siniat
Shaping the way people build

KATALÓG RIEŠENÍ

SYSTÉMY SUCHEJ VÝSTAVBY NIDA

Júl 2020

PRVÉ SYSTÉMY SUCHEJ VÝSTAVBY NA TRHU S OZNAČENÍM CE

etex inspiring ways of living

ÚVOD

Siniat JE POPREDNÝM CELOSVETOVÝM VÝROBCOM A DODÁVATEĽOM RIEŠENÍ PRE STAVEBNÍCTVO NA BÁZE SADRY. PÔSOBÍME V 14 KRAJINÁCH A ZAMESTNÁVAME VYŠE 4200 ĽUDÍ.

Siniat je značka, ktorá existuje na stavebnom trhu v oblasti systémov suchej výstavby od roku 2012. Je tiež členom belgickej ETEX Group. Avšak Siniat nie je na trhu nováčikom. Má bohaté skúsenosti v oblasti suchej výstavby, dodatočné vedomosti a znalosti čerpá zo zdrojov Skupiny Lafarge. Siniat dodáva na slovenský trh svoje produkty z troch nových, moderných – pre nás najbližších výrobných závodov nachádzajúcich sa v Poľsku:

- Továreň na výrobu sadrokartónových dosiek v obci Leszcze,
- Závod na výrobu kovových profilov v obci Gacki,
- Závod na výrobu sadrových zmesí v obci Konin.

Siniat prináša projektantom a montážnikom kompletné technické riešenia, pričom vo svojich systémoch suchej výstavby Nida ponúka úplný, integrovaný sortiment všetkých prvkov. Vďaka tomu celý systém suchej výstavby pochádza z jedného spoľahlivého zdroja. Systém Nida v sebe spája najvyššie štandardy projektovania, inovatívnosti, výroby, kontroly kvality a technickej podpory. Výroba jednotlivých prvkov systému Nida prebieha nielen v súlade so všetkými požiadavkami poľských a európskych noriem, ale aj tak, aby boli splnené i tie najnáročnejšie požiadavky našich zákazníkov. Tento technický katalóg systémov suchej výstavby Nida Vám prináša plné technické údaje, ktoré sú nevyhnutné pri navrhovaní a realizácii sadrokartónových konštrukcií.

SILA SPOLOČNOSTI SINIAT SPOČÍVA NIELEN V 160-ROČNEJ TRADÍCII A VŠESTRANNÝCH SKÚSENOSTIACH V OBLASTI VÝROBY STAVEBNÝCH MATERIÁLOV, ALE AJ V INOVATÍVNOSTI A VYUŽÍVANÍ TECHNOLÓGIÍ, KTORÉ SÚ MODERNÉ A ZÁROVEŇ PRIAZNIVÉ PRE ŽIVOTNÉ PROSTREDIE

SADROKARTÓNOVÉ DOSKY NIDA

Sadrokartónové dosky nida sa vyrábajú v súlade s normou PN-EN 520+A1. Patria medzi nehorľavé stavebné materiály a môžu sa používať pre pasívnu protipožiarnu ochranu. Sadrové jadro dosky obsahuje cca 20% kryštalicky viazanej vody. Doska s hrúbkou 12,5 mm obsahuje cca 2 litre vody na každý meter štvorcový. Navyše jadro nehorľavých dosiek je spevnené sklenením vláknom, vďaka čomu tieto dosky majú ešte vyššiu odolnosť voči pôsobeniu ohňa.

VLASTNOSTI SADROKARTÓNOVÝCH DOSIEK

Nehorľavý materiál

Všetky sadrokartónové dosky, ktoré ponúka Siniat, v štandardnej verzii alebo s vyššími parametrami požiarnej odolnosti, sú klasifikované ako nehorľavé materiály.

Tepelno-izolačné vlastnosti

Sadrokartónové dosky sa vyznačujú dobrými parametrami tepelnej izolácie: λ= 0,20 W/mK.

Stabilita a odolnosť

Sadrokartónové dosky Nida spĺňajú požiadavky normy PN-EN 520+A1:2012. Sú vyhotovené zo sadrového jadra, ktorého plochy a pozdĺžne hrany majú špeciálny kartónový povrch. Vďaka tomu dosky sú pevnejšie, elastickejšie a majú hladký povrch.

Jednoduché spracovanie

Spracovanie sadrových dosiek je veľmi jednoduché. Používame na to štandardné náradie (nôž na sadrokartón, pílu dierovku, rašpľu, oceľové hladidlo, špachtľu a skrutkovač). Dôkladne prevedené systémy špachtľovania dosiek zaručujú hladký povrch stien, závesných podhľadov, obkladov podkroví.

Perfektný podklad pre ďalšiu úpravu

Sadrové dosky Nida sa nedeformujú a tvoria perfektný základ pre ďalšiu úpravu – maľovanie, tapetovanie, lepenie keramických dlaždíc, vykonávanie dekoratívnych omietok, napr. štukatúrovaných.

Rozsah použitia

Sadrokartónové dosky sú vhodné na použitie len v uzatvorených miestnostiach, v interiéroch. SDKdosky montujte v priestoroch s teplotami pohybujúcimi sa v rozsahu 5°C až 40°C. Ďalším dôležitým parametrom je vlhkosť vzduchu. Dosky typu A (Nida Expert, SYNIA Expert), F (Nida Ogień Typ F) i DF (Nida Ogień Plus) sa môžu použiť len v miestnostiach s relatívnou vlhkosťou vzduchu do 70%. Následne - dosky typu H2 (Nida Woda, SYNIA Woda) aj DF H2 (Nida Woda Ogień Plus) sa môžu používať v miestnostiach s dočasne (do 10 hodín) zvýšenou relatívnou vlhkosťou vzduchu do 85%. Siniat ponúka tiež inovačné dosky, t. j. Nida HYDRO, ktoré sa môžu používať v mokrom prostredí a v exteriéri.

Označenie SDK dosiek v súlade s európskou normou

Nová európska norma pre sadrokartónové dosky PN-EN 520 nahradila predošlú poľskú normu PN-B-79405.

Nové označenie sadrokartónových dosiek nájdete v nižšie uvedenej tabuľke.

Obchodný názov	Označenie v súlade s normou
Nida Expert / SYNIA™ Expert	A
Nida Woda / SYNIA™ Woda	H2
Nida Ogień typ F	F
Nida Ogień Plus	DF
Nida Ogień Kompakt	DF
Nida Woda Ogień Plus	DFH2
Nida Flam Plus	DFR
Resistex	DFH2IR
Nida Cicha	DFH1IR
Nida Twarda	DEFH1IR
Nida Hydro	GMFH1I
Nida Gięta	A
Nida RTG	DF

Obchodný názov	Použitie	Osobitné vlastnosti
SYNIA Expert	Odporúča sa na výstavbu stropov a šikmín v podkroví. Na použitie v interiéroch s relatívnou vlhkosťou vzduchu do 70%.	Sploštené rezané hrany, ktoré po namontovaní do konštrukcie vytvárajú žliabok uľahčujúci tmelenie spojov. Vďaka tomu obdržíte ideálne rovný povrch.
SYNIA Woda	Určená na používanie v interiéroch s dočasnou (do 10 hodín) zvýšenou relatívnou vlhkosťou vzduchu do 85%	Sploštené rezané hrany, ktoré po namontovaní do konštrukcie vytvárajú žliabok uľahčujúci tmelenie spojov. Vďaka tomu obdržíte ideálne rovný povrch.
nida Expert	Ná výstavbu priečok, obkladanie stien a stropov na nosnej konštrukcii a ako suchá omietka. Na použitie v interiéroch s relatívnou vlhkosťou vzduchu do 70%.	Jediná sadrokartónová doska typu A na trhu, ktorá bola preskúmaná ohľadom využitia vo všetkých systémových riešeniach Nida. Má platný systém posudzovania zhody III.
nida Woda	Určená na používanie v interiéroch s dočasnou (do 10 hodín) zvýšenou relatívnou vlhkosťou vzduchu do 85%.	Vyznačuje sa zníženou nasiakavosťou vody – nasiakavosť vody nižšia ako 10%.
nida Ogień Typ F	V miestnostiach, ktoré musia spĺňať požiadavky na protipožiarnu ochranu. Na použitie v interiéroch s relatívnou vlhkosťou vzduchu do 70%.	Vyznačuje sa protipožiarnou odolnosťou.
nida Ogień Plus	V miestnostiach, ktoré musia spĺňať požiadavky na protipožiarnu ochranu. Na použitie v interiéroch s relatívnou vlhkosťou vzduchu do 70%. Na použitie v systémoch, v ktorých doska Nida Ogień (Oheň) nespĺňa stanovené požiadavky ma protipožiarnu ochranu.	Má vyššiu požiarnu odolnosť v porovnaní s doskou Nida Ogień Typ F .
nida Ogień Kompakt	Určená na používanie v miestnostiach so zvýšenými požiadavkami na protipožiarnu ochranu a zvukovú izoláciu.	Zvyšuje tuhosť konštrukcie.
nida Woda Ogień Plus	Určená na používanie v interiéroch s dočasnou (do 10 hodín) zvýšenou relatívnou vlhkosťou vzduchu do 85%, s dodatočnými osobitnými požiadavkami na protipožiarnu ochranu.	Vyznačuje sa vyššou protipožiarnou odolnosťou a zvukovou izoláciou.
nida Flam Plus	Na protipožiarne zabezpečenie oceľových nosných konštrukcií. Na použitie v miestnostiach s relatívnou vlhkosťou vzduchu do 70%.	Vyznačuje sa vyššími mechanickými vlastnosťami a vyššou odolnosťou voči pôsobeniu vysokých teplôt, ktoré vznikajú pri požiari.

Dĺžka	Šírka	Hrúbka	Hmotnosť	Reakcia na oheň	Druh hrany	Spôsob pripevnenia	Označenie dosky
2,0 m	1,2 m	12,5 mm	8,2 kg/m²	A2 – s1.d0 (B)	Pologuľatá sploštená (KPOS)	Skrutkami do plechu na systémovú kovovú konštrukciu.	Podľa PN-EN520+A1 Typ A
2,0 m	1,2 m	12,5 mm	8,2 kg/m²	A2 – s1.d0 (B)	Pologuľatá sploštená (KPOS)	Skrutkami do plechu na systémovú kovovú konštrukciu.	Podľa PN-EN520+A1 Typ H2
2,0 m 2,6 m 3,0 m *	1,2 m	9,5 mm 12,5 mm	6,7 kg/m² – hrúbka 9,5 mm 8,0 kg/m² – hrúbka 12,5 mm	A2 – s1.d0 (B)	Pologuľatá sploštená (KPOS)	Skrutkami do plechu na systémovú kovovú konštrukciu alebo pomocou sadrového lepidla k podkladu.	Podľa PN-EN520+A1 Typ A
1,2 m 2,0 m 2,6 m 3,0 m *	0,6 m 1,2 m	12,5 mm	1,75 kg/m² 8,0 kg/m²	A2 – s1.d0 (B)	Pologuľatá sploštená (KPOS)	Skrutkami do plechu na systémovú kovovú konštrukciu.	Podľa PN-EN520+A1 Typ H2
2,0 m 2,6 m 3,0 m *	1,2 m	12,5 mm	8,6 kg/m²	A2 – s1.d0 (B)	Pologuľatá sploštená (KPOS)	Skrutkami do plechu na systémovú kovovú konštrukciu.	Podľa PN-EN520+A1 Typ F
2,0 m 2,6 m 3,0 m *	1,2 m	12,5 mm 15 mm 18 mm	10,3 kg/m² – gr.12,5 mm 13,5 kg/m² – hrúbka 15 mm 14,7 kg/m² – hrúbka 18 mm	A2 – s1.d0 (B)	Pologuľatá sploštená (KPOS)	Skrutkami do plechu na systémovú kovovú konštrukciu.	Podľa PN-EN520+A1 Typ DF
2,0 m 2,5 m	0,625 m	20 mm 25 mm	16,7 kg/m² – hrúbka 20 mm 20,8 kg/m² – hrúbka 25 mm	A2 – s1.d0 (B)	Pologuľatá sploštená (KPOS)	Skrutkami do plechu na systémovú kovovú konštrukciu.	Podľa PN-EN520+A1 Typ DF
2,0 m 2,6 m 3,0 m	1,2 m	12,5 mm 15 mm	10,3 kg/m² – hrúbka 12,5 mm 13,5 kg/m² – hrúbka 15,0 mm	A2 – s1.d0 (B)	Pologuľatá sploštená (KPOS)	Skrutkami do plechu na systémovú kovovú konštrukciu.	Podľa PN-EN520+A1 Typ DFH2
2,6 m	1,2 m	12,5 mm 15 mm	11 kg/m² – gr.12,5 mm 13,3 kg/m² – hrúbka 15 mm	A2 – s1,d0	Pologuľatá sploštená (KPOS)	Skrutkami do plechu na systémovú kovovú konštrukciu.	Podľa PN-EN520+A1 Typ DFR

* Za dodatočný poplatok môžeme dodať sadrokartónové dosky ľubovoľnej dĺžky.

Obchodný názov	Použitie	Osobitné vlastnosti
Resistex	Na vytváranie protidymových priečok a stien proti vlámaniu. Na použitie v miestnostiach s dočasne vyššou relatívnou vlhkosťou vzduchu do 85%(do 10 hod.) a s dodatočnými požiadavkami protipožiarnej ochrany.	Vyššia tvrdosť povrchu a odolnosť voči pozdĺžnemu a priečnemu deštrukčnému zaťaženiu.
nida Cicha	Na používanie v miestnostiach vystavených vysokému riziku mechanického poškodenia (školy, škôlky, športové objekty, budovy verejnej správy, výrobné závody a pod.). Na výstavbu akustických systémov suchej výstavby Nida s veľmi vysokými parametrami zvukovej izolácie	Tvrdší povrch a odolnosť proti ničivému zaťaženiu v pozdĺžnom a priečnom smere. Navyše v sebe spája vlastnosti ohňovzdorných a vodeodolných dosiek. Inovačné zloženie sadrového jadra umožňuje získať vysoké parametre zvukovej izolácie.
nida Twarda	Na používanie v miestnostiach vystavených vysokému riziku mechanického poškodenia (školy, škôlky, športové objekty, budovy verejnej správy, výrobné závody a pod.)	Vyššia tvrdosť povrchu a odolnosť proti ničivému zaťaženiu v pozdĺžnom a priečnom smere. Navyše v sebe spája vlastnosti ohňovzdorných a vodeodolných dosiek.
nida Hydro	Na používanie v dlhodobo mokrých a vlhkých miestnostiach. Vhodné na použitie aj v exteriéri.	Odolnosť voči vode a vlhkosti, odolnosť voči plesniam, zvýšená odolnosť proti nárazom. Vonkajší povrch dosky je vyrobený z materiálu na báze sklených vlákna, povrch je oranžovej farby.
nida Gięta	Na výstavbu oblúkových podhľadov a priečok	Vysoká pružnosť, jednoduchá realizácia ľubovoľných riešení pre interiéry (zakrivené konštrukcie), minimálny polomer ohybu 300 mm.
nida RTG	Na používanie v miestnostiach, v ktorých sa vyskytuje RTG žiarenie.	Sadrokartónová doska s oloveným povrchom na zadnej strane. Doska chráni interiér pred prenikaním RTG žiarenia.

Dĺžka	Šírka	Hrúbka	Hmotnosť	Reakcia na oheň	Druh hrany	Spôsob pripevnenia	Označenie dosky
2,0 m	1,2 m	12,5 mm	**11,2** kg/m²	A2,s1 – d0	Pologuľatá sploštená (KPOS)	Skrutkami do plechu na systémovú kovovú konštrukciu.	Podľa PN-EN520+A1 Typ DFH2IR
2,0 m 2,6 m	1,20 m	12,5 mm	12,8 kg/m²	A2 – s1.d0	Pologuľatá sploštená (KPOS)	Skrutkami do plechu Nida Twarda na systémovú kovovú konštrukciu.	Podľa PN-EN520+A1 Typ DFH1IR
2,0 m	1,20 m	12,5 mm 15,0 mm	12,8 kg/m² – hrúbka 12,5 mm 15,4 kg/m² – hrúbka 15,0 mm	A2 – s1.d0	Pologuľatá sploštená (KPOS)	Skrutkami do plechu Nida Twarda na systémovú kovovú konštrukciu.	Podľa PN-EN520+A1 Typ DEFH1IR
2,4 m 2,6 m	1,2 m	12,5 mm 15,0 mm	10,8 kg/m² – hrúbka 12,5 mm 13,5 kg/m² – hrúbka 15,0 mm	A2 – s1.d0	Sploštená (KS)	Skrutkami do plechu Nida Hydro C5 na systémovú kovovú konštrukciu.	Podľa EN 15283-1 Typ GMFH1I
3,0 m	1,2 m	6,50 mm	5,6 kg/m²	A2 – s1.d0 (B)	Sploštená (KS)	Skrutkami do plechu na systémovú kovovú konštrukciu.	Podľa PN-EN520+A1 Typ A
2,0 m	0,625 m	12,5 mm + 0,5 mm (pov.olovený) 12,5 mm + 1,0 mm (pov.olovený) 12,5 mm + 1,5 mm (pov.olovený) 12,5 mm + 2,0 mm (pov.olovený) 12,5 mm + 2,5 mm (pov.olovený) 12,5 mm + 3,0 mm (pov.olovený)	15,9 kg/m² 21,6 kg/m² 27,3 kg/m² 33,0 kg/m² 38,7 kg/m² 44,4 kg/m²	A2 – s1.d0	Pologuľatá (KPO)	Skrutkami do plechu na systémovú kovovú konštrukciu.	Podľa PN-EN520+A1 Typ DF

* Za dodatočný poplatok môžeme dodať sadrokartónové dosky ľubovoľnej dĺžky.

CEMENTOVÁ DOSKA SINIAT

Cementex	Na použitie v interiéri, v dlhodobo mokrých a vlhkých miestnostiach, ako aj v exteriéri, ako sú skeletové steny, stropy, fasády, balkóny, prístrešky.	Cementová doska odolná voči pôsobeniu vody a vlhkosti, voči vzniku plesní, s vyššou odolnosťou voči nárazom.
Duripanel	Na použitie v drevených skeletových stavbách a v modulových stavbách, ako nosná doska na vonkajšie obklady, drevené stropy, podlahy, podkrovia, ako aj na protihlukové bariéry. Možnosť použitia v exteriéri.	Cementotriesková doska zaručujúca vyššiu úroveň zariadenia interiéru, pasívnu protipožiarnu ochranu, ako aj vysokú zvukovú izoláciu.

2,4 m	1,20 m	3,5 mm 6 mm 8 mm 10 mm 12 mm	5,8 kg/m² 8,3 kg/m² 11,1 kg/m² 13,9 kg/m² 16,7 kg/m²	A1 A2 – s1,d0	KP KS	Skrutkami do plechu Cementex na systémovú kovovú konštrukciu.	Podľa EN12467+A1
2,6 m 3,1 m	1,25 m	od 8 mm do 40 mm	V závislosti od hrúbky dosky: od 10,0 kg/m² do 50,0 kg/m²	A2 – s1,d0 B – s1,d0	KP	Skrutkami do plechuHydropanel na systémovú kovovú konštrukciu.	Podľa EN13986 a EN634-2

KOVOVÉ PROFILY A UPEŇOVACIE PRVKY

Kovové profily sa vyrábajú v súlade s normou PN-EN 14195. Všetky systémové profily Nida sú vyhotovené z plechu valcovaného za studena, s hrúbkou 0,55 mm. Vo výrobnom závode Siniat v obci Gacki sa vyrábajú profily pre systémy suchej výstavby priečok, závesných podhľadov, výstavby v podkroví a obkladov nosných konštrukcií stavieb a inštalačných šácht. Oceľové profily spolu s kovovým príslušenstvom tvoria konštrukcie na upevňovanie sadrových dosiek Nida.

Kovové príslušenstvo sa vyrába podľa normy PN-EN 13964, čo potvrdzujú výsledky kontrolných skúšok.

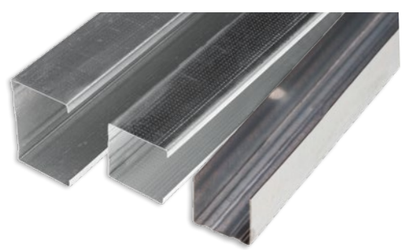

SADROVÉ VÝROBKY NIDA

Sadrové výrobky pre systémy suchej výstavby Nida sa vyrábajú v Závode na výrobu suchých sadrových zmesí (Zakład Suchych Mieszanek Gipsowych) v obci Konin. Na škárovanie sadrokartónových dosiek nájdeme v ponuke spoločnosti Siniat tieto sadry: Nida Start, Nida Duo, Nida Finish, Nida Max, vyrábané v súlade s normou PN-EN13963, a vysokokvalitné tenkovrstvové sadrové stierky Nida Perfect, Nida Eco i Nida Optima vyrábané v súlade s normou PN-EN13279-1. Novinkou spoločnosti Siniat je špeciálny - protipožiarny sadrový tmel Nida Fire (A1), určený na použitie v systémoch pre pasívnu protipožiarnu ochranu.

Siniat navyše ponúka hotové špachtľovacie hmoty a stierky vyrobené na báze dolomitu. Na priamu montáž sadrokartónových dosiek je určené sadrové lepidlo Nida Fix ktoré sa vyrába v súlade s normou PN-EN14496.

Sadrové výrobky Siniat Vám zaručujú finálnu úpravu špičkovej kvality.

SADROVÉ OMIETKY NIDA

Ľahčená strojová sadrová omietka Supra L je vyspelý materiál na báze syntetickej sadry zmiešanej s ľahkým kamenivom a modernými modifikačnými prísadami. Príznačná je pre ňu vyššia výdatnosť, jednoduché spracovanie, veľmi dobrá priľnavosť a mechanická odolnosť. Tento výrobok má veľmi široké spektrum využitia v obytných a verejných priestoroch, v hotelových objektoch, budovách zdravotníctva a ostatných objektoch so zvýšenou relatívnou vlhkosťou, ktorá nepresahuje 70%. Perfektne sa hodí na betónové, keramické, silikátové podklady a podklady vyhotovené z pórobetónu. Medzi hlavné výhody sadrovej omietky určenej na mechanickú aplikáciu patrí: mechanizácia omietkárskych prác, vysoká výdatnosť, ideálne rovný a hladký povrch, dobrá tepelná a zvuková izolácia. Použitím sadrovej omietky Nida Supra L vzniká v týchto priestoroch špecifická a pre človeka priaznivá mikroklíma.

PENETRAČNÉ NÁTERY

Doplnením systému sadrových omietok sú penetračné nátery Nida Supra G a Nida Supra W. Prvý je určený na úpravu nasiakavých a veľmi nasiakavých podkladov, takých ako pórobetón alebo sadrové podklady. Prípravok sa môže používať tiež na spevnenie podkladu pod sadrové omietky z typového radu Nida, napr.: Nida Perfect (Hladká). Na úpravu menej nasiakavých betónových podkladov je vhodný prípravok Nida Supra W, ktorého hlavnou úlohou je zvýšiť priľnavosť k podkladu. Tento efekt vzniká vďaka prítomnosti kvarcového piesku v syntetickej živici, ktorý zvyšuje drsnosť povrchov. Pre lepšiu identifikáciu týchto dvoch prípravkov sme použili výrazne farby: Nida Supra G – žltú, Nida Supra W – ružovú.

SYSTÉMY SUCHEJ VÝSTAVBY

Nida Omietka

Sadrokartónové a sadrové dosky Nida sú vhodné na výstavbu vnútorných a vonkajších stien. Perfektne sa hodia na opravné stavebné práce, ktoré sú prevedené rýchlo a čisto. Povrch suchej omietky je hladký a je perfektným podkladom pre ďalšiu úpravu. Sadrokartónové dosky Nida s hrúbkou 12,5 mm možno upevňovať k podkladu na sadrové lepidlo Nida Fix alebo prostredníctvom oceľovej konštrukcie z oceľových profilov Nida.

V prípade montáže jednej alebo viacerých vrstiev dosiek Nida Ogień Plus (Typ DF) s hrúbkou 12,5 mm alebo 15 mm na oceľovú konštrukciu Nida, nosné steny budovy možno zapezpečiť do úrovne požiarnej odolnosti (R) EI120. Navyše pri takýchto konštrukciách získavame zvýšenie akustickej a tepelnej izolácie vonkajších stien.

Str. 66

- Obklady stien ukotvené

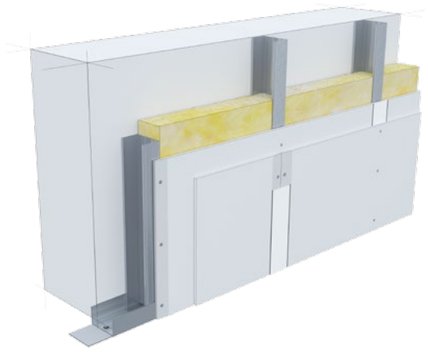

Sadrokartónové a sadrové dosky Nida sú vhodné na výstavbu vnútorných a vonkajších stien. Perfektne sa hodia na opravné stavebné práce, ktoré sú prevedené rýchlo a čisto. Povrch suchej omietky je hladký a je perfektným podkladom pre ďalšiu úpravu. Sadrokartónové dosky Nida s hrúbkou 12,5 mm v systémoch voľne stojacich predsadených stien sú ukotvené do oceľovej konštrukcie Nida C a Nida U.

V prípade montáže jednej alebo viacerých vrstiev dosiek Nida Ogień Plus (Oheň Plus) (Typ DF) s hrúbkou 12,5 mm alebo 15 mm na oceľovú konštrukciu Nida, nosné steny budovy možno zapezpečiť do úrovne požiarnej odolnosti EI120. Navyše, v prípade týchto konštrukcií, získavame použitím dodatočnej vrstvy minerálnej vlny vyššiu akustickú a tepelnú izoláciu vonkajších stien.

Str. 154

- Voľne stojace predsadené steny

Nida Stena

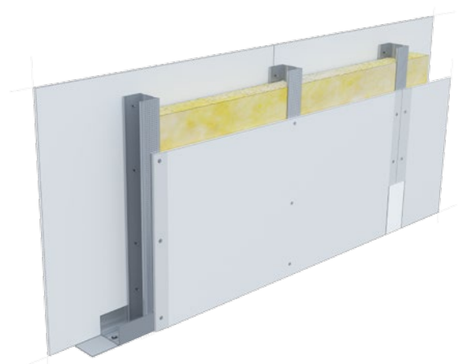

Najobľúbenejším spôsobom využitia sadrokartónových dosiek sú systémy priečok. Na ich výstavbu sa využívajú všetky typy dosiek Nida. Priečky môžu slúžiť na delenie priestorov, ako protipožiarna bariéra alebo zvuková a tepelná izolácia. Systémy priečok, ktoré ponúka Siniat, boli preskúmané Inštitútom stavebnej techniky (Instytut Techniki Budowlanej) vo Varšave. Výsledky skúšok ukázali, že systémy priečok môžu v závislosti od konštrukcie dosiahnuť triedu požiarnej odolnosti až 120 min. ((R)EI120). V rámci tejto triedy požiarnej odolnosti možno zhotovovať priečky s výškou do 11 m. Vďaka špeciálnym systémom určeným pre kinosály možno postaviť steny vysoké až 26 m. Systémy priečok, ktoré ponúka Siniat, dosahujú parametre zvukovej izolácie od 42 dB (priečky na jednom profile Nida C50 s doskou 1x12,5 mm Nida Expert bez izolačného materiálu) do 80 dB v prípade špeciálnych systémov.

Str. 280

- Priečky

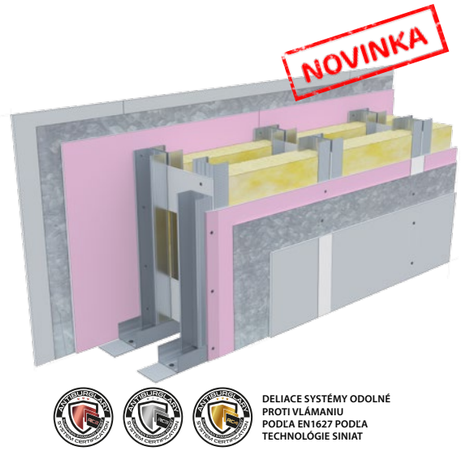

Priečky, okrem svojich štandardných úžitkových funkcií, musia spĺňať rad špeciálnych požiadaviek, ako je akustická izolácia, odolnosť voči zvýšenej vlhkosti, či voči pôsobeniu vysokých teplôt vznikajúcich pri prípadnom požiari. Jednou z nových a čoraz podstatnejších požiadaviek je odolnosť proti vlámaniu podľa normy EN 1627, ktorej úrovne stanovuje legislatíva EÚ a členských štátov.

Odolnosť proti vlámaniu je odolnosť priečky pri pokuse násilného vniknutia do chránenej zóny s použitím príslušného náradia a nástrojov a to s využitím ľudskej sily. Takými miestnosťami môžu byť okrem iného chránené zóny v bankách, serverovne, ale tiež steny medzi bytmi v bytových komplexoch alebo v radových domoch.

Priečky Siniat sú vytvorené na báze špecializovaných dosiek, ako je napr. Resistex, ktorých vlastnosti umožňujú dosiahnuť odolnosť proti vlámaniu na úrovni triedy RC3 bez použitia opláštenia z oceľového plechu.

Str. 496

- Steny proti vlámaniu

Nida Strop

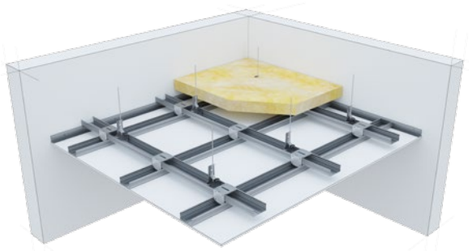

Závesné podhľady a obklady stropov

Druhým najobľúbenejším spôsobom využitia sadrokartónových a sadrových dosiek po priečkach sú závesné podhľady. Možno ich využiť napr. na estetické zakrytie rozvodov nachádzajúcich sa pod podhľadom alebo konštrukčných prvkov stropu. Môžu tiež tvoriť protipožiarnu bariéru alebo zvukovú a tepelnú izoláciu. Na opláštenie konštrukcie roštu závesného podhľadu sa najčastejšie používa doska Nida Expert 12,5 mm alebo Nida Ogień Plus (Oheň Plus) 12,5 mm, prípadne 15 mm.

Na špeciálne podhľady pohlcujúce zvuk sa používajú perforované dosky Nida Sonic. Podkonštrukcia závesného podhľadu je najčastejšie vyhotovená z oceľových, za studena ohýbaných profilov Nida CD 60 a Nida UD 27, ktoré tvoria jednoúrovňový alebo dvojúrovňový krížový rošt. Závesné podhľady sa montujú na perové rýchlozávesy a kotviace drôty alebo, v prípade podhľadov s protipožiarnou funkciou, sa používajú závesy typu Nónius prípadne priame závesy typu Nida ES, EL.

Str. 556

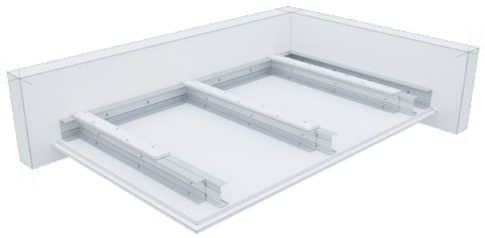

Samonosné stropy

Systém samonosných podhľadov je inovatívne riešenie založené na konštrukcii vyhotovenej z nástenných profilov Nida C a profilov Nida UAR. Dodatočné závesy v tomto prípade nie sú potrebné. Všade tam, kde nie je možné ukotviť podhľady – či už pre veľké množstvo inštalačných zariadení v podstropnom priestore alebo charakter samotného stropu – môžeme použiť inovatívny systém samonosných podhľadov, ktorý ponúka technológia Nida.

Okrem estetickej funkcie maskovania stropnej konštrukcie, samonosné podhľady vyhotovené zo špeciálnych dosiek Nida Ogień Plus, Nida Twarda alebo Nida Cicha tvoria tiež zvukovú a protipožiarnu bariéru.

V prípade vlhkých a mokrých interiérov vždy používame dosky Nida Hydro. Jednoduchosť montáže samonosného podhľadu ocenili tiež montážnici. Vďaka tomu je tento systém veľmi obľúbený.

Všetky riešenia samonosných podhľadov (bez závesov) Nida boli podrobne preskúmané v Inštitúte stavebnej techniky (Instytut Techniki Budowlanej), čo zaručuje, že ich používanie je veľmi bezpečné.

Str. 690

Nida Podkrovie NOVINKA

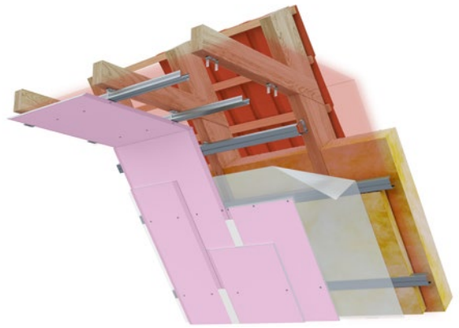

Výstavba v podkroví

Sadrové dosky sú výborným materiálom na finálnu úpravu podkroví, keďže ideálne maskujú konštrukciu strechy a umožňujú montáž vrstvy izolačného materiálu v priestoroch medzi krokvami.

Pre podkrovia rodinných domov sú určené systémy zo sadrokartónových dosiek bez protipožiarnych nárokov, pričom sa na jednovrstvové alebo dvojvrstvové opláštenie roštu používajú dosky Nida Expert 12,5 mm. Pre výstavbu v podkroviach väčších obytných budov alebo verejných zariadení sa používajú systémy s triedou požiarnej odolnosti aspoň 30 min. ((R) EI30), ktoré chránia drevenú konštrukciu strechy pred požiarom. V takom prípade je potrebné použiť ohňovzdorné dosky Nida Ogień Plus (Oheň Plus) s minimálnou hrúbkou 15 mm.

Str. 886

Nida Strecha NOVINKA

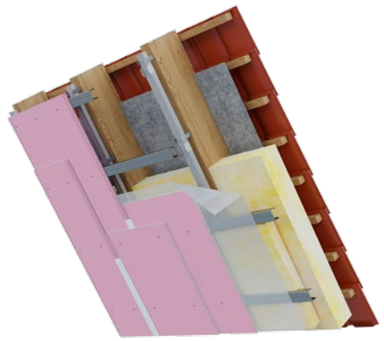

Zastavanie šikmých striech

Sadrokartónové dosky Nida sú ideálnym riešením na zastrešenie šikmých striech, ktoré môžu plniť funkcie zabezpečenia v rozsahu protipožiarnej ochrany. Nakoľko použitý materiál na strechách je drevo, čo je jeden z kľúčových prvkov stavby.

Okrem funkcií ochrany pred ohňom, použitie materiálu, akým sú sadrokartónové dosky Nida, umožňuje esteticky zakryť drevený krov šikmej strechy a umiestniť vrstvu izolačného materiálu v priestore medzi krokvami.

Vzhľadom na bezpečnostné požiadavky týkajúce sa šikmých striech v komerčných objektoch, sa musia používať protipožiarne dosky Nida Oheň Plus typ DF, vďaka svojej špeciálnej štruktúre a materiálnemu zloženiu, zabezpečujú ochranu dokonca až do triedy REI60. V takých konštrukciách sa musia používať všetky systémové komponenty, ako je oceľová konštrukcia, montážne doplnky a tmely.

Str. 930

Nida Šachta

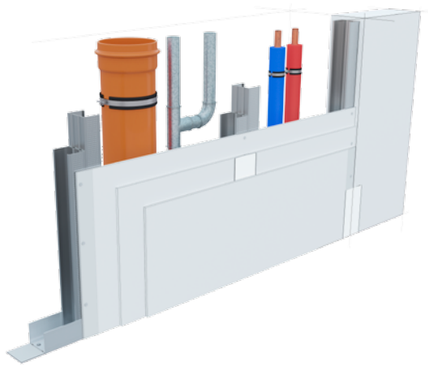

Obklady inštalačných šácht

Systémy obkladov inštalačných šácht sa najčastejšie využívajú s cieľom zakryť vedenia, ktoré sú prítomné prakticky v každej budove, nezávisle od jej funkcie a úlohy. Vzhľadom na riziko premiestňovania sa dymu alebo ohňa z poschodia, na ktorom je požiar, do ostatných priestorov budovy, inštalačné šachty, ktoré obyčajne vedú cez všetky poschodia, sa musia vhodne zaistiť. Na tento účel sa používajú systémy so sadrokartónovými doskami
Nida Ogień Plus (Oheň Plus) (Typ D, F) alebo Nida Woda Ogień (Voda Oheň) (Typ D, F, H2) s hrúbkou 12,5 mm, 15 mm alebo 25 mm, pripevnených k nosnej podkonštrukcii z kovových profilov Nida C alebo priamo k stenám a stropom miestnosti bez nosnej konštrukcie. Systémy obkladov inštalačných šácht využívajúcich sadrokartónové dosky Nida chránia pred šírením sa ohňa touto cestou do úrovne požiarnej odolnosti EI 120. Ďalšou funkciou týchto systémov je zvuková ochrana miestností pred zvukmi pochádzajúcimi zvnútra šachty, spôsobených napr. prúdom vzduchu, alebo kanalizáciou.

Str. 974

Nida Strop D

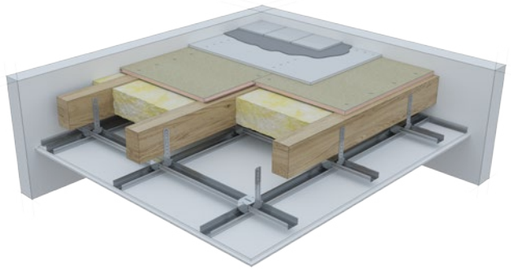

Protipožiarna ochrana drevených stropov

Systém protipožiarnej ochrany drevených stropov Nida Strop D umožňuje ochranu všetkých typov stropov s drevenou konštrukciou v závislosti od požiadaviek ohľadom strany pôsobenia ohňa (zhora, zdola alebo z oboch strán) v triedach požiarnej odolnosti REI30 ÷ REI120. Dobre vypracovaná požiarna klasifikácia (spracovanie každého prípadu individuálne) nám dáva možnosť voľby čo najlepšie optimalizovanej ochrany. Vyžaduje si to ale určenie niekoľkých parametrov v oblasti statiky, čo by nemalo byť problematické po kontaktovaní projektanta daného stavebného objektu.

Hornú vrstvu protipožiarnej ochrany tvoria inovačné cementotrieskové dosky DURIPANEL B1 (trieda reakcie na oheň B), ktoré sa zároveň môžu využiť ako nosný podklad pod podlahu. Ochranu zospodu tvoria štandardné stropné obklady, ktoré patria medzi bežne používané a jednoduché riešenia založené na štandardných ohňových doskách Nida Oheň Plus typu DF.

Str. 1076

Nida Oceľ NOVINKA

Opláštenie oceľových nosných konštrukcií

Systémy opláštenia oceľových stĺpov a nosníkov sa najčastejšie používajú na opláštenie nosných konštrukcií budov. Tieto systémy spĺňajú dve funkcie: dekoratívnu – zakrývajú konštrukčné prvky a protipožiarnu – chránia tieto prvky počas stanoveného času pred pôsobením ohňa. Systém opláštenia konštrukčných prvkov s použitím sadrokartónových dosiek
Nida Flam Plus (Typ DFR) s hrúbkou 12,5 mm alebo 15, umožňujú ochrániť oceľové nosné konštrukcie, podľa použitého systému, až do protipožiarnej triedy R180. Použitie sadrokartónových dosiek Nida iného typu je povolené, avšak umožňuje vytvoriť konštrukcie bez protipožiarnych vlastností (len estetická funkcia plášťa).

Str. 1142

Nida Protipožiarna zábrana NOVINKA

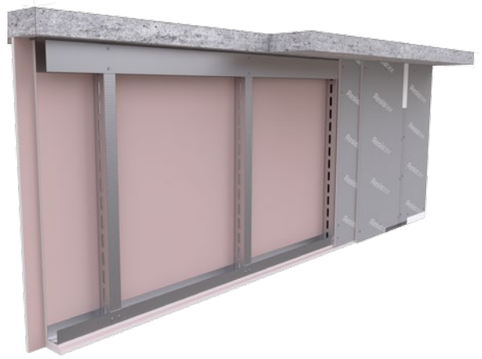

Protipožiarne zábrany

Protidymové zábrany Siniat sa používajú na zabránenie šírenia dymu a požiarnych plynov na veľkých plochách, ako priemyselné a skladové haly, átria alebo nákupné centrá.

Rozdeľujú miestnosť na zóny, ktoré umožňujú kontrolu šírenie dymu a tvorby tepla, aby bola umožnená evakuácia. Protidymové zábrany od spoločnosti Siniat sú vyrábané zo špeciálnych sadrokartónových dosiek Resistex, ktoré umožňujú vytváranie protidymových clón v triedach DH60 až DH150 pri štandadných podmienkach požiaru.

Pri niektorých stavbách je odvod dymu a odvod tepla neúčinný bez použitia protidymových zábran. Preto špecialisti Siniatu vyvinuli systémy najvyšších tried na ochránu zdravia a života ľudí vo vnútri budov, kde došlo k požiaru.

Protidymové zábrany Siniat boli vyvinuté a testované tak, aby boli kompatibilné s normou PN-EN12101-1 a sú s označením CE.

Str. 1194

nida Drevo

Obklady drevených nosných konštrukcií

Systémy obkladov stĺpov a trámov sa najčastejšie používajú s cieľom zakryť drevené nosné konštrukcie budov. Tieto systémy plnia hlavne estetickú funkciu, keďže zakrývajú nie vždy dobre vyzerajúce prvky konštrukcie. Siniat ponúka dva systémy obkladov drevených trámových a stĺpových prvkov. Prvý je založený na systémovej nosnej podkonštrukcii vyhotovenej z profilov Nida CD60, ktoré sa pripevňujú pomocou klipov Nida KM a Nida UD27. V prípade druhého riešenia nosná konštrukcia nie je potrebná, keďže sa jedná o systém, v ktorom sa opláštenie montuje priamo na drevené prvky pomocou skrutiek do dreva Nida.

Na obkladanie drevenej konštrukcie možno použiť všetky typy sadrových dosiek Nida, ktoré ponúka firma Siniat, v závislosti od funkcie miestnosti. Použitím inovatívnych sadrotrieskových dosiek s vláknami Nida Twarda (Typ DEFH1IR) sa celá konštrukcia dodatočne spevní, čím sa zvýši jej nosnosť. V mokrých interiéroch, s cieľom zabezpečiť drevenú konštrukciu pred pôsobením nadmernej vlhkosti, odporúčame použiť sadrovláknité dosky Nida Hydro (Typ GMFH1I).

Str. 1210

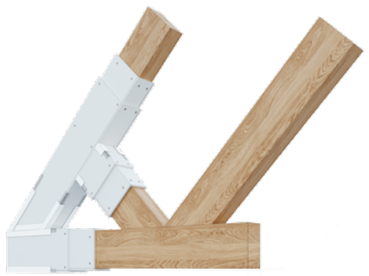

Protipožiarne obklady drevených nosných konštrukcií

Systémy protipožiarnych obkladov drevených nosných konštrukcií boli vyhotovené s cieľom zvýšiť bezpečnosť budov s čiastočne alebo úplne skeletovou stavbou. Okrem požiarnej ochrany, riešenia založené na doskách Nida typu DF plnia tiež estetickú funkciu. Tento systém je založený na montáži špeciálneho opláštenia Nida Ogień Plus typu DF a Nida Ogień Kompakt typu DF priamo na drevenú konštrukciu. Na finálnu úpravu a celkovú povrchovú úpravu dosiek je potrebné použiť inovatívny ohňovzdorný sadrový tmel Nida Fire (A1). Protipožiarne obklady vyhotovené z vyššie uvedených špeciálnych výrobkov firmy Siniat spĺňajú požiadavky najvyšších tried požiarnej odolnosti R30-R120.

Str. 1222

siniat
Shaping the way people build

PRIPRAVENÝ
NA KAŽDÝ ODPOR
Resistex
SYSTÉM STIEN PROTI VLÁMANIU

ANTIBURGLARY
RC4
EUROPEAN STANDARD EN 1627
SYSTEM CERTIFICATION

www.siniat.sk

etex inspiring ways of living

AKUSTIKA V SYSTÉMOCH SUCHEJ INTERIÉROVEJ VÝSTAVBY

SADROKARTÓNOVÉ DOSKY MAJÚ ŠIROKÉ SPEKTRUM VYUŽITIA V INTERIÉROVÝCH KONŠTRUKCIÁCH RÔZNEHO DRUHU. VZHĽADOM NA VEĽKÉ ROZDIELY V NÁROKOCH NA ZVUKOVÚ POHLTIVOSŤ TÝCHTO KONŠTRUKCIÍ, SA POUŽÍVAJÚ RIEŠENIA S RÔZNYMI SDK DOSKAMI A ROZLIČNÉ KONŠTRUKČNÉ RIEŠENIA.

Siniat ponúka široký výber sadrokartónových dosiek využívaných v systémoch s vysokými parametrami zvukovej izolácie a perforované dosky Nida Sonic, ktoré sa využívajú v systémoch pohlcujúcich zvuk. V oboch prípadoch tieto materiály plnia okrem akustickej tiež estetickú funkciu ako prvok finálnej úpravy stavieb.

Zvuková izolácia (nepriezvučnosť)

Zvuková izolácia medzi miestnosťami, nezávisle od druhu a funkcie budovy, je jedným z parametrov definujúcich úžitkovú hodnotu objektu. Akustická izolácia je mierou toho, ako dobre daný stavebný systém (stavebná konštrukcia) chráni/izoluje miestnosť od hluku pochádzajúceho z iných miestností alebo z vonkajšieho prostredia. Táto veličina je vyjadrená v dB.

Norma stanovuje prípustné minimálne hodnoty indexov zvukovej izolácie pre steny a stropy v závislosti od druhu a funkcie budovy a funkcie susediacich so sebou miestností.

Zvuková izolácia priečok sa určí na základe vzorca: $R'_{A1} = R_{A1} - K$.

R'_{A1} – index približného hodnotenia zvukovej izolácie steny v budove v reálnych podmienkach.

R_{A1} – index približného hodnotenia zvukovej izolácie steny podľa výsledkov meraní v laboratóriu.

K – korekcia vyjadrujúca šírenie sa zvuku bočnými cestami.

V závislosti od konštrukcie priečok, vyplnenia izolačným nepriezvučným materiálom a od hrúbky, druhu a počtu vrstiev sadrokartónových dosiek možno získať rôzne hodnoty zvukovej izolácie pre danú stenu.

V systémoch Siniat zvuková izolácia priečok RA1 je v hraniciach od 33 dB pre priečku na jednom profile a s jednou vrstvou SDK opláštenia, až do výšky 75 dB pre špeciálne steny v kinosálach.

Vplyv konštrukcie priečky na zvukovú izoláciu steny

V závislosti od konštrukcie rozlišujeme priečky jednoduché a dvojité. V prípade jednoduchých priečok jednotlivé prvky konštrukcie sa spájajú s doskami, ktoré tvoria opláštenie priečky, pričom vznikajú akustické mosty. Veľmi významný vplyv na zvukovú izoláciu má tiež šírka profilu (50, 75 alebo 100 mm). V závislosti od šírky profilu vznikajú konštrukcie, ktoré sa líšia tuhosťou a možnosťou vyplniť priečku izolačným materiálom rôznej hrúbky.

V prípade opláštenia doskou s hrúbkou 12,5 mm, pri zväčšení šírky profilu z 50 na 100 mm, index zvukovej izolácie R_{A1} môže vzrásť až o 6 dB.

V stenách s dvojitou konštrukciou sa sadrokartónové obklady pripevňujú na dve samostatné konštrukcie, nevznikajú žiadne akustické mosty, vďaka čomu získavame lepšie parametre zvukovej izolácie ako v prípade stien s jednoduchou konštrukciou.

Pri porovnaní nepriezvučnosť steny zostrojenej na jednoduchom profile Nida C 100 a dvojitej steny Nida 2xC50, pri porovnateľnej hrúbke stien, index RA1 dvojitej steny je o 5 dB vyšší.

Väčšia nepriezvučnosť stien je možná len vtedy, ak sa vnútorné steny vyplnia materiálom pohlcujúcim zvuk. V prípade stien bez vyplnenia izolačným materiálom indexy izolácie stien sú takmer rovnaké pre jednoduché a dvojité priečky.

Vplyv opláštenia zo sadrokartónu na zvukovú izoláciu steny

Hrúbka, druh dosky a počet vrstiev má veľký vplyv na zvukovú izoláciu steny. Od hrúbky a druhu dosky závisí hodnota rezonančnej frekvencie, pri akej dochádza k výraznému poklesu zvukovej izolácie. Pri použití dvojitého opláštenia z dosky s hrúbkou 12,5 mm index zvukovej izolácie R_{A1} rastie v porovnaní s jednoduchým opláštením o 7 až 8 dB. Toto riešenie je rozhodne lepšie ako použitie dosky s hrúbkou 25 mm. Použitím väčšieho počtu dosiek a nesymetrického opláštenia stien možno zlepšiť (zväčšiť) parameter nepriezvučnosti. Rast R_{A1} dosiahneme tiež vtedy, ak namiesto dosky Nida Expert použijeme dosku Nida Ogień (Oheň), ktorá má síce takú istú hrúbku, no väčšiu hmotnosť na 1 m^2.

Vplyv výplne z izolačného materiálu v priečke na jej nepriezvučnosť

Veľmi veľký vplyv na zvukovú izoláciu priečky s obkladom zo sadrokartónu má prítomnosť izolačného materiálu, ktorý vypĺňuje stenu. V prípade, ak sa izolačný materiál nepoužije, zvuková izolácia klesá o niekoľko decibelov- v prípade jednoduchého SDK opláštenia. V pripade stien s dvojitým opláštením SDK sa jedná až o viac ako desať decibelov.

Dôležitá je aj hrúbka izolačného materialu, pričom hustota a druh izolácie (minerálna, sklená,kamenná) majú na to už menší vplyv.

Okrem uvedených faktorov, ktoré vplývajú na zvukovú izoláciu steny, nemôžeme zabudnúť na:

- presnosť vyhotovenia steny, napr.: tmelenie dosiek,
- tesnosť spojení na okrajoch priečky,
- použitie zvukovo izolačnej pásky pod okrajové profily,
- tesnosť prestupov inštalačných vedení,
- vhodné konštrukcie pri spojení vnútorných rohov priečok,
- odstránenie akustických mostov na elektroinštalačných krabiciach,
- izoláciu inštalačných a ventilačných vedení.

Pohlcovanie zvuku

Je to parameter, ktorý určuje do akej miery stavebná konštrukcia pohlcuje zvuky/hluk, ktorý je vytváraný v tej istej miestnosti, a zároveň zabraňuje jeho odrážaniu. Tento parameter sa hodnotí v %, v rozpätí od 0% do 100%.

V systémoch pohlcujúcich zvuk sa využívajú dosky Nida Sonic.
Nida Sonic znamená široký výber perforovaných sadrokartónových dosiek na realizáciu obkladov stien a závesných podhľadov. Túto dosku tvorí, podobne ako v prípade tradičnej sadrokartónovej dosky, sadrové jadro oblepené kartónom. V doske sú urobené otvory – perforácie cez celú jej hrúbku. Zozadu dosky je prilepené akustické rúno.

Správne akustické prostredie znamená súčasné pohlcovanie a odrážanie zvuku. Je to obzvlášť dôležité v priestoroch s veľkým objemom a vysokými nárokmi na akustický komfort: koncertné siene, priestory na kultúrno-spoločenské podujatia, prednáškové auly a učebne.

Vhodnou kombináciou dosiek Nida Sonic s inými materiálmi dostuonými na trhu, napr. sadrokartónovými doskami, možno získať optimálne podmienky šírenia sa zvuku v miestnosti.

Charakteristika pohlcovania zvuku dosiek Nida Sonic je totožná s frekvenčným spektrom hlasitosti ľudského hlasu. To znamená, že tieto dosky ideálne tlmia hluk spôsobený ľudským hlasom a zároveň redukujú ozvenu – odraz zvuku. Stupeň pohlcovania zvuku obkladov vyhotovených z dosiek Nida Sonic je rôzny a závisí od druhu dosky (rôzne koeficienty pohlcovania zvuku w), výšky zavesenia obkladu a hrúbky použitej minerálnej vlny.

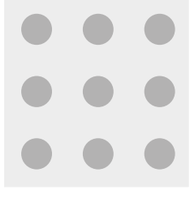

R – okrúhla perforácia

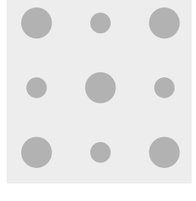

R – striedavá okrúhla perforácia

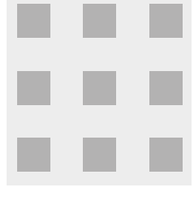

C – štvorcová perforácia

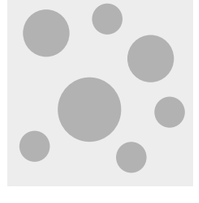

RN – nepravidelná okrúhla perforácia

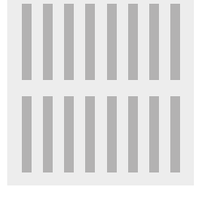

L - líniová perforácia

V prípade, ak sa izolačný materiál nepoužije, zvuková izolácia klesá o niekoľko decibelov- v prípade jednoduchého SDK oláštenia.

V pripade stien s dvojitým opláštením SDK sa jedná až o viac ako desať decibelov.

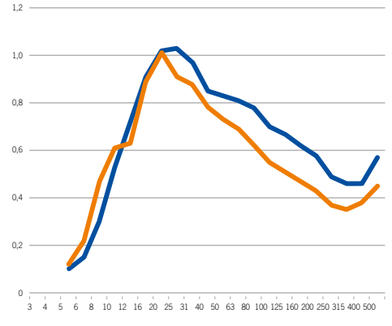

Nida Sonic R15 n1
Perforácia: 16,1%

Nida Sonic R15 n8
Perforácia: 11,0%

Vyšší stupeň perforácie (do 20%) = vyšší stupeň pohlcovania zvuku pri vyšších frekvenciách.

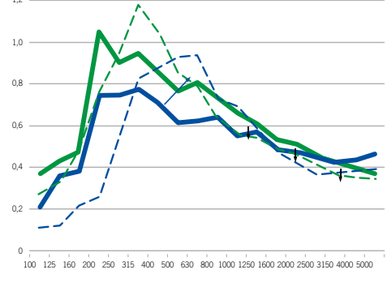

Nida Sonic C10 n8
Zavesenie: 300 mm
Vlna: 80 mm

Nida Sonic C10 n8
Zavesenie: 100 mm
Vlna: 80 mm

Nida Sonic C10 n8
Zavesenie: 50 mm
Vlna: 45 mm

Nida Sonic C10 n8
Zavesenie: 300 mm
Vlna: 45 mm

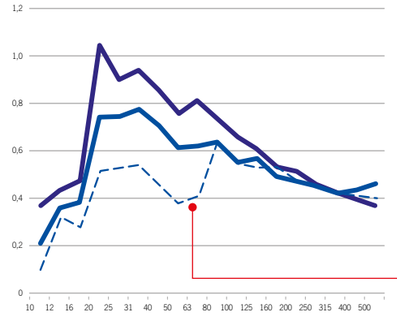

Nida Sonic C10 n8
Zavesenie: 300 mm

Nida Sonic C10 n8
Zavesenie: 300 mm

Nida Sonic C10 n8
Zavesenie: 300 mm
Vlna: 45 mm pripevnená k stropu

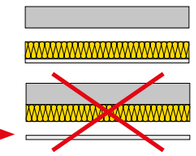

Väčšia hrúbka vlny = vyšší stupeň pohlcovania zvuku v plnom frekvenčnom rozsahu

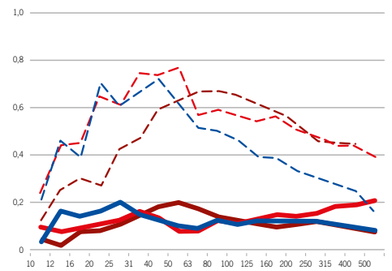

Nida Sonic C10 n8
Zavesenie: 100 mm
Bez vlny, bez akustického rúna

Nida Sonic C10 n8
Zavesenie: 100 mm
Bez vlny

Nida Sonic C10 n8
Zavesenie: 300 mm
Bez vlny

Nida Sonic C10 n8
Zavesenie: 300 mm
Bez vlny, bez akustického rúna

Nida Sonic L5x80 n8
Zavesenie: 300 mm
Bez vlny

Nida Sonic L5x80 n8
Zavesenie: 300 mm
Bez vlny, bez akustického rúna

Bez akustického rúna významne klesá schopnosť pohlcovať zvuk.

AKUSTICKÉ POŽIADAVKY V SÚLADE S PN-B-02151-3:2015-10

Existuje šesť základných požiadaviek, ktoré by sa mali dodržiavať vo vnútroštátnych právnych predpisoch pre navrhovanie a uskutočňovanie stavieb.

Okrem veľmi dôležitých aspektov bezpečnosti konštrukcie, požiarnej ochrany alebo hygienických a zdravotných podmienok, musí každá budova podľa svojho účelu spĺňať aj požiadavky ochrany pred hlukom a vibráciami. Presné požiadavky na priečky z hľadiska akustickej izolácie v podobe koeficientu R'A1 zavádza poľská norma PN-B-02151-3:2015-10, pre ktorú odborníci zo spoločnosti Siniat vyvinuli „klasifikačnú pyramídu". Je to veľmi prehľadná klasifikácia jednotlivých priečok v závislosti od množstva parametrov akustickej izolácie R'A1 vo vzťahu k vizualizáciám rôznych druhov budov, teda nemocníc, hotelov, škôl, škôlok, ale aj rodinných domov.

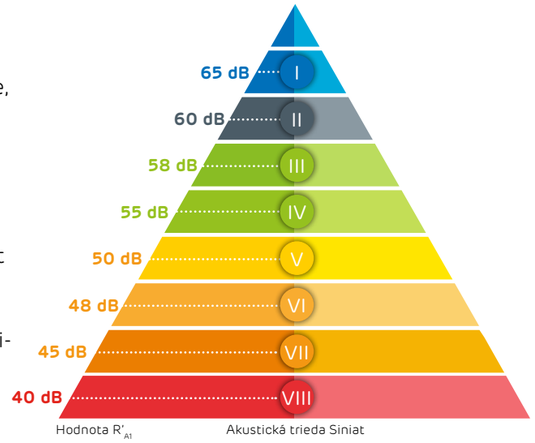

Klasifikačná pyramída pre steny Siniat v rozsahu zvukovej izolácie.

Základné a stredné školy

Minimálna hodnota akustickej izolácie $_{R'}$A1 pre steny bez dverí oddeľujúcich miestnosti typu 1 a 2.

POŽIADAVKY NA ZVUKOVÚ IZOLÁCIU:

Priestor 1	Priestor 2	Zvuková izolácia R'_{a1}
Trieda	Kancelária učiteľov	≥48 dB
	Spoločná komunikácia	
	Administratívne priestory	
	Spoločenská miestnosť	≥50 dB
	Sanitárne miestnosti	
Kancelária učiteľov	Spoločná komunikácia	≥48 dB
Vyššie uvedené administratívne priestory	Izby so zdrojom akustického rušenia (Telesná výchova, hodiny hudby, technické laboratóriá)	Jednotlivo, ale minimum ≥ 58 dB

Kancelárske budovy

Minimálna hodnota akustickej izolácie $_{R'}$A1 pre steny bez dverí oddeľujúcich miestnosti typu 1 a 2.

POŽIADAVKY NA ZVUKOVÚ IZOLÁCIU:

Priestor 1	Priestor 2	Zvuková izolácia R'_{A1}
Kancelárska miestnosť	Kancelárska miestnosť, chodba	≥ 40 dB (≥35 dB)
	Dôverná chatovacia miestnosť (vrátane riaditeľských kancelárií)	≥ 50 dB
	Izby so zdrojom akustického rušenia	
	- technické miestnosti so stavebným zariadením	Jednotlivo, ale minimum ≥ 55 dB
	- obchodné a servisné miestnosti	
	- obchodné a servisné miestnosti	Jednotlivo, ale minimum ≥ 60 dB
Dôverná chatovacia miestnosť (vrátane riaditeľských kancelárií)	Kancelárska miestnosť, chodba	≥ 50 dB
Konferenčná miestnosť	Konferenčná miestnosť	≥ 48 dB
	Chodba	
Vyššie uvedené	Sanitárne miestnosti	≥ 50 dB
Medzi kancelárskymi priestormi, ktoré používajú samostatní používatelia		

Škôlky a budovy predškolského vzdelávania

Minimálna hodnota akustickej izolácie $_{R'}$A1 pre steny bez dverí oddeľujúcich miestnosti typu 1 a 2.

POŽIADAVKY NA ZVUKOVÚ IZOLÁCIU:

Priestor 1	Priestor 2	Zvuková izolácia R'_{A1}
Izby pre deti	Izby pre deti	≥48 dB
	Spoločná komunikácia	≥45 dB
	Sociálne miestnosti a kuchynské vybavenie	≥50 dB
	Administratívne priestory	
Steny oddeľujúce škôlku, škôlku od obytnej časti (v bytovom dome)		≥58 dB

Nemocnice a zdravotnícke zariadenia

Minimálna hodnota akustickej izolácie $_{R'}$A1 pre steny bez dverí oddeľujúcich miestnosti typu 1 a 2.

POŽIADAVKY NA ZVUKOVÚ IZOLÁCIU:

Priestor 1	Priestor 2	Zvuková izoláciaR'$_{A1}$
Nemocničná izba	Nemocničná izba	≥45 dB
	Chodba	≥40 dB
	Kuchyňa	≥50 dB
Operačné sály	Ostatné miestnosti	≥55 dB
Sály IOM	Ostatné nemocničné izby, chodba	≥48 dB
	Chodba	≥45 dB
Vyššie uvedené, alebo miestnosti v sanatóriu a na klinike	Lekárska kancelária, ošetrovňa, izby sestier, postele	≥48 dB
	Spoločná komunikácia	≥45 dB
Medzi miestnosťami v sanatóriu		≥48 dB
Izba pre pacientov	Spoločná komunikácia	≥48 dB
	Miestnosti so zdrojmi rušenia	
Vyššie uvedené	- sanitárne a kuchynské miestnosti	≥50 dB
	- oddychové miestnosti	≥50 dB
	- technické miestnosti s vybavením budovy	Jednotlivo, ale minimum ≥ 60 dB

Budovy turistických ubytovacích zariadení (turistické hotely, penzióny, domovy dôchodcov)

Minimálna hodnota akustickej izolácie $_{R'}$A1 pre steny bez dverí oddeľujúcich miestnosti typu 1 a 2.

POŽIADAVKY NA ZVUKOVÚ IZOLÁCIU:

Priestor 1	Priestor 2	Zvuková izoláciaR'$_{A1}$
Hotelové izby	Hotelové izby, administratívne miestnosti,	≥45 dB
	spoločné komunikácie	≥50 dB
	Sanitárne a kuchynské miestnosti	
	Miestnosť so zdrojmi akustického rušenia:	Indywidualnie, ale minimum ≥ 58 dB
	- technické miestnosti s vybavením budovy	≥58 dB
	- obchodné a servisné miestnosti	Indywidualnie, ale minimum ≥ 65 dB
	- servisné miestnosti s hudbou a / alebo tancom	

Hotely

Minimálna hodnota akustickej izolácie $_{R'}$A1 pre steny bez dverí oddeľujúcich miestnosti typu 1 a 2.

POŽIADAVKY NA ZVUKOVÚ IZOLÁCIU:

Priestor 1	Priestor 2	Zvuková izoláciaR'$_{A1}$
Hotelové izby	Hotelové izby, administratívne miestnosti,	≥50 dB
	Spoločná komunikácia	≥45 dB
	Miestnosť so zdrojmi akustického rušenia:	
	- technické miestnosti s vybavením budovy	Jednotlivo, ale minimum ≥ 58 dB
	- obchodné a servisné miestnosti	≥ 58 dB
	- servisné miestnosti s hudbou a / alebo tancom	Jednotlivo, ale minimum ≥ 65 dB

Budovy kolektívneho pobytu
(študentské domy, penzióny, školské internáty, robotnícke hotely, sirotince, opatrovateľské domy)

Minimálna hodnota akustickej izolácie $_{R'}$A1 pre steny bez dverí oddeľujúcich miestnosti typu 1 a 2.

POŽIADAVKY NA ZVUKOVÚ IZOLÁCIU:

Priestor 1	Priestor 2	Zvuková izoláciaR'$_{A1}$
Miestností pre ubytovanie	Miestností pre ubytovanie, Spoločná komunikácia	≥ 45 dB
	Miestnosť so zdrojmi akustického rušenia:	
	- technické miestnosti s vybavením budovy	Indywidualnie, ale minimum ≥ 58 dB
	- obchodné a servisné miestnosti	≥ 58 dB
	- servisné miestnosti s hudbou alebo tancom	Indywidualnie, ale minimum ≥ 65 dB
Obývacie izby, administratívne miestnosti, miestnosti pre zamestnancov	Sanitárne a kuchynské miestnosti	≥50 dB

Budovy vysokých škôl a výskumných inštitúcií

Minimálna hodnota akustickej izolácie $_{R'}$A1 pre steny bez dverí oddeľujúcich miestnosti typu 1 a 2.

POŽIADAVKY NA ZVUKOVÚ IZOLÁCIU:

Priestor 1	Priestor 2	Zvuková izoláciaR'$_{A1}$
Prednáškové sály, sály, konferenčné miestnosti, dielne, laboratóriá a učebné miestnosti, čitárne	Prednáškové sály, sály, konferenčné miestnosti, dielne, laboratóriá, izby pre zamestnancov a učebne, čitárne, administratívne miestnosti	≥ 48 dB
	Spoločná komunikácia	
	Sanitárne miestnosti	≥ 50 dB
	Izby so zdrojmi hluku	Jednotlivo, ale minimum ≥ 55 dB

Budovy súdov a prokuratúr

Minimálna hodnota akustickej izolácie $_{R'}$A1 pre steny bez dverí oddeľujúcich miestnosti typu 1 a 2.

POŽIADAVKY NA ZVUKOVÚ IZOLÁCIU:

Priestor 1	Priestor 2	Zvuková izoláciaR'$_{A1}$
Súdne siene, pojednávacie miestnosti	Súdne siene, rokovacie miestnosti, administratívne miestnosti, konferenčné miestnosti, spoločné komunikácie	≥ 50 dB
	Sanitárne miestnosti	
	Technická miestnosť so stavebným zariadením	Jednotlivo, ale minimum ≥ 55 dB
Zasadacia miestnosť sudcov	Ostatné miestnosti	≥ 50 dB

ZÁKLADNÉ POJMY A DEFINÍCIE SÚVISIACE S POŽIARNOU OCHRANOU

Riešenia uvedené v katalógu, ktoré sa týkajú pasívnej požiarnej ochrany, vrátane požiarnej klasifikácie, boli vypracované na Oddelení požiarnych skúšok v Inštitúte stavebnej techniky (Zakład Badań Ogniowych Instytutu Techniki Budowlanej) vo Varšave. Jednotlivé systémy suchej výstavby, ktoré tvoria protipožiarnu ochranu, sú platné len ak sa použijú systémové materiály Siniat, uvedené pri jednotlivých protipožiarnych klasifikáciách.

Odolnosť proti ohňu je schopnosť časti stavby spĺňať stanovené požiadavky za podmienok, ktoré zodpovedajú priebehu požiaru. Požiarna odolnosť je vyjadrená pomocou času v minútach od začiatku požiaru do momentu, keď stavebný prvok dosiahne jedno z troch medzných kritérií:

- nosnosť R,
- požiarna celistvosť E,
- izolačná schopnosť I.

Požiarna nosnosť (R) je stav, v ktorom skúšaný prvok stráca svoju nosnú funkciu v dôsledku mechanického poškodenia, straty stability, prekročenia medzných hodnôt premiestnení alebo deformácií.

Požiarna celistvosť (E) je stav, v ktorom skúšaný prvok stráca svoju deliacu funkciu v dôsledku objavenia sa prasklín alebo trhlín, s rozmermi presahujúcimii medzné hodnoty, cez ktoré prechádzajú plamene alebo plyny, alebo v ktorom skúšaný prvok odpadne od konštrukcie.

Izolačná schopnosť (I) je stav, v ktorom skúšaný prvok stráca svoju oddeľovaciu funkciu v dôsledku prekročenia medznej teploty.

Trieda požiarnej odolnosti – merná jednotka triedy požiarnej odolnosti je čas vyjadrený v minútach, ktorý charakterizuje požiarnu odolnosť jednotlivých prvkov budovy pomocou dvoch alebo troch kritérií: nosnosť R, celistvosť E a izolačná schopnosť I.

Trieda požiarnej odolnosti budovy – stanovených je päť tried požiarnej odolnosti stavieb, ktoré sa označujú písmenami, v poradí: A, B, C, D, E. Jednotlivým prvkom stavby, ktorá patrí do príslušnej triedy požiarnej odolnosti, zodpovedajú požiadavky ohľadom požiarnej odolnosti a šírenia plameňa.

S cieľom určiť technické a úžitkové požiadavky, sa budovy delia podľa výšky nasledujúcim spôsobom [1]:

Nízke budovy (N)	Stredne vysoké budovy (SV)	Vysoké budovy (V)	Výškové budovy (VV)
Celkovo do 12 m včítane nad úrovňou pozemku alebo s výškou do 4 nadzemných podlaží včítane.	Od viac ako 12 m do 25 m včítane nad úrovňou pozemku alebo s výškou od viac ako 4 do 9 nadzemných podlaží včítane.	Od viac ako 25 m do 55 m včítane nad úrovňou pozemku alebo s výškou od 9 do 18 nadzemných podlaží včítane.	Viac ako 55 m nad úrovňou pozemku.

Budovy alebo časti budov, ktoré tvoria osobitné požiarne úseky, ktoré sa podľa poľských noriem označujú ZL, patria do jednej alebo viac ako jednej z nižšie uvedených kategórií ohrozenia ľudí [1]:

ZL I	ZL II	ZL III	ZL IV	ZL V
Také, v ktorých sa nachádzajú miestnosti s kapacitou viac ako 50 ľudí, ktorí nie sú trvalými užívateľmi týchto priestorov; nie sú určené predovšetkým pre osoby s obmedzenými pohybovými schopnosťami.	Určené predovšetkým pre ľudí s obmedzenými pohybovými schopnosťami, také ako nemocnice, jasle, škôlky, domy dôchodcov.	Verejné budovy, ktoré sa neklasifikujú ako ZL I a ZL II.	Obytné budovy.	Bytové domy, ktoré sa neklasifikujú ako ZL I a ZL II.

Stanovených je päť tried požiarnej odolnosti stavieb alebo ich častí, ktoré sa v poradí od najvyššej do najnižšej označujú týmito písmenami: A, B, C, D, E. Požadovanú triedu požiarnej odolnosti budovy, ktorá sa zaraďuje do jednej z kategórií ohrozenia ľudí (ZL), definuje nižšie uvedená tabuľka [1]:

Budova	ZL I	ZL II	ZL III	ZL IV	ZL V
Nízka (N)	B	B	C	D	C
Stredne vysoká (SV)	B	B	B	C	B
Vysoká (V)	B	B	B	B	B
Výšková (VV)	A	A	A	B	A

Prípustné je zníženie požadovanej triedy požiarnej odolnosti pre niektoré nízke budovy (N) na úroveň podľa nižšie uvedenej tabuľky [1]:

Počet nadzemných podlaží	ZL I	ZL II	ZL III
1	D	D	D
2 [2]	C	C	D

Prvky budovy by mali v súlade s triedou požiarnej odolnosti celej budovy a v rámci triedy požiarnej odolnosti spĺňať, s výhradou § 237 ods. 9, aspoň tie požiadavky, ktoré sú v nižšie uvedenej tabuľke [1]:

Trieda požiarnej odolnosti budovy	Hlavná nosná konštrukcia	Konštrukcia strechy	Strop [3]	Vonkajšia stena [3], [4]	Vnútorná stena [3]	Strešná krytin [5]
A	R240	R30	REI120	EI120	EI60	E30
B	R120	R30	REI60	EI60	EI30 [6]	E30
C	R60	R15	REI60	EI30	EI15 [6]	E15
D	R30	(-)	REI30	EI30	(-)	(-)
E	(-)	(-)	(-)	(-)	(-)	(-)

[1] Podľa nariadenia ministra infraštruktúry Poľskej republiky
[2] Keď je úroveň stropu nad prvým podlažím vo výške nie väčšej ako 9 m.
[3] Ak je stena súčasťou hlavnej nosnej konštrukcie, tiež by mala spĺňať kritéria nosnosti R podľa požiadaviek platných pre danú triedu požiarnej odolnosti stavieb.
[4] Trieda požiarnej odolnosti sa vzťahuje na medzistrop vrátane spojenia so stropom.
[5] Požiadavky sa nevzťahujú na presklené strechy, svetlíky, vikiere a strešné okná, ak otvory v strešnom plášti nezaberajú viac ako 20% jej plochy.
[6] Pre steny komôr šácht na zhadzovanie odpadkov sa vyžaduje EI60, pre dvierka komôr šácht na zhadzovanie odpadkov EI30.

BEZPEČNOSŤ V SYSTÉMOCH SUCHEJ VÝSTAVBY NIDA JE PRE NÁS HLAVNOU PRIORITOU

VŠETKY SYSTÉMOVÉ RIEŠENIA NIDA, EŠTE PRED ICH ZOHĽADNENÍM V NÁVRHOCH A VSTAVANÍM DO STAVEBNÝCH OBJEKTOV, PRECHÁDZAJÚ STATICKÝMI TESTAMI PREVEDENÝMI PODĽA VEĽMI PRÍSNYCH KRITÉRIÍ V UZNÁVANÝCH LABORATÓRIÁCH, AKO NAPRÍKLAD INŠTITÚT STAVEBNEJ TECHNIKY V POĽSKU (INSTYTUT TECHNIKI BUDOWLANEJ). ZA TÝMTO ÚČELOM VYUŽÍVAME OKREM ŠPECIÁLNYCH AJ VŠETKY NAŠE ŠTANDARDNÉ VÝROBKY. TO NÁM DÁVA ISTOTU, ŽE REALIZOVANÉ SYSTÉMOVÉ RIEŠENIA SPĹŇAJÚ NAJVYŠŠIE BEZPEČNOSTNÉ ŠTANDARDY.

Vplyv statických parametrov na bezpečnosť systémov suchej výstavby Nida

Každá stavba alebo stavebný objekt musí byť, v závislosti od svojej funkcie, bezpečný pre užívateľov. Preto všetky konštrukcie, od podkladov až po strechu, sa musia navrhovať s prihliadnutím na ich nosnosť a výdrž.

Taktiež nemožno zabúdať na to, že ostatné stavebné prvky, ktoré sa vstavajú do objektu, dokonca aj tie dekoračné ako obklady, nenosné priečky alebo závesné podhľady, tiež majú vplyv na bezpečnosť používania.

Pre firmu Siniat ako výrobcu stavebných materiálov a dodávateľa hotových systémových riešení je najdôležitejšie, aby prostredie vyhotovované z týchto materiálov bolo pre človeka priaznivé a bezpečné. Pre dosiahnutie tohto cieľa špičkoví odborníci interného technického rozvojového oddelenia Siniat ako aj vonkajších akreditovaných laboratórií uskutočňujú na našich materiáloch a systémoch náročné skúšky pevnosti.

Dokonca aj najbežnejšie používané výrobky, ako sadrokartónová doska Nida typ A podľa normy PN EN-520+A1, spĺňa všetky kritériá pre bezpečné systémové riešenia. Práve preto tento výrobok po splnení najvyšších požiadaviek bol premenovaný na Nida Expert. Systémy Nida, ktoré sú založené na doske Nida Expert:

- Nida Tynk (obklady stien, predsadené steny),
- Nida Sufit (obklady stropov, závesné podhľady, samonosné podhľady)
- Nida Szacht (obklady inštalačných šácht),
- Nida Ściana (priečky),
- Nida Poddasze (obklady šikmých striech),

Efektom širokého záberu skúšok uskutočňovaných na systémoch Nida sú technické (statické) posudky, ktoré vydáva Inštitút stavebnej techniky (Instytut Techniki Budowlanej) v Poľsku (Tabuľka 1). Vďaka týmto posudkom je navrhovanie systémov suchej výstavby jednoduché a, čo je najdôležitejšie, bezpečné.

Druh systémového riešenia	Typ systemu Nida	Číslo technického posudku
Predsadené steny	Nida Tynk	ITB 1060/12/R33NK
Obklady stien	Nida Tynk	ITB 1060/12/R33NK
Priečky	Nida Ściana	ITB 1060/11/R12NK
Priečky s dvojradovou konštrukciou	Nida Ściana	ITB 1060/12/R48NK
Steny medzi osobitnými priestormi	Nida Ściana	ITB 1060/10/R01NK
Bezpečnostné steny	Nida Ściana	ITB 1060/10/R01NK
Steny Nida LS	Nida Ściana	ITB 1060/12/R42NK
Steny Nida PWA	Nida Ściana	ITB 1060/12/R48NK
Pripevňovanie záťaže na ľahké priečky	Nida Ściana	ITB NL-3879/A/06
Upevnenie bremien - protipožiarne steny	Nida Ściana (RC)	ITB 01060/20/R152NZK
Závesné stropy	Nida Sufit	ITB 1060/12/R14NK
Stropné obklady	Nida Sufit	ITB 1060/12/R14NK
Samonosné stropy	Nida Sufit	ITB 1060/12/R33NK
Obklady inštalačných šácht	Nida Szacht	ITB 1060/12/R33NK
Výstavby v podkroví	Nida Poddasze	ITB 1060/12/R14NK
Protipožiarne zábrany	Nida Kurtyna	ITB 01060/17/R121NZK
Ochrana drevených stropov	Nida Strop D	ITB 01060/16/R112NZK

Tabuľka 1: Zoznam technických posudkov pre systémy Nida.

Aké parametre sa určujú pre steny v systémoch suchej výstavby s cieľom zaistiť najvyšší stupeň bezpečnosti

Všetky výrobky Siniat, ktoré sú súčasťou systémových riešení, musia prejsť skúškami zhody s národnými a európskymi normami. S cieľom vytvoriť bezpečný systém, všetky tieto prvky sú spoločne podrobené skúškam, na základe ktorých môžeme stanoviť parametre ich bezpečného používania. Pre priečky alebo obklady stien je najdôležitejšie určiť maximálnu bezpečnú výšku výstavby Hmax vzhľadom na lineárne zaťaženie, ktoré definuje používanie v rozsahu 1 a 2 (Tabuľka 5) a alebo rovnomerne rozložené zaťaženie v jednotke Pa (Tabuľka 6).

Vďaka týmto komplikovaným skúškam môžeme bezpečne zaradiť riešenia systémov stien do príslušných kategórií priestorov a využívania (Tabuľka 2, 3 a 4).

Systémy stien Nida, ktoré sú vyhotovené z dosky Nida Expert:

- Nida Tynk (obklady stien, predsadené steny),
- Nida Szacht (obklady inštalačných šácht),
- Nida Ściana (priečky).

Na ilustráciu tohto dlhodobého a komplikovaného prieskumného procesu uvádzame schému zaťažovania skúšobného prvku pri statickej skúške priečky Nida (Obrázok 1) a niekoľko fotografií zo skúšok (Fotografia 1 a 2).

PRVÉ SYSTÉMY SUCHEJ VÝSTAVBY NA TRHU S OZNAČENÍM CE

	Funkcia	Príklady
A	Obytné priestory	Priestory v obytných budovách a domoch a priestory nemocničných oddelení
B	Kancelárske priestory	
C	Priestory určené na schôdze, stretnutia (okrem priestorov uvedených v kategórii A, B, D a E)	C1: priestory vybavené tabuľami a pod., napr. učebne, kaviarne, reštaurácie, jedálne, čitárne, recepcie a pod. C2: priestory s trvalo pripevnenými sedadlami, napr. kostoly, divadlá alebo kiná, konferenčné siene a prednáškové sály, zasadacie miestnosti, čakárne a pod. C3: priestory bez prekážok pre pohyb ľudí, napr. muzeálne miestnosti, výstavné siene a pod., chodby vo verejných budovách a budovách správy, v hoteloch a pod. C4: miestnosti určené na pohybovú aktivitu, napr. tanečné sály, telocvične, javiská a pod. C5: miestnosti vystavené riziku preplnenia, napr. budovy určené na verejné podujatia – koncertné sály, športové haly vrátane tribún, teras a prístupových ciest.
D	Obchodné priestory	D1: priestory v máloobchodných predajniach, napr. miestnosti v obchodných domoch, papiernictvách a pod.
E	Priestory na uskladňovanie tovarov, vrátane prístupu	Priestory na skladovanie vrátane knižníc

Tabuľka 2: Definície kategórií priestorov

Kategória	Popis
I	Zóny dostupné hlavne pre osoby, ktoré prejavujú veľkú starostlivosť o majetok. Nízke riziko nevhodného používania
II	Zóny dostupné hlavne pre osoby, ktoré prejavujú miernu starostlivosť o majetok. Stredné riziko nehôd a nevhodného používania
III	Zóny dostupné pre širokú verejnosť, ktorá prejavuje nízku starostlivosť o majetok. Riziko nehôd a nevhodného používania
IV	Zóny a riziko také ako pre kat. II a III. V prípade poškodenia vzniká riziko pádu na podlahu z vyššieho poschodia

Tabuľka 3: Definície kategórií využívania

Kategórie využívania	Kategórie priestorov
I	A,B
II	
III	C1, C2, C3, C4, D, E
IV	A, B, C1, C2, C3, C4, C5, E

Tabuľka 4: Vzťah medzi kategóriami využívania a kategóriami priestorov

Lineárna záťaž	
500N/m Zakres 1	100N/m Zakres 2
Zahŕňa steny v priestoroch, v ktorých sa zdržiava malý počet osôb, ako napr. izby v bytoch, hotelové izby, kancelárie, miestnosti v nemocniciach a ostatné, ktoré sa využívajú podobným spôsobom.	Zahŕňa steny v priestoroch, v ktorých sa zdržiava veľký počet osôb, ako napr. konferenčné sály, školské triedy, prednáškové siene a auly a ostatné, ktoré sa využívajú podobným spôsobom.

Tabuľka 5: Lineárne záťaže, ktoré znázorňujú tlak ľudí na stenu.

Rovnomerne rozložená záťaž		
Do 150 Pa	150-200Pa	200-250Pa

Tabuľka 6: Plošná záťaž znázorňujúca tlakový rozdiel na oboch stranách steny.

Aké parametre sa určujú pre závesné podhľady v systémoch suchej výstavby s cieľom zaistiť najvyšší stupeň bezpečnosti

Kľúčovým parametrom v prípade závesných podhľadov alebo výstavby v podkroví je jeho nosnosť v závislosti od vlastnej hmotnosti a prípadného dodatočného zaťaženia (izolačný materiál alebo dodatočný dekoračný prvok). Na základe komplikovaných skúšok jednotlivých citlivých bodov bola pre strop stanovená prípustná záťaž ako minimum pre tri kritériá:

- Prípustný priehyb stropného roštu,
- Nosnosť systémových závesov,
- Nosnosť prvkov roštu,

V dôsledku tohto zložitého výskumného procesu sa vyhotovia, na trhu jedinečné,statické posudky pre závesné a samonosné podhľady, na základe ktorých môžeme jednoduchým spôsobom navrhovať netypické konštrukcie. Je to mimoriadne užitočný nástroj slúžiaci na bezpečný výber riešenia, na akom nám záleží, s prihliadnutím na požiadavky, aké sa kladú na daný stavebný objekt.

Stropné systémy Nida, ktoré sú založené na doske Nida Expert:

- Nida Sufit (obklady stropov, závesné podhľady, samonosné podhľady)
- Nida Poddasze (obklady šikmých striech).

Na ilustráciu tohto dlhodobého a komplikovaného prieskumného procesu uvádzame schému zaťažovania skúšobného prvka pri statickej skúške priečky Nida (Obrázok 1) a niekoľko fotografií zo skúšok (Fotografia 1 a 2).

Časť priečky Nida skúšaný v pevnostných skúškach prevedených v ITB

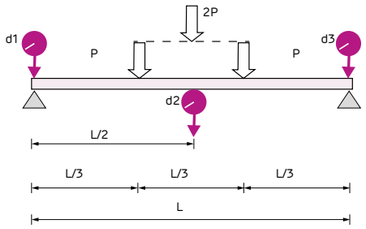

Obrázok 1: Schéma skúšaného prvku (spôsob zaťaženia a rozmiestnenia snímačov)

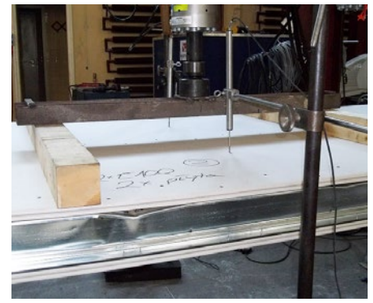

Fotografia 1

Fotografia 2

Časť závesného podhľadu Nida skúšaný v pevnostných skúškach prevedených v ITB

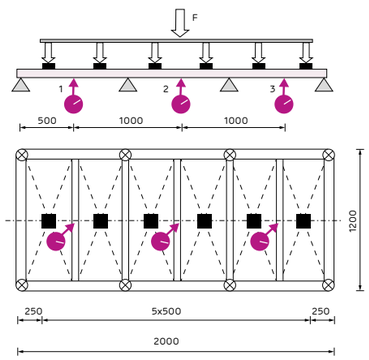

Obrázok 2: Schéma skúšaného prvku (spôsob zaťaženia a rozmiestnenia snímačov)

Fotografia 3

Fotografia 4

PRVÉ SYSTÉMY SUCHEJ VÝSTAVBY NA TRHU S OZNAČENÍM CE

Radi by sme vás informovali o veľmi dôležitom procese, ktorý zavádzame, a ktorý ovplyvní obeh a rozsah prípustnej technickej dokumentácie na našom trhu. Firma Siniat, ako prvý producent profesionálnych systémov suchej výstavby, uvádza do obehu na trh kompletné systémy (systémové riešenia) v súlade s nariadením EÚ o stavebných výrobkoch CPR (z ang. Construction Products Regulation). V tejto oblasti sme lídrom na európskom trhu, preto nám dovoľte, veľmi stručne vysvetliť, čo to pre nás všetkých znamená.

Za účelom zaistenia najväčšej bezpečnosti pri využití a používaní kompletných systémových riešení t.j. deliace steny, podhľady alebo napr. stavby podkroví v súlade s európskym technickým hodnotením ETA 15/0301 a harmonizovanou normou EN13964:2014-05, technici zo Siniat-u vykonali viacero veľmi náročných testov (BWT). Odborným testom na protipožiarnu odolnosť, akustiku v európskych certifikovaných laboratóriách, ako je Inštitút stavebnej techniky, boli podrobené celé systémové riešenia, ktoré v skutočnosti po ich montáži môžu plniť svoju projektovú úžitkovú funkciu. Na základe získaných pozitívnych výsledkov, ako jediný výrobca na trhu zo všetkých výrobcov systémov suchej výstavby s úplnou zodpovednosťou deklarujeme všetky technické vlastnosti pre finálny systém. Potvrdením tejto dôležitej skutočnosti je nami vystavené vyhlásenie o úžitkových vlastnostiach (Dop) pre systémy Siniat a označenie ich znakom CE. Pretože je firma Siniat v tejto oblasti prvá v Európe, táto informácia, ktorú vám poskytujeme je pre nás veľmi dôležitá pri našej ďalšej spolupráci.

Bezpečný rozvoj

Od dnešného dňa ste teda oprávnení informovať o tejto skutočnosti všetkých svojich hlavných zákazníkov, či investorov, a to že vami navrhované riešenia Siniat na báze komponentov t.j. sadrokartónové dosky Nida, oceľové profily Nida, tmely a doplnky Nida predstavujú systémy jediné svojho druhu, dôkazom čoho je ich označenie znakom CE. Vďaka tomu môžete byť pokojní, že navrhované riešenia sú bezpečné a spĺňajú všetky potrebné požiadavky vo všetkých stavebných realizáciách nielen v Poľsku, ale aj na všetkých trhoch Európskej Únie (EÚ). Tento fakt znamená revolúciu na našom trhu v pozitívnom zmysle slova, vďaka ktorej budete môcť rozšíriť svoj rozsah činností, tvoriac tak úžasné stavebné objekty v celej Európskej Únii.

Formálno-právne

Pre vás, okrem istoty, že aplikujete najbezpečnejšie stavebné materiály firmy Siniat ako komponenty úplného certifikovaného systému, sa zjednoduší proces potvrdenia vlastností technických riešení. Nami vystavené vyhlásenie o úžitkových vlastnostiach pre systém je najdôležitejším dokumentom, ktorý umožňuje uvedenie systémov na trh v Poľsku a Európskej Únii v súlade s nariadením CPR. Navyše, vyhlásenie o úžitkových vlastnostiach bude jediným a postačujúcim dokumentom za účelom potvrdenia všetkých vlastností vami navrhovaného systémového riešenia. Zjednoduší to na minimum dlhodobý a prácny proces zhromažďovania a sprístupňovania dokumentácie povoľujúcej uvedenie produktu na trh.

Obojstranne výhodná spolupráca

Je dôležité poznamenať, že vďaka tomu, že spolupracujete s firmou Siniat, ako prvý v Európe navrhujete objekty s podporou komplexných systémov v oblasti suchej výstavby označené znakom CE. Vystavené vyhlásenie o úžitkových vlastnostiach firmou Siniat, prenáša celú 100% zodpovednosť za deklarované parametre na výrobcu, samozrejme len za správne prevedenie kompletného systému.

Pomoc v prvej fáze

V prípade akýchkoľvek otázok sme vám k dispozícii. Všetky vyhlásenia o úžitkových vlastnostiach pre systémové riešenia sú dostupné na našej internetovej stránke www.siniat.sk.

Vysvetlenie pojmov:

- **ETA 15/0301** – Európske technické hodnotenie (EOT) je zdokumentované zhodnotenie úžitkových vlastností stavebného výrobku vzhľadom na jeho hlavné vlastnosti v súlade s príslušným európskym hodnotiacim dokumentom. Európske technické hodnotenie ETA 15/0301 vypracované notifikovanou jednotkou TSUS pre systémy deliacich nenosných stien, šachtových konštrukcií, kotviacich a voľne stojacich obložení stien v technológii Siniat. Dokument tvorí právny základ pre zavedenie do obehu vyššie vymenovaných systémov a označenia ich znakom CE na trhu v Poľsku a v Európskej Únii. V súlade s ETA firma Siniat vystavuje vyhlásenie o úžitkových vlastnostiach pre jednotlivé systémy suchej výstavby.
- **EN13964:2014-05** – harmonizovaná norma: podhľady. Požiadavky a metódy testovania.
- **CPR** – Nariadenie EÚ o stavebných výrobkoch (z ang. Construction Products Regulation) určuje podmienky uvádzania výrobku na trh alebo sprístupňovania na trhu stavebných výrobkov, pomocou ustanovenia harmonizovaných zásad vyjadrenia úžitkových vlastností stavebných výrobkov vzhľadom na ich hlavné vlastnosti a zásady používania označenia CE na týchto výrobkoch.
- **Vyhlásenie o úžitkových vlastnostiach** – pripravuje producent pri zavádzaní stavebného výrobku alebo systémového riešenia do obehu, na ktoré sa vzťahuje harmonizovaná norma alebo sa zhoduje s vydaným európskym technickým hodnotením. Vytvorením vyššie spomínaného vyhlásenia, producent prijíma týmto spôsobom na seba zodpovednosť za zhodu stavebného výrobku s deklarovanými úžitkovými vlastnosťami.

VZOROVÉ VYHLÁSENIE O ÚŽITKOVÝCH VLASTNOSTIACH PRE SYSTÉMOVÉ RIEŠENIA SINIAT

Podrobné vysvetlenie jednotlivých položiek.

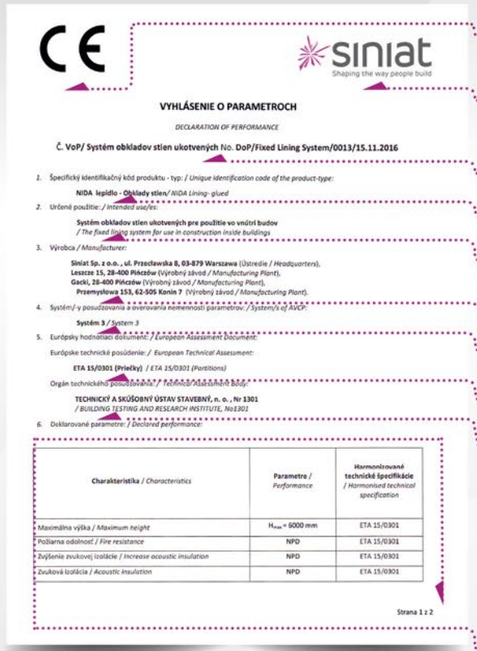
VYHLÁSENIE O PARAMETROCH

DECLARATION OF PERFORMANCE

Č. VoP/ Systém obkladov stien ukotvených No. DoP/Fixed Lining System/0013/15.11.2016

1. Špecifický identifikačný kód produktu - typ: / Unique identification code of the product-type:
   NIDA lepidlo - Obklady stien/ NIDA Lining- glued
2. Určené použitie: / Intended use/es:
   Systém obkladov stien ukotvených pre použitie vo vnútri budov / The fixed lining system for use in construction inside buildings
3. Výrobca / Manufacturer:
   Siniat Sp. z o.o., ul. Przeclawska 8, 03-879 Warszawa (Ústredie / Headquarters),
   Leszcze 15, 28-400 Pińczów (Výrobný závod / Manufacturing Plant),
   Gacki, 28-400 Pińczów (Výrobný závod / Manufacturing Plant),
   Przemysłowa 153, 62-505 Konin 7 (Výrobný závod / Manufacturing Plant).
4. Systém/ y posudzovania a overovania nemennosti parametrov: / System/s of AVCP:
   Systém 3 / System 3
5. Európsky hodnotiaci dokument: / European Assessment Document:
   Európske technické posúdenie: / European Technical Assesment:
   ETA 15/0301 (Priečky) / ETA 15/0301 (Partitions)
   Orgán technického posudzovania: / Technical Assessment Body:
   TECHNICKÝ A SKÚŠOBNÝ ÚSTAV STAVEBNÝ, n. o., Nr 1301 / BUILDING TESTING AND RESEARCH INSTITUTE, No1301
6. Deklarované parametre: / Declared performance:

Charakteristika / Characteristics	Parametre / Performance	Harmonizované technické špecifikácie / Harmonised technical specification
Maximálna výška / Maximum height	H_{max} = 6000 mm	ETA 15/0301
Požiarna odolnosť / Fire resistance	NPD	ETA 15/0301
Zvýšenie zvukovej izolácie / Increase acoustic insulation	NPD	ETA 15/0301
Zvuková izolácia / Acoustic insulation	NPD	ETA 15/0301

Strana 1 z 2

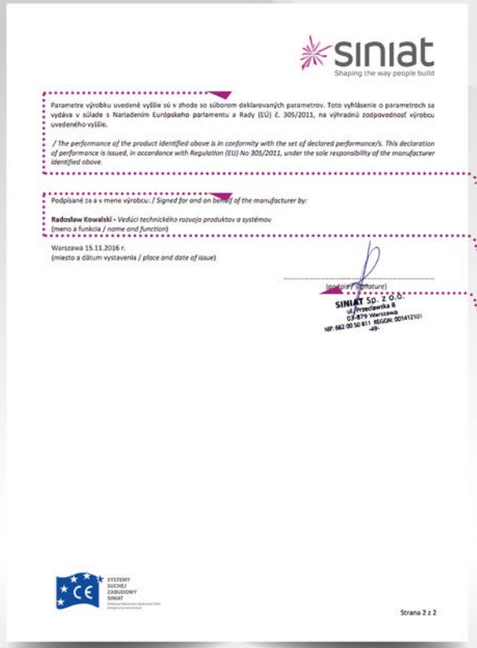
Parametre výrobku uvedené vyššie sú v zhode so súborom deklarovaných parametrov. Toto vyhlásenie o parametroch sa vydáva v súlade s Nariadením Európskeho parlamentu a Rady (EÚ) č. 305/2011, na výhradnú zodpovednosť výrobcu uvedeného vyššie.

/ The performance of the product identified above is in conformity with the set of declared performance/s. This declaration of performance is issued, in accordance with Regulation (EU) No 305/2011, under the sole responsibility of the manufacturer identified above.

Podpísané za a v mene výrobcu: / Signed for and on behalf of the manufacturer by:

Radosław Kowalski - Vedúci technického rozvoja produktov a systémov
(meno a funkcia / name and function)

Warszawa 15.11.2016 r.
(miesto a dátum vystavenia / place and date of issue)

[podpis / signature]

SINIAT Sp. z o.o.
ul. Przeclawska 8
03-879 Warszawa
NIP: 662 00 50 811 REGON: 001417101

Strana 2 z 2

OZNAČENIE/ZNAČKY CE

Označenie CE(Conformité Européenne),uvedené na výrobku- je vyhlásenie výrobcu, že ním označený produkt spĺňa požiadavky nariadené Európskou úniou. Tieto nariadenia sa týkajú problematiky spojenej s bezpečným používaním výrobku, ochranou zdravia a ochranou životného prostredia. Aby bolo možné označiť svoj výrobok značkou CE- musí výrobca vykonať všetky náležité anylýzy a skúšky a prijať náležité opatrenia pre dosiahnutie týchto požiadaviek. Následne podrobí daný produkt procedúram posúdenia zhody s príslušnými nariadeniami. Priebeh a výsledky výrobca zdokumentuje.

LOGO VÝROBCU SYSTÉMU

Oficiálne logo firmy Siniat sp. z o. o.

ČÍSLO VYHLÁSENIA O ÚŽITKOVÝCH VLASTNOSTIACH

Číslo prideľované individuálne výrobcom.

NEOPAKOVATEĽNÝ IDENTIFIKAČNÝ KÓD TYPU VÝROBKU

V tomto prípade pre systém suchej výstavby Siniat. Kód môže byť vystavený pre rad systémov určitej špecifikácie, pre ktorú sú definované spoločné charakteristiky.

ZAMÝŠĽANÉ POUŽITIE

Veľmi dôležitá informácia- obsahujúca rozsah použitia systému, ktorá je prísne zhodná s harmonizovanou európskou normou(h EN)pre daný systém, alebo Európskym technickým posúdením.

VÝROBCA

Presný názov výrobcu, ktorý zavádza dané systémové riešenia na trh Európskej únie.Navyše možno špecifikovať informácie o jednotlivých výrobných závodoch, ktoré sú spojené s priamou výrobou komponentov kompletného systému SINIAT.

SYSTÉM PRE POSÚDENIE A OVERENIE STÁLOSTI ÚŽITKOVÝCH VLASTNOSTÍ

Systém pre posúdenie a overenie stálosti úžitkových vlastností je definovaný v príslušnej harmonizovanej norme pre daný výrobok. Napríklad pre systémy podhľadou alebo nenosných priečok platí Systém 3.

HARMONIZOVANÁ NORMA, ALEBO EURÓPSKY DOKUMENT

Číslo európskej referenčnej dokumentácie, na základe ktorej výrobca definoval hlavné charakteristiky systémového riešenia, podľa požadovaného rozsahu použitia.

MIESTO TECHNICKÉHO POSÚDENIA

Názov a číslo Európskeho notifikovaného úradu(napr. Ústav stavebnej techniky), kde výrobca vykonal predbežné skúšky, na základe ktorých deklaruje úžitkové vlastnosti pre dané systémové riešenia.

DEKLAROVANÉ ÚŽITKOVÉ VLASTNOSTI

Rozsah technických parametrov systému - definovaných na základe skúšok, zameraných na dané použitie. Počet parametrov definuje harmonizovaná Európska norma(hEN), alebo Európske technické posúdenie.

VYHLÁSENIE VÝROBCU

Vyhlásenie výrobcu o zhode úžitkových vlastností so stavebným výrobkom – systémom.

MENO A PRIEZVISKO OSOBY PRIPRAVUJÚCEJ VYHLÁSENIE O ÚŽITKOVÝCH VLASTNOSTIACH

Meno a priezvisko osoby, ktorá pripravila v mene výrobcu toto vyhlásenie o úžitkových vlastnostiach.

PODPIS OSOBY PRIPRAVUJÚCEJ VYHLÁSENIE O ÚŽITKOVÝCH VLASTNOSTIACH

Podpis osoby, ktorá pripravila v mene výrobcu toto vyhlásenie o úžitkových vlastnostiach.

NOVÁ DOSKA – ZÁRUKA PRE PROFESIONÁLOV

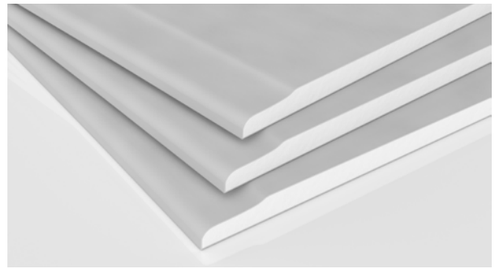

nida Expert

INŽINIERI FIRMY Siniat ZAVIEDLI NOVÝ ŠTANDARD PRE SADROKARTÓNOVÚ DOSKU TYPU A (PODĽA NORMY PN EN-520+A1) A TO TAK, ŽE BOLI NA NEJ USKUTOČNENÉ MNOHÉ ZLOŽITÉ SKÚŠKY PEVNOSTI S CIEĽOM VYTVORIŤ SYSTÉMY PRE PROFESIONÁLNYCH MONTÁŽNIKOV. TÝMTO VÝROBKOM JE SDK DOSKA Nida EXPERT. VĎAKA TOMU JE VÝSTAVBA SYSTÉMOV ZALOŽENÝCH NA SADROKARTÓNOVÝCH DOSKÁCH EŠTE BEZPEČNEJŠIA A MONTÁŽNIK MÁ ISTOTU, ŽE EFEKT JEHO PRÁCE BUDE NA ŠPIČKOVEJ ÚROVNI.

Nida Expert je sadrokartónová doska, na ktorú sa kladú najnáročnejšie požiadavky

Nová sadrokartónová doska Nida Expert je doska typu A, ktorá spĺňa náročné požiadavky podľa novej normy PN-EN-520+A1:2012 „Sadrokartónové dosky. Definície, požiadavky a skúšobné metódy" (Tabuľka 1). Nida Expert má od výroby hranu KPOS a navyše sa vyskytuje v inovačnej verzii so všetkými hranami sploštenými podľa technológie SYNIA™.

Pred uvedením do výroby a predaja bola doska Nida Expert podrobená komplexným skúškam ohľadom spĺnenia všetkých požiadaviek, aké sa kladú na systémové riešenia Nida.

Prečo si profesionálni montážnici vyberajú sadrokartónovú dosku Nida Expert

Sadrokartónová doska Nida Expert je určená pre profesionálneho užívateľa, na ktorého sú kladené najvyššie štandardy ohľadom rozsahu a kvality realizovaných prác. Každá stavba alebo stavebný objekt musí byť, v závislosti od svojej funkcie, bezpečný pre užívateľov. Preto všetky systémové riešenia Nida s opláštením z dosiek Nida Expert boli preskúmané v Inštitúte stavebnej techniky (Instytut Techniki Budowlanej) vo Varšave vo vzťahu k najvyšším štandardám nosnosti a pevnosti.

Systémy Nida, ktoré sú založené na doske Nida Expert:

- Nida Tynk (obklady stien, predsadené steny),
- Nida Sufit (obklady stropov, závesné podhľady, samonosné podhľady)
- Nida Szacht (obklady inštalačných šácht),
- Nida Ściana (priečky na jednoduchom a dvojradovom oceľovom rošte),
- Nida Poddasze (obklady šikmých striech, obklady drevených stropov),

Pre dosku Nida Expert bola vyhotovená plná dokumentácia potrebná na uvedenie na trh (Tabuľka 2).

Nida Expert je v 100% kompatibilná s každým typom konštrukcie Nida, vďaka čomu ju môžeme využiť v každom systéme

Doska Nida Expert je vhodná na použitie v každom systéme Nida, pokiaľ len požiadavky stavebného objektu sú v súlade s rozsahom použitia. Profesionálni montážnici na realizáciu všetkého druhu prác najčastejšie siahajú po oplášteni Nida Expert, keďže sa perfektne hodí na všetky typy ľahkých konštrukcií. Jej dodatočnou výhodou je jednoduché spracovanie, teda rezanie, frézovanie alebo tvarovanie netypických povrchov. Vďaka hrane typu KPOS je spájanie dosiek jednoduché a v kombinácii so špachtľovacími hmotami firmy Siniat s výstužnou páskou (takými ako systém – Nida Start (Štart) + Nida Finisz (Finiš), Nida Duo alebo hotová špachtľovacia hmota Nida Pro) možno získať veľmi silné spoje.

Nida Expert je na trhu jediná dostupná sadrokartónová doska typu A v systéme posudzovania zhody III

Na základe harmonizovanej technickej špecifikácie (čiže harmonizovanej normy) výrobca stavebných výrobkov vyberá systém posudzovania zhody pre tieto výrobky. V závislosti od požiadaviek, aké sa kladú na stavebné materiály ohľadom ich využitia vo vysokošpecializovaných systémoch alebo v rámci pasívnej protipožiarnej ochrany, sa volí úroveň posudzovania zhody. Výroba sadrokartónovej dosky typu A určenej pre profesionálnych užívateľov by mala byť prísne kontrolovaná, čo zaručuje systém posudzovania zhody III.

Firma Siniat ako jediná na poľskom trhu použila na posudzovanie zhody svojich sadrokartónových dosiek typu A s hrúbkou 12,5 mm systém III. Na zdôraznenie rozdielu medzi systémom posudzovania zhody III a všeobecne využívaným systémom IV uvádzame nižšie porovnanie rozsahov PST (ITT).

Systém III, čiže deklarácia zhody výrobku zo strany výrobcu na základe:

- Počiatočných skúšok uskutočnených v akreditovanom laboratóriu,
- Vnútornej kontroly výroby vo výrobnom závode.

Systém IV, čiže deklarácia zhody výrobku zo strany výrobcu na základe:

- Počiatočných skúšok uskutočnených výrobcom,
- Vnútropodnikovej kontroly výroby.

Na základe toho vidíme, že systém III, ktorý si zvolila firma Siniat, je neporovnateľne náročnejším riešením, ktoré si vyžaduje, aby výrobca uskutočnil skúšky v nezávislých akreditovaných jednotkách, takých ako Inštitút stavebnej techniky (Instytut Techniki Budowlanej). Ostatní výrobcovia prítomní na poľskom trhu si zvolili Systém IV, ktorý pripúšťa skúšky výroby vo vlastnom laboratóriu, čiže samotným výrobcom..

V prípade technických otázok kontaktujte nášho technického alebo technicko-obchodného poradcu (kontaktné údaje nájdete na konci Katalógu systémových riešení).

SADROKARTÓNOVÁ DOSKA NIDA EXPERT, SYNIA EXPERT	
Podrobný opis	Sadrokartónová doska pre systémové riešenia v stavebníctve, so širokým spektrom využitia. Jadro dosky vyhotovené z prírodnej sadry. Pôvodná hrana – KPOS, vo verzii SYNIATM všetky hrany sploštené.
Použitie	V stavebníctve na vyhotovovanie obkladov stien, voľne stojacich predsadených stien, stropných obkladov, zavesených a samonosných podhľadov, priečok, na obkladanie podkroví a drevených stropov, obkladanie stúpacích vedení, drevených a oceľových nosných konštrukcií budov a na výrobu rôznych stavebných dielcov. Určené na používanie v interiéri, v miestnostiach s relatívnou vlhkosťou vzduchu do 70%.
Typy podľa Siniat	Nida Expert, SYNIA™ Expert
Hrúbky pre Nida [mm]	9,5; 12,5
Hrúbky pre SYNIA™ [mm]	12,5
Šírka [mm]	1200
Dĺžka pre Nida [mm]	2000; 2600; 3000
Dĺžka pre SYNIA™ [mm]	2000; 2400; 2600
Typ dosky podľa PN-EN520+A1:2012	A
Reakcia na oheň podľa PN-EN520+A1:2012	A2-s1,d0
Pevnosť v ohybe v pozdĺžnom smere podľa PN-EN520+A1:2012	550 N
Pevnosť v ohybe v priečnom smere pod PN-EN520+A1:2012	210 N
Paropriepustnosť (pre kontrolu difúzie vodnej pary) [μ]	10
Tepelný odpor (vyjadrený ako tepelná vodivosť) [λ]	0,25 W (m.K)
Hustota	640 kg/m^3
Povrchová hustota (nominálna)	8,0 kg/m^2

Tabuľka 1: Technické parametre dosky Nida Expert podľa normy PN-EN 520+A1:2012.

TECHNICKÁ DOKUMENTÁCIA DOSKY NIDA EXPERT 12,5
Vyhlásenie o úžitkových vlastnostiach
Hygienický atest vyhotovený Národným ústavom hygiény v Poľsku (PZH)
Karta bezpečnostných údajov [REACH]
Technický list Siniat
Súvisiaca dokumentácia [norma PN-EN 520+A1:2012]

Tabuľka 2: Technická dokumentácia

Hlavné oblasti využitia dosiek Nida Expert

Využitie profesionálnych sadrokartónových dosiek Nida Expert je prakticky neobmedzené. Nižšie uvádzame príklady objektov, pre ktoré sa Nida Expert výborne hodí:

- Rodinné domy,
- Viacrodinné domy,
- Verejné zariadenia,
- Vzdelávacie zariadenia,
- Zdravotnícke zariadenia,
- Športové zariadenia,
- Ostatné.

UPEVŇOVANIE ZÁŤAŽE NA PRIEČKY

POPIS PRIPEVŇOVANIA ZÁŤAŽE NA ZÁKLADE SPRÁVY ZO SKÚŠOK USKUTOČNENÝCH ODDELENÍM ĽAHKÝCH PRIEČOK A PRESKLENÍ V INŠTITÚTE STAVEBNEJ TECHNIKY (ZAKŁAD LEKKICH PRZEGRÓD I PRZESZKLEŃ INSTYTUTU TECHNIKI BUDOWLANEJ) Č. NL-3879/A/LL-167/K/06.

Nižšie uvedené údaje, ktoré sa týkajú montáže záťaže na priečky, sa týkajú dvoch konštrukcií uvedených v tabuľke:

Typ	Konštrukcia	Rozstup profilov (mm)	Obklady
1	Nida C 50, U 50	600	Nida Expert 1x12,5 mm
2	Nida C 50, U 50	600	Nida Expert 2x12,5 mm

Tabela 1

Priečka vyhotovená z materiálov a v súlade s technológiou montáže Siniat.

Jednotlivé typy priečok sa excentricky zaťažovali pomocou závaží ukladaných na skrinkách s rozmermi 70x60x35 cm, ktoré sa na priečku pripevnili pomocou dvoch Molly kotiev.

Rozmiestnenie skriniek a meracích bodov znázorňuje nižšie uvedený obrázok.

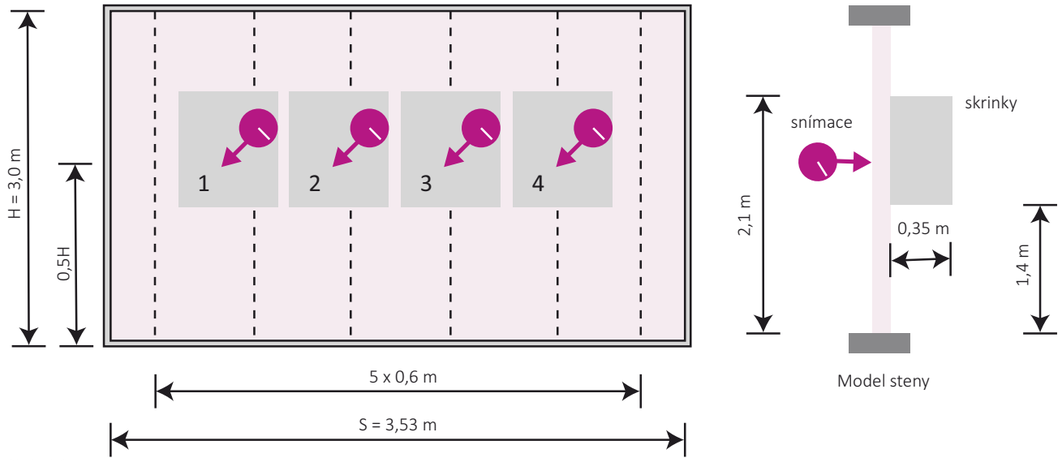

Obrázok 1.
1, 2, 3, 4 čísla meracích bodov

Prípustný priehyb steny je H/500 = 6 mm, pričom H je výška steny. Vzhľadom na vysokú tuhosť predmetných stien pri excentrickom zaťažení sa rozhodlo, že o veľkosti maximálneho užitočného zaťaženia rozhoduje nosnosť kotiev, pomocou ktorých sa skrinky pripevňujú na obklady stien.

Maximálne užitočné zaťaženie – je maximálne zaťaženie, ktoré sa môže umiestniť v skrinke s rozmermi inými ako skrinka využitá počas skúšok pod podmienkou, že jej hĺbka nepresiahne 35 cm a dĺžka nepresiahne 60 cm.

Maximálne užitočné zaťaženie výskumného modelu – je maximálne zaťaženie výskumného modelu s koeficientom bezpečnosti 3.

Maximálne zaťaženie výskumného modelu – je zaťaženie uložené v skrinke s rozmermi 35x60x70 cm, ktorá je pripevnená k obkladu steny pomocou dvoch kotiev s rozstupom 60 cm, pri ktorom sa oplástenie zničilo (napr. priečky sa odtrhli) alebo zaťaženie, pri ktorom sa skúška prerušila (napr. pri čiastočnom vysunutí kotvy z obkladu).

Maximálne skúškové zaťaženie – je zaťaženie, ktoré pôsobí na jednu kotvu, ktorá drží zaťaženú skrinku v obklade steny, určené ako výsledná sila vytrhávacích a šmykových síl vyvolaných pôsobením maximálneho zaťaženia výskumného modelu.

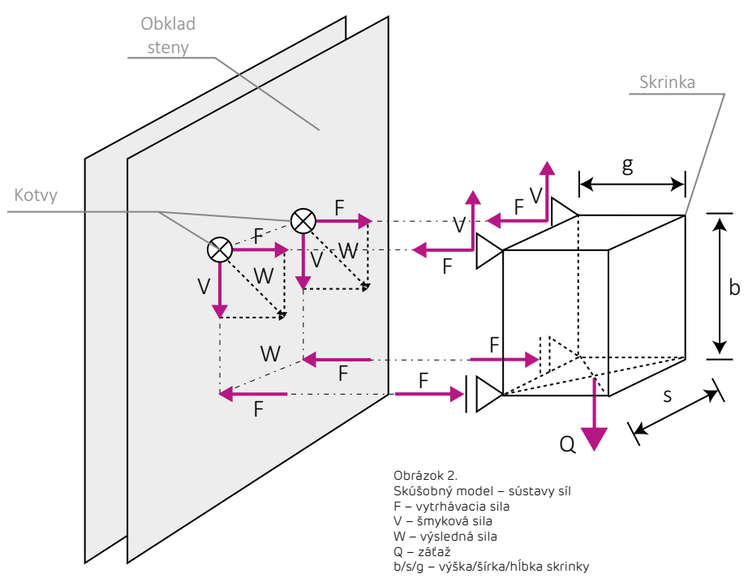

Obrázok 2.
Skúšobný model – sústavy síl
F – vytrhávacia sila
V – šmyková sila
W – výsledná sila
Q – zátaž
b/s/g – výška/šírka/hĺbka skrinky

$$F = \frac{Q*g}{4*b}$$

$$V = \frac{Q}{2}$$

Sústavy síl (obrázok 2), ktoré pripadajú na jednu kotvu a ktoré zodpovedajú excentrickým zaťaženiam, sa určia z nižšie uvedeného výpočtu:

kde:

Q – maximálne skúškové zaťaženie
g = 0,35 m – hĺbka jednoduchej skrinky,
b = 0,7 m – výška skrinky.

Maximálne užitočné zaťaženia výskumného modelu určené na základe skúšok, sú:

Q1 = 60/3 = 20daN – pre priečky s obkladom z jednej vrstvy 1x12,5 Nida Expert,

Q2 = 140/3 = 46,6daN – pre priečky s obkladom z dvoch vrstiev 2x12,5 Nida Expert.

Veľkosti síl pôsobiacich na jednu kotvu sú uvedené v tabuľke nižšie (Tabuľka 2):

V prípade iných veľkostí skriniek a počtu kotiev, pomocou ktorých sa skrinky pripevnia k obkladu steny, maximálne užitočné zaťaženia sa vypočítajú z nižšie uvedeného výpočtu:

kde:

Q1g – maximálne užitočné zaťaženie skriniek pripevnených na priečky s jednoduchým obkladom 1x12,5 mm,

$Q2_g$ – maximálne užitočné zaťaženie skriniek pripevnených na priečky s dvojitým obkladom 2x12,5 mm,

n – počet kotiev, pomocou ktorých sa skrinka pripevní k obkladu steny (ako základ sme prijali, že sa použijú 2 alebo 3 kotvy na skrinku širokú 60 cm),

h – výška skrinky (od 50 do 100 cm),
g – hĺbka skrinky (za predpokladu, že hĺbka je nemenná a je rovná g=35 cm).

Maximálne užitočné zaťaženia skriniek pripevnených k obkladu priečok sú uvedené v tabuľke (Tabuľka 3):

$$Q1_g = 20,6 * \frac{n*h}{\sqrt{g^2+4*h^2}} \qquad Q2_g = 48 * \frac{n*h}{\sqrt{g^2+4*h^2}}$$

Obklad	Maximálne zaťaženie Q (daN/skrinku)	Sústava síl (daN)		Výsledná sila (daN)
		F	V	W
1x12,5 mm	20	2,5	10	10,3
2x12,5 mm	46,6	5,8	23,3	24,0

Tabuľka 2

h (m)	n=2.kotvy		n=3.kotvy	
	Q1g (daN)	Q2g (daN)	Q1g (daN)	Q2g (daN)
1,00	20,3	47,3	30,4	70,9
0,90	20,2	47,1	30,3	70,7
0,80	20,1	46,9	30,2	70,3
0,70	20,0	46,6	30,0	69,9
0,60	19,8	46,1	29,7	69,1
0,50	19,4	45,3	29,2	68,0

Tabuľka 3

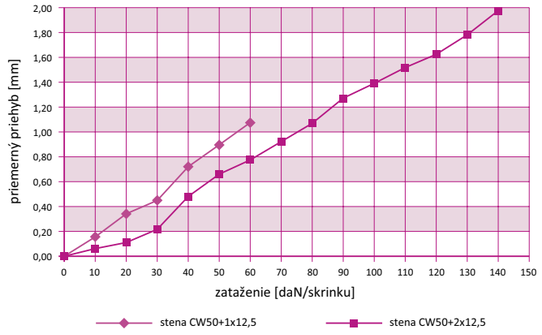

Obrázok 3

Na nižšie uvedenom grafe sú zostavené priemerné priehyby pre jednotlivé typy stien s excentrickým zaťažením:

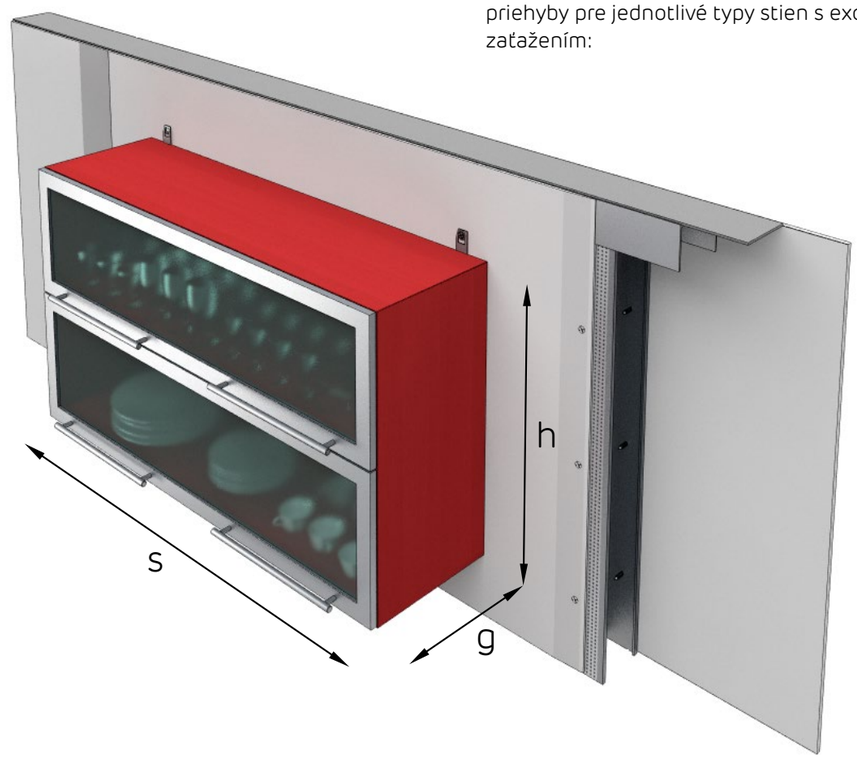

Na upevňovanie ľahkých dekoračných prvkov na priečky, takých ako obrazy alebo osvetlenie, sa používajú umelohmotné alebo kovové hmoždinky. V tabuľke č. 4 sú uvedené nosnosti hmoždiniek v stene:

Hmoždinka	Podklad	Maximálne zaťaženie F(daN)
Umelá hmoždinka	Jedna doska 1x12,5 mm	19,4
Kovová hmoždinka	Jedna doska 1x12,5 mm	20,3
Kovová hmoždinka	Dvojitá doska 2x12,5 mm	46,6

Tabuľka 4

BEZPEČNOSŤ PRI PRÁCI

BEZPEČNOSŤ PRI REALIZÁCII MONTÁŽNYCH PRÁC MÁ OBROVSKÝ VÝZNAM. PRAVIDLÁ ZACHOVANIA BEZPEČNOSTI PRI PRÁCI BY MALI POZNAŤ A DODRŽIAVAŤ VŠETCI PRACOVNÍCI NA STAVBÁCH, PRETO BY SME CHCELI STRUČNE PRIPOMENÚŤ ZÁKLADNÉ INFORMÁCIE Z TEJTO OBLASTI.

Postup pre prípad nehody

- Zaistiť miesto nehody spôsobom, ktorý zabraňuje:
  - » vstup na miesto nehody neoprávnených osôb;
  - » spusteniu, ak to nie je nevyhnutné, prístrojov a ostatných technických zariadení, ktoré sa v súvislosti s nehodou zastavili;
  - » premiestňovaniu prístrojov a ostatných technických zariadení, ako aj premiestňovaniu ostatných predmetov, ktoré spôsobili nehodu alebo umožnia rekonštruovať okolnosti nehody.
- Poskytnúť prvú pomoc poškodeným osobám.
- Prijať potrebné kroky s cieľom odstrániť alebo obmedziť nebezpečenstvo.
- Neodkladne informovať inšpektora práce a prokuratóra o smrteľnej, ťažkej alebo hromadnej nehode pri práci a o každej inej nehode, v dôsledku ktorej došlo k vyššie uvedenému a ktorá súvisí s prácou, pokiaľ sa môže považovať za nehodu pri práci.
- Neodkladne zistiť okolnosti a príčinu nehody.
- Prijať potrebné kroky na zabránenie vzniku podobných nehôd.
- Vyhotoviť príslušnú dokumentáciu nehody.

Prvá pomoc

- Zamestnávateľ je povinný zaistiť svojim zamestnancom funkčný systém prvej pomoci pre prípad nehody a prostriedky na poskytnutie prvej pomoci, a to:
- miestnosti na poskytovanie prvej pomoci na oddeleniach, kde sa vykonávajú práce spojené s veľkým rizikom nehôd alebo vylučovania sa výparov, plynov alebo prachu škodlivého pre ľudské zdravie. Na týchto miestach sa musia nachádzať umývadlá s teplou a studenou vodou a potrebné vybavenie a ostatné prostriedky na poskytovanie prvej pomoci;
- lekárničky na jednotlivých oddeleniach na pracovisku.
- Počet, rozmiestnenie a vybavenie miestností na poskytovanie prvej pomoci a lekárničiek je nutné určiť v porozumení s lekárom zodpovedným za lekársky dohľad nad pracovníkmi, pričom sa zohľadní druh a intenzita vyskytujúcich sa rizík.
- Obsluhu miest na poskytovanie prvej pomoci a lekárničky by mali mať na starosti na to určení zamestnanci, ktorí sú odborne pripravení poskytovať prvú pomoc.
- V miestnostiach určených na poskytovanie prvej pomoci a pri lekárničkách je potrebné umiestniť na viditeľnom mieste návod na poskytovanie prvej pomoci pre prípad nehody a zoznam zamestnancov, ktorí sú odborne pripravení na poskytovanie prvej pomoci.
- Miestnosti na poskytovanie prvej pomoci a miesta, v ktorých sa nachádzajú lekárničky, musia byť ľahko dostupné a je nutné ich označiť v súlade s národnou normou.
- Pokiaľ sa práca vykonáva vo vzdialenosti viac ako 500 m od miestnosti na poskytovanie prvej pomoci, na mieste realizácie prác sa musí nachádzať prenosná lekárnička.

Školenia bezpečnosti pri práci

- Úvodné školenie sa uskutočňuje podľa programov vypracovaných pre dané skupiny pracovných miest (zamestnaní) a zahrňuje:
  - » všeobecné úvodné školenie, ďalej len „všeobecná inštruktáž" – úvodné školenie určené pre osoby zamestnané na danom pracovnom mieste, ďalej len „inštruktáž pre dané pracovisko",
  - » základné úvodné školenie, ďalej len „základné školenie".
- Všeobecnú inštruktáž absolvujú všetci noví zamestnanci, študenti, ktorí nastúpili na prax a získavajú poznatky a zručnosti v závode – pred povolením vykonávať prácu.
- Všeobecná inštruktáž by mala oboznámiť účastníkov školenia so základnými predpismi bezpečnosti a ochrany zdravia pri práci uvedenými v zákonníku práce, kolektívnych zmluvách a v pracovných poriadkoch, ďalej s predpismi a pravidlami bezpečnosti a ochrany zdravia pri práci, ktoré platia v danom závode a s pravidlami poskytovania prvej pomoci.
- Všeobecnú inštruktáž zabezpečujú pracovníci bezpečnostnotechnických služieb alebo zamestnávatelia alebo zamestnanci, ktorých na to určí zamestnávateľ, ktorí absolvovali aktuálne školenie v oblasti BOZP.
- Inštruktáž pre dané pracovisko by mala účastníkov školenia oboznámiť aké riziká sa na danom pracovnom mieste vyskytujú, aké sú spôsoby ochrany pred týmito rizikami a metódy bezpečného vykonávania práce na tomto pracovisku.
- Inštruktáž pre dané pracovisko sa uskutoční pred povolením vykonávať prácu na danom pracovisku, čo platí pre:
  - » pracovníkov zamestnaných na robotníckych pozíciách a ostatných, ktorých charakter sa vzťahuje na priamy kontakt s výrobou a jej kontrolou alebo je spojený s vystavením pracovným rizikám;
  - » pracovníkov, ktorí sa presunú na vyššie uvedené pracoviská a tých, ktorí sú na týchto pracoviskách zamestnaní v prípade, ak došlo k zmene technických a organizačných podmienok, obzvlášť ak sa zmenil technologický proces, organizácia pracovísk, začali sa používať škodlivé pre ľudské zdravie alebo nebezpečné látky a nové náradie, prístroje a ostatné zariadenia;
  - » učňov, ktorí získavajú poznatky a zručnosti vo svojom odbore a študentov, ktorí absolvujú prax.
- Pracovník, ktorý je zamestnaný na niekoľkých pracovných miestach by mal absolvovať školenie pre všetky tieto pracovné miesta.
- Dĺžka trvania inštruktáže pre dané pracovisko by mala byť závislá od odbornej spôsobilosti zamestnanca, počtu odpracovaných rokov a druhu doteraz vykonávanej práce, ako aj rizík, ktoré sa vyskytujú na pracovisku, na ktorom má byť daný pracovník zamestnaný.
- Inštruktáž pre dané pracovisko vykonáva osoba, ktorá je určená zamestnávateľom, a ktorá je na to kvalifikovaná, má odborné skúsenosti a je odborne pripravená v oblasti metód inštruktáže.
- Na konci inštruktáže pre dané pracovisko je vedomostná a praktická skúška z vykonávania práce v súlade s predpismi a princípmi bezpečnosti a ochrany zdravia pri práci, ktorá je podmienkou pre povolenie pracovníkovi vykonávať prácu na danom pracovnom mieste.
- Skutočnosť, že zamestnanec absolvoval všeobecnú inštruktáž a inštruktáž pre dané pracovisko, by sa mala písomne potvrdiť a zapísať do osobného spisu zamestnanca.
- Základné školenie musí zamestnancom poskytovať vedomosti a zručnosti potrebné na vykonávanie alebo organizáciu práce v súlade s predpismi a pravidlami BOZP.
- Základné školenia sa konajú v termíne do 6 mesiacov od nástupu do práce na pracovné miesto:
  - » vo funkcii zamestnávateľa;
  - » osoby v riadiacich funkciách, a to: riaditelia oddelení, majstri a predáci, pracovníci na robotníckych miestach, návrhári a konštruktéri strojov a ostatných technických zariadení, technológovia, organizátori výroby a ostatní zamestnanci v inžiniersko- technických funkciách, pracovníci služieb v oblasti BOZP;
  - » pracovníci, ktorých charakter práce sa spája s vystavením pôsobeniu faktorov škodlivých alebo nebezpečných pre ľudské zdravie, alebo sa spája so zodpovednosťou v oblasti BOZP.
- Základné školenie sa koná v súlade s určeným programom.
- Na robotníckych pracoviskách, kde je obzvlášť vysoké riziko pre zdravie ľudí a riziko nehody, základné školenie je nutné uskutočniť pred začatím práce na týchto pracovných miestach. Zoznam týchto pracovných miest ustanoví zamestnávateľ.

Pravidelné školenia

- Cieľom pravidelných školení je aktualizovať a upevniť vedomosti a zručnosti zamestnancov v oblasti BOZP, ktoré získali počas úvodného školenia a oboznámiť ich s novými technicko-organizačnými riešeniami v tejto oblasti.
- Pravidelné školenia sa konajú v súlade s určeným programom.
- Čas trvania a frekvenciu stretnutí určí zamestnávateľ v porozumení s vnútropodnikovou odborovou organizáciou. Pokiaľ u daného zamestnávateľa nefunguje závodná odborová organizácia – tieto veci zamestnávateľ prerokúva v porozumení s predstaviteľmi pracovníkov, ktorých na tento účel určia zamestnanci podľa pravidiel platných v danom závode, pričom:
  - » školenie pracovníkov zamestnaných na robotníckych pozíciách by sa malo uskutočňovať nie menej ako raz za 3 roky, na robotníckych pracoviskách, kde je obzvlášť veľké nebezpečenstvo pre ľudské zdravie a vysoké riziko nehôd, nie menej ako raz do roka, školenie pre ostatných zamestnancov by sa malo uskutočňovať nie menej ako raz za 6 rokov.

Základné pravidlá bezpečnosti pri práci vo výškach

- Prenosné rebríky používané na pracovisku by mali spĺňať požiadavky národných noriem.
- Pri používaní prenosných rebríkov je neprípustné:
  - » používať poškodené rebríky;
  - » používať rebríky na prenášanie bremien ťažších ako 10 kg;
  - » používanie rozkladacieho rebríka ako oporného;
  - » používať rozkladací rebrík ako jednoduchý;
  - » aby rebrík stál na nestabilnom podklade;
  - » opierať jednoduchý rebrík o šmykľavý povrch, ľahké alebo nestabilné predmety alebo o iné objekty, ktoré nezaručujú stabilitu rebríka;
  - » umiestňovať rebrík pred zatvorené dvere, ak tie nie sú zamknuté zo strany rebríka;
  - » vystupovať a zostupovať chrbtom k rebríku;
  - » prenášať rebrík dlhší ako 4 m bez pomoci druhej osoby.
- Jednoduchý rebrík musí vyčnievať nad povrch, aspoň 0,75 m, uhol rebríka by mal byť v rozpätí od 65° do 75°.
- Osoby, ktoré pracujú vo výške aspoň 1 m nad úrovňou podlahy alebo zeme, by mali byť chránené pred pádom z výšky pomocou zamontovaných zábradlí zložených z ochranných držadiel umiestnených vo výške aspoň 1,1 m a obrubníkov vysokých aspoň 0,15 m. V polovici výšky medzi držadlom a obrubníkom by mala byť priečna lišta alebo tento priestor by sa mal vyplniť tak, aby sa zabránilo vypadnutiu človeka.
- Pokiaľ vzhľadom na druh a podmienky vykonávania práce vo výškach použitie vyššie uvedenej ochrany nebude možné, mali by sa použiť iné účinné ochranné prostriedky proti pádu z výšky, primerané danému druhu a podmienkam vykonávania práce (napr. bezpečnostný postroj).
- Práce vo výškach by sa mali organizovať a realizovať tak, aby pracujúce osoby neboli nútené sa nahýbať cez zábradlie.
- Otvory v stropoch, na ktorých sa vykonávajú práce alebo ku ktorým majú prístup ľudia, by sa mali zabezpečiť pred možnosťou pádu dovnútra alebo ohradiť zábradlím s výškou 1,1 m.
- Pracovné lávky vyhotovené z dosiek alebo brvien, musia zodpovedať navrhovanému zaťaženiu, byť tesné a pripevnené tak, aby sa nepremiestnili.
- Montáž lešení, ich používanie a rozobranie by sa mali previesť v súlade s návodom výrobcu alebo podľa individuálneho návrhu.
- Prechodové prvky medzi poschodiami stĺpového lešenia by mali byť riešené bezpečným spôsobom.
- Lešenie sa musí umiestniť na stabilnom a profilovanom podklade.
- Osoby, ktoré sa zaoberajú montážou a demontážou lešení by sa mali chrániť pred pádom z výšky.

Pravidlá bezpečného vykonávania prác s použitím ručného náradia

- Príklepové náradie (kladivá, sekáče, prerážače) nemôžu mať:
  - » poškodené pracovné koncovky, opotrebované a ostré hrany v miestach, kde sa držia rukou;
  - » praskliny, ostriny a pod.;
  - » držadlá kratšie ako 0,15 m.
- Veľkosť kľúča na zaťahovanie matíc by mala presne zodpovedať veľkosti matíc. Zaťahovanie a povoľovanie matíc kľúčom predĺženým pomocou rúrky alebo iného náradia je zakázané.
- Klíny, sekáče alebo prerážače používané na rezanie alebo prerážanie kovových prvkov alebo rozbíjanie stavebných konštrukcií by mali mať držadlá dlhé aspoň 0,7 m.
- Pri používaní nastreľovacích pištolí by sa mala používať vhodná ochrana pred nehodami.
- Manipulovať s pištoľou môže len na to oprávnený pracovník, ktorý je povinný dodržiavať pokyny uvedené v návode na používanie.

Základné požiadavky BOZP pre prácu s bremenami

Je zakázane ručne premiestňovať alebo prevážať bremená s hmotnosťou väčšou, ako je stanovené v.

Premiestňovanie bremien jedným pracovníkom (týka sa mužov)

- Maximálna hmotnosť prenášaného bremena je pre jedného pracovníka:
- 30 kg pri trvalej práci;
- 50 kg pri občasnej práci.
- Premiestňovať ručne predmety ťažšie ako 30 kg na výšku viac ako 4 m alebo na diaľku nad 25 m je neprípustné.
- V prípade ručného premiestňovania predmetov všade tam, kde to je možné, by sa mali zaistiť pomocné pracovné prostriedky podľa veľkosti, hmotnosti a druhu bremena, ktoré zaistia bezpečné a pohodlné vykonávanie práce.
- Ručne premiestňovaný predmet by nemal zužovať zorné pole pracovníka.
- Pemiestňované predmety sa musia držať čo najbližšie k telu.
- Ak je ručné premiestňovanie predmetov cez miestnosti, schody, chodby alebo dvere, ktoré sú príliš úzke vzhľadom k rozmerom týchto predmetov a vzniká riziko nehody, takéto premiestňovanie je neprípustné.
- Povrch, po ktorom sa ručne prenášajú predmety, by mal byť rovný, pevný a nemôže byť klzký.
- Predmety guľatých tvarov (napr. sudy, potrubia s veľkým priemerom) možno ručne kotúľať, pričom sa musia splniť tieto podmienky:
  - » hmotnosť ručne kotúľaných predmetov po rovnom teréne nemôže byť vyššia ako 300 kg na jedného pracovníka
  - » hmotnosť ručne kotúľaných predmetov na šikmé plochy jedným pracovníkom nemôže byť väčšia ako 50 kg.

Kolektívne prenášanie predmetov

- Predmety dlhšie ako 4 m a ťažšie ako 30 kg by sa mali prenášať kolektívne pod podmienkou, že na jedného pracovníka pripadá hmotnosť maximálne:
  - » 25 kg pri trvalej práci;
  - » 42 kg pri občasnej práci.
- Premiestňovať kolektívne predmety ťažšie ako 500 kg je neprípustné.
- V prípade kolektívneho prenášania predmetov je potrebné zaistiť:
  - » výber pracovníkov podľa výšky a veku a zabezpečiť dozor pracovníka, ktorý má skúsenosti v oblasti využívania vhodných metód ručného premiestňovania predmetov a organizácie práce, ktorého na ten účel vyberie zamestnávateľ;
  - » vzdialenosť medzi pracovníkmi aspoň 0,75 m a používanie vhodných pomocných zariadení.
- Dlhé a ťažké predmety by sa mali prenášať pomocou zariadení, ktoré umožňujú premiestňovať takéto predmety s minimálnym nadvihnutím nad úroveň podkladu.
- Pri kolektívnom prenášaní dlhých a ťažkých predmetov na ramenách je nutné zaistiť, aby pracovníci:
  - » zdvíhali a skladali prenášaný predmet súčasne a na povel;
  - » boli na tej istej strane prenášaného predmetu;
  - » používali osobné ochranné prostriedky na ochranu ramien.

Manipulácia s bremenami pomocou ručných vozíkov a fúrikov

- Maximálna hmotnosť bremena, s ktorým možno manipulovať pomocou vozíka po rovnom a tvrdom povrchu nemôže byť väčšia ako 450 kg na pracovníka, vrátane hmotnosti vozíka.
- Pri premiestňovaní bremena na vozíku po šikmých plochách so sklonom viac ako 5%, celková hmotnosť bremena spolu s vozíkom, nemôže byť väčšia ako 350 kg.
- Premiestňovať bremená na ručných vozíkoch po plochách so sklonom viac ako 8% a na vzdialenosť viac ako 200 m je neprípustné.
- Vozíky musia zaisťovať stabilitu pri nakladaní a vakladaní bremena.
- Vozíky na koľajniciach a vozíky s kolesami, ktoré sa pohybujú po šikmých plochách, musia mať správne fungujúce brzdy.
- Spôsob nakladania a rozmiestnenia bremien na vozíkoch a fúrikoch by mali zaistiť rovnováhu a stabilitu pri premiestňovaní.
- Predmety prevážané na vozíkoch by nemali vyčnievať mimo vozík a zužovať zorné pole. Vo výnimočných prípadoch je možné prevážať predmety spôsobom, ktorý je v rozpore s týmito požiadavkami, pokiaľ sa práca vykonáva pod dohľadom zaisťujúcim jej bezpečné vykonanie.
- Hmotnosť bremena premiestňovaného na fúriku, vrátane hmotnosti fúrika, nemôže byť vyššia ako: 100 kg na tvrdom povrchu a 75 kg na nespevnenom povrchu.

Niektoré práce obzvlášť namáhavé alebo škodlivé pre zdravie žien

- Neprípustné je ručne:
  - » zdvíhať a prenášať bremená ťažšie ako:
    - – 12 kg - pri trvalej práci;
    - – 20 kg - pri občasnej práci (najviac štyrikrát za hodinu počas pracovnej zmeny).
  - » prenášať smerom hore - po šikmých plochách, schodoch a pod., ktorých maximálny sklon je viac ako 30° a výška je viac ako 5 m - bremená ťažšie ako:
    - – 8 kg - pri trvalej práci;
    - – 15 kg - pri občasnej práci (najviac štyrikrát za hodinu počas pracovnej zmeny).
- Neprípustné je prevážať bremená ťažšie ako:
  - » 50 kg - pri prevážaní pomocou jednokolesových fúrikov (so sklonom maximálne 2%);
  - » 80 kg - pri prevážaní pomocou dvoj-, troj- a štvorkolesových vozíkov (so sklonom maximálne 2%);
  - » 300 kg - pri prevážaní pomocou vozíkov na koľajniciach (so sklonom maximálne 1%).

Vyššie uvedené maximálne hmotnosti bremien zahrňujú tiež hmotnosť prepravného zariadenia a týkajú sa prevážania bremien po rovnom, tvrdom a hladkom povrchu.

Mechanické, pomocné zariadenia a prístroje

- Stavebno-montážne práce môže vykonávať len pracovník, ktorý:
  - » má v zmysle osobitných predpisov platných pre dané pracovné miesto kvalifikácie, obdržal lekársky posudok, ktorým sa povoľuje vykonávať určitú prácu.
- V prípade, ak lekár nepotvrdí zdravotnú spôsobilosť vykonávať danú prácu a bez úvodného školenia v oblasti bezpečnosti a ochrany zdravia pri práci, zamestnať pracovníka na danom mieste je zakázané.
- Na vykonávanie práce vo funkcii operátorov stavebných strojov, operátorov žeriavov a výťahov, vodičov motorových vozíkov a ostatných motorových stavebných strojov je potrebné mať oprávnenie, ktoré vydáva príslušná výberová komisia.
- Stroje, prístroje a zariadenia, ktoré podliehajú technickému dozoru a používajú sa na stavbe, musia mať doklady, na základe ktorých ich možno používať.

- Mechanické a pomocné zariadenia musia mať stanovené parametre, také ako únosnosť, nosnosť, tlak a teplota, ktoré sú uvedené ako trvalý a výrazný nápis.
- Preťažovať mechanické a pomocné zariadenia nad prípustné zaťaženie je zakázané.
- Pohyblivé časti mechanizmov mechanických a pomocných zariadení, ktoré ohrozujú bezpečnosť, by mali byť vybavené krytmi proti výskytu nehôd.
- Pred začatím práce a pred začiatkom zmeny je nutné skontrolovať technický stav a bezpečnosť používania mechanických a pomocných zariadení.
- Mechanické zariadenia sa musia chrániť pred prístupom osôb, ktoré nepatria k obsluhujúcemu personálu.
- Opravy, mastenie a čistenie vykonávať len ak je mechanické zariadenie v pokoji.

Osobné ochranné prostriedky, pracovný odev a pracovná obuv

- Zamestnávateľ je povinný poskytnúť pracovníkovi osobné ochranné prostriedky, ktoré chránia pred pôsobením nebezpečných a škodlivých faktorov vyskytujúcich na pracovisku a informovať pracovníka o spôsoboch používania týchto prostriedkov.
- Zamestnávateľ je povinný poskytovať pracovníkovi osobné ochranné prostriedky, ktoré spĺňajú požiadavky posudzovania zhody.
- Zamestnávateľ je povinný poskytnúť pracovníkovi bezplatne pracovný odev a pracovnú obuv, ktoré spĺňajú požiadavky stanovené v normách:
  - » ak sa odev, ktorá patrí pracovníkovi, môže zničiť alebo mimoriadne zašpiniť, vzhľadom na technické a hygienické požiadavky alebo požiadavky bozp.
- Druh osobnných ochranných prostriedkov, pracovného odevu a pracovnej obuvi, ktoré sú pre dané pracovisko povinné, ako aj predpokladanú dobu používania pracovného odevu a obuvi určí zamestnávateľ v porozumení so závodnou odborovou organizáciou. Pokiaľ u daného zamestnávateľa nefunguje závodná odborová organizácia – tieto veci zamestnávateľ prerokúva v porozumení s pracovníkmi, ktorých na tento účel určia ostatní zamestnanci podľa pravidiel platných v danom závode, pričom:
- Ak pre dané pracovisko sú stanovené povinné osobné ochranné prostriedky, pracovný odev a pracovná obuv, zamestnávateľ nemôže povoliť pracovníkovi, aby ten vykonával prácu bez týchto prostriedkov.
- Zamestnávateľ je povinný zabezpečiť, aby používané osobné ochranné prostriedky, pracovný odev a pracovná obuv mali požadované ochranné a úžitkové funkcie a je povinný zaistiť ich čistenie, ošetrovanie, opravu, odprašovanie a dezinfekciu.
- Ak zamestnávateľ nemôže zabezpečiť pranie pracovného odevu, tieto činnosti môže vykonať pracovník sám pod podmienkou, že zamestnávateľ vyplatí pracovníkovi peňažný ekvivalent nákladov, aké ten na to vynaloží.

Podrobné pravidlá používania osobných ochranných prostriedkov

- Osobné ochranné prostriedky sa používajú vždy vtedy, keď nie je možné predísť rizikám alebo ich nemožno dostatočne obmedziť pomocou kolektívnych ochranných prostriedkov alebo vhodnou organizáciou práce.
- Osobné ochranné prostriedky, ktoré sa poskytujú pracovníkom, musia:
  - » zodpovedať existujúcemu nebezpečenstvu a nemôžu zväčšovať toto nebezpečenstvo;
  - » zohľadňovať podmienky, ktoré vládnu na danom pracovisku;
  - » zohľadňovať ergonomické požiadavky a požiadavky ohľadom zdravia pracovníka;
  - » byť prispôsobené postave používateľa po vhodnej úprave nastavovacích a pripevňovacích prostriedkov.
- Tam, kde prítomnosť viacerých nebezpečenstiev vyžaduje, aby zamestnanec používal súčasne viac druhov osobných ochranných prostriedkov, musia sa tieto prostriedky dať navzájom kombinovať tak, aby boli pre ti týmto nebezpečenstvám účinné.
- V závislosti od stupňa nebezpečenstva, frekvencie vystavenia riziku, charakteru pracoviska každého pracovníka a účinnosti jednotlivých osobných ochranných pracovných prostriedkov, zamestnávateľ je povinný určiť podmienky používania OOPP, a to najmä čas a prípady, v ktorých je ich používanie povinné.
- Osobné ochranné prostriedky sú určené na osobné používanie. Vo výnimočných prípadoch OOP môže používať viacero osôb, pokiaľ sa použili postupy na vylúčenie nežiaduceho vplyvu takéhoto používania na zdravie a hygiénu pracovníkov.
- Osobné ochranné pracovné prostriedky sa musia používať v súlade s určením, s výnimkou zvláštnych a výnimočných prípadov podľa návodu výrobcu. (návod musí byť zrozumiteľný pre pracovníkov a musí uvádzať spôsoby používania týchto prostriedkov, ich kontroly a ošetrovania).
- Ak je to potrebné, zamestnávateľ by mal zariadiť ukážku používania osobných ochranných pracovných prostriedkov s cieľom zaistiť správne používanie týchto prostriedkov.
- Pri určovaní osobných ochranných pracovných prostriedkov, ktoré sa pri určitých prácach musia používať, by mal zamestnávateľ zohľadniť odporúčania podľa nižšie uvedených tabuliek:

NEBEZPEČENSTVÁ, V PRÍPADE KTORÝCH JE POUŽÍVANIE OSOBNÝCH OCHRANNÝCH PRACOVNÝCH PROSTRIEDKOV POVINNÉ

Nebezpečenstvo			Najčastejšie ohrozené časti tela												
			Hlava					Horné končatiny		Dolné končatiny		Ostatné			
			Lebka	Tvár	Oči	Orgán sluchu	Dýchacie cesty	Dlane	Ruky	Chodidlá	Nohy	Pokožka	Trup vrátane brucha	Pohlavné orgány
Fyzikálne	Mechanické	Pád z výšky	●					●	●		●			
		Výbuch, úder, otras, pomliaždenie	●			●		●	●	●	●	●	●	
		Prebodnutie, prerezanie, odrenina		●	●			●	●	●	●	●	●	
		Pošmyknutie, pád						●		●	●			
		Vibrácie						●	●	●				
	Termické	Wysoka temperatura, ogień		●	●		●	●	●	●	●	●		
		Zimno		●		●	●	●		●		●		
	Elektrické					●	●	●	●	●				
	Žiarenie	Ionizujúce		●	●			●		●			●	●
		Neionizujúce		●	●			●				●		
	Hluk					●								
Chemické	Aerosóly	Prach, vlákna			●		●					●		
		Dym			●		●							
		Hmla		●	●		●	●						
	Tekutiny	Ponorenie						●		●	●			
		Striekanie		●	●			●	●	●	●	●	●	
	Plyn, výpary			●	●		●							
Biologické	Škodlivé baktérie			●	●		●	●				●		
	Škodlivé vírusy						●	●				●		
	Huby				●		●					●		
	Biologické antigény iné ako mikroorganizmy											●		
	Prvoky a bezstavovce (zvieratá)						●					●		

PRÁCE, V PRÍPADE KTORÝCH JE POUŽÍVANIE OSOBNÝCH OCHRANNÝCH PRACOVNÝCH PROSTRIEDKOV POVINNÉ

Druhy osobných ochranných prostriedkov	Práce, v prípade ktorých je používanie osobných ochranných pracovných prostriedkov povinné
Ochranný odev	Práce, pri ktorých je zamestnanec vystavený pôsobeniu vody, chemickým, prachovým, mechanickým a biologickým faktorom ako aj vysokým a nízkym teplotám, ktoré sú nebezpečné pre zdravie alebo bezpečnosť pracovníkov, a to najmä: • práce, pri ktorých je zamestnanec vystavený pôsobeniu pre zdravie škodlivých chemických a biologických látok a prachu; • práce, pri ktorých je zamestnanec vystavený pôsobeniu karcinogénov; • práce v exteriéri, pri ktorých je zamestnanec vystavený dažďu alebo chladu; • práce v interiéroch s veľmi nízkymi teplotami, vrátane chladiacich komôr; • práce, pri ktorých vzniká riziko zamočenia tela alebo nasiaknutia odevu v dôsledku používania vody, roztokov, kúpeľov, tekutých hmôt, olejov, tukov alebo iných tekutých, vlhkých, olejnatých alebo mastných látok.
Ochrana hlavy **1) ochranné prilby** **2) pokrývky hlavy**	Práce, pri ktorých sú pracovníci vystavení riziku zasiahnutia hlavy, a to najmä: • stavebné práce, obzvlášť na lešeniach a v ich susedstve, pri montáži a demontáži debnenia, pri búraní budov, montáže a vykonávanie inštalácií; • práce vykonávané v blízkosti zdvíhacích zariadení, výťahov, žeriavov a dopravníkov. Práce, pri ktorých vzniká riziko zachytenia vlasov, zamočenia hlavy alebo znečistenia odevu látkami a materiálmi, ktoré sú toxické, dráždivé, leptavé, ktoré sú náchylné na hnitie alebo môžu byť zdrojom infekcie a ktoré sú vykonávané pri nízkych a vysokých teplotách, a to najmä: • práce v exteriéri, kde vzniká riziko vystavenia dažďu alebo pôsobeniu nízkej alebo vysokej teploty; • práce, pri ktorých sú pracovníci vystavení riziku zachytenia vlasov pohyblivými časťami strojov alebo mechanických zariadení. Práce, pri ktorých vzniká riziko zachytenia vlasov, zamočenia hlavy alebo znečistenia odevu látkami a materiálmi, ktoré sú toxické, dráždivé, leptavé, ktoré sú náchylné na hnitie alebo môžu byť zdrojom infekcie a ktoré sú vykonávané pri nízkych a vysokých teplotách, a to najmä: • práce v exteriéri, kde vzniká riziko vystavenia dažďu alebo pôsobeniu nízkej alebo vysokej teploty; • práce, pri ktorých sú pracovníci vystavení riziku zachytenia vlasov pohyblivými časťami strojov alebo mechanických zariadení.
Ochrana dolných končatín	Práce, pri ktorých vzniká riziko poranenia dolných končatín (vrátane popálenia), ich zamočenia alebo znečistenia látkami a materiálmi, ktoré sú toxické, dráždivé, leptavé, ktoré môžu hniť alebo byť zdrojom infekcie a ktoré sú vykonávané pri nízkych alebo vysokých teplotách, a to najmä: • práca pri búraní budov, stavebné práce, práce pri montáži lešení, práce pri vykonávaní debnenia alebo rozoberaní debnenia betónových konštrukcií a ostatné práce na stavbe, pri ktorých vzniká riziko zranenia chodidiel klincami alebo ostrými predmetmi; • práce na mostoch, oceľových konštrukciách, stožiaroch, vežiach a žeriavoch; • práce, pri ktorých je riziko kontaktu nôh s veľmi horúcimi alebo veľmi studenými materiálmi; • opravné a renovačné stavebné práce; • preprava a skladovanie ťažkých dielov, ktorých pád na chodidlo môže spôsobiť jeho zranenie; • práce, pri ktorých vzniká riziko pádu z výšky v dôsledku pošmyknutia, vrátane prác na streche; • práce, pri ktorých sa používa elektrická reťazová píla, vrátane prirezávania a stínania stromov; • práce, pri ktorých sú chodidlá vystavené riziku znečistenia organickými látkami náchylnými na hnitie alebo odpadkami.
Ochrana horných končatín	Práce, pri ktorých vzniká riziko zranenia rúk (súvisí tiež s pôsobením vysokých teplôt, vibrácií a chemikálií), práce, pri ktorých je kontakt s vodou, toxickými, leptavými alebo dráždivými látkami, s materiálmi náchylnými na hnitie a inými, ktoré môžu byť zdrojom infekcie, ako aj práce pri nízkych teplotách, a to najmä: • práce, pri ktorých sa používajú predmety alebo materiály ostré, rezné, bodné, žeravé alebo s veľmi drsným povrchom alebo iné, ktoré vystavujú používateľa riziku poškodenia rúk, okrem prác so strojmi, pri ktorých vzniká riziko zachytenia rukavice; • práce, pri ktorých sú pracovníci vystavení pôsobeniu zdraviu nebezpečných chemických a biologických látok; • práce, pri ktorých ruky pracovníkov sú vystavené riziku kontaktu s toxickými, leptavými alebo dráždivými látkami; • práce, pri ktorých je zamestnanec vystavený pôsobeniu karcinogénov

PRÁCE, V PRÍPADE KTORÝCH JE POUŽÍVANIE OSOBNÝCH OCHRANNÝCH PRACOVNÝCH PROSTRIEDKOV POVINNÉ

Druhy osobných ochranných prostriedkov	Práce, v prípade ktorých je používanie osobnych ochranných pracovných prostriedkov povinné
Ochrana tváre a očí	Práce, pri ktorých sú tvár alebo oči zamestnancov vystavené riziku poškodenia alebo podráždenia v dôsledku pôsobenia nebezpečných a zdraviu škodlivých činiteľov, a to najmä: • práce, pri ktorých oči sú vystavené kontaktu s látkami s výrazne dráždivým účinkom, také ako prachové častice, piesok, uhoľný prach a iné častice alebo výpary leptavých látok; • práca s lasermi; • brúsenie nasucho, čistenie alebo odstraňovanie vodného kameňa pomocou kladiva a ostatné práce, pri ktorých oči môžu byť zasiahnuté rozptýlenými vzniknutými ostrými časticami, roztavenými kovmi alebo leptavými tekutinami; • práce pri rozptyľovaní tekutín.
Ochrana dýchacích orgánov	Práce, pri ktorých vzniká riziko vystavenia pôsobeniu vzduchu, ktorý je nadmerne znečistený škodlivými faktormi alebo za podmienok nedostatku kyslíka vo vzduchu, a to najmä: • práce, pri ktorých je zamestnanec vystavený vdychovaniu škodlivého prachu, plynov, výparov alebo dymu.
Ochrana sluchu	Práce v prostredí, v ktorom hladina hluku presahuje maximálne prípustné hodnoty, a to najmä: • práce, pri ktorých sa využíva pneumatické náradie; • rezanie dreva pomocou kotúčovej píly alebo motorovej reťazovej píly.
Ochrana kože	Práce, pri ktorých vzniká riziko podráždenia pokožky, a to najmä: • práce, pri ktorých sú zamestnanci vystavení pôsobeniu asfaltového prachu alebo iného prachu alebo výparov, ktoré majú na pokožku podobný dráždivý účinok.

ZOZNAM OSOBNÝCH OCHRANNÝCH PRACOVNÝCH PROSTRIEDKOV (VÝŤAH)

Triedy osobných ochranných prostriedkov	Druhy osobných ochranných pracovných prostriedkov
Ochranný odev	Odevy; kombinézy; bundy, mikiny; vesty; nohavice; pracovné plášte; zástery; plášte; plášte do dažďa; chrániče ramien; chrániče hrude; chrániče brucha; chrániče zadku; ochranný kryt trupu; ochrana hlavy a krku; výstražné vesty; výstražné bundy; výstražné nohavice; ostatné ochranné odevy.
Ochrana hlavy	Ochranné prilby; ochranné prilby s dodatočným vybavením; čiapky; ochrana vlasov a ochranné goliere; klobúky; kapucne; baretky; šatky; ostatné pokrývky hlavy.
Ochrana horných končatín	Ochranné rukavice; chrániče prstov; chrániče dlaní; chrániče zápästia; chrániče zápästia a predlaktia; chrániče lakťov; chrániče predlaktí a ramien; ostatné ochranné prostriedky na ruky.
Ochrana dolných končatín	Topánky; poltopánky; vysoká obuv; čižmy; kanady; gumáky; sandále; dreváky; chrániče chodidiel; chrániče holennej kosti; chrániče na kolená; chrániče stehien; gamaše; ostatná ochrana nôh.
Ochrana tváre a očí	Ochranné okuliare; ochranné okuliare typu google; tvárové ochranné štíty a zváračské kukly; štíty do ruky; ostatná ochrana tváre a očí.
Ochrana sluchu	Zátky do uší; ochranné slúchadlá proti hluku; prilby proti hluku; ostatná ochrana sluchu.
Ochrana dýchacích orgánov a regeneračné prostriedky; ostatné zariadenia na ochranu dýchacích ciest.	Zariadenia na nepretržité čistenie vzduchu, vrátane filtračného, pohlcujúceho a filtračno-pohlcujúceho; izolačné zariadenia na nepretržité používanie, vrátane autonómnych a neprenosných; únikové prístroje očisťujúce vzduch vrátane pohlcovačov a filter pohlcovačov; izolačné únikové prístroje, vrátane dýchacích prístrojov na stlačený vzduch
Ochrana pred pádom z výšky	Bezpečnostný postroj a bedrový pás; záchranné laná; tlmiče pádu; zachytávače pádu; ostatné prostriedky na ochranu pred pádom z výšky.
Ochrana kože	Prostriedky na ochranu kože, krémy, pasty, masti; prípravky na čistenie pokožky; prípravky na regeneráciu pokožky.

Príslušenstvo Siniat

SAMOREZNÁ SKRUTKA FLAT HEAD®

HIGH QUALITY

FLAT HEAD®

special technology by

siniat

Jediné skrutky na trhu s dokonale plochou hlavou 1 mm

Efektívne riešenia

Jednoduchá montáž

K dispozícii aj odolné voči korozívnemu prostrediu C4 a C5

Riešenie založené na skrutkách typu „TEX“

Riešenie založené na skrutkách typu FLAT HEAD®

Viac informácií nájdete na **www.siniat.sk** alebo si pozrite video na **YouTube.**

Infolinka Nida
+421 918936300

www.siniat.sk

Kalkulátor systémov Nida
www.siniat.sk/kalkulacka

Vyhľadávač systémov Nida
www.siniat.sk/produkty-a-systemy/systemy

PRVÉ SYSTÉMY SUCHEJ VÝSTAVBY NA TRHU S OZNAČENÍM CE

etex inspiring ways of living

OBKLADY STIEN UKOTVENÉ

Sadrokartónové a sadrové dosky Nida sú vhodné na výstavbu vnútorných a vonkajších stien. Perfektne sa hodia na opravné stavebné práce, ktoré sú prevedené rýchlo a čisto. Povrch suchej omietky je hladký a je perfektným podkladom pre ďalšiu úpravu. Sadrokartónové dosky Nida s hrúbkou 12,5 mm možno upevňovať k podkladu na sadrové lepidlo Nida Fix alebo prostredníctvom oceľovej konštrukcie z oceľových profilov Nida.

V prípade montáže jednej alebo viacerých vrstiev dosiek Nida Ogień Plus (Typ DF) s hrúbkou 12,5 mm alebo 15 mm na oceľovú konštrukciu Nida, nosné steny budovy možno zapezpečiť do úrovne požiarnej odolnosti (R)EI120. Navyše pri takýchto konštrukciách získavame zvýšenie akustickej a tepelnej izolácie vonkajších stien.

OBSAH KAPITOLY

78 9,5; 12,5
80 CD/ES-12,5; CD/ES-18
82 CD/ES-25; CD/ES-30
84 CD/ES-37,5
86 CD/ES-50; CD/ES-55; CD/ES-60
88 CD/ES-12,5/SONIC (N0)
90 CD/ES-12,5/SONIC (N1-N8)
92 CD/EL-12,5; CD/EL-18
94 CD/EL-25; CD/EL-30
96 CD/EL-37,5
98 CD/EL-50; CD/EL-55; CD/EL-60
100 CD/EL-12,5/SONIC (N0)
102 CD/EL-12,5/SONIC (N1-N8)
104 CD/ES-13/RTG; CD/ES-13,5/RTG; CD/ES-14/RTG; CD/ES-14,5/RTG; CD/ES-15/RTG; CD/ES-15,5/RTG
106 PK48-12,5; PK48-18
108 PK48-25; PK48-30
110 PK48-37,5
112 PK48-50; PK48-55; PK48-60
114 C100/L-12,5; C100/L-18
116 C100/L-25; C100/L-30
118 C100/L-37,5
120 C100/L-50; C100/L-55; C100/L-60
122 CC100/L-12,5; CC100/L-18
124 CC100/L-25; CC100/L-30
126 CC100/L-37,5
128 CC100/L-50; CC100/L-55; CC100/L-60
130 C50/PWA-12,5; C50/PWA-18
132 C50/PWA-25; C50/PWA-30
134 C50/PWA-37,5
136 C50/PWA-50; C50/PWA-55; C50/PWA-60
138 C75/PWA-12,5; C75/PWA-18
140 C75/PWA-25; C75/PWA-30
142 C75/PWA-37,5
144 C75/PWA-50; C75/PWA-55; C75/PWA-60
146 C100/PWA-12,5; C100/PWA-18,0
148 C100/PWA-25; C100/PWA-30
150 C100/PWA-37,5
152 C100/PWA-50; C100/PWA-55; C100/PWA-60

Nida Omietka OBKLADY STIEN UKOTVENÉ

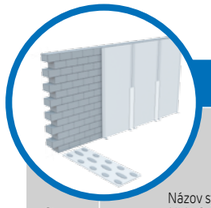

Strana	Názov systému Nida Omietka [1]	Pripevnenie k podkladu	Opláštenie sadrokartónom			Celková hrúbka	Maximálna výška	Hmotnos pvýstavby 1 m²	Trieda požiarnej odolnosti
		Nida	Nida	Hrúbka [mm]	Označenie podľa normy	[mm]	[mm]	[kg]	[min]
	SYSTÉM OBKLADOV STIEN LEPENÝCH NA SADROVÉ LEPIDLO								
79	9,5/Expert	Fix	Expert	9,5	A	22	6000	12	-
79	12,5/Expert	Fix	Expert	12,5	A	25	6000	13	-
79	12,5/Woda [2]	Fix	Woda	12,5	H2	25	6000	13	-
79	12,5/Ogień+	Fix	Ogień Plus	12,5	DF	25	6000	15	-
79	12,5/WodaOgień+	Fix	Woda Ogień Plus	12,5	DFH2	25	6000	15	-
79	12,5/Cicha	Fix	Cicha	12,5	DFH1IR	25	6000	18	-
79	12,5/Twarda	Fix	Twarda	12,5	DEFH1IR	25	6000	18	-

[1] Európske technické osvedčenie ETA 15/0301.
[2] V interiéroch s relatívnou vlhkosťou vzduch do 85% (do 10 hodín) použiť dosku Nida Woda, ale v zónach vystavených intenzívnemu pôsobeniu vody odporúčame použiť sadrové dosky s vláknami Nida Hydro (horizontálne a vertikálne roviny pri vani, sprche a pod.)

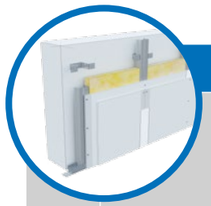

Strana	Názov systému Nida Omietka [1]	Opláštenie sadrokartónom			Nosná konštrukcia: Rozstup spojovacích prvkov Nida ES60	Nosná konštrukcia: Rozstup profilov Nida CD60	Izolačný materiál	Maximálna výška	Zvýšenie zvukovej izolácie	Hmotnos pvýstavby 1 m²	Trieda požiarnej odolnosti	Špeciálny systém
		Nida	Hrúbka [mm]	Označenie podľa normy	[mm]	[mm]	[mm]	[mm]	ΔRw max [dB]	[kg]	[min]	
	SYSTÉMY OBKLADOV STIEN UKOTVENÝCH DO NOSNEJ KONŠTRUKCIE NIDA CD60 (NIDA ES60)											
81	CD/ES-12,5/Expert	Expert	12,5	A	1250	600	voliteľná	neobmedzená	11	10	-	-
81	CD/ES-12,5/Woda [2]	Woda	12,5	H2	1250	600	voliteľná	neobmedzená	11	10	-	-
81	CD/ES-12,5/Ogień+	Ogień Plus	12,5	DF	1250	600	voliteľná	neobmedzená	11	12	(R)EI15	-
81	CD/ES-12,5/WodaOgień+	Woda Ogień Plus	12,5	DFH2	1250	600	voliteľná	neobmedzená	11	12	(R)EI15	-
81	CD/ES-12,5/Cicha	Cicha	12,5	DFH1IR	1250	600	voliteľná	neobmedzená	11	15	(R)EI15	●
81	CD/ES-12,5/Twarda	Twarda	12,5	DEFH1IR	1250	600	voliteľná	neobmedzená	11	15	(R)EI15	●
81	CD/ES-12,5/Hydro	Hydro	12,5	GMFH1I	1250	600	voliteľná	neobmedzená	11	13	(R)EI15	●
81	CD/ES-18/Ogień+	Ogień Plus	18	DF	1250	600	voliteľná	neobmedzená	11	16	(R)EI30	-
83	CD/ES-25/Expert	Expert	2x12,5	A	1250	600	voliteľná	neobmedzená	11	19	-	-
83	CD/ES-25/Woda [2]	Woda	2x12,5	H2	1250	600	voliteľná	neobmedzená	11	19	-	-
83	CD/ES-25/Ogień+	Ogień Plus	2x12,5	DF	1250	600	voliteľná	neobmedzená	11	22	(R)EI30	-
83	CD/ES-25/WodaOgień+	Woda Ogień Plus	2x12,5	DFH2	1250	600	voliteľná	neobmedzená	11	22	(R)EI30	-
83	CD/ES-25/Cicha	Cicha	2x12,5	DFH1IR	1250	600	voliteľná	neobmedzená	11	28	(R)EI30	●
83	CD/ES-25/Twarda	Twarda	2x12,5	DEFH1IR	1250	600	voliteľná	neobmedzená	11	28	(R)EI30	●
83	CD/ES-25/Hydro	Hydro	2x12,5	GMFH1I	1250	600	voliteľná	neobmedzená	11	24	(R)EI30	●
83	CD/ES-30/Ogień+	Ogień Plus	2x15,0	DF	1250	600	voliteľná	neobmedzená	11	29	(R)EI60	-
83	CD/ES-30/Twarda	Twarda	2x15,0	DEFH1IR	1250	600	voliteľná	neobmedzená	11	33	(R)EI60	●
83	CD/ES-30/Hydro	Hydro	2x15,0	GMFH1I	1250	600	voliteľná	neobmedzená	11	29	(R)EI60	●
85	CD/ES-37,5/Ogień+	Ogień Plus	3x12,5	DF	1250	600	voliteľná	neobmedzená	11	33	(R)EI60	-
85	CD/ES-37,5/WodaOgień+	Woda Ogień Plus	3x12,5	DFH2	1250	600	voliteľná	neobmedzená	11	33	(R)EI60	-
85	CD/ES-37,5/Cicha	Cicha	3x12,5	DFH1IR	1250	600	voliteľná	neobmedzená	11	41	(R)EI60	●
85	CD/ES-37,5/Twarda	Twarda	3x12,5	DEFH1IR	1250	600	voliteľná	neobmedzená	11	41	(R)EI60	●
85	CD/ES-37,5/Hydro	Hydro	3x12,5	GMFH1I	1250	600	voliteľná	neobmedzená	11	35	(R)EI60	●
87	CD/ES-50/Ogień+	Ogień Plus	4x12,5	DF	1250	600	voliteľná	neobmedzená	11	43	(R)EI90	-
87	CD/ES-50/WodaOgień+	Woda Ogień Plus	4x12,5	DFH2	1250	600	voliteľná	neobmedzená	11	43	(R)EI90	-
87	CD/ES-50/Cicha	Cicha	4x12,5	DFH1IR	1250	600	voliteľná	neobmedzená	11	54	(R)EI90	●
87	CD/ES-50/Twarda	Twarda	4x12,5	DEFH1IR	1250	600	voliteľná	neobmedzená	11	54	(R)EI90	●
87	CD/ES-50/Hydro	Hydro	4x12,5	GMFH1I	1250	600	voliteľná	neobmedzená	11	46	(R)EI90	●
87	CD/ES-55/Ogień+	Ogień Plus	2x12,5+2x15,0	DF	1250	600	voliteľná	neobmedzená	11	50	(R)EI120	-
87	CD/ES-55/Twarda	Twarda	2x12,5+2x15,0	DEFH1IR	1250	600	voliteľná	neobmedzená	11	60	(R)EI120	●
87	CD/ES-55/Hydro	Hydro	2x12,5+2x15,0	GMFH1I	1250	600	voliteľná	neobmedzená	11	51	(R)EI120	●
87	CD/ES-60/Ogień+	Ogień Plus	4x15,0	DF	1250	600	voliteľná	neobmedzená	11	57	(R)EI120	-
87	CD/ES-60/Twarda	Twarda	4x15,0	DEFH1IR	1250	600	voliteľná	neobmedzená	11	64	(R)EI120	●
87	CD/ES-60/Hydro	Hydro	4x15,0	GMFH1I	1250	600	voliteľná	neobmedzená	11	57	(R)EI120	●

[1] Európske technické osvedčenie ETA 15/0301.
[2] V interiéroch s relatívnou vlhkosťou vzduch do 85% (do 10 hodín) použiť dosku Nida Woda, ale v zónach vystavených intenzívnemu pôsobeniu vody odporúčame použiť sadrové dosky s vláknami Nida Hydro (horizontálne a vertikálne roviny pri vani, sprche a pod.)

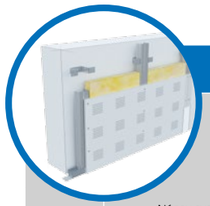

Strana	Názov systému Nida Omietka [1]	Opláštenie sadrokartónom			Nosná konštrukcia: Rozstup spojovacích prvkov Nida ES60	Nosná konštrukcia: Rozstup profilov Nida CD60	Izolačný materiál		Maximálna výška	Koeficient pohlcovania zvuku [2]	Hmotnos pvýstavby 1 m²	Trieda požiarnej odolnosti
		Nida	Hrúbka [mm]	Označenie podľa normy	[mm]	[mm]	Minerálna vlna	[mm]	[mm]	α_w	[kg]	[min]
	SYSTÉMY OBKLADOV STIEN UKOTVENÝCH DO NOSNEJ KONŠTRUKCIE NIDA CD60 (NIDA ES60) - SONIC											
89	CD/ES-12,5/SonicR6n0	Sonic R6n0	12,5	A	1250	300	voliteľná	40	neobmedzená	0,45	12	-
89	CD/ES-12,5/SonicR8n0	Sonic R8n0	12,5	A	1250	300	voliteľná	40	neobmedzená	0,65	12	-
89	CD/ES-12,5/SonicR10n0	Sonic R10n0	12,5	A	1250	300	voliteľná	40	neobmedzená	0,65	12	-
89	CD/ES-12,5/SonicR12n0	Sonic R12n0	12,5	A	1250	300	voliteľná	40	neobmedzená	0,7	12	-
89	CD/ES-12,5/SonicR15n0	Sonic R15n0	12,5	A	1250	300	voliteľná	40	neobmedzená	0,7	12	-
89	CD/ES-12,5/SonicRN8/15/20n0	Sonic RN8/15/20n0	12,5	A	1250	300	voliteľná	40	neobmedzená	0,45	12	-
89	CD/ES-12,5/SonicR8/12n0	Sonic R8/12n0	12,5	A	1250	300	voliteľná	40	neobmedzená	0,6	12	-
89	CD/ES-12,5/SonicR12/20n0	Sonic R12/20n0	12,5	A	1250	300	voliteľná	40	neobmedzená	0,7	12	-
89	CD/ES-12,5/SonicRN12/20/35n0	Sonic RN12/20/35n0	12,5	A	1250	300	voliteľná	-	neobmedzená	0,4	12	-
89	CD/ES-12,5/SonicC8n0	Sonic C8n0	12,5	A	1250	300	voliteľná	-	neobmedzená	0,6	12	-
89	CD/ES-12,5/SonicC12n0	Sonic C12n0	12,5	A	1250	300	voliteľná	-	neobmedzená	0,55	12	-
91	CD/ES-12,5/SonicR15n1	Sonic R15n1	12,5	A	1250	300	voliteľná	80	neobmedzená	0,6	12	-
91	CD/ES-12,5/SonicR12n2	Sonic R12n2	12,5	A	1250	300	voliteľná	80	neobmedzená	0,6	12	-
91	CD/ES-12,5/SonicR15n8	Sonic R15n8	12,5	A	1250	300	voliteľná	80	neobmedzená	0,5	12	-
91	CD/ES-12,5/SonicC10n8	Sonic C10n8	12,5	A	1250	300	voliteľná	80	neobmedzená	0,7	12	-
91	CD/ES-12,5/SonicL5x80n8	Sonic L5x80n8	12,5	A	1250	300	voliteľná	80	neobmedzená	0,55	12	-

[1] Európske technické osvedčenie ETA 15/0301.
[2] Správa zo skúšok ITB LA-1187a/2005.

Strana	Názov systému Nida Omietka [1]	Opláštenie sadrokartónom			Nosná konštrukcia		Izolačný materiál		Maximálna výška	Zvýšenie zvukovej izolácie	Hmotnos pvýstavby 1 m²	Trieda požiarnej odolnosti	Špeciálny systém
					Rozstup spojovacích prvkov Nida EL60	Rozstup profilov Nida CD60							
		Nida	Hrúbka [mm]	Označenie podľa normy	[mm]	[mm]	[mm]		[mm]	ΔRw max [dB]	[kg]	[min]	
	SYSTÉM OBKLADOV STIEN UKOTVENÝCH DO NOSNEJ KONŠTRUKCIE NIDA CD60												
93	CD/EL-12,5/Expert	Expert	12,5	A	1250	600	voliteľná	neobmedzená		11	10	-	-
93	CD/EL-12,5/Woda [2]	Woda	12,5	H2	1250	600	voliteľná	neobmedzená		11	10	-	-
93	CD/EL-12,5/Ogień+	Ogień Plus	12,5	DF	1250	600	voliteľná	neobmedzená		11	12	(R)EI15	-
93	CD/EL-12,5/WodaOgień+	Woda Ogień Plus	12,5	DFH2	1250	600	voliteľná	neobmedzená		11	12	(R)EI15	-
93	CD/EL-12,5/Cicha	Cicha	12,5	DFH1IR	1250	600	voliteľná	neobmedzená		11	15	(R)EI15	●
93	CD/EL-12,5/Twarda	Twarda	12,5	DEFH1IR	1250	600	voliteľná	neobmedzená		11	15	(R)EI15	●
93	CD/EL-12,5/Hydro	Hydro	12,5	GMFH1I	1250	600	voliteľná	neobmedzená		11	13	(R)EI15	●
93	CD/EL-18/Ogień+	Ogień Plus	18	DF	1250	600	voliteľná	neobmedzená		11	16	(R)EI30	-
95	CD/EL-25/Expert	Expert	2x12,5	A	1250	600	voliteľná	neobmedzená		11	19	-	-
95	CD/EL-25/Woda [2]	Woda	2x12,5	H2	1250	600	voliteľná	neobmedzená		11	19	-	-
95	CD/EL-25/Ogień+	Ogień Plus	2x12,5	DF	1250	600	voliteľná	neobmedzená		11	22	(R)EI30	-
95	CD/EL-25/WodaOgień+	Woda Ogień Plus	2x12,5	DFH2	1250	600	voliteľná	neobmedzená		11	22	(R)EI30	-
95	CD/EL-25/Cicha	Cicha	2x12,5	DFH1IR	1250	600	voliteľná	neobmedzená		11	28	(R)EI30	●
95	CD/EL-25/Twarda	Twarda	2x12,5	DEFH1IR	1250	600	voliteľná	neobmedzená		11	28	(R)EI30	●
95	CD/EL-25/Hydro	Hydro	2x12,5	GMFH1I	1250	600	voliteľná	neobmedzená		11	24	(R)EI30	●
95	CD/EL-30/Ogień+	Ogień Plus	2x15,0	DF	1250	600	voliteľná	neobmedzená		11	29	(R)EI60	-
95	CD/EL-30/Twarda	Twarda	2x15,0	DEFH1IR	1250	600	voliteľná	neobmedzená		11	33	(R)EI60	●
95	CD/EL-30/Hydro	Hydro	2x15,0	GMFH1I	1250	600	voliteľná	neobmedzená		11	29	(R)EI60	●
97	CD/EL-37,5/Ogień+	Ogień Plus	3x12,5	DF	1250	600	voliteľná	neobmedzená		11	33	(R)EI60	-
97	CD/EL-37,5/WodaOgień+	Woda Ogień Plus	3x12,5	DFH2	1250	600	voliteľná	neobmedzená		11	33	(R)EI60	-
97	CD/EL-37,5/Cicha	Cicha	3x12,5	DFH1IR	1250	600	voliteľná	neobmedzená		11	41	(R)EI60	●
97	CD/EL-37,5/Twarda	Twarda	3x12,5	DEFH1IR	1250	600	voliteľná	neobmedzená		11	41	(R)EI60	●
97	CD/EL-37,5/Hydro	Hydro	3x12,5	GMFH1I	1250	600	voliteľná	neobmedzená		11	35	(R)EI60	●
99	CD/EL-50/Ogień+	Ogień Plus	4x12,5	DF	1250	600	voliteľná	neobmedzená		11	43	(R)EI90	-
99	CD/EL-50/WodaOgień+	Woda Ogień Plus	4x12,5	DFH2	1250	600	voliteľná	neobmedzená		11	43	(R)EI90	-
99	CD/EL-50/Cicha	Cicha	4x12,5	DFH1IR	1250	600	voliteľná	neobmedzená		11	54	(R)EI90	●
99	CD/EL-50/Twarda	Twarda	4x12,5	DEFH1IR	1250	600	voliteľná	neobmedzená		11	54	(R)EI90	●
99	CD/EL-50/Hydro	Hydro	4x12,5	GMFH1I	1250	600	voliteľná	neobmedzená		11	46	(R)EI90	●
99	CD/EL-55/Ogień+	Ogień Plus	2x12,5+2x15,0	DF	1250	600	voliteľná	neobmedzená		11	50	(R)EI120	-
99	CD/EL-55/Twarda	Twarda	2x12,5+2x15,0	DEFH1IR	1250	600	voliteľná	neobmedzená		11	60	(R)EI120	●
99	CD/EL-55/Hydro	Hydro	2x12,5+2x15,0	GMFH1I	1250	600	voliteľná	neobmedzená		11	51	(R)EI120	●
99	CD/EL-60/Ogień+	Ogień Plus	4x15,0	DF	1250	600	voliteľná	neobmedzená		11	57	(R)EI120	-
99	CD/EL-60/Twarda	Twarda	4x15,0	DEFH1IR	1250	600	voliteľná	neobmedzená		11	64	(R)EI120	●
99	CD/EL-60/Hydro	Hydro	4x15,0	GMFH1I	1250	600	voliteľná	neobmedzená		11	57	(R)EI120	●

[1] Európske technické osvedčenie ETA 15/0301.
[2] V interiéroch s relatívnou vlhkosťou vzduch do 85% (do 10 hodín) použiť dosku Nida Woda, ale v zónach vystavených intenzívnemu pôsobeniu vody odporúčame použiť sadrové dosky s vláknami Nida Hydro (horizontálne a vertikálne roviny pri vani, sprche a pod.)

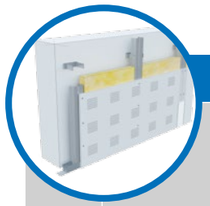

Strana	Názov systému Nida Omietka [1]	Opláštenie sadrokartónom			Nosná konštrukcia		Izolačný materiál			Maximálna výška	Koeficient pohlcovania zvuku [2]	Hmotnos pvýsta-vby 1 m²	Trieda požiarnej odolnosti
					Rozstup spojovacích prvkov Nida EL60	Rozstup profilov Nida CD60							
		Nida	Hrúbka [mm]	Označenie podľa normy	[mm]	[mm]	Minerálna vlna	[mm]		[mm]	α_w	[kg]	[min]
	SYSTÉM OBKLADOV STIEN UKOTVENÝCH DO NOSNEJ KONŠTRUKCIE NIDA CD60												
101	CD/EL-12,5/SonicR6n0	Sonic R6n0	12,5	A	1250	300	voliteľná	40		neobmedzená	0,45	12	-
101	CD/EL-12,5/SonicR8n0	Sonic R8n0	12,5	A	1250	300	voliteľná	40		neobmedzená	0,65	12	-
101	CD/EL-12,5/SonicR10n0	Sonic R10n0	12,5	A	1250	300	voliteľná	40		neobmedzená	0,65	12	-
101	CD/EL-12,5/SonicR12n0	Sonic R12n0	12,5	A	1250	300	voliteľná	40		neobmedzená	0,7	12	-
101	CD/EL-12,5/SonicR15n0	Sonic R15n0	12,5	A	1250	300	voliteľná	40		neobmedzená	0,7	12	-
101	CD/EL-12,5/SonicRN8/15/20n0	Sonic RN8/15/20n0	12,5	A	1250	300	voliteľná	40		neobmedzená	0,45	12	-
101	CD/EL-12,5/SonicR8/12n0	Sonic R8/12n0	12,5	A	1250	300	voliteľná	40		neobmedzená	0,6	12	-
101	CD/EL-12,5/SonicR12/20n0	Sonic R12/20n0	12,5	A	1250	300	voliteľná	40		neobmedzená	0,7	12	-
101	CD/EL-12,5/SonicRN12/20/35n0	Sonic RN12/20/35n0	12,5	A	1250	300	voliteľná	-		neobmedzená	0,4	12	-
101	CD/EL-12,5/SonicC8n0	Sonic C8n0	12,5	A	1250	300	voliteľná	-		neobmedzená	0,6	12	-
101	CD/EL-12,5/SonicC12n0	Sonic C12n0	12,5	A	1250	300	voliteľná	-		neobmedzená	0,55	12	-
103	CD/EL-12,5/SonicR15n1	Sonic R15n1	12,5	A	1250	300	voliteľná	80		neobmedzená	0,6	12	-
103	CD/EL-12,5/SonicR12n2	Sonic R12n2	12,5	A	1250	300	voliteľná	80		neobmedzená	0,6	12	-
103	CD/EL-12,5/SonicR15n8	Sonic R15n8	12,5	A	1250	300	voliteľná	80		neobmedzená	0,5	12	-
103	CD/EL-12,5/SonicC10n8	Sonic C10n8	12,5	A	1250	300	voliteľná	80		neobmedzená	0,7	12	-
103	CD/EL-12,5/SonicL5x80n8	Sonic L5x80n8	12,5	A	1250	300	voliteľná	80		neobmedzená	0,55	12	-

[1] Európske technické osvedčenie ETA 15/0301.
[2] Správa zo skúšok ITB LA-1187a/2005.

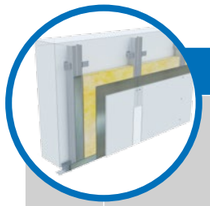

Strana	Názov systému Nida Omietka [1]	Opláštenie sadrokartónom			Nosná konštrukcia		Izolačný materiál	Maximálna výška	Zvýšenie zvukovej izolácie	Hmotnos pvýstavby 1 m²	Trieda požiarnej odolnosti	Špeciálny systém
					Rozstup spojovacích prvkov Nida ES60	Rozstup profilov Nida CD60						
		Nida	Hrúbka [mm]	Označenie podľa normy	[mm]	[mm]	[mm]	[mm]	ΔRw max [dB]	[kg]	[min]	
	SYSTÉM OBKLADOV STIEN UKOTVENÝCH DO NOSNEJ KONŠTRUKCIE NIDA CD60 (NIDA RTG)											
105	CD/ES-13/RTG	RTG	12,5 + 0,5	DF	1250	625	voliteľná	neobmedzená	11	18	-	●
105	CD/ES-13,5/RTG	RTG	12,5 + 1,0	DF	1250	625	voliteľná	neobmedzená	11	23	-	●
105	CD/ES-14/RTG	RTG	12,5 + 1,5	DF	1250	625	voliteľná	neobmedzená	11	29	-	●
105	CD/ES-14,5/RTG	RTG	12,5 + 2,0	DF	1250	625	voliteľná	neobmedzená	11	35	-	●
105	CD/ES-15/RTG	RTG	12,5 + 2,5	DF	1250	625	voliteľná	neobmedzená	11	41	-	●
105	CD/ES-15,5/RTG	RTG	12,5 + 3,0	DF	1250	625	voliteľná	neobmedzená	11	46	-	●

[1] Európske technické osvedčenie ETA 15/0301.

PRVÉ SYSTÉMY SUCHEJ VÝSTAVBY NA TRHU S OZNAČENÍM CE

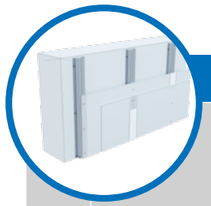

Strana	Názov systému Nida Omietka [1]	Opláštenie sadrokartónom			Nosná konštrukcia		Izolačný materiál	Maximálna výška	Zvýšenie zvukovej izolácie	Hmotnos pvýsta-vby 1 m²	Trieda požiarnej odolnosti	Špeciálny systém
		Nida	Hrúbka [mm]	Označenie podľa normy	Rozstup upevňova-cieho prvku [mm]	Rozstup profilov Nida PK48 [mm]	[mm]	[mm]	ΔRw max [dB]	[kg]	[min]	
	SYSTÉM OBKLADOV STIEN UKOTVENÝCH DO NOSNEJ KONŠTRUKCIE NIDA PK48											
107	PK48-12,5/Expert	Expert	12,5	A	1000	600	voliteľná	neobmedzená	11	10	-	-
107	PK48-12,5/Woda [2]	Woda	12,5	H2	1000	600	voliteľná	neobmedzená	11	10	-	-
107	PK48-12,5/Ogień+	Ogień Plus	12,5	DF	1000	600	voliteľná	neobmedzená	11	12	(R)EI15	-
107	PK48-12,5/WodaOgień+	Woda Ogień Plus	12,5	DFH2	1000	600	voliteľná	neobmedzená	11	12	(R)EI15	-
107	PK48-12,5/Cicha	Cicha	12,5	DFH1IR	1000	600	voliteľná	neobmedzená	11	14	(R)EI15	●
107	PK48-12,5/Twarda	Twarda	12,5	DEFH1IR	1000	600	voliteľná	neobmedzená	11	14	(R)EI15	●
107	PK48-12,5/Hydro	Hydro	12,5	GMFH1I	1000	600	voliteľná	neobmedzená	11	12	(R)EI15	●
107	PK48-18/Ogień+	Ogień Plus	18	DF	1000	600	voliteľná	neobmedzená	11	15	(R)EI30	-
109	PK48-25/Expert	Expert	2x12,5	A	1000	600	voliteľná	neobmedzená	11	18	-	-
109	PK48-25/Woda [2]	Woda	2x12,5	H2	1000	600	voliteľná	neobmedzená	11	18	-	-
109	PK48-25/Ogień+	Ogień Plus	2x12,5	DF	1000	600	voliteľná	neobmedzená	11	22	(R)EI30	-
109	PK48-25/WodaOgień+	Woda Ogień Plus	2x12,5	DFH2	1000	600	voliteľná	neobmedzená	11	22	(R)EI30	-
109	PK48-25/Cicha	Cicha	2x12,5	DFH1IR	1000	600	voliteľná	neobmedzená	11	27	(R)EI30	●
109	PK48-25/Twarda	Twarda	2x12,5	DEFH1IR	1000	600	voliteľná	neobmedzená	11	27	(R)EI30	●
109	PK48-25/Hydro	Hydro	2x12,5	GMFH1I	1000	600	voliteľná	neobmedzená	11	23	(R)EI30	●
109	PK48-30/Ogień+	Ogień Plus	2x15,0	DF	1000	600	voliteľná	neobmedzená	11	29	(R)EI60	-
109	PK48-30/Twarda	Twarda	2x15,0	DEFH1IR	1000	600	voliteľná	neobmedzená	11	33	(R)EI60	●
109	PK48-30/Hydro	Hydro	2x15,0	GMFH1I	1000	600	voliteľná	neobmedzená	11	29	(R)EI60	●
111	PK48-37,5/Ogień+	Ogień Plus	3x12,5	DF	1000	600	voliteľná	neobmedzená	11	32	(R)EI60	-
111	PK48-37,5/WodaOgień+	Woda Ogień Plus	3x12,5	DFH2	1000	600	voliteľná	neobmedzená	11	32	(R)EI60	-
111	PK48-37,5/Cicha	Cicha	3x12,5	DFH1IR	1000	600	voliteľná	neobmedzená	11	41	(R)EI60	●
111	PK48-37,5/Twarda	Twarda	3x12,5	DEFH1IR	1000	600	voliteľná	neobmedzená	11	41	(R)EI60	●
111	PK48-37,5/Hydro	Hydro	3x12,5	GMFH1I	1000	600	voliteľná	neobmedzená	11	35	(R)EI60	●
113	PK48-50/Ogień+	Ogień Plus	4x12,5	DF	1000	600	voliteľná	neobmedzená	11	42	(R)EI90	-
113	PK48-50/WodaOgień+	Woda Ogień Plus	4x12,5	DFH2	1000	600	voliteľná	neobmedzená	11	42	(R)EI90	-
113	PK48-50/Cicha	Cicha	4x12,5	DFH1IR	1000	600	voliteľná	neobmedzená	11	54	(R)EI90	●
113	PK48-50/Twarda	Twarda	4x12,5	DEFH1IR	1000	600	voliteľná	neobmedzená	11	54	(R)EI90	●
113	PK48-50/Hydro	Hydro	4x12,5	GMFH1I	1000	600	voliteľná	neobmedzená	11	46	(R)EI90	●
113	PK48-55/Ogień+	Ogień Plus	2x12,5+2x15,0	DF	1000	600	voliteľná	neobmedzená	11	50	(R)EI120	-
113	PK48-55/Twarda	Twarda	2x12,5+2x15,0	DEFH1IR	1000	600	voliteľná	neobmedzená	11	59	(R)EI120	●
113	PK48-55/Hydro	Hydro	2x12,5+2x15,0	GMFH1I	1000	600	voliteľná	neobmedzená	11	51	(R)EI120	●
113	PK48-60/Ogień+	Ogień Plus	4x15,0	DF	1000	600	voliteľná	neobmedzená	11	56	(R)EI120	-
113	PK48-60/Twarda	Twarda	4x15,0	DEFH1IR	1000	600	voliteľná	neobmedzená	11	64	(R)EI120	●
113	PK48-60/Hydro	Hydro	4x15,0	GMFH1I	1000	600	voliteľná	neobmedzená	11	56	(R)EI120	●

[1] Európske technické osvedčenie ETA 15/0301.
[2] V interiéroch s relatívnou vlhkosťou vzduch do 85% (do 10 hodín) použiť dosku Nida Woda, ale v zónach vystavených intenzívnemu pôsobeniu vody odporúčame použiť sadrové dosky s vláknami Nida Hydro (horizontálne a vertikálne roviny pri vani, sprche a pod.)

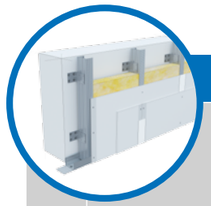

Strana	Názov systému Nida Omietka [1]	Opláštenie sadrokartónom			Nosná konštrukcia		Izolačný materiál	Maximálna výška	Zvýšenie zvukovej izolácie	Hmotnos pvýsta-vby 1 m²	Trieda požiarnej odolnosti	Špeciálny systém
		Nida	Hrúbka [mm]	Označenie podľa normy	Rozstup oceľových uholníkov [2] [mm]	Rozstup profilov Nida C100 [mm]	[mm]	[mm]	ΔRw max [dB]	[kg]	[min]	
	SYSTÉM OBKLADOV STIEN UKOTVENÝCH DO NOSNEJ KONŠTRUKCIE NIDA C100											
115	C100/L-12,5/Expert	Expert	12,5	A	2500	600	voliteľná	10000	11	11	-	-
115	C100/L-12,5/Woda [3]	Woda	12,5	H2	2500	600	voliteľná	10000	11	11	-	-
115	C100/L-12,5/Ogień+	Ogień Plus	12,5	DF	2500	600	voliteľná	10000	11	13	(R)EI15	-
115	C100/L-12,5/WodaOgień+	Woda Ogień Plus	12,5	DFH2	2500	600	voliteľná	10000	11	13	(R)EI15	-
115	C100/L-12,5/Cicha	Cicha	12,5	DFH1IR	2500	600	voliteľná	10000	11	16	(R)EI15	●
115	C100/L-12,5/Twarda	Twarda	12,5	DEFH1IR	2500	600	voliteľná	10000	11	16	(R)EI15	●
115	C100/L-12,5/Hydro	Hydro	12,5	GMFH1I	2500	600	voliteľná	10000	11	14	(R)EI15	●
115	C100/L-18/Ogień+	Ogień Plus	18	DF	2500	600	voliteľná	10000	11	17	(R)EI30	-
117	C100/L-25/Expert	Expert	2x12,5	A	2500	600	voliteľná	10000	11	20	-	-
117	C100/L-25/Woda [3]	Woda	2x12,5	H2	2500	600	voliteľná	10000	11	20	-	-
117	C100/L-25/Ogień+	Ogień Plus	2x12,5	DF	2500	600	voliteľná	10000	11	24	(R)EI30	-
117	C100/L-25/WodaOgień+	Woda Ogień Plus	2x12,5	DFH2	2500	600	voliteľná	10000	11	24	(R)EI30	-
117	C100/L-25/Cicha	Cicha	2x12,5	DFH1IR	2500	600	voliteľná	10000	11	29	(R)EI30	●
117	C100/L-25/Twarda	Twarda	2x12,5	DEFH1IR	2500	600	voliteľná	10000	11	29	(R)EI30	●
117	C100/L-25/Hydro	Hydro	2x12,5	GMFH1I	2500	600	voliteľná	10000	11	25	(R)EI30	●
117	C100/L-30/Ogień+	Ogień Plus	2x15,0	DF	2500	600	voliteľná	10000	11	31	(R)EI60	-
117	C100/L-30/Twarda	Twarda	2x15,0	DEFH1IR	2500	600	voliteľná	10000	11	34	(R)EI60	●
117	C100/L-30/Hydro	Hydro	2x15,0	GMFH1I	2500	600	voliteľná	10000	11	31	(R)EI60	●
119	C100/L-37,5/Ogień+	Ogień Plus	3x12,5	DF	2500	600	voliteľná	10000	11	34	(R)EI60	-
119	C100/L-37,5/WodaOgień+	Woda Ogień Plus	3x12,5	DFH2	2500	600	voliteľná	10000	11	34	(R)EI60	-
119	C100/L-37,5/Cicha	Cicha	3x12,5	DFH1IR	2500	600	voliteľná	10000	11	42	(R)EI60	●
119	C100/L-37,5/Twarda	Twarda	3x12,5	DEFH1IR	2500	600	voliteľná	10000	11	42	(R)EI60	●
119	C100/L-37,5/Hydro	Hydro	3x12,5	GMFH1I	2500	600	voliteľná	10000	11	36	(R)EI60	●
121	C100/L-50/Ogień+	Ogień Plus	4x12,5	DF	2500	600	voliteľná	10000	11	44	(R)EI90	-
121	C100/L-50/WodaOgień+	Woda Ogień Plus	4x12,5	DFH2	2500	600	voliteľná	10000	11	44	(R)EI90	-
121	C100/L-50/Cicha	Cicha	4x12,5	DFH1IR	2500	600	voliteľná	10000	11	55	(R)EI90	●
121	C100/L-50/Twarda	Twarda	4x12,5	DEFH1IR	2500	600	voliteľná	10000	11	55	(R)EI90	●
121	C100/L-50/Hydro	Hydro	4x12,5	GMFH1I	2500	600	voliteľná	10000	11	47	(R)EI90	●
121	C100/L-55/Ogień+	Ogień Plus	2x12,5+2x15,0	DF	2500	600	voliteľná	10000	11	52	(R)EI120	-
121	C100/L-55/Twarda	Twarda	2x12,5+2x15,0	DEFH1IR	2500	600	voliteľná	10000	11	61	(R)EI120	●
121	C100/L-55/Hydro	Hydro	2x12,5+2x15,0	GMFH1I	2500	600	voliteľná	10000	11	53	(R)EI120	●
121	C100/L-60/Ogień+	Ogień Plus	4x15,0	DF	2500	600	voliteľná	10000	11	58	(R)EI120	-
121	C100/L-60/Twarda	Twarda	4x15,0	DEFH1IR	2500	600	voliteľná	10000	11	66	(R)EI120	●
121	C100/L-60/Hydro	Hydro	4x15,0	GMFH1I	2500	600	voliteľná	10000	11	58	(R)EI120	●

[1] Európske technické osvedčenie ETA 15/0301.
[2] Pre lepšie parametre zvukovej izolácie použite akustický spojovací prvok PHONI SL s jedným ramenom v tvare L.
[3] V interiéroch s relatívnou vlhkosťou vzduch do 85% (do 10 hodín) použiť dosku Nida Woda, ale v zónach vystavených intenzívnemu pôsobeniu vody odporúčame použiť sadrové dosky s vláknami Nida Hydro (horizontálne a vertikálne roviny pri vani, sprche a pod.)

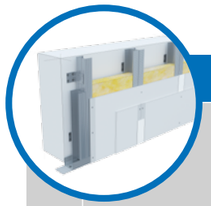

Strana	Názov systému Nida Omietka [1]	Opláštenie sadrokartónom			Nosná konštrukcia		Izolačný materiál	Maximálna výška	Zvýšenie zvukovej izolácie	Hmotnosť na 1 m²	Trieda požiarnej odolnosti	Špeciálny systém
		Nida	Hrúbka [mm]	Označenie podľa normy	Rozstup oceľových uholníkov [2] [mm]	Rozstup profilov 2x Nida C100 [mm]		[mm]	ΔRw max [dB]	[kg]	[min]	
SYSTÉM OBKLADOV STIEN UKOTVENÝCH DO DVOJITEJ NOSNEJ KONŠTRUKCIE NIDA C100												
123	CC100/L-12,5/Expert	Expert	12,5	A	2500	600	voliteľná	12000	11	13	-	-
123	CC100/L-12,5/Woda [3]	Woda	12,5	H2	2500	600	voliteľná	12000	11	13	-	-
123	CC100/L-12,5/Ogień+	Ogień Plus	12,5	DF	2500	600	voliteľná	12000	11	15	(R)EI15	-
123	CC100/L-12,5/WodaOgień+	Woda Ogień Plus	12,5	DFH2	2500	600	voliteľná	12000	11	15	(R)EI15	-
123	CC100/L-12,5/Cicha	Cicha	12,5	DFH1IR	2500	600	voliteľná	12000	11	18	(R)EI15	●
123	CC100/L-12,5/Twarda	Twarda	12,5	DEFH1IR	2500	600	voliteľná	12000	11	18	(R)EI15	●
123	CC100/L-12,5/Hydro	Hydro	12,5	GMFH1I	2500	600	voliteľná	12000	11	16	(R)EI15	●
123	CC100/L-18/Ogień+	Ogień Plus	18	DF	2500	600	voliteľná	12000	11	19	(R)EI30	-
125	CC100/L-25/Expert	Expert	2x12,5	A	2500	600	voliteľná	12000	11	22	-	-
125	CC100/L-25/Woda [3]	Woda	2x12,5	H2	2500	600	voliteľná	12000	11	22	-	-
125	CC100/L-25/Ogień+	Ogień Plus	2x12,5	DF	2500	600	voliteľná	12000	11	25	(R)EI30	-
125	CC100/L-25/WodaOgień+	Woda Ogień Plus	2x12,5	DFH2	2500	600	voliteľná	12000	11	25	(R)EI30	-
125	CC100/L-25/CIcha	Cicha	2x12,5	DFH1IR	2500	600	voliteľná	12000	11	31	(R)EI30	●
125	CC100/L-25/Twarda	Twarda	2x12,5	DEFH1IR	2500	600	voliteľná	12000	11	31	(R)EI30	●
125	CC100/L-25/Hydro	Hydro	2x12,5	GMFH1I	2500	600	voliteľná	12000	11	27	(R)EI30	●
125	CC100/L-30/Ogień+	Ogień Plus	2x15,0	DF	2500	600	voliteľná	12000	11	32	(R)EI60	-
125	CC100/L-30/Twarda	Twarda	2x15,0	DEFH1IR	2500	600	voliteľná	12000	11	36	(R)EI60	●
125	CC100/L-30/Hydro	Hydro	2x15,0	GMFH1I	2500	600	voliteľná	12000	11	32	(R)EI60	●
127	CC100/L-37,5/Ogień+	Ogień Plus	3x12,5	DF	2500	600	voliteľná	12000	11	36	(R)EI60	-
127	CC100/L-37,5/WodaOgień+	Woda Ogień Plus	3x12,5	DFH2	2500	600	voliteľná	12000	11	36	(R)EI60	-
127	CC100/L-37,5/Cicha	Cicha	3x12,5	DFH1IR	2500	600	voliteľná	12000	11	44	(R)EI60	●
127	CC100/L-37,5/Twarda	Twarda	3x12,5	DEFH1IR	2500	600	voliteľná	12000	11	44	(R)EI60	●
127	CC100/L-37,5/Hydro	Hydro	3x12,5	GMFH1I	2500	600	voliteľná	12000	11	38	(R)EI60	●
129	CC100/L-50/Ogień+	Ogień Plus	4x12,5	DF	2500	600	voliteľná	12000	11	46	(R)EI90	-
129	CC100/L-50/WodaOgień+	Woda Ogień Plus	4x12,5	DFH2	2500	600	voliteľná	12000	11	46	(R)EI90	-
129	CC100/L-50/Cicha	Cicha	4x12,5	DFH1IR	2500	600	voliteľná	12000	11	57	(R)EI90	●
129	CC100/L-50/Twarda	Twarda	4x12,5	DEFH1IR	2500	600	voliteľná	12000	11	57	(R)EI90	●
129	CC100/L-50/Hydro	Hydro	4x12,5	GMFH1I	2500	600	voliteľná	12000	11	49	(R)EI90	●
129	CC100/L-55/Ogień+	Ogień Plus	2x12,5+2x15,0	DF	2500	600	voliteľná	12000	11	53	(R)EI120	-
129	CC100/L-55/Twarda	Twarda	2x12,5+2x15,0	DEFH1IR	2500	600	voliteľná	12000	11	62	(R)EI120	●
129	CC100/L-55/Hydro	Hydro	2x12,5+2x15,0	GMFH1I	2500	600	voliteľná	12000	11	54	(R)EI120	●
129	CC100/L-60/Ogień+	Ogień Plus	4x15,0	DF	2500	600	voliteľná	12000	11	60	(R)EI120	-
129	CC100/L-60/Twarda	Twarda	4x15,0	DEFH1IR	2500	600	voliteľná	12000	11	68	(R)EI120	●
129	CC100/L-60/Hydro	Hydro	4x15,0	GMFH1I	2500	600	voliteľná	12000	11	60	(R)EI120	●

[1] Európske technické osvedčenie ETA 15/0301.
[2] Pre lepšie parametre zvukovej izolácie použite akustický spojovací prvok PHONI SL s jedným ramenom v tvare L.
[3] V interiéroch s relatívnou vlhkosťou vzduch do 85% (do 10 hodín) použiť dosku Nida Woda, ale v zónach vystavených intenzívnemu pôsobeniu vody odporúčame použiť sadrové dosky s vláknami Nida Hydro (horizontálne a vertikálne roviny pri vani, sprche a pod.)

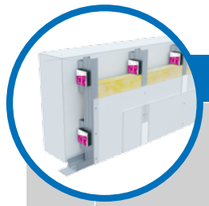

Strana	Názov systému Nida Omietka [1]	Opláštenie sadrokartónom			Nosná konštrukcia		Izolačný materiál				Maximálna výška	Zvuková izolácia			Hmotnosť na 1 m²	Trieda požiarnej odolnosti	Špeciálny systém
					Rozstup vibroakustických väzieb NidaPWA50	Rozstup profilov Nida C50	V rozsahu akustickej izolácie										
		Nida	Hrúbka [mm]	Označenie podľa normy	[mm]	[mm]	Minerálna vlna	Hrúbka [mm]	Hustota [kg/m³]		[mm]	Rw [dB]	Ra1 [dB]	Ra2 [dB]	[kg]	[min]	
SYSTÉM OBKLADOV STIEN UKOTVENÝCH DO NOSNEJ KONŠTRUKCIE NIDA C50 (NIDA PWA)																	
131	C50/PWA-12,5/Expert	Expert	12,5	A	1000	600	voliteľná	50	12		2800	34	32	28	12	-	-
131	C50/PWA-12,5/Woda [2]	Woda	12,5	H2	1000	600	voliteľná	50	12		2800	34	32	28	12	-	-
131	C50/PWA-12,5/Ogień+	Ogień Plus	12,5	DF	1000	600	voliteľná	50	12		2800	36	34	30	14	(R)EI15	-
131	C50/PWA-12,5/WodaOgień+	Woda Ogień Plus	12,5	DFH2	1000	600	voliteľná	50	12		2800	36	34	30	14	(R)EI15	-
131	C50/PWA-12,5/Cicha	Cicha	12,5	DFH1IR	1000	600	voliteľná	50	50		2800	42	39	34	17	(R)EI15	●
131	C50/PWA-12,5/Twarda	Twarda	12,5	DEFH1IR	1000	600	voliteľná	50	50		2800	42	39	34	17	(R)EI15	●
131	C50/PWA-12,5/Hydro	Hydro	12,5	GMFH1I	1000	600	voliteľná	50	12		2800	36	34	30	15	(R)EI15	●
131	C50/PWA-18/Ogień+	Ogień Plus	18	DF	1000	600	voliteľná	50	12		2800	37	36	32	18	(R)EI30	-
133	C50/PWA-25/Expert	Expert	2x12,5	A	1000	600	voliteľná	50	12		3000	37	35	31	20	-	-
133	C50/PWA-25/Woda [2]	Woda	2x12,5	H2	1000	600	voliteľná	50	12		3000	37	35	31	20	-	-
133	C50/PWA-25/Ogień+	Ogień Plus	2x12,5	DF	1000	600	voliteľná	50	12		3000	40	38	35	24	(R)EI30	-
133	C50/PWA-25/WodaOgień+	Woda Ogień Plus	2x12,5	DFH2	1000	600	voliteľná	50	12		3000	40	38	35	24	(R)EI30	-
133	C50/PWA-25/Cicha	Cicha	2x12,5	DFH1IR	1000	600	voliteľná	50	50		3000	47	44	39	29	(R)EI30	●
133	C50/PWA-25/Twarda	Twarda	2x12,5	DEFH1IR	1000	600	voliteľná	50	50		3000	47	44	39	29	(R)EI30	●
133	C50/PWA-25/Hydro	Hydro	2x12,5	GMFH1I	1000	600	voliteľná	50	12		3000	40	38	35	25	(R)EI30	●
133	C50/PWA-30/Ogień+	Ogień Plus	2x15,0	DF	1000	600	voliteľná	50	12		3000	41	40	37	31	(R)EI60	-
133	C50/PWA-30/Twarda	Twarda	2x15,0	DEFH1IR	1000	600	voliteľná	50	50		3000	48	46	40	34	(R)EI60	●
133	C50/PWA-30/Hydro	Hydro	2x15,0	GMFH1I	1000	600	voliteľná	50	12		3000	41	40	37	31	(R)EI60	●
135	C50/PWA-37,5/Ogień+	Ogień Plus	3x12,5	DF	1000	600	voliteľná	50	12		3000	41	40	37	34	(R)EI60	-
135	C50/PWA-37,5/WodaOgień+	Woda Ogień Plus	3x12,5	DFH2	1000	600	voliteľná	50	12		3000	41	40	37	34	(R)EI60	-
135	C50/PWA-37,5/Cicha	Cicha	3x12,5	DFH1IR	1000	600	voliteľná	50	50		3000	50	48	42	42	(R)EI60	●
135	C50/PWA-37,5/Twarda	Twarda	3x12,5	DEFH1IR	1000	600	voliteľná	50	50		3000	50	48	42	42	(R)EI60	●
135	C50/PWA-37,5/Hydro	Hydro	3x12,5	GMFH1I	1000	600	voliteľná	50	12		3000	41	40	37	36	(R)EI60	●
137	C50/PWA-50/Ogień+	Ogień Plus	4x12,5	DF	1000	600	voliteľná	50	14		3000	41	40	38	44	(R)EI90	-
137	C50/PWA-50/WodaOgień+	Woda Ogień Plus	4x12,5	DFH2	1000	600	voliteľná	50	14		3000	41	40	38	44	(R)EI90	-
137	C50/PWA-50/Cicha	Cicha	4x12,5	DFH1IR	1000	600	voliteľná	50	50		3000	53	50	45	55	(R)EI90	●
137	C50/PWA-50/Twarda	Twarda	4x12,5	DEFH1IR	1000	600	voliteľná	50	50		3000	53	50	45	55	(R)EI90	●
137	C50/PWA-50/Hydro	Hydro	4x12,5	GMFH1I	1000	600	voliteľná	50	14		3000	41	40	38	47	(R)EI90	●
137	C50/PWA-55/Ogień+	Ogień Plus	2x12,5+2x15,0	DF	1000	600	voliteľná	50	14		3000	41	40	38	51	(R)EI120	-
137	C50/PWA-55/Twarda	Twarda	2x12,5+2x15,0	DEFH1IR	1000	600	voliteľná	50	50		3000	53	50	45	60	(R)EI120	●
137	C50/PWA-55/Hydro	Hydro	2x12,5+2x15,0	GMFH1I	1000	600	voliteľná	50	14		3000	41	40	38	52	(R)EI120	●
137	C50/PWA-60/Ogień+	Ogień Plus	4x15,0	DF	1000	600	voliteľná	50	14		3000	42	41	39	58	(R)EI120	-
137	C50/PWA-60/Twarda	Twarda	4x15,0	DEFH1IR	1000	600	voliteľná	50	50		3000	54	51	46	66	(R)EI120	●
137	C50/PWA-60/Hydro	Hydro	4x15,0	GMFH1I	1000	600	voliteľná	50	14		3000	42	41	39	58	(R)EI120	●

[1] Európske technické osvedčenie ETA 15/0301.
[2] V interiéroch s relatívnou vlhkosťou vzduch do 85% (do 10 hodín) použiť dosku Nida Woda, ale v zónach vystavených intenzívnemu pôsobeniu vody odporúčame použiť sadrové dosky s vláknami Nida Hydro (horizontálne a vertikálne roviny pri vani, sprche a pod.)

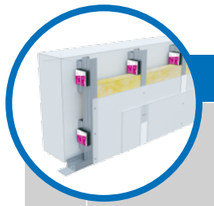

Strana	Názov systému Nida Omietka [1]	Opláštenie sadrokartónom			Nosná konštrukcia		Izolačný materiál			Maximálna výška	Zvuková izolácia			Hmotnosť prvýstavby 1 m²	Trieda požiarnej odolnosti	Špeciálny systém
					Rozstup vibroakustických väzieb Nida PWA75	Rozstup profilov Nida C75	V rozsahu akustickej izolácie									
		Nida	Hrúbka [mm]	Označenie podľa normy	[mm]	[mm]	Minerálna vlna	Hrúbka [mm]	Hustota [kg/m³]	[mm]	Rw [dB]	Ra1 [dB]	Ra2 [dB]	[kg]	[min]	
	SYSTÉM OBKLADOV STIEN UKOTVENÝCH DO NOSNEJ KONŠTRUKCIE NIDA C75 (NIDA PWA)															
139	C75/PWA-12,5/Expert	Expert	12,5	A	1000	600	voliteľná	50	12	3000	34	32	28	12	-	-
139	C75/PWA-12,5/Woda [2]	Woda	12,5	H2	1000	600	voliteľná	50	12	3000	34	32	28	12	-	-
139	C75/PWA-12,5/Ogień+	Ogień Plus	12,5	DF	1000	600	voliteľná	50	12	3000	36	34	30	14	(R)EI15	-
139	C75/PWA-12,5/WodaOgień+	Woda Ogień Plus	12,5	DFH2	1000	600	voliteľná	50	12	3000	36	34	30	14	(R)EI15	-
139	C75/PWA-12,5/Cicha	Cicha	12,5	DFH1IR	1000	600	voliteľná	75	50	3000	50	48	42	17	(R)EI15	●
139	C75/PWA-12,5/Twarda	Twarda	12,5	DEFH1IR	1000	600	voliteľná	75	50	3000	50	48	42	17	(R)EI15	●
139	C75/PWA-12,5/Hydro	Hydro	12,5	GMFH1I	1000	600	voliteľná	50	12	3000	36	34	30	15	(R)EI15	●
139	C75/PWA-18/Ogień+	Ogień Plus	18	DF	1000	600	voliteľná	50	12	3000	37	36	32	18	(R)EI30	-
141	C75/PWA-25/Expert	Expert	2x12,5	A	1000	600	voliteľná	50	12	4000	37	35	31	20	-	-
141	C75/PWA-25/Woda [2]	Woda	2x12,5	H2	1000	600	voliteľná	50	12	4000	37	35	31	20	-	-
141	C75/PWA-25/Ogień+	Ogień Plus	2x12,5	DF	1000	600	voliteľná	50	12	4000	40	38	35	24	(R)EI30	-
141	C75/PWA-25/WodaOgień+	Woda Ogień Plus	2x12,5	DFH2	1000	600	voliteľná	50	12	4000	40	38	35	24	(R)EI30	-
141	C75/PWA-25/Cicha	Cicha	2x12,5	DFH1IR	1000	600	voliteľná	75	50	4000	55	53	47	29	(R)EI30	●
141	C75/PWA-25/Twarda	Twarda	2x12,5	DEFH1IR	1000	600	voliteľná	75	50	4000	55	53	47	29	(R)EI30	●
141	C75/PWA-25/Hydro	Hydro	2x12,5	GMFH1I	1000	600	voliteľná	50	12	4000	40	38	35	25	(R)EI30	●
141	C75/PWA-30/Ogień+	Ogień Plus	2x15,0	DF	1000	600	voliteľná	50	12	4000	41	40	37	31	(R)EI60	-
141	C75/PWA-30/Twarda	Twarda	2x15,0	DEFH1IR	1000	600	voliteľná	75	50	4000	56	54	48	34	(R)EI60	●
141	C75/PWA-30/Hydro	Hydro	2x15,0	GMFH1I	1000	600	voliteľná	50	12	4000	41	40	37	31	(R)EI60	●
143	C75/PWA-37,5/Ogień+	Ogień Plus	3x12,5	DF	1000	600	voliteľná	50	12	4000	41	40	37	34	(R)EI60	-
143	C75/PWA-37,5/WodaOgień+	Woda Ogień Plus	3x12,5	DFH2	1000	600	voliteľná	50	12	4000	41	40	37	34	(R)EI60	-
143	C75/PWA-37,5/Cicha	Cicha	3x12,5	DFH1IR	1000	600	voliteľná	75	50	4000	58	56	50	42	(R)EI60	●
143	C75/PWA-37,5/Twarda	Twarda	3x12,5	DEFH1IR	1000	600	voliteľná	75	50	4000	58	56	50	42	(R)EI60	●
143	C75/PWA-37,5/Hydro	Hydro	3x12,5	GMFH1I	1000	600	voliteľná	50	12	4000	41	40	37	36	(R)EI60	●
145	C75/PWA-50/Ogień+	Ogień Plus	4x12,5	DF	1000	600	voliteľná	75	14	4000	43	41	38	44	(R)EI90	-
145	C75/PWA-50/WodaOgień+	Woda Ogień Plus	4x12,5	DFH2	1000	600	voliteľná	75	14	4000	43	41	38	44	(R)EI90	-
145	C75/PWA-50/Cicha	Cicha	4x12,5	DFH1IR	1000	600	voliteľná	75	50	4000	60	58	53	55	(R)EI90	●
145	C75/PWA-50/Twarda	Twarda	4x12,5	DEFH1IR	1000	600	voliteľná	75	50	4000	60	58	53	55	(R)EI90	●
145	C75/PWA-50/Hydro	Hydro	4x12,5	GMFH1I	1000	600	voliteľná	75	14	4000	43	41	38	47	(R)EI90	●
145	C75/PWA-55/Ogień+	Ogień Plus	2x12,5+2x15,0	DF	1000	600	voliteľná	75	14	4000	43	41	38	51	(R)EI120	-
145	C75/PWA-55/Twarda	Twarda	2x12,5+2x15,0	DEFH1IR	1000	600	voliteľná	75	50	4000	60	58	53	60	(R)EI120	●
145	C75/PWA-55/Hydro	Hydro	2x12,5+2x15,0	GMFH1I	1000	600	voliteľná	75	14	4000	43	41	38	52	(R)EI120	●
145	C75/PWA-60/Ogień+	Ogień Plus	4x15,0	DF	1000	600	voliteľná	75	14	4000	44	42	40	58	(R)EI120	-
145	C75/PWA-60/Twarda	Twarda	4x15,0	DEFH1IR	1000	600	voliteľná	75	50	4000	61	59	54	66	(R)EI120	●
145	C75/PWA-60/Hydro	Hydro	4x15,0	GMFH1I	1000	600	voliteľná	75	14	4000	44	42	40	58	(R)EI120	●

[1] Európske technické osvedčenie ETA 15/0301.
[2] V interiéroch s relatívnou vlhkosťou vzduch do 85% (do 10 hodín) použiť dosku Nida Woda, ale v zónach vystavených intenzívnemu pôsobeniu vody odporúčame použiť sadrové dosky s vláknami Nida Hydro (horizontálne a vertikálne roviny pri vani, sprche a pod.)

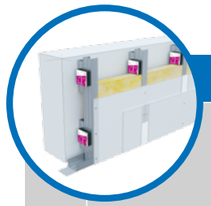

Strana	Názov systému Nida Omietka [1]	Opláštenie sadrokartónom			Nosná konštrukcia		Izolačný materiál			Maximálna výška	Zvuková izolácia			Hmotnosť prvýstavby 1 m²	Trieda požiarnej odolnosti	Špeciálny systém
					Rozstup vibroakustických väzieb Nida PWA100	Rozstup profilov Nida C100	V rozsahu akustickej izolácie									
		Nida	Hrúbka [mm]	Označenie podľa normy	[mm]	[mm]	Minerálna vlna	Hrúbka [mm]	Hustota [kg/m³]	[mm]	Rw [dB]	Ra1 [dB]	Ra2 [dB]	[kg]	[min]	
	SYSTÉM OBKLADOV STIEN UKOTVENÝCH DO NOSNEJ KONŠTRUKCIE NIDA C100 (NIDA PWA)															
147	C100/PWA-12,5/Expert	Expert	12,5	A	1000	600	voliteľná	50	12	4000	34	32	28	13	-	-
147	C100/PWA-12,5/Woda [2]	Woda	12,5	H2	1000	600	voliteľná	50	12	4000	34	32	28	13	-	-
147	C100/PWA-12,5/Ogień+	Ogień Plus	12,5	DF	1000	600	voliteľná	50	12	4000	36	34	30	15	(R)EI15	-
147	C100/PWA-12,5/WodaOgień+	Woda Ogień Plus	12,5	DFH2	1000	600	voliteľná	50	12	4000	36	34	30	15	(R)EI15	-
147	C100/PWA-12,5/Cicha	Cicha	12,5	DFH1IR	1000	600	voliteľná	100	50	4000	56	55	50	18	(R)EI15	●
147	C100/PWA-12,5/Twarda	Twarda	12,5	DEFH1IR	1000	600	voliteľná	100	50	4000	56	55	50	18	(R)EI15	●
147	C100/PWA-12,5/Hydro	Hydro	12,5	GMFH1I	1000	600	voliteľná	50	12	4000	36	34	30	16	(R)EI15	●
147	C100/PWA-18/Ogień+	Ogień Plus	18	DF	1000	600	voliteľná	50	12	4000	37	36	32	19	(R)EI30	-
149	C100/PWA-25/Expert	Expert	2x12,5	A	1000	600	voliteľná	50	12	5000	37	35	31	21	-	-
149	C100/PWA-25/Woda [2]	Woda	2x12,5	H2	1000	600	voliteľná	50	12	5000	37	35	31	21	-	-
149	C100/PWA-25/Ogień+	Ogień Plus	2x12,5	DF	1000	600	voliteľná	50	12	5000	40	38	35	25	(R)EI30	-
149	C100/PWA-25/WodaOgień+	Woda Ogień Plus	2x12,5	DFH2	1000	600	voliteľná	50	12	5000	40	38	35	25	(R)EI30	-
149	C100/PWA-25/Cicha	Cicha	2x12,5	DFH1IR	1000	600	voliteľná	100	50	5000	61	60	55	30	(R)EI30	●
149	C100/PWA-25/Twarda	Twarda	2x12,5	DEFH1IR	1000	600	voliteľná	100	50	5000	61	60	55	30	(R)EI30	●
149	C100/PWA-25/Hydro	Hydro	2x12,5	GMFH1I	1000	600	voliteľná	50	12	5000	40	38	35	26	(R)EI30	●
149	C100/PWA-30/Ogień+	Ogień Plus	2x15,0	DF	1000	600	voliteľná	50	12	5000	41	40	37	32	(R)EI60	-
149	C100/PWA-30/Twarda	Twarda	2x15,0	DEFH1IR	1000	600	voliteľná	100	50	5000	62	61	56	35	(R)EI60	●
149	C100/PWA-30/Hydro	Hydro	2x15,0	GMFH1I	1000	600	voliteľná	50	12	5000	41	40	37	32	(R)EI60	●
151	C100/PWA-37,5/Ogień+	Ogień Plus	3x12,5	DF	1000	600	voliteľná	100	12	5000	45	44	39	35	(R)EI60	-
151	C100/PWA-37,5/WodaOgień+	Woda Ogień Plus	3x12,5	DFH2	1000	600	voliteľná	100	12	5000	45	44	39	35	(R)EI60	-
151	C100/PWA-37,5/Cicha	Cicha	3x12,5	DFH1IR	1000	600	voliteľná	100	50	5000	64	63	58	43	(R)EI60	●
151	C100/PWA-37,5/Twarda	Twarda	3x12,5	DEFH1IR	1000	600	voliteľná	100	50	5000	64	63	58	43	(R)EI60	●
151	C100/PWA-37,5/Hydro	Hydro	3x12,5	GMFH1I	1000	600	voliteľná	100	12	5000	45	44	39	37	(R)EI60	●
153	C100/PWA-50/Ogień+	Ogień Plus	4x12,5	DF	1000	600	voliteľná	100	14	5000	44	42	39	45	(R)EI90	-
153	C100/PWA-50/WodaOgień+	Woda Ogień Plus	4x12,5	DFH2	1000	600	voliteľná	100	14	5000	44	42	39	45	(R)EI90	-
153	C100/PWA-50/Cicha	Cicha	4x12,5	DFH1IR	1000	600	voliteľná	100	50	5000	66	65	60	56	(R)EI90	●
153	C100/PWA-50/Twarda	Twarda	4x12,5	DEFH1IR	1000	600	voliteľná	100	50	5000	66	65	60	56	(R)EI90	●
153	C100/PWA-50/Hydro	Hydro	4x12,5	GMFH1I	1000	600	voliteľná	100	14	5000	44	42	39	48	(R)EI90	●
153	C100/PWA-55/Ogień+	Ogień Plus	2x12,5+2x15,0	DF	1000	600	voliteľná	100	14	5000	44	42	39	52	(R)EI120	-
153	C100/PWA-55/Twarda	Twarda	2x12,5+2x15,0	DEFH1IR	1000	600	voliteľná	100	50	5000	66	65	60	61	(R)EI120	●
153	C100/PWA-55/Hydro	Hydro	2x12,5+2x15,0	GMFH1I	1000	600	voliteľná	100	14	5000	44	42	39	53	(R)EI120	●
153	C100/PWA-60/Ogień+	Ogień Plus	4x15,0	DF	1000	600	voliteľná	100	14	5000	45	44	40	59	(R)EI120	-
153	C100/PWA-60/Twarda	Twarda	4x15,0	DEFH1IR	1000	600	voliteľná	100	50	5000	68	66	62	67	(R)EI120	●
153	C100/PWA-60/Hydro	Hydro	4x15,0	GMFH1I	1000	600	voliteľná	100	14	5000	45	44	40	59	(R)EI120	●

[1] Európske technické osvedčenie ETA 15/0301.
[2] V interiéroch s relatívnou vlhkosťou vzduch do 85% (do 10 hodín) použiť dosku Nida Woda, ale v zónach vystavených intenzívnemu pôsobeniu vody odporúčame použiť sadrové dosky s vláknami Nida Hydro (horizontálne a vertikálne roviny pri vani, sprche a pod.)

nida Omietka

Trieda požiarnej odolnosti:	Zvýšenie zvukovej izolácie:	Maximálna výška výstavby:	Hmotnosť 1m² výstavby:	Číslo súvisiaceho dokladu:
neobmedzená	neobmedzená	6000 mm	12,0-18,0 kg	ETA 15/0301

Vyhlásenie o úžitkových vlastnostiach:
DoP/Fixed Lining System /0013/15.11.2016

SYSTÉMY:
9,5; 12,5

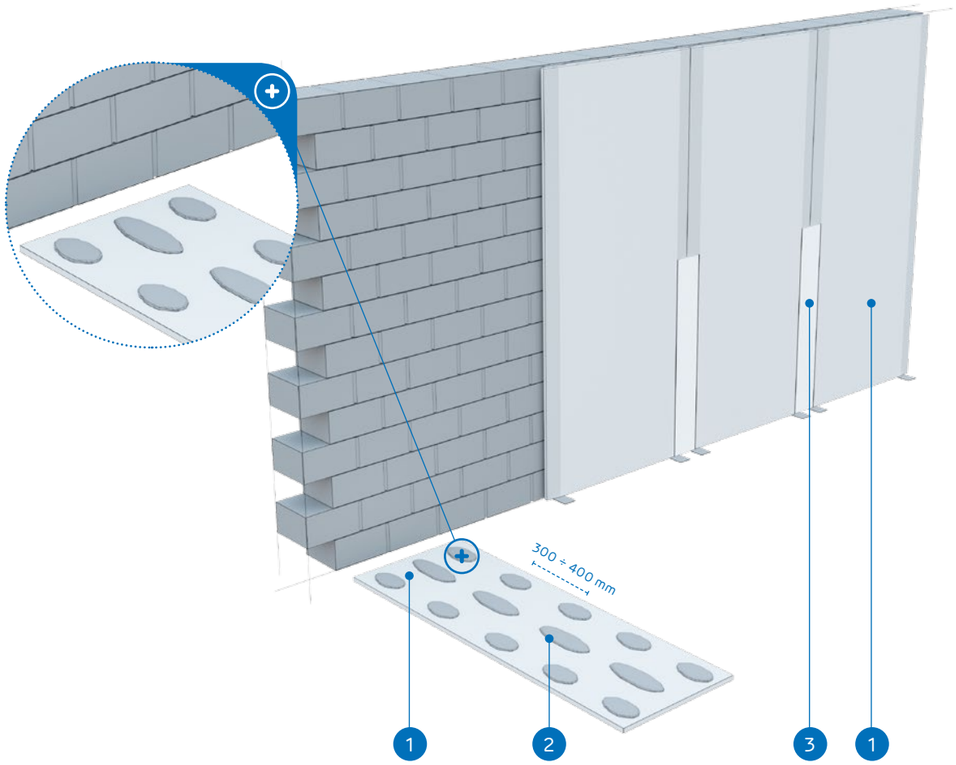

MATERIÁLY:

1. Sadrokartónová doska Nida
2. Sadrové lepidlo Nida Fix
3. Škára medzi sadrokartónovými doskami vyhotovená zo sadrovej hmoty Nida a výstužnej pásky Nida

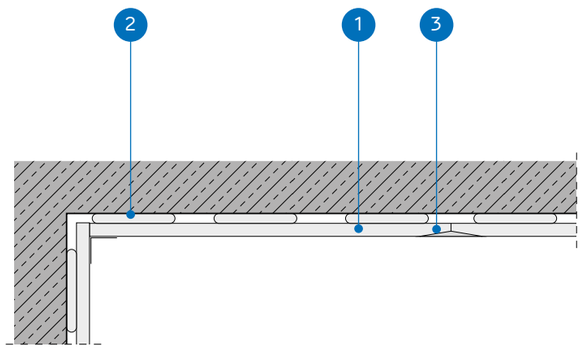

SYSTÉM OBKLADOV STIEN LEPENÝCH NA SADROVÉ LEPIDLO NIDA FIX

TECHNICKÉ PARAMETRE

Názov systému Nida Omietka [1]	Pripevnenie k podkladu	Opláštenie sadrokartónom			Celková hrúbka	Maximálna výška	Hmotnos pvýstavby 1 m²	Trieda požiarnej odolnosti
	Nida	Nida	Hrúbka [mm]	Označenie podľa normy	[mm]	[mm]	[kg]	[min]
9,5/Expert	Fix	Expert	9,5	A	22,0	6000	12,0	-
12,5/Expert	Fix	Expert	12,5	A	25,0	6000	13,0	-
12,5/Woda [2]	Fix	Woda	12,5	H2	25,0	6000	13,0	-
12,5/Ogień+	Fix	Ogień Plus	12,5	DF	25,0	6000	15,0	-
12,5/WodaOgień+	Fix	Woda Ogień Plus	12,5	DFH2	25,0	6000	15,0	-
12,5/Cicha	Fix	Cicha	12,5	DFH1IR	25,0	6000	18,0	-
12,5/Twarda	Fix	Twarda	12,5	DEFH1IR	25,0	6000	18,0	-

[1] Európske technické osvedčenie ETA 15/0301.
[2] V interiéroch s relatívnou vlhkosťou vzduch do 85% (do 10 hodín) použiť dosku Nida Woda, ale v zónach vystavených intenzívnemu pôsobeniu vody odporúčame použiť sadrové dosky s vláknami Nida Hydro (horizontálne a vertikálne roviny pri vani, sprche a pod.)

SPOTREBA MATERIÁLOV NA 1 M2 OBKLADOV STIEN UKOTVENÝCH V SYSTÉME NIDA OMIETKA

Názov materiálu	J.m.	Typ systému Nida Omietka						
		9,5/Expert	12,5/Expert	12,5/Woda	12,5/Ogień+	12,5/WodaOgień+	12,5/Cicha	12,5/Twarda
		Spotreba materiálu na 1 m²						
Doska Nida Expert 9,5 mm	m²	1,0	-	-	-	-	-	-
Doska Nida Expert 12,5 mm	m²	-	1,0	-	-	-	-	-
Doska Nida Woda 12,5 mm	m²	-	-	1,0	-	-	-	-
Doska Nida Ogień Plus 12,5 mm	m²	-	-	-	1,0	-	-	-
Doska Nida Woda Ogień Plus 12,5 mm	m²	-	-	-	-	1,0	-	-
Doska Nida Cicha 12,5 mm	m²	-	-	-	-	-	1,0	-
Doska Nida Twarda 12,5 mm	m²	-	-	-	-	-	-	1,0
Sadrové lepidlo Nida Fix	kg	4,5	4,5	4,5	4,5	4,5	4,5	4,5
Výstužná páska Nida	bm	1,4	1,4	1,4	1,4	1,4	1,4	1,4
Sadrový tmel Nida Start	kg	0,3	0,3	0,3	0,3	0,3	0,3	-
Sadrový tmel Nida Finish	kg	0,1	0,1	0,1	0,1	0,1	0,1	-
Hotová špachtľovacia hmota Nida Hydromix [3]	kg	-	-	-	-	-	-	0,4

[3] V prípade sadro-trieskových dosiek s vláknami Nida Twarda možno ako alternatívu použiť sadrový tmel Nida Max.
Normy spotreby nezahrňujú straty materiálu.

OBKLADY STIEN UKOTVENÉ

nida Omietka

Trieda požiarnej odolnosti: (R)EI15 (R)EI30

Zvýšenie zvukovej izolácie: 11 dB

Maximálna výška výstavby: neobmedzená

Hmotnosť 1m² výstavby: 10,0-16,0 kg

Číslo súvisiaceho dokladu: ETA 15/0301

Vyhlásenie o úžitkových vlastnostiach: DoP/Fixed Lining System /0015/15.11.2016

SYSTÉMY:

CD/ES-12,5; CD/ES-18

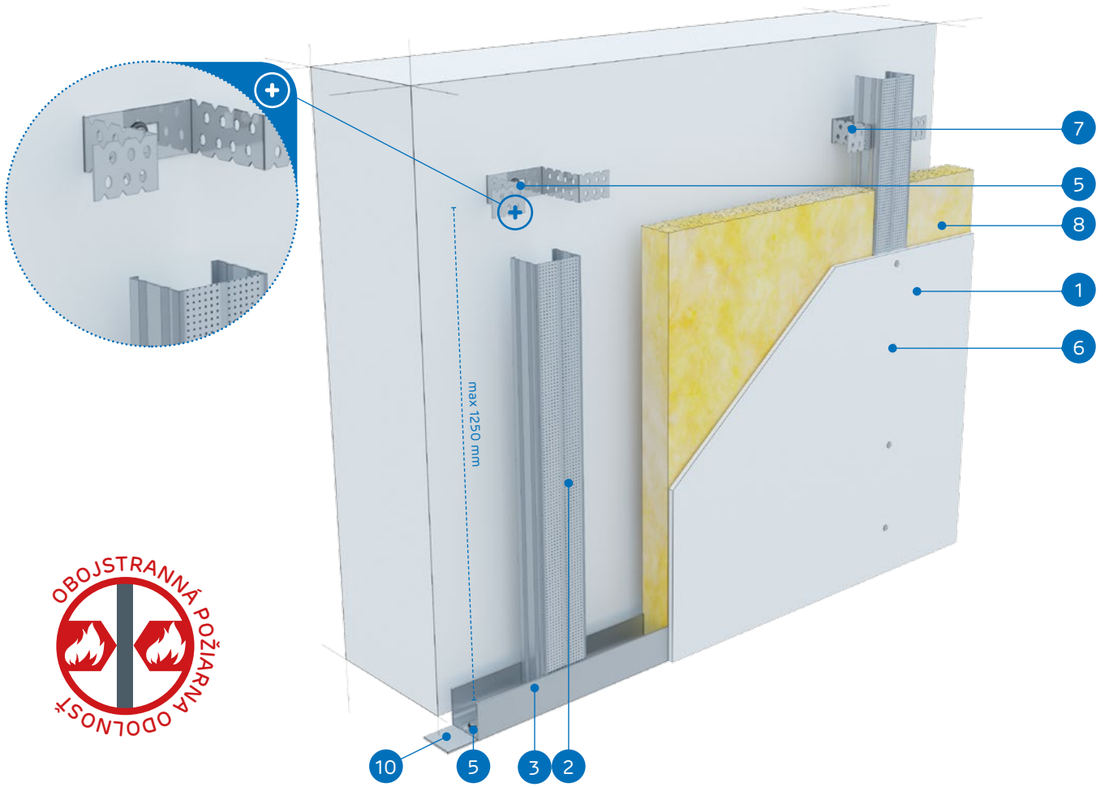

OBOJSTRANNÁ POŽIARNA ODOLNOSŤ

MATERIÁLY:

1. Sadrokartónová doska Nida
2. Profil Nida CD 60
3. Profil Nida UD 27
4. Pripevňovací prvok Nida ES 60
5. Hmoždinka Nida
6. Rýchloskrutky Nida 3,5 x 25 mm
7. Samorezná skrutka 4,2x13 mm do plechu 1 mm FLAT HEAD®
8. Izolačný materiál minerálna vlna (podľa voľby)
9. Škára medzi sadrokartónovými doskami vyhotovená zo sadrovej hmoty Nida a výstužnej pásky Nida
10. Tesniaca páska na akustickú izoláciu Nida

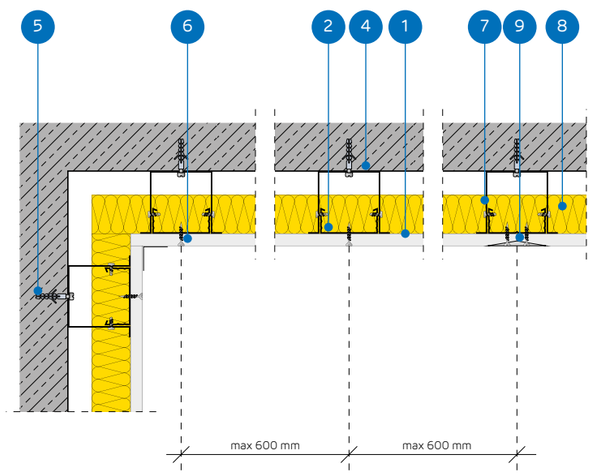

SYSTÉM OBKLADOV STIEN UKOTVENÝCH DO NOSNEJ KONŠTRUKCIE NIDA CD60

TECHNICKÉ PARAMETRE

Názov systému Nida Omietka [1]	Opláštenie sadrokartónom			Nosná konštrukcia		Izolačný materiál	Maximálna výška	Zvýšenie zvukovej izolácie	Hmotnos pvýstavby 1 m²	Trieda požiarnej odolnosti	Špeciálny systém
				Rozstup spojovacích prvkov Nida ES60	Rozstup profilov Nida CD60						
	Nida	Hrúbka [mm]	Označenie podľa normy	[mm]	[mm]	[mm]	[mm]	ΔRw max [dB]	[kg]	[min]	
CD/ES-12,5/Expert	Expert	12,5	A	1250	600	voliteľná	neobmedzená	11	10,0	-	-
CD/ES-12,5/Woda [2]	Woda	12,5	H2	1250	600	voliteľná	neobmedzená	11	10,0	-	-
CD/ES-12,5/Ogień+	Ogień Plus	12,5	DF	1250	600	voliteľná	neobmedzená	11	12,0	(R)EI15	-
CD/ES-12,5/WodaOgień+	Woda Ogień Plus	12,5	DFH2	1250	600	voliteľná	neobmedzená	11	12,0	(R)EI15	-
CD/ES-12,5/Cicha	Cicha	12,5	DFH1IR	1250	600	voliteľná	neobmedzená	11	15,0	(R)EI15	●
CD/ES-12,5/Twarda	Twarda	12,5	DEFH1IR	1250	600	voliteľná	neobmedzená	11	15,0	(R)EI15	●
CD/ES-12,5/Hydro	Hydro	12,5	GMFH1I	1250	600	voliteľná	neobmedzená	11	13,0	(R)EI15	●
CD/ES-18/Ogień+	Ogień Plus	18,0	DF	1250	600	voliteľná	neobmedzená	11	16,0	(R)EI30	-

[1] Európske technické osvedčenie ETA 15/0301.
[2] V interiéroch s relatívnou vlhkosťou vzduch do 85% (do 10 hodín) použiť dosku Nida Woda, ale v zónach vystavených intenzívnemu pôsobeniu vody odporúčame použiť sadrové dosky s vláknami Nida Hydro (horizontálne a vertikálne roviny pri vani, sprche a pod.)

SPOTREBA MATERIÁLOV NA 1 M² OBKLADOV STIEN UKOTVENÝCH V SYSTÉME NIDA OMIETKA

Názov materiálu	J.m.	Typ systému Nida Omietka							
		CD/ES-12,5/ Expert	CD/ES-12,5/ Woda	CD/ES-12,5/ Ogień+	CD/ES-12,5/ WodaOgień+	CD/ES-12,5/ Cicha	CD/ES-12,5/ Twarda	CD/ES-12,5/ Hydro	CD/ES-18/ Ogień+
		Spotreba materiálu na 1 m²							
Doska Nida Expert 12,5 mm	m²	1,0	-	-	-	-	-	-	-
Doska Nida Woda 12,5 mm	m²	-	1,0	-	-	-	-	-	-
Doska Nida Ogień Plus 12,5 mm	m²	-	-	1,0	-	-	-	-	-
Doska Nida Woda Ogień Plus 12,5 mm	m²	-	-	-	1,0	-	-	-	-
Doska Nida Cicha 12,5 mm	m²	-	-	-	-	1,0	-	-	-
Doska Nida Twarda 12,5 mm	m²	-	-	-	-	-	1,0	-	-
Doska Nida Hydro 12,5 mm	m²	-	-	-	-	-	-	1,0	-
Doska Nida Ogień Plus 18,0 mm	m²	-	-	-	-	-	-	-	1,0
Profil Nida CD60	bm	1,8	1,8	1,8	1,8	1,8	1,8	1,8	1,8
Profil Nida UD27	bm	0,7	0,7	0,7	0,7	0,7	0,7	0,7	0,7
Pripevňovací prvok Nida ES60	ks.	1,5	1,5	1,5	1,5	1,5	1,5	1,5	1,5
Hmoždinka Nida	ks.	2,4	2,4	2,4	2,4	2,4	2,4	2,4	2,4
Samorezná skrutka 4,2x13 mm do plechu 1 mm FLAT HEAD®	ks.	6,0	6,0	6,0	6,0	6,0	6,0	6,0	6,0
Rýchloskrutky Nida 3,5x25 mm	ks.	12,0	12,0	12,0	12,0	-	-	-	-
Rýchloskrutky Nida 3,5x35 mm	ks.	-	-	-	-	-	-	-	12,0
Rýchloskrutky Nida Twarda 4,2x38 mm	ks.	-	-	-	-	12,0	12,0	-	-
Rýchloskrutky Nida Hydro C5 3,5x25 mm	ks.	-	-	-	-	-	-	12,0	-
Výstužná páska Nida	bm	1,4	1,4	1,4	1,4	1,4	1,4	1,4	1,4
Zvukovo izolačná páska Nida	bm	0,6	0,6	0,6	0,6	0,6	0,6	0,6	0,5
Sadrový tmel Nida Start	kg	0,3	0,3	0,3	0,3	0,3	-	-	0,3
Sadrový tmel Nida Finish	kg	0,1	0,1	0,1	0,1	0,1	-	-	0,1
Hotová špachtľovacia hmota Nida Hydromix [3]	kg	-	-	-	-	-	0,4	0,4	-
Minerálna vlna [4]	m²	1,0	1,0	1,0	1,0	1,0	1,0	1,0	1,0

[3] V prípade sadro-trieskových dosiek s vláknami Nida Twarda možno ako alternatívu použiť sadrový tmel Nida Max.
[4] Použitie podľa požiadaviek.
Normy spotreby nezahrňujú straty materiálu.

OBKLADY STIEN UKOTVENÉ

nida Omietka

Trieda požiarnej odolnosti:	Zvýšenie zvukovej izolácie:	Maximálna výška výstavby:	Hmotnosť 1m² výstavby:	Číslo súvisiaceho dokladu:
(R)EI30 (R)EI60	11 dB	neobmedzená	19,0-33,0 kg	ETA 15/0301

Vyhlásenie o úžitkových vlastnostiach:
DoP/Fixed Lining System /0015/15.11.2016

SYSTÉMY:

CD/ES-25; CD/ES-30

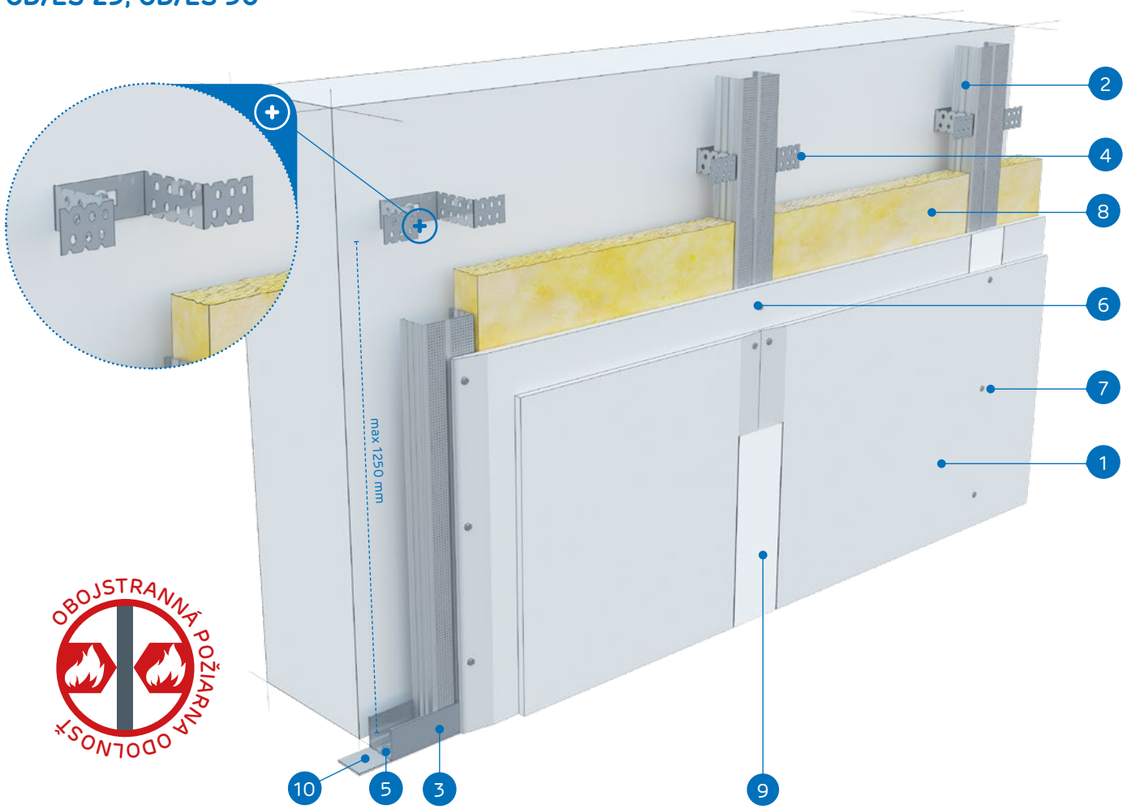

MATERIÁLY:

1. Sadrokartónová doska Nida
2. Profil Nida CD 60
3. Profil Nida UD 27
4. Pripevňovací prvok Nida ES 60
5. Hmoždinka Nida
6. Rýchloskrutky Nida 3,5 x 25 mm
7. Rýchloskrutky Nida 3,5 x 35 mm
8. Izolačný materiál minerálna vlna (podľa voľby)
9. Škára medzi sadrokartónovými doskami vyhotovená zo sadrovej hmoty Nida a výstužnej pásky Nida
10. Tesniaca páska na akustickú izoláciu Nida
11. Samorezná skrutka 4,2x13 mm do plechu 1 mm FLAT HEAD®

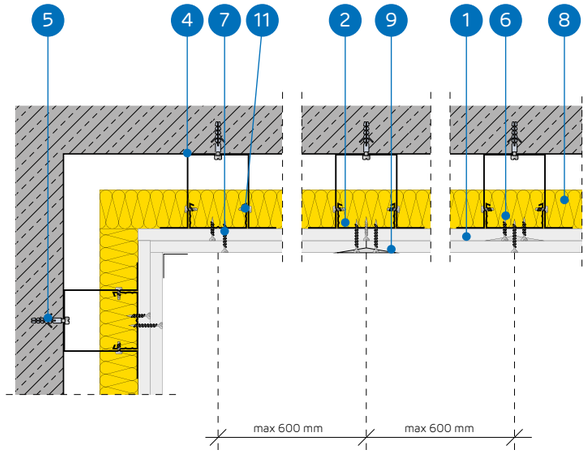

SYSTÉM OBKLADOV STIEN UKOTVENÝCH DO NOSNEJ KONŠTRUKCIE NIDA CD60

TECHNICKÉ PARAMETRE

Názov systému Nida Omietka [1]	Opláštenie sadrokartónom			Nosná konštrukcia		Izolačný materiál	Maximálna výška	Zvýšenie zvukovej izolácie	Hmotnos pvýstavby 1 m²	Trieda požiarnej odolnosti	Špeciálny systém
				Rozstup spojovacích prvkov Nida ES60	Rozstup profilov Nida CD60						
	Nida	Hrúbka [mm]	Označenie podľa normy	[mm]	[mm]	[mm]	[mm]	ΔRw max [dB]	[kg]	[min]	
CD/ES-25/Expert	Expert	2x12,5	A	1250	600	voliteľná	neobmedzená	11	19,0	-	-
CD/ES-25/Woda [2]	Woda	2x12,5	H2	1250	600	voliteľná	neobmedzená	11	19,0	-	-
CD/ES-25/Ogień+	Ogień Plus	2x12,5	DF	1250	600	voliteľná	neobmedzená	11	22,0	(R)EI30	-
CD/ES-25/WodaOgień+	Woda Ogień Plus	2x12,5	DFH2	1250	600	voliteľná	neobmedzená	11	22,0	(R)EI30	-
CD/ES-25/Cicha	Cicha	2x12,5	DFH1IR	1250	600	voliteľná	neobmedzená	11	28,0	(R)EI30	●
CD/ES-25/Twarda	Twarda	2x12,5	DEFH1IR	1250	600	voliteľná	neobmedzená	11	28,0	(R)EI30	●
CD/ES-25/Hydro	Hydro	2x12,5	GMFH1I	1250	600	voliteľná	neobmedzená	11	24,0	(R)EI30	●
CD/ES-30/Ogień+	Ogień Plus	2x15,0	DF	1250	600	voliteľná	neobmedzená	11	29,0	(R)EI60	-
CD/ES-30/Twarda	Twarda	2x15,0	DEFH1IR	1250	600	voliteľná	neobmedzená	11	33,0	(R)EI60	●
CD/ES-30/Hydro	Hydro	2x15,0	GMFH1I	1250	600	voliteľná	neobmedzená	11	29,0	(R)EI60	●

[1] Európske technické osvedčenie ETA 15/0301.
[2] V interiéroch s relatívnou vlhkosťou vzduch do 85% (do 10 hodín) použiť dosku Nida Woda, ale v zónach vystavených intenzívnemu pôsobeniu vody odporúčame použiť sadrové dosky s vláknami Nida Hydro (horizontálne a vertikálne roviny pri vani, sprche a pod.)

SPOTREBA MATERIÁLOV NA 1 M² OBKLADOV STIEN UKOTVENÝCH V SYSTÉME NIDA OMIETKA

Názov materiálu	J.m.	Typ systému Nida Omietka									
		CD/ES-25/ Expert	CD/ES-25/ Woda	CD/ES-25/ Ogień+	CD/ES-25/ WodaOgień+	CD/ES-25/ Cicha	CD/ES-25/ Twarda	CD/ES-25/ Hydro	CD/ES-30/ Ogień+	CD/ES-30/ Twarda	CD/ES-30/ Hydro
		Spotreba materiálu na 1 m²									
Doska Nida Expert 12,5 mm	m²	2,0	-	-	-	-	-	-	-	-	-
Doska Nida Woda 12,5 mm	m²	-	2,0	-	-	-	-	-	-	-	-
Doska Nida Ogień Plus 12,5 mm	m²	-	-	2,0	-	-	-	-	-	-	-
Doska Nida Woda Ogień Plus 12,5 mm	m²	-	-	-	2,0	-	-	-	-	-	-
Doska Nida Cicha 12,5 mm	m²	-	-	-	-	2,0	-	-	-	-	-
Doska Nida Twarda 12,5 mm	m²	-	-	-	-	-	2,0	-	-	-	-
Doska Nida Hydro 12,5 mm	m²	-	-	-	-	-	-	2,0	-	-	-
Doska Nida Ogień Plus 15,0 mm	m²	-	-	-	-	-	-	-	2,0	-	-
Doska Nida Twarda 15,0 mm	m²	-	-	-	-	-	-	-	-	2,0	-
Doska Nida Hydro 15,0 mm	m²	-	-	-	-	-	-	-	-	-	2,0
Profil Nida CD60	bm	1,8	1,8	1,8	1,8	1,8	1,8	1,8	1,8	1,8	1,8
Profil Nida UD27	bm	0,7	0,7	0,7	0,7	0,7	0,7	0,7	0,7	0,7	0,7
Pripevňovací prvok Nida ES60	ks.	1,5	1,5	1,5	1,5	1,5	1,5	1,5	1,5	1,5	1,5
Hmoždinka Nida	ks.	2,4	2,4	2,4	2,4	2,4	2,4	2,4	2,4	2,4	2,4
Samorezná skrutka 4,2x13 mm do plechu 1 mm FLAT HEAD®	ks.	6,0	6,0	6,0	6,0	6,0	6,0	6,0	6,0	6,0	6,0
Rýchloskrutky Nida 3,5x25 mm	ks.	4,0	4,0	4,0	4,0	-	-	-	4,0	-	-
Rýchloskrutky Nida 3,5x35 mm	ks.	12,0	12,0	12,0	12,0	-	-	-	-	-	-
Rýchloskrutky Nida 3,5x45 mm	ks.	-	-	-	-	-	-	-	12,0	-	-
Rýchloskrutky Nida Twarda 4,2x38 mm	ks.	-	-	-	-	16,0	16,0	-	-	4,0	-
Rýchloskrutky Nida Twarda 4,2x55 mm	ks.	-	-	-	-	-	-	-	-	12,0	-
Rýchloskrutky Nida Hydro C5 3,5x25 mm	ks.	-	-	-	-	-	-	4,0	-	-	4,0
Rýchloskrutky Nida Hydro C5 3,5x41 mm	ks.	-	-	-	-	-	-	12,0	-	-	12,0
Výstužná páska Nida	bm	1,4	1,4	1,4	1,4	1,4	1,4	1,4	1,4	1,4	1,4
Zvukovo izolačná páska Nida	bm	0,6	0,6	0,6	0,6	0,6	0,6	0,6	0,6	0,6	0,6
Sadrový tmel Nida Start	kg	0,6	0,6	0,6	0,6	0,6	-	-	0,6	-	-
Sadrový tmel Nida Finish	kg	0,1	0,1	0,1	0,1	0,1	-	-	0,1	-	-
Hotová špachtľovacia hmota Nida Hydromix [3]	kg	-	-	-	-	-	0,7	0,7	-	0,7	0,7

[3] V prípade sadro-trieskových dosiek s vláknami Nida Twarda možno ako alternatívu použiť sadrový tmel Nida Max.
[4] Použitie podľa požiadaviek.
Normy spotreby nezahrňujú straty materiálu.

OBKLADY STIEN UKOTVENÉ

nida Omietka

Trieda požiarnej odolnosti:	Zvýšenie zvukovej izolácie:	Maximálna výška výstavby:	Hmotnosť 1m² výstavby:	Číslo súvisiaceho dokladu:
(R)EI60	11 dB	neobmedzená	33,0-41,0 kg	ETA 15/0301

Vyhlásenie o úžitkových vlastnostiach:
DoP/Fixed Lining System /0015/15.11.2016

SYSTÉMY:

CD/ES-37,5

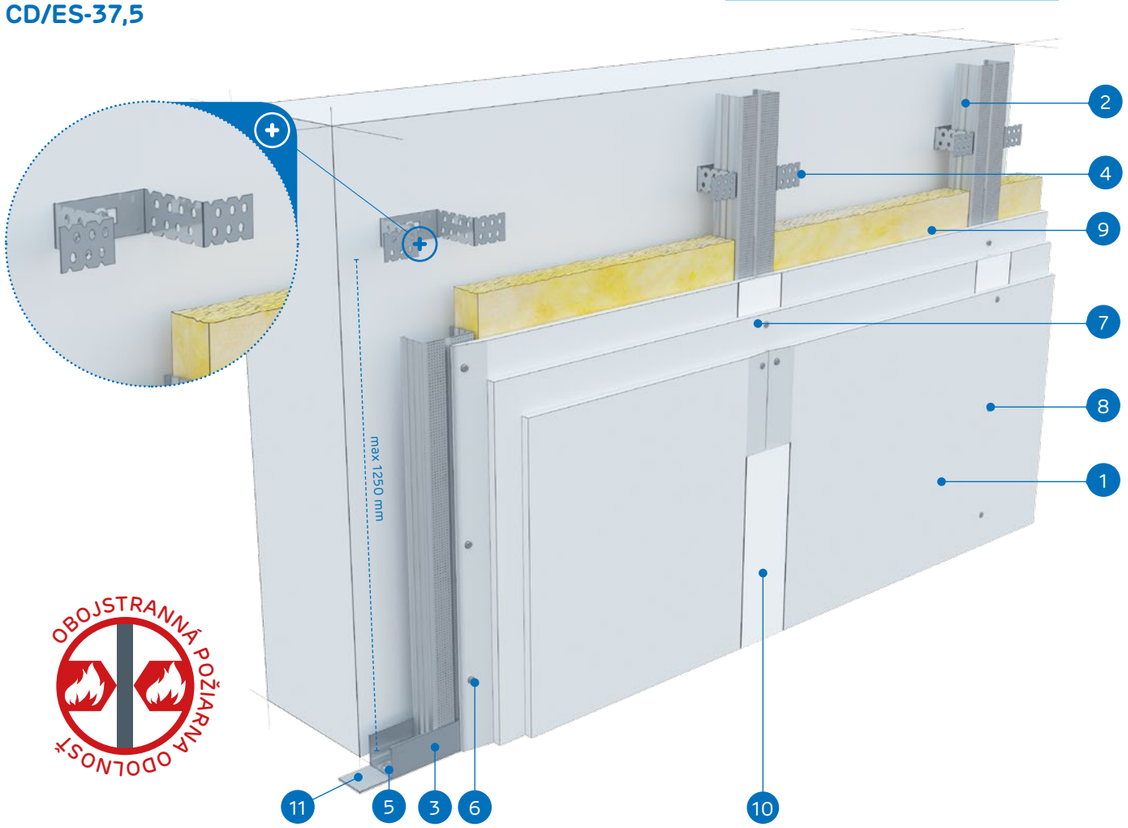

MATERIÁLY:

1. Sadrokartónová doska Nida
2. Profil Nida CD 60
3. Profil Nida UD 27
4. Pripevňovací prvok Nida ES 60
5. Hmoždinka Nida
6. Rýchloskrutky Nida 3,5 x 25 mm
7. Rýchloskrutky Nida 3,5 x 35 mm
8. Rýchloskrutky Nida 3,5 x 55 mm
9. Izolačný materiál minerálna vlna (podľa voľby)
10. Škára medzi sadrokartónovými doskami vyhotovená zo sadrovej hmoty Nida a výstužnej pásky Nida
11. Tesniaca páska na akustickú izoláciu Nida
12. Samorezná skrutka 4,2x13 mm do plechu 1 mm FLAT HEAD®

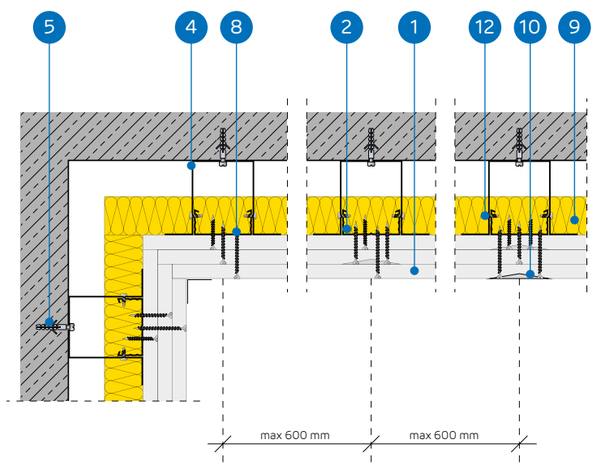

SYSTÉM OBKLADOV STIEN UKOTVENÝCH DO NOSNEJ KONŠTRUKCIE NIDA CD60

TECHNICKÉ PARAMETRE

Názov systému Nida Omietka [1]	Opláštenie sadrokartónom			Nosná konštrukcia		Izolačný materiál	Maximálna výška	Zvýšenie zvukovej izolácie	Hmotnos pvýstavby 1 m²	Trieda požiarnej odolnosti	Špeciálny systém
				Rozstup spojovacích prvkov Nida ES60	Rozstup profilov Nida CD60						
	Nida	Hrúbka [mm]	Označenie podľa normy	[mm]	[mm]	[mm]	[mm]	ΔRw max [dB]	[kg]	[min]	
CD/ES-37,5/Ogień+	Ogień Plus	3x12,5	DF	1250	600	voliteľná	neobmedzená	11	33,0	(R)EI60	-
CD/ES-37,5/WodaOgień+	Woda Ogień Plus	3x12,5	DFH2	1250	600	voliteľná	neobmedzená	11	33,0	(R)EI60	-
CD/ES-37,5/Cicha	Cicha	3x12,5	DFH1IR	1250	600	voliteľná	neobmedzená	11	41,0	(R)EI60	●
CD/ES-37,5/Twarda	Twarda	3x12,5	DEFH1IR	1250	600	voliteľná	neobmedzená	11	41,0	(R)EI60	●
CD/ES-37,5/Hydro	Hydro	3x12,5	GMFH1I	1250	600	voliteľná	neobmedzená	11	35,0	(R)EI60	●

[1] Európske technické osvedčenie ETA 15/0301.

SPOTREBA MATERIÁLOV NA 1 M² OBKLADOV STIEN UKOTVENÝCH V SYSTÉME NIDA OMIETKA

Názov materiálu	J.m.	Typ systému Nida Omietka				
		CD/ES-37,5/Ogień+	CD/ES-37,5/WodaOgień+	CD/ES-37,5/Cicha	CD/ES-37,5/Twarda	CD/ES-37,5/Hydro
		Spotreba materiálu na 1 m²				
Doska Nida Ogień Plus 12,5 mm	m²	3,0	-	-	-	-
Doska Nida Woda Ogień Plus 12,5 mm	m²	-	3,0	-	-	-
Doska Nida Cicha 12,5 mm	m²	-	-	3,0	-	-
Doska Nida Twarda 12,5 mm	m²	-	-	-	3,0	-
Doska Nida Hydro 12,5 mm	m²	-	-	-	-	3,0
Profil Nida CD60	bm	1,8	1,8	1,8	1,8	1,8
Profil Nida UD27	bm	0,7	0,7	0,7	0,7	0,7
Pripevňovací prvok Nida ES60	ks.	1,5	1,5	1,5	1,5	1,5
Hmoždinka Nida	ks.	2,4	2,4	2,4	2,4	2,4
Samorezná skrutka 4,2x13 mm do plechu 1 mm FLAT HEAD®	ks.	6,0	6,0	6,0	6,0	6,0
Rýchloskrutky Nida 3,5x25 mm	ks.	4,0	4,0	-	-	-
Rýchloskrutky Nida 3,5x35 mm	ks.	4,0	4,0	-	-	-
Rýchloskrutky Nida 3,5x55 mm	ks.	12,0	12,0	-	-	-
Rýchloskrutky Nida Twarda 4,2x38 mm	ks.	-	-	8,0	8,0	-
Rýchloskrutky Nida Twarda 4,2x55 mm	ks.	-	-	12,0	12,0	-
Rýchloskrutky Nida Hydro C5 3,5x25 mm	ks.	-	-	-	-	4,0
Rýchloskrutky Nida Hydro C5 3,5x41 mm	ks.	-	-	-	-	4,0
Rýchloskrutky Nida Hydro C5 3,5x55 mm	ks.	-	-	-	-	12,0
Výstužná páska Nida	bm	1,4	1,4	1,4	1,4	1,4
Zvukovo izolačná páska Nida	bm	0,6	0,6	0,6	0,6	0,6
Sadrový tmel Nida Start	kg	0,9	0,9	0,9	-	-
Sadrový tmel Nida Finish	kg	0,1	0,1	0,1	-	-
Hotová špachtľovacia hmota Nida Hydromix [2]	kg	-	-	-	1,0	1,0
Minerálna vlna [3]	m²	1,0	1,0	1,0	1,0	1,0

[2] V prípade sadro-trieskových dosiek s vláknami Nida Twarda možno ako alternatívu použiť sadrový tmel Nida Max.
[3] Použitie podľa požiadaviek.
Normy spotreby nezahŕňajú straty materiálu.

nida Omietka

Trieda požiarnej odolnosti:	Zvýšenie zvukovej izolácie:	Maximálna výška výstavby:	Hmotnosť 1m² výstavby:	Číslo súvisiaceho dokladu:
(R)EI90 (R)EI120	11 dB	neobmedzená	43,0-64,0 kg	ETA 15/0301

Vyhlásenie o úžitkových vlastnostiach:
DoP/Fixed Lining System /0015/15.11.2016

SYSTÉMY:
CD/ES-50; CD/ES-60

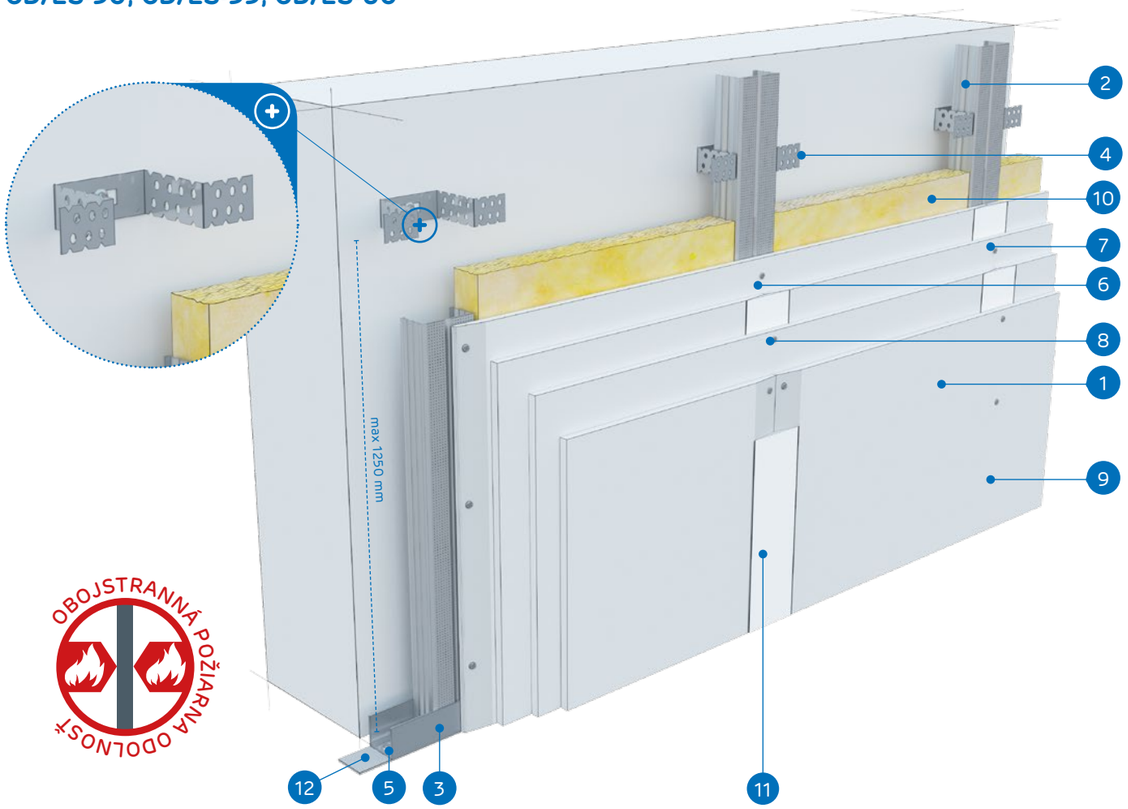

MATERIÁLY:

1. Sadrokartónová doska Nida
2. Profil Nida CD 60
3. Profil Nida UD 27
4. Pripevňovací prvok Nida ES 60
5. Hmoždinka Nida
6. Rýchloskrutky Nida 3,5 x 25 mm
7. Rýchloskrutky Nida 3,5 x 35 mm
8. Rýchloskrutky Nida 3,5 x 55 mm
9. Rýchloskrutky Nida 4,2 x 70 mm
10. Izolačný materiál minerálna vlna (podľa voľby)
11. Škára medzi sadrokartónovými doskami vyhotovená zo sadrovej hmoty Nida a výstužnej pásky Nida
12. Tesniaca páska na akustickú izoláciu Nida
13. Samorezná skrutka 4,2x13 mm do plechu 1 mm FLAT HEAD®

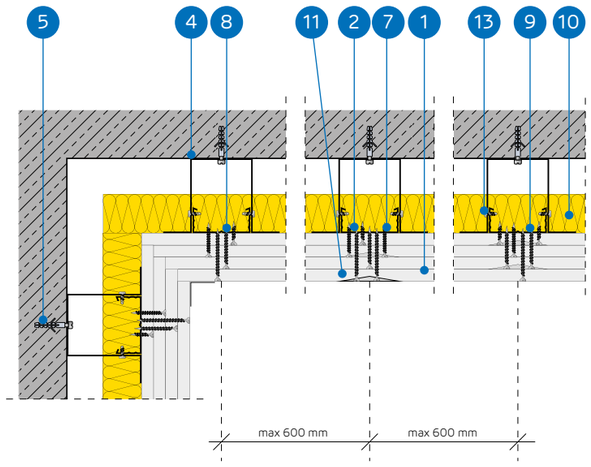

SYSTÉM OBKLADOV STIEN UKOTVENÝCH DO NOSNEJ KONŠTRUKCIE NIDA CD60

TECHNICKÉ PARAMETRE

Názov systému Nida Omietka [1]	Opláštenie sadrokartónom			Nosná konštrukcia		Izolačný materiál	Maximálna výška	Zvýšenie zvukovej izolácie	Hmotnos pvýstavby 1 m²	Trieda požiarnej odolnosti	Špeciálny systém
				Rozstup spojovacích prvkov Nida ES60	Rozstup profilov Nida CD60						
	Nida	Hrúbka [mm]	Označenie podľa normy	[mm]	[mm]	[mm]	[mm]	ΔRw max [dB]	[kg]	[min]	
CD/ES-50/Ogień+	Ogień Plus	4x12,5	DF	1250	600	voliteľná	neobmedzená	11	43,0	(R)EI90	-
CD/ES-50/WodaOgień+	Woda Ogień Plus	4x12,5	DFH2	1250	600	voliteľná	neobmedzená	11	43,0	(R)EI90	-
CD/ES-50/Cicha	Cicha	4x12,5	DFH1IR	1250	600	voliteľná	neobmedzená	11	54,0	(R)EI90	●
CD/ES-50/Twarda	Twarda	4x12,5	DEFH1IR	1250	600	voliteľná	neobmedzená	11	54,0	(R)EI90	●
CD/ES-50/Hydro	Hydro	4x12,5	GMFH1I	1250	600	voliteľná	neobmedzená	11	46,0	(R)EI90	●
CD/ES-55/Ogień+	Ogień Plus	2x12,5+2x15,0	DF	1250	600	voliteľná	neobmedzená	11	50,0	(R)EI120	-
CD/ES-55/Twarda	Twarda	2x12,5+2x15,0	DEFH1IR	1250	600	voliteľná	neobmedzená	11	60,0	(R)EI120	●
CD/ES-55/Hydro	Hydro	2x12,5+2x15,0	GMFH1I	1250	600	voliteľná	neobmedzená	11	51,0	(R)EI120	●
CD/ES-60/Ogień+	Ogień Plus	4x15,0	DF	1250	600	voliteľná	neobmedzená	11	57,0	(R)EI120	-
CD/ES-60/Twarda	Twarda	4x15,0	DEFH1IR	1250	600	voliteľná	neobmedzená	11	64,0	(R)EI120	●
CD/ES-60/Hydro	Hydro	4x15,0	GMFH1I	1250	600	voliteľná	neobmedzená	11	57,0	(R)EI120	●

[1] Európske technické osvedčenie ETA 15/0301.

SPOTREBA MATERIÁLOV NA 1 M² OBKLADOV STIEN UKOTVENÝCH V SYSTÉME NIDA OMIETKA

Názov materiálu	J.m.	Typ systému Nida Omietka										
		CD/ES-50/ Ogień+	CD/ES-50/ WodaOgień+	CD/ES-50/ Cicha	CD/ES-50/ Twarda	CD/ES-50/ Hydro	CD/ES-55/ Ogień+	CD/ES-55/ Twarda	CD/ES-55/ Hydro	CD/ES-60/ Ogień+	CD/ES-60/ Twarda	CD/ES-60/ Hydro
		Spotreba materiálu na 1 m²										
Doska Nida Ogień Plus 12,5 mm	m²	4,0	-	-	-	-	2,0	-	-	-	-	-
Doska Nida Woda Ogień Plus 12,5 mm	m²	-	4,0	-	-	-	-	-	-	-	-	-
Doska Nida Cicha 12,5 mm	m²	-	-	4,0	-	-	-	-	-	-	-	-
Doska Nida Twarda 12,5 mm	m²	-	-	-	4,0	-	-	2,0	-	-	-	-
Doska Nida Hydro 12,5 mm	m²	-	-	-	-	4,0	-	-	2,0	-	-	-
Doska Nida Ogień Plus 15,0 mm	m²	-	-	-	-	-	2,0	-	-	4,0	-	-
Doska Nida Twarda 15,0 mm	m²	-	-	-	-	-	-	2,0	-	-	4,0	-
Doska Nida Hydro 15,0 mm	m²	-	-	-	-	-	-	-	2,0	-	-	4,0
Profil Nida CD60	bm	1,8	1,8	1,8	1,8	1,8	1,8	1,8	1,8	1,8	1,8	1,8
Profil Nida UD27	bm	0,7	0,7	0,7	0,7	0,7	0,7	0,7	0,7	0,7	0,7	0,7
Pripevňovací prvok Nida ES60	ks.	1,5	1,5	1,5	1,5	1,5	1,5	1,5	1,5	1,5	1,5	1,5
Hmoždinka Nida	ks.	2,4	2,4	2,4	2,4	2,4	2,4	2,4	2,4	2,4	2,4	2,4
Samorezná skrutka 4,2x13 mm do plechu 1 mm FLAT HEAD®	ks.	6,0	6,0	6,0	6,0	6,0	6,0	6,0	6,0	6,0	6,0	6,0
Rýchloskrutky Nida 3,5x25 mm	ks.	4,0	4,0	-	-	-	4,0	-	-	4,0	-	-
Rýchloskrutky Nida 3,5x35 mm	ks.	4,0	4,0	-	-	-	-	-	-	-	-	-
Rýchloskrutky Nida 3,5x45 mm	ks.	-	-	-	-	-	4,0	-	-	4,0	-	-
Rýchloskrutky Nida 3,5x55 mm	ks.	4,0	4,0	-	-	-	4,0	-	-	4,0	-	-
Rýchloskrutky Nida 4,2x70 mm	ks.	12,0	12,0	-	-	-	12,0	-	-	12,0	-	-
Rýchloskrutky Nida Twarda 4,2x38 mm	ks.	-	-	8,0	8,0	-	-	4,0	-	-	4,0	-
Rýchloskrutky Nida Twarda 4,2x55 mm	ks.	-	-	4,0	4,0	-	-	8,0	-	-	8,0	-
Rýchloskrutky Nida Twarda 4,2x70 mm	ks.	-	-	12,0	12,0	-	-	12,0	-	-	12,0	-
Rýchloskrutky Nida Hydro C5 3,5x25 mm	ks.	-	-	-	-	4,0	-	-	4,0	-	-	4,0
Rýchloskrutky Nida Hydro C5 3,5x41 mm	ks.	-	-	-	-	4,0	-	-	4,0	-	-	4,0
Rýchloskrutky Nida Hydro C5 3,5x55 mm	ks.	-	-	-	-	4,0	-	-	4,0	-	-	4,0
Rýchloskrutky Nida Hydro C5 4,2x70 mm	ks.	-	-	-	-	12,0	-	-	12,0	-	-	12,0
Výstužná páska Nida	bm	1,4	1,4	1,4	1,4	1,4	1,4	1,4	1,4	1,4	1,4	1,4
Zvukovo izolačná páska Nida	bm	0,6	0,6	0,6	0,6	0,6	0,6	0,6	0,6	0,6	0,6	0,6
Sadrový tmel Nida Start	kg	1,2	1,2	1,2	-	-	1,2	-	-	1,2	-	-
Sadrový tmel Nida Finish	kg	0,1	0,1	0,1	-	-	0,1	-	-	0,1	-	-
Hotová špachtľovacia hmota Nida Hydromix [2]	kg	-	-	-	1,3	1,3	-	1,3	1,3	-	1,3	1,3
Minerálna vlna [3]	m²	1,0	1,0	1,0	1,0	1,0	1,0	1,0	1,0	1,0	1,0	1,0

[2] V prípade sadro-trieskových dosiek s vláknami Nida Twarda možno ako alternatívu použiť sadrový tmel Nida Max.
[3] Použitie podľa požiadaviek.
Normy spotreby nezahrňujú straty materiálu.

nida Omietka

Trieda požiarnej odolnosti:	Koeficient absorpcie zvuku:	Maximálna výška výstavby:	Hmotnosť 1m² výstavby:	Číslo súvisiaceho dokladu:
neobmedzená	0,70 dB	neobmedzená	12,0 kg	ETA 15/0301

Vyhlásenie o úžitkových vlastnostiach:
DoP/Fixed Lining System /0016/15.11.2016

SYSTÉMY:
CD/ES-12,5/SONIC (N0)

MATERIÁLY:

1. Sadrokartónová doska Nida Sonic 12,5 mm
2. Profil Nida CD 60
3. Profil Nida UD 27
4. Pripevňovací prvok Nida ES 60/75
5. Hmoždinka Nida
6. Rýchloskrutky Nida 3,5 x 25 mm
7. Samorezná skrutka 4,2x13 mm do plechu 1 mm FLAT HEAD®
8. Izolačný materiál minerálna vlna s hrúbkou 40 mm
9. Škára medzi sadrokartónovými doskami vyhotovená zo sadrovej hmoty Nida a výstužnej pásky Nida
10. Tesniaca páska na akustickú izoláciu Nida

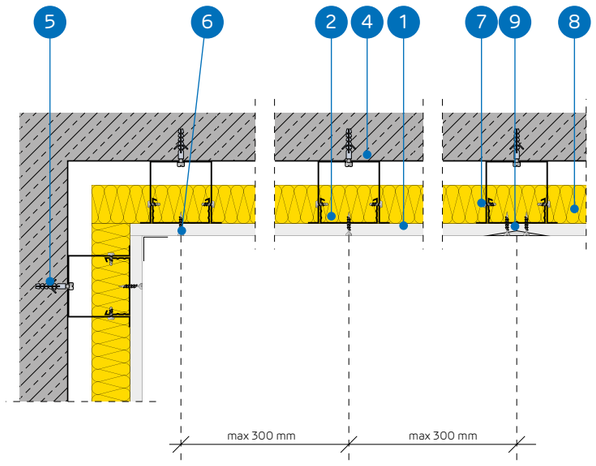

SYSTÉM OBKLADOV STIEN UKOTVENÝCH DO NOSNEJ KONŠTRUKCIE NIDA CD60 (NIDA SONIC „N0")

TECHNICKÉ PARAMETRE

Názov systému Nida Omietka [1]	Opláštenie sadrokartónom			Nosná konštrukcia		Izolačný materiál		Maximálna výška	Koeficient pohlcovania zvuku [2]	Hmotnos pvýstavby 1 m²	Trieda požiarnej odolnosti
				Rozstup spojovacích prvkov Nida ES60	Rozstup profilov Nida CD60						
	Nida	Hrúbka [mm]	Označenie podľa normy	[mm]	[mm]	Minerálna vlna	[mm]	[mm]	α_w	[kg]	[min]
CD/ES-12,5/SonicR6n0	Sonic R6n0	12,5	A	1250	300	voliteľná	40	neobmedzená	0,45	12,0	-
CD/ES-12,5/SonicR8n0	Sonic R8n0	12,5	A	1250	300	voliteľná	40	neobmedzená	0,65	12,0	-
CD/ES-12,5/SonicR10n0	Sonic R10n0	12,5	A	1250	300	voliteľná	40	neobmedzená	0,65	12,0	-
CD/ES-12,5/SonicR12n0	Sonic R12n0	12,5	A	1250	300	voliteľná	40	neobmedzená	0,70	12,0	-
CD/ES-12,5/SonicR15n0	Sonic R15n0	12,5	A	1250	300	voliteľná	40	neobmedzená	0,70	12,0	-
CD/ES-12,5/SonicRN8/15/20n0	Sonic RN8/15/20n0	12,5	A	1250	300	voliteľná	40	neobmedzená	0,45	12,0	-
CD/ES-12,5/SonicR8/12n0	Sonic R8/12n0	12,5	A	1250	300	voliteľná	40	neobmedzená	0,60	12,0	-
CD/ES-12,5/SonicR12/20n0	Sonic R12/20n0	12,5	A	1250	300	voliteľná	40	neobmedzená	0,70	12,0	-
CD/ES-12,5/SonicRN12/20/35n0	Sonic RN12/20/35n0	12,5	A	1250	300	voliteľná	-	neobmedzená	0,40	12,0	-
CD/ES-12,5/SonicC8n0	Sonic C8n0	12,5	A	1250	300	voliteľná	-	neobmedzená	0,60	12,0	-
CD/ES-12,5/SonicC12n0	Sonic C12n0	12,5	A	1250	300	voliteľná	-	neobmedzená	0,55	12,0	-

[1] Európske technické osvedčenie ETA 15/0301.
[2] Správa zo skúšok ITB LA-1187a/2005.

SPOTREBA MATERIÁLOV NA 1 M² OBKLADOV STIEN UKOTVENÝCH V SYSTÉME NIDA OMIETKA

Názov materiálu	J.m.	Typ systému Nida Omietka										
		CD/ES-12,5/ SonicR6n0	CD/ES-12,5/ SonicR8n0	CD/ES-12,5/ SonicR10n0	CD/ES-12,5/ SonicR12n0	CD/ES-12,5/ SonicR15n0	CD/ES-12,5/Sonic RN8/15/20n0	CD/ES-12,5/ SonicR8/12n0	CD/ES-12,5/ SonicR12/20n0	CD/ES-12,5/ SonicRN 12/20/35n0	CD/ES-12,5/ SonicC8n0	CD/ES-12,5/ SonicC12n0
		Spotreba materiálu na 1 m²										
Doska Nida Sonic R6n0	m²	1,0	-	-	-	-	-	-	-	-	-	-
Doska Nida Sonic R8n0	m²	-	1,0	-	-	-	-	-	-	-	-	-
Doska Nida Sonic R10n0	m²	-	-	1,0	-	-	-	-	-	-	-	-
Doska Nida Sonic R12n0	m²	-	-	-	1,0	-	-	-	-	-	-	-
Doska Nida Sonic R15n0	m²	-	-	-	-	1,0	-	-	-	-	-	-
Doska Nida Sonic RN8/15/20n0	m²	-	-	-	-	-	1,0	-	-	-	-	-
Doska Nida Sonic R8/12n0	m²	-	-	-	-	-	-	1,0	-	-	-	-
Doska Nida Sonic R12/20n0	m²	-	-	-	-	-	-	-	1,0	-	-	-
Doska Nida Sonic RN12/20/35n0	m²	-	-	-	-	-	-	-	-	1,0	-	-
Doska Nida Sonic C8n0	m²	-	-	-	-	-	-	-	-	-	1,0	-
Doska Nida Sonic C12n0	m²	-	-	-	-	-	-	-	-	-	-	1,0
Profil Nida CD60	bm	3,6	3,6	3,6	3,6	3,6	3,6	3,6	3,6	3,6	3,6	3,6
Profil Nida UD27	bm	0,7	0,7	0,7	0,7	0,7	0,7	0,7	0,7	0,7	0,7	0,7
Pripevňovací prvok Nida ES60	ks.	1,5	1,5	1,5	1,5	1,5	1,5	1,5	1,5	1,5	1,5	1,5
Hmoždinka Nida	ks.	2,4	2,4	2,4	2,4	2,4	2,4	2,4	2,4	2,4	2,4	2,4
Samorezná skrutka 4,2x13 mm do plechu 1 mm FLAT HEAD®	ks.	6,0	6,0	6,0	6,0	6,0	6,0	6,0	6,0	6,0	6,0	6,0
Rýchloskrutky Nida 3,5x25 mm	ks.	12,0	12,0	12,0	12,0	12,0	12,0	12,0	12,0	12,0	12,0	12,0
Výstužná páska Nida	bm	1,4	1,4	1,4	1,4	1,4	1,4	1,4	1,4	1,4	1,4	1,4
Zvukovo izolačná páska Nida	bm	0,6	0,6	0,6	0,6	0,6	0,6	0,6	0,6	0,6	0,6	0,6
Sadrový tmel Nida Max	kg	0,3	0,3	0,3	0,3	0,3	0,3	0,3	0,3	0,3	0,3	0,3
Sadrový tmel Nida Finish	kg	0,1	0,1	0,1	0,1	0,1	0,1	0,1	0,1	0,1	0,1	0,1
Minerálna vlna [3]	m²	1,0	1,0	1,0	1,0	1,0	1,0	1,0	1,0	1,0	1,0	1,0

[3] Použitie podľa požiadaviek.
V hmotnosti nie je započítaná hmotnosť izolačného materiálu.
Normy spotreby nezahrňujú straty materiálu.

OBKLADY STIEN UKOTVENÉ

nida Omietka

Trieda požiarnej odolnosti:	Koeficient absorpcie zvuku:	Maximálna výška výstavby:	Hmotnosť 1m² výstavby:	Číslo súvisiaceho dokladu:
neobmedzená	0,70 dB	neobmedzená	12,0 kg	ETA 15/0301

Vyhlásenie o úžitkových vlastnostiach:
DoP/Fixed Lining System /0016/15.11.2016

SYSTÉMY:

CD/ES-12,5/SONIC (N1-N8)

MATERIÁLY:

1. Sadrokartónová doska Nida Sonic 12,5 mm
2. Profil Nida CD 60
3. Profil Nida UD 27
4. Pripevňovací prvok Nida ES 60/75
5. Hmoždinka Nida
6. Rýchloskrutky Nida 3,5 x 25 mm
7. Samorezná skrutka 4,2x13 mm do plechu 1 mm FLAT HEAD®
8. Izolačný materiál minerálna vlna s hrúbkou 80 mm
9. Škára medzi sadrokartónovými doskami vyhotovená zo sadrovej hmoty Nida a výstužnej pásky Nida
10. Tesniaca páska na akustickú izoláciu Nida

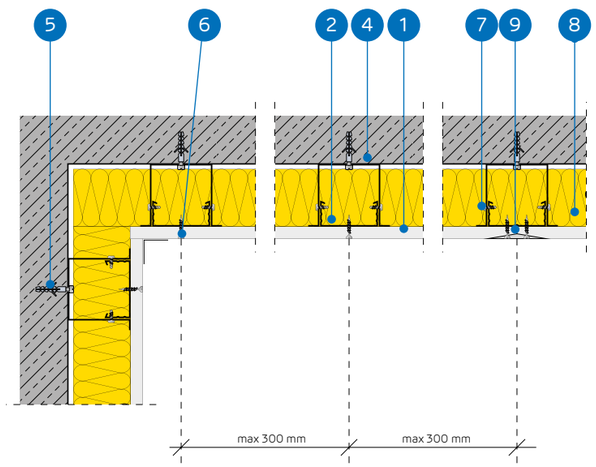

SYSTÉM OBKLADOV STIEN UKOTVENÝCH DO NOSNEJ KONŠTRUKCIE NIDA CD60 (NIDA SONIC „N1-N8”)

TECHNICKÉ PARAMETRE

Názov systému Nida Omietka [1]	Opláštenie sadrokartónom			Nosná konštrukcia		Izolačný materiál		Maximálna výška	Koeficient pohlcovania zvuku [2]	Hmotnos pvýstavby 1 m²	Trieda požiarnej odolnosti
				Rozstup spojovacích prvkov Nida ES60	Rozstup profilov Nida CD60						
	Nida	Hrúbka [mm]	Označenie podľa normy	[mm]	[mm]	Minerálna vlna	[mm]	[mm]	α_w	[kg]	[min]
CD/ES-12,5/SonicR15n1	Sonic R15n1	12,5	A	1250	300	voliteľná	80	neobmedzená	0,60	12,0	-
CD/ES-12,5/SonicR12n2	Sonic R12n2	12,5	A	1250	300	voliteľná	80	neobmedzená	0,60	12,0	-
CD/ES-12,5/SonicR15n8	Sonic R15n8	12,5	A	1250	300	voliteľná	80	neobmedzená	0,50	12,0	-
CD/ES-12,5/SonicC10n8	Sonic C10n8	12,5	A	1250	300	voliteľná	80	neobmedzená	0,70	12,0	-
CD/ES-12,5/SonicL5x80n8	Sonic L5x80n8	12,5	A	1250	300	voliteľná	80	neobmedzená	0,55	12,0	-

[1] Európske technické osvedčenie ETA 15/0301.
[2] Správa zo skúšok ITB LA-1187a/2005.

SPOTREBA MATERIÁLOV NA 1 M² OBKLADOV STIEN UKOTVENÝCH V SYSTÉME NIDA OMIETKA

Názov materiálu	J.m.	Typ systému Nida Omietka				
		CD/ES-12,5/SonicR15n1	CD/ES-12,5/SonicR12n2	CD/ES-12,5/SonicR15n8	CD/ES-12,5/SonicC10n8	CD/ES-12,5/ SonicL5x80n8
		Spotreba materiálu na 1 m²				
Doska Nida Sonic R15n1	m²	1,0	-	-	-	-
Doska Nida Sonic R12n2	m²	-	1,0	-	-	-
Doska Nida Sonic R15n8	m²	-	-	1,0	-	-
Doska Nida Sonic C10n8	m²	-	-	-	1,0	-
Doska Nida Sonic L5x80n8	m²	-	-	-	-	1,0
Profil Nida CD60	bm	3,6	3,6	3,6	3,6	3,6
Profil Nida UD27	bm	0,7	0,7	0,7	0,7	0,7
Pripevňovací prvok Nida ES60	ks.	1,5	1,5	1,5	1,5	1,5
Hmoždinka Nida	ks.	2,4	2,4	2,4	2,4	2,4
Samorezná skrutka 4,2x13 mm do plechu 1 mm FLAT HEAD®	ks.	6,0	6,0	6,0	6,0	6,0
Rýchloskrutky Nida 3,5x25 mm	ks.	12,0	12,0	12,0	12,0	12,0
Výstužná páska Nida	bm	1,4	1,4	1,4	1,4	1,4
Zvukovo izolačná páska Nida	bm	0,6	0,6	0,6	0,6	0,6
Sadrový tmel Nida Max	kg	0,3	0,3	0,3	0,3	0,3
Sadrový tmel Nida Finish	kg	0,1	0,1	0,1	0,1	0,1
Minerálna vlna [3]	m²	1,0	1,0	1,0	1,0	1,0

[3] Použitie podľa požiadaviek.
V hmotnosti nie je započítaná hmotnosť izolačného materiálu.
Normy spotreby nezahrňujú straty materiálu.

OBKLADY STIEN UKOTVENÉ

nida Omietka

Trieda požiarnej odolnosti:	Zvýšenie zvukovej izolácie:	Maximálna výška výstavby:	Hmotnosť 1m² výstavby:	Číslo súvisiaceho dokladu:
(R)EI15 (R)EI30	11 dB	neobmedzená	10,0-16,0 kg	ETA 15/0301

Vyhlásenie o úžitkových vlastnostiach:
DoP/Fixed Lining System /0015/15.11.2016

SYSTÉMY:

CD/EL-12,5; CD/EL-18

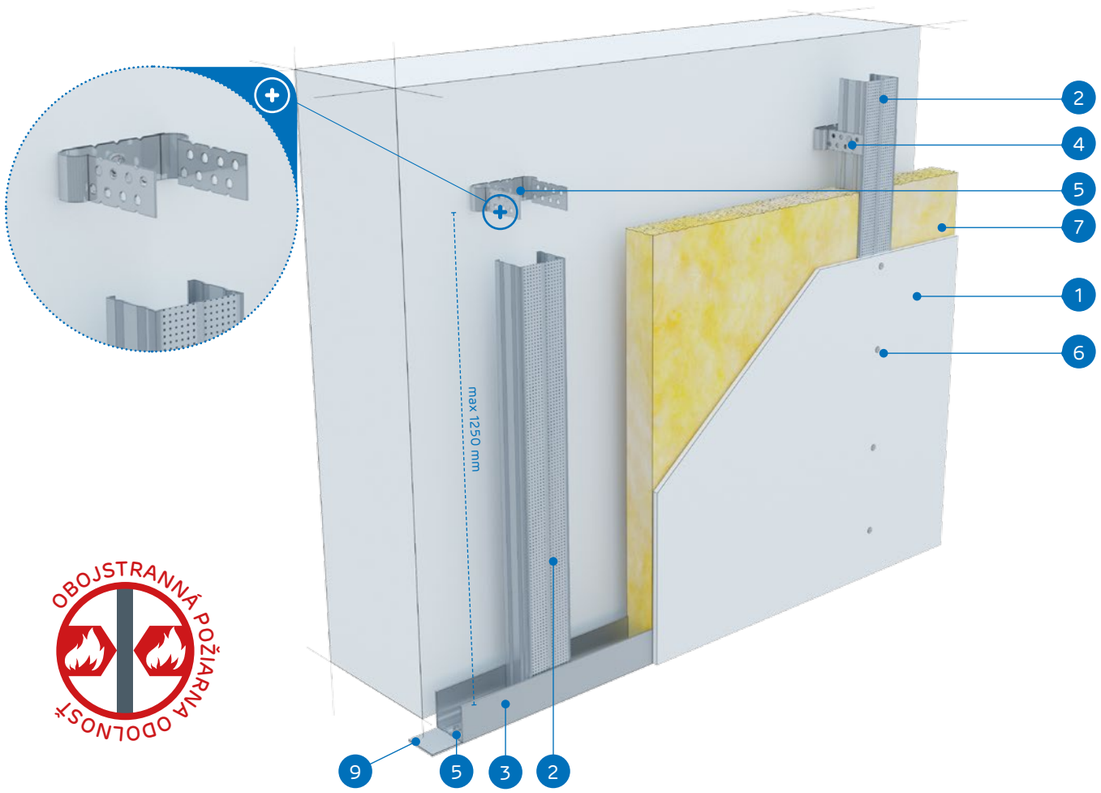

OBOJSTRANNÁ POŽIARNA ODOLNOSŤ

MATERIÁLY:

1. Sadrokartónová doska Nida
2. Profil Nida CD 60
3. Profil Nida UD 27
4. Pripevňovací prvok Nida EL 60
5. Hmoždinka Nida
6. Rýchloskrutky Nida 3,5 x 25 mm
7. Izolačný materiál minerálna vlna (podľa voľby)
8. Škára medzi sadrokartónovými doskami vyhotovená zo sadrovej hmoty Nida a výstužnej pásky Nida
9. Tesniaca páska na akustickú izoláciu Nida
10. Samorezná skrutka 4,2x13 mm do plechu 1 mm FLAT HEAD®

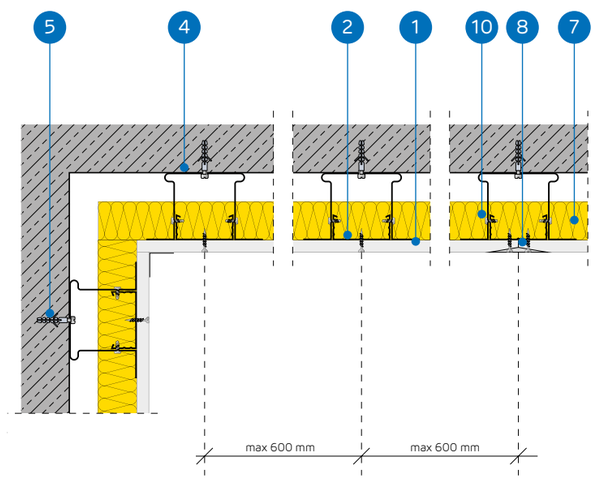

SYSTÉM OBKLADOV STIEN UKOTVENÝCH DO NOSNEJ KONŠTRUKCIE NIDA CD60

TECHNICKÉ PARAMETRE

Názov systému Nida Omietka [1]	Opláštenie sadrokartónom			Nosná konštrukcia		Izolačný materiál	Maximálna výška	Zvýšenie zvukovej izolácie	Hmotnos pvýstavby 1 m²	Trieda požiarnej odolnosti	Špeciálny systém
				Rozstup spojovacích prvkov Nida EL60	Rozstup profilov Nida CD60						
	Nida	Hrúbka [mm]	Označenie podľa normy	[mm]	[mm]	[mm]	[mm]	ΔRw max [dB]	[kg]	[min]	
CD/EL-12,5/Expert	Expert	12,5	A	1250	600	voliteľná	neobmedzená	11	10,0	-	-
CD/EL-12,5/Woda [2]	Woda	12,5	H2	1250	600	voliteľná	neobmedzená	11	10,0	-	-
CD/EL-12,5/Ogień+	Ogień Plus	12,5	DF	1250	600	voliteľná	neobmedzená	11	12,0	(R)EI15	-
CD/EL-12,5/WodaOgień+	Woda Ogień Plus	12,5	DFH2	1250	600	voliteľná	neobmedzená	11	12,0	(R)EI15	-
CD/EL-12,5/Cicha	Cicha	12,5	DFH1IR	1250	600	voliteľná	neobmedzená	11	15,0	(R)EI15	●
CD/EL-12,5/Twarda	Twarda	12,5	DEFH1IR	1250	600	voliteľná	neobmedzená	11	15,0	(R)EI15	●
CD/EL-12,5/Hydro	Hydro	12,5	GMFH1I	1250	600	voliteľná	neobmedzená	11	13,0	(R)EI15	●
CD/EL-18/Ogień+	Ogień Plus	18,0	DF	1250	600	voliteľná	neobmedzená	11	16,0	(R)EI30	-

[1] Európske technické osvedčenie ETA 15/0301.
[2] V interiéroch s relatívnou vlhkosťou vzduch do 85% (do 10 hodín) použiť dosku Nida Woda, ale v zónach vystavených intenzívnemu pôsobeniu vody odporúčame použiť sadrové dosky s vláknami Nida Hydro (horizontálne a vertikálne roviny pri vani, sprche a pod.)

SPOTREBA MATERIÁLOV NA 1 M² OBKLADOV STIEN UKOTVENÝCH V SYSTÉME NIDA OMIETKA

Názov materiálu	J.m.	Typ systému Nida Omietka							
		CD/EL-12,5/ Expert	CD/EL-12,5/ Woda	CD/EL-12,5/ Ogień+	CD/EL-12,5/ WodaOgień+	CD/EL-12,5/ Cicha	CD/EL-12,5/ Twarda	CD/EL-12,5/ Hydro	CD/EL-18/ Ogień+
		Spotreba materiálu na 1 m²							
Doska Nida Expert 12,5 mm	m²	1,0	-	-	-	-	-	-	-
Doska Nida Woda 12,5 mm	m²	-	1,0	-	-	-	-	-	-
Doska Nida Ogień Plus 12,5 mm	m²	-	-	1,0	-	-	-	-	-
Doska Nida Woda Ogień Plus 12,5 mm	m²	-	-	-	1,0	-	-	-	-
Doska Nida Cicha 12,5 mm	m²	-	-	-	-	1,0	-	-	-
Doska Nida Twarda 12,5 mm	m²	-	-	-	-	-	1,0	-	-
Doska Nida Hydro 12,5 mm	m²	-	-	-	-	-	-	1,0	-
Doska Nida Ogień Plus 18,0 mm	m²	-	-	-	-	-	-	-	1,0
Profil Nida CD60	bm	1,8	1,8	1,8	1,8	1,8	1,8	1,8	1,8
Profil Nida UD27	bm	0,7	0,7	0,7	0,7	0,7	0,7	0,7	0,7
Pripevňovací prvok Nida EL60	ks.	1,5	1,5	1,5	1,5	1,5	1,5	1,5	1,5
Hmoždinka Nida	ks.	2,4	2,4	2,4	2,4	2,4	2,4	2,4	2,4
Samorezná skrutka 4,2x13 mm do plechu 1 mm FLAT HEAD®	ks.	6,0	6,0	6,0	6,0	6,0	6,0	6,0	6,0
Rýchloskrutky Nida 3,5x25 mm	ks.	12,0	12,0	12,0	12,0	-	-	-	-
Rýchloskrutky Nida 3,5x35 mm	ks.	-	-	-	-	-	-	-	12,0
Rýchloskrutky Nida Twarda 4,2x38 mm	ks.	-	-	-	-	12,0	12,0	-	-
Rýchloskrutky Nida Hydro C5 3,5x25 mm	ks.	-	-	-	-	-	-	12,0	-
Výstužná páska Nida	bm	1,4	1,4	1,4	1,4	1,4	1,4	1,4	1,4
Zvukovo izolačná páska Nida	bm	0,6	0,6	0,6	0,6	0,6	0,6	0,6	0,6
Sadrový tmel Nida Start	kg	0,3	0,3	0,3	0,3	0,3	-	-	0,3
Sadrový tmel Nida Finish	kg	0,1	0,1	0,1	0,1	0,1	-	-	0,1
Hotová špachtľovacia hmota Nida Hydromix [3]	kg	-	-	-	-	-	0,4	0,4	-
Minerálna vlna [4]	m²	1,0	1,0	1,0	1,0	1,0	1,0	1,0	1,0

[3] V prípade sadro-trieskových dosiek s vláknami Nida Twarda možno ako alternatívu použiť sadrový tmel Nida Max.
[4] Použitie podľa požiadaviek.
Normy spotreby nezahrňujú straty materiálu.

SYSTÉMY SUCHEJ VÝSTAVBY

OBKLADY STIEN UKOTVENÉ

nida Omietka

Trieda požiarnej odolnosti:	Zvýšenie zvukovej izolácie:	Maximálna výška výstavby:	Hmotnosť 1m² výstavby:	Číslo súvisiaceho dokladu:
(R)EI30 (R)EI60	11 dB	neobmedzená	19,0-33,0 kg	ETA 15/0301

Vyhlásenie o úžitkových vlastnostiach:
DoP/Fixed Lining System /0015/15.11.2016

SYSTÉMY:

CD/EL-25; CD/EL-30

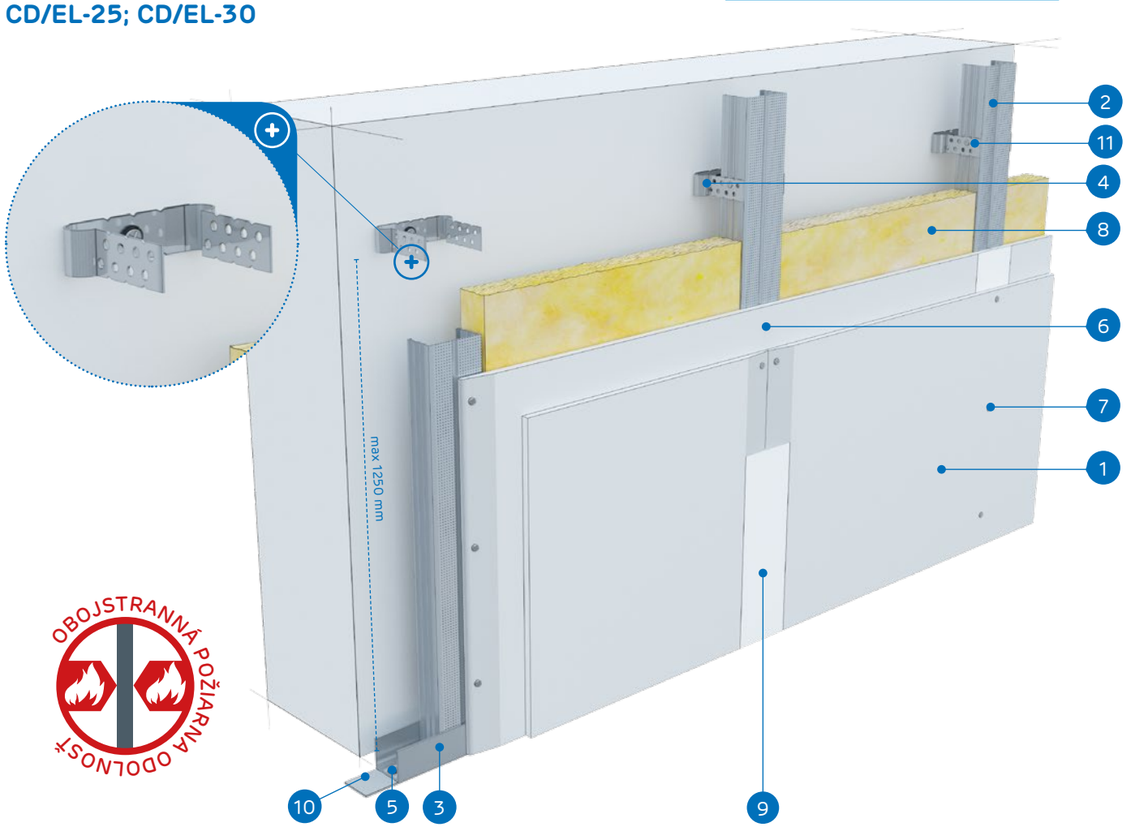

MATERIÁLY:

1. Sadrokartónová doska Nida
2. Profil Nida CD 60
3. Profil Nida UD 27
4. Pripevňovací prvok Nida EL 60
5. Hmoždinka Nida
6. Rýchloskrutky Nida 3,5 x 25 mm
7. Rýchloskrutky Nida 3,5 x 35 mm
8. Izolačný materiál minerálna vlna (podľa voľby)
9. Škára medzi sadrokartónovými doskami vyhotovená zo sadrovej hmoty Nida a výstužnej pásky Nida
10. Tesniaca páska na akustickú izoláciu Nida
11. Samorezná skrutka 4,2x13 mm do plechu 1 mm FLAT HEAD®

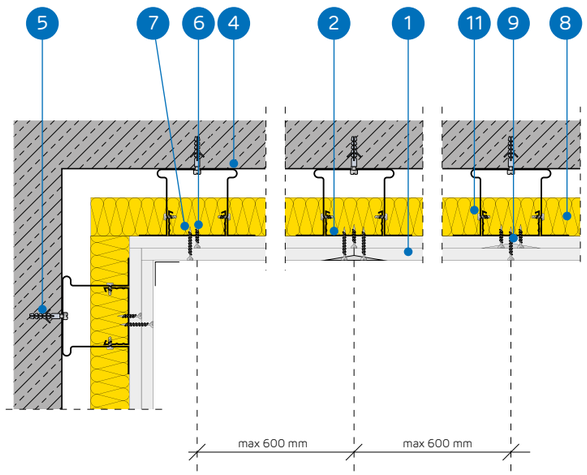

SYSTÉM OBKLADOV STIEN UKOTVENÝCH DO NOSNEJ KONŠTRUKCIE NIDA CD60

TECHNICKÉ PARAMETRE

Názov systému Nida Omietka [1]	Opláštenie sadrokartónom			Nosná konštrukcia		Izolačný materiál	Maximálna výška	Zvýšenie zvukovej izolácie	Hmotnos pvýstavby 1 m²	Trieda požiarnej odolnosti	Špeciálny systém
				Rozstup spojovacích prvkov Nida EL60	Rozstup profilov Nida CD60						
	Nida	Hrúbka [mm]	Označenie podľa normy	[mm]	[mm]	[mm]	[mm]	ΔRw max [dB]	[kg]	[min]	
CD/EL-25/Expert	Expert	2x12,5	A	1250	600	voliteľná	neobmedzená	11	19,0	-	-
CD/EL-25/Woda [2]	Woda	2x12,5	H2	1250	600	voliteľná	neobmedzená	11	19,0	-	-
CD/EL-25/Ogień+	Ogień Plus	2x12,5	DF	1250	600	voliteľná	neobmedzená	11	22,0	(R)EI30	-
CD/EL-25/WodaOgień+	Woda Ogień Plus	2x12,5	DFH2	1250	600	voliteľná	neobmedzená	11	22,0	(R)EI30	-
CD/EL-25/Cicha	Cicha	2x12,5	DFH1IR	1250	600	voliteľná	neobmedzená	11	28,0	(R)EI30	●
CD/EL-25/Twarda	Twarda	2x12,5	DEFH1IR	1250	600	voliteľná	neobmedzená	11	28,0	(R)EI30	●
CD/EL-25/Hydro	Hydro	2x12,5	GMFH1I	1250	600	voliteľná	neobmedzená	11	24,0	(R)EI30	●
CD/EL-30/Ogień+	Ogień Plus	2x15,0	DF	1250	600	voliteľná	neobmedzená	11	29,0	(R)EI60	-
CD/EL-30/Twarda	Twarda	2x15,0	DEFH1IR	1250	600	voliteľná	neobmedzená	11	33,0	(R)EI60	●
CD/EL-30/Hydro	Hydro	2x15,0	GMFH1I	1250	600	voliteľná	neobmedzená	11	29,0	(R)EI60	●

[1] Európske technické osvedčenie ETA 15/0301.
[2] V interiéroch s relatívnou vlhkosťou vzduch do 85% (do 10 hodín) použiť dosku Nida Woda, ale v zónach vystavených intenzívnemu pôsobeniu vody odporúčame použiť sadrové dosky s vláknami Nida Hydro (horizontálne a vertikálne roviny pri vani, sprche a pod.)

SPOTREBA MATERIÁLOV NA 1 M² OBKLADOV STIEN UKOTVENÝCH V SYSTÉME NIDA OMIETKA

Názov materiálu	J.m.	Typ systému Nida Omietka									
		CD/EL-25/ Expert	CD/EL-25/ Woda	CD/EL-25/ Ogień+	CD/EL-25/ WodaOgień+	CD/EL-25/ Cicha	CD/EL-25/ Twarda	CD/EL-25/ Hydro	CD/EL-30/ Ogień+	CD/EL-30/ Twarda	CD/EL-30/ Hydro
		Spotreba materiálu na 1 m²									
Doska Nida Expert 12,5 mm	m²	2,0	-	-	-	-	-	-	-	-	-
Doska Nida Woda 12,5 mm	m²	-	2,0	-	-	-	-	-	-	-	-
Doska Nida Ogień Plus 12,5 mm	m²	-	-	2,0	-	-	-	-	-	-	-
Doska Nida Woda Ogień Plus 12,5 mm	m²	-	-	-	2,0	-	-	-	-	-	-
Doska Nida Cicha 12,5 mm	m²	-	-	-	-	2,0	-	-	-	-	-
Doska Nida Twarda 12,5 mm	m²	-	-	-	-	-	2,0	-	-	-	-
Doska Nida Hydro 12,5 mm	m²	-	-	-	-	-	-	2,0	-	-	-
Doska Nida Ogień Plus 15,0 mm	m²	-	-	-	-	-	-	-	2,0	-	-
Doska Nida Twarda 15,0 mm	m²	-	-	-	-	-	-	-	-	2,0	-
Doska Nida Hydro 15,0 mm	m²	-	-	-	-	-	-	-	-	-	2,0
Profil Nida CD60	bm	1,8	1,8	1,8	1,8	1,8	1,8	1,8	1,8	1,8	1,8
Profil Nida UD27	bm	0,7	0,7	0,7	0,7	0,7	0,7	0,7	0,7	0,7	0,7
Pripevňovací prvok Nida EL60	ks.	1,5	1,5	1,5	1,5	1,5	1,5	1,5	1,5	1,5	1,5
Hmoždinka Nida	ks.	2,4	2,4	2,4	2,4	2,4	2,4	2,4	2,4	2,4	2,4
Samorezná skrutka 4,2x13 mm do plechu 1 mm FLAT HEAD®	ks.	6,0	6,0	6,0	6,0	6,0	6,0	6,0	6,0	6,0	6,0
Rýchloskrutky Nida 3,5x25 mm	ks.	4,0	4,0	4,0	4,0	-	-	-	4,0	-	-
Rýchloskrutky Nida 3,5x35 mm	ks.	12,0	12,0	12,0	12,0	-	-	-	-	-	-
Rýchloskrutky Nida 3,5x45 mm	ks.	-	-	-	-	-	-	-	12,0	-	-
Rýchloskrutky Nida Twarda 4,2x38 mm	ks.	-	-	-	-	16,0	16,0	-	-	4,0	-
Rýchloskrutky Nida Twarda 4,2x55 mm	ks.	-	-	-	-	-	-	-	-	12,0	-
Rýchloskrutky Nida Hydro C5 3,5x25 mm	ks.	-	-	-	-	-	-	4,0	-	-	4,0
Rýchloskrutky Nida Hydro C5 3,5x41 mm	ks.	-	-	-	-	-	-	12,0	-	-	12,0
Výstužná páska Nida	bm	1,4	1,4	1,4	1,4	1,4	1,4	1,4	1,4	1,4	1,4
Zvukovo izolačná páska Nida	bm	0,6	0,6	0,6	0,6	0,6	0,6	0,6	0,6	0,6	0,6
Sadrový tmel Nida Start	kg	0,6	0,6	0,6	0,6	0,6	-	-	0,6	-	-
Sadrový tmel Nida Finish	kg	0,1	0,1	0,1	0,1	0,1	-	-	0,1	-	-
Hotová špachtľovacia hmota Nida Hydromix [3]	kg	-	-	-	-	-	0,7	0,7	-	0,7	0,7
Minerálna vlna [4]	m²	1,0	1,0	1,0	1,0	1,0	1,0	1,0	1,0	1,0	1,0

[3] V prípade sadro-trieskových dosiek s vláknami Nida Twarda možno ako alternatívu použiť sadrový tmel Nida Max.
[4] Použitie podľa požiadaviek.
Normy spotreby nezahrňujú straty materiálu.

OBKLADY STIEN UKOTVENÉ

nida Omietka

Trieda požiarnej odolnosti:	Zvýšenie zvukovej izolácie:	Maximálna výška výstavby:	Hmotnosť 1m² výstavby:	Číslo súvisiaceho dokladu:
(R)EI60	11 dB	neobmedzená	33,0-41,0 kg	ETA 15/0301

Vyhlásenie o úžitkových vlastnostiach:
DoP/Fixed Lining System /0015/15.11.2016

SYSTÉMY:

CD/EL-37,5

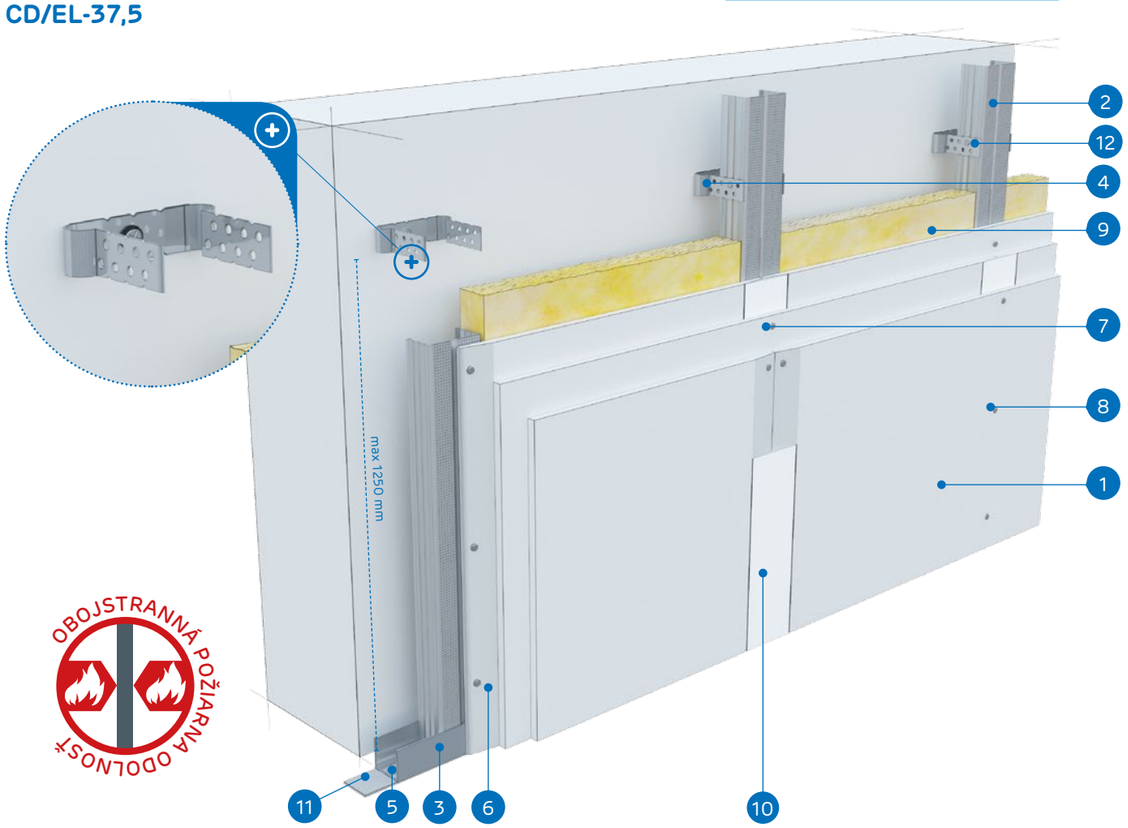

MATERIÁLY:

1. Sadrokartónová doska Nida
2. Profil Nida CD 60
3. Profil Nida UD 27
4. Pripevňovací prvok Nida EL 60
5. Hmoždinka Nida
6. Rýchloskrutky Nida 3,5 x 25 mm
7. Rýchloskrutky Nida 3,5 x 35 mm
8. Rýchloskrutky Nida 3,5 x 55 mm
9. Izolačný materiál minerálna vlna (podľa voľby)
10. Škára medzi sadrokartónovými doskami vyhotovená zo sadrovej hmoty Nida a výstužnej pásky Nida
11. Tesniaca páska na akustickú izoláciu Nida
12. Samorezná skrutka 4,2x13 mm do plechu 1 mm FLAT HEAD®

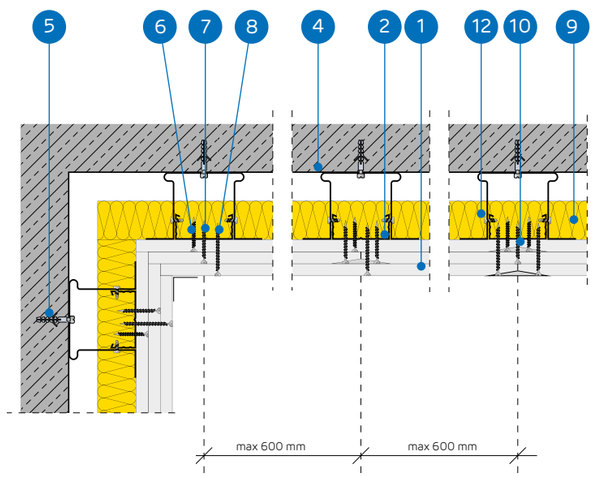

SYSTÉM OBKLADOV STIEN UKOTVENÝCH DO NOSNEJ KONŠTRUKCIE NIDA CD60

TECHNICKÉ PARAMETRE

Názov systému Nida Omietka [1]	Opláštenie sadrokartónom			Nosná konštrukcia		Izolačný materiál	Maximálna výška	Zvýšenie zvukovej izolácie	Hmotnos pvýstavby 1 m²	Trieda požiarnej odolnosti	Špeciálny systém
				Rozstup spojovacích prvkov Nida EL60	Rozstup profilov Nida CD60						
	Nida	Hrúbka [mm]	Označenie podľa normy	[mm]	[mm]	[mm]	[mm]	ΔRw max [dB]	[kg]	[min]	
CD/EL-37,5/Ogień+	Ogień Plus	3x12,5	DF	1250	600	voliteľná	neobmedzená	11	33,0	(R)EI60	-
CD/EL-37,5/WodaOgień+	Woda Ogień Plus	3x12,5	DFH2	1250	600	voliteľná	neobmedzená	11	33,0	(R)EI60	-
CD/EL-37,5/Cicha	Cicha	3x12,5	DFH1IR	1250	600	voliteľná	neobmedzená	11	41,0	(R)EI60	●
CD/EL-37,5/Twarda	Twarda	3x12,5	DEFH1IR	1250	600	voliteľná	neobmedzená	11	41,0	(R)EI60	●
CD/EL-37,5/Hydro	Hydro	3x12,5	GMFH1I	1250	600	voliteľná	neobmedzená	11	35,0	(R)EI60	●

[1] Európske technické osvedčenie ETA 15/0301.

SPOTREBA MATERIÁLOV NA 1 M² OBKLADOV STIEN UKOTVENÝCH V SYSTÉME NIDA OMIETKA

Názov materiálu	J.m.	Typ systému Nida Omietka				
		CD/EL-37,5/Ogień+	CD/EL-37,5/WodaOgień+	CD/EL-37,5/Cicha	CD/EL-37,5/Twarda	CD/EL-37,5/Hydro
		Spotreba materiálu na 1 m²				
Doska Nida Ogień Plus 12,5 mm	m²	3,0	-	-	-	-
Doska Nida Woda Ogień Plus 12,5 mm	m²	-	3,0	-	-	-
Doska Nida Cicha 12,5 mm	m²	-	-	3,0	-	-
Doska Nida Twarda 12,5 mm	m²	-	-	-	3,0	-
Doska Nida Hydro 12,5 mm	m²	-	-	-	-	3,0
Profil Nida CD60	bm	1,8	1,8	1,8	1,8	1,8
Profil Nida UD27	bm	0,7	0,7	0,7	0,7	0,7
Pripevňovací prvok Nida EL60	ks.	1,5	1,5	1,5	1,5	1,5
Hmoždinka Nida	ks.	2,4	2,4	2,4	2,4	2,4
Samorezná skrutka 4,2x13 mm do plechu 1 mm FLAT HEAD®	ks.	6,0	6,0	6,0	6,0	6,0
Rýchloskrutky Nida 3,5x25 mm	ks.	4,0	4,0	-	-	-
Rýchloskrutky Nida 3,5x35 mm	ks.	4,0	4,0	-	-	-
Rýchloskrutky Nida 3,5x55 mm	ks.	12,0	12,0	-	-	-
Rýchloskrutky Nida Twarda 4,2x38 mm	ks.	-	-	8,0	8,0	-
Rýchloskrutky Nida Twarda 4,2x55 mm	ks.	-	-	12,0	12,0	-
Rýchloskrutky Nida Hydro C5 3,5x25 mm	ks.	-	-	-	-	4,0
Rýchloskrutky Nida Hydro C5 3,5x41 mm	ks.	-	-	-	-	4,0
Rýchloskrutky Nida Hydro C5 3,5x55 mm	ks.	-	-	-	-	12,0
Výstužná páska Nida	bm	1,4	1,4	1,4	1,4	1,4
Zvukovo izolačná páska Nida	bm	0,6	0,6	0,6	0,6	0,6
Sadrový tmel Nida Start	kg	0,9	0,9	0,9	-	-
Sadrový tmel Nida Finish	kg	0,1	0,1	0,1	-	-
Hotová špachťovacia hmota Nida Hydromix [2]	kg	-	-	-	1,0	1,0
Minerálna vlna [3]	m²	1,0	1,0	1,0	1,0	1,0

[2] V prípade sadro-trieskových dosiek s vláknami Nida Twarda možno ako alternatívu použiť sadrový tmel Nida Max.
[3] Použitie podľa požiadaviek.
Normy spotreby nezahrňujú straty materiálu.

OBKLADY STIEN UKOTVENÉ

nida Omietka

Trieda požiarnej odolnosti:	Zvýšenie zvukovej izolácie:	Maximálna výška výstavby:	Hmotnosť 1m² výstavby:	Číslo súvisiaceho dokladu:
(R)EI90 (R)EI120	11 dB	neobmedzená	43,0-64,0 kg	ETA 15/0301

Vyhlásenie o úžitkových vlastnostiach:
DoP/Fixed Lining System /0015/15.11.2016

SYSTÉMY:

CD/EL-50; CD/EL-55; CD/EL-60

MATERIÁLY:

1. Sadrokartónová doska Nida
2. Profil Nida CD 60
3. Profil Nida UD 27
4. Pripevňovací prvok Nida EL 60
5. Hmoždinka Nida
6. Rýchloskrutky Nida 3,5 x 25 mm
7. Rýchloskrutky Nida 3,5 x 35 mm
8. Rýchloskrutky Nida 3,5 x 55 mm
9. Rýchloskrutky Nida 4,2 x 70 mm
10. Izolačný materiál minerálna vlna (podľa voľby)
11. Škára medzi sadrokartónovými doskami vyhotovená zo sadrovej hmoty Nida a výstužnej pásky Nida
12. Tesniaca páska na akustickú izoláciu Nida
13. Samorezná skrutka 4,2x13 mm do plechu 1 mm FLAT HEAD®

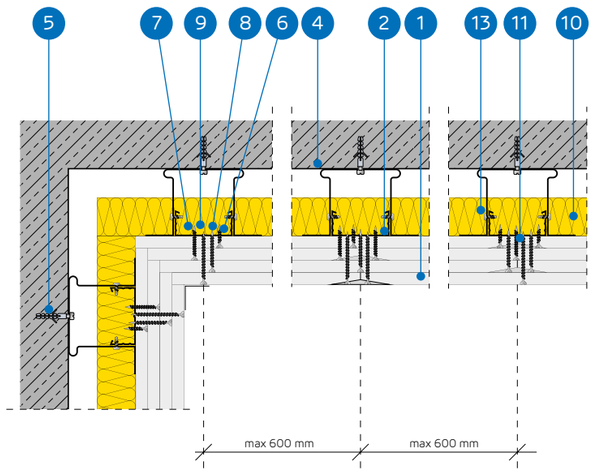

SYSTÉM OBKLADOV STIEN UKOTVENÝCH DO NOSNEJ KONŠTRUKCIE NIDA CD60

TECHNICKÉ PARAMETRE

Názov systému Nida Omietka [1]	Opláštenie sadrokartónom			Nosná konštrukcia		Izolačný materiál	Maximálna výška	Zvýšenie zvukovej izolácie	Hmotnos pvýstavby 1 m²	Trieda požiarnej odolnosti	Špeciálny systém
				Rozstup spojovacích prvkov Nida EL60	Rozstup profilov Nida CD60						
	Nida	Hrúbka [mm]	Označenie podľa normy	[mm]	[mm]	[mm]	[mm]	ΔRw max [dB]	[kg]	[min]	
CD/EL-50/Ogień+	Ogień Plus	4x12,5	DF	1250	600	voliteľná	neobmedzená	11	43,0	(R)EI90	-
CD/EL-50/WodaOgień+	Woda Ogień Plus	4x12,5	DFH2	1250	600	voliteľná	neobmedzená	11	43,0	(R)EI90	-
CD/EL-50/Cicha	Cicha	4x12,5	DFH1IR	1250	600	voliteľná	neobmedzená	11	54,0	(R)EI90	●
CD/EL-50/Twarda	Twarda	4x12,5	DEFH1IR	1250	600	voliteľná	neobmedzená	11	54,0	(R)EI90	●
CD/EL-50/Hydro	Hydro	4x12,5	GMFH1I	1250	600	voliteľná	neobmedzená	11	46,0	(R)EI90	●
CD/EL-55/Ogień+	Ogień Plus	2x12,5+2x15,0	DF	1250	600	voliteľná	neobmedzená	11	50,0	(R)EI120	-
CD/EL-55/Twarda	Twarda	2x12,5+2x15,0	DEFH1IR	1250	600	voliteľná	neobmedzená	11	60,0	(R)EI120	●
CD/EL-55/Hydro	Hydro	2x12,5+2x15,0	GMFH1I	1250	600	voliteľná	neobmedzená	11	51,0	(R)EI120	●
CD/EL-60/Ogień+	Ogień Plus	4x15,0	DF	1250	600	voliteľná	neobmedzená	11	57,0	(R)EI120	-
CD/EL-60/Twarda	Twarda	4x15,0	DEFH1IR	1250	600	voliteľná	neobmedzená	11	64,0	(R)EI120	●
CD/EL-60/Hydro	Hydro	4x15,0	GMFH1I	1250	600	voliteľná	neobmedzená	11	57,0	(R)EI120	●

[1] Európske technické osvedčenie ETA 15/0301.

SPOTREBA MATERIÁLOV NA 1 M² OBKLADOV STIEN UKOTVENÝCH V SYSTÉME NIDA OMIETKA

Názov materiálu	J.m.	Typ systému Nida Omietka										
		CD/EL-50/ Ogień+	CD/EL-50/ WodaOgień+	CD/EL-50/ Cicha	CD/EL-50/ Twarda	CD/EL-50/ Hydro	CD/EL-55/ Ogień+	CD/EL-55/ Twarda	CD/EL-55/ Hydro	CD/EL-60/ Ogień+	CD/EL-60/ Twarda	CD/EL-60/ Hydro
		Spotreba materiálu na 1 m²										
Doska Nida Ogień Plus 12,5 mm	m²	4,0	-	-	-	-	2,0	-	-	-	-	-
Doska Nida Woda Ogień Plus 12,5 mm	m²	-	4,0	-	-	-	-	-	-	-	-	-
Doska Nida Cicha 12,5 mm	m²	-	-	4,0	-	-	-	-	-	-	-	-
Doska Nida Twarda 12,5 mm	m²	-	-	-	4,0	-	-	2,0	-	-	-	-
Doska Nida Hydro 12,5 mm	m²	-	-	-	-	4,0	-	-	2,0	-	-	-
Doska Nida Ogień Plus 15,0 mm	m²	-	-	-	-	-	2,0	-	-	4,0	-	-
Doska Nida Twarda 15,0 mm	m²	-	-	-	-	-	-	2,0	-	-	4,0	-
Doska Nida Hydro 15,0 mm	m²	-	-	-	-	-	-	-	2,0	-	-	4,0
Profil Nida CD60	bm	1,8	1,8	1,8	1,8	1,8	1,8	1,8	1,8	1,8	1,8	1,8
Profil Nida UD27	bm	0,7	0,7	0,7	0,7	0,7	0,7	0,7	0,7	0,7	0,7	0,7
Pripevňovací prvok Nida EL60	ks.	1,5	1,5	1,5	1,5	1,5	1,5	1,5	1,5	1,5	1,5	1,5
Hmoždinka Nida	ks.	2,4	2,4	2,4	2,4	2,4	2,4	2,4	2,4	2,4	2,4	2,4
Samorezná skrutka 4,2x13 mm do plechu 1 mm FLAT HEAD®	ks.	6,0	6,0	6,0	6,0	6,0	6,0	6,0	6,0	6,0	6,0	6,0
Rýchloskrutky Nida 3,5x25 mm	ks.	4,0	4,0	-	-	-	4,0	-	-	4,0	-	-
Rýchloskrutky Nida 3,5x35 mm	ks.	4,0	4,0	-	-	-	-	-	-	-	-	-
Rýchloskrutky Nida 3,5x45 mm	ks.	-	-	-	-	-	4,0	-	-	4,0	-	-
Rýchloskrutky Nida 3,5x55 mm	ks.	4,0	4,0	-	-	-	4,0	-	-	4,0	-	-
Rýchloskrutky Nida 4,2x70 mm	ks.	12,0	12,0	-	-	-	12,0	-	-	12,0	-	-
Rýchloskrutky Nida Twarda 4,2x38 mm	ks.	-	-	8,0	8,0	-	-	4,0	-	-	4,0	-
Rýchloskrutky Nida Twarda 4,2x55 mm	ks.	-	-	4,0	4,0	-	-	8,0	-	-	8,0	-
Rýchloskrutky Nida Twarda 4,2x70 mm	ks.	-	-	12,0	12,0	-	-	12,0	-	-	12,0	-
Rýchloskrutky Nida Hydro C5 3,5x25 mm	ks.	-	-	-	-	4,0	-	-	4,0	-	-	4,0
Rýchloskrutky Nida Hydro C5 3,5x41 mm	ks.	-	-	-	-	4,0	-	-	4,0	-	-	4,0
Rýchloskrutky Nida Hydro C5 3,5x55 mm	ks.	-	-	-	-	4,0	-	-	4,0	-	-	4,0
Rýchloskrutky Nida Hydro C5 4,2x70 mm	ks.	-	-	-	-	12,0	-	-	12,0	-	-	12,0
Výstužná páska Nida	bm	1,4	1,4	1,4	1,4	1,4	1,4	1,4	1,4	1,4	1,4	1,4
Zvukovo izolačná páska Nida	bm	0,6	0,6	0,6	0,6	0,6	0,6	0,6	0,6	0,6	0,6	0,6
Sadrový tmel Nida Start	kg	1,2	1,2	1,2	-	-	1,2	-	-	1,2	-	-
Sadrový tmel Nida Finish	kg	0,1	0,1	0,1	-	-	0,1	-	-	0,1	-	-
Hotová špachtľovacia hmota Nida Hydromix [2]	kg	-	-	-	1,3	1,3	-	1,3	1,3	-	1,3	1,3
Minerálna vlna [3]	m²	1,0	1,0	1,0	1,0	1,0	1,0	1,0	1,0	1,0	1,0	1,0

[2] V prípade sadro-trieskových dosiek s vláknami Nida Twarda možno ako alternatívu použiť sadrový tmel Nida Max.
[3] Použitie podľa požiadaviek.
Normy spotreby nezahrňujú straty materiálu.

nida Omietka

Trieda požiarnej odolnosti:	Koeficient absorpcie zvuku:	Maximálna výška výstavby:	Hmotnosť 1m² výstavby:	Číslo súvisiaceho dokladu:
neobmedzená	0,70 dB	neobmedzená	12,0 kg	ETA 15/0301

Vyhlásenie o úžitkových vlastnostiach:
DoP/Fixed Lining System /0016/15.11.2016

SYSTÉMY:

CD/EL-12,5/SONIC (N0)

MATERIÁLY:

1. Sadrokartónová doska Nida Sonic 12,5 mm
2. Profil Nida CD 60
3. Profil Nida UD 27
4. Pripevňovací prvok Nida EL 60/70
5. Hmoždinka Nida
6. Rýchloskrutky Nida 3,5 x 25 mm
7. Samorezná skrutka 4,2x13 mm do plechu 1 mm FLAT HEAD®
8. Izolačný materiál minerálna vlna s hrúbkou 40 mm
9. Škára medzi sadrokartónovými doskami vyhotovená zo sadrovej hmoty Nida a výstužnej pásky Nida
10. Tesniaca páska na akustickú izoláciu Nida

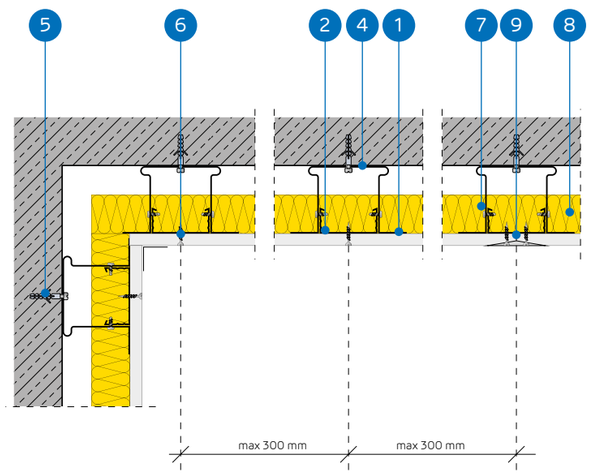

SYSTÉM OBKLADOV STIEN UKOTVENÝCH DO NOSNEJ KONŠTRUKCIE NIDA CD60 (NIDA SONIC „N0")

TECHNICKÉ PARAMETRE

Názov systému Nida Omietka [1]	Opláštenie sadrokartónom			Nosná konštrukcia		Izolačný materiál		Maximálna výška	Koeficient pohlcovania zvuku [2]	Hmotnos pvýstavby 1 m²	Trieda požiarnej odolnosti
				Rozstup spojovacích prvkov Nida EL60	Rozstup profilov Nida CD60						
	Nida	Hrúbka [mm]	Označenie podľa normy	[mm]	[mm]	Minerálna vlna	[mm]	[mm]	α_w	[kg]	[min]
CD/EL-12,5/SonicR6n0	Sonic R6n0	12,5	A	1250	300	voliteľná	40	neobmedzená	0,45	12,0	-
CD/EL-12,5/SonicR8n0	Sonic R8n0	12,5	A	1250	300	voliteľná	40	neobmedzená	0,65	12,0	-
CD/EL-12,5/SonicR10n0	Sonic R10n0	12,5	A	1250	300	voliteľná	40	neobmedzená	0,65	12,0	-
CD/EL-12,5/SonicR12n0	Sonic R12n0	12,5	A	1250	300	voliteľná	40	neobmedzená	0,70	12,0	-
CD/EL-12,5/SonicR15n0	Sonic R15n0	12,5	A	1250	300	voliteľná	40	neobmedzená	0,70	12,0	-
CD/EL-12,5/SonicRN8/15/20n0	Sonic RN8/15/20n0	12,5	A	1250	300	voliteľná	40	neobmedzená	0,45	12,0	-
CD/EL-12,5/SonicR8/12n0	Sonic R8/12n0	12,5	A	1250	300	voliteľná	40	neobmedzená	0,60	12,0	-
CD/EL-12,5/SonicR12/20n0	Sonic R12/20n0	12,5	A	1250	300	voliteľná	40	neobmedzená	0,70	12,0	-
CD/EL-12,5/SonicRN12/20/35n0	Sonic RN12/20/35n0	12,5	A	1250	300	voliteľná	-	neobmedzená	0,40	12,0	-
CD/EL-12,5/SonicC8n0	Sonic C8n0	12,5	A	1250	300	voliteľná	-	neobmedzená	0,60	12,0	-
CD/EL-12,5/SonicC12n0	Sonic C12n0	12,5	A	1250	300	voliteľná	-	neobmedzená	0,55	12,0	-

[1] Európske technické osvedčenie ETA 15/0301.
[2] Správa zo skúšok ITB LA-1187a/2005.

SPOTREBA MATERIÁLOV NA 1 M² OBKLADOV STIEN UKOTVENÝCH V SYSTÉME NIDA OMIETKA

Názov materiálu	J.m.	Typ systému Nida Omietka										
		CD/EL-12,5/ SonicR6n0	CD/EL-12,5/ SonicR8n0	CD/EL-12,5/ SonicR10n0	CD/EL-12,5/ SonicR12n0	CD/EL-12,5/ SonicR15n0	CD/EL-12,5/ SonicRN8/ 15/20n0	CD/EL-12,5/ SonicR8/12n0	CD/EL-12,5/ SonicR12/20n0	CD/EL-12,5/ SonicRN 12/20/35n0	CD/EL-12,5/ SonicC8n0	CD/EL-12,5/ SonicC12n0
		Spotreba materiálu na 1 m²										
Doska Nida Sonic R6n0	m²	1,0	-	-	-	-	-	-	-	-	-	-
Doska Nida Sonic R8n0	m²	-	1,0	-	-	-	-	-	-	-	-	-
Doska Nida Sonic R10n0	m²	-	-	1,0	-	-	-	-	-	-	-	-
Doska Nida Sonic R12n0	m²	-	-	-	1,0	-	-	-	-	-	-	-
Doska Nida Sonic R15n0	m²	-	-	-	-	1,0	-	-	-	-	-	-
Doska Nida Sonic RN8/15/20n0	m²	-	-	-	-	-	1,0	-	-	-	-	-
Doska Nida Sonic R8/12n0	m²	-	-	-	-	-	-	1,0	-	-	-	-
Doska Nida Sonic R12/20n0	m²	-	-	-	-	-	-	-	1,0	-	-	-
Doska Nida Sonic RN12/20/35n0	m²	-	-	-	-	-	-	-	-	1,0	-	-
Doska Nida Sonic C8n0	m²	-	-	-	-	-	-	-	-	-	1,0	-
Doska Nida Sonic C12n0	m²	-	-	-	-	-	-	-	-	-	-	1,0
Profil Nida CD60	bm	3,6	3,6	3,6	3,6	3,6	3,6	3,6	3,6	3,6	3,6	3,6
Profil Nida UD27	bm	0,7	0,7	0,7	0,7	0,7	0,7	0,7	0,7	0,7	0,7	0,7
Pripevňovací prvok Nida EL60	ks.	1,5	1,5	1,5	1,5	1,5	1,5	1,5	1,5	1,5	1,5	1,5
Hmoždinka Nida	ks.	2,4	2,4	2,4	2,4	2,4	2,4	2,4	2,4	2,4	2,4	2,4
Samorezná skrutka 4,2x13 mm do plechu 1 mm FLAT HEAD®	ks.	6,0	6,0	6,0	6,0	6,0	6,0	6,0	6,0	6,0	6,0	6,0
Rýchloskrutky Nida 3,5x25 mm	ks.	12,0	12,0	12,0	12,0	12,0	12,0	12,0	12,0	12,0	12,0	12,0
Výstužná páska Nida	bm	1,4	1,4	1,4	1,4	1,4	1,4	1,4	1,4	1,4	1,4	1,4
Zvukovo izolačná páska Nida	bm	0,6	0,6	0,6	0,6	0,6	0,6	0,6	0,6	0,6	0,6	0,6
Sadrový tmel Nida Max	kg	0,3	0,3	0,3	0,3	0,3	0,3	0,3	0,3	0,3	0,3	0,3
Sadrový tmel Nida Finish	kg	0,1	0,1	0,1	0,1	0,1	0,1	0,1	0,1	0,1	0,1	0,1
Minerálna vlna[3]	m²	1,0	1,0	1,0	1,0	1,0	1,0	1,0	1,0	1,0	1,0	1,0

[3] Použitie podľa požiadaviek.
V hmotnosti nie je započítaná hmotnosť izolačného materiálu.
Normy spotreby nezahrňujú straty materiálu.

nida Omietka

Trieda požiarnej odolnosti:	Koeficient absorpcie zvuku:	Maximálna výška výstavby:	Hmotnosť 1m² výstavby:	Číslo súvisiaceho dokladu:
neobmedzená	0,70 dB	neobmedzená	12,0 kg	ETA 15/0301

Vyhlásenie o úžitkových vlastnostiach:
DoP/Fixed Lining System /0016/15.11.2016

SYSTÉMY:
CD/EL-12,5/SONIC (N1-N8)

MATERIÁLY:

1. Sadrokartónová doska Nida Sonic 12,5 mm
2. Profil Nida CD 60
3. Profil Nida UD 27
4. Pripevňovací prvok Nida EL 60/70
5. Hmoždinka Nida
6. Rýchloskrutky Nida 3,5 x 25 mm
7. Samorezná skrutka 4,2x13 mm do plechu 1 mm FLAT HEAD®
8. Izolačný materiál minerálna vlna s hrúbkou 80 mm
9. Škára medzi sadrokartónovými doskami vyhotovená zo sadrovej hmoty Nida a výstužnej pásky Nida
10. Tesniaca páska na akustickú izoláciu Nida

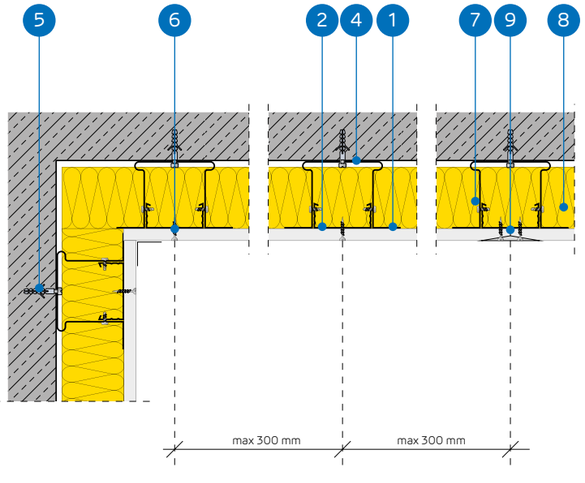

SYSTÉM OBKLADOV STIEN UKOTVENÝCH DO NOSNEJ KONŠTRUKCIE NIDA CD60 (NIDA SONIC „N1-N8")

TECHNICKÉ PARAMETRE

Názov systému Nida Omietka [1]	Opláštenie sadrokartónom			Nosná konštrukcia		Izolačný materiál		Maximálna výška	Koeficient pohlcovania zvuku [2]	Hmotnos pvýstavby 1 m²	Trieda požiarnej odolnosti
				Rozstup spojovacích prvkov Nida EL60	Rozstup profilov Nida CD60						
	Nida	Hrúbka [mm]	Označenie podľa normy	[mm]	[mm]	Minerálna vlna	[mm]	[mm]	α_w	[kg]	[min]
CD/EL-12,5/SonicR15n1	Sonic R15n1	12,5	A	1250	300	voliteľná	80	neobmedzená	0,60	12,0	-
CD/EL-12,5/SonicR12n2	Sonic R12n2	12,5	A	1250	300	voliteľná	80	neobmedzená	0,60	12,0	-
CD/EL-12,5/SonicR15n8	Sonic R15n8	12,5	A	1250	300	voliteľná	80	neobmedzená	0,50	12,0	-
CD/EL-12,5/SonicC10n8	Sonic C10n8	12,5	A	1250	300	voliteľná	80	neobmedzená	0,70	12,0	-
CD/EL-12,5/SonicL5x80n8	Sonic L5x80n8	12,5	A	1250	300	voliteľná	80	neobmedzená	0,55	12,0	-

[1] Európske technické osvedčenie ETA 15/0301.
[2] Správa zo skúšok ITB LA-1187a/2005.

SPOTREBA MATERIÁLOV NA 1 M² OBKLADOV STIEN UKOTVENÝCH V SYSTÉME NIDA OMIETKA

Názov materiálu	J.m.	Typ systému Nida Omietka				
		CD/EL-12,5/SonicR15n1	CD/EL-12,5/SonicR12n2	CD/EL-12,5/SonicR15n8	CD/EL-12,5/SonicC10n8	CD/EL-12,5/ SonicL5x80n8
		Spotreba materiálu na 1 m²				
Doska Nida Sonic R15n1	m²	1,0	-	-	-	-
Doska Nida Sonic R12n2	m²	-	1,0	-	-	-
Doska Nida Sonic R15n8	m²	-	-	1,0	-	-
Doska Nida Sonic C10n8	m²	-	-	-	1,0	-
Doska Nida Sonic L5x80n8	m²	-	-	-	-	1,0
Profil Nida CD60	bm	3,6	3,6	3,6	3,6	3,6
Profil Nida UD27	bm	0,7	0,7	0,7	0,7	0,7
Pripevňovací prvok Nida EL60	ks.	1,5	1,5	1,5	1,5	1,5
Hmoždinka Nida	ks.	2,4	2,4	2,4	2,4	2,4
Samorezná skrutka 4,2x13 mm do plechu 1 mm FLAT HEAD®	ks.	6,0	6,0	6,0	6,0	6,0
Rýchloskrutky Nida 3,5x25 mm	ks.	12,0	12,0	12,0	12,0	12,0
Výstužná páska Nida	bm	1,4	1,4	1,4	1,4	1,4
Zvukovo izolačná páska Nida	bm	0,6	0,6	0,6	0,6	0,6
Sadrový tmel Nida Max	kg	0,3	0,3	0,3	0,3	0,3
Sadrový tmel Nida Finish	kg	0,1	0,1	0,1	0,1	0,1
Minerálna vlna[3]	m²	1,0	1,0	1,0	1,0	1,0

[3] Použitie podľa požiadaviek.
V hmotnosti nie je započítaná hmotnosť izolačného materiálu.
Normy spotreby nezahrňujú straty materiálu.

OBKLADY STIEN UKOTVENÉ

nida Omietka

Trieda požiarnej odolnosti:	Zvýšenie zvukovej izolácie:	Maximálna výška výstavby:	Hmotnosť 1m² výstavby:	Číslo súvisiaceho dokladu:
neobmedzená	11 dB	neobmedzená	18,0-46,0 kg	ETA 15/0301

Vyhlásenie o úžitkových vlastnostiach:
DoP/Fixed Lining System /0017/15.11.2016

SYSTÉMY:

CD/ES-13/RTG; CD/ES-13,5/RTG; CD/ES-14/RTG; CD/ES-14,5/RTG; CD/ES-15/RTG; CD/ES-15,5/RTG

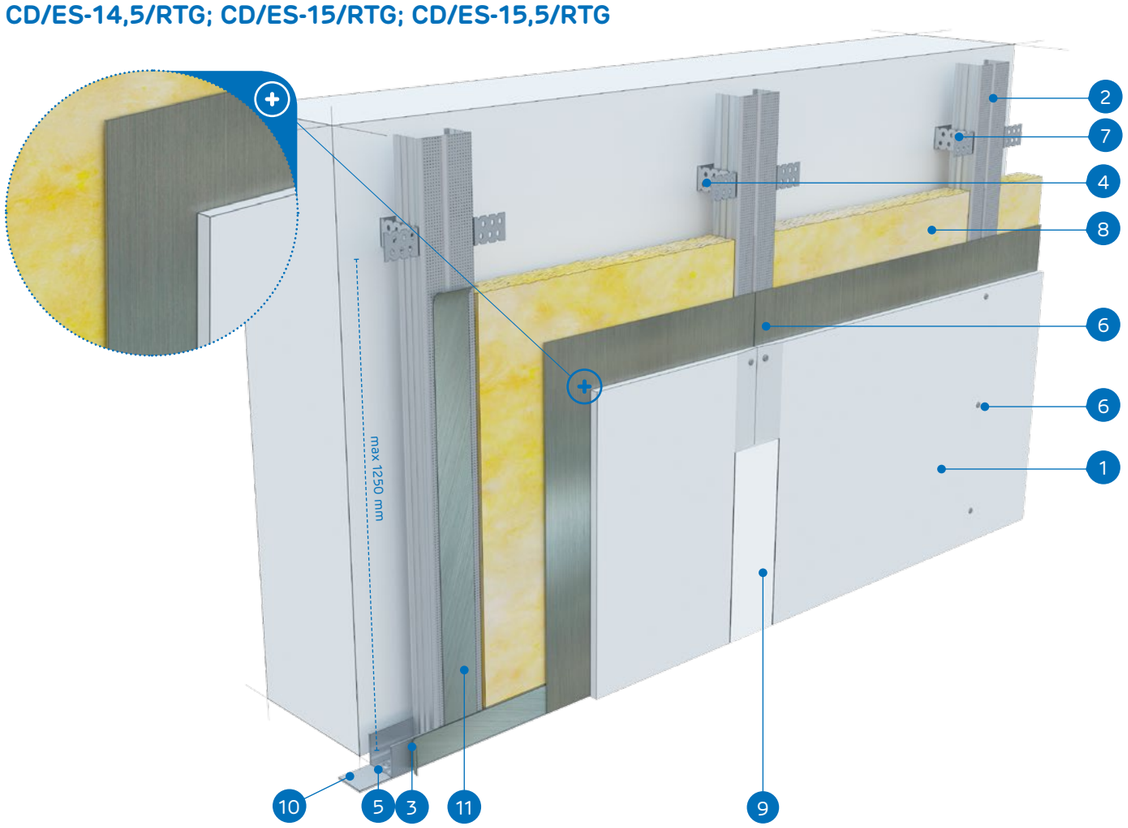

MATERIÁLY:

1. Sadrokartónová doska s oloveným povrchom Nida RTG
2. Profil Nida CD 60
3. Profil Nida UD 27
4. Pripevňovací prvok Nida ES 60/75
5. Hmoždinka Nida
6. Rýchloskrutky Nida 3,5 x 25 mm
7. Samorezná skrutka 4,2x13 mm do plechu 1 mm FLAT HEAD®
8. Izolačný materiál minerálna vlna (podľa voľby)
9. Škára medzi sadrokartónovými doskami vyhotovená zo sadrovej hmoty Nida a výstužnej pásky Nida
10. Tesniaca páska na akustickú izoláciu Nida
11. Samolepiaca páska s olovom

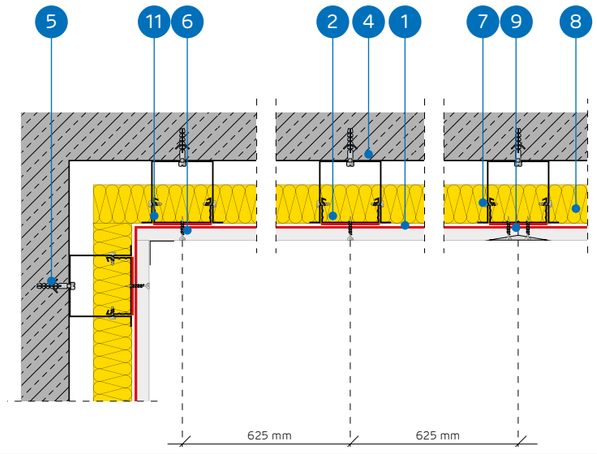

SYSTÉM OBKLADOV STIEN UKOTVENÝCH DO NOSNEJ KONŠTRUKCIE NIDA CD60 (NIDA RTG)

TECHNICKÉ PARAMETRE

Názov systému Nida Omietka [1]	Opláštenie sadrokartónom			Nosná konštrukcia		Izolačný materiál	Maximálna výška	Zvýšenie zvukovej izolácie	Hmotnos pvýstavby 1 m²	Trieda požiarnej odolnosti	Špeciálny systém
				Rozstup spojovacích prvkov Nida ES60	Rozstup profilov Nida CD60						
	Nida	Hrúbka [mm]	Označenie podľa normy	[mm]	[mm]	[mm]	[mm]	ΔRw max [dB]	[kg]	[min]	
CD/ES-13/RTG	RTG	12,5 + 0,5	DF	1250	625	voliteľná	neobmedzená	11	18,0	-	●
CD/ES-13,5/RTG	RTG	12,5 + 1,0	DF	1250	625	voliteľná	neobmedzená	11	23,0	-	●
CD/ES-14/RTG	RTG	12,5 + 1,5	DF	1250	625	voliteľná	neobmedzená	11	29,0	-	●
CD/ES-14,5/RTG	RTG	12,5 + 2,0	DF	1250	625	voliteľná	neobmedzená	11	35,0	-	●
CD/ES-15/RTG	RTG	12,5 + 2,5	DF	1250	625	voliteľná	neobmedzená	11	41,0	-	●
CD/ES-15,5/RTG	RTG	12,5 + 3,0	DF	1250	625	voliteľná	neobmedzená	11	46,0	-	●

[1] Európske technické osvedčenie ETA 15/0301.

SPOTREBA MATERIÁLOV NA 1 M² OBKLADOV STIEN UKOTVENÝCH V SYSTÉME NIDA OMIETKA

Názov materiálu	J.m.	Typ systému Nida Omietka					
		CD/ES-13/RTG	CD/ES-13,5/RTG	CD/ES-14/RTG	CD/ES-14,5/RTG	CD/ES-15/RTG	CD/ES-15,5/RTG
		Spotreba materiálu na 1 m²					
Doska Nida RTG 12,5 mm + 0,5 mm	m²	1,0	-	-	-	-	-
Doska Nida RTG 12,5 mm + 1,0 mm	m²	-	1,0	-	-	-	-
Doska Nida RTG 12,5 mm + 1,5 mm	m²	-	-	1,0	-	-	-
Doska Nida RTG 12,5 mm + 2,0 mm	m²	-	-	-	1,0	-	-
Doska Nida RTG 12,5 mm + 2,5 mm	m²	-	-	-	-	1,0	-
Doska Nida RTG 12,5 mm + 3,0 mm	m²	-	-	-	-	-	1,0
Profil Nida CD60	bm	1,8	1,8	1,8	1,8	1,8	1,8
Profil Nida UD27	bm	0,7	0,7	0,7	0,7	0,7	0,7
Pripevňovací prvok Nida ES60/EL60	ks.	1,5	1,5	1,5	1,5	1,5	1,5
Hmoždinka Nida	ks.	2,4	2,4	2,4	2,4	2,4	2,4
Samorezná skrutka 4,2x13 mm do plechu 1 mm FLAT HEAD®	ks.	6,0	6,0	6,0	6,0	6,0	6,0
Rýchloskrutky Nida 3,5x35 mm	ks.	12,0	12,0	12,0	12,0	12,0	12,0
Výstužná páska Nida	bm	1,4	1,4	1,4	1,4	1,4	1,4
Zvukovo izolačná páska Nida	bm	0,6	0,6	0,6	0,6	0,6	0,6
Samolepiaca páska s olovom Nida RTG [2]	bm	- [3]	- [3]	- [3]	- [3]	- [3]	- [3]
Sadrový tmel Nida Start	kg	0,3	0,3	0,3	0,3	0,3	0,3
Sadrový tmel Nida Finish	kg	0,1	0,1	0,1	0,1	0,1	0,1
Minerálna vlna [4]	m²	1,0	1,0	1,0	1,0	1,0	1,0

[2] Výber hrúbky olovenej pásky v závislosti od použitého opláštenia doskami.
[3] Spotreba v závislosti od potrieb a typu obkladu.
[4] Použitie podľa požiadaviek.
V hmotnosti nie je započítaná hmotnosť izolačného materiálu.
Normy spotreby nezahrňujú straty materiálu.

nida Omietka

Trieda požiarnej odolnosti: (R)EI15 (R)EI30

Zvýšenie zvukovej izolácie: 11 dB

Maximálna výška výstavby: neobmedzená

Hmotnosť 1m² výstavby: 10,0-15,0 kg

Číslo súvisiaceho dokladu: ETA 15/0301

Vyhlásenie o úžitkových vlastnostiach: DoP/Fixed Lining System /0014/15.11.2016

SYSTÉMY:

PK48-12,5; PK48-18

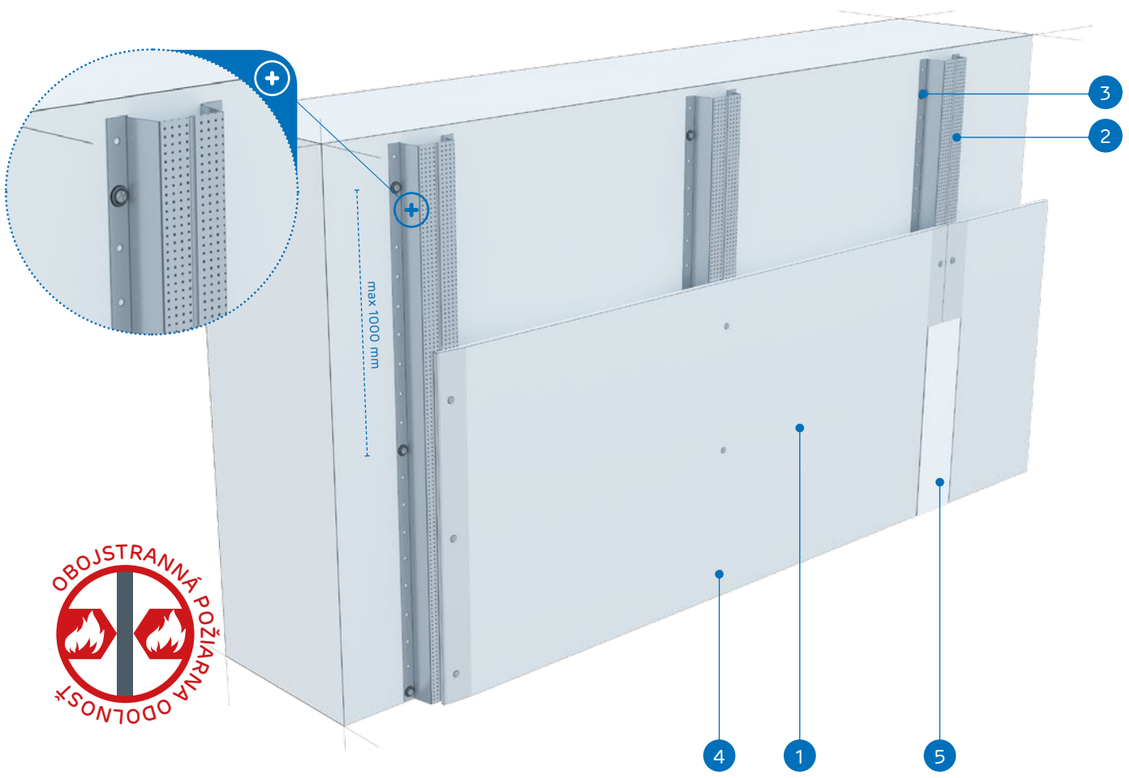

MATERIÁLY:

1. Sadrokartónová doska Nida
2. Klobúkový profil Nida PK48
3. Hmoždinka Nida
4. Rýchloskrutky Nida 3,5 x 25 mm
5. Škára medzi sadrokartónovými doskami vyhotovená zo sadrovej hmoty Nida a výstužnej pásky Nida

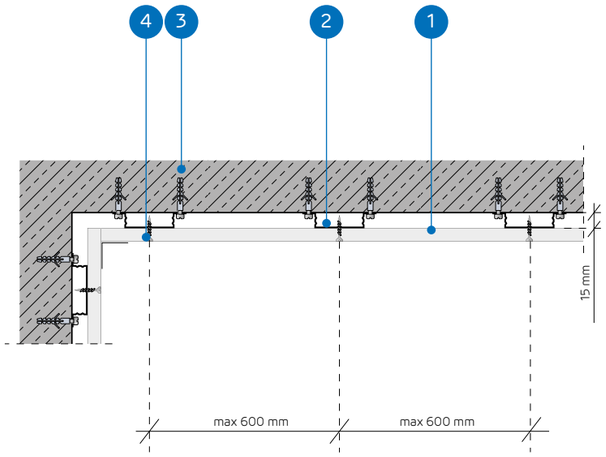

SYSTÉM OBKLADOV STIEN UKOTVENÝCH DO NOSNEJ KONŠTRUKCIE NIDA PK48

TECHNICKÉ PARAMETRE

Názov systému Nida Omietka [1]	Opláštenie sadrokartónom			Nosná konštrukcia		Izolačný materiál	Maximálna výška	Zvýšenie zvukovej izolácie	Hmotnos pvýstavby 1 m²	Trieda požiarnej odolnosti	Špeciálny systém
				Rozstup upevňovacieho prvku	Rozstup profilov Nida PK48						
	Nida	Hrúbka [mm]	Označenie podľa normy	[mm]	[mm]	[mm]	[mm]	ΔRw max [dB]	[kg]	[min]	
PK48-12,5/Expert	Expert	12,5	A	1000	600	voliteľná	neobmedzená	11	10,0	-	-
PK48-12,5/Woda [2]	Woda	12,5	H2	1000	600	voliteľná	neobmedzená	11	10,0	-	-
PK48-12,5/Ogień+	Ogień Plus	12,5	DF	1000	600	voliteľná	neobmedzená	11	12,0	(R)EI15	-
PK48-12,5/WodaOgień+	Woda Ogień Plus	12,5	DFH2	1000	600	voliteľná	neobmedzená	11	12,0	(R)EI15	-
PK48-12,5/Cicha	Cicha	12,5	DFH1IR	1000	600	voliteľná	neobmedzená	11	14,0	(R)EI15	●
PK48-12,5/Twarda	Twarda	12,5	DEFH1IR	1000	600	voliteľná	neobmedzená	11	14,0	(R)EI15	●
PK48-12,5/Hydro	Hydro	12,5	GMFH1I	1000	600	voliteľná	neobmedzená	11	12,0	(R)EI15	●
PK48-18/Ogień+	Ogień Plus	18,0	DF	1000	600	voliteľná	neobmedzená	11	15,0	(R)EI30	-

[1] Európske technické osvedčenie ETA 15/0301.
[2] V interiéroch s relatívnou vlhkosťou vzduch do 85% (do 10 hodín) použiť dosku Nida Woda, ale v zónach vystavených intenzívnemu pôsobeniu vody odporúčame použiť sadrové dosky s vláknami Nida Hydro (horizontálne a vertikálne roviny pri vani, sprche a pod.)

SPOTREBA MATERIÁLOV NA 1 M² OBKLADOV STIEN UKOTVENÝCH V SYSTÉME NIDA OMIETKA

Názov materiálu	J.m.	Typ systému Nida Omietka							
		PK48-12,5/ Expert	PK48-12,5/ Woda	PK48-12,5/ Ogień+	PK48-12,5/ WodaOgień+	PK48-12,5/ Cicha	PK48-12,5/ Twarda	PK48-12,5/ Hydro	PK48-18/ Ogień+
		Spotreba materiálu na 1 m²							
Doska Nida Expert 12,5 mm	m²	1,0	-	-	-	-	-	-	-
Doska Nida Woda 12,5 mm	m²	-	1,0	-	-	-	-	-	-
Doska Nida Ogień Plus 12,5 mm	m²	-	-	1,0	-	-	-	-	-
Doska Nida Woda Ogień Plus 12,5 mm	m²	-	-	-	1,0	-	-	-	-
Doska Nida Cicha 12,5 mm	m²	-	-	-	-	1,0	-	-	-
Doska Nida Twarda 12,5 mm	m²	-	-	-	-	-	1,0	-	-
Doska Nida Hydro 12,5 mm	m²	-	-	-	-	-	-	1,0	-
Doska Nida Ogień Plus 18,0 mm	m²	-	-	-	-	-	-	-	1,0
Profil Nida PK48	bm	1,8	1,8	1,8	1,8	1,8	1,8	1,8	1,8
Hmoždinka Nida	ks.	3,8	3,8	3,8	3,8	3,8	3,8	3,8	3,8
Rýchloskrutky Nida 3,5x25 mm	ks.	12,0	12,0	12,0	12,0	-	-	-	-
Rýchloskrutky Nida 3,5x35 mm	ks.	-	-	-	-	-	-	-	12,0
Rýchloskrutky Nida Twarda 4,2x38 mm	ks.	-	-	-	-	12,0	12,0	-	-
Rýchloskrutky Nida Hydro C5 3,5x25 mm	ks.	-	-	-	-	-	-	12,0	-
Výstužná páska Nida	bm	1,4	1,4	1,4	1,4	1,4	1,4	1,4	1,4
Sadrový tmel Nida Start	kg	0,3	0,3	0,3	0,3	0,3	-	-	0,3
Sadrový tmel Nida Finish	kg	0,1	0,1	0,1	0,1	0,1	-	-	0,1
Hotová špachtľovacia hmota Nida Hydromix [3]	kg	-	-	-	-	-	0,4	0,4	-

[3] V prípade sadro-trieskových dosiek s vláknami Nida Twarda možno ako alternatívu použiť sadrový tmel Nida Max.
Normy spotreby nezahrňujú straty materiálu.

nida Omietka

Trieda požiarnej odolnosti:	Zvýšenie zvukovej izolácie:	Maximálna výška výstavby:	Hmotnosť 1m² výstavby:	Číslo súvisiaceho dokladu:
(R)EI30 (R)EI60	11 dB	neobmedzená	18,0-33,0 kg	ETA 15/0301

Vyhlásenie o úžitkových vlastnostiach:
DoP/Fixed Lining System /0014/15.11.2016

SYSTÉMY:
PK48-25; PK48-30

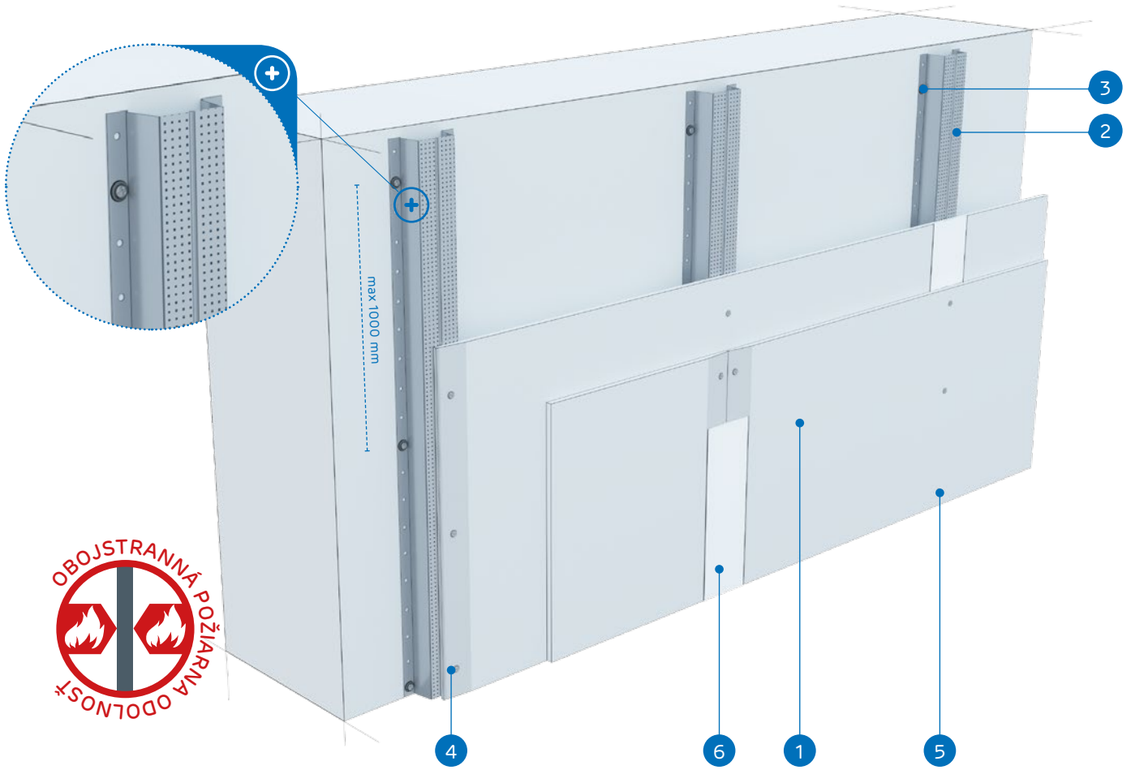

MATERIÁLY:

1. Sadrokartónová doska Nida
2. Klobúkový profil Nida PK48
3. Hmoždinka Nida
4. Rýchloskrutky Nida 3,5 x 25 mm
5. Rýchloskrutky Nida 3,5 x 35 mm
6. Škára medzi sadrokartónovými doskami vyhotovená zo sadrovej hmoty Nida a výstužnej pásky Nida

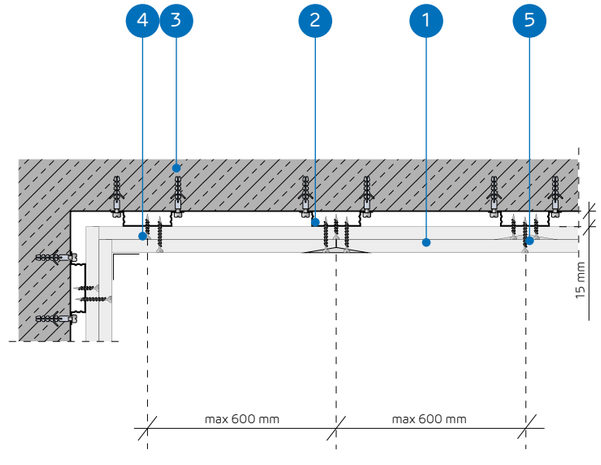

SYSTÉM OBKLADOV STIEN UKOTVENÝCH DO NOSNEJ KONŠTRUKCIE NIDA PK48

TECHNICKÉ PARAMETRE

Názov systému Nida Omietka [1]	Opláštenie sadrokartónom			Nosná konštrukcia		Izolačný materiál	Maximálna výška	Zvýšenie zvukovej izolácie	Hmotnos pvýstavby 1 m²	Trieda požiarnej odolnosti	Špeciálny systém
				Rozstup upevňovacieho prvku	Rozstup profilov Nida PK48						
	Nida	Hrúbka [mm]	Označenie podľa normy	[mm]	[mm]	[mm]	[mm]	ΔRw max [dB]	[kg]	[min]	
PK48-25/Expert	Expert	2x12,5	A	1000	600	voliteľná	neobmedzená	11	18,0	-	-
PK48-25/Woda [2]	Woda	2x12,5	H2	1000	600	voliteľná	neobmedzená	11	18,0	-	-
PK48-25/Ogień+	Ogień Plus	2x12,5	DF	1000	600	voliteľná	neobmedzená	11	22,0	(R)EI30	-
PK48-25/WodaOgień+	Woda Ogień Plus	2x12,5	DFH2	1000	600	voliteľná	neobmedzená	11	22,0	(R)EI30	-
PK48-25/Cicha	Cicha	2x12,5	DFH1IR	1000	600	voliteľná	neobmedzená	11	27,0	(R)EI30	●
PK48-25/Twarda	Twarda	2x12,5	DEFH1IR	1000	600	voliteľná	neobmedzená	11	27,0	(R)EI30	●
PK48-25/Hydro	Hydro	2x12,5	GMFH1I	1000	600	voliteľná	neobmedzená	11	23,0	(R)EI30	●
PK48-30/Ogień+	Ogień Plus	2x15,0	DF	1000	600	voliteľná	neobmedzená	11	29,0	(R)EI60	-
PK48-30/Twarda	Twarda	2x15,0	DEFH1IR	1000	600	voliteľná	neobmedzená	11	33,0	(R)EI60	●
PK48-30/Hydro	Hydro	2x15,0	GMFH1I	1000	600	voliteľná	neobmedzená	11	29,0	(R)EI60	●

[1] Európske technické osvedčenie ETA 15/0301.
[2] V interiéroch s relatívnou vlhkosťou vzduch do 85% (do 10 hodín) použiť dosku Nida Woda, ale v zónach vystavených intenzívnemu pôsobeniu vody odporúčame použiť sadrové dosky s vláknami Nida Hydro (horizontálne a vertikálne roviny pri vani, sprche a pod.)

SPOTREBA MATERIÁLOV NA 1 M² OBKLADOV STIEN UKOTVENÝCH V SYSTÉME NIDA OMIETKA

Názov materiálu	J.m.	Typ systému Nida Omietka									
		PK48-25/ Expert	PK48-25/ Woda	PK48-25/ Ogień+	PK48-25/ WodaOgień+	PK48-25/ Cicha	PK48-25/ Twarda	PK48-25/ Hydro	PK48-30/ Ogień+	PK48-30/ Twarda	PK48-30/ Hydro
		Spotreba materiálu na 1 m²									
Doska Nida Expert 12,5 mm	m²	2,0	-	-	-	-	-	-	-	-	-
Doska Nida Woda 12,5 mm	m²	-	2,0	-	-	-	-	-	-	-	-
Doska Nida Ogień Plus 12,5 mm	m²	-	-	2,0	-	-	-	-	-	-	-
Doska Nida Woda Ogień Plus 12,5 mm	m²	-	-	-	2,0	-	-	-	-	-	-
Doska Nida Cicha 12,5 mm	m²	-	-	-	-	2,0	-	-	-	-	-
Doska Nida Twarda 12,5 mm	m²	-	-	-	-	-	2,0	-	-	-	-
Doska Nida Hydro 12,5 mm	m²	-	-	-	-	-	-	2,0	-	-	-
Doska Nida Ogień Plus 15,0 mm	m²	-	-	-	-	-	-	-	2,0	-	-
Doska Nida Twarda 15,0 mm	m²	-	-	-	-	-	-	-	-	2,0	-
Doska Nida Hydro 15,0 mm	m²	-	-	-	-	-	-	-	-	-	2,0
Profil Nida PK48	bm	1,8	1,8	1,8	1,8	1,8	1,8	1,8	1,8	1,8	1,8
Hmoždinka Nida	ks.	3,8	3,8	3,8	3,8	3,8	3,8	3,8	3,8	3,8	3,8
Rýchloskrutky Nida 3,5x25 mm	ks.	4,0	4,0	4,0	4,0	-	-	-	4,0	-	-
Rýchloskrutky Nida 3,5x35 mm	ks.	12,0	12,0	12,0	12,0	-	-	-	-	-	-
Rýchloskrutky Nida 3,5x45 mm	ks.	-	-	-	-	-	-	-	12,0	-	-
Rýchloskrutky Nida Twarda 4,2x38 mm	ks.	-	-	-	-	16,0	16,0	-	-	4,0	-
Rýchloskrutky Nida Twarda 4,2x55 mm	ks.	-	-	-	-	-	-	-	-	12,0	-
Rýchloskrutky Nida Hydro C5 3,5x25 mm	ks.	-	-	-	-	-	-	4,0	-	-	4,0
Rýchloskrutky Nida Hydro C5 3,5x41 mm	ks.	-	-	-	-	-	-	12,0	-	-	12,0
Výstužná páska Nida	bm	1,4	1,4	1,4	1,4	1,4	1,4	1,4	1,4	1,4	1,4
Sadrový tmel Nida Start	kg	0,6	0,6	0,6	0,6	0,6	-	-	0,6	-	-
Sadrový tmel Nida Finish	kg	0,1	0,1	0,1	0,1	0,1	-	-	0,1	-	-
Hotová špachtľovacia hmota Nida Hydromix [3]	kg	-	-	-	-	-	0,7	0,7	-	0,7	0,7

[3] V prípade sadro-trieskových dosiek s vláknami Nida Twarda možno ako alternatívu použiť sadrový tmel Nida Max.
Normy spotreby nezahrňujú straty materiálu.

nida Omietka

Trieda požiarnej odolnosti:	Zvýšenie zvukovej izolácie:	Maximálna výška výstavby:	Hmotnosť 1m² výstavby:	Číslo súvisiaceho dokladu:
(R)EI60	11 dB	neobmedzená	32,0-41,0 kg	ETA 15/0301

Vyhlásenie o úžitkových vlastnostiach:
DoP/Fixed Lining System /0014/15.11.2016

SYSTÉMY:
PK48-37,5

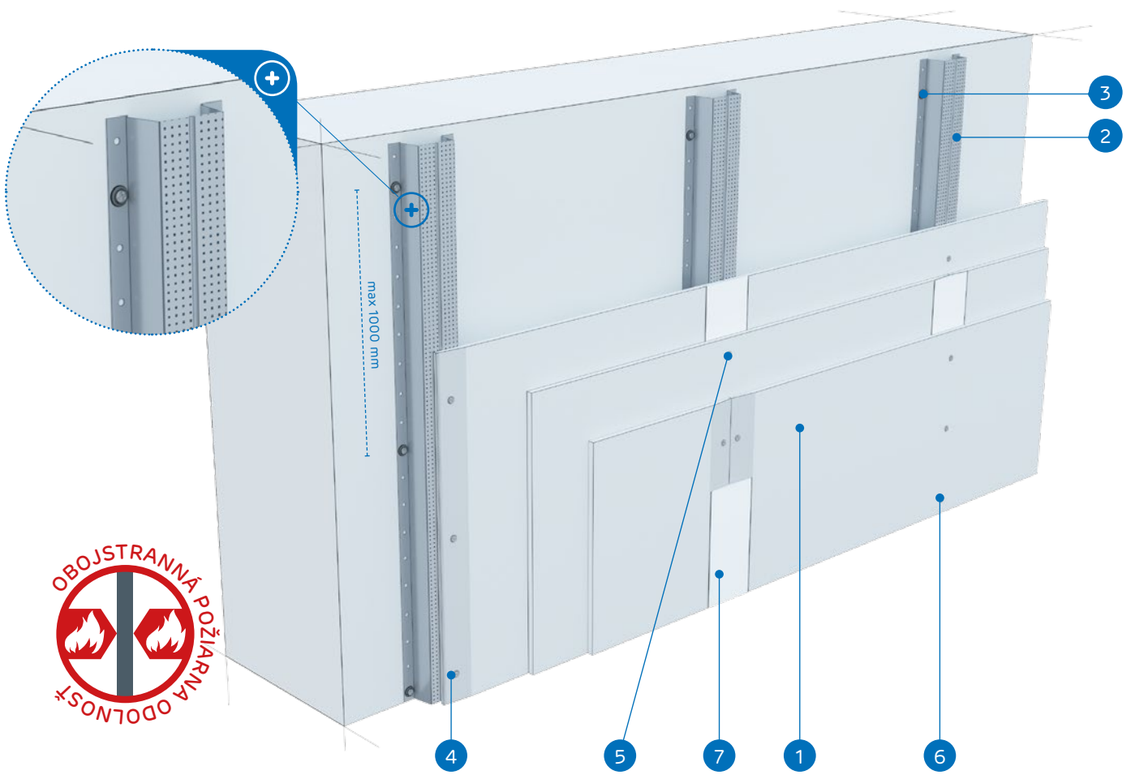

MATERIÁLY:

1. Sadrokartónová doska Nida
2. Klobúkový profil Nida PK48
3. Hmoždinka Nida
4. Rýchloskrutky Nida 3,5 x 25 mm
5. Rýchloskrutky Nida 3,5 x 35 mm
6. Rýchloskrutky Nida 3,5 x 55 mm
7. Škára medzi sadrokartónovými doskami vyhotovená zo sadrovej hmoty Nida a výstužnej pásky Nida

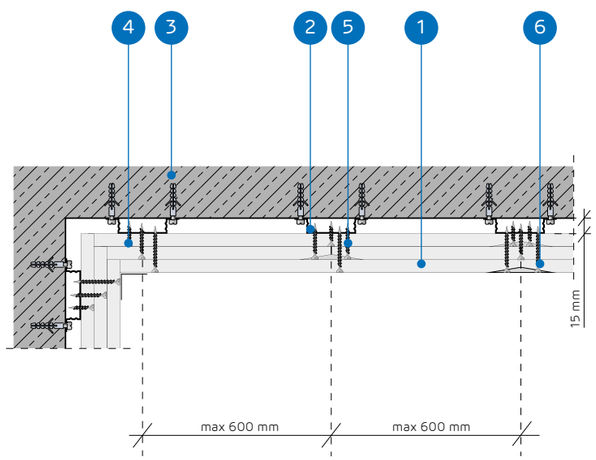

SYSTÉM OBKLADOV STIEN UKOTVENÝCH DO NOSNEJ KONŠTRUKCIE NIDA PK48

TECHNICKÉ PARAMETRE

Názov systému Nida Omietka [1]	Opláštenie sadrokartónom			Nosná konštrukcia		Izolačný materiál	Maximálna výška	Zvýšenie zvukovej izolácie	Hmotnos pvýstavby 1 m²	Trieda požiarnej odolnosti	Špeciálny systém
				Rozstup upevňovacieho prvku	Rozstup profilov Nida PK48						
	Nida	Hrúbka [mm]	Označenie podľa normy	[mm]	[mm]	[mm]	[mm]	ΔRw max [dB]	[kg]	[min]	
PK48-37,5/Ogień+	Ogień Plus	3x12,5	DF	1000	600	voliteľná	neobmedzená	11	32,0	(R)EI60	-
PK48-37,5/WodaOgień+	Woda Ogień Plus	3x12,5	DFH2	1000	600	voliteľná	neobmedzená	11	32,0	(R)EI60	-
PK48-37,5/Cicha	Cicha	3x12,5	DFH1IR	1000	600	voliteľná	neobmedzená	11	41,0	(R)EI60	●
PK48-37,5/Twarda	Twarda	3x12,5	DEFH1IR	1000	600	voliteľná	neobmedzená	11	41,0	(R)EI60	●
PK48-37,5/Hydro	Hydro	3x12,5	GMFH1I	1000	600	voliteľná	neobmedzená	11	35,0	(R)EI60	●

[1] Európske technické osvedčenie ETA 15/0301.

SPOTREBA MATERIÁLOV NA 1 M² OBKLADOV STIEN UKOTVENÝCH V SYSTÉME NIDA OMIETKA

Názov materiálu	J.m.	Typ systému Nida Omietka				
		PK48-37,5/Ogień+	PK48-37,5/WodaOgień+	PK48-37,5/Cicha	PK48-37,5/Twarda	PK48-37,5/Hydro
		Spotreba materiálu na 1 m²				
Doska Nida Ogień Plus 12,5 mm	m²	3,0	-	-	-	-
Doska Nida Woda Ogień Plus 12,5 mm	m²	-	3,0	-	-	-
Doska Nida Cicha 12,5 mm	m²	-	-	3,0	-	-
Doska Nida Twarda 12,5 mm	m²	-	-	-	3,0	-
Doska Nida Hydro 12,5 mm	m²	-	-	-	-	3,0
Profil Nida PK48	bm	1,8	1,8	1,8	1,8	1,8
Hmoždinka Nida	ks.	3,8	3,8	3,8	3,8	3,8
Rýchloskrutky Nida 3,5x25 mm	ks.	4,0	4,0	-	-	-
Rýchloskrutky Nida 3,5x35 mm	ks.	4,0	4,0	-	-	-
Rýchloskrutky Nida 3,5x55 mm	ks.	12,0	12,0	-	-	-
Rýchloskrutky Nida Twarda 4,2x38 mm	ks.	-	-	8,0	8,0	-
Rýchloskrutky Nida Twarda 4,2x55 mm	ks.	-	-	12,0	12,0	-
Rýchloskrutky Nida Hydro C5 3,5x25 mm	ks.	-	-	-	-	4,0
Rýchloskrutky Nida Hydro C5 3,5x41 mm	ks.	-	-	-	-	4,0
Rýchloskrutky Nida Hydro C5 3,5x55 mm	ks.	-	-	-	-	12,0
Výstužná páska Nida	bm	1,4	1,4	1,4	1,4	1,4
Sadrový tmel Nida Start	kg	0,9	0,9	0,9	-	-
Sadrový tmel Nida Finish	kg	0,1	0,1	0,1	-	-
Hotová špachtľovacia hmota Nida Hydromix [2]	kg	-	-	-	1,0	1,0

[2] V prípade sadro-trieskových dosiek s vláknami Nida Twarda možno ako alternatívu použiť sadrový tmel Nida Max.
Normy spotreby nezahrňujú straty materiálu.

OBKLADY STIEN UKOTVENÉ

nida Omietka

Trieda požiarnej odolnosti:	Zvýšenie zvukovej izolácie:	Maximálna výška výstavby:	Hmotnosť 1m² výstavby:	Číslo súvisiaceho dokladu:
(R)EI90 (R)EI120	11 dB	neobmedzená	42,0-64,0 kg	ETA 15/0301

Vyhlásenie o úžitkových vlastnostiach:
DoP/Fixed Lining System /0014/15.11.2016

SYSTÉMY:

PK48-50; PK48-55; PK48-60

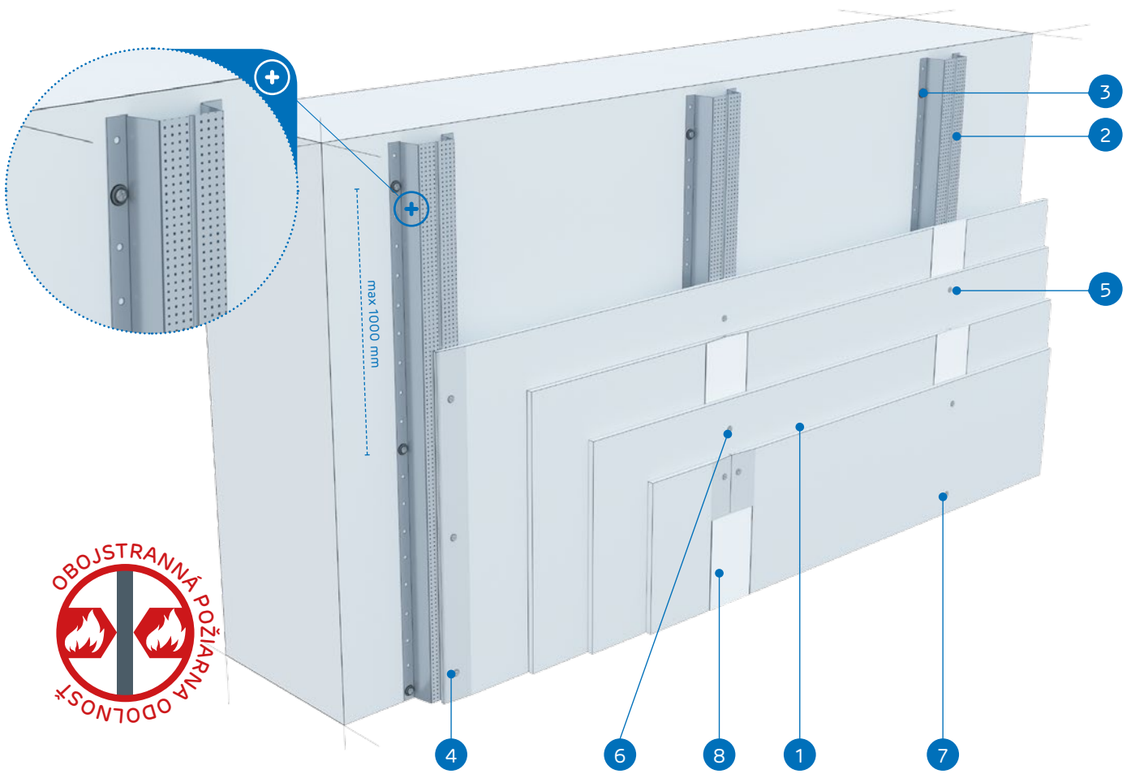

MATERIÁLY:

1. Sadrokartónová doska Nida
2. Klobúkový profil Nida PK48
3. Hmoždinka Nida
4. Rýchloskrutky Nida 3,5 x 25 mm
5. Rýchloskrutky Nida 3,5 x 35 mm
6. Rýchloskrutky Nida 3,5 x 55 mm
7. Rýchloskrutky Nida 3,5 x 70 mm
8. Škára medzi sadrokartónovými doskami vyhotovená zo sadrovej hmoty Nida a výstužnej pásky Nida

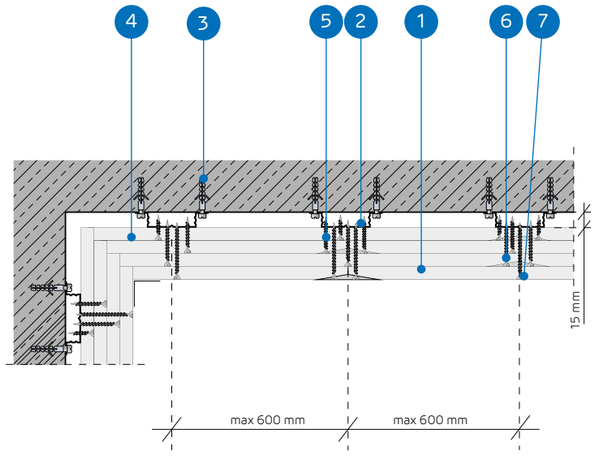

SYSTÉM OBKLADOV STIEN UKOTVENÝCH DO NOSNEJ KONŠTRUKCIE NIDA PK48

TECHNICKÉ PARAMETRE

Názov systému Nida Omietka [1]	Opláštenie sadrokartónom			Nosná konštrukcia		Izolačný materiál	Maximálna výška	Zvýšenie zvukovej izolácie	Hmotnos pvýstavby 1 m²	Trieda požiarnej odolnosti	Špeciálny systém
				Rozstup upevňovacieho prvku	Rozstup profilov Nida PK48						
	Nida	Hrúbka [mm]	Označenie podľa normy	[mm]	[mm]	[mm]	[mm]	ΔRw max [dB]	[kg]	[min]	
PK48-50/Ogień+	Ogień Plus	4x12,5	DF	1000	600	voliteľná	neobmedzená	11	42,0	(R)EI90	-
PK48-50/WodaOgień+	Woda Ogień Plus	4x12,5	DFH2	1000	600	voliteľná	neobmedzená	11	42,0	(R)EI90	-
PK48-50/Cicha	Cicha	4x12,5	DFH1IR	1000	600	voliteľná	neobmedzená	11	54,0	(R)EI90	●
PK48-50/Twarda	Twarda	4x12,5	DEFH1IR	1000	600	voliteľná	neobmedzená	11	54,0	(R)EI90	●
PK48-50/Hydro	Hydro	4x12,5	GMFH1I	1000	600	voliteľná	neobmedzená	11	46,0	(R)EI90	●
PK48-55/Ogień+	Ogień Plus	2x12,5+2x15,0	DF	1000	600	voliteľná	neobmedzená	11	50,0	(R)EI120	-
PK48-55/Twarda	Twarda	2x12,5+2x15,0	DEFH1IR	1000	600	voliteľná	neobmedzená	11	59,0	(R)EI120	●
PK48-55/Hydro	Hydro	2x12,5+2x15,0	GMFH1I	1000	600	voliteľná	neobmedzená	11	51,0	(R)EI120	●
PK48-60/Ogień+	Ogień Plus	4x15,0	DF	1000	600	voliteľná	neobmedzená	11	56,0	(R)EI120	-
PK48-60/Twarda	Twarda	4x15,0	DEFH1IR	1000	600	voliteľná	neobmedzená	11	64,0	(R)EI120	●
PK48-60/Hydro	Hydro	4x15,0	GMFH1I	1000	600	voliteľná	neobmedzená	11	56,0	(R)EI120	●

[1] Európske technické osvedčenie ETA 15/0301.

SPOTREBA MATERIÁLOV NA 1 M² OBKLADOV STIEN UKOTVENÝCH V SYSTÉME NIDA OMIETKA

Názov materiálu	J.m.	Typ systému Nida Omietka										
		PK48-50/ Ogień+	PK48-50/ WodaOgień+	PK48-50/ Cicha	PK48-50/ Twarda	PK48-50/ Hydro	PK48-55/ Ogień+	PK48-55/ Twarda	PK48-55/ Hydro	PK48-60/ Ogień+	PK48-60/ Twarda	PK48-60/ Hydro
		Spotreba materiálu na 1 m²										
Doska Nida Ogień Plus 12,5 mm	m²	4,0	-	-	-	-	2,0	-	-	-	-	-
Doska Nida Woda Ogień Plus 12,5 mm	m²	-	4,0	-	-	-	-	-	-	-	-	-
Doska Nida Cicha 12,5 mm	m²	-	-	4,0	-	-	-	-	-	-	-	-
Doska Nida Twarda 12,5 mm	m²	-	-	-	4,0	-	-	2,0	-	-	-	-
Doska Nida Hydro 12,5 mm	m²	-	-	-	-	4,0	-	-	2,0	-	-	-
Doska Nida Ogień Plus 15,0 mm	m²	-	-	-	-	-	2,0	-	-	4,0	-	-
Doska Nida Twarda 15,0 mm	m²	-	-	-	-	-	-	2,0	-	-	4,0	-
Doska Nida Hydro 15,0 mm	m²	-	-	-	-	-	-	-	2,0	-	-	4,0
Profil Nida PK48	bm	1,8	1,8	1,8	1,8	1,8	1,8	1,8	1,8	1,8	1,8	1,8
Hmoždinka Nida	ks.	3,8	3,8	3,8	3,8	3,8	3,8	3,8	3,8	3,8	3,8	3,8
Rýchloskrutky Nida 3,5x25 mm	ks.	4,0	4,0	-	-	-	4,0	-	-	4,0	-	-
Rýchloskrutky Nida 3,5x35 mm	ks.	4,0	4,0	-	-	-	-	-	-	-	-	-
Rýchloskrutky Nida 3,5x45 mm	ks.	-	-	-	-	-	4,0	-	-	4,0	-	-
Rýchloskrutky Nida 3,5x55 mm	ks.	4,0	4,0	-	-	-	4,0	-	-	4,0	-	-
Rýchloskrutky Nida 4,2x70 mm	ks.	12,0	12,0	-	-	-	12,0	-	-	12,0	-	-
Rýchloskrutky Nida Twarda 4,2x38 mm	ks.	-	-	8,0	8,0	-	-	4,0	-	-	4,0	-
Rýchloskrutky Nida Twarda 4,2x55 mm	ks.	-	-	4,0	4,0	-	-	8,0	-	-	8,0	-
Rýchloskrutky Nida Twarda 4,2x70 mm	ks.	-	-	12,0	12,0	-	-	12,0	-	-	12,0	-
Rýchloskrutky Nida Hydro C5 3,5x25 mm	ks.	-	-	-	-	4,0	-	-	4,0	-	-	4,0
Rýchloskrutky Nida Hydro C5 3,5x41 mm	ks.	-	-	-	-	4,0	-	-	4,0	-	-	4,0
Rýchloskrutky Nida Hydro C5 3,5x55 mm	ks.	-	-	-	-	4,0	-	-	4,0	-	-	4,0
Rýchloskrutky Nida Hydro C5 4,2x70 mm	ks.	-	-	-	-	12,0	-	-	12,0	-	-	12,0
Výstužná páska Nida	bm	1,4	1,4	1,4	1,4	1,4	1,4	1,4	1,4	1,4	1,4	1,4
Sadrový tmel Nida Start	kg	1,2	1,2	1,2	-	-	1,2	-	-	1,2	-	-
Sadrový tmel Nida Finish	kg	0,1	0,1	0,1	-	-	0,1	-	-	0,1	-	-
Hotová špachtľovacia hmota Nida Hydromix [2]	kg	-	-	-	1,3	1,3	-	1,3	1,3	-	1,3	1,3

[2] V prípade sadro-trieskových dosiek s vláknami Nida Twarda možno ako alternatívu použiť sadrový tmel Nida Max.
Normy spotreby nezahrňujú straty materiálu.

OBKLADY STIEN UKOTVENÉ

nida Omietka

Trieda požiarnej odolnosti:	Zvýšenie zvukovej izolácie:	Maximálna výška výstavby:	Hmotnosť 1m² výstavby:	Číslo súvisiaceho dokladu:
(R)EI15 (R)EI30	11 dB	10000 mm	11,0-17,0 kg	ETA 15/0301

Vyhlásenie o úžitkových vlastnostiach:
DoP/Fixed Lining System /0018/15.11.2016

SYSTÉMY:

C100/L-12,5; C100/L-18

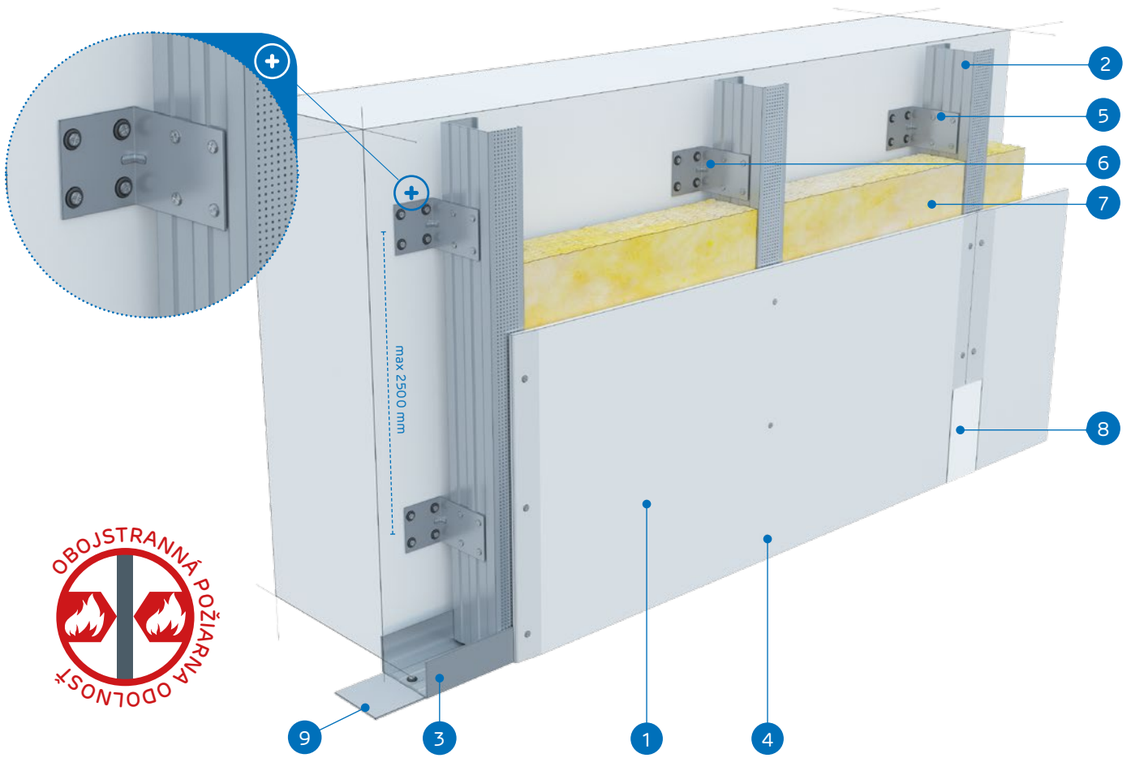

MATERIÁLY:

1. Sadrokartónová doska Nida
2. Profil Nida C 100
3. Profil Nida U 100
4. Rýchloskrutky Nida 3,5 x 25 mm
5. Samorezná skrutka 4,2x13 mm do plechu 1 mm FLAT HEAD®
6. Oceľový uholník Nida
7. Izolačný materiál minerálna vlna (podľa voľby)
8. Škára medzi sadrokartónovými doskami vyhotovená zo sadrovej hmoty Nida a výstužnej pásky Nida
9. Tesniaca páska na akustickú izoláciu Nida

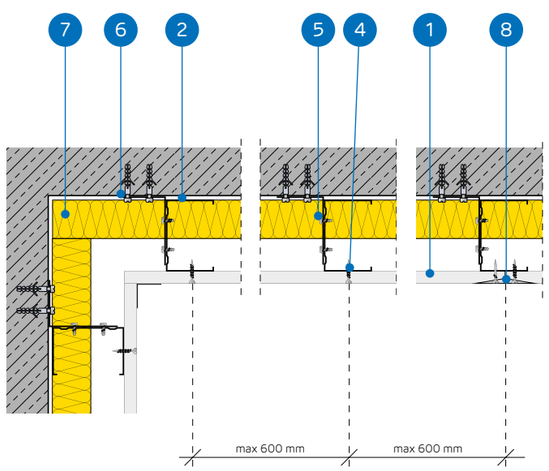

SYSTÉM OBKLADOV STIEN UKOTVENÝCH DO NOSNEJ KONŠTRUKCIE NIDA C100

TECHNICKÉ PARAMETRE

Názov systému Nida Omietka [1]	Opláštenie sadrokartónom			Nosná konštrukcia		Izolačný materiál	Maximálna výška	Zvýšenie zvukovej izolácie	Hmotnos pvýstavby 1 m²	Trieda požiarnej odolnosti	Špeciálny systém
				Rozstup oceľových uholníkov [2]	Rozstup profilov Nida C100						
	Nida	Hrúbka [mm]	Označenie podľa normy	[mm]	[mm]	[mm]	[mm]	ΔRw max [dB]	[kg]	[min]	
C100/L-12,5/Expert	Expert	12,5	A	2500	600	voliteľná	10000	11	11,0	-	-
C100/L-12,5/Woda [3]	Woda	12,5	H2	2500	600	voliteľná	10000	11	11,0	-	-
C100/L-12,5/Ogień+	Ogień Plus	12,5	DF	2500	600	voliteľná	10000	11	13,0	(R)EI15	-
C100/L-12,5/WodaOgień+	Woda Ogień Plus	12,5	DFH2	2500	600	voliteľná	10000	11	13,0	(R)EI15	-
C100/L-12,5/Cicha	Cicha	12,5	DFH1IR	2500	600	voliteľná	10000	11	16,0	(R)EI15	●
C100/L-12,5/Twarda	Twarda	12,5	DEFH1IR	2500	600	voliteľná	10000	11	16,0	(R)EI15	●
C100/L-12,5/Hydro	Hydro	12,5	GMFH1I	2500	600	voliteľná	10000	11	14,0	(R)EI15	●
C100/L-18/Ogień+	Ogień Plus	18,0	DF	2500	600	voliteľná	10000	11	17,0	(R)EI30	-

[1] Európske technické osvedčenie ETA 15/0301.
[2] Pre lepšie parametre zvukovej izolácie použite akustický spojovací prvok PHONI SL s jedným ramenom v tvare L.
[3] V interiéroch s relatívnou vlhkosťou vzduch do 85% (do 10 hodín) použiť dosku Nida Woda, ale v zónach vystavených intenzívnemu pôsobeniu vody odporúčame použiť sadrové dosky s vláknami Nida Hydro (horizontálne a vertikálne roviny pri vani, sprche a pod.)

SPOTREBA MATERIÁLOV NA 1 M² OBKLADOV STIEN UKOTVENÝCH V SYSTÉME NIDA OMIETKA

Názov materiálu	J.m.	Typ systému Nida Omietka							
		C100/L-12,5/ Expert	C100/L-12,5/ Woda	C100/L-12,5/ Ogień+	C100/L-12,5/ WodaOgień+	C100/L-12,5/ Cicha	C100/L-12,5/ Twarda	C100/L-12,5/ Hydro	C100/L-18/ Ogień+
		Spotreba materiálu na 1 m²							
Doska Nida Expert 12,5 mm	m²	1,0	-	-	-	-	-	-	-
Doska Nida Woda 12,5 mm	m²	-	1,0	-	-	-	-	-	-
Doska Nida Ogień Plus 12,5 mm	m²	-	-	1,0	-	-	-	-	-
Doska Nida Woda Ogień Plus 12,5 mm	m²	-	-	-	1,0	-	-	-	-
Doska Nida Cicha 12,5 mm	m²	-	-	-	-	1,0	-	-	-
Doska Nida Twarda 12,5 mm	m²	-	-	-	-	-	1,0	-	-
Doska Nida Hydro 12,5 mm	m²	-	-	-	-	-	-	1,0	-
Doska Nida Ogień Plus 18,0 mm	m²	-	-	-	-	-	-	-	1,0
Profil Nida C100	bm	1,8	1,8	1,8	1,8	1,8	1,8	1,8	1,8
Profil Nida U100	bm	0,7	0,7	0,7	0,7	0,7	0,7	0,7	0,7
Uholník Nida k profilu UA100	ks.	0,8	0,8	0,8	0,8	0,8	0,8	0,8	0,8
Hmoždinka Nida	ks.	5,4	5,4	5,4	5,4	5,4	5,4	5,4	5,4
Samorezná skrutka 4,2x13 mm do plechu 1 mm FLAT HEAD®	ks.	3,0	3,0	3,0	3,0	3,0	3,0	3,0	3,0
Rýchloskrutky Nida 3,5x25 mm	ks.	12,0	12,0	12,0	12,0	-	-	-	-
Rýchloskrutky Nida 3,5x35 mm	ks.	-	-	-	-	-	-	-	12,0
Rýchloskrutky Nida Twarda 4,2x38 mm	ks.	-	-	-	-	12,0	12,0	-	-
Rýchloskrutky Nida Hydro C5 3,5x25 mm	ks.	-	-	-	-	-	-	12,0	-
Výstužná páska Nida	bm	1,4	1,4	1,4	1,4	1,4	1,4	1,4	1,4
Zvukovo izolačná páska Nida	bm	0,6	0,6	0,6	0,6	0,6	0,6	0,6	0,6
Sadrový tmel Nida Start	kg	0,3	0,3	0,3	0,3	0,3	-	-	0,3
Sadrový tmel Nida Finish	kg	0,1	0,1	0,1	0,1	0,1	-	-	0,1
Hotová špachtľovacia hmota Nida Hydromix [4]	kg	-	-	-	-	-	0,4	0,4	-
Minerálna vlna [5]	m²	1,0	1,0	1,0	1,0	1,0	1,0	1,0	1,0

[4] V prípade sadro-trieskových dosiek s vláknami Nida Twarda možno ako alternatívu použiť sadrový tmel Nida Max.
[5] Použitie podľa požiadaviek.
Normy spotreby nezahrňujú straty materiálu.

OBKLADY STIEN UKOTVENÉ

nida Omietka

Trieda požiarnej odolnosti:	Zvýšenie zvukovej izolácie:	Maximálna výška výstavby:	Hmotnosť 1m² výstavby:	Číslo súvisiaceho dokladu:
(R)EI30 (R)EI60	11 dB	10000 mm	20,0-34,0 kg	ETA 15/0301

Vyhlásenie o úžitkových vlastnostiach:
DoP/Fixed Lining System /0018/15.11.2016

SYSTÉMY:

C100/L-25; C100/L-30

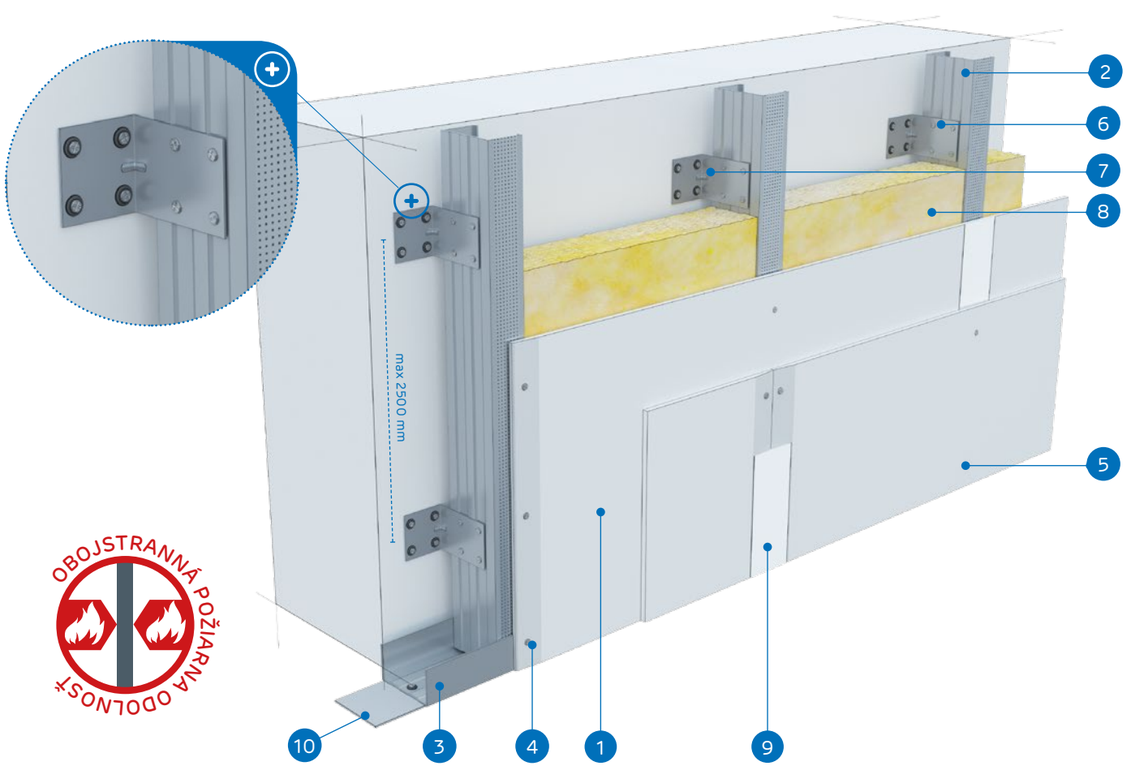

OBOJSTRANNÁ POŽIARNA ODOLNOSŤ

MATERIÁLY:

1. Sadrokartónová doska Nida
2. Profil Nida C 100
3. Profil Nida U 100
4. Rýchloskrutky Nida 3,5 x 25 mm
5. Rýchloskrutky Nida 3,5 x 35 mm
6. Samorezná skrutka 4,2x13 mm do plechu 1 mm FLAT HEAD®
7. Oceľový uholník Nida
8. Izolačný materiál minerálna vlna (podľa voľby)
9. Škára medzi sadrokartónovými doskami vyhotovená zo sadrovej hmoty Nida a výstužnej pásky Nida
10. Tesniaca páska na akustickú izoláciu Nida

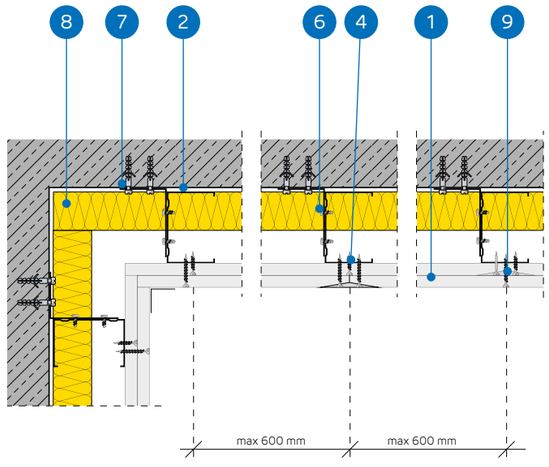

SYSTÉM OBKLADOV STIEN UKOTVENÝCH DO NOSNEJ KONŠTRUKCIE NIDA C100

TECHNICKÉ PARAMETRE

Názov systému Nida Omietka [1]	Opláštenie sadrokartónom			Nosná konštrukcia		Izolačný materiál	Maximálna výška	Zvýšenie zvukovej izolácie	Hmotnos pvýstavby 1 m²	Trieda požiarnej odolnosti	Špeciálny systém
				Rozstup oceľových uholníkov [2]	Rozstup profilov Nida C100						
	Nida	Hrúbka [mm]	Označenie podľa normy	[mm]	[mm]	[mm]	[mm]	ΔRw max [dB]	[kg]	[min]	
C100/L-25/Expert	Expert	2x12,5	A	2500	600	voliteľná	10000	11	20,0	-	-
C100/L-25/Woda [3]	Woda	2x12,5	H2	2500	600	voliteľná	10000	11	20,0	-	-
C100/L-25/Ogień+	Ogień Plus	2x12,5	DF	2500	600	voliteľná	10000	11	24,0	(R)EI30	-
C100/L-25/WodaOgień+	Woda Ogień Plus	2x12,5	DFH2	2500	600	voliteľná	10000	11	24,0	(R)EI30	-
C100/L-25/Cicha	Cicha	2x12,5	DFH1IR	2500	600	voliteľná	10000	11	29,0	(R)EI30	●
C100/L-25/Twarda	Twarda	2x12,5	DEFH1IR	2500	600	voliteľná	10000	11	29,0	(R)EI30	●
C100/L-25/Hydro	Hydro	2x12,5	GMFH1I	2500	600	voliteľná	10000	11	25,0	(R)EI30	●
C100/L-30/Ogień+	Ogień Plus	2x15,0	DF	2500	600	voliteľná	10000	11	31,0	(R)EI60	-
C100/L-30/Twarda	Twarda	2x15,0	DEFH1IR	2500	600	voliteľná	10000	11	34,0	(R)EI60	●
C100/L-30/Hydro	Hydro	2x15,0	GMFH1I	2500	600	voliteľná	10000	11	31,0	(R)EI60	●

[1] Európske technické osvedčenie ETA 15/0301.
[2] Pre lepšie parametre zvukovej izolácie použite akustický spojovací prvok PHONI SL s jedným ramenom v tvare L.
[3] V interiéroch s relatívnou vlhkosťou vzduch do 85% (do 10 hodín) použiť dosku Nida Woda, ale v zónach vystavených intenzívnemu pôsobeniu vody odporúčame použiť sadrové dosky s vláknami Nida Hydro (horizontálne a vertikálne roviny pri vani, sprche a pod.)

SPOTREBA MATERIÁLOV NA 1 M² OBKLADOV STIEN UKOTVENÝCH V SYSTÉME NIDA OMIETKA

Názov materiálu	J.m.	Typ systému Nida Omietka									
		C100/L-25/ Expert	C100/L-25/ Woda	C100/L-25/ Ogień+	C100/L-25/ WodaOgień+	C100/L-25/ Cicha	C100/L-25/ Twarda	C100/L-25/ Hydro	C100/L-30/ Ogień+	C100/L-30/ Twarda	C100/L-30/ Hydro
		Spotreba materiálu na 1 m²									
Doska Nida Expert 12,5 mm	m²	2,0	-	-	-	-	-	-	-	-	-
Doska Nida Woda 12,5 mm	m²	-	2,0	-	-	-	-	-	-	-	-
Doska Nida Ogień Plus 12,5 mm	m²	-	-	2,0	-	-	-	-	-	-	-
Doska Nida Woda Ogień Plus 12,5 mm	m²	-	-	-	2,0	-	-	-	-	-	-
Doska Nida Cicha 12,5 mm	m²	-	-	-	-	2,0	-	-	-	-	-
Doska Nida Twarda 12,5 mm	m²	-	-	-	-	-	2,0	-	-	-	-
Doska Nida Hydro 12,5 mm	m²	-	-	-	-	-	-	2,0	-	-	-
Doska Nida Ogień Plus 15,0 mm	m²	-	-	-	-	-	-	-	2,0	-	-
Doska Nida Twarda 15,0 mm	m²	-	-	-	-	-	-	-	-	2,0	-
Doska Nida Hydro 15,0 mm	m²	-	-	-	-	-	-	-	-	-	2,0
Profil Nida C100	bm	1,8	1,8	1,8	1,8	1,8	1,8	1,8	1,8	1,8	1,8
Profil Nida U100	bm	0,7	0,7	0,7	0,7	0,7	0,7	0,7	0,7	0,7	0,7
Uholník Nida k profilu UA100	ks.	0,8	0,8	0,8	0,8	0,8	0,8	0,8	0,8	0,8	0,8
Hmoždinka Nida	ks.	5,4	5,4	5,4	5,4	5,4	5,4	5,4	5,4	5,4	5,4
Samorezná skrutka 4,2x13 mm do plechu 1 mm FLAT HEAD®	ks.	3,0	3,0	3,0	3,0	3,0	3,0	3,0	3,0	3,0	3,0
Rýchloskrutky Nida 3,5x25 mm	ks.	4,0	4,0	4,0	4,0	-	-	-	4,0	-	-
Rýchloskrutky Nida 3,5x35 mm	ks.	12,0	12,0	12,0	12,0	-	-	-	-	-	-
Rýchloskrutky Nida 3,5x45 mm	ks.	-	-	-	-	-	-	-	12,0	-	-
Rýchloskrutky Nida Twarda 4,2x38 mm	ks.	-	-	-	-	16,0	16,0	-	-	4,0	-
Rýchloskrutky Nida Twarda 4,2x55 mm	ks.	-	-	-	-	-	-	-	-	12,0	-
Rýchloskrutky Nida Hydro C5 3,5x25 mm	ks.	-	-	-	-	-	-	4,0	-	-	4,0
Rýchloskrutky Nida Hydro C5 3,5x41 mm	ks.	-	-	-	-	-	-	12,0	-	-	12,0
Výstužná páska Nida	bm	1,4	1,4	1,4	1,4	1,4	1,4	1,4	1,4	1,4	1,4
Zvukovo izolačná páska Nida	bm	0,6	0,6	0,6	0,6	0,6	0,6	0,6	0,6	0,6	0,6
Sadrový tmel Nida Start	kg	0,6	0,6	0,6	0,6	0,6	-	-	0,6	-	-
Sadrový tmel Nida Finish	kg	0,1	0,1	0,1	0,1	0,1	-	-	0,1	-	-
Hotová špachtľovacia hmota Nida Hydromix [4]	kg	-	-	-	-	-	0,7	0,7	-	0,7	0,7
Minerálna vlna [5]	m²	1,0	1,0	1,0	1,0	1,0	1,0	1,0	1,0	1,0	1,0

[4] V prípade sadro-trieskových dosiek s vláknami Nida Twarda možno ako alternatívu použiť sadrový tmel Nida Max.
[5] Použitie podľa požiadaviek.
Normy spotreby nezahrňujú straty materiálu.

PRVÉ SYSTÉMY SUCHEJ VÝSTAVBY NA TRHU S OZNAČENÍM CE

Navštívte náš kanál
Siniat Nida
YouTube

OBKLADY STIEN UKOTVENÉ

nida Omietka

Trieda požiarnej odolnosti:	Zvýšenie zvukovej izolácie:	Maximálna výška výstavby:	Hmotnosť 1m² výstavby:	Číslo súvisiaceho dokladu:
(R)EI60	11 dB	10000 mm	34,0-42,0 kg	ETA 15/0301

Vyhlásenie o úžitkových vlastnostiach:
DoP/Fixed Lining System /0018/15.11.2016

SYSTÉMY:
C100/L-37,5

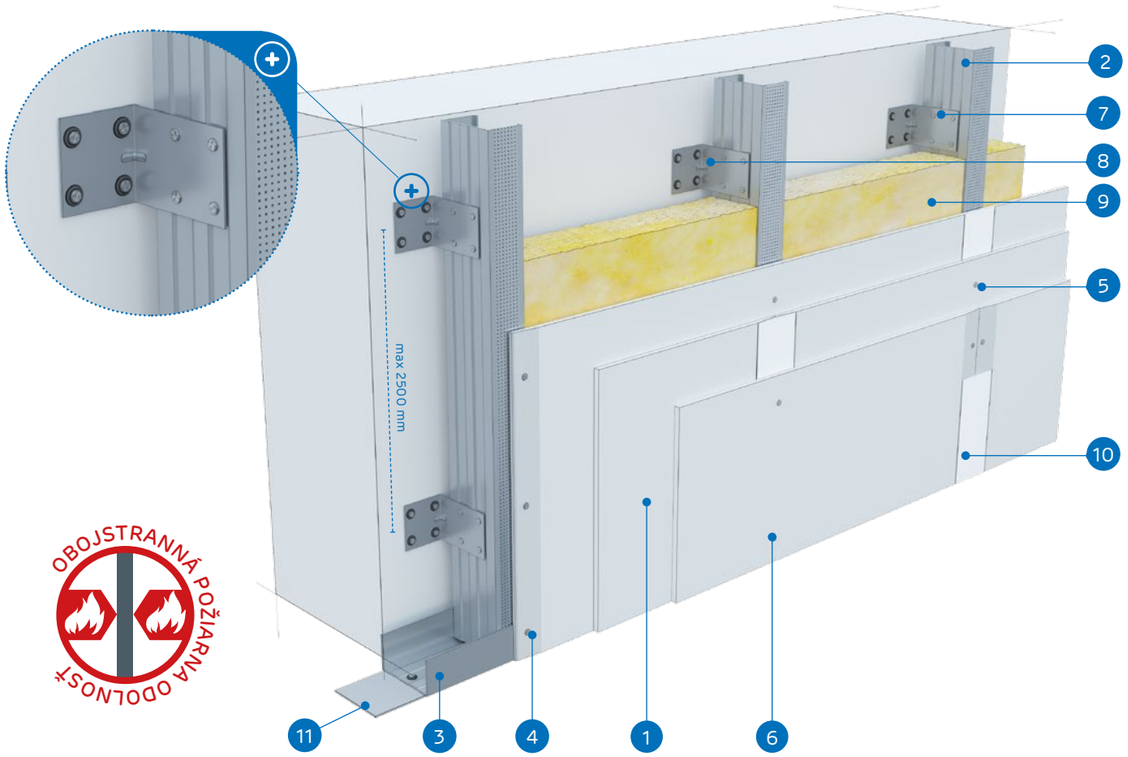

OBOJSTRANNÁ POŽIARNA ODOLNOSŤ

MATERIÁLY:

1. Sadrokartónová doska Nida
2. Profil Nida C 100
3. Profil Nida U 100
4. Rýchloskrutky Nida 3,5 x 25 mm
5. Rýchloskrutky Nida 3,5 x 35 mm
6. Rýchloskrutky Nida 4,2 x 55 mm
7. Samorezná skrutka 4,2x13 mm do plechu 1 mm FLAT HEAD®
8. Oceľový uholník Nida
9. Izolačný materiál minerálna vlna (podľa voľby)
10. Škára medzi sadrokartónovými doskami vyhotovená zo sadrovej hmoty Nida a výstužnej pásky Nida
11. Tesniaca páska na akustickú izoláciu Nida

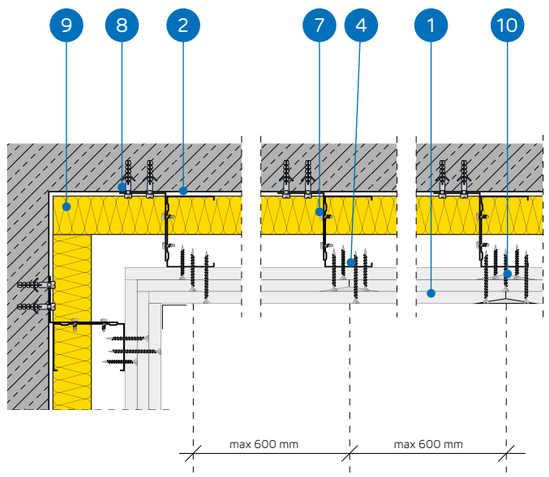

SYSTÉM OBKLADOV STIEN UKOTVENÝCH DO NOSNEJ KONŠTRUKCIE NIDA C100

TECHNICKÉ PARAMETRE

Názov systému Nida Omietka [1]	Opláštenie sadrokartónom			Nosná konštrukcia		Izolačný materiál	Maximálna výška	Zvýšenie zvukovej izolácie	Hmotnos pvýstavby 1 m²	Trieda požiarnej odolnosti	Špeciálny systém
				Rozstup oceľových uholníkov [2]	Rozstup profilov Nida C100						
	Nida	Hrúbka [mm]	Označenie podľa normy	[mm]	[mm]	[mm]	[mm]	ΔRw max [dB]	[kg]	[min]	
C100/L-37,5/Ogień+	Ogień Plus	3x12,5	DF	2500	600	voliteľná	10000	11	34,0	(R)EI60	-
C100/L-37,5/WodaOgień+	Woda Ogień Plus	3x12,5	DFH2	2500	600	voliteľná	10000	11	34,0	(R)EI60	-
C100/L-37,5/Cicha	Cicha	3x12,5	DFH1IR	2500	600	voliteľná	10000	11	42,0	(R)EI60	●
C100/L-37,5/Twarda	Twarda	3x12,5	DEFH1IR	2500	600	voliteľná	10000	11	42,0	(R)EI60	●
C100/L-37,5/Hydro	Hydro	3x12,5	GMFH1I	2500	600	voliteľná	10000	11	36,0	(R)EI60	●

[1] Európske technické osvedčenie ETA 15/0301.
[2] Pre lepšie parametre zvukovej izolácie použite akustický spojovací prvok PHONI SL s jedným ramenom v tvare L.

SPOTREBA MATERIÁLOV NA 1 M² OBKLADOV STIEN UKOTVENÝCH V SYSTÉME NIDA OMIETKA

Názov materiálu	J.m.	Typ systému Nida Omietka				
		C100/L-37,5/Ogień+	C100/L-37,5/WodaOgień+	C100/L-37,5/Cicha	C100/L-37,5/Twarda	C100/L-37,5/Hydro
		Spotreba materiálu na 1 m²				
Doska Nida Ogień Plus 12,5 mm	m²	3,0	-	-	-	-
Doska Nida Woda Ogień Plus 12,5 mm	m²	-	3,0	-	-	-
Doska Nida Cicha 12,5 mm	m²	-	-	3,0	-	-
Doska Nida Twarda 12,5 mm	m²	-	-	-	3,0	-
Doska Nida Hydro 12,5 mm	m²	-	-	-	-	3,0
Profil Nida C100	bm	1,8	1,8	1,8	1,8	1,8
Profil Nida U100	bm	0,7	0,7	0,7	0,7	0,7
Uholník Nida k profilu UA100	ks.	0,8	0,8	0,8	0,8	0,8
Hmoždinka Nida	ks.	5,4	5,4	5,4	5,4	5,4
Samorezná skrutka 4,2x13 mm do plechu 1 mm FLAT HEAD®	ks.	3,0	3,0	3,0	3,0	3,0
Rýchloskrutky Nida 3,5x25 mm	ks.	4,0	4,0	-	-	-
Rýchloskrutky Nida 3,5x35 mm	ks.	4,0	4,0	-	-	-
Rýchloskrutky Nida 3,5x55 mm	ks.	12,0	12,0	-	-	-
Rýchloskrutky Nida Twarda 4,2x38 mm	ks.	-	-	8,0	8,0	-
Rýchloskrutky Nida Twarda 4,2x55 mm	ks.	-	-	12,0	12,0	-
Rýchloskrutky Nida Hydro C5 3,5x25 mm	ks.	-	-	-	-	4,0
Rýchloskrutky Nida Hydro C5 3,5x41 mm	ks.	-	-	-	-	4,0
Rýchloskrutky Nida Hydro C5 3,5x55 mm	ks.	-	-	-	-	12,0
Výstužná páska Nida	bm	1,4	1,4	1,4	1,4	1,4
Zvukovo izolačná páska Nida	bm	0,6	0,6	0,6	0,6	0,6
Sadrový tmel Nida Start	kg	0,9	0,9	0,9	-	-
Sadrový tmel Nida Finish	kg	0,1	0,1	0,1	-	-
Hotová špachtľovacia hmota Nida Hydromix [3]	kg	-	-	-	1,0	1,0
Minerálna vlna [4]	m²	1,0	1,0	1,0	1,0	1,0

[3] V prípade sadro-trieskových dosiek s vláknami Nida Twarda možno ako alternatívu použiť sadrový tmel Nida Max.
[4] Použitie podľa požiadaviek.
Normy spotreby nezahrňujú straty materiálu.

nida Omietka

Trieda požiarnej odolnosti: (R)EI90 (R)EI120

Zvýšenie zvukovej izolácie: 11 dB

Maximálna výška výstavby: 10000 mm

Hmotnosť 1m² výstavby: 44,0-66,0 kg

Číslo súvisiaceho dokladu: ETA 15/0301

Vyhlásenie o úžitkových vlastnostiach:
DoP/Fixed Lining System /0018/15.11.2016

SYSTÉMY:
C100/L-50; C100/L-55; C100/L-60

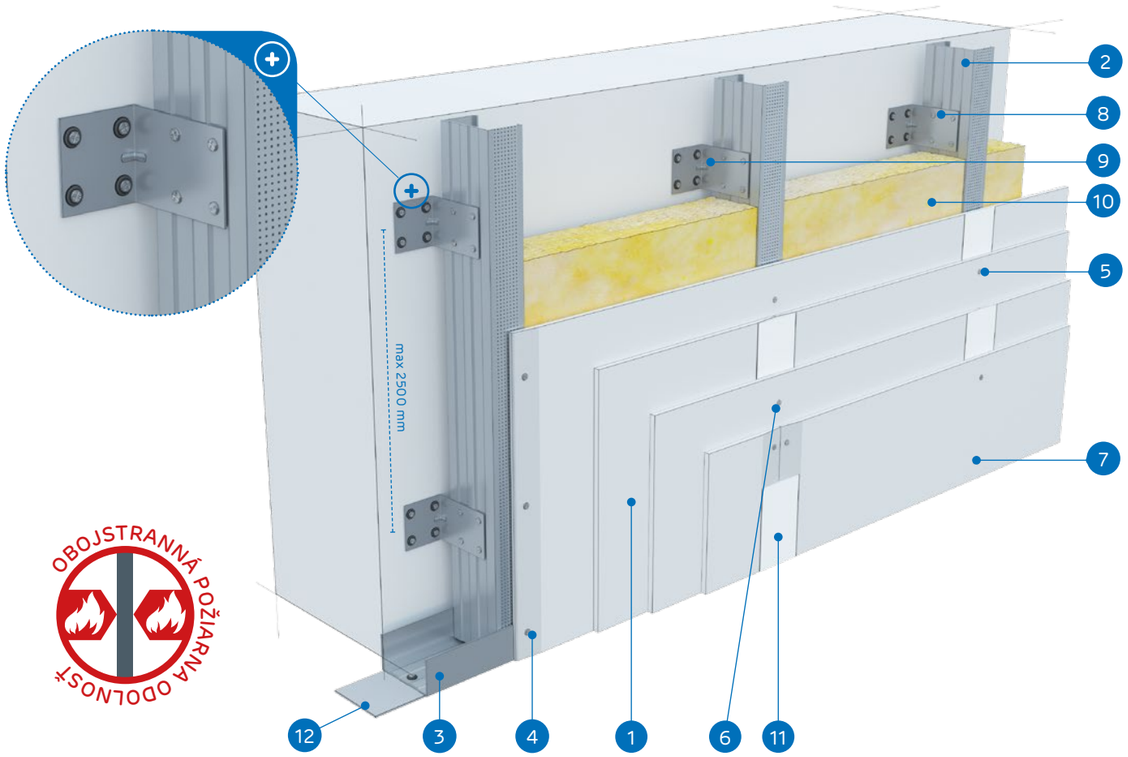

OBOJSTRANNÁ POŽIARNA ODOLNOSŤ

MATERIÁLY:

1. Sadrokartónová doska Nida
2. Profil Nida C 100
3. Profil Nida U 100
4. Rýchloskrutky Nida 3,5 x 25 mm
5. Rýchloskrutky Nida 3,5 x 35 mm
6. Rýchloskrutky Nida 3,5 x 55 mm
7. Rýchloskrutky Nida 4,2 x 70 mm
8. Samorezná skrutka 4,2x13 mm do plechu 1 mm FLAT HEAD®
9. Oceľový uholník Nida
10. Izolačný materiál minerálna vlna (podľa voľby)
11. Škára medzi sadrokartónovými doskami vyhotovená zo sadrovej hmoty Nida a výstužnej pásky Nida
12. Tesniaca páska na akustickú izoláciu Nida

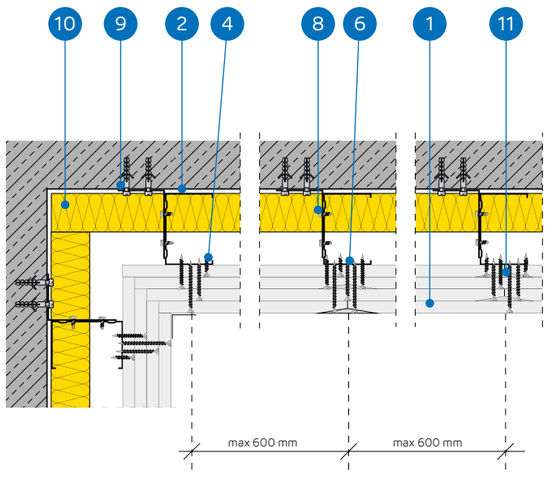

SYSTÉM OBKLADOV STIEN UKOTVENÝCH DO NOSNEJ KONŠTRUKCIE NIDA C100

TECHNICKÉ PARAMETRE

Názov systému Nida Omietka [1]	Opláštenie sadrokartónom			Nosná konštrukcia		Izolačný materiál	Maximálna výška	Zvýšenie zvukovej izolácie	Hmotnos pvýstavby 1 m²	Trieda požiarnej odolnosti	Špeciálny systém
				Rozstup oceľových uholníkov [2]	Rozstup profilov Nida C100						
	Nida	Hrúbka [mm]	Označenie podľa normy	[mm]	[mm]	[mm]	[mm]	ΔRw max [dB]	[kg]	[min]	
C100/L-50/Ogień+	Ogień Plus	4x12,5	DF	2500	600	voliteľná	10000	11	44,0	(R)EI90	-
C100/L-50/WodaOgień+	Woda Ogień Plus	4x12,5	DFH2	2500	600	voliteľná	10000	11	44,0	(R)EI90	-
C100/L-50/Cicha	Cicha	4x12,5	DFH1IR	2500	600	voliteľná	10000	11	55,0	(R)EI90	●
C100/L-50/Twarda	Twarda	4x12,5	DEFH1IR	2500	600	voliteľná	10000	11	55,0	(R)EI90	●
C100/L-50/Hydro	Hydro	4x12,5	GMFH1I	2500	600	voliteľná	10000	11	47,0	(R)EI90	●
C100/L-55/Ogień+	Ogień Plus	2x12,5+2x15,0	DF	2500	600	voliteľná	10000	11	52,0	(R)EI120	-
C100/L-55/Twarda	Twarda	2x12,5+2x15,0	DEFH1IR	2500	600	voliteľná	10000	11	61,0	(R)EI120	●
C100/L-55/Hydro	Hydro	2x12,5+2x15,0	GMFH1I	2500	600	voliteľná	10000	11	53,0	(R)EI120	●
C100/L-60/Ogień+	Ogień Plus	4x15,0	DF	2500	600	voliteľná	10000	11	58,0	(R)EI120	-
C100/L-60/Twarda	Twarda	4x15,0	DEFH1IR	2500	600	voliteľná	10000	11	66,0	(R)EI120	●
C100/L-60/Hydro	Hydro	4x15,0	GMFH1I	2500	600	voliteľná	10000	11	58,0	(R)EI120	●

[1] Európske technické osvedčenie ETA 15/0301.
[2] Pre lepšie parametre zvukovej izolácie použite akustický spojovací prvok PHONI SL s jedným ramenom v tvare L.

SPOTREBA MATERIÁLOV NA 1 M² OBKLADOV STIEN UKOTVENÝCH V SYSTÉME NIDA OMIETKA

Názov materiálu	J.m.	Typ systému Nida Omietka										
		C100/L-50/ Ogień+	C100/L-50/ WodaOgień+	C100/L-50/ Cicha	C100/L-50/ Twarda	C100/L-50/ Hydro	C100/L-55/ Ogień+	C100/L-55/ Twarda	C100/L-55/ Hydro	C100/L-60/ Ogień+	C100/L-60/ Twarda	C100/L-60/ Hydro
		Spotreba materiálu na 1 m²										
Doska Nida Ogień Plus 12,5 mm	m²	4,0	-	-	-	-	2,0	-	-	-	-	-
Doska Nida Woda Ogień Plus 12,5 mm	m²	-	4,0	-	-	-	-	-	-	-	-	-
Doska Nida Cicha 12,5 mm	m²	-	-	4,0	-	-	-	-	-	-	-	-
Doska Nida Twarda 12,5 mm	m²	-	-	-	4,0	-	-	2,0	-	-	-	-
Doska Nida Hydro 12,5 mm	m²	-	-	-	-	4,0	-	-	2,0	-	-	-
Doska Nida Ogień Plus 15,0 mm	m²	-	-	-	-	-	2,0	-	-	4,0	-	-
Doska Nida Twarda 15,0 mm	m²	-	-	-	-	-	-	2,0	-	-	4,0	-
Doska Nida Hydro 15,0 mm	m²	-	-	-	-	-	-	-	2,0	-	-	4,0
Profil Nida C100	bm	1,8	1,8	1,8	1,8	1,8	1,8	1,8	1,8	1,8	1,8	1,8
Profil Nida U100	bm	0,7	0,7	0,7	0,7	0,7	0,7	0,7	0,7	0,7	0,7	0,7
Uholník Nida k profilu UA100	ks.	0,8	0,8	0,8	0,8	0,8	0,8	0,8	0,8	0,8	0,8	0,8
Hmoždinka Nida	ks.	5,4	5,4	5,4	5,4	5,4	5,4	5,4	5,4	5,4	5,4	5,4
Samorezná skrutka 4,2x13 mm do plechu 1 mm FLAT HEAD®	ks.	3,0	3,0	3,0	3,0	3,0	3,0	3,0	3,0	3,0	3,0	3,0
Rýchloskrutky Nida 3,5x25 mm	ks.	4,0	4,0	-	-	-	4,0	-	-	4,0	-	-
Rýchloskrutky Nida 3,5x35 mm	ks.	4,0	4,0	-	-	-	-	-	-	-	-	-
Rýchloskrutky Nida 3,5x45 mm	ks.	-	-	-	-	-	4,0	-	-	4,0	-	-
Rýchloskrutky Nida 3,5x55 mm	ks.	4,0	4,0	-	-	-	4,0	-	-	4,0	-	-
Rýchloskrutky Nida 4,2x70 mm	ks.	12,0	12,0	-	-	-	12,0	-	-	12,0	-	-
Rýchloskrutky Nida Twarda 4,2x38 mm	ks.	-	-	8,0	8,0	-	-	4,0	-	-	4,0	-
Rýchloskrutky Nida Twarda 4,2x55 mm	ks.	-	-	4,0	4,0	-	-	8,0	-	-	8,0	-
Rýchloskrutky Nida Twarda 4,2x70 mm	ks.	-	-	12,0	12,0	-	-	12,0	-	-	12,0	-
Rýchloskrutky Nida Hydro C5 3,5x25 mm	ks.	-	-	-	-	4,0	-	-	4,0	-	-	4,0
Rýchloskrutky Nida Hydro C5 3,5x41 mm	ks.	-	-	-	-	4,0	-	-	4,0	-	-	4,0
Rýchloskrutky Nida Hydro C5 3,5x55 mm	ks.	-	-	-	-	4,0	-	-	4,0	-	-	4,0
Rýchloskrutky Nida Hydro C5 4,2x70 mm	ks.	-	-	-	-	12,0	-	-	12,0	-	-	12,0
Výstužná páska Nida	bm	1,4	1,4	1,4	1,4	1,4	1,4	1,4	1,4	1,4	1,4	1,4
Zvukovo izolačná páska Nida	bm	0,6	0,6	0,6	0,6	0,6	0,6	0,6	0,6	0,6	0,6	0,6
Sadrový tmel Nida Start	kg	1,2	1,2	1,2	-	-	1,2	-	-	1,2	-	-
Sadrový tmel Nida Finish	kg	0,1	0,1	0,1	-	-	0,1	-	-	0,1	-	-
Hotová špachtľovacia hmota Nida Hydromix [3]	kg	-	-	-	1,3	1,3	-	1,3	1,3	-	1,3	1,3
Minerálna vlna [4]	m²	1,0	1,0	1,0	1,0	1,0	1,0	1,0	1,0	1,0	1,0	1,0

[3] V prípade sadro-trieskových dosiek s vláknami Nida Twarda možno ako alternatívu použiť sadrový tmel Nida Max.
[4] Použitie podľa požiadaviek.
Normy spotreby nezahrňujú straty materiálu.

OBKLADY STIEN UKOTVENÉ

nida Omietka

Trieda požiarnej odolnosti:	Zvýšenie zvukovej izolácie:	Maximálna výška výstavby:	Hmotnosť 1m² výstavby:	Číslo súvisiaceho dokladu:
(R)EI15 (R)EI30	11 dB	12000 mm	13,0-19,0 kg	ETA 15/0301

Vyhlásenie o úžitkových vlastnostiach:
DoP/Fixed Lining System /0018/15.11.2016

SYSTÉMY:

CC100/L-12,5; CC100/L-18

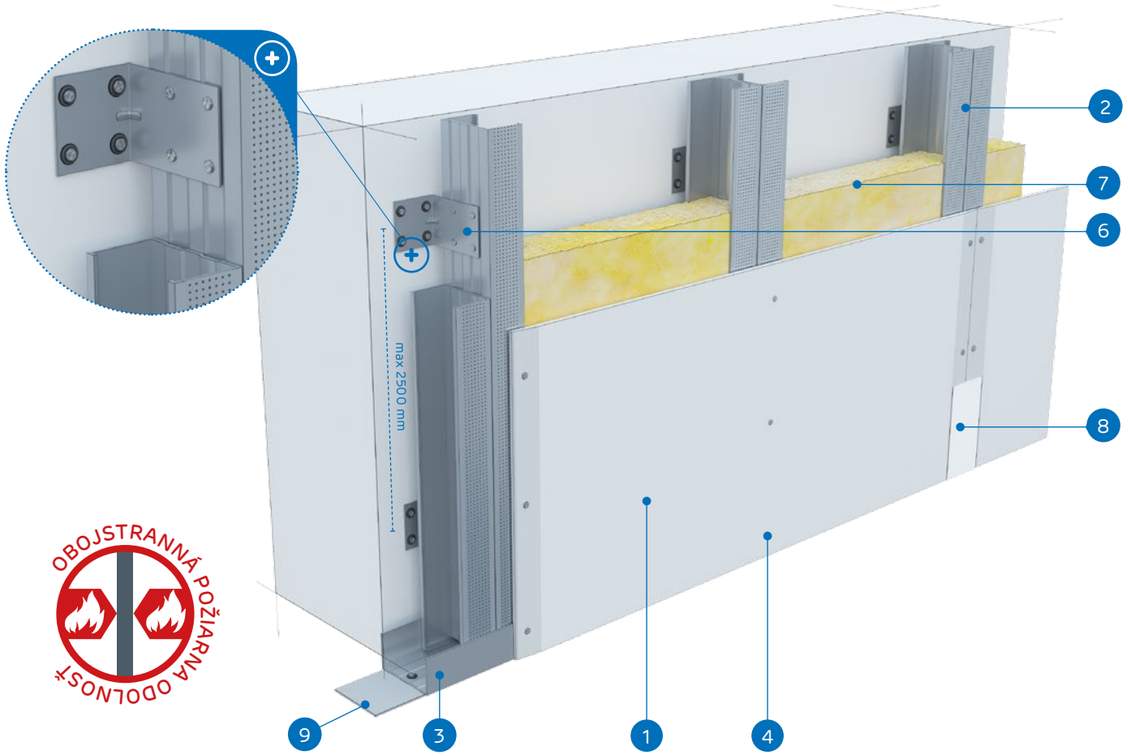

OBOJSTRANNÁ POŽIARNA ODOLNOSŤ

MATERIÁLY:

1. Sadrokartónová doska Nida
2. Profil Nida C 100 (zdwojony)
3. Profil Nida U 100
4. Rýchloskrutky Nida 3,5 x 25 mm
5. Samorezná skrutka 4,2x13 mm do plechu 1 mm FLAT HEAD®
6. Oceľový uholník Nida
7. Izolačný materiál minerálna vlna (podľa voľby)
8. Škára medzi sadrokartónovými doskami vyhotovená zo sadrovej hmoty Nida a výstužnej pásky Nida
9. Tesniaca páska na akustickú izoláciu Nida

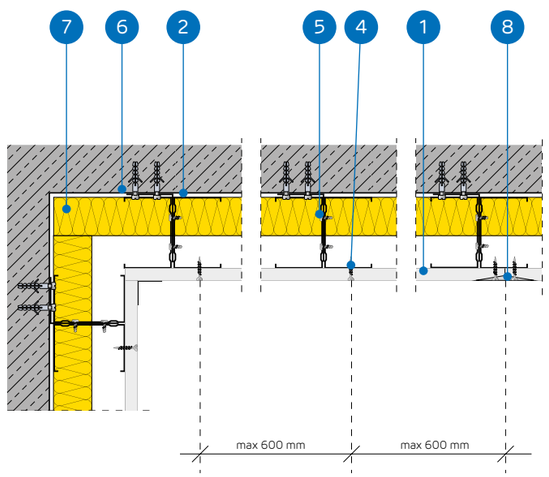

SYSTÉM OBKLADOV STIEN UKOTVENÝCH DO DVOJITEJ NOSNEJ KONŠTRUKCIE NIDA C100

TECHNICKÉ PARAMETRE

Názov systému Nida Omietka [1]	Opláštenie sadrokartónom			Nosná konštrukcia		Izolačný materiál	Maximálna výška	Zvýšenie zvukovej izolácie	Hmotnos pvýstavby 1 m²	Trieda požiarnej odolnosti	Špeciálny systém
				Rozstup oceľových uholníkov [2]	Rozstup profilov 2x Nida C100						
	Nida	Hrúbka [mm]	Označenie podľa normy	[mm]	[mm]	[mm]	[mm]	ΔRw max [dB]	[kg]	[min]	
CC100/L-12,5/Expert	Expert	12,5	A	2500	600	voliteľná	12000	11	13,0	-	-
CC100/L-12,5/Woda [3]	Woda	12,5	H2	2500	600	voliteľná	12000	11	13,0	-	-
CC100/L-12,5/Ogień+	Ogień Plus	12,5	DF	2500	600	voliteľná	12000	11	15,0	(R)EI15	-
CC100/L-12,5/WodaOgień+	Woda Ogień Plus	12,5	DFH2	2500	600	voliteľná	12000	11	15,0	(R)EI15	-
CC100/L-12,5/Cicha	Cicha	12,5	DFH1IR	2500	600	voliteľná	12000	11	18,0	(R)EI15	●
CC100/L-12,5/Twarda	Twarda	12,5	DEFH1IR	2500	600	voliteľná	12000	11	18,0	(R)EI15	●
CC100/L-12,5/Hydro	Hydro	12,5	GMFH1I	2500	600	voliteľná	12000	11	16,0	(R)EI15	●
CC100/L-18/Ogień+	Ogień Plus	18,0	DF	2500	600	voliteľná	12000	11	19,0	(R)EI30	-

[1] Európske technické osvedčenie ETA 15/0301.
[2] Pre lepšie parametre zvukovej izolácie použite akustický spojovací prvok PHONI SL s jedným ramenom v tvare L.
[3] V interiéroch s relatívnou vlhkosťou vzduch do 85% (do 10 hodín) použiť dosku Nida Woda, ale v zónach vystavených intenzívnemu pôsobeniu vody odporúčame použiť sadrové dosky s vláknami Nida Hydro (horizontálne a vertikálne roviny pri vani, sprche a pod.)

SPOTREBA MATERIÁLOV NA 1 M² OBKLADOV STIEN UKOTVENÝCH V SYSTÉME NIDA OMIETKA

Názov materiálu	J.m.	Typ systému Nida Omietka							
		CC100/L-12,5/ Expert	CC100/L-12,5/ Woda	CC100/L-12,5/ Ogień+	CC100/L-12,5/ WodaOgień+	CC100/L-12,5/ Cicha	CC100/L-12,5/ Twarda	CC100/L-12,5/ Hydro	CC100/L-18/ Ogień+
		Spotreba materiálu na 1 m²							
Doska Nida Expert 12,5 mm	m²	1,0	-	-	-	-	-	-	-
Doska Nida Woda 12,5 mm	m²	-	1,0	-	-	-	-	-	-
Doska Nida Ogień Plus 12,5 mm	m²	-	-	1,0	-	-	-	-	-
Doska Nida Woda Ogień Plus 12,5 mm	m²	-	-	-	1,0	-	-	-	-
Doska Nida Cicha 12,5 mm	m²	-	-	-	-	1,0	-	-	-
Doska Nida Twarda 12,5 mm	m²	-	-	-	-	-	1,0	-	-
Doska Nida Hydro 12,5 mm	m²	-	-	-	-	-	-	1,0	-
Doska Nida Ogień Plus 18,0 mm	m²	-	-	-	-	-	-	-	1,0
Profil Nida C100	bm	3,6	3,6	3,6	3,6	3,6	3,6	3,6	3,6
Profil Nida U100	bm	0,7	0,7	0,7	0,7	0,7	0,7	0,7	0,7
Uholník Nida k profilu UA100	ks.	0,8	0,8	0,8	0,8	0,8	0,8	0,8	0,8
Hmoždinka Nida	ks.	5,4	5,4	5,4	5,4	5,4	5,4	5,4	5,4
Samorezná skrutka 4,2x13 mm do plechu 1 mm FLAT HEAD®	ks.	9,0	9,0	9,0	9,0	9,0	9,0	9,0	9,0
Rýchloskrutky Nida 3,5x25 mm	ks.	12,0	12,0	12,0	12,0	-	-	-	-
Rýchloskrutky Nida 3,5x35 mm	ks.	-	-	-	-	-	-	-	12,0
Rýchloskrutky Nida Twarda 4,2x38 mm	ks.	-	-	-	-	12,0	12,0	-	-
Rýchloskrutky Nida Hydro C5 3,5x25 mm	ks.	-	-	-	-	-	-	12,0	-
Výstužná páska Nida	bm	1,4	1,4	1,4	1,4	1,4	1,4	1,4	1,4
Zvukovo izolačná páska Nida	bm	0,6	0,6	0,6	0,6	0,6	0,6	0,6	0,6
Sadrový tmel Nida Start	kg	0,3	0,3	0,3	0,3	0,3	-	-	0,3
Sadrový tmel Nida Finish	kg	0,1	0,1	0,1	0,1	0,1	-	-	0,1
Hotová špachtľovacia hmota Nida Hydromix [4]	kg	-	-	-	-	-	0,4	0,4	-
Minerálna vlna [5]	m²	1,0	1,0	1,0	1,0	1,0	1,0	1,0	1,0

[4] V prípade sadro-trieskových dosiek s vláknami Nida Twarda možno ako alternatívu použiť sadrový tmel Nida Max.
[5] Použitie podľa požiadaviek.
Normy spotreby nezahrňujú straty materiálu.

nida Omietka

Trieda požiarnej odolnosti:	Zvýšenie zvukovej izolácie:	Maximálna výška výstavby:	Hmotnosť 1m² výstavby:	Číslo súvisiaceho dokladu:
(R)EI30 (R)EI60	11 dB	12000 mm	22,0-36,0 kg	ETA 15/0301

Vyhlásenie o úžitkových vlastnostiach:
DoP/Fixed Lining System /0018/15.11.2016

SYSTÉMY:
CC100/L-25; CC100/L-30

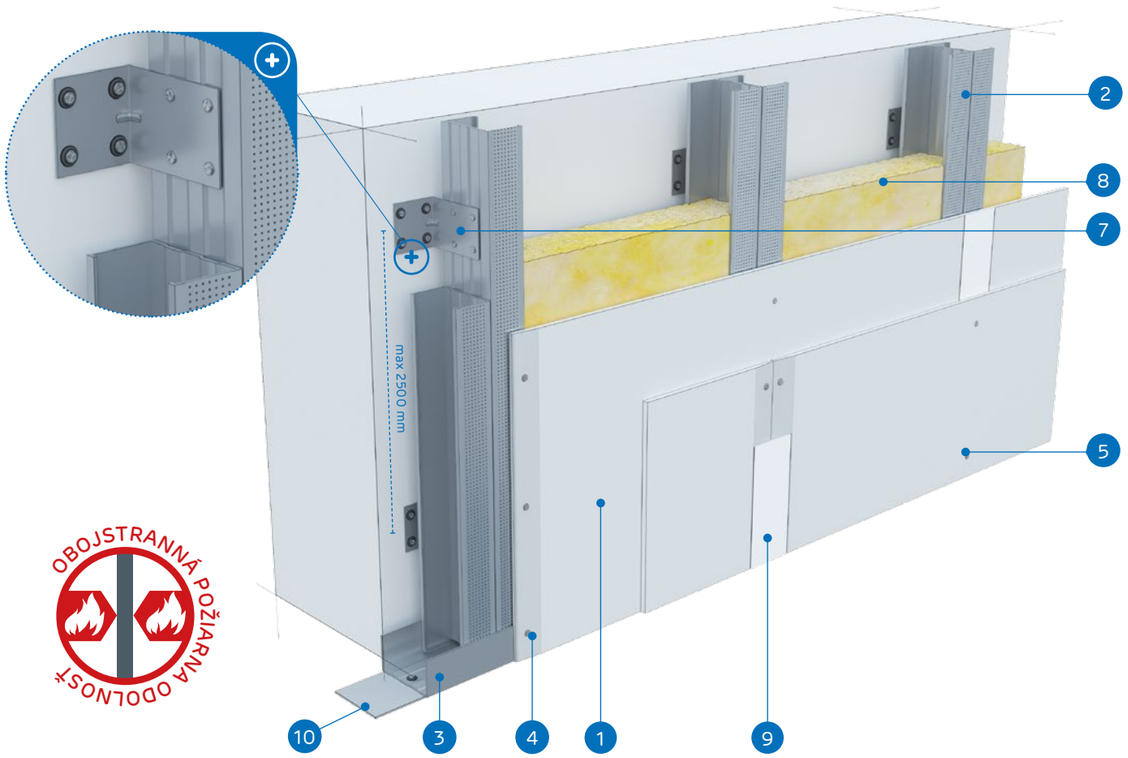

OBOJSTRANNÁ POŽIARNA ODOLNOSŤ

MATERIÁLY:

1. Sadrokartónová doska Nida
2. Profil Nida C 100 (zdwojony)
3. Profil Nida U 100
4. Rýchloskrutky Nida 3,5 x 25 mm
5. Rýchloskrutky Nida 3,5 x 35 mm
6. Samorezná skrutka 4,2x13 mm do plechu 1 mm FLAT HEAD®
7. Oceľový uholník Nida
8. Izolačný materiál minerálna vlna (podľa voľby)
9. Škára medzi sadrokartónovými doskami vyhotovená zo sadrovej hmoty Nida a výstužnej pásky Nida
10. Tesniaca páska na akustickú izoláciu Nida

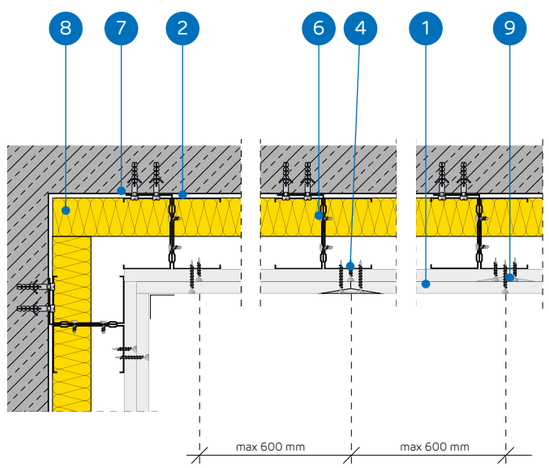

SYSTÉM OBKLADOV STIEN UKOTVENÝCH DO DVOJITEJ NOSNEJ KONŠTRUKCIE NIDA C100

TECHNICKÉ PARAMETRE

Názov systému Nida Omietka [1]	Opláštenie sadrokartónom			Nosná konštrukcia		Izolačný materiál	Maximálna výška	Zvýšenie zvukovej izolácie	Hmotnos pvýstavby 1 m²	Trieda požiarnej odolnosti	Špeciálny systém
				Rozstup oceľových uholníkov[2]	Rozstup profilov 2x Nida C100						
	Nida	Hrúbka [mm]	Označenie podľa normy	[mm]	[mm]	[mm]	[mm]	ΔRw max [dB]	[kg]	[min]	
CC100/L-25/Expert	Expert	2x12,5	A	2500	600	voliteľná	12000	11	22,0	-	-
CC100/L-25/Woda [3]	Woda	2x12,5	H2	2500	600	voliteľná	12000	11	22,0	-	-
CC100/L-25/Ogień+	Ogień Plus	2x12,5	DF	2500	600	voliteľná	12000	11	25,0	(R)EI30	-
CC100/L-25/WodaOgień+	Woda Ogień Plus	2x12,5	DFH2	2500	600	voliteľná	12000	11	25,0	(R)EI30	-
CC100/L-25/Cicha	Cicha	2x12,5	DFH1IR	2500	600	voliteľná	12000	11	31,0	(R)EI30	●
CC100/L-25/Twarda	Twarda	2x12,5	DEFH1IR	2500	600	voliteľná	12000	11	31,0	(R)EI30	●
CC100/L-25/Hydro	Hydro	2x12,5	GMFH1I	2500	600	voliteľná	12000	11	27,0	(R)EI30	●
CC100/L-30/Ogień+	Ogień Plus	2x15,0	DF	2500	600	voliteľná	12000	11	32,0	(R)EI60	-
CC100/L-30/Twarda	Twarda	2x15,0	DEFH1IR	2500	600	voliteľná	12000	11	36,0	(R)EI60	●
CC100/L-30/Hydro	Hydro	2x15,0	GMFH1I	2500	600	voliteľná	12000	11	32,0	(R)EI60	●

[1] Európske technické osvedčenie ETA 15/0301.
[2] Pre lepšie parametre zvukovej izolácie použite akustický spojovací prvok PHONI SL s jedným ramenom v tvare L.
[3] V interiéroch s relatívnou vlhkosťou vzduch do 85% (do 10 hodín) použiť dosku Nida Woda, ale v zónach vystavených intenzívnemu pôsobeniu vody odporúčame použiť sadrové dosky s vláknami Nida Hydro (horizontálne a vertikálne roviny pri vani, sprche a pod.)

SPOTREBA MATERIÁLOV NA 1 M² OBKLADOV STIEN UKOTVENÝCH V SYSTÉME NIDA OMIETKA

Názov materiálu	J.m.	Typ systému Nida Omietka									
		CC100/L-25/ Expert	CC100/L-25/ Woda	CC100/L-25/ Ogień+	CC100/L-25/ WodaOgień+	CC100/L-25/ Cicha	CC100/L-25/ Twarda	CC100/L-25/ Hydro	CC100/L-30/ Ogień+	CC100/L-30/ Twarda	CC100/L-30/ Hydro
		Spotreba materiálu na 1 m²									
Doska Nida Expert 12,5 mm	m²	2,0	-	-	-	-	-	-	-	-	-
Doska Nida Woda 12,5 mm	m²	-	2,0	-	-	-	-	-	-	-	-
Doska Nida Ogień Plus 12,5 mm	m²	-	-	2,0	-	-	-	-	-	-	-
Doska Nida Woda Ogień Plus 12,5 mm	m²	-	-	-	2,0	-	-	-	-	-	-
Doska Nida Cicha 12,5 mm	m²	-	-	-	-	2,0	-	-	-	-	-
Doska Nida Twarda 12,5 mm	m²	-	-	-	-	-	2,0	-	-	-	-
Doska Nida Hydro 12,5 mm	m²	-	-	-	-	-	-	2,0	-	-	-
Doska Nida Ogień Plus 15,0 mm	m²	-	-	-	-	-	-	-	2,0	-	-
Doska Nida Twarda 15,0 mm	m²	-	-	-	-	-	-	-	-	2,0	-
Doska Nida Hydro 15,0 mm	m²	-	-	-	-	-	-	-	-	-	2,0
Profil Nida C100	bm	3,6	3,6	3,6	3,6	3,6	3,6	3,6	3,6	3,6	3,6
Profil Nida U100	bm	0,7	0,7	0,7	0,7	0,7	0,7	0,7	0,7	0,7	0,7
Uholník Nida k profilu UA100	ks.	0,8	0,8	0,8	0,8	0,8	0,8	0,8	0,8	0,8	0,8
Hmoždinka Nida	ks.	5,4	5,4	5,4	5,4	5,4	5,4	5,4	5,4	5,4	5,4
Samorezná skrutka 4,2x13 mm do plechu 1 mm FLAT HEAD®	ks.	9,0	9,0	9,0	9,0	9,0	9,0	9,0	9,0	9,0	9,0
Rýchloskrutky Nida 3,5x25 mm	ks.	4,0	4,0	4,0	4,0	-	-	-	4,0	-	-
Rýchloskrutky Nida 3,5x35 mm	ks.	12,0	12,0	12,0	12,0	-	-	-	-	-	-
Rýchloskrutky Nida 3,5x45 mm	ks.	-	-	-	-	-	-	-	12,0	-	-
Rýchloskrutky Nida Twarda 4,2x38 mm	ks.	-	-	-	-	16,0	16,0	-	-	4,0	-
Rýchloskrutky Nida Twarda 4,2x55 mm	ks.	-	-	-	-	-	-	-	-	12,0	-
Rýchloskrutky Nida Hydro C5 3,5x25 mm	ks.	-	-	-	-	-	-	4,0	-	-	4,0
Rýchloskrutky Nida Hydro C5 3,5x41 mm	ks.	-	-	-	-	-	-	12,0	-	-	12,0
Výstužná páska Nida	bm	1,4	1,4	1,4	1,4	1,4	1,4	1,4	1,4	1,4	1,4
Zvukovo izolačná páska Nida	bm	0,6	0,6	0,6	0,6	0,6	0,6	0,6	0,6	0,6	0,6
Sadrový tmel Nida Start	kg	0,6	0,6	0,6	0,6	0,6	-	-	0,6	-	-
Sadrový tmel Nida Finish	kg	0,1	0,1	0,1	0,1	0,1	-	-	0,1	-	-
Hotová špachtľovacia hmota Nida Hydromix [4]	kg	-	-	-	-	-	0,7	0,7	-	0,7	0,7
Minerálna vlna [5]	m²	1,0	1,0	1,0	1,0	1,0	1,0	1,0	1,0	1,0	1,0

[4] V prípade sadro-trieskových dosiek s vláknami Nida Twarda možno ako alternatívu použiť sadrový tmel Nida Max.
[5] Použitie podľa požiadaviek.
Normy spotreby nezahrňujú straty materiálu.

PRVÉ SYSTÉMY SUCHEJ VÝSTAVBY NA TRHU S OZNAČENÍM CE

nida Omietka

Trieda požiarnej odolnosti:	Zvýšenie zvukovej izolácie:	Maximálna výška výstavby:	Hmotnosť 1m² výstavby:	Číslo súvisiaceho dokladu:
(R)EI60	11 dB	12000 mm	36,0-44,0 kg	ETA 15/0301

Vyhlásenie o úžitkových vlastnostiach:
DoP/Fixed Lining System /0018/15.11.2016

SYSTÉMY:
CC100/L-37,5

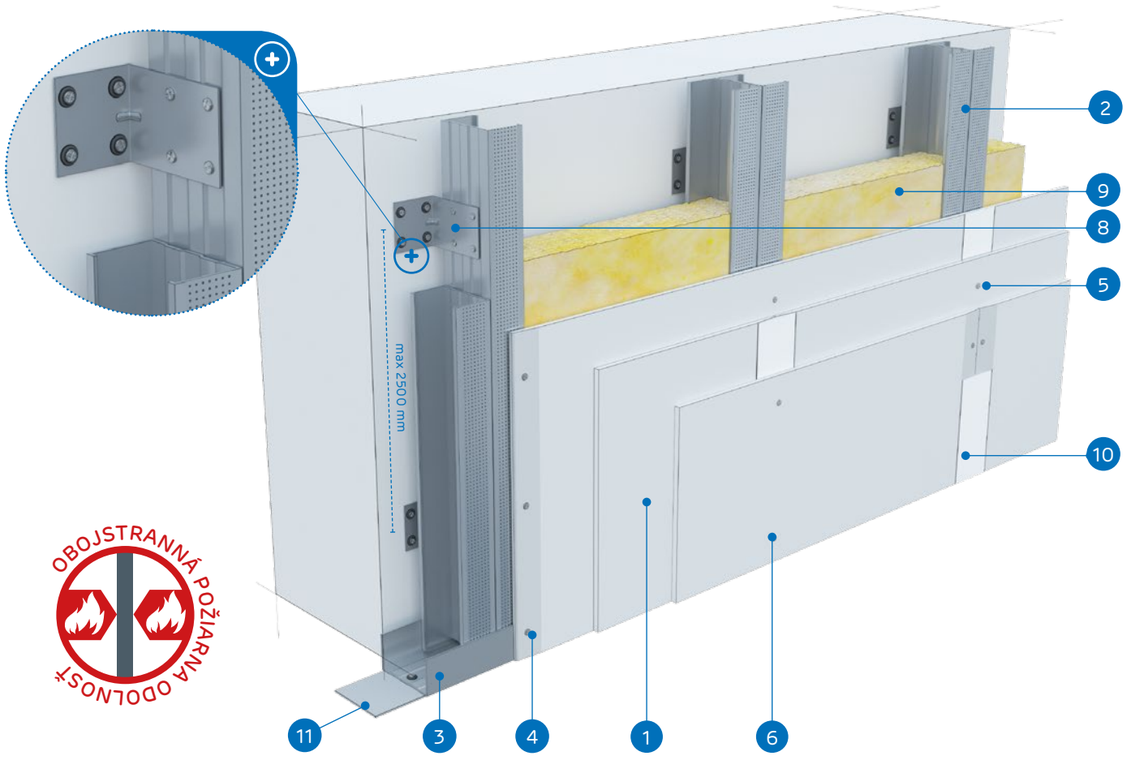

OBOJSTRANNÁ POŽIARNA ODOLNOSŤ

MATERIÁLY:

1. Sadrokartónová doska Nida
2. Profil Nida C 100 (zdwojony)
3. Profil Nida U 100
4. Rýchloskrutky Nida 3,5 x 25 mm
5. Rýchloskrutky Nida 3,5 x 35 mm
6. Rýchloskrutky Nida 4,2 x 55 mm
7. Samorezná skrutka 4,2x13 mm do plechu 1 mm FLAT HEAD®
8. Oceľový uholník Nida
9. Izolačný materiál minerálna vlna (podľa voľby)
10. Škára medzi sadrokartónovými doskami vyhotovená zo sadrovej hmoty Nida a výstužnej pásky Nida
11. Tesniaca páska na akustickú izoláciu Nida

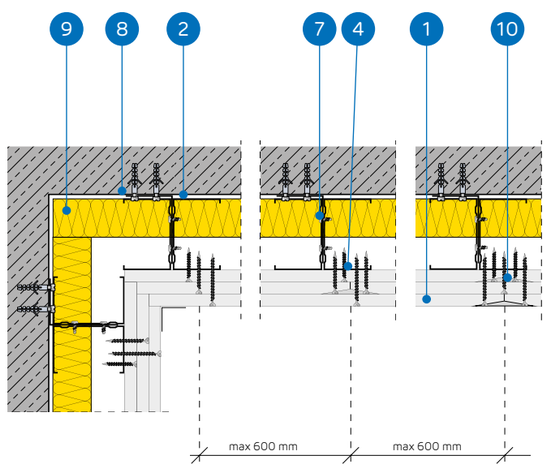

SYSTÉM OBKLADOV STIEN UKOTVENÝCH DO DVOJITEJ NOSNEJ KONŠTRUKCIE NIDA C100

TECHNICKÉ PARAMETRE

Názov systému Nida Omietka [1]	Opláštenie sadrokartónom			Nosná konštrukcia		Izolačný materiál	Maximálna výška	Zvýšenie zvukovej izolácie	Hmotnos pvýstavby 1 m²	Trieda požiarnej odolnosti	Špeciálny systém
				Rozstup oceľových uholníkov [2]	Rozstup profilov 2x Nida C100						
	Nida	Hrúbka [mm]	Označenie podľa normy	[mm]	[mm]	[mm]	[mm]	ΔRw max [dB]	[kg]	[min]	
CC100/L-37,5/Ogień+	Ogień Plus	3x12,5	DF	2500	600	voliteľná	12000	11	36,0	(R)EI60	-
CC100/L-37,5/WodaOgień+	Woda Ogień Plus	3x12,5	DFH2	2500	600	voliteľná	12000	11	36,0	(R)EI60	-
CC100/L-37,5/Cicha	Cicha	3x12,5	DFH1IR	2500	600	voliteľná	12000	11	44,0	(R)EI60	●
CC100/L-37,5/Twarda	Twarda	3x12,5	DEFH1IR	2500	600	voliteľná	12000	11	44,0	(R)EI60	●
CC100/L-37,5/Hydro	Hydro	3x12,5	GMFH1I	2500	600	voliteľná	12000	11	38,0	(R)EI60	●

[1] Európske technické osvedčenie ETA 15/0301.
[2] Pre lepšie parametre zvukovej izolácie použite akustický spojovací prvok PHONI SL s jedným ramenom v tvare L.

SPOTREBA MATERIÁLOV NA 1 M² OBKLADOV STIEN UKOTVENÝCH V SYSTÉME NIDA OMIETKA

Názov materiálu	J.m.	Typ systému Nida Omietka				
		CC100/L-37,5/Ogień+	CC100/L-37,5/WodaOgień+	CC100/L-37,5/Cicha	CC100/L-37,5/Twarda	CC100/L-37,5/Hydro
		Spotreba materiálu na 1 m²				
Doska Nida Ogień Plus 12,5 mm	m²	3,0	-	-	-	-
Doska Nida Woda Ogień Plus 12,5 mm	m²	-	3,0	-	-	-
Doska Nida Cicha 12,5 mm	m²	-	-	3,0	-	-
Doska Nida Twarda 12,5 mm	m²	-	-	-	3,0	-
Doska Nida Hydro 12,5 mm	m²	-	-	-	-	3,0
Profil Nida C100	bm	3,6	3,6	3,6	3,6	3,6
Profil Nida U100	bm	0,7	0,7	0,7	0,7	0,7
Uholník Nida k profilu UA100	ks.	0,8	0,8	0,8	0,8	0,8
Hmoždinka Nida	ks.	5,4	5,4	5,4	5,4	5,4
Samorezná skrutka 4,2x13 mm do plechu 1 mm FLAT HEAD®	ks.	9,0	9,0	9,0	9,0	9,0
Rýchloskrutky Nida 3,5x25 mm	ks.	4,0	4,0	-	-	-
Rýchloskrutky Nida 3,5x35 mm	ks.	4,0	4,0	-	-	-
Rýchloskrutky Nida 3,5x55 mm	ks.	12,0	12,0	-	-	-
Rýchloskrutky Nida Twarda 4,2x38 mm	ks.	-	-	8,0	8,0	-
Rýchloskrutky Nida Twarda 4,2x55 mm	ks.	-	-	12,0	12,0	-
Rýchloskrutky Nida Hydro C5 3,5x25 mm	ks.	-	-	-	-	4,0
Rýchloskrutky Nida Hydro C5 3,5x41 mm	ks.	-	-	-	-	4,0
Rýchloskrutky Nida Hydro C5 3,5x55 mm	ks.	-	-	-	-	12,0
Výstužná páska Nida	bm	1,4	1,4	1,4	1,4	1,4
Zvukovo izolačná páska Nida	bm	0,6	0,6	0,6	0,6	0,6
Sadrový tmel Nida Start	kg	0,9	0,9	0,9	-	-
Sadrový tmel Nida Finish	kg	0,1	0,1	0,1	-	-
Hotová špachtľovacia hmota Nida Hydromix [3]	kg	-	-	-	1,0	1,0
Minerálna vlna [4]	m²	1,0	1,0	1,0	1,0	1,0

[3] V prípade sadro-trieskových dosiek s vláknami Nida Twarda možno ako alternatívu použiť sadrový tmel Nida Max.
[4] Použitie podľa požiadaviek.
Normy spotreby nezahrňujú straty materiálu.

CE PRVÉ SYSTÉMY SUCHEJ VÝSTAVBY NA TRHU S OZNAČENÍM CE

OBKLADY STIEN UKOTVENÉ

nida Omietka

Trieda požiarnej odolnosti:	Zvýšenie zvukovej izolácie:	Maximálna výška výstavby:	Hmotnosť 1m² výstavby:	Číslo súvisiaceho dokladu:
(R)EI90 (R)EI120	11 dB	12000 mm	46,0-68,0 kg	ETA 15/0301

Vyhlásenie o úžitkových vlastnostiach:
DoP/Fixed Lining System /0018/15.11.2016

SYSTÉMY:

CC100/L-50; CC100/L-55; CC100/L-60

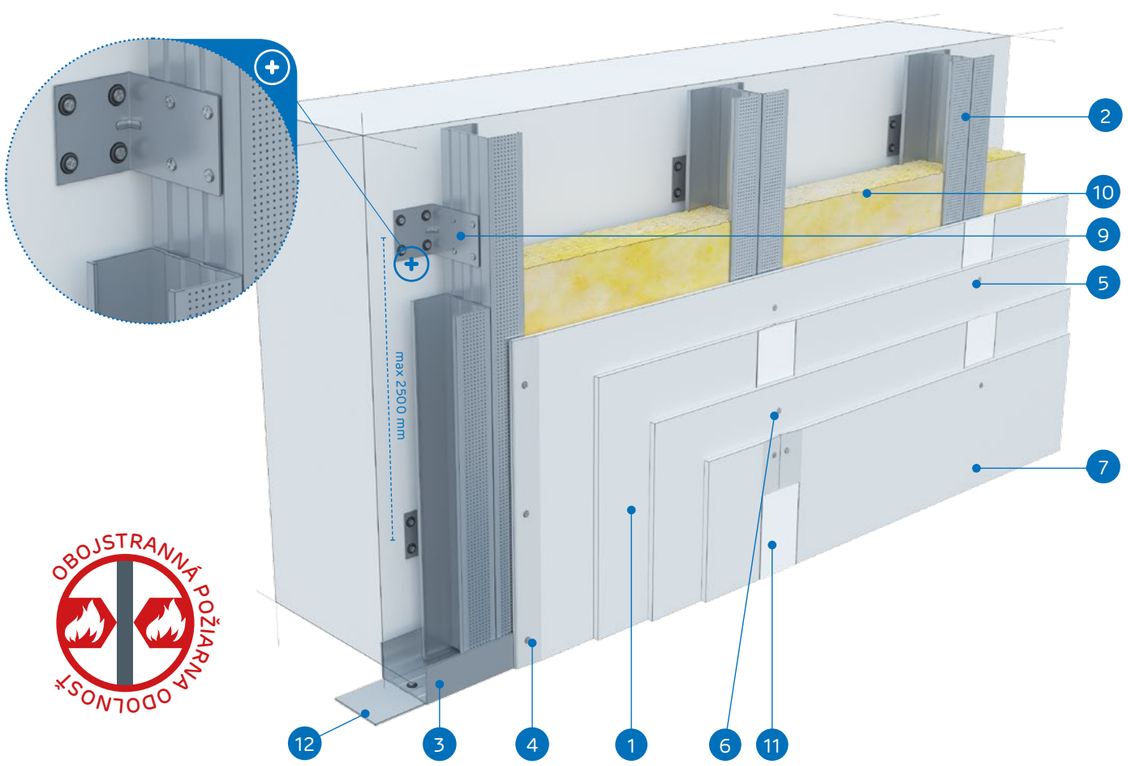

OBOJSTRANNÁ POŽIARNA ODOLNOSŤ

MATERIÁLY:

1. Sadrokartónová doska Nida
2. Profil Nida C 100 (zdwojony)
3. Profil Nida U 100
4. Rýchloskrutky Nida 3,5 x 25 mm
5. Rýchloskrutky Nida 3,5 x 35 mm
6. Rýchloskrutky Nida 4,2 x 55 mm
7. Rýchloskrutky Nida 4,2 x 70 mm
8. Samorezná skrutka 4,2x13 mm do plechu 1 mm FLAT HEAD®
9. Oceľový uholník Nida
10. Izolačný materiál minerálna vlna (podľa voľby)
11. Škára medzi sadrokartónovými doskami vyhotovená zo sadrovej hmoty Nida a výstužnej pásky Nida
12. Tesniaca páska na akustickú izoláciu Nida

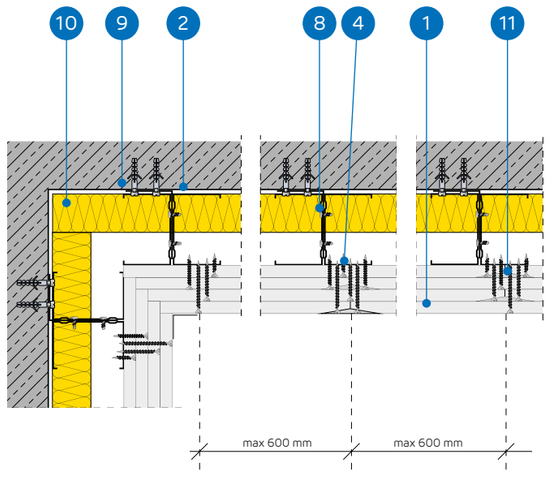

SYSTÉM OBKLADOV STIEN UKOTVENÝCH DO DVOJITEJ NOSNEJ KONŠTRUKCIE NIDA C100

TECHNICKÉ PARAMETRE

Názov systému Nida Omietka [1]	Opláštenie sadrokartónom			Nosná konštrukcia		Izolačný materiál	Maximálna výška	Zvýšenie zvukovej izolácie	Hmotnos pvýstavby 1 m²	Trieda požiarnej odolnosti	Špeciálny systém
				Rozstup oceľových uholníkov [2]	Rozstup profilov 2x Nida C100						
	Nida	Hrúbka [mm]	Označenie podľa normy	[mm]	[mm]	[mm]	[mm]	ΔRw max [dB]	[kg]	[min]	
CC100/L-50/Ogień+	Ogień Plus	4x12,5	DF	2500	600	voliteľná	12000	11	46,0	(R)EI90	-
CC100/L-50/WodaOgień+	Woda Ogień Plus	4x12,5	DFH2	2500	600	voliteľná	12000	11	46,0	(R)EI90	-
CC100/L-50/Cicha	Cicha	4x12,5	DFH1IR	2500	600	voliteľná	12000	11	57,0	(R)EI90	●
CC100/L-50/Twarda	Twarda	4x12,5	DEFH1IR	2500	600	voliteľná	12000	11	57,0	(R)EI90	●
CC100/L-50/Hydro	Hydro	4x12,5	GMFH1I	2500	600	voliteľná	12000	11	49,0	(R)EI90	●
CC100/L-55/Ogień+	Ogień Plus	2x12,5+2x15,0	DF	2500	600	voliteľná	12000	11	53,0	(R)EI120	-
CC100/L-55/Twarda	Twarda	2x12,5+2x15,0	DEFH1IR	2500	600	voliteľná	12000	11	62,0	(R)EI120	●
CC100/L-55/Hydro	Hydro	2x12,5+2x15,0	GMFH1I	2500	600	voliteľná	12000	11	54,0	(R)EI120	●
CC100/L-60/Ogień+	Ogień Plus	4x15,0	DF	2500	600	voliteľná	12000	11	60,0	(R)EI120	-
CC100/L-60/Twarda	Twarda	4x15,0	DEFH1IR	2500	600	voliteľná	12000	11	68,0	(R)EI120	●
CC100/L-60/Hydro	Hydro	4x15,0	GMFH1I	2500	600	voliteľná	12000	11	60,0	(R)EI120	●

[1] Európske technické osvedčenie ETA 15/0301.
[2] Pre lepšie parametre zvukovej izolácie použite akustický spojovací prvok PHONI SL s jedným ramenom v tvare L.

SPOTREBA MATERIÁLOV NA 1 M² OBKLADOV STIEN UKOTVENÝCH V SYSTÉME NIDA OMIETKA

Názov materiálu	J.m.	Typ systému Nida Omietka										
		CC100/L-50/ Ogień+	CC100/L-50/ WodaOgień+	CC100/L-50/ Cicha	CC100/L-50/ Twarda	CC100/L-50/ Hydro	CC100/L-55/ Ogień+	CC100/L-55/ Twarda	CC100/L-55/ Hydro	CC100/L-60/ Ogień+	CC100/L-60/ Twarda	CC100/L-60/ Hydro
		Spotreba materiálu na 1 m²										
Doska Nida Ogień Plus 12,5 mm	m²	4,0	-	-	-	-	2,0	-	-	-	-	-
Doska Nida Woda Ogień Plus 12,5 mm	m²	-	4,0	-	-	-	-	-	-	-	-	-
Doska Nida Cicha 12,5 mm	m²	-	-	4,0	-	-	-	-	-	-	-	-
Doska Nida Twarda 12,5 mm	m²	-	-	-	4,0	-	-	2,0	-	-	-	-
Doska Nida Hydro 12,5 mm	m²	-	-	-	-	4,0	-	-	2,0	-	-	-
Doska Nida Ogień Plus 15,0 mm	m²	-	-	-	-	-	2,0	-	-	4,0	-	-
Doska Nida Twarda 15,0 mm	m²	-	-	-	-	-	-	2,0	-	-	4,0	-
Doska Nida Hydro 15,0 mm	m²	-	-	-	-	-	-	-	2,0	-	-	4,0
Profil Nida C100	bm	3,6	3,6	3,6	3,6	3,6	3,6	3,6	3,6	3,6	3,6	3,6
Profil Nida U100	bm	0,7	0,7	0,7	0,7	0,7	0,7	0,7	0,7	0,7	0,7	0,7
Uholník Nida k profilu UA100	ks.	0,8	0,8	0,8	0,8	0,8	0,8	0,8	0,8	0,8	0,8	0,8
Hmoždinka Nida	ks.	5,4	5,4	5,4	5,4	5,4	5,4	5,4	5,4	5,4	5,4	5,4
Samorezná skrutka 4,2x13 mm do plechu 1 mm FLAT HEAD®	ks.	9,0	9,0	9,0	9,0	9,0	9,0	9,0	9,0	9,0	9,0	9,0
Rýchloskrutky Nida 3,5x25 mm	ks.	4,0	4,0	-	-	-	4,0	-	-	4,0	-	-
Rýchloskrutky Nida 3,5x35 mm	ks.	4,0	4,0	-	-	-	-	-	-	-	-	-
Rýchloskrutky Nida 3,5x45 mm	ks.	-	-	-	-	-	4,0	-	-	4,0	-	-
Rýchloskrutky Nida 3,5x55 mm	ks.	4,0	4,0	-	-	-	4,0	-	-	4,0	-	-
Rýchloskrutky Nida 4,2x70 mm	ks.	12,0	12,0	-	-	-	12,0	-	-	12,0	-	-
Rýchloskrutky Nida Twarda 4,2x38 mm	ks.	-	-	8,0	8,0	-	-	4,0	-	-	4,0	-
Rýchloskrutky Nida Twarda 4,2x55 mm	ks.	-	-	4,0	4,0	-	-	8,0	-	-	8,0	-
Rýchloskrutky Nida Twarda 4,2x70 mm	ks.	-	-	12,0	12,0	-	-	12,0	-	-	12,0	-
Rýchloskrutky Nida Hydro C5 3,5x25 mm	ks.	-	-	-	-	4,0	-	-	4,0	-	-	4,0
Rýchloskrutky Nida Hydro C5 3,5x41 mm	ks.	-	-	-	-	4,0	-	-	4,0	-	-	4,0
Rýchloskrutky Nida Hydro C5 3,5x55 mm	ks.	-	-	-	-	4,0	-	-	4,0	-	-	4,0
Rýchloskrutky Nida Hydro C5 4,2x70 mm	ks.	-	-	-	-	12,0	-	-	12,0	-	-	12,0
Výstužná páska Nida	bm	1,4	1,4	1,4	1,4	1,4	1,4	1,4	1,4	1,4	1,4	1,4
Zvukovo izolačná páska Nida	bm	0,6	0,6	0,6	0,6	0,6	0,6	0,6	0,6	0,6	0,6	0,6
Sadrový tmel Nida Start	kg	1,2	1,2	1,2	-	-	1,2	-	-	1,2	-	-
Sadrový tmel Nida Finish	kg	0,1	0,1	0,1	-	-	0,1	-	-	0,1	-	-
Hotová špachtľovacia hmota Nida Hydromix [3]	kg	-	-	-	1,3	1,3	-	1,3	1,3	-	1,3	1,3
Minerálna vlna [4]	m²	1,0	1,0	1,0	1,0	1,0	1,0	1,0	1,0	1,0	1,0	1,0

[3] V prípade sadro-trieskových dosiek s vláknami Nida Twarda možno ako alternatívu použiť sadrový tmel Nida Max.
[4] Použitie podľa požiadaviek.
Normy spotreby nezahrňujú straty materiálu.

nida Omietka

Trieda požiarnej odolnosti:	Maksymalna Zvuková izolácia:	Maximálna výška výstavby:	Hmotnosť 1m² výstavby:	Číslo súvisiaceho dokladu:
(R)EI15 (R)EI30	42 dB	2800 mm	12,0-18,0 kg	ETA 15/0301

Vyhlásenie o úžitkových vlastnostiach:
DoP/Separate Lining System/0012/15.11.2016

SYSTÉMY:
C50/PWA-12,5; C50/PWA-18

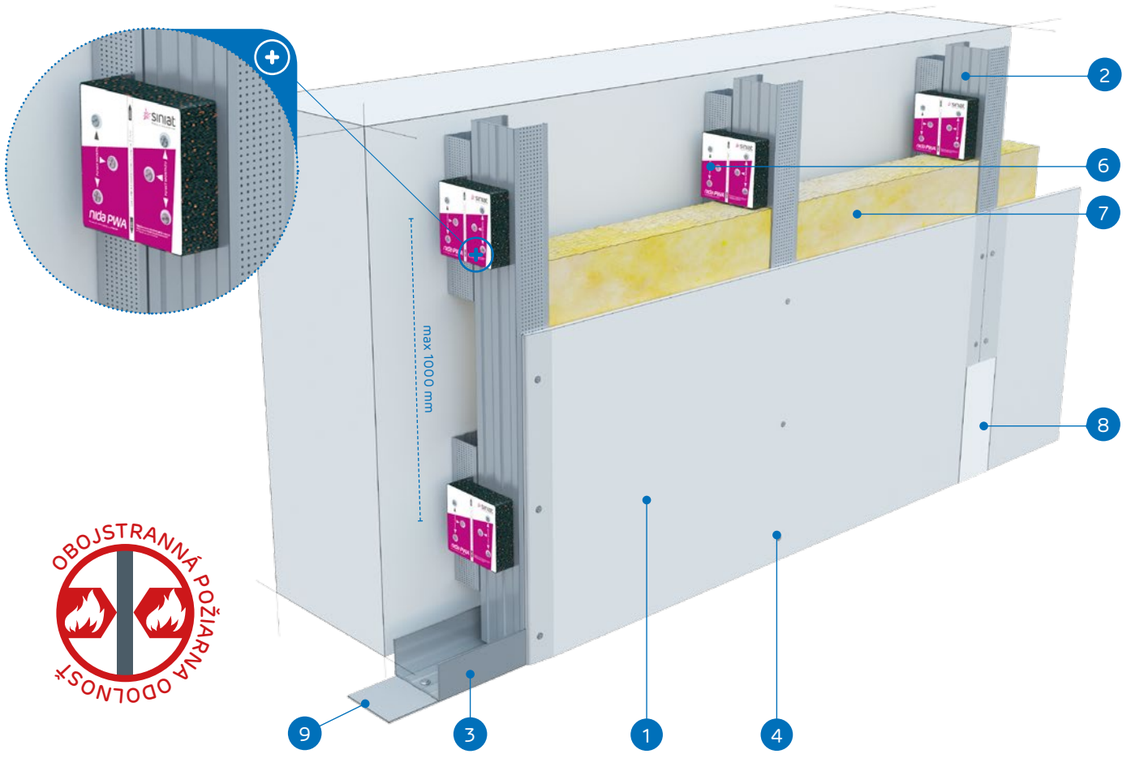

OBOJSTRANNÁ POŽIARNA ODOLNOSŤ

MATERIÁLY:

1. Sadrokartónová doska Nida
2. Profil Nida C 50
3. Profil Nida U 50
4. Rýchloskrutky Nida 3,5 x 25 mm
5. Rýchloskrutky Nida 3,5 x 45 mm
6. Vibroakustická väzba Nida PWA 50
7. Izolačný materiál minerálna vlna (podľa voľby)
8. Škára medzi sadrokartónovými doskami vyhotovená zo sadrovej hmoty Nida a výstužnej pásky Nida
9. Tesniaca páska na akustickú izoláciu Nida

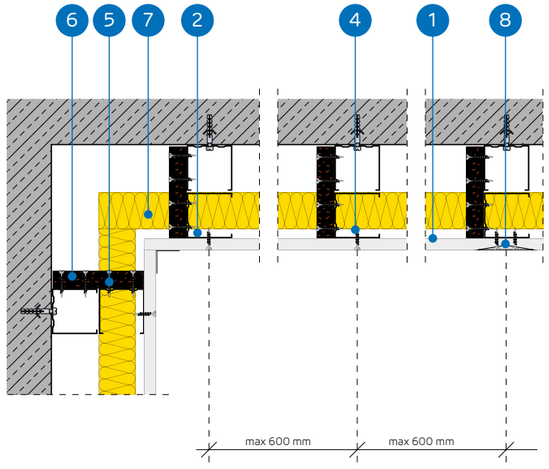

SYSTÉM OBKLADOV STIEN UKOTVENÝCH DO NOSNEJ KONŠTRUKCIE NIDA C50 (NIDA PWA)

TECHNICKÉ PARAMETRE

Názov systému Nida Omietka [1]	Opláštenie sadrokartónom			Nosná konštrukcia		Izolačný materiál			Maximálna výška	Zvuková izolácia			Hmotnos pvýstavby 1 m²	Trieda požiarnej odolnosti	Špeciálny systém
				Rozstup vibroakustic-kých väzieb Nida PWA50	Rozstup profilov Nida C50	V rozsahu akustickej izolácie									
	Nida	Hrúbka [mm]	Označenie podľa normy	[mm]	[mm]	Minerálna vlna	Hrúbka [mm]	Hustota [kg/m³]	[mm]	Rw [dB]	Ra1 [dB]	Ra2 [dB]	[kg]	[min]	
C50/PWA-12,5/Expert	Expert	12,5	A	1000	600	voliteľná	50	12	2800	34	32	28	12,0	-	-
C50/PWA-12,5/Woda [2]	Woda	12,5	H2	1000	600	voliteľná	50	12	2800	34	32	28	12,0	-	-
C50/PWA-12,5/Ogień+	Ogień Plus	12,5	DF	1000	600	voliteľná	50	12	2800	36	34	30	14,0	(R)EI15	-
C50/PWA-12,5/ WodaOgień+	Woda Ogień Plus	12,5	DFH2	1000	600	voliteľná	50	12	2800	36	34	30	14,0	(R)EI15	-
C50/PWA-12,5/Cicha	Cicha	12,5	DFH1IR	1000	600	voliteľná	50	50	2800	42	39	34	17,0	(R)EI15	●
C50/PWA-12,5/Twarda	Twarda	12,5	DEFH1IR	1000	600	voliteľná	50	50	2800	42	39	34	17,0	(R)EI15	●
C50/PWA-12,5/Hydro	Hydro	12,5	GMFH1I	1000	600	voliteľná	50	12	2800	36	34	30	15,0	(R)EI15	●
C50/PWA-18/Ogień+	Ogień Plus	18,0	DF	1000	600	voliteľná	50	12	2800	37	36	32	18,0	(R)EI30	-

[1] Európske technické osvedčenie ETA 15/0301.
[2] V interiéroch s relatívnou vlhkosťou vzduch do 85% (do 10 hodín) použiť dosku Nida Woda, ale v zónach vystavených intenzívnemu pôsobeniu vody odporúčame použiť sadrové dosky s vláknami Nida Hydro (horizontálne a vertikálne roviny pri vani, sprche a pod.)

SPOTREBA MATERIÁLOV NA 1 M² OBKLADOV STIEN UKOTVENÝCH V SYSTÉME NIDA OMIETKA

Názov materiálu	J.m.	Typ systému Nida Omietka							
		C50/PWA-12,5/ Expert	C50/PWA-12,5/ Woda	C50/PWA-12,5/ Ogień+	C50/PWA-12,5/ WodaOgień+	C50/PWA-12,5/ Cicha	C50/PWA-12,5/ Twarda	C50/PWA-12,5/ Hydro	C50/PWA-18/ Ogień+
		Spotreba materiálu na 1 m²							
Doska Nida Expert 12,5 mm	m²	1,0	-	-	-	-	-	-	-
Doska Nida Woda 12,5 mm	m²	-	1,0	-	-	-	-	-	-
Doska Nida Ogień Plus 12,5 mm	m²	-	-	1,0	-	-	-	-	-
Doska Nida Woda Ogień Plus 12,5 mm	m²	-	-	-	1,0	-	-	-	-
Doska Nida Cicha 12,5 mm	m²	-	-	-	-	1,0	-	-	-
Doska Nida Twarda 12,5 mm	m²	-	-	-	-	-	1,0	-	-
Doska Nida Hydro 12,5 mm	m²	-	-	-	-	-	-	1,0	-
Doska Nida Ogień Plus 18,0 mm	m²	-	-	-	-	-	-	-	1,0
Profil Nida C50	bm	2,0	2,0	2,0	2,0	2,0	2,0	2,0	2,0
Profil Nida U50	bm	0,7	0,7	0,7	0,7	0,7	0,7	0,7	0,7
Vibroakustická väzba Nida PWA50	ks.	1,1	1,1	1,1	1,1	1,1	1,1	1,1	1,1
Hmoždinka Nida	ks.	2,9	2,9	2,9	2,9	2,9	2,9	2,9	2,9
Rýchloskrutky Nida 3,5x25 mm	ks.	12,0	12,0	12,0	12,0	-	-	-	-
Rýchloskrutky Nida 3,5x35 mm	ks.	-	-	-	-	-	-	-	12,0
Rýchloskrutky Nida 3,5x45 mm	ks.	7,0	7,0	7,0	7,0	7,0	7,0	7,0	7,0
Rýchloskrutky Nida Twarda 4,2x38 mm	ks.	-	-	-	-	12,0	12,0	-	-
Rýchloskrutky Nida Hydro C5 3,5x25 mm	ks.	-	-	-	-	-	-	12,0	-
Výstužná páska Nida	bm	1,4	1,4	1,4	1,4	1,4	1,4	1,4	1,4
Zvukovo izolačná páska Nida	bm	0,6	0,6	0,6	0,6	0,6	0,6	0,6	0,6
Sadrový tmel Nida Start	kg	0,3	0,3	0,3	0,3	0,3	-	-	0,3
Sadrový tmel Nida Finish	kg	0,1	0,1	0,1	0,1	0,1	-	-	0,1
Hotová špachtľovacia hmota Nida Hydromix [3]	kg	-	-	-	-	-	0,4	0,4	-
Minerálna vlna [4]	m²	1,0	1,0	1,0	1,0	1,0	1,0	1,0	1,0

[3] V prípade sadro-trieskových dosiek s vláknami Nida Twarda možno ako alternatívu použiť sadrový tmel Nida Max.
[4] Použitie podľa požiadaviek.
Normy spotreby nezahrňujú straty materiálu.

nida Omietka

Trieda požiarnej odolnosti: (R)EI30 (R)EI60

Maksymalna Zvuková izolácia: 48 dB

Maximálna výška výstavby: 3000 mm

Hmotnosť 1m² výstavby: 20,0-34,0 kg

Číslo súvisiaceho dokladu: ETA 15/0301

Vyhlásenie o úžitkových vlastnostiach:
DoP/Separate Lining System/0012/15.11.2016

SYSTÉMY:

C50/PWA-25; C50/PWA-30

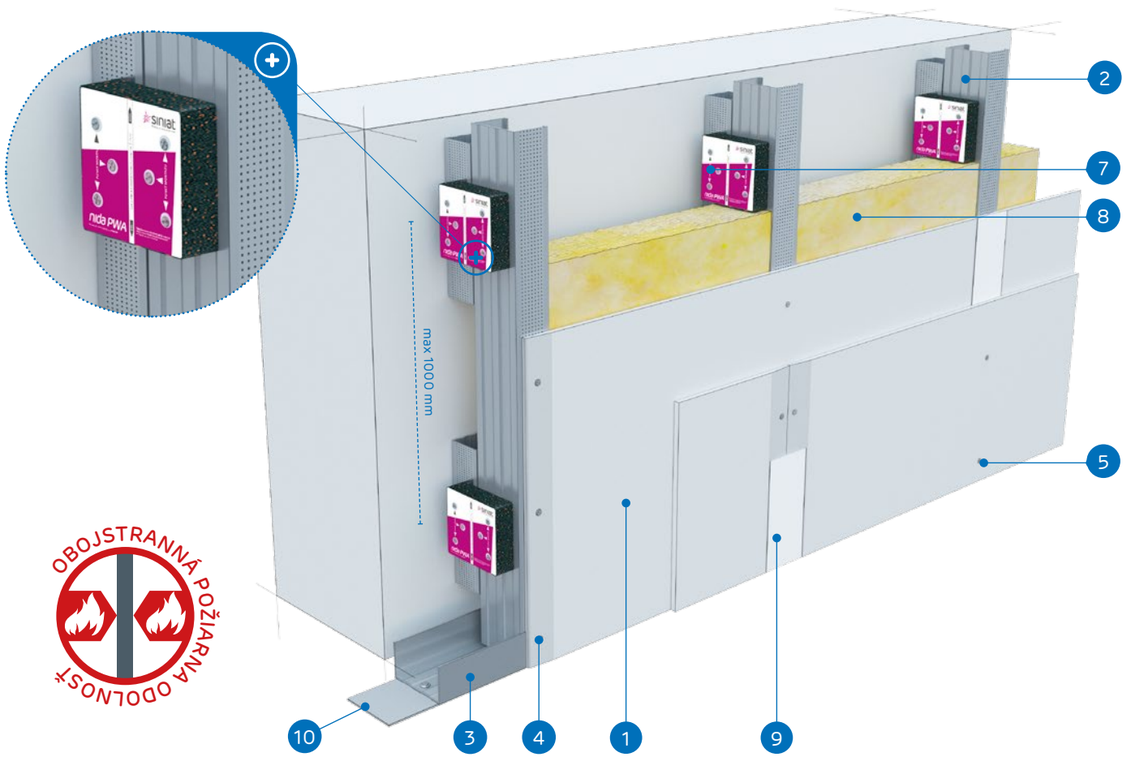

OBOJSTRANNÁ POŽIARNA ODOLNOSŤ

MATERIÁLY:

1. Sadrokartónová doska Nida
2. Profil Nida C 50
3. Profil Nida U 50
4. Rýchloskrutky Nida 3,5 x 25 mm
5. Rýchloskrutky Nida 3,5 x 35 mm
6. Rýchloskrutky Nida 3,5 x 45 mm
7. Vibroakustická väzba Nida PWA 50
8. Izolačný materiál minerálna vlna (podľa voľby)
9. Škára medzi sadrokartónovými doskami vyhotovená zo sadrovej hmoty Nida a výstužnej pásky Nida
10. Tesniaca páska na akustickú izoláciu Nida

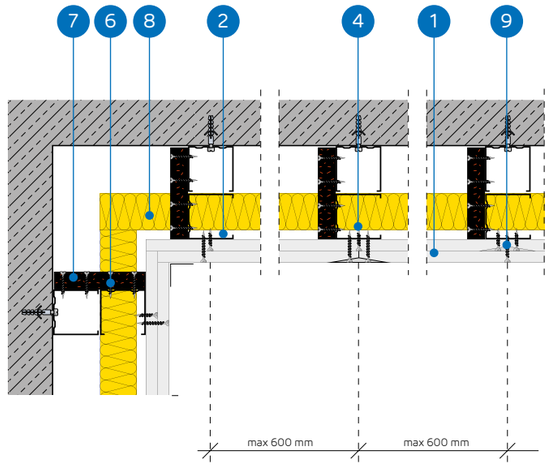

SYSTÉM OBKLADOV STIEN UKOTVENÝCH DO NOSNEJ KONŠTRUKCIE NIDA C50 (NIDA PWA)

TECHNICKÉ PARAMETRE

Názov systému Nida Omietka [1]	Opláštenie sadrokartónom			Nosná konštrukcia		Izolačný materiál			Maximálna výška	Zvuková izolácia			Hmotnos pvýstavby 1 m²	Trieda požiarnej odolnosti	Špeciálny systém
				Rozstup vibroakustic-kých väzieb Nida PWA50	Rozstup profilov Nida C50	V rozsahu akustickej izolácie									
	Nida	Hrúbka [mm]	Označenie podľa normy	[mm]	[mm]	Minerálna vlna	Hrúbka [mm]	Hustota [kg/m³]	[mm]	Rw [dB]	Ra1 [dB]	Ra2 [dB]	[kg]	[min]	
C50/PWA-25/Expert	Expert	2x12,5	A	1000	600	voliteľná	50	12	3000	37	35	31	20,0	-	-
C50/PWA-25/Woda [2]	Woda	2x12,5	H2	1000	600	voliteľná	50	12	3000	37	35	31	20,0	-	-
C50/PWA-25/Ogień+	Ogień Plus	2x12,5	DF	1000	600	voliteľná	50	12	3000	40	38	35	24,0	(R)EI30	-
C50/PWA-25/WodaOgień+	Woda Ogień Plus	2x12,5	DFH2	1000	600	voliteľná	50	12	3000	40	38	35	24,0	(R)EI30	-
C50/PWA-25/Cicha	Cicha	2x12,5	DFH1IR	1000	600	voliteľná	50	50	3000	47	44	39	29,0	(R)EI30	●
C50/PWA-25/Twarda	Twarda	2x12,5	DEFH1IR	1000	600	voliteľná	50	50	3000	47	44	39	29,0	(R)EI30	●
C50/PWA-25/Hydro	Hydro	2x12,5	GMFH1I	1000	600	voliteľná	50	12	3000	40	38	35	25,0	(R)EI30	●
C50/PWA-30/Ogień+	Ogień Plus	2x15,0	DF	1000	600	voliteľná	50	12	3000	41	40	37	31,0	(R)EI60	-
C50/PWA-30/Twarda	Twarda	2x15,0	DEFH1IR	1000	600	voliteľná	50	50	3000	48	46	40	34,0	(R)EI60	●
C50/PWA-30/Hydro	Hydro	2x15,0	GMFH1I	1000	600	voliteľná	50	12	3000	41	40	37	31,0	(R)EI60	●

[1] Európske technické osvedčenie ETA 15/0301.
[2] V interiéroch s relatívnou vlhkosťou vzduch do 85% (do 10 hodín) použiť dosku Nida Woda, ale v zónach vystavených intenzívnemu pôsobeniu vody odporúčame použiť sadrové dosky s vláknami Nida Hydro (horizontálne a vertikálne roviny pri vani, sprche a pod.)

SPOTREBA MATERIÁLOV NA 1 M² OBKLADOV STIEN UKOTVENÝCH V SYSTÉME NIDA OMIETKA

Názov materiálu	J.m.	Typ systému Nida Omietka									
		C50/PWA-25/ Expert	C50/PWA-25/ Woda	C50/PWA-25/ Ogień+	C50/PWA-25/ WodaOgień+	C50/PWA-25/ Cicha	C50/PWA-25/ Twarda	C50/PWA-25/ Hydro	C50/PWA-30/ Ogień+	C50/PWA-30/ Twarda	C50/PWA-30/ Hydro
		Spotreba materiálu na 1 m²									
Doska Nida Expert 12,5 mm	m²	2,0	-	-	-	-	-	-	-	-	-
Doska Nida Woda 12,5 mm	m²	-	2,0	-	-	-	-	-	-	-	-
Doska Nida Ogień Plus 12,5 mm	m²	-	-	2,0	-	-	-	-	-	-	-
Doska Nida Woda Ogień Plus 12,5 mm	m²	-	-	-	2,0	-	-	-	-	-	-
Doska Nida Cicha 12,5 mm	m²	-	-	-	-	2,0	-	-	-	-	-
Doska Nida Twarda 12,5 mm	m²	-	-	-	-	-	2,0	-	-	-	-
Doska Nida Hydro 12,5 mm	m²	-	-	-	-	-	-	2,0	-	-	-
Doska Nida Ogień Plus 15,0 mm	m²	-	-	-	-	-	-	-	2,0	-	-
Doska Nida Twarda 15,0 mm	m²	-	-	-	-	-	-	-	-	2,0	-
Doska Nida Hydro 15,0 mm	m²	-	-	-	-	-	-	-	-	-	2,0
Profil Nida C50	bm	2,0	2,0	2,0	2,0	2,0	2,0	2,0	2,0	2,0	2,0
Profil Nida U50	bm	0,7	0,7	0,7	0,7	0,7	0,7	0,7	0,7	0,7	0,7
Vibroakustická väzba Nida PWA50	ks.	1,1	1,1	1,1	1,1	1,1	1,1	1,1	1,1	1,1	1,1
Hmoždinka Nida	ks.	2,9	2,9	2,9	2,9	2,9	2,9	2,9	2,9	2,9	2,9
Rýchloskrutky Nida 3,5x25 mm	ks.	4,0	4,0	4,0	4,0	-	-	-	4,0	-	-
Rýchloskrutky Nida 3,5x35 mm	ks.	12,0	12,0	12,0	12,0	-	-	-	-	-	-
Rýchloskrutky Nida 3,5x45 mm	ks.	7,0	7,0	7,0	7,0	7,0	7,0	7,0	19,0	7,0	7,0
Rýchloskrutky Nida Twarda 4,2x38 mm	ks.	-	-	-	-	16,0	16,0	-	-	4,0	-
Rýchloskrutky Nida Twarda 4,2x55 mm	ks.	-	-	-	-	-	-	-	-	12,0	-
Rýchloskrutky Nida Hydro C5 3,5x25 mm	ks.	-	-	-	-	-	-	4,0	-	-	4,0
Rýchloskrutky Nida Hydro C5 3,5x41 mm	ks.	-	-	-	-	-	-	12,0	-	-	12,0
Výstužná páska Nida	bm	1,4	1,4	1,4	1,4	1,4	1,4	1,4	1,4	1,4	1,4
Zvukovo izolačná páska Nida	bm	0,6	0,6	0,6	0,6	0,6	0,6	0,6	0,6	0,6	0,6
Sadrový tmel Nida Start	kg	0,6	0,6	0,6	0,6	0,6	-	-	0,6	-	-
Sadrový tmel Nida Finish	kg	0,1	0,1	0,1	0,1	0,1	-	-	0,1	-	-
Hotová špachtľovacia hmota Nida Hydromix [3]	kg	-	-	-	-	-	0,7	0,7	-	0,7	0,7
Minerálna vlna [4]	m²	1,0	1,0	1,0	1,0	1,0	1,0	1,0	1,0	1,0	1,0

[3] V prípade sadro-trieskových dosiek s vláknami Nida Twarda možno ako alternatívu použiť sadrový tmel Nida Max.
[4] Použitie podľa požiadaviek.
Normy spotreby nezahrňujú straty materiálu.

PRVÉ SYSTÉMY SUCHEJ VÝSTAVBY NA TRHU S OZNAČENÍM CE

Navštívte náš kanál Siniat Nida YouTube

OBKLADY STIEN UKOTVENÉ

nida Omietka

Trieda požiarnej odolnosti:	Maksymalna Zvuková izolácia:	Maximálna výška výstavby:	Hmotnosť 1m² výstavby:	Číslo súvisiaceho dokladu:
(R)EI60	50 dB	3000 mm	34,0-42,0 kg	ETA 15/0301

Vyhlásenie o úžitkových vlastnostiach:
DoP/Separate Lining System/0012/15.11.2016

SYSTÉMY:
C50/PWA-37,5

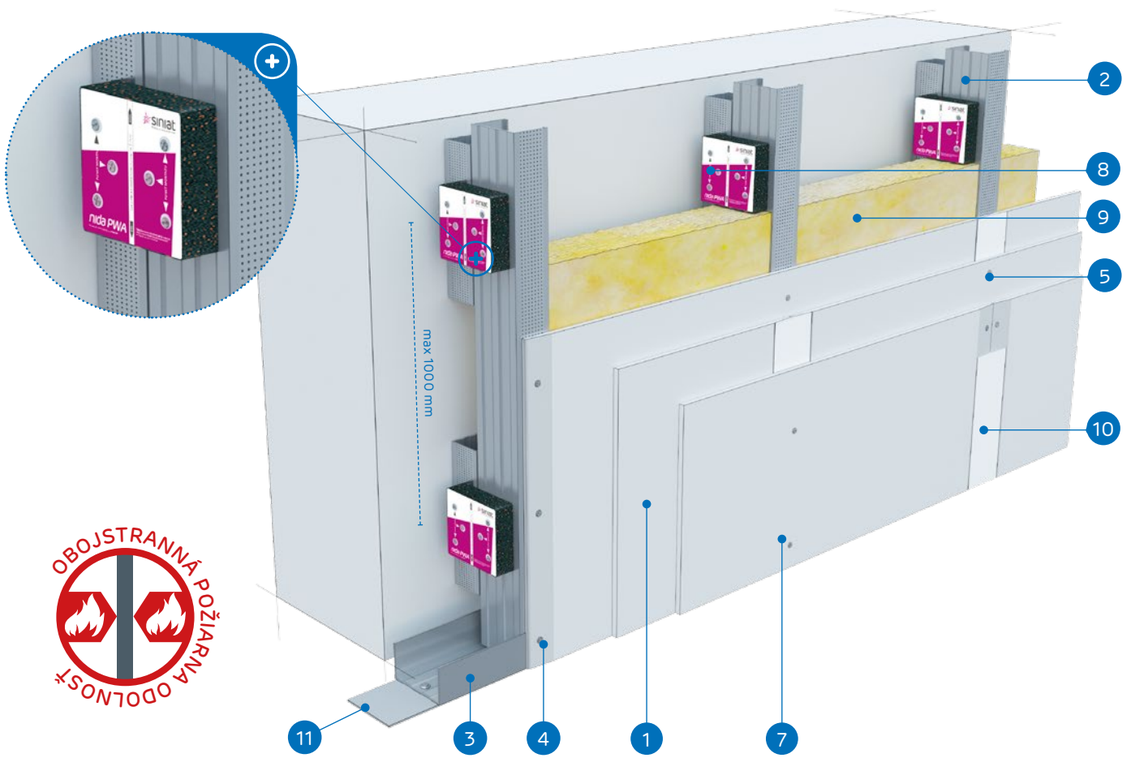

OBOJSTRANNÁ POŽIARNA ODOLNOSŤ

MATERIÁLY:

1. Sadrokartónová doska Nida
2. Profil Nida C 50
3. Profil Nida U 50
4. Rýchloskrutky Nida 3,5 x 25 mm
5. Rýchloskrutky Nida 3,5 x 35 mm
6. Rýchloskrutky Nida 3,5 x 45 mm
7. Rýchloskrutky Nida 3,5 x 55 mm
8. Vibroakustická väzba Nida PWA 50
9. Izolačný materiál minerálna vlna (podľa voľby)
10. Škára medzi sadrokartónovými doskami vyhotovená zo sadrovej hmoty Nida a výstužnej pásky Nida
11. Tesniaca páska na akustickú izoláciu Nida

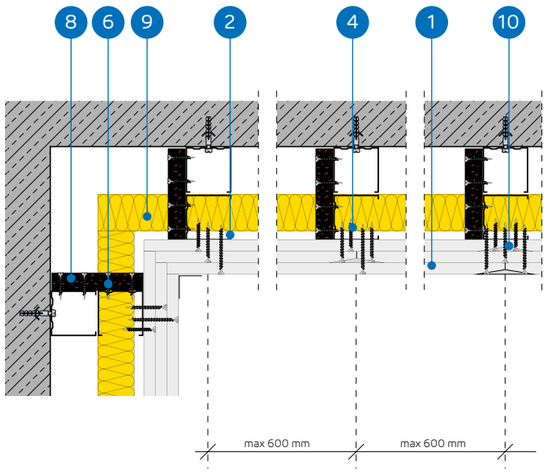

SYSTÉM OBKLADOV STIEN UKOTVENÝCH DO NOSNEJ KONŠTRUKCIE NIDA C50 (NIDA PWA)

TECHNICKÉ PARAMETRE

Názov systému Nida Omietka [1]	Opláštenie sadrokartónom			Nosná konštrukcia		Izolačný materiál			Maximálna výška	Zvuková izolácia			Hmotnos pvýstavby 1 m²	Trieda požiarnej odolnosti	Špeciálny systém
				Rozstup vibroakustic-kých väzieb Nida PWA50	Rozstup profilov Nida C50	V rozsahu akustickej izolácie									
	Nida	Hrúbka [mm]	Označenie podľa normy	[mm]	[mm]	Minerálna vlna	Hrúbka [mm]	Hustota [kg/m³]	[mm]	Rw [dB]	Ra1 [dB]	Ra2 [dB]	[kg]	[min]	
C50/PWA-37,5/Ogień+	Ogień Plus	3x12,5	DF	1000	600	voliteľná	50	12	3000	41	40	37	34,0	(R)EI60	-
C50/PWA-37,5/ WodaOgień+	Woda Ogień Plus	3x12,5	DFH2	1000	600	voliteľná	50	12	3000	41	40	37	34,0	(R)EI60	-
C50/PWA-37,5/Cicha	Cicha	3x12,5	DFH1IR	1000	600	voliteľná	50	50	3000	50	48	42	42,0	(R)EI60	●
C50/PWA-37,5/Twarda	Twarda	3x12,5	DEFH1IR	1000	600	voliteľná	50	50	3000	50	48	42	42,0	(R)EI60	●
C50/PWA-37,5/Hydro	Hydro	3x12,5	GMFH1I	1000	600	voliteľná	50	12	3000	41	40	37	36,0	(R)EI60	●

[1] Európske technické osvedčenie ETA 15/0301.

SPOTREBA MATERIÁLOV NA 1 M² OBKLADOV STIEN UKOTVENÝCH V SYSTÉME NIDA OMIETKA

Názov materiálu	J.m.	Typ systému Nida Omietka				
		C50/PWA-37,5/Ogień+	C50/PWA-37,5/WodaOgień+	C50/PWA-37,5/Cicha	C50/PWA-37,5/Twarda	C50/PWA-37,5/Hydro
		Spotreba materiálu na 1 m²				
Doska Nida Ogień Plus 12,5 mm	m²	3,0	-	-	-	-
Doska Nida Woda Ogień Plus 12,5 mm	m²	-	3,0	-	-	-
Doska Nida Cicha 12,5 mm	m²	-	-	3,0	-	-
Doska Nida Twarda 12,5 mm	m²	-	-	-	3,0	-
Doska Nida Hydro 12,5 mm	m²	-	-	-	-	3,0
Profil Nida C50	bm	2,0	2,0	2,0	2,0	2,0
Profil Nida U50	bm	0,7	0,7	0,7	0,7	0,7
Vibroakustická väzba Nida PWA50	ks.	1,1	1,1	1,1	1,1	1,1
Hmoždinka Nida	ks.	2,9	2,9	2,9	2,9	2,9
Rýchloskrutky Nida 3,5x25 mm	ks.	4,0	4,0	-	-	-
Rýchloskrutky Nida 3,5x35 mm	ks.	4,0	4,0	-	-	-
Rýchloskrutky Nida 3,5x45 mm	ks.	7,0	7,0	7,0	7,0	7,0
Rýchloskrutky Nida 3,5x55 mm	ks.	12,0	12,0	-	-	-
Rýchloskrutky Nida Twarda 4,2x38 mm	ks.	-	-	8,0	8,0	-
Rýchloskrutky Nida Twarda 4,2x55 mm	ks.	-	-	12,0	12,0	-
Rýchloskrutky Nida Hydro C5 3,5x25 mm	ks.	-	-	-	-	4,0
Rýchloskrutky Nida Hydro C5 3,5x41 mm	ks.	-	-	-	-	4,0
Rýchloskrutky Nida Hydro C5 3,5x55 mm	ks.	-	-	-	-	12,0
Výstužná páska Nida	bm	1,4	1,4	1,4	1,4	1,4
Zvukovo izolačná páska Nida	bm	0,6	0,6	0,6	0,6	0,6
Sadrový tmel Nida Start	kg	0,9	0,9	0,9	-	-
Sadrový tmel Nida Finish	kg	0,1	0,1	0,1	-	-
Hotová špachtľovacia hmota Nida Hydromix [2]	kg	-	-	-	1,0	1,0
Minerálna vlna [3]	m²	1,0	1,0	1,0	1,0	1,0

[2] V prípade sadro-trieskových dosiek s vláknami Nida Twarda možno ako alternatívu použiť sadrový tmel Nida Max.
[3] Použitie podľa požiadaviek.
Normy spotreby nezahrňujú straty materiálu.

PRVÉ SYSTÉMY SUCHEJ VÝSTAVBY NA TRHU S OZNAČENÍM CE

Navštívte náš kanál
Siniat Nida
YouTube

nida Omietka

Trieda požiarnej odolnosti:	Maksymalna Zvuková izolácia:	Maximálna výška výstavby:	Hmotnosť 1m² výstavby:	Číslo súvisiaceho dokladu:
(R)EI90 (R)EI120	54 dB	3000 mm	44,0-66,0 kg	ETA 15/0301

Vyhlásenie o úžitkových vlastnostiach:
DoP/Separate Lining System/0012/15.11.2016

SYSTÉMY:
C50/PWA-50; C50/PWA-55; C50/PWA-60

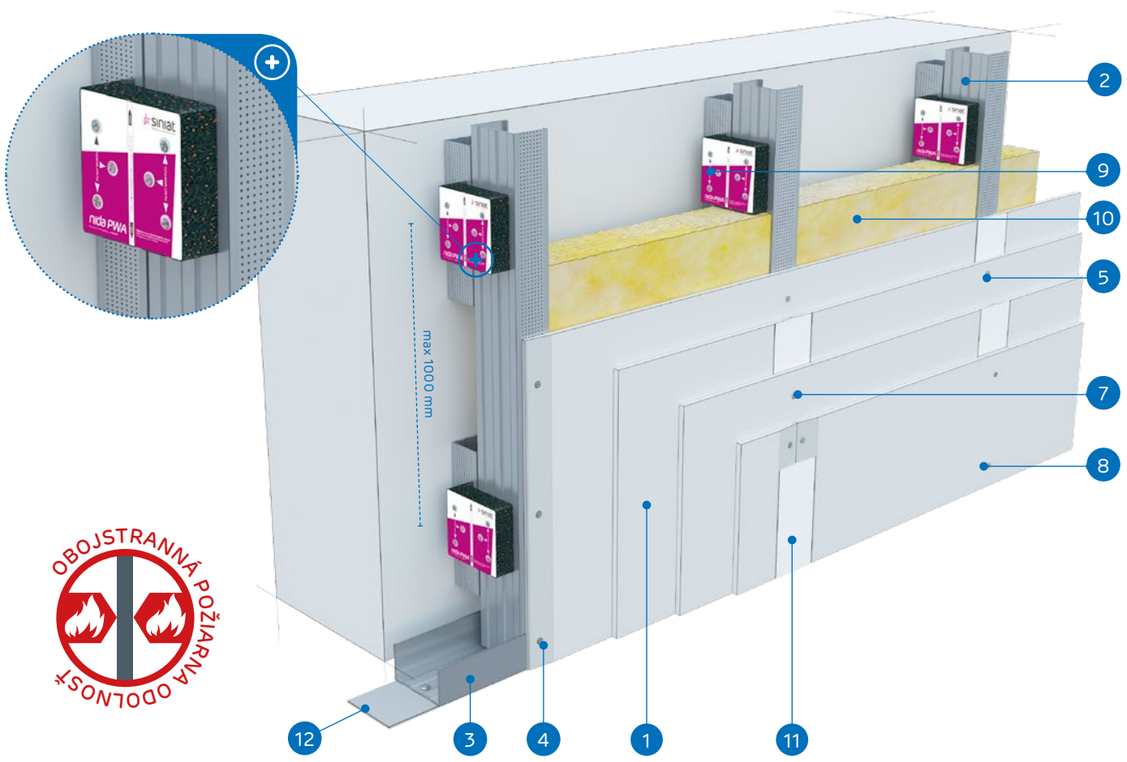

MATERIÁLY:

1. Sadrokartónová doska Nida
2. Profil Nida C 50
3. Profil Nida U 50
4. Rýchloskrutky Nida 3,5 x 25 mm
5. Rýchloskrutky Nida 3,5 x 35 mm
6. Rýchloskrutky Nida 3,5 x 45 mm
7. Rýchloskrutky Nida 3,5 x 55 mm
8. Rýchloskrutky Nida 3,5 x 70 mm
9. Vibroakustická väzba Nida PWA 50
10. Izolačný materiál minerálna vlna (podľa voľby)
11. Škára medzi sadrokartónovými doskami vyhotovená zo sadrovej hmoty Nida a výstužnej pásky Nida
12. Tesniaca páska na akustickú izoláciu Nida

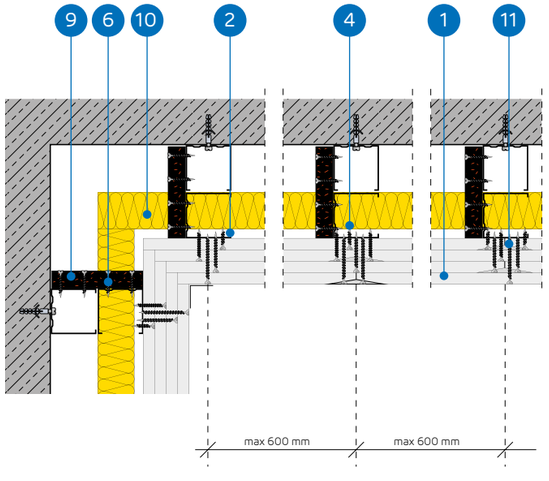

SYSTÉM OBKLADOV STIEN UKOTVENÝCH DO NOSNEJ KONŠTRUKCIE NIDA C50 (NIDA PWA)

TECHNICKÉ PARAMETRE

Názov systému Nida Omietka [1]	Opláštenie sadrokartónom			Nosná konštrukcia		Izolačný materiál			Maximálna výška	Zvuková izolácia			Hmotnos pvýstavby 1 m²	Trieda požiarnej odolnosti	Špeciálny systém
				Rozstup vibroakustických väzieb Nida PWA50	Rozstup profilov Nida C50	V rozsahu akustickej izolácie									
	Nida	Hrúbka [mm]	Označenie podľa normy	[mm]	[mm]	Minerálna vlna	Hrúbka [mm]	Hustota [kg/m³]	[mm]	Rw [dB]	Ra1 [dB]	Ra2 [dB]	[kg]	[min]	
C50/PWA-50/Ogień+	Ogień Plus	4x12,5	DF	1000	600	voliteľná	50	14	3000	41	40	38	44,0	(R)EI90	-
C50/PWA-50/WodaOgień+	Woda Ogień Plus	4x12,5	DFH2	1000	600	voliteľná	50	14	3000	41	40	38	44,0	(R)EI90	-
C50/PWA-50/Cicha	Cicha	4x12,5	DFH1IR	1000	600	voliteľná	50	50	3000	53	50	45	55,0	(R)EI90	●
C50/PWA-50/Twarda	Twarda	4x12,5	DEFH1IR	1000	600	voliteľná	50	50	3000	53	50	45	55,0	(R)EI90	●
C50/PWA-50/Hydro	Hydro	4x12,5	GMFH1I	1000	600	voliteľná	50	14	3000	41	40	38	47,0	(R)EI90	●
C50/PWA-55/Ogień+	Ogień Plus	2x12,5+2x15,0	DF	1000	600	voliteľná	50	14	3000	41	40	38	51,0	(R)EI120	-
C50/PWA-55/Twarda	Twarda	2x12,5+2x15,0	DEFH1IR	1000	600	voliteľná	50	50	3000	53	50	45	60,0	(R)EI120	●
C50/PWA-55/Hydro	Hydro	2x12,5+2x15,0	GMFH1I	1000	600	voliteľná	50	14	3000	41	40	38	52,0	(R)EI120	●
C50/PWA-60/Ogień+	Ogień Plus	4x15,0	DF	1000	600	voliteľná	50	14	3000	42	41	39	58,0	(R)EI120	-
C50/PWA-60/Twarda	Twarda	4x15,0	DEFH1IR	1000	600	voliteľná	50	50	3000	54	51	46	66,0	(R)EI120	●
C50/PWA-60/Hydro	Hydro	4x15,0	GMFH1I	1000	600	voliteľná	50	14	3000	42	41	39	58,0	(R)EI120	●

[1] Európske technické osvedčenie ETA 15/0301.

SPOTREBA MATERIÁLOV NA 1 M² OBKLADOV STIEN UKOTVENÝCH V SYSTÉME NIDA OMIETKA

Názov materiálu	J.m.	Typ systému Nida Omietka										
		C50/PWA-50/Ogień+	C50/PWA-50/WodaOgień+	C50/PWA-50/Cicha	C50/PWA-50/Twarda	C50/PWA-50/Hydro	C50/PWA-55/Ogień+	C50/PWA-55/Twarda	C50/PWA-55/Hydro	C50/PWA-60/Ogień+	C50/PWA-60/Twarda	C50/PWA-60/Hydro
		Spotreba materiálu na 1 m²										
Doska Nida Ogień Plus 12,5 mm	m²	4,0	-	-	-	-	2,0	-	-	-	-	-
Doska Nida Woda Ogień Plus 12,5 mm	m²	-	4,0	-	-	-	-	-	-	-	-	-
Doska Nida Cicha 12,5 mm	m²	-	-	4,0	-	-	-	-	-	-	-	-
Doska Nida Twarda 12,5 mm	m²	-	-	-	4,0	-	-	2,0	-	-	-	-
Doska Nida Hydro 12,5 mm	m²	-	-	-	-	4,0	-	-	2,0	-	-	-
Doska Nida Ogień Plus 15,0 mm	m²	-	-	-	-	-	2,0	-	-	4,0	-	-
Doska Nida Twarda 15,0 mm	m²	-	-	-	-	-	-	2,0	-	-	4,0	-
Doska Nida Hydro 15,0 mm	m²	-	-	-	-	-	-	-	2,0	-	-	4,0
Profil Nida C50	bm	2,0	2,0	2,0	2,0	2,0	2,0	2,0	2,0	2,0	2,0	2,0
Profil Nida U50	bm	0,7	0,7	0,7	0,7	0,7	0,7	0,7	0,7	0,7	0,7	0,7
Vibroakustická väzba Nida PWA50	ks.	1,1	1,1	1,1	1,1	1,1	1,1	1,1	1,1	1,1	1,1	1,1
Hmoždinka Nida	ks.	2,9	2,9	2,9	2,9	2,9	2,9	2,9	2,9	2,9	2,9	2,9
Rýchloskrutky Nida 3,5x25 mm	ks.	4,0	4,0	-	-	-	4,0	-	-	4,0	-	-
Rýchloskrutky Nida 3,5x35 mm	ks.	4,0	4,0	-	-	-	-	-	-	-	-	-
Rýchloskrutky Nida 3,5x45 mm	ks.	7,0	7,0	7,0	7,0	7,0	11,0	7,0	7,0	11,0	7,0	7,0
Rýchloskrutky Nida 3,5x55 mm	ks.	4,0	4,0	-	-	-	4,0	-	-	4,0	-	-
Rýchloskrutky Nida 4,2x70 mm	ks.	12,0	12,0	-	-	-	12,0	-	-	12,0	-	-
Rýchloskrutky Nida Twarda 4,2x38 mm	ks.	-	-	8,0	8,0	-	-	4,0	-	-	4,0	-
Rýchloskrutky Nida Twarda 4,2x55 mm	ks.	-	-	4,0	4,0	-	-	8,0	-	-	8,0	-
Rýchloskrutky Nida Twarda 4,2x70 mm	ks.	-	-	12,0	12,0	-	-	12,0	-	-	12,0	-
Rýchloskrutky Nida Hydro C5 3,5x25 mm	ks.	-	-	-	-	4,0	-	-	4,0	-	-	4,0
Rýchloskrutky Nida Hydro C5 3,5x41 mm	ks.	-	-	-	-	4,0	-	-	4,0	-	-	4,0
Rýchloskrutky Nida Hydro C5 3,5x55 mm	ks.	-	-	-	-	4,0	-	-	4,0	-	-	4,0
Rýchloskrutky Nida Hydro C5 4,2x70 mm	ks.	-	-	-	-	12,0	-	-	12,0	-	-	12,0
Výstužná páska Nida	bm	1,4	1,4	1,4	1,4	1,4	1,4	1,4	1,4	1,4	1,4	1,4
Zvukovo izolačná páska Nida	bm	0,6	0,6	0,6	0,6	0,6	0,6	0,6	0,6	0,6	0,6	0,6
Sadrový tmel Nida Start	kg	1,2	1,2	1,2	-	-	1,2	-	-	1,2	-	-
Sadrový tmel Nida Finish	kg	0,1	0,1	0,1	-	-	0,1	-	-	0,1	-	-
Hotová špachtľovacia hmota Nida Hydromix [2]	kg	-	-	-	1,3	1,3	-	1,3	1,3	-	1,3	1,3
Minerálna vlna [3]	m²	1,0	1,0	1,0	1,0	1,0	1,0	1,0	1,0	1,0	1,0	1,0

[2] V prípade sadro-trieskových dosiek s vláknami Nida Twarda možno ako alternatívu použiť sadrový tmel Nida Max.
[3] Použitie podľa požiadaviek.
Normy spotreby nezahrňujú straty materiálu.

PRVÉ SYSTÉMY SUCHEJ VÝSTAVBY NA TRHU S OZNAČENÍM CE

Navštívte náš kanál
Siniat Nida
YouTube

OBKLADY STIEN UKOTVENÉ

nida Omietka

Trieda požiarnej odolnosti:	Maksymalna Zvuková izolácia:	Maximálna výška výstavby:	Hmotnosť 1m² výstavby:	Číslo súvisiaceho dokladu:
(R)EI15 (R)EI30	50 dB	3000 mm	12,0-18,0 kg	ETA 15/0301

Vyhlásenie o úžitkových vlastnostiach:
DoP/Separate Lining System/0012/15.11.2016

SYSTÉMY:

C75/PWA-12,5; C75/PWA-18

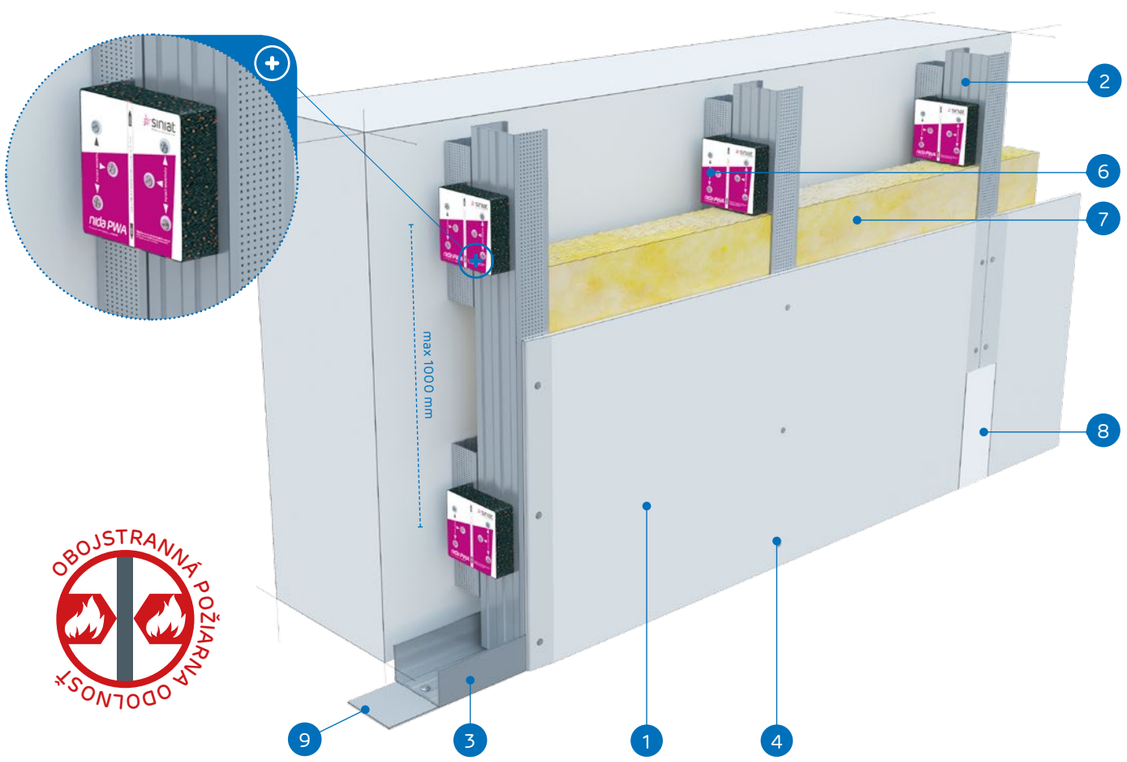

OBOJSTRANNÁ POŽIARNA ODOLNOSŤ

MATERIÁLY:

1. Sadrokartónová doska Nida
2. Profil Nida C 75
3. Profil Nida U 75
4. Rýchloskrutky Nida 3,5 x 25 mm
5. Rýchloskrutky Nida 3,5 x 45 mm
6. Vibroakustická väzba Nida PWA 75
7. Izolačný materiál minerálna vlna (podľa voľby)
8. Škára medzi sadrokartónovými doskami vyhotovená zo sadrovej hmoty Nida a výstužnej pásky Nida
9. Tesniaca páska na akustickú izoláciu Nida

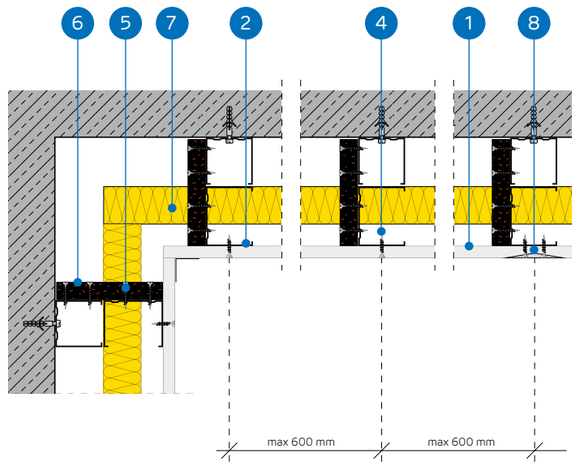

SYSTÉM OBKLADOV STIEN UKOTVENÝCH DO NOSNEJ KONŠTRUKCIE NIDA C75 (NIDA PWA)

TECHNICKÉ PARAMETRE

Názov systému Nida Omietka [1]	Opláštenie sadrokartónom			Nosná konštrukcia		Izolačný materiál			Maximálna výška	Zvuková izolácia			Hmotnosť výstavby 1 m²	Trieda požiarnej odolnosti	Špeciálny systém
				Rozstup vibroakustických väzieb Nida PWA75	Rozstup profilov Nida C75	V rozsahu akustickej izolácie									
	Nida	Hrúbka [mm]	Označenie podľa normy	[mm]	[mm]	Minerálna vlna	Hrúbka [mm]	Hustota [kg/m³]	[mm]	Rw [dB]	Ra1 [dB]	Ra2 [dB]	[kg]	[min]	
C75/PWA-12,5/Expert	Expert	12,5	A	1000	600	voliteľná	50	12	3000	34	32	28	12,0	-	-
C75/PWA-12,5/Woda [2]	Woda	12,5	H2	1000	600	voliteľná	50	12	3000	34	32	28	12,0	-	-
C75/PWA-12,5/Ogień+	Ogień Plus	12,5	DF	1000	600	voliteľná	50	12	3000	36	34	30	14,0	(R)EI15	-
C75/PWA-12,5/ WodaOgień+	Woda Ogień Plus	12,5	DFH2	1000	600	voliteľná	50	12	3000	36	34	30	14,0	(R)EI15	-
C75/PWA-12,5/Cicha	Cicha	12,5	DFH1IR	1000	600	voliteľná	75	50	3000	50	48	42	17,0	(R)EI15	●
C75/PWA-12,5/Twarda	Twarda	12,5	DEFH1IR	1000	600	voliteľná	75	50	3000	50	48	42	17,0	(R)EI15	●
C75/PWA-12,5/Hydro	Hydro	12,5	GMFH1I	1000	600	voliteľná	50	12	3000	36	34	30	15,0	(R)EI15	●
C75/PWA-18/Ogień+	Ogień Plus	18,0	DF	1000	600	voliteľná	50	12	3000	37	36	32	18,0	(R)EI30	-

[1] Európske technické osvedčenie ETA 15/0301.
[2] V interiéroch s relatívnou vlhkosťou vzduch do 85% (do 10 hodín) použiť dosku Nida Woda, ale v zónach vystavených intenzívnemu pôsobeniu vody odporúčame použiť sadrové dosky s vláknami Nida Hydro (horizontálne a vertikálne roviny pri vani, sprche a pod.)

SPOTREBA MATERIÁLOV NA 1 M² OBKLADOV STIEN UKOTVENÝCH V SYSTÉME NIDA OMIETKA

Názov materiálu	J.m.	Typ systému Nida Omietka							
		C75/PWA-12,5/ Expert	C75/PWA-12,5/ Woda	C75/PWA-12,5/ Ogień+	C75/PWA-12,5/ WodaOgień+	C75/PWA-12,5/ Cicha	C75/PWA-12,5/ Twarda	C75/PWA-12,5/ Hydro	C75/PWA-18/ Ogień+
		Spotreba materiálu na 1 m²							
Doska Nida Expert 12,5 mm	m²	1,0	-	-	-	-	-	-	
Doska Nida Woda 12,5 mm	m²	-	1,0	-	-	-	-	-	-
Doska Nida Ogień Plus 12,5 mm	m²	-	-	1,0	-	-	-	-	-
Doska Nida Woda Ogień Plus 12,5 mm	m²	-	-	-	1,0	-	-	-	-
Doska Nida Cicha 12,5 mm	m²	-	-	-	-	1,0	-	-	-
Doska Nida Twarda 12,5 mm	m²	-	-	-	-	-	1,0	-	-
Doska Nida Hydro 12,5 mm	m²	-	-	-	-	-	-	1,0	-
Doska Nida Ogień Plus 18,0 mm	m²	-	-	-	-	-	-	-	1,0
Profil Nida C75	bm	1,8	1,8	1,8	1,8	1,8	1,8	1,8	1,8
Profil Nida C50 [3]	bm	0,2	0,2	0,2	0,2	0,2	0,2	0,2	0,2
Profil Nida U75	bm	0,7	0,7	0,7	0,7	0,7	0,7	0,7	0,7
Vibroakustická väzba Nida PWA75	ks.	1,1	1,1	1,1	1,1	1,1	1,1	1,1	1,1
Hmoždinka Nida	ks.	2,9	2,9	2,9	2,9	2,9	2,9	2,9	2,9
Rýchloskrutky Nida 3,5x25 mm	ks.	12,0	12,0	12,0	12,0	-	-	-	-
Rýchloskrutky Nida 3,5x35 mm	ks.	-	-	-	-	-	-	-	12,0
Rýchloskrutky Nida 3,5x45 mm	ks.	7,0	7,0	7,0	7,0	7,0	7,0	7,0	7,0
Rýchloskrutky Nida Twarda 4,2x38 mm	ks.	-	-	-	-	12,0	12,0	-	-
Rýchloskrutky Nida Hydro C5 3,5x25 mm	ks.	-	-	-	-	-	-	12,0	-
Výstužná páska Nida	bm	1,4	1,4	1,4	1,4	1,4	1,4	1,4	1,4
Zvukovo izolačná páska Nida	bm	0,6	0,6	0,6	0,6	0,6	0,6	0,6	0,6
Sadrový tmel Nida Start	kg	0,3	0,3	0,3	0,3	0,3	-	-	0,3
Sadrový tmel Nida Finish	kg	0,1	0,1	0,1	0,1	0,1	-	-	0,1
Hotová špachtľovacia hmota Nida Hydromix [4]	kg	-	-	-	-	-	0,4	0,4	-
Minerálna vlna [5]	m²	1,0	1,0	1,0	1,0	1,0	1,0	1,0	1,0

[3] Nida C50 - zvislý profil.
[4] V prípade sadro-trieskových dosiek s vláknami Nida Twarda možno ako alternatívu použiť sadrový tmel Nida Max.
[5] Použitie podľa požiadaviek.
Normy spotreby nezahrňujú straty materiálu.

nida Omietka

Trieda požiarnej odolnosti: (R)EI30 (R)EI60

Maksymalna Zvuková izolácia: 56 dB

Maximálna výška výstavby: 4000 mm

Hmotnosť 1m² výstavby: 20,0-34,0 kg

Číslo súvisiaceho dokladu: ETA 15/0301

Vyhlásenie o úžitkových vlastnostiach: DoP/Separate Lining System/0012/15.11.2016

SYSTÉMY:

C75/PWA-25; C75/PWA-30

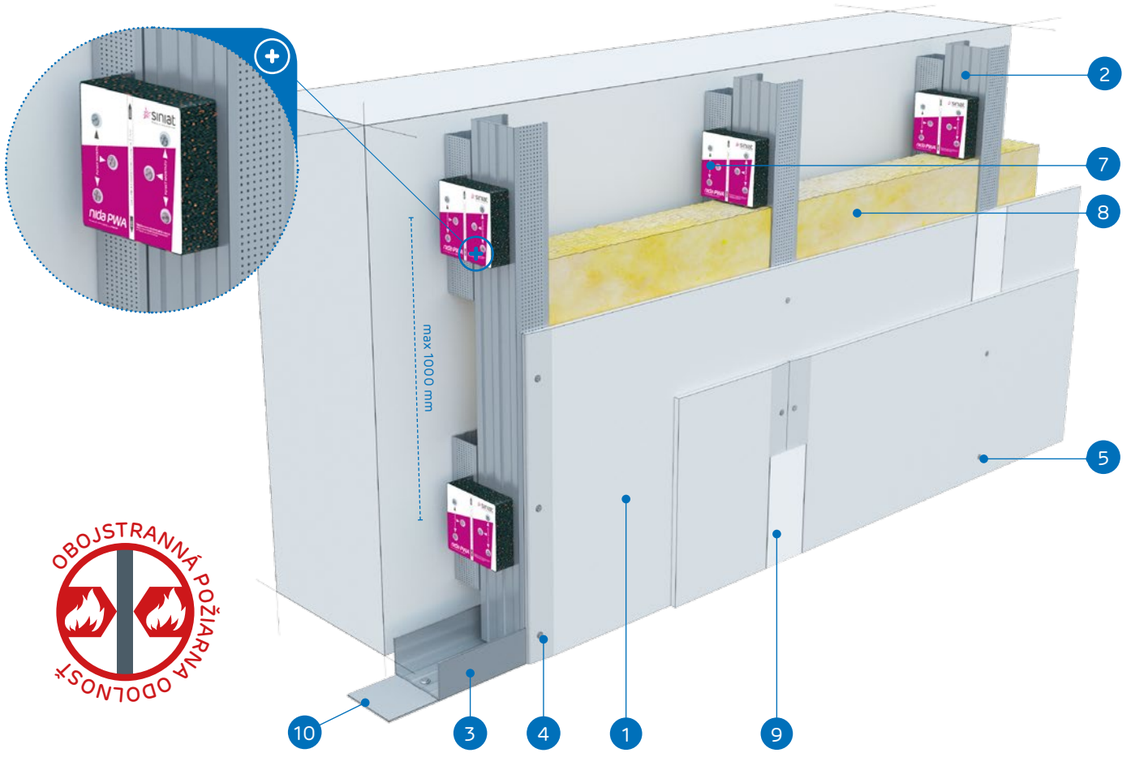

OBOJSTRANNÁ POŽIARNA ODOLNOSŤ

MATERIÁLY:

1. Sadrokartónová doska Nida
2. Profil Nida C 75
3. Profil Nida U 75
4. Rýchloskrutky Nida 3,5 x 25 mm
5. Rýchloskrutky Nida 3,5 x 35 mm
6. Rýchloskrutky Nida 3,5 x 45 mm
7. Vibroakustická väzba Nida PWA 75
8. Izolačný materiál minerálna vlna (podľa voľby)
9. Škára medzi sadrokartónovými doskami vyhotovená zo sadrovej hmoty Nida a výstužnej pásky Nida
10. Tesniaca páska na akustickú izoláciu Nida

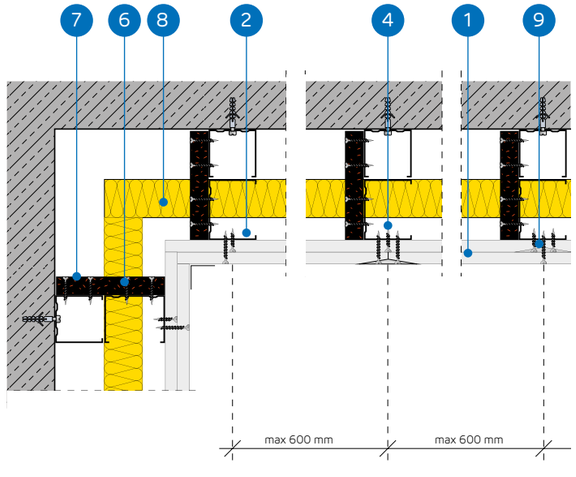

SYSTÉM OBKLADOV STIEN UKOTVENÝCH DO NOSNEJ KONŠTRUKCIE NIDA C75 (NIDA PWA)

TECHNICKÉ PARAMETRE

Názov systému Nida Omietka [1]	Opláštenie sadrokartónom			Nosná konštrukcia		Izolačný materiál			Maximálna výška	Zvuková izolácia			Hmotnos pvýstavby 1 m²	Trieda požiarnej odolnosti	Špeciálny systém
				Rozstup vibroakustických väzieb Nida PWA75	Rozstup profilov Nida C75	V rozsahu akustickej izolácie									
	Nida	Hrúbka [mm]	Označenie podľa normy	[mm]	[mm]	Minerálna vlna	Hrúbka [mm]	Hustota [kg/m³]	[mm]	Rw [dB]	Ra1 [dB]	Ra2 [dB]	[kg]	[min]	
C75/PWA-25/Expert	Expert	2x12,5	A	1000	600	voliteľná	50	12	4000	37	35	31	20,0	-	-
C75/PWA-25/Woda [2]	Woda	2x12,5	H2	1000	600	voliteľná	50	12	4000	37	35	31	20,0	-	-
C75/PWA-25/Ogień+	Ogień Plus	2x12,5	DF	1000	600	voliteľná	50	12	4000	40	38	35	24,0	(R)EI30	-
C75/PWA-25/ WodaOgień+	Woda Ogień Plus	2x12,5	DFH2	1000	600	voliteľná	50	12	4000	40	38	35	24,0	(R)EI30	-
C75/PWA-25/Cicha	Cicha	2x12,5	DFH1IR	1000	600	voliteľná	75	50	4000	55	53	47	29,0	(R)EI30	●
C75/PWA-25/Twarda	Twarda	2x12,5	DEFH1IR	1000	600	voliteľná	75	50	4000	55	53	47	29,0	(R)EI30	●
C75/PWA-25/Hydro	Hydro	2x12,5	GMFH1I	1000	600	voliteľná	50	12	4000	40	38	35	25,0	(R)EI30	●
C75/PWA-30/Ogień+	Ogień Plus	2x15,0	DF	1000	600	voliteľná	50	12	4000	41	40	37	31,0	(R)EI60	-
C75/PWA-30/Twarda	Twarda	2x15,0	DEFH1IR	1000	600	voliteľná	75	50	4000	56	54	48	34,0	(R)EI60	●
C75/PWA-30/Hydro	Hydro	2x15,0	GMFH1I	1000	600	voliteľná	50	12	4000	41	40	37	31,0	(R)EI60	●

[1] Európske technické osvedčenie ETA 15/0301.
[2] V interiéroch s relatívnou vlhkosťou vzduch do 85% (do 10 hodín) použiť dosku Nida Woda, ale v zónach vystavených intenzívnemu pôsobeniu vody odporúčame použiť sadrové dosky s vláknami Nida Hydro (horizontálne a vertikálne roviny pri vani, sprche a pod.)

SPOTREBA MATERIÁLOV NA 1 M² OBKLADOV STIEN UKOTVENÝCH V SYSTÉME NIDA OMIETKA

Názov materiálu	J.m.	Typ systému Nida Omietka									
		C75/PWA-25/ Expert	C75/PWA-25/ Woda	C75/PWA-25/ Ogień+	C75/PWA-25/ WodaOgień+	C75/PWA-25/ Cicha	C75/PWA-25/ Twarda	C75/PWA-25/ Hydro	C75/PWA-30/ Ogień+	C75/PWA-30/ Twarda	C75/ PWA-30/ Hydro
		Spotreba materiálu na 1 m²									
Doska Nida Expert 12,5 mm	m²	2,0	-	-	-	-	-	-	-	-	-
Doska Nida Woda 12,5 mm	m²	-	2,0	-	-	-	-	-	-	-	-
Doska Nida Ogień Plus 12,5 mm	m²	-	-	2,0	-	-	-	-	-	-	-
Doska Nida Woda Ogień Plus 12,5 mm	m²	-	-	-	2,0	-	-	-	-	-	-
Doska Nida Cicha 12,5 mm	m²	-	-	-	-	2,0	-	-	-	-	-
Doska Nida Twarda 12,5 mm	m²	-	-	-	-	-	2,0	-	-	-	-
Doska Nida Hydro 12,5 mm	m²	-	-	-	-	-	-	2,0	-	-	-
Doska Nida Ogień Plus 15,0 mm	m²	-	-	-	-	-	-	-	2,0	-	-
Doska Nida Twarda 15,0 mm	m²	-	-	-	-	-	-	-	-	2,0	-
Doska Nida Hydro 15,0 mm	m²	-	-	-	-	-	-	-	-	-	2,0
Profil Nida C75	bm	1,8	1,8	1,8	1,8	1,8	1,8	1,8	1,8	1,8	1,8
Profil Nida C50 [3]	bm	0,2	0,2	0,2	0,2	0,2	0,2	0,2	0,2	0,2	0,2
Profil Nida U75	bm	0,7	0,7	0,7	0,7	0,7	0,7	0,7	0,7	0,7	0,7
Vibroakustická väzba Nida PWA75	ks.	1,1	1,1	1,1	1,1	1,1	1,1	1,1	1,1	1,1	1,1
Hmoždinka Nida	ks.	2,9	2,9	2,9	2,9	2,9	2,9	2,9	2,9	2,9	2,9
Rýchloskrutky Nida 3,5x25 mm	ks.	4,0	4,0	4,0	4,0	-	-	-	4,0	-	-
Rýchloskrutky Nida 3,5x35 mm	ks.	12,0	12,0	12,0	12,0	-	-	-	-	-	-
Rýchloskrutky Nida 3,5x45 mm	ks.	7,0	7,0	7,0	7,0	7,0	7,0	7,0	19,0	7,0	7,0
Rýchloskrutky Nida Twarda 4,2x38 mm	ks.	-	-	-	-	16,0	16,0	-	-	4,0	-
Rýchloskrutky Nida Twarda 4,2x55 mm	ks.	-	-	-	-	-	-	-	-	12,0	-
Rýchloskrutky Nida Hydro C5 3,5x25 mm	ks.	-	-	-	-	-	-	4,0	-	-	4,0
Rýchloskrutky Nida Hydro C5 3,5x41 mm	ks.	-	-	-	-	-	-	12,0	-	-	12,0
Výstužná páska Nida	bm	1,4	1,4	1,4	1,4	1,4	1,4	1,4	1,4	1,4	1,4
Zvukovo izolačná páska Nida	bm	0,6	0,6	0,6	0,6	0,6	0,6	0,6	0,6	0,6	0,6
Sadrový tmel Nida Start	kg	0,6	0,6	0,6	0,6	0,6	-	-	0,6	-	-
Sadrový tmel Nida Finish	kg	0,1	0,1	0,1	0,1	0,1	-	-	0,1	-	-
Hotová špachtľovacia hmota Nida Hydromix [4]	kg	-	-	-	-	-	0,7	0,7	-	0,7	0,7
Minerálna vlna [5]	m²	1,0	1,0	1,0	1,0	1,0	1,0	1,0	1,0	1,0	1,0

[3] Nida C50 - zvislý profil.
[4] V prípade sadro-trieskových dosiek s vláknami Nida Twarda možno ako alternatívu použiť sadrový tmel Nida Max.
[5] Použitie podľa požiadaviek.
Normy spotreby nezahrňujú straty materiálu.

PRVÉ SYSTÉMY SUCHEJ VÝSTAVBY NA TRHU S OZNAČENÍM CE

Navštívte náš kanál Siniat Nida YouTube

OBKLADY STIEN UKOTVENÉ

nida Omietka

Trieda požiarnej odolnosti:	Maksymalna Zvuková izolácia:	Maximálna výška výstavby:	Hmotnosť 1m² výstavby:	Číslo súvisiaceho dokladu:
(R)EI60	58 dB	4000 mm	34,0-42,0 kg	ETA 15/0301

Vyhlásenie o úžitkových vlastnostiach:
DoP/Separate Lining System/0012/15.11.2016

SYSTÉMY:
C75/PWA-37,5

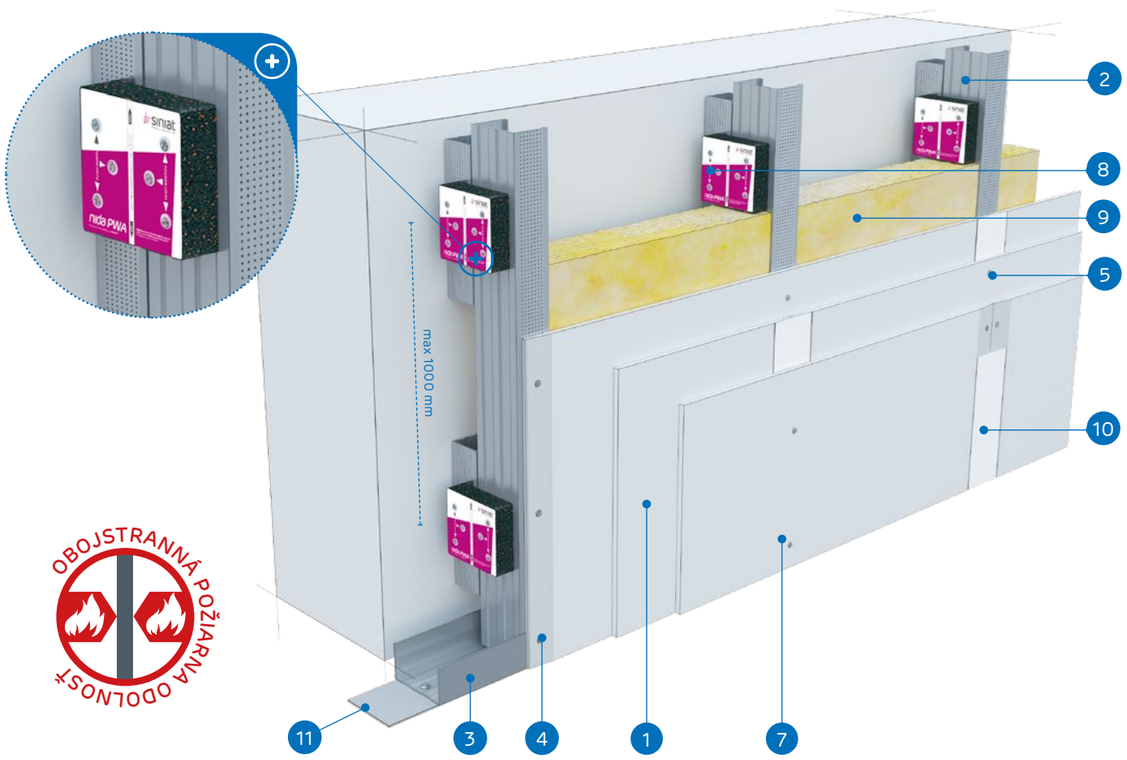

OBOJSTRANNÁ POŽIARNA ODOLNOSŤ

MATERIÁLY:

1. Sadrokartónová doska Nida
2. Profil Nida C 75
3. Profil Nida U 75
4. Rýchloskrutky Nida 3,5 x 25 mm
5. Rýchloskrutky Nida 3,5 x 35 mm
6. Rýchloskrutky Nida 3,5 x 45 mm
7. Rýchloskrutky Nida 3,5 x 55 mm
8. Vibroakustická väzba Nida PWA 75
9. Izolačný materiál minerálna vlna (podľa voľby)
10. Škára medzi sadrokartónovými doskami vyhotovená zo sadrovej hmoty Nida a výstužnej pásky Nida
11. Tesniaca páska na akustickú izoláciu Nida

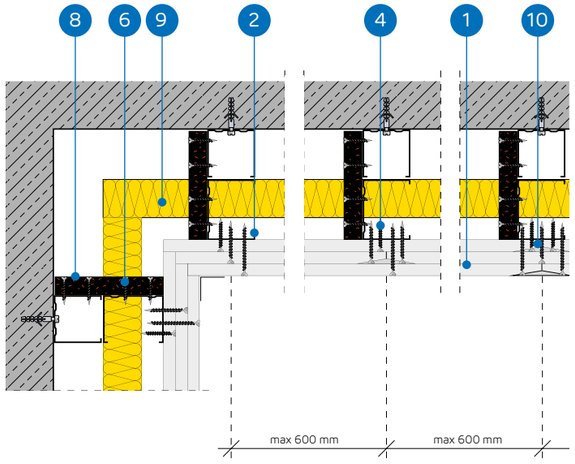

SYSTÉM OBKLADOV STIEN UKOTVENÝCH DO NOSNEJ KONŠTRUKCIE NIDA C75 (NIDA PWA)

TECHNICKÉ PARAMETRE

Názov systému Nida Omietka [1]	Opláštenie sadrokartónom			Nosná konštrukcia		Izolačný materiál			Maximálna výška	Zvuková izolácia			Hmotnosť výstavby 1 m²	Trieda požiarnej odolnosti	Špeciálny systém
				Rozstup vibroakustických väzieb Nida PWA75	Rozstup profilov Nida C75	V rozsahu akustickej izolácie									
	Nida	Hrúbka [mm]	Označenie podľa normy	[mm]	[mm]	Minerálna vlna	Hrúbka [mm]	Hustota [kg/m³]	[mm]	Rw [dB]	Ra1 [dB]	Ra2 [dB]	[kg]	[min]	
C75/PWA-37,5/Ogień+	Ogień Plus	3x12,5	DF	1000	600	voliteľná	50	12	4000	41	40	37	34,0	(R)EI60	-
C75/PWA-37,5/ WodaOgień+	Woda Ogień Plus	3x12,5	DFH2	1000	600	voliteľná	50	12	4000	41	40	37	34,0	(R)EI60	-
C75/PWA-37,5/Cicha	Cicha	3x12,5	DFH1IR	1000	600	voliteľná	75	50	4000	58	56	50	42,0	(R)EI60	●
C75/PWA-37,5/Twarda	Twarda	3x12,5	DEFH1IR	1000	600	voliteľná	75	50	4000	58	56	50	42,0	(R)EI60	●
C75/PWA-37,5/Hydro	Hydro	3x12,5	GMFH1I	1000	600	voliteľná	50	12	4000	41	40	37	36,0	(R)EI60	●

[1] Európske technické osvedčenie ETA 15/0301.

SPOTREBA MATERIÁLOV NA 1 M² OBKLADOV STIEN UKOTVENÝCH V SYSTÉME NIDA OMIETKA

Názov materiálu	J.m.	Typ systému Nida Omietka				
		C75/PWA-37,5/Ogień+	C75/PWA-37,5/WodaOgień+	C75/PWA-37,5/Cicha	C75/PWA-37,5/Twarda	C75/PWA-37,5/Hydro
		Spotreba materiálu na 1 m²				
Doska Nida Ogień Plus 12,5 mm	m²	3,0	-	-	-	-
Doska Nida Woda Ogień Plus 12,5 mm	m²	-	3,0	-	-	-
Doska Nida Cicha 12,5 mm	m²	-	-	3,0	3,0	-
Doska Nida Twarda 12,5 mm	m²	-	-	3,0	3,0	-
Doska Nida Hydro 12,5 mm	m²	-	-	-	-	3,0
Profil Nida C75	bm	1,8	1,8	1,8	1,8	1,8
Profil Nida C50 [2]	bm	0,2	0,2	0,2	0,2	0,2
Profil Nida U75	bm	0,7	0,7	0,7	0,7	0,7
Vibroakustická väzba Nida PWA75	ks.	1,1	1,1	1,1	1,1	1,1
Hmoždinka Nida	ks.	2,9	2,9	2,9	2,9	2,9
Rýchloskrutky Nida 3,5x25 mm	ks.	4,0	4,0	-	-	-
Rýchloskrutky Nida 3,5x35 mm	ks.	4,0	4,0	-	-	-
Rýchloskrutky Nida 3,5x45 mm	ks.	7,0	7,0	7,0	7,0	7,0
Rýchloskrutky Nida 3,5x55 mm	ks.	12,0	12,0	-	-	-
Rýchloskrutky Nida Twarda 4,2x38 mm	ks.	-	-	8,0	8,0	-
Rýchloskrutky Nida Twarda 4,2x55 mm	ks.	-	-	12,0	12,0	-
Rýchloskrutky Nida Hydro C5 3,5x25 mm	ks.	-	-	-	-	4,0
Rýchloskrutky Nida Hydro C5 3,5x41 mm	ks.	-	-	-	-	4,0
Rýchloskrutky Nida Hydro C5 3,5x55 mm	ks.	-	-	-	-	12,0
Výstužná páska Nida	bm	1,4	1,4	1,4	1,4	1,4
Zvukovo izolačná páska Nida	bm	0,6	0,6	0,6	0,6	0,6
Sadrový tmel Nida Start	kg	0,9	0,9	0,9	-	-
Sadrový tmel Nida Finish	kg	0,1	0,1	0,1	-	-
Hotová špachtľovacia hmota Nida Hydromix [3]	kg	-	-	-	1,0	1,0
Minerálna vlna [4]	m²	1,0	1,0	1,0	1,0	1,0

[2] Nida C50 - zvislý profil.
[3] V prípade sadro-trieskových dosiek s vláknami Nida Twarda možno ako alternatívu použiť sadrový tmel Nida Max.
[4] Použitie podľa požiadaviek.
Normy spotreby nezahrňujú straty materiálu.

OBKLADY STIEN UKOTVENÉ

nida Omietka

Trieda požiarnej odolnosti:	Maksymalna Zvuková izolácia:	Maximálna výška výstavby:	Hmotnosť 1m² výstavby:	Číslo súvisiaceho dokladu:
(R)EI90 (R)EI120	61 dB	4000 mm	44,0-66,0 kg	ETA 15/0301

Vyhlásenie o úžitkových vlastnostiach:
DoP/Separate Lining System/0012/15.11.2016

SYSTÉMY:

C75/PWA-50; C75/PWA-60; C75/PWA-60

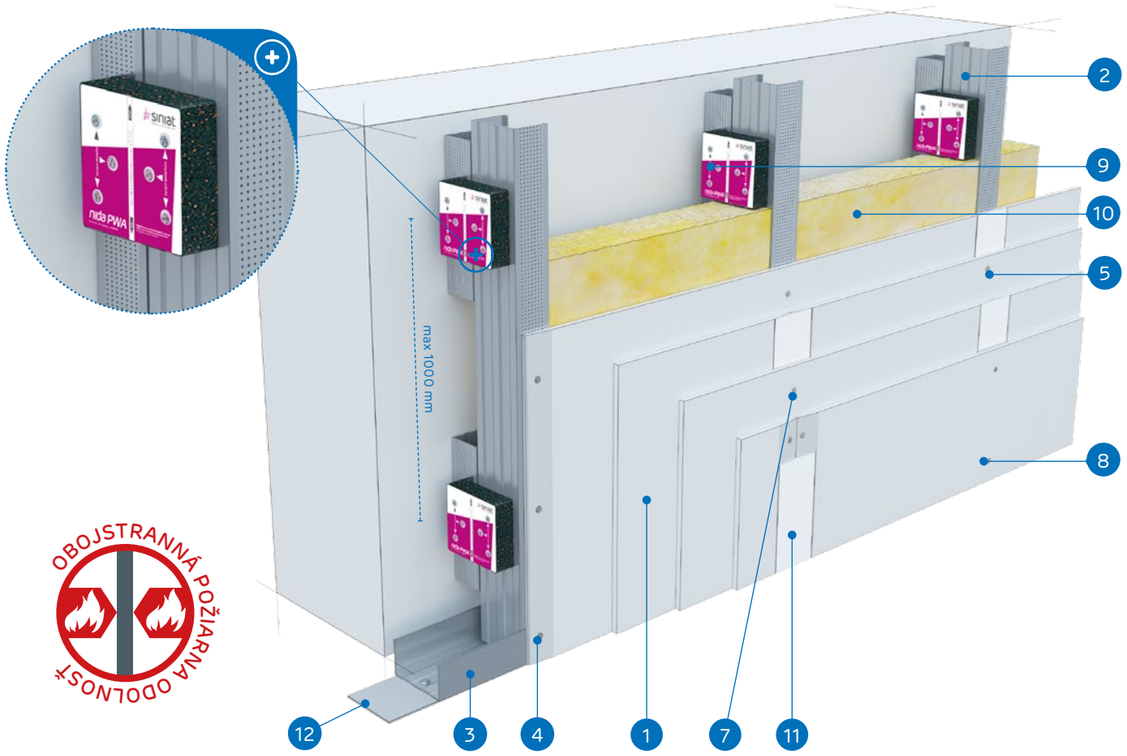

MATERIÁLY:

1. Sadrokartónová doska Nida
2. Profil Nida C 75
3. Profil Nida U 75
4. Rýchloskrutky Nida 3,5 x 25 mm
5. Rýchloskrutky Nida 3,5 x 35 mm
6. Rýchloskrutky Nida 3,5 x 45 mm
7. Rýchloskrutky Nida 3,5 x 55 mm
8. Rýchloskrutky Nida 3,5 x 70 mm
9. Vibroakustická väzba Nida PWA 75
10. Izolačný materiál minerálna vlna (podľa voľby)
11. Škára medzi sadrokartónovými doskami vyhotovená zo sadrovej hmoty Nida a výstužnej pásky Nida
12. Tesniaca páska na akustickú izoláciu Nida

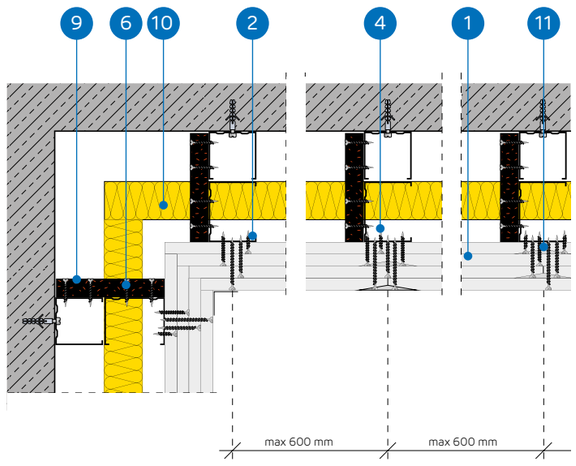

SYSTÉM OBKLADOV STIEN UKOTVENÝCH DO NOSNEJ KONŠTRUKCIE NIDA C75 (NIDA PWA)

TECHNICKÉ PARAMETRE

Názov systému Nida Omietka [1]	Opláštenie sadrokartónom			Nosná konštrukcia		Izolačný materiál			Maximálna výška	Zvuková izolácia			Hmotnos pvýstavby 1 m²	Trieda požiarnej odolnosti	Špeciálny systém
				Rozstup vibroakustic-kých väzieb Nida PWA75	Rozstup profilov Nida C75	V rozsahu akustickej izolácie									
	Nida	Hrúbka [mm]	Označenie podľa normy	[mm]	[mm]	Minerálna vlna	Hrúbka [mm]	Hustota [kg/m³]	[mm]	Rw [dB]	Ra1 [dB]	Ra2 [dB]	[kg]	[min]	
C75/PWA-50/Ogień+	Ogień Plus	4x12,5	DF	1000	600	voliteľná	75	14	4000	43	41	38	44,0	(R)EI90	-
C75/PWA-50/ WodaOgień+	Woda Ogień Plus	4x12,5	DFH2	1000	600	voliteľná	75	14	4000	43	41	38	44,0	(R)EI90	-
C75/PWA-50/Cicha	Cicha	4x12,5	DFH1IR	1000	600	voliteľná	75	50	4000	60	58	53	55,0	(R)EI90	●
C75/PWA-50/Twarda	Twarda	4x12,5	DEFH1IR	1000	600	voliteľná	75	50	4000	60	58	53	55,0	(R)EI90	●
C75/PWA-50/Hydro	Hydro	4x12,5	GMFH1I	1000	600	voliteľná	75	14	4000	43	41	38	47,0	(R)EI90	●
C75/PWA-55/Ogień+	Ogień Plus	2x12,5+2x15,0	DF	1000	600	voliteľná	75	14	4000	43	41	38	51,0	(R)EI120	-
C75/PWA-55/Twarda	Twarda	2x12,5+2x15,0	DEFH1IR	1000	600	voliteľná	75	50	4000	60	58	53	60,0	(R)EI120	●
C75/PWA-55/Hydro	Hydro	2x12,5+2x15,0	GMFH1I	1000	600	voliteľná	75	14	4000	43	41	38	52,0	(R)EI120	●
C75/PWA-60/Ogień+	Ogień Plus	4x15,0	DF	1000	600	voliteľná	75	14	4000	44	42	40	58,0	(R)EI120	-
C75/PWA-60/Twarda	Twarda	4x15,0	DEFH1IR	1000	600	voliteľná	75	50	4000	61	59	54	66,0	(R)EI120	●
C75/PWA-60/Hydro	Hydro	4x15,0	GMFH1I	1000	600	voliteľná	75	14	4000	44	42	40	58,0	(R)EI120	●

[1] Európske technické osvedčenie ETA 15/0301.

SPOTREBA MATERIÁLOV NA 1 M² OBKLADOV STIEN UKOTVENÝCH V SYSTÉME NIDA OMIETKA

Názov materiálu	J.m.	Typ systému Nida Omietka										
		C75/PWA-50/ Ogień+	C75/PWA-50/ WodaOgień+	C75/PWA-50/ Cichy	C75/PWA-50/ Twarda	C75/PWA-50/ Hydro	C75/PWA-55/ Ogień+	C75/PWA-55/ Twarda	C75/PWA-55/ Hydro	C75/PWA-60/ Ogień+	C75/PWA-60/ Twarda	C75/PWA-60/ Hydro
		Spotreba materiálu na 1 m²										
Doska Nida Ogień Plus 12,5 mm	m²	4,0	-	-	-	-	2,0	-	-	-	-	-
Doska Nida Woda Ogień Plus 12,5 mm	m²	-	4,0	-	-	-	-	-	-	-	-	-
Doska Nida Cicha 12,5 mm	m²	-	-	4,0	-	-	-	-	-	-	-	-
Doska Nida Twarda 12,5 mm	m²	-	-	-	4,0	-	-	2,0	-	-	-	-
Doska Nida Hydro 12,5 mm	m²	-	-	-	-	4,0	-	-	2,0	-	-	-
Doska Nida Ogień Plus 15,0 mm	m²	-	-	-	-	-	2,0	-	-	4,0	-	-
Doska Nida Twarda 15,0 mm	m²	-	-	-	-	-	-	2,0	-	-	4,0	-
Doska Nida Hydro 15,0 mm	m²	-	-	-	-	-	-	-	2,0	-	-	4,0
Profil Nida C75	bm	1,8	1,8	1,8	1,8	1,8	1,8	1,8	1,8	1,8	1,8	1,8
Profil Nida C50 [2]	bm	0,2	0,2	0,2	0,2	0,2	0,2	0,2	0,2	0,2	0,2	0,2
Profil Nida U75	bm	0,7	0,7	0,7	0,7	0,7	0,7	0,7	0,7	0,7	0,7	0,7
Vibroakustická väzba Nida PWA75	ks.	1,1	1,1	1,1	1,1	1,1	1,1	1,1	1,1	1,1	1,1	1,1
Hmoždinka Nida	ks.	2,9	2,9	2,9	2,9	2,9	2,9	2,9	2,9	2,9	2,9	2,9
Rýchloskrutky Nida 3,5x25 mm	ks.	4,0	4,0	-	-	-	4,0	-	-	4,0	-	-
Rýchloskrutky Nida 3,5x35 mm	ks.	4,0	4,0	-	-	-	-	-	-	-	-	-
Rýchloskrutky Nida 3,5x45 mm	ks.	7,0	7,0	7,0	7,0	7,0	11,0	7,0	7,0	11,0	7,0	7,0
Rýchloskrutky Nida 3,5x55 mm	ks.	4,0	4,0	-	-	-	4,0	-	-	4,0	-	-
Rýchloskrutky Nida 4,2x70 mm	ks.	12,0	12,0	-	-	-	12,0	-	-	12,0	-	-
Rýchloskrutky Nida Twarda 4,2x38 mm	ks.	-	-	8,0	8,0	-	-	4,0	-	-	4,0	-
Rýchloskrutky Nida Twarda 4,2x55 mm	ks.	-	-	4,0	4,0	-	-	8,0	-	-	8,0	-
Rýchloskrutky Nida Twarda 4,2x70 mm	ks.	-	-	12,0	12,0	-	-	12,0	-	-	12,0	-
Rýchloskrutky Nida Hydro C5 3,5x25 mm	ks.	-	-	-	-	4,0	-	-	4,0	-	-	4,0
Rýchloskrutky Nida Hydro C5 3,5x41 mm	ks.	-	-	-	-	4,0	-	-	4,0	-	-	4,0
Rýchloskrutky Nida Hydro C5 3,5x55 mm	ks.	-	-	-	-	4,0	-	-	4,0	-	-	4,0
Rýchloskrutky Nida Hydro C5 4,2x70 mm	ks.	-	-	-	-	12,0	-	-	12,0	-	-	12,0
Výstužná páska Nida	bm	1,4	1,4	1,4	1,4	1,4	1,4	1,4	1,4	1,4	1,4	1,4
Zvukovo izolačná páska Nida	bm	0,6	0,6	0,6	0,6	0,6	0,6	0,6	0,6	0,6	0,6	0,6
Sadrový tmel Nida Start	kg	1,2	1,2	1,2	-	-	1,2	-	-	1,2	-	-
Sadrový tmel Nida Finish	kg	0,1	0,1	0,1	-	-	0,1	-	-	0,1	-	-
Hotová špachtľovacia hmota Nida Hydromix [3]	kg	-	-	-	1,3	1,3	-	1,3	1,3	-	1,3	1,3
Minerálna vlna [4]	m²	1,0	1,0	1,0	1,0	1,0	1,0	1,0	1,0	1,0	1,0	1,0

[2] Nida C50 - zvislý profil.
[3] V prípade sadro-trieskových dosiek s vláknami Nida Twarda možno ako alternatívu použiť sadrový tmel Nida Max.
[4] Použitie podľa požiadaviek.
Normy spotreby nezahrňujú straty materiálu.

OBKLADY STIEN UKOTVENÉ

nida Omietka

Trieda požiarnej odolnosti:	Maksymalna Zvuková izolácia:	Maximálna výška výstavby:	Hmotnosť 1m² výstavby:	Číslo súvisiaceho dokladu:
(R)EI15 (R)EI30	56 dB	4000 mm	13,0-19,0 kg	ETA 15/0301

Vyhlásenie o úžitkových vlastnostiach:
DoP/Separate Lining System/0012/15.11.2016

SYSTÉMY:

C100/PWA-12,5; C100/PWA-18,0

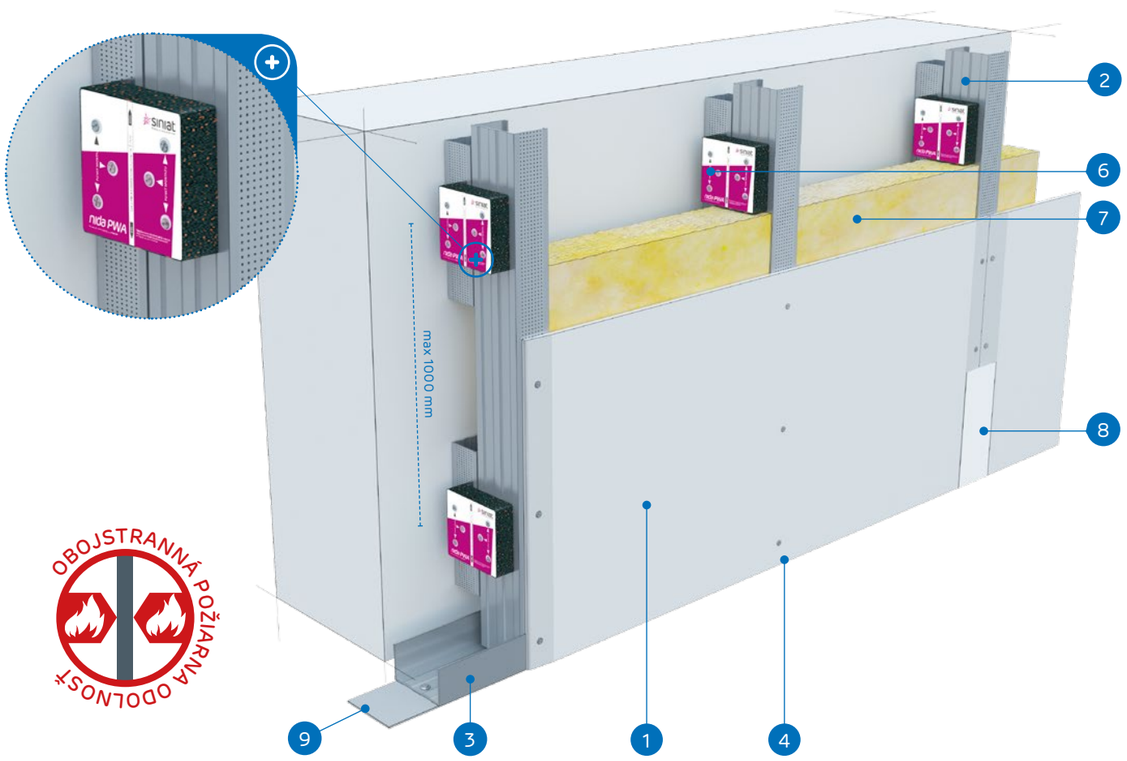

OBOJSTRANNÁ POŽIARNA ODOLNOSŤ

MATERIÁLY:

1. Sadrokartónová doska Nida
2. Profil Nida C 100
3. Profil Nida U 100
4. Rýchloskrutky Nida 3,5 x 25 mm
5. Rýchloskrutky Nida 3,5 x 45 mm
6. Vibroakustická väzba Nida PWA 100
7. Izolačný materiál minerálna vlna (podľa voľby)
8. Škára medzi sadrokartónovými doskami vyhotovená zo sadrovej hmoty Nida a výstužnej pásky Nida
9. Tesniaca páska na akustickú izoláciu Nida

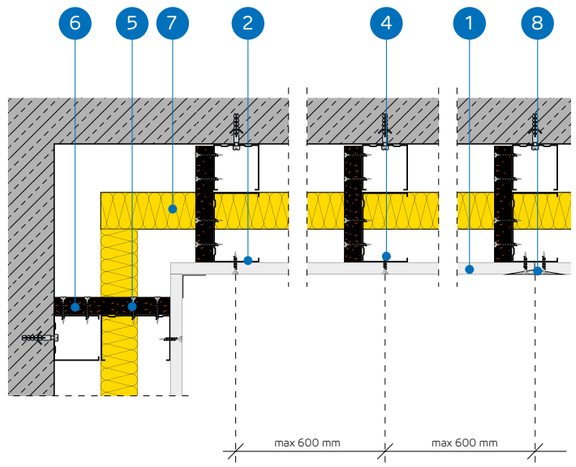

SYSTÉM OBKLADOV STIEN UKOTVENÝCH DO NOSNEJ KONŠTRUKCIE NIDA C100 (NIDA PWA)

TECHNICKÉ PARAMETRE

Názov systému Nida Omietka [1]	Opláštenie sadrokartónom			Nosná konštrukcia		Izolačný materiál			Maximálna výška	Zvuková izolácia			Hmotnos pvýstavby 1 m²	Trieda požiarnej odolnosti	Špeciálny systém
				Rozstup vibroakustic-kých väzieb Nida PWA100	Rozstup profilov Nida C100	V rozsahu akustickej izolácie									
	Nida	Hrúbka [mm]	Označenie podľa normy	[mm]	[mm]	Minerálna vlna	Hrúbka [mm]	Hustota [kg/m³]	[mm]	Rw [dB]	Ra1 [dB]	Ra2 [dB]	[kg]	[min]	
C100/PWA-12,5/Expert	Expert	12,5	A	1000	600	voliteľná	50	12	4000	34	32	28	13,0	-	-
C100/PWA-12,5/Woda [2]	Woda	12,5	H2	1000	600	voliteľná	50	12	4000	34	32	28	13,0	-	-
C100/PWA-12,5/Ogień+	Ogień Plus	12,5	DF	1000	600	voliteľná	50	12	4000	36	34	30	15,0	(R)EI15	-
C100/PWA-12,5/ WodaOgień+	Woda Ogień Plus	12,5	DFH2	1000	600	voliteľná	50	12	4000	36	34	30	15,0	(R)EI15	-
C100/PWA-12,5/Cicha	Cicha	12,5	DFH1IR	1000	600	voliteľná	100	50	4000	56	55	50	18,0	(R)EI15	●
C100/PWA-12,5/Twarda	Twarda	12,5	DEFH1IR	1000	600	voliteľná	100	50	4000	56	55	50	18,0	(R)EI15	●
C100/PWA-12,5/Hydro	Hydro	12,5	GMFH1I	1000	600	voliteľná	50	12	4000	36	34	30	16,0	(R)EI15	●
C100/PWA-18/Ogień+	Ogień Plus	18,0	DF	1000	600	voliteľná	50	12	4000	37	36	32	19,0	(R)EI30	-

[1] Európske technické osvedčenie ETA 15/0301.
[2] V interiéroch s relatívnou vlhkosťou vzduch do 85% (do 10 hodín) použiť dosku Nida Woda, ale v zónach vystavených intenzívnemu pôsobeniu vody odporúčame použiť sadrové dosky s vláknami Nida Hydro (horizontálne a vertikálne roviny pri vani, sprche a pod.)

SPOTREBA MATERIÁLOV NA 1 M² OBKLADOV STIEN UKOTVENÝCH V SYSTÉME NIDA OMIETKA

Názov materiálu	J.m.	Typ systému Nida Omietka							
		C100/PWA-12,5/ Expert	C100/PWA-12,5/ Woda	C100/PWA-12,5/ Ogień+	C100/PWA-12,5/ WodaOgień+	C100/PWA-12,5/ Cicha	C100/PWA-12,5/ Twarda	C100/PWA-12,5/ Hydro	C100/PWA-18/ Ogień+
		Spotreba materiálu na 1 m²							
Doska Nida Expert 12,5 mm	m²	1,0	-	-	-	-	-	-	-
Doska Nida Woda 12,5 mm	m²	-	1,0	-	-	-	-	-	-
Doska Nida Ogień Plus 12,5 mm	m²	-	-	1,0	-	-	-	-	-
Doska Nida Woda Ogień Plus 12,5 mm	m²	-	-	-	1,0	-	-	-	-
Doska Nida Cicha 12,5 mm	m²	-	-	-	-	1,0	-	-	-
Doska Nida Twarda 12,5 mm	m²	-	-	-	-	-	1,0	-	-
Doska Nida Hydro 12,5 mm	m²	-	-	-	-	-	-	1,0	-
Doska Nida Ogień Plus 18,0 mm	m²	-	-	-	-	-	-	-	1,0
Profil Nida C100	bm	1,8	1,8	1,8	1,8	1,8	1,8	1,8	1,8
Profil Nida C50 [3]	bm	0,2	0,2	0,2	0,2	0,2	0,2	0,2	0,2
Profil Nida U100	bm	0,7	0,7	0,7	0,7	0,7	0,7	0,7	0,7
Vibroakustická väzba Nida PWA100	ks.	1,1	1,1	1,1	1,1	1,1	1,1	1,1	1,1
Hmoždinka Nida	ks.	2,9	2,9	2,9	2,9	2,9	2,9	2,9	2,9
Rýchloskrutky Nida 3,5x25 mm	ks.	12,0	12,0	12,0	12,0	-	-	-	-
Rýchloskrutky Nida 3,5x35 mm	ks.	-	-	-	-	-	-	-	12,0
Rýchloskrutky Nida 3,5x45 mm	ks.	7,0	7,0	7,0	7,0	7,0	7,0	7,0	7,0
Rýchloskrutky Nida Twarda 4,2x38 mm	ks.	-	-	-	-	12,0	12,0	-	-
Rýchloskrutky Nida Hydro C5 3,5x25 mm	ks.	-	-	-	-	-	-	12,0	-
Výstužná páska Nida	bm	1,4	1,4	1,4	1,4	1,4	1,4	1,4	1,4
Zvukovo izolačná páska Nida	bm	0,6	0,6	0,6	0,6	0,6	0,6	0,6	0,6
Sadrový tmel Nida Start	kg	0,3	0,3	0,3	0,3	0,3	-	-	0,3
Sadrový tmel Nida Finish	kg	0,1	0,1	0,1	0,1	0,1	-	-	0,1
Hotová špachtľovacia hmota Nida Hydromix [4]	kg	-	-	-	-	-	0,4	0,4	-
Minerálna vlna [5]	m²	1,0	1,0	1,0	1,0	1,0	1,0	1,0	1,0

[3] Nida C50 - zvislý profil.
[4] V prípade sadro-trieskových dosiek s vláknami Nida Twarda možno ako alternatívu použiť sadrový tmel Nida Max.
[5] Použitie podľa požiadaviek.
Normy spotreby nezahrňujú straty materiálu.

nida Omietka

Trieda požiarnej odolnosti: (R)EI30 (R)EI60

Maksymalna Zvuková izolácia: 62 dB

Maximálna výška výstavby: 5000 mm

Hmotnosť 1m² výstavby: 21,0-35,0 kg

Číslo súvisiaceho dokladu: ETA 15/0301

Vyhlásenie o úžitkových vlastnostiach: DoP/Separate Lining System/0012/15.11.2016

SYSTÉMY:

C100/PWA-25; C100/PWA-30

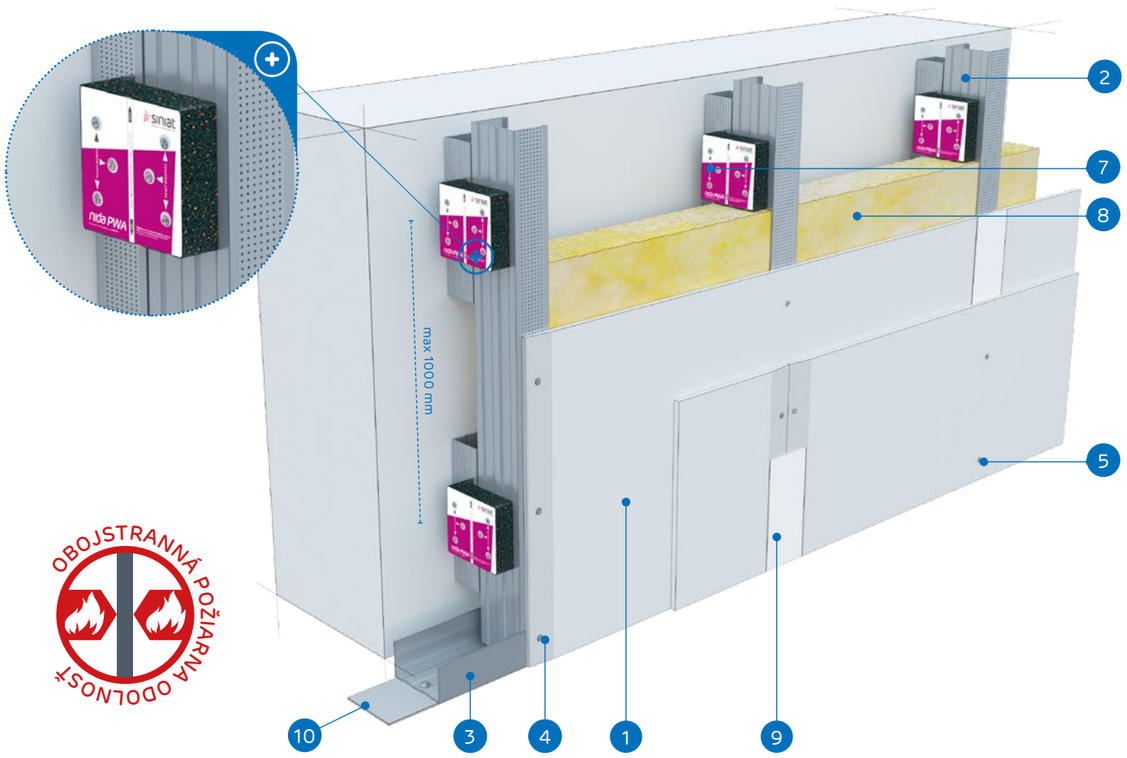

MATERIÁLY:

1. Sadrokartónová doska Nida
2. Profil Nida C 100
3. Profil Nida U 100
4. Rýchloskrutky Nida 3,5 x 25 mm
5. Rýchloskrutky Nida 3,5 x 35 mm
6. Rýchloskrutky Nida 3,5 x 45 mm
7. Vibroakustická väzba Nida PWA 100
8. Izolačný materiál minerálna vlna (podľa voľby)
9. Škára medzi sadrokartónovými doskami vyhotovená zo sadrovej hmoty Nida a výstužnej pásky Nida
10. Tesniaca páska na akustickú izoláciu Nida

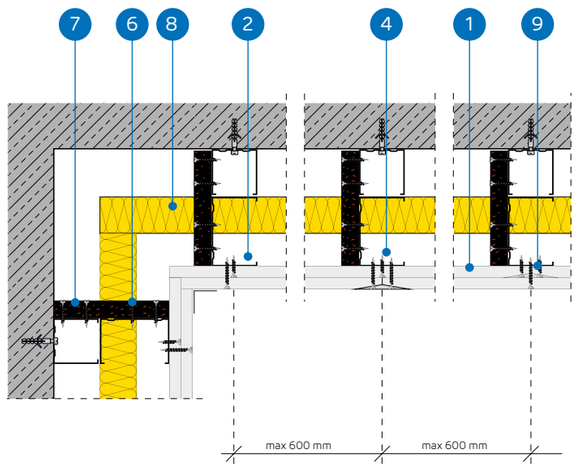

SYSTÉM OBKLADOV STIEN UKOTVENÝCH DO NOSNEJ KONŠTRUKCIE NIDA C100 (NIDA PWA)

TECHNICKÉ PARAMETRE

Názov systému Nida Omietka [1]	Opláštenie sadrokartónom			Nosná konštrukcia		Izolačný materiál			Maximálna výška	Zvuková izolácia			Hmotnos pvýstavby 1 m²	Trieda požiarnej odolnosti	Špeciálny systém
				Rozstup vibroakustic-kých väzieb Nida PWA100	Rozstup profilov Nida C100	V rozsahu akustickej izolácie									
	Nida	Hrúbka [mm]	Označenie podľa normy	[mm]	[mm]	Minerálna vlna	Hrúbka [mm]	Hustota [kg/m³]	[mm]	Rw [dB]	Ra1 [dB]	Ra2 [dB]	[kg]	[min]	
C100/PWA-25/Expert	Expert	2x12,5	A	1000	600	voliteľná	50	12	5000	37	35	31	21,0	-	-
C100/PWA-25/Woda [2]	Woda	2x12,5	H2	1000	600	voliteľná	50	12	5000	37	35	31	21,0	-	-
C100/PWA-25/Ogień+	Ogień Plus	2x12,5	DF	1000	600	voliteľná	50	12	5000	40	38	35	25,0	(R)EI30	-
C100/PWA-25/ WodaOgień+	Woda Ogień Plus	2x12,5	DFH2	1000	600	voliteľná	50	12	5000	40	38	35	25,0	(R)EI30	-
C100/PWA-25/Cicha	Cicha	2x12,5	DFH1IR	1000	600	voliteľná	100	50	5000	61	60	55	30,0	(R)EI30	●
C100/PWA-25/Twarda	Twarda	2x12,5	DEFH1IR	1000	600	voliteľná	100	50	5000	61	60	55	30,0	(R)EI30	●
C100/PWA-25/Hydro	Hydro	2x12,5	GMFH1I	1000	600	voliteľná	50	12	5000	40	38	35	26,0	(R)EI30	●
C100/PWA-30/Ogień+	Ogień Plus	2x15,0	DF	1000	600	voliteľná	50	12	5000	41	40	37	32,0	(R)EI60	-
C100/PWA-30/Twarda	Twarda	2x15,0	DEFH1IR	1000	600	voliteľná	100	50	5000	62	61	56	35,0	(R)EI60	●
C100/PWA-30/Hydro	Hydro	2x15,0	GMFH1I	1000	600	voliteľná	50	12	5000	41	40	37	32,0	(R)EI60	●

[1] Európske technické osvedčenie ETA 15/0301.
[2] V interiéroch s relatívnou vlhkosťou vzduch do 85% (do 10 hodín) použiť dosku Nida Woda, ale v zónach vystavených intenzívnemu pôsobeniu vody odporúčame použiť sadrové dosky s vláknami Nida Hydro (horizontálne a vertikálne roviny pri vani, sprche a pod.)

SPOTREBA MATERIÁLOV NA 1 M² OBKLADOV STIEN UKOTVENÝCH V SYSTÉME NIDA OMIETKA

Názov materiálu	J.m.	Typ systému Nida Omietka									
		C100/ PWA-25/ Expert	C100/ PWA-25/Woda	C100/ PWA-25/ Ogień+	C100/PWA-25/ WodaOgień+	C100/ PWA-25/Cicha	C100/ PWA-25/ Twarda	C100/ PWA-25/ Hydro	C100/ PWA-30/ Ogień+	C100/ PWA-30/ Twarda	C100/ PWA-30/ Hydro
		Spotreba materiálu na 1 m²									
Doska Nida Expert 12,5 mm	m²	2,0	-	-	-	-	-	-	-	-	-
Doska Nida Woda 12,5 mm	m²	-	2,0	-	-	-	-	-	-	-	-
Doska Nida Ogień Plus 12,5 mm	m²	-	-	2,0	-	-	-	-	-	-	-
Doska Nida Woda Ogień Plus 12,5 mm	m²	-	-	-	2,0	-	-	-	-	-	-
Doska Nida Cicha 12,5 mm	m²	-	-	-	-	2,0	-	-	-	-	-
Doska Nida Twarda 12,5 mm	m²	-	-	-	-	-	2,0	-	-	-	-
Doska Nida Hydro 12,5 mm	m²	-	-	-	-	-	-	2,0	-	-	-
Doska Nida Ogień Plus 15,0 mm	m²	-	-	-	-	-	-	-	2,0	-	-
Doska Nida Twarda 15,0 mm	m²	-	-	-	-	-	-	-	-	2,0	-
Doska Nida Hydro 15,0 mm	m²	-	-	-	-	-	-	-	-	-	2,0
Profil Nida C100	bm	1,8	1,8	1,8	1,8	1,8	1,8	1,8	1,8	1,8	1,8
Profil Nida C50 [3]	bm	0,2	0,2	0,2	0,2	0,2	0,2	0,2	0,2	0,2	0,2
Profil Nida U100	bm	0,7	0,7	0,7	0,7	0,7	0,7	0,7	0,7	0,7	0,7
Vibroakustická väzba Nida PWA100	ks.	1,1	1,1	1,1	1,1	1,1	1,1	1,1	1,1	1,1	1,1
Hmoždinka Nida	ks.	2,9	2,9	2,9	2,9	2,9	2,9	2,9	2,9	2,9	2,9
Rýchloskrutky Nida 3,5x25 mm	ks.	4,0	4,0	4,0	4,0	-	-	-	4,0	-	-
Rýchloskrutky Nida 3,5x35 mm	ks.	12,0	12,0	12,0	12,0	-	-	-	-	-	-
Rýchloskrutky Nida 3,5x45 mm	ks.	7,0	7,0	7,0	7,0	7,0	7,0	7,0	19,0	7,0	7,0
Rýchloskrutky Nida Twarda 4,2x38 mm	ks.	-	-	-	-	16,0	16,0	-	-	4,0	-
Rýchloskrutky Nida Twarda 4,2x55 mm	ks.	-	-	-	-	-	-	-	-	12,0	-
Rýchloskrutky Nida Hydro C5 3,5x25 mm	ks.	-	-	-	-	-	-	4,0	-	-	4,0
Rýchloskrutky Nida Hydro C5 3,5x41 mm	ks.	-	-	-	-	-	-	12,0	-	-	12,0
Výstužná páska Nida	bm	1,4	1,4	1,4	1,4	1,4	1,4	1,4	1,4	1,4	1,4
Zvukovo izolačná páska Nida	bm	0,6	0,6	0,6	0,6	0,6	0,6	0,6	0,6	0,6	0,6
Sadrový tmel Nida Start	kg	0,6	0,6	0,6	0,6	0,6	-	-	0,6	-	-
Sadrový tmel Nida Finish	kg	0,1	0,1	0,1	0,1	0,1	-	-	0,1	-	-
Hotová špachtľovacia hmota Nida Hydromix [4]	kg	-	-	-	-	-	0,7	0,7	-	0,7	0,7
Minerálna vlna [5]	m²	1,0	1,0	1,0	1,0	1,0	1,0	1,0	1,0	1,0	1,0

[3] Nida C50 - zvislý profil.
[4] V prípade sadro-trieskových dosiek s vláknami Nida Twarda možno ako alternatívu použiť sadrový tmel Nida Max.
[5] Použitie podľa požiadaviek.
Normy spotreby nezahrňujú straty materiálu.

PRVÉ SYSTÉMY SUCHEJ VÝSTAVBY NA TRHU S OZNAČENÍM CE

Navštívte náš kanál Siniat Nida YouTube

nida Omietka

Trieda požiarnej odolnosti:	Maksymalna Zvuková izolácia:	Maximálna výška výstavby:	Hmotnosť 1m² výstavby:	Číslo súvisiaceho dokladu:
(R)EI60	64 dB	5000 mm	35,0-43,0 kg	ETA 15/0301

Vyhlásenie o úžitkových vlastnostiach:
DoP/Separate Lining System/0012/15.11.2016

SYSTÉMY:
C100/PWA-37,5

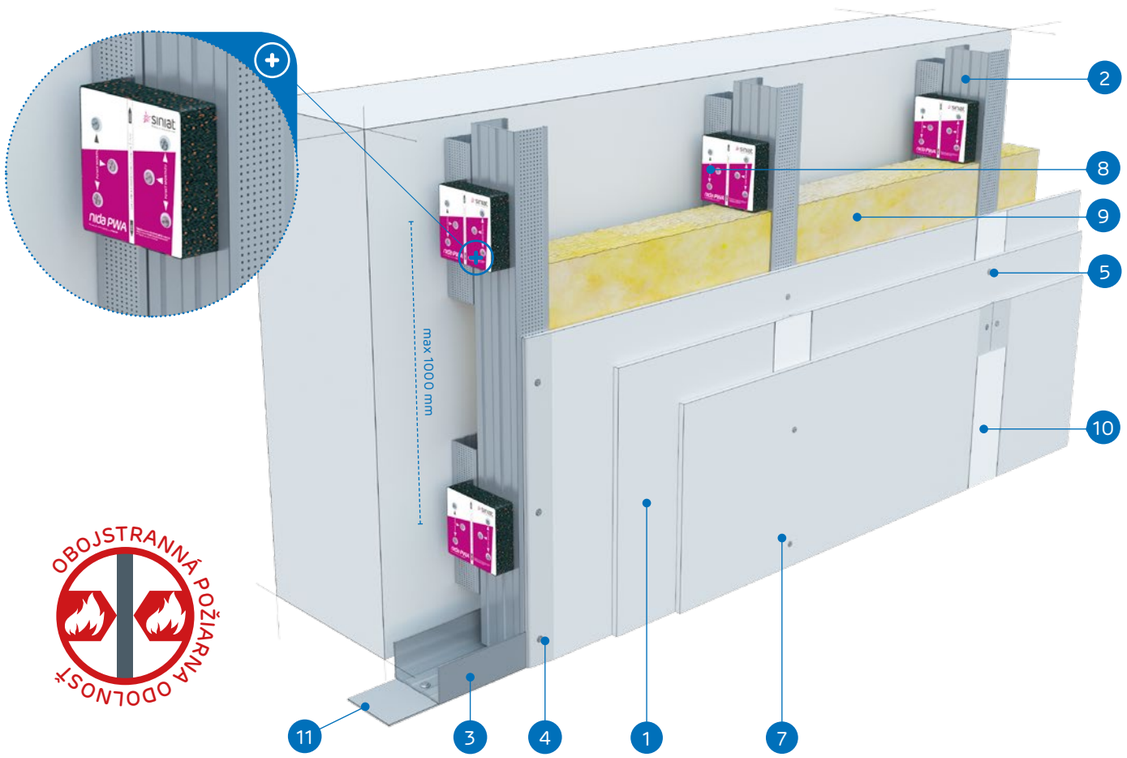

OBOJSTRANNÁ POŽIARNA ODOLNOSŤ

MATERIÁLY:

1. Sadrokartónová doska Nida
2. Profil Nida C 100
3. Profil Nida U 100
4. Rýchloskrutky Nida 3,5 x 25 mm
5. Rýchloskrutky Nida 3,5 x 35 mm
6. Rýchloskrutky Nida 3,5 x 45 mm
7. Rýchloskrutky Nida 3,5 x 55 mm
8. Vibroakustická väzba Nida PWA 100
9. Izolačný materiál minerálna vlna (podľa voľby)
10. Škára medzi sadrokartónovými doskami vyhotovená zo sadrovej hmoty Nida a výstužnej pásky Nida
11. Tesniaca páska na akustickú izoláciu Nida

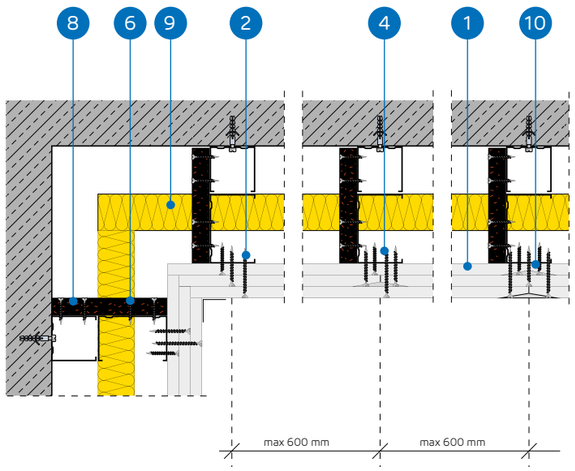

SYSTÉM OBKLADOV STIEN UKOTVENÝCH DO NOSNEJ KONŠTRUKCIE NIDA C100 (NIDA PWA)

TECHNICKÉ PARAMETRE

Názov systému Nida Omietka [1]	Opláštenie sadrokartónom			Nosná konštrukcia		Izolačný materiál			Maximálna výška	Zvuková izolácia			Hmotnos pvýstavby 1 m²	Trieda požiarnej odolnosti	Špeciálny systém
				Rozstup vibroakustic-kých väzieb Nida PWA100	Rozstup profilov Nida C100	V rozsahu akustickej izolácie									
	Nida	Hrúbka [mm]	Označenie podľa normy	[mm]	[mm]	Minerálna vlna	Hrúbka [mm]	Hustota [kg/m³]	[mm]	Rw [dB]	Ra1 [dB]	Ra2 [dB]	[kg]	[min]	
C100/PWA-37,5/Ogień+	Ogień Plus	3x12,5	DF	1000	600	voliteľná	100	12	5000	45	44	39	35,0	(R)EI60	-
C100/PWA-37,5/ WodaOgień+	Woda Ogień Plus	3x12,5	DFH2	1000	600	voliteľná	100	12	5000	45	44	39	35,0	(R)EI60	-
C100/PWA-37,5/Cicha	Cicha	3x12,5	DFH1IR	1000	600	voliteľná	100	50	5000	64	63	58	43,0	(R)EI60	●
C100/PWA-37,5/Twarda	Twarda	3x12,5	DEFH1IR	1000	600	voliteľná	100	50	5000	64	63	58	43,0	(R)EI60	●
C100/PWA-37,5/Hydro	Hydro	3x12,5	GMFH1I	1000	600	voliteľná	100	12	5000	45	44	39	37,0	(R)EI60	●

[1] Európske technické osvedčenie ETA 15/0301.

SPOTREBA MATERIÁLOV NA 1 M² OBKLADOV STIEN UKOTVENÝCH V SYSTÉME NIDA OMIETKA

Názov materiálu	J.m.	Typ systému Nida Omietka				
		C100/PWA-37,5/Ogień+	C100/PWA-37,5/WodaOgień+	C100/PWA-37,5/Cicha	C100/PWA-37,5/Twarda	C100/PWA-37,5/Hydro
		Spotreba materiálu na 1 m²				
Doska Nida Ogień Plus 12,5 mm	m²	3,0	-	-	-	-
Doska Nida Woda Ogień Plus 12,5 mm	m²	-	3,0	-	-	-
Doska Nida Cicha 12,5 mm	m²	-	-	3,0	-	-
Doska Nida Twarda 12,5 mm	m²	-	-	-	3,0	-
Doska Nida Hydro 12,5 mm	m²	-	-	-	-	3,0
Profil Nida C100	bm	1,8	1,8	1,8	1,8	1,8
Profil Nida C50 [2]	bm	0,2	0,2	0,2	0,2	0,2
Profil Nida U100	bm	0,7	0,7	0,7	0,7	0,7
Vibroakustická väzba Nida PWA100	ks.	1,1	1,1	1,1	1,1	1,1
Hmoždinka Nida	ks.	2,9	2,9	2,9	2,9	2,9
Rýchloskrutky Nida 3,5x25 mm	ks.	4,0	4,0	-	-	-
Rýchloskrutky Nida 3,5x35 mm	ks.	4,0	4,0	-	-	-
Rýchloskrutky Nida 3,5x45 mm	ks.	7,0	7,0	7,0	7,0	7,0
Rýchloskrutky Nida 3,5x55 mm	ks.	12,0	12,0	-	-	-
Rýchloskrutky Nida Twarda 4,2x38 mm	ks.	-	-	8,0	8,0	-
Rýchloskrutky Nida Twarda 4,2x55 mm	ks.	-	-	12,0	12,0	-
Rýchloskrutky Nida Hydro C5 3,5x25 mm	ks.	-	-	-	-	4,0
Rýchloskrutky Nida Hydro C5 3,5x41 mm	ks.	-	-	-	-	4,0
Rýchloskrutky Nida Hydro C5 3,5x55 mm	ks.	-	-	-	-	12,0
Výstužná páska Nida	bm	1,4	1,4	1,4	1,4	1,4
Zvukovo izolačná páska Nida	bm	0,6	0,6	0,6	0,6	0,6
Sadrový tmel Nida Start	kg	0,9	0,9	0,9	-	-
Sadrový tmel Nida Finish	kg	0,1	0,1	0,1	-	-
Hotová špachtľovacia hmota Nida Hydromix [3]	kg	-	-	-	1,0	1,0
Minerálna vlna [4]	m²	1,0	1,0	1,0	1,0	1,0

[2] Nida C50 - zvislý profil.
[3] V prípade sadro-trieskových dosiek s vláknami Nida Twarda možno ako alternatívu použiť sadrový tmel Nida Max.
[4] Použitie podľa požiadaviek.
Normy spotreby nezahrňujú straty materiálu.

nida Omietka

Trieda požiarnej odolnosti:	Maksymalna Zvuková izolácia:	Maximálna výška výstavby:	Hmotnosť 1m² výstavby:	Číslo súvisiaceho dokladu:
(R)EI90 (R)EI120	68 dB	5000 mm	45,0-67,0 kg	ETA 15/0301

Vyhlásenie o úžitkových vlastnostiach:
DoP/Separate Lining System/0012/15.11.2016

SYSTÉMY:
C100/PWA-50; C100/PWA-60; C100/PWA-60

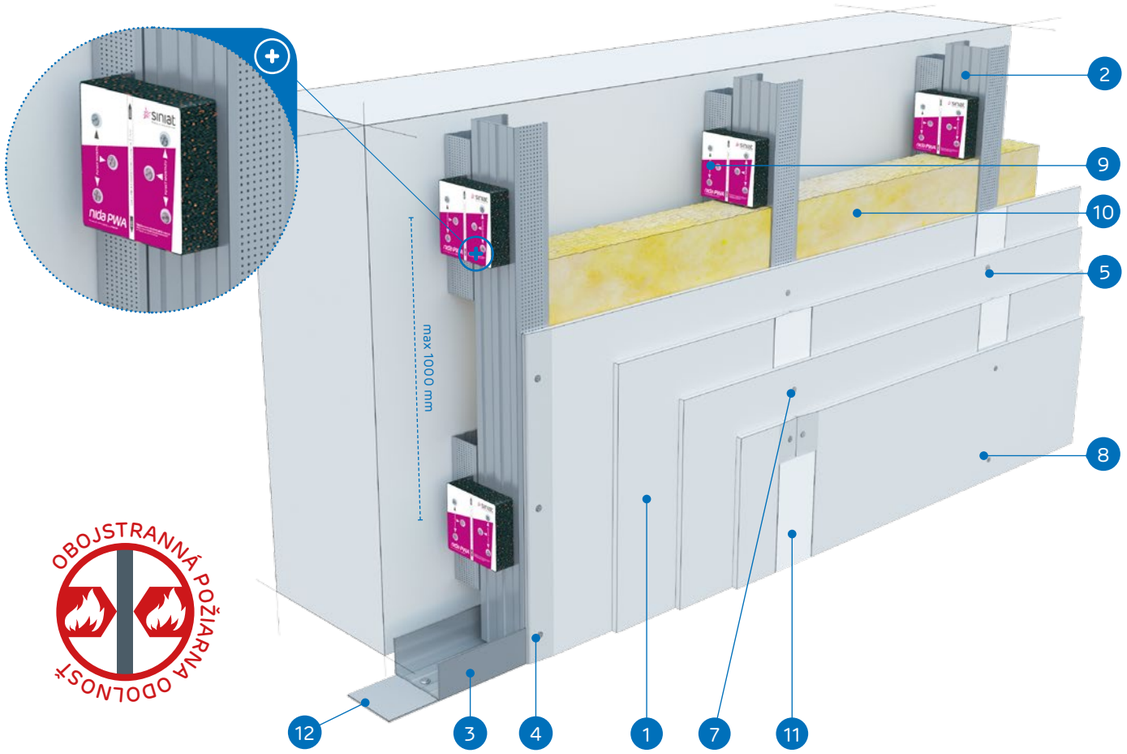

MATERIÁLY:

1. Sadrokartónová doska Nida
2. Profil Nida C 100
3. Profil Nida U 100
4. Rýchloskrutky Nida 3,5 x 25 mm
5. Rýchloskrutky Nida 3,5 x 35 mm
6. Rýchloskrutky Nida 3,5 x 45 mm
7. Rýchloskrutky Nida 3,5 x 55 mm
8. Rýchloskrutky Nida 3,5 x 70 mm
9. Vibroakustická väzba Nida PWA 100
10. Izolačný materiál minerálna vlna (podľa voľby)
11. Škára medzi sadrokartónovými doskami vyhotovená zo sadrovej hmoty Nida a výstužnej pásky Nida
12. Tesniaca páska na akustickú izoláciu Nida

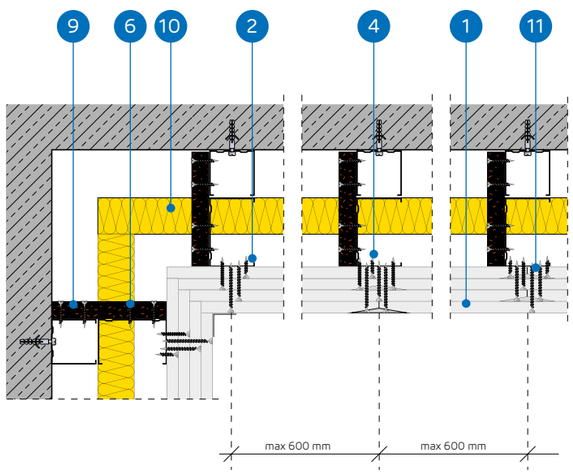

SYSTÉM OBKLADOV STIEN UKOTVENÝCH DO NOSNEJ KONŠTRUKCIE NIDA C100 (NIDA PWA)

TECHNICKÉ PARAMETRE

Názov systému Nida Omietka [1]	Opláštenie sadrokartónom			Nosná konštrukcia		Izolačný materiál			Maximálna výška	Zvuková izolácia			Hmotnosť výstavby 1 m²	Trieda požiarnej odolnosti	Špeciálny systém
				Rozstup vibroakustických väzieb Nida PWA100	Rozstup profilov Nida C100	V rozsahu akustickej izolácie									
	Nida	Hrúbka [mm]	Označenie podľa normy	[mm]	[mm]	Minerálna vlna	Hrúbka [mm]	Hustota [kg/m³]	[mm]	Rw [dB]	Ra1 [dB]	Ra2 [dB]	[kg]	[min]	
C100/PWA-50/Ogień+	Ogień Plus	4x12,5	DF	1000	600	voliteľná	100	14	5000	44	42	39	45,0	(R)EI90	-
C100/PWA-50/ WodaOgień+	Woda Ogień Plus	4x12,5	DFH2	1000	600	voliteľná	100	14	5000	44	42	39	45,0	(R)EI90	-
C100/PWA-50/Cicha	Cicha	4x12,5	DFH1IR	1000	600	voliteľná	100	50	5000	66	65	60	56,0	(R)EI90	●
C100/PWA-50/Twarda	Twarda	4x12,5	DEFH1IR	1000	600	voliteľná	100	50	5000	66	65	60	56,0	(R)EI90	●
C100/PWA-50/Hydro	Hydro	4x12,5	GMFH1I	1000	600	voliteľná	100	14	5000	44	42	39	48,0	(R)EI90	●
C100/PWA-55/Ogień+	Ogień Plus	2x12,5+2x15,0	DF	1000	600	voliteľná	100	14	5000	44	42	39	52,0	(R)EI120	-
C100/PWA-55/Twarda	Twarda	2x12,5+2x15,0	DEFH1IR	1000	600	voliteľná	100	50	5000	66	65	60	61,0	(R)EI120	●
C100/PWA-55/Hydro	Hydro	2x12,5+2x15,0	GMFH1I	1000	600	voliteľná	100	14	5000	44	42	39	53,0	(R)EI120	●
C100/PWA-60/Ogień+	Ogień Plus	4x15,0	DF	1000	600	voliteľná	100	14	5000	45	44	40	59,0	(R)EI120	-
C100/PWA-60/Twarda	Twarda	4x15,0	DEFH1IR	1000	600	voliteľná	100	50	5000	68	66	62	67,0	(R)EI120	●
C100/PWA-60/Hydro	Hydro	4x15,0	GMFH1I	1000	600	voliteľná	100	14	5000	45	44	40	59,0	(R)EI120	●

[1] Európske technické osvedčenie ETA 15/0301.

SPOTREBA MATERIÁLOV NA 1 M² OBKLADOV STIEN UKOTVENÝCH V SYSTÉME NIDA OMIETKA

Názov materiálu	J.m.	Typ systému Nida Omietka										
		C100/ PWA-50/ Ogień+	C100/ PWA-50/ WodaOgień+	C100/ PWA-50/ Cicha	C100/ PWA-50/ Twarda	C100/ PWA-50/ Hydro	C100/ PWA-55/ Ogień+	C100/ PWA-55/ Twarda	C100/ PWA-55/ Hydro	C100/ PWA-60/ Ogień+	C100/ PWA-60/ Twarda	C100/ PWA-60/ Hydro
		Spotreba materiálu na 1 m²										
Doska Nida Ogień Plus 12,5 mm	m²	4,0	-	-	-	-	2,0	-	-	-	-	-
Doska Nida Woda Ogień Plus 12,5 mm	m²	-	4,0	-	-	-	-	-	-	-	-	-
Doska Nida Cicha 12,5 mm	m²	-	-	4,0	-	-	-	-	-	-	-	-
Doska Nida Twarda 12,5 mm	m²	-	-	-	4,0	-	-	2,0	-	-	-	-
Doska Nida Hydro 12,5 mm	m²	-	-	-	-	4,0	-	-	2,0	-	-	-
Doska Nida Ogień Plus 15,0 mm	m²	-	-	-	-	-	2,0	-	-	4,0	-	-
Doska Nida Twarda 15,0 mm	m²	-	-	-	-	-	-	2,0	-	-	4,0	-
Doska Nida Hydro 15,0 mm	m²	-	-	-	-	-	-	-	2,0	-	-	4,0
Profil Nida C100	bm	1,8	1,8	1,8	1,8	1,8	1,8	1,8	1,8	1,8	1,8	1,8
Profil Nida C50 [2]	bm	0,2	0,2	0,2	0,2	0,2	0,2	0,2	0,2	0,2	0,2	0,2
Profil Nida U100	bm	0,7	0,7	0,7	0,7	0,7	0,7	0,7	0,7	0,7	0,7	0,7
Vibroakustická väzba Nida PWA100	ks.	1,1	1,1	1,1	1,1	1,1	1,1	1,1	1,1	1,1	1,1	1,1
Hmoždinka Nida	ks.	2,9	2,9	2,9	2,9	2,9	2,9	2,9	2,9	2,9	2,9	2,9
Rýchloskrutky Nida 3,5x25 mm	ks.	4,0	4,0	-	-	-	4,0	-	-	4,0	-	-
Rýchloskrutky Nida 3,5x35 mm	ks.	4,0	4,0	-	-	-	-	-	-	-	-	-
Rýchloskrutky Nida 3,5x45 mm	ks.	7,0	7,0	7,0	7,0	7,0	11,0	7,0	7,0	11,0	7,0	7,0
Rýchloskrutky Nida 3,5x55 mm	ks.	4,0	4,0	-	-	-	4,0	-	-	4,0	-	-
Rýchloskrutky Nida 4,2x70 mm	ks.	12,0	12,0	-	-	-	12,0	-	-	12,0	-	-
Rýchloskrutky Nida Twarda 4,2x38 mm	ks.	-	-	8,0	8,0	-	-	4,0	-	-	4,0	-
Rýchloskrutky Nida Twarda 4,2x55 mm	ks.	-	-	4,0	4,0	-	-	8,0	-	-	8,0	-
Rýchloskrutky Nida Twarda 4,2x70 mm	ks.	-	-	12,0	12,0	-	-	12,0	-	-	12,0	-
Rýchloskrutky Nida Hydro C5 3,5x25 mm	ks.	-	-	-	-	4,0	-	-	4,0	-	-	4,0
Rýchloskrutky Nida Hydro C5 3,5x41 mm	ks.	-	-	-	-	4,0	-	-	4,0	-	-	4,0
Rýchloskrutky Nida Hydro C5 3,5x55 mm	ks.	-	-	-	-	4,0	-	-	4,0	-	-	4,0
Rýchloskrutky Nida Hydro C5 4,2x70 mm	ks.	-	-	-	-	12,0	-	-	12,0	-	-	12,0
Výstužná páska Nida	bm	1,4	1,4	1,4	1,4	1,4	1,4	1,4	1,4	1,4	1,4	1,4
Zvukovo izolačná páska Nida	bm	0,6	0,6	0,6	0,6	0,6	0,6	0,6	0,6	0,6	0,6	0,6
Sadrový tmel Nida Start	kg	1,2	1,2	1,2	-	-	1,2	-	-	1,2	-	-
Sadrový tmel Nida Finish	kg	0,1	0,1	0,1	-	-	0,1	-	-	0,1	-	-
Hotová špachtľovacia hmota Nida Hydromix [3]	kg	-	-	-	1,3	1,3	-	1,3	1,3	-	1,3	1,3
Minerálna vlna [4]	m²	1,0	1,0	1,0	1,0	1,0	1,0	1,0	1,0	1,0	1,0	1,0

[2] Nida C50 - zvislý profil.
[3] V prípade sadro-trieskových dosiek s vláknami Nida Twarda možno ako alternatívu použiť sadrový tmel Nida Max.
[4] Použitie podľa požiadaviek.
Normy spotreby nezahrňujú straty materiálu.

PRVÉ SYSTÉMY SUCHEJ VÝSTAVBY NA TRHU S OZNAČENÍM CE

Navštívte náš kanál
Siniat Nida
YouTube

VOĽNE STOJACE PREDSADENÉ STENY

Sadrokartónové a sadrové dosky Nida sú vhodné na výstavbu vnútorných a vonkajších stien. Perfektne sa hodia na opravné stavebné práce, ktoré sú prevedené rýchlo a čisto. Povrch suchej omietky je hladký a je perfektným podkladom pre ďalšiu úpravu. Sadrokartónové dosky Nida s hrúbkou 12,5 mm v systémoch voľne stojacich predsadených stien sú ukotvené do oceľovej konštrukcie Nida C a Nida U.

V prípade montáže jednej alebo viacerých vrstiev dosiek Nida Ogień Plus (Oheň Plus) (Typ DF) s hrúbkou 12,5 mm alebo 15 mm na oceľovú konštrukciu Nda, nosné steny budovy možno zapezpečiť do úrovne požiarnej odolnosti EI120. Navyše, v prípade týchto konštrukcií, získavame použitím dodatočnej vrstvy minerálnej vlny vyššiu akustickú a tepelnú izoláciu vonkajších stien.

OBSAH KAPITOLY

170 C50-12,5; C50-18
172 C50-25; C50-30
174 C50-37,5
176 C50-50; C50-55; C50-60
178 C75-12,5; C75-18
180 C75-25; C75-30
182 C75-37,5
184 C75-50; C75-55; C75-60
186 C100-12,5; C100-18
188 C100-25; C100-30
190 C100-37,5
192 C100-50; C100-55; C100-60
194 CC50-12,5; CC50-18
196 CC50-25; CC50-30
198 CC50-37,5
200 CC50-50; CC50-55; CC50-60
202 CC75-12,5; CC75-18
204 CC75-25; CC75-30
206 CC75-37,5
208 CC75-50; CC75-55; CC75-60
210 CC100-12,5; CC100-18
212 CC100-25; CC100-30
214 CC100-37,5
216 CC100-50; CC100-55; CC100-60
218 UAR50-12,5; UAR50-18
220 UAR50-25; UAR50-30
222 UAR50-37,5
224 UAR50-50; UAR50-55; UAR50-60
226 UAR75-12,5; UAR75-18
228 UAR75-25; UAR75-30
230 UAR75-37,5
232 UAR75-50; UAR75-55; UAR75-60
234 UAR100-12,5; UAR100-18
236 UAR100-25; UAR100-30
238 UAR100-37,5
240 UAR100-50; UAR100-55; UAR100-60
242 UARUAR50-12,5; UARUAR50-18
244 UARUAR50-25; UARUAR50-30
246 UARUAR50-37,5
248 UARUAR50-50; UARUAR50-55; UARUAR50-60
250 UARUAR75-12,5; UARUAR75-18
252 UARUAR75-25; UARUAR75-30
254 UARUAR75-37,5
256 UARUAR75-50; UARUAR75-55; UARUAR75-60
258 UARUAR100-12,5; UARUAR100-18
260 UARUAR100-25; UARUAR100-30
262 UARUAR100-37,5
264 UARUAR100-50; UARUAR100-55; UARUAR100-60
268 C50/LS-12,5; C50/LS-15; C50/LS-18
270 C50/LS-25
272 C75/LS-12,5; C75/LS-15; C75/LS-18
274 C75/LS-25
276 C100/LS-12,5; C100/LS-15; C100/LS-18
278 C100/LS-25

nida Omietka VOĽNE STOJACE PREDSADENÉ STENY

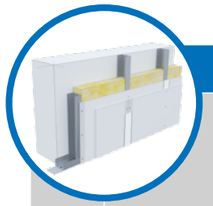

Strana	Názov systému Nida Omietka [2]	Opláštenie sadrokartónom			Nosná konštrukcia		Izolačný materiál			Maximálna výška [1]	Zvuková izolácia			Hmotnosť výstavby 1 m²	Trieda požiarnej odolnosti	Špeciálny systém
		Nida	Hrúbka [mm]	Označenie podľa normy	Typ profilu Nida	Osová vzdialenosť profilov Nida [mm]	V rozsahu akustickej izolácie: Minerálna vlna	Hrúbka [mm]	Hustota [kg/m³]	[mm]	Rw [dB]	Ra1 [dB]	Ra2 [dB]	[kg]	[min]	
SYSTÉM VOĽNE STOJACICH PREDSADENÝCH STIEN NA KONŠTRUKCII NIDA C50																
171	C50-12,5/Expert	Expert	12,5	A	C50	600	sklená/ kamenná	50	12	2800	34	32	28	11.0	-	-
171	C50-12,5/Woda [3]	Woda	12,5	H2	C50	600	sklená/ kamenná	50	12	2800	34	32	28	11.0	-	-
171	C50-12,5/Ogień+	Ogień Plus	12,5	DF	C50	600	sklená/ kamenná	50	12	3000	36	34	30	13.0	(R)EI15	-
171	C50-12,5/WodaOgień+	Woda Ogień Plus	12,5	DFH2	C50	600	sklená/ kamenná	50	12	3000	36	34	30	13.0	(R)EI15	-
171	C50-12,5/Cicha	Cicha	12,5	DFH1IR	C50	600	sklená	50	50	3000	42	39	34	16.0	(R)EI15	●
171	C50-12,5/Twarda	Twarda	12,5	DEFH1IR	C50	600	sklená	50	50	3000	42	39	34	16.0	(R)EI15	●
171	C50-12,5/Hydro	Hydro	12,5	GMFH1I	C50	600	sklená/ kamenná	50	12	3000	36	34	30	14.0	(R)EI15	●
171	C50-18/Ogień+	Ogień Plus	18	DF	C50	600	sklená/ kamenná	50	12	3000	36	34	30	17.0	(R)EI30	-
173	C50-25/Expert	Expert	2x12,5	A	C50	600	sklená/ kamenná	50	12	3000	37	35	31	19.0	-	-
173	C50-25/Woda [3]	Woda	2x12,5	H2	C50	600	sklená/ kamenná	50	12	3000	37	35	31	19.0	-	-
173	C50-25/Ogień+	Ogień Plus	2x12,5	DF	C50	600	sklená/ kamenná	50	12	3000	40	38	35	23.0	(R)EI30	-
173	C50-25/WodaOgień+	Woda Ogień Plus	2x12,5	DFH2	C50	600	sklená/ kamenná	50	12	3000	40	38	35	23.0	(R)EI30	-
173	C50-25/Cicha	Cicha	2x12,5	DFH1IR	C50	600	sklená	50	50	3000	47	44	39	28.0	(R)EI30	●
173	C50-25/Twarda	Twarda	2x12,5	DEFH1IR	C50	600	sklená	50	50	3000	47	44	39	28.0	(R)EI30	●
173	C50-25/Hydro	Hydro	2x12,5	GMFH1I	C50	600	sklená/ kamenná	50	12	3000	40	38	35	24.0	(R)EI30	●
173	C50-30/Ogień+	Ogień Plus	2x15,0	DF	C50	600	sklená/ kamenná	50	12	3000	41	40	37	30.0	(R)EI60	-
173	C50-30/Twarda	Twarda	2x15,0	DEFH1IR	C50	600	sklená	50	50	3000	48	46	40	33.0	(R)EI60	●
173	C50-30/Hydro	Hydro	2x15,0	GMFH1I	C50	600	sklená/ kamenná	50	12	3000	41	40	37	30.0	(R)EI60	●
175	C50-37,5/Ogień+	Ogień Plus	3x12,5	DF	C50	600	sklená/ kamenná	50	12	3000	41	40	37	33.0	(R)EI60	-
175	C50-37,5/WodaOgień+	Woda Ogień Plus	3x12,5	DFH2	C50	600	sklená/ kamenná	50	12	3000	41	40	37	33.0	(R)EI60	-
175	C50-37,5/Cicha	Cicha	3x12,5	DFH1IR	C50	600	sklená	50	50	3000	50	48	42	41.0	(R)EI60	●
175	C50-37,5/Twarda	Twarda	3x12,5	DEFH1IR	C50	600	sklená	50	50	3000	50	48	42	41.0	(R)EI60	●
175	C50-37,5/Hydro	Hydro	3x12,5	GMFH1I	C50	600	sklená/ kamenná	50	12	3000	41	40	37	35.0	(R)EI60	●
177	C50-50/Ogień+	Ogień Plus	4x12,5	DF	C50	600	sklená/ kamenná	50	14	3000	41	40	38	43.0	(R)EI90	-
177	C50-50/WodaOgień+	Woda Ogień Plus	4x12,5	DFH2	C50	600	sklená/ kamenná	50	14	3000	41	40	38	43.0	(R)EI90	-
177	C50-50/Cicha	Cicha	4x12,5	DFH1IR	C50	600	sklená	50	50	3000	53	50	45	54.0	(R)EI90	●
177	C50-50/Twarda	Twarda	4x12,5	DEFH1IR	C50	600	sklená	50	50	3000	53	50	45	54.0	(R)EI90	●
177	C50-50/Hydro	Hydro	4x12,5	GMFH1I	C50	600	sklená/ kamenná	50	14	3000	41	40	38	46.0	(R)EI90	●
177	C50-55/Ogień+	Ogień Plus	2x12,5+2x15,0	DF	C50	600	sklená/ kamenná	50	14	3000	41	40	38	50	(R)EI120	-
177	C50-55/Twarda	Twarda	2x12,5+2x15,0	DEFH1IR	C50	600	sklená	50	50	3000	53	50	45	59	(R)EI120	●
177	C50-55/Hydro	Hydro	2x12,5+2x15,0	GMFH1I	C50	600	sklená/ kamenná	50	14	3000	41	40	38	51	(R)EI120	●
177	C50-60/Ogień+	Ogień Plus	4x15,0	DF	C50	600	sklená/ kamenná	50	14	3000	42	41	39	57.0	(R)EI120	-
177	C50-60/Twarda	Twarda	4x15,0	DEFH1IR	C50	600	sklená	50	50	3000	54	51	46	65.0	(R)EI120	●
177	C50-60/Hydro	Hydro	4x15,0	GMFH1I	C50	600	sklená/ kamenná	50	14	3000	42	41	39	57.0	(R)EI120	●

[1] Maximálna výška v súlade s technickým posudkom ITB 1060/12/R33NK.
[2] Európske technické osvedčenie ETA 15/0301.
[3] V interiéroch s relatívnou vlhkosťou vzduch do 85% (do 10 hodín) použiť dosku Nida Woda, ale v zónach vystavených intenzívnemu pôsobeniu vody odporúčame použiť sadrové dosky s vláknami Nida Hydro (horizontálne a vertikálne roviny pri vani, sprche a pod.)

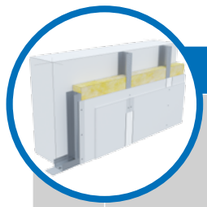

Strana	Názov systému Nida Omietka [2]	Opláštenie sadrokartónom			Nosná konštrukcia		Izolačný materiál			Maximálna výška [1]	Zvuková izolácia			Hmotnosť výstavby 1 m²	Trieda požiarnej odolnosti	Špeciálny systém
		Nida	Hrúbka [mm]	Označenie podľa normy	Typ profilu Nida	Osová vzdialenosť profilov Nida [mm]	V rozsahu akustickej izolácie: Minerálna vlna	Hrúbka [mm]	Hustota [kg/m³]	[mm]	Rw [dB]	Ra1 [dB]	Ra2 [dB]	[kg]	[min]	
SYSTÉM VOĽNE STOJACICH PREDSADENÝCH STIEN NA KONŠTRUKCII NIDA C75																
179	C75-12,5/Expert	Expert	12,5	A	C75	600	sklená/ kamenná	50	12	3000	34	32	28	11.0	-	-
179	C75-12,5/Woda [3]	Woda	12,5	H2	C75	600	sklená/ kamenná	50	12	3000	34	32	28	11.0	-	-
179	C75-12,5/Ogień+	Ogień Plus	12,5	DF	C75	600	sklená/ kamenná	50	12	3000	36	34	30	13.0	(R)EI15	-
179	C75-12,5/WodaOgień+	Woda Ogień Plus	12,5	DFH2	C75	600	sklená/ kamenná	50	12	3000	36	34	30	13.0	(R)EI15	-
179	C75-12,5/Cicha	Cicha	12,5	DFH1IR	C75	600	sklená	75	50	3000	50	48	42	16.0	(R)EI15	●
179	C75-12,5/Twarda	Twarda	12,5	DEFH1IR	C75	600	sklená	75	50	3000	50	48	42	16.0	(R)EI15	●
179	C75-12,5/Hydro	Hydro	12,5	GMFH1I	C75	600	sklená/ kamenná	50	12	3000	36	34	30	14.0	(R)EI15	●
179	C75-18/Ogień+	Ogień Plus	18	DF	C75	600	sklená/ kamenná	50	12	3000	36	34	30	17.0	(R)EI30	-
181	C75-25/Expert	Expert	2x12,5	A	C75	600	sklená/ kamenná	50	12	4000	37	35	31	19.0	-	-
181	C75-25/Woda [3]	Woda	2x12,5	H2	C75	600	sklená/ kamenná	50	12	4000	37	35	31	19.0	-	-
181	C75-25/Ogień+	Ogień Plus	2x12,5	DF	C75	600	sklená/ kamenná	50	12	4000	40	38	35	23.0	(R)EI30	-
181	C75-25/WodaOgień+	Woda Ogień Plus	2x12,5	DFH2	C75	600	sklená/ kamenná	50	12	4000	40	38	35	23.0	(R)EI30	-
181	C75-25/Cicha	Cicha	2x12,5	DFH1IR	C75	600	sklená	75	50	4000	55	53	47	28.0	(R)EI30	●
181	C75-25/Twarda	Twarda	2x12,5	DEFH1IR	C75	600	sklená	75	50	4000	55	53	47	28.0	(R)EI30	●
181	C75-25/Hydro	Hydro	2x12,5	GMFH1I	C75	600	sklená/ kamenná	50	12	4000	40	38	35	24.0	(R)EI30	●
181	C75-30/Ogień+	Ogień Plus	2x15,0	DF	C75	600	sklená/ kamenná	50	12	4000	41	40	37	30.0	(R)EI60	-
181	C75-30/Twarda	Twarda	2x15,0	DEFH1IR	C75	600	sklená	75	50	4000	56	54	48	33.0	(R)EI60	●
181	C75-30/Hydro	Hydro	2x15,0	GMFH1I	C75	600	sklená/ kamenná	50	12	4000	41	40	37	30.0	(R)EI60	●
183	C75-37,5/Ogień+	Ogień Plus	3x12,5	DF	C75	600	sklená/ kamenná	50	12	4000	41	40	37	33.0	(R)EI60	-
183	C75-37,5/WodaOgień+	Woda Ogień Plus	3x12,5	DFH2	C75	600	sklená/ kamenná	50	12	4000	41	40	37	33.0	(R)EI60	-
183	C75-37,5/Cicha	Cicha	3x12,5	DFH1IR	C75	600	sklená	75	50	4000	58	56	50	41.0	(R)EI60	●
183	C75-37,5/Twarda	Twarda	3x12,5	DEFH1IR	C75	600	sklená	75	50	4000	58	56	50	41.0	(R)EI60	●
183	C75-37,5/Hydro	Hydro	3x12,5	GMFH1I	C75	600	sklená/ kamenná	50	12	4000	41	40	37	35.0	(R)EI60	●
185	C75-50/Ogień+	Ogień Plus	4x12,5	DF	C75	600	sklená/ kamenná	75	14	4000	43	41	38	43.0	(R)EI90	-
185	C75-50/WodaOgień+	Woda Ogień Plus	4x12,5	DFH2	C75	600	sklená/ kamenná	75	14	4000	43	41	38	43.0	(R)EI90	-
185	C75-50/Cicha	Cicha	4x12,5	DFH1IR	C75	600	sklená	75	50	4000	60	58	53	54.0	(R)EI90	●
185	C75-50/Twarda	Twarda	4x12,5	DEFH1IR	C75	600	sklená	75	50	4000	60	58	53	54.0	(R)EI90	●
185	C75-50/Hydro	Hydro	4x12,5	GMFH1I	C75	600	sklená/ kamenná	75	14	4000	43	41	38	46.0	(R)EI90	●
185	C75-55/Ogień+	Ogień Plus	2x12,5+2x15,0	DF	C75	600	sklená/ kamenná	75	14	4000	43	41	38	51	(R)EI120	-
185	C75-55/Twarda	Twarda	2x12,5+2x15,0	DEFH1IR	C75	600	sklená	75	50	4000	60	58	53	60	(R)EI120	●
185	C75-55/Hydro	Hydro	2x12,5+2x15,0	GMFH1I	C75	600	sklená/ kamenná	75	14	4000	43	41	38	52	(R)EI120	●
185	C75-60/Ogień+	Ogień Plus	4x15,0	DF	C75	600	sklená/ kamenná	75	14	4000	44	42	40	57.0	(R)EI120	-
185	C75-60/Twarda	Twarda	4x15,0	DEFH1IR	C75	600	sklená	75	50	4000	61	59	54	65.0	(R)EI120	●
185	C75-60/Hydro	Hydro	4x15,0	GMFH1I	C75	600	sklená/ kamenná	75	14	4000	44	42	40	57.0	(R)EI120	●

[1] Maximálna výška v súlade s technickým posudkom ITB 1060/12/R33NK.
[2] Európske technické osvedčenie ETA 15/0301.
[3] V interiéroch s relatívnou vlhkosťou vzduch do 85% (do 10 hodín) použiť dosku Nida Woda, ale v zónach vystavených intenzívnemu pôsobeniu vody odporúčame použiť sadrové dosky s vláknami Nida Hydro (horizontálne a vertikálne roviny pri vani, sprche a pod.)

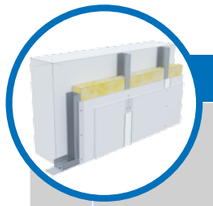

Strana	Názov systému Nida Omietka [2]	Opláštenie sadrokartónom			Nosná konštrukcia		Izolačný materiál			Maximálna výška [1]	Zvuková izolácia			Hmotnosť výstavby 1 m²	Trieda požiarnej odolnosti	Špeciálny systém
					Typ profilu Nida	Osová vzdialenosť profilov Nida [mm]	V rozsahu akustickej izolácie									
		Nida	Hrúbka [mm]	Označenie podľa normy			Minerálna vlna	Hrúbka [mm]	Hustota [kg/m³]	[mm]	Rw [dB]	Ra1 [dB]	Ra2 [dB]	[kg]	[min]	
SYSTÉM VOĽNE STOJACICH PREDSADENÝCH STIEN NA KONŠTRUKCII NIDA C100																
187	C100-12,5/Expert	Expert	12,5	A	C100	600	sklená/kamenná	50	12	4000	34	32	28	12.0	-	-
187	C100-12,5/Woda [3]	Woda	12,5	H2	C100	600	sklená/kamenná	50	12	4000	34	32	28	12.0	-	-
187	C100-12,5/Ogień+	Ogień Plus	12,5	DF	C100	600	sklená/kamenná	50	12	4000	36	34	30	14.0	(R)EI15	-
187	C100-12,5/WodaOgień+	Woda Ogień Plus	12,5	DFH2	C100	600	sklená/kamenná	50	12	4000	36	34	30	14.0	(R)EI15	-
187	C100-12,5/Cicha	Cicha	12,5	DFH1IR	C100	600	sklená	100	50	4000	56	55	50	17.0	(R)EI15	●
187	C100-12,5/Twarda	Twarda	12,5	DEFH1IR	C100	600	sklená	100	50	4000	56	55	50	17.0	(R)EI15	●
187	C100-12,5/Hydro	Hydro	12,5	GMFH1I	C100	600	sklená/kamenná	50	12	4000	36	34	30	15.0	(R)EI15	●
187	C100-18/Ogień+	Ogień Plus	18	DF	C100	600	sklená/kamenná	50	12	4000	36	34	30	18.0	(R)EI30	-
189	C100-25/Expert	Expert	2x12,5	A	C100	600	sklená/kamenná	50	12	5000	37	35	31	20.0	-	-
189	C100-25/Woda [3]	Woda	2x12,5	H2	C100	600	sklená/kamenná	50	12	5000	37	35	31	20.0	-	-
189	C100-25/Ogień+	Ogień Plus	2x12,5	DF	C100	600	sklená/kamenná	50	12	5000	40	38	35	24.0	(R)EI30	-
189	C100-25/WodaOgień+	Woda Ogień Plus	2x12,5	DFH2	C100	600	sklená/kamenná	50	12	5000	40	38	35	24.0	(R)EI30	-
189	C100-25/Cicha	Cicha	2x12,5	DFH1IR	C100	600	sklená	100	50	5000	61	60	55	29.0	(R)EI30	●
189	C100-25/Twarda	Twarda	2x12,5	DEFH1IR	C100	600	sklená	100	50	5000	61	60	55	29.0	(R)EI30	●
189	C100-25/Hydro	Hydro	2x12,5	GMFH1I	C100	600	sklená/kamenná	50	12	5000	40	38	35	25.0	(R)EI30	●
189	C100-30/Ogień+	Ogień Plus	2x15,0	DF	C100	600	sklená/kamenná	50	12	5000	41	40	37	31.0	(R)EI60	-
189	C100-30/Twarda	Twarda	2x15,0	DEFH1IR	C100	600	sklená	100	50	5000	62	61	56	34.0	(R)EI60	●
189	C100-30/Hydro	Hydro	2x15,0	GMFH1I	C100	600	sklená/kamenná	50	12	5000	41	40	37	31.0	(R)EI60	●
191	C100-37,5/Ogień+	Ogień Plus	3x12,5	DF	C100	600	sklená/kamenná	100	12	5000	45	44	39	34.0	(R)EI60	-
191	C100-37,5/WodaOgień+	Woda Ogień Plus	3x12,5	DFH2	C100	600	sklená/kamenná	100	12	5000	45	44	39	34.0	(R)EI60	-
191	C100-37,5/Cicha	Cicha	3x12,5	DFH1IR	C100	600	sklená	100	50	5000	64	63	58	42.0	(R)EI60	●
191	C100-37,5/Twarda	Twarda	3x12,5	DEFH1IR	C100	600	sklená	100	50	5000	64	63	58	42.0	(R)EI60	●
191	C100-37,5/Hydro	Hydro	3x12,5	GMFH1I	C100	600	sklená/kamenná	100	12	5000	45	44	39	36.0	(R)EI60	●
193	C100-50/Ogień+	Ogień Plus	4x12,5	DF	C100	600	sklená/kamenná	100	14	5000	44	42	39	44.0	(R)EI90	-
193	C100-50/WodaOgień+	Woda Ogień Plus	4x12,5	DFH2	C100	600	sklená/kamenná	100	14	5000	44	42	39	44.0	(R)EI90	-
193	C100-50/Cicha	Cicha	4x12,5	DFH1IR	C100	600	sklená	100	50	5000	66	65	60	55.0	(R)EI90	●
193	C100-50/Twarda	Twarda	4x12,5	DEFH1IR	C100	600	sklená	100	50	5000	66	65	60	55.0	(R)EI90	●
193	C100-50/Hydro	Hydro	4x12,5	GMFH1I	C100	600	sklená/kamenná	100	14	5000	44	42	39	47.0	(R)EI90	●
193	C100-55/Ogień+	Ogień Plus	2x12,5+2x15,0	DF	C100	600	sklená/kamenná	100	14	5000	44	42	39	51	(R)EI120	-
193	C100-55/Twarda	Twarda	2x12,5+2x15,0	DEFH1IR	C100	600	sklená	100	50	5000	66	65	60	60	(R)EI120	●
193	C100-55/Hydro	Hydro	2x12,5+2x15,0	GMFH1I	C100	600	sklená/kamenná	100	14	5000	44	42	39	52	(R)EI120	●
193	C100-60/Ogień+	Ogień Plus	4x15,0	DF	C100	600	sklená/kamenná	100	14	5000	45	44	40	58.0	(R)EI120	-
193	C100-60/Twarda	Twarda	4x15,0	DEFH1IR	C100	600	sklená	100	50	5000	68	66	62	66.0	(R)EI120	●
193	C100-60/Hydro	Hydro	4x15,0	GMFH1I	C100	600	sklená/kamenná	100	14	5000	45	44	40	58.0	(R)EI120	●

[1] Maximálna výška v súlade s technickým posudkom ITB 1060/12/R33NK.
[2] Európske technické osvedčenie ETA 15/0301.
[3] V interiéroch s relatívnou vlhkosťou vzduch do 85% (do 10 hodín) použiť dosku Nida Woda, ale v zónach vystavených intenzívnemu pôsobeniu vody odporúčame použiť sadrové dosky s vláknami Nida Hydro (horizontálne a vertikálne roviny pri vani, sprche a pod.)

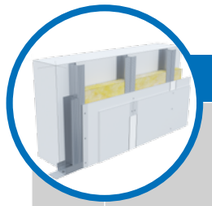

Strana	Názov systému Nida Omietka [2]	Opláštenie sadrokartónom			Nosná konštrukcia		Izolačný materiál			Maximálna výška [1]	Zvýšenie zvukovej izolácie	Hmotnosť výstavby 1 m²	Trieda požiarnej odolnosti	Špeciálny systém
					Typ profilu Nida	Osová vzdialenosť profilov Nida [mm]	V rozsahu akustickej izolácie							
		Nida	Hrúbka [mm]	Označenie podľa normy			Minerálna vlna	Hrúbka [mm]	Hustota [kg/m³]	[mm]	ΔRw max [dB]	[kg]	[min]	
SYSTÉM VOĽNE STOJACICH PREDSADENÝCH STIEN NA DVOJITEJ KONŠTRUKCII NIDA CC50														
195	CC50-12,5/Expert	Expert	12,5	A	2xC50	600	voliteľná	-	-	4000	12	11.0	-	-
195	CC50-12,5/Woda [3]	Woda	12,5	H2	2xC50	600	voliteľná	-	-	4000	12	11.0	-	-
195	CC50-12,5/Ogień+	Ogień Plus	12,5	DF	2xC50	600	voliteľná	-	-	4000	12	13.0	(R)EI15	-
195	CC50-12,5/WodaOgień+	Woda Ogień Plus	12,5	DFH2	2xC50	600	voliteľná	-	-	4000	12	13.0	(R)EI15	-
195	CC50-12,5/Cicha	Cicha	12,5	DFH1IR	2xC50	600	voliteľná	-	-	4000	12	16.0	(R)EI15	●
195	CC50-12,5/Twarda	Twarda	12,5	DEFH1IR	2xC50	600	voliteľná	-	-	4000	12	16.0	(R)EI15	●
195	CC50-12,5/Hydro	Hydro	12,5	GMFH1I	2xC50	600	voliteľná	-	-	4000	12	14.0	(R)EI15	●
195	CC50-18/Ogień+	Ogień Plus	18	DF	2xC50	600	voliteľná	-	-	4000	12	17.0	(R)EI30	-
197	CC50-25/Expert	Expert	2x12,5	A	2xC50	600	voliteľná	-	-	4150	12	20.0	-	-
197	CC50-25/Woda [3]	Woda	2x12,5	H2	2xC50	600	voliteľná	-	-	4150	12	20.0	-	-
197	CC50-25/Ogień+	Ogień Plus	2x12,5	DF	2xC50	600	voliteľná	-	-	4500	12	24.0	(R)EI30	-
197	CC50-25/WodaOgień+	Woda Ogień Plus	2x12,5	DFH2	2xC50	600	voliteľná	-	-	4500	12	24.0	(R)EI30	-
197	CC50-25/Cicha	Cicha	2x12,5	DFH1IR	2xC50	600	voliteľná	-	-	4500	12	29.0	(R)EI30	●
197	CC50-25/Twarda	Twarda	2x12,5	DEFH1IR	2xC50	600	voliteľná	-	-	4500	12	29.0	(R)EI30	●
197	CC50-25/Hydro	Hydro	2x12,5	GMFH1I	2xC50	600	voliteľná	-	-	4500	12	25.0	(R)EI30	●
197	CC50-30/Ogień+	Ogień Plus	2x15,0	DF	2xC50	600	voliteľná	-	-	4500	12	31.0	(R)EI60	-
197	CC50-30/Twarda	Twarda	2x15,0	DEFH1IR	2xC50	600	voliteľná	-	-	4500	12	34.0	(R)EI60	●
197	CC50-30/Hydro	Hydro	2x15,0	GMFH1I	2xC50	600	voliteľná	-	-	4500	12	31.0	(R)EI60	●
199	CC50-37,5/Ogień+	Ogień Plus	3x12,5	DF	2xC50	600	voliteľná	-	-	4500	12	33.0	(R)EI60	-
199	CC50-37,5/WodaOgień+	Woda Ogień Plus	3x12,5	DFH2	2xC50	600	voliteľná	-	-	4500	12	33.0	(R)EI60	-
199	CC50-37,5/Cicha	Cicha	3x12,5	DFH1IR	2xC50	600	voliteľná	-	-	4500	12	41.0	(R)EI60	●
199	CC50-37,5/Twarda	Twarda	3x12,5	DEFH1IR	2xC50	600	voliteľná	-	-	4500	12	41.0	(R)EI60	●
199	CC50-37,5/Hydro	Hydro	3x12,5	GMFH1I	2xC50	600	voliteľná	-	-	4500	12	35.0	(R)EI60	●
201	CC50-50/Ogień+	Ogień Plus	4x12,5	DF	2xC50	600	voliteľná	-	-	4500	12	44.0	(R)EI90	-
201	CC50-50/WodaOgień+	Woda Ogień Plus	4x12,5	DFH2	2xC50	600	voliteľná	-	-	4500	12	44.0	(R)EI90	-
201	CC50-50/Cicha	Cicha	4x12,5	DFH1IR	2xC50	600	voliteľná	-	-	4500	12	55.0	(R)EI90	●
201	CC50-50/Twarda	Twarda	4x12,5	DEFH1IR	2xC50	600	voliteľná	-	-	4500	12	55.0	(R)EI90	●
201	CC50-50/Hydro	Hydro	4x12,5	GMFH1I	2xC50	600	voliteľná	-	-	4500	12	47.0	(R)EI90	●
201	CC50-55/Ogień+	Ogień Plus	2x12,5+2x15,0	DF	2xC50	600	voliteľná	-	-	4500	12	51	(R)EI120	-
201	CC50-55/Twarda	Twarda	2x12,5+2x15,0	DEFH1IR	2xC50	600	voliteľná	-	-	4500	12	61	(R)EI120	●
201	CC50-55/Hydro	Hydro	2x12,5+2x15,0	GMFH1I	2xC50	600	voliteľná	-	-	4500	12	53	(R)EI120	●
201	CC50-60/Ogień+	Ogień Plus	4x15,0	DF	2xC50	600	voliteľná	-	-	4500	12	58.0	(R)EI120	-
201	CC50-60/Twarda	Twarda	4x15,0	DEFH1IR	2xC50	600	voliteľná	-	-	4500	12	66.0	(R)EI120	●
201	CC50-60/Hydro	Hydro	4x15,0	GMFH1I	2xC50	600	voliteľná	-	-	4500	12	58.0	(R)EI120	●

[1] Maximálna výška v súlade s technickým posudkom ITB 1060/12/R33NK.
[2] Európske technické osvedčenie ETA 15/0301.
[3] V interiéroch s relatívnou vlhkosťou vzduch do 85% (do 10 hodín) použiť dosku Nida Woda, ale v zónach vystavených intenzívnemu pôsobeniu vody odporúčame použiť sadrové dosky s vláknami Nida Hydro (horizontálne a vertikálne roviny pri vani, sprche a pod.)

VOĽNE STOJACE PREDSADENÉ STENY

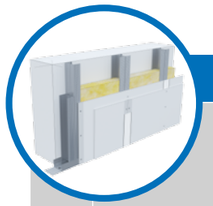

Strana	Názov systému Nida Omietka [2]	Opláštenie sadrokartónom			Nosná konštrukcia		Izolačný materiál			Maximálna výška [1]	Zvýšenie zvukovej izolácie	Hmotnosť výstavby 1 m²	Trieda požiarnej odolnosti [2]	Špeciálny systém
					Typ profilu Nida	Osová vzdialenosť profilov Nida [mm]	V rozsahu akustickej izolácie							
		Nida	Hrúbka [mm]	Označenie podľa normy			Minerálna vlna	Hrúbka [mm]	Hustota [kg/m³]	[mm]	ΔRw max [dB]	[kg]	[min]	
SYSTÉM VOĽNE STOJACICH PREDSADENÝCH STIEN NA DVOJITEJ KONŠTRUKCII NIDA CC75														
203	CC75-12,5/Expert	Expert	12,5	A	2xC75	600	voliteľná	-	-	4500	12	11.0	-	-
203	CC75-12,5/Woda [3]	Woda	12,5	H2	2xC75	600	voliteľná	-	-	4500	12	11.0	-	-
203	CC75-12,5/Ogień+	Ogień Plus	12,5	DF	2xC75	600	voliteľná	-	-	4500	12	13.0	(R)EI15	-
203	CC75-12,5/WodaOgień+	Woda Ogień Plus	12,5	DFH2	2xC75	600	voliteľná	-	-	4500	12	13.0	(R)EI15	-
203	CC75-12,5/Cicha	Cicha	12,5	DFH1IR	2xC75	600	voliteľná	-	-	4500	12	16.0	(R)EI15	●
203	CC75-12,5/Twarda	Twarda	12,5	DEFH1IR	2xC75	600	voliteľná	-	-	4500	12	16.0	(R)EI15	●
203	CC75-12,5/Hydro	Hydro	12,5	GMFH1I	2xC75	600	voliteľná	-	-	4500	12	14.0	(R)EI15	●
203	CC75-18/Ogień+	Ogień Plus	18	DF	2xC75	600	voliteľná	-	-	4500	12	17.0	(R)EI30	-
205	CC75-25/Expert	Expert	2x12,5	A	2xC75	600	voliteľná	-	-	5500	12	20.0	-	-
205	CC75-25/Woda [3]	Woda	2x12,5	H2	2xC75	600	voliteľná	-	-	5500	12	20.0	-	-
205	CC75-25/Ogień+	Ogień Plus	2x12,5	DF	2xC75	600	voliteľná	-	-	5500	12	24.0	(R)EI30	-
205	CC75-25/WodaOgień+	Woda Ogień Plus	2x12,5	DFH2	2xC75	600	voliteľná	-	-	5500	12	24.0	(R)EI30	-
205	CC75-25/Cicha	Cicha	2x12,5	DFH1IR	2xC75	600	voliteľná	-	-	5500	12	29.0	(R)EI30	●
205	CC75-25/Twarda	Twarda	2x12,5	DEFH1IR	2xC75	600	voliteľná	-	-	5500	12	29.0	(R)EI30	●
205	CC75-25/Hydro	Hydro	2x12,5	GMFH1I	2xC75	600	voliteľná	-	-	5500	12	25.0	(R)EI30	●
205	CC75-30/Ogień+	Ogień Plus	2x15,0	DF	2xC75	600	voliteľná	-	-	5500	12	31.0	(R)EI60	-
205	CC75-30/Twarda	Twarda	2x15,0	DEFH1IR	2xC75	600	voliteľná	-	-	5500	12	34.0	(R)EI60	●
205	CC75-30/Hydro	Hydro	2x15,0	GMFH1I	2xC75	600	voliteľná	-	-	5500	12	31.0	(R)EI60	●
207	CC75-37,5/Ogień+	Ogień Plus	3x12,5	DF	2xC75	600	voliteľná	-	-	5500	12	33.0	(R)EI60	-
207	CC75-37,5/WodaOgień+	Woda Ogień Plus	3x12,5	DFH2	2xC75	600	voliteľná	-	-	5500	12	33.0	(R)EI60	-
207	CC75-37,5/Cicha	Cicha	3x12,5	DFH1IR	2xC75	600	voliteľná	-	-	5500	12	41.0	(R)EI60	●
207	CC75-37,5/Twarda	Twarda	3x12,5	DEFH1IR	2xC75	600	voliteľná	-	-	5500	12	41.0	(R)EI60	●
207	CC75-37,5/Hydro	Hydro	3x12,5	GMFH1I	2xC75	600	voliteľná	-	-	5500	12	35.0	(R)EI60	●
209	CC75-50/Ogień+	Ogień Plus	4x12,5	DF	2xC75	600	voliteľná	-	-	5500	12	44.0	(R)EI90	-
209	CC75-50/WodaOgień+	Woda Ogień Plus	4x12,5	DFH2	2xC75	600	voliteľná	-	-	5500	12	44.0	(R)EI90	-
209	CC75-50/Cicha	Cicha	4x12,5	DFH1IR	2xC75	600	voliteľná	-	-	5500	12	55.0	(R)EI90	●
209	CC75-50/Twarda	Twarda	4x12,5	DEFH1IR	2xC75	600	voliteľná	-	-	5500	12	55.0	(R)EI90	●
209	CC75-50/Hydro	Hydro	4x12,5	GMFH1I	2xC75	600	voliteľná	-	-	5500	12	47.0	(R)EI90	●
209	CC75-55/Ogień+	Ogień Plus	2x12,5+2x15,0	DF	2xC75	600	voliteľná	-	-	5500	12	52	(R)EI120	-
209	CC75-55/Twarda	Twarda	2x12,5+2x15,0	DEFH1IR	2xC75	600	voliteľná	-	-	5500	12	61	(R)EI120	●
209	CC75-55/Hydro	Hydro	2x12,5+2x15,0	GMFH1I	2xC75	600	voliteľná	-	-	5500	12	53	(R)EI120	●
209	CC75-60/Ogień+	Ogień Plus	4x15,0	DF	2xC75	600	voliteľná	-	-	5500	12	58.0	(R)EI120	-
209	CC75-60/Twarda	Twarda	4x15,0	DEFH1IR	2xC75	600	voliteľná	-	-	5500	12	66.0	(R)EI120	●
209	CC75-60/Hydro	Hydro	4x15,0	GMFH1I	2xC75	600	voliteľná	-	-	5500	12	58.0	(R)EI120	●

[1] Maximálna výška v súlade s technickým posudkom ITB 1060/12/R33NK.
[2] Európske technické osvedčenie ETA 15/0301.
[3] V interiéroch s relatívnou vlhkosťou vzduch do 85% (do 10 hodín) použiť dosku Nida Woda, ale v zónach vystavených intenzívnemu pôsobeniu vody odporúčame použiť sadrové dosky s vláknami Nida Hydro (horizontálne a vertikálne roviny pri vani, sprche a pod.)

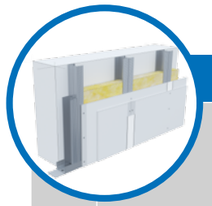

Strana	Názov systému Nida Omietka [2]	Opláštenie sadrokartónom			Nosná konštrukcia		Izolačný materiál			Maximálna výška [1]	Zvýšenie zvukovej izolácie	Hmotnosť výstavby 1 m²	Trieda požiarnej odolnosti	Špeciálny systém
					Typ profilu Nida	Osová vzdialenosť profilov Nida [mm]	V rozsahu akustickej izolácie							
		Nida	Hrúbka [mm]	Označenie podľa normy			Minerálna vlna	Hrúbka [mm]	Hustota [kg/m³]	[mm]	ΔRw max [dB]	[kg]	[min]	
SYSTÉM VOĽNE STOJACICH PREDSADENÝCH STIEN NA DVOJITEJ KONŠTRUKCII NIDA CC100														
211	CC100-12,5/Expert	Expert	12,5	A	2xC100	600	voliteľná	-	-	5500	12	12.0	-	-
211	CC100-12,5/Woda [3]	Woda	12,5	H2	2xC100	600	voliteľná	-	-	5500	12	12.0	-	-
211	CC100-12,5/Ogień+	Ogień Plus	12,5	DF	2xC100	600	voliteľná	-	-	5500	12	14.0	(R)EI15	-
211	CC100-12,5/WodaOgień+	Woda Ogień Plus	12,5	DFH2	2xC100	600	voliteľná	-	-	5500	12	14.0	(R)EI15	-
211	CC100-12,5/Cicha	Cicha	12,5	DFH1IR	2xC100	600	voliteľná	-	-	5500	12	17.0	(R)EI15	●
211	CC100-12,5/Twarda	Twarda	12,5	DEFH1IR	2xC100	600	voliteľná	-	-	5500	12	17.0	(R)EI15	●
211	CC100-12,5/Hydro	Hydro	12,5	GMFH1I	2xC100	600	voliteľná	-	-	5500	12	15.0	(R)EI15	●
211	CC100-18/Ogień+	Ogień Plus	18	DF	2xC100	600	voliteľná	-	-	5500	12	18.0	(R)EI30	-
213	CC100-25/Expert	Expert	2x12,5	A	2xC100	600	voliteľná	-	-	6500	12	21.0	-	-
213	CC100-25/Woda [3]	Woda	2x12,5	H2	2xC100	600	voliteľná	-	-	6500	12	21.0	-	-
213	CC100-25/Ogień+	Ogień Plus	2x12,5	DF	2xC100	600	voliteľná	-	-	6500	12	25.0	(R)EI30	-
213	CC100-25/WodaOgień+	Woda Ogień Plus	2x12,5	DFH2	2xC100	600	voliteľná	-	-	6500	12	25.0	(R)EI30	-
213	CC100-25/Cicha	Cicha	2x12,5	DFH1IR	2xC100	600	voliteľná	-	-	6500	12	30.0	(R)EI30	●
213	CC100-25/Twarda	Twarda	2x12,5	DEFH1IR	2xC100	600	voliteľná	-	-	6500	12	30.0	(R)EI30	●
213	CC100-25/Hydro	Hydro	2x12,5	GMFH1I	2xC100	600	voliteľná	-	-	6500	12	26.0	(R)EI30	●
213	CC100-30/Ogień+	Ogień Plus	2x15,0	DF	2xC100	600	voliteľná	-	-	6500	12	32.0	(R)EI60	-
213	CC100-30/Twarda	Twarda	2x15,0	DEFH1IR	2xC100	600	voliteľná	-	-	6500	12	35.0	(R)EI60	●
213	CC100-30/Hydro	Hydro	2x15,0	GMFH1I	2xC100	600	voliteľná	-	-	6500	12	32.0	(R)EI60	●
215	CC100-37,5/Ogień+	Ogień Plus	3x12,5	DF	2xC100	600	voliteľná	-	-	6500	12	34.0	(R)EI60	-
215	CC100-37,5/WodaOgień+	Woda Ogień Plus	3x12,5	DFH2	2xC100	600	voliteľná	-	-	6500	12	34.0	(R)EI60	-
215	CC100-37,5/Cicha	Cicha	3x12,5	DFH1IR	2xC100	600	voliteľná	-	-	6500	12	42.0	(R)EI60	●
215	CC100-37,5/Twarda	Twarda	3x12,5	DEFH1IR	2xC100	600	voliteľná	-	-	6500	12	42.0	(R)EI60	●
215	CC100-37,5/Hydro	Hydro	3x12,5	GMFH1I	2xC100	600	voliteľná	-	-	6500	12	36.0	(R)EI60	●
217	CC100-50/Ogień+	Ogień Plus	4x12,5	DF	2xC100	600	voliteľná	-	-	6500	12	45.0	(R)EI90	-
217	CC100-50/WodaOgień+	Woda Ogień Plus	4x12,5	DFH2	2xC100	600	voliteľná	-	-	6500	12	45.0	(R)EI90	-
217	CC100-50/Cicha	Cicha	4x12,5	DFH1IR	2xC100	600	voliteľná	-	-	6500	12	56.0	(R)EI90	●
217	CC100-50/Twarda	Twarda	4x12,5	DEFH1IR	2xC100	600	voliteľná	-	-	6500	12	56.0	(R)EI90	●
217	CC100-50/Hydro	Hydro	4x12,5	GMFH1I	2xC100	600	voliteľná	-	-	6500	12	48.0	(R)EI90	●
217	CC100-55/Ogień+	Ogień Plus	2x12,5+2x15,0	DF	2xC100	600	voliteľná	-	-	6500	12	53	(R)EI120	-
217	CC100-55/Twarda	Twarda	2x12,5+2x15,0	DEFH1IR	2xC100	600	voliteľná	-	-	6500	12	62	(R)EI120	●
217	CC100-55/Hydro	Hydro	2x12,5+2x15,0	GMFH1I	2xC100	600	voliteľná	-	-	6500	12	54	(R)EI120	●
217	CC100-60/Ogień+	Ogień Plus	4x15,0	DF	2xC100	600	voliteľná	-	-	6500	12	59.0	(R)EI120	-
217	CC100-60/Twarda	Twarda	4x15,0	DEFH1IR	2xC100	600	voliteľná	-	-	6500	12	67.0	(R)EI120	●
217	CC100-60/Hydro	Hydro	4x15,0	GMFH1I	2xC100	600	voliteľná	-	-	6500	12	59.0	(R)EI120	●

[1] Maximálna výška v súlade s technickým posudkom ITB 1060/12/R33NK.
[2] Európske technické osvedčenie ETA 15/0301.
[3] V interiéroch s relatívnou vlhkosťou vzduch do 85% (do 10 hodín) použiť dosku Nida Woda, ale v zónach vystavených intenzívnemu pôsobeniu vody odporúčame použiť sadrové dosky s vláknami Nida Hydro (horizontálne a vertikálne roviny pri vani, sprche a pod.)

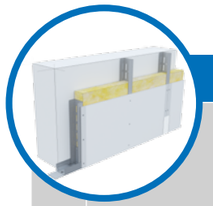

Strana	Názov systému Nida Omietka [2]	Opláštenie sadrokartónom			Nosná konštrukcia		Izolačný materiál			Maximálna výška [1]	Zvuková izolácia			Hmotnosť výstavby 1 m²	Trieda požiarnej odolnosti	Špeciálny systém
		Nida	Hrúbka [mm]	Označenie podľa normy	Typ profilu Nida	Osová vzdialenosť profilov Nida [mm]	V rozsahu akustickej izolácie									
							Minerálna vlna	Hrúbka [mm]	Hustota [kg/m³]	[mm]	Rw [dB]	Ra1 [dB]	Ra2 [dB]	[kg]	[min]	
SYSTÉM VOĽNE STOJACICH PREDSADENÝCH STIEN NA KONŠTRUKCII NIDA UAR 50																
219	UAR50-12,5/Expert	Expert	12,5	A	UAR50	600	sklená/ kamenná	50	12	3880	34	32	28	12	-	-
219	UAR50-12,5/Woda [3]	Woda	12,5	H2	UAR50	600	sklená/ kamenná	50	12	3880	34	32	28	12	-	-
219	UAR50-12,5/Ogień+	Ogień Plus	12,5	DF	UAR50	600	sklená/ kamenná	50	12	3880	36	34	30	14	(R)EI15	-
219	UAR50-12,5/WodaOgień+	Woda Ogień Plus	12,5	DFH2	UAR50	600	sklená/ kamenná	50	12	3880	36	34	30	14	(R)EI15	-
219	UAR50-12,5/Cicha	Cicha	12,5	DFH1IR	UAR50	600	sklená	50	50	3880	42	39	34	17	(R)EI15	●
219	UAR50-12,5/Twarda	Twarda	12,5	DEFH1IR	UAR50	600	sklená	50	50	3880	42	39	34	17	(R)EI15	●
219	UAR50-12,5/Hydro	Hydro	12,5	GMFH1I	UAR50	600	sklená/ kamenná	50	12	3880	36	34	30	15	(R)EI15	●
219	UAR50-18/Ogień+	Ogień Plus	18	DF	UAR50	600	sklená/ kamenná	50	12	3880	36	34	30	19	(R)EI30	-
221	UAR50-25/Expert	Expert	2x12,5	A	UAR50	600	sklená/ kamenná	50	12	4050	37	35	31	20	-	-
221	UAR50-25/Woda [3]	Woda	2x12,5	H2	UAR50	600	sklená/ kamenná	50	12	4050	37	35	31	20	-	-
221	UAR50-25/Ogień+	Ogień Plus	2x12,5	DF	UAR50	600	sklená/ kamenná	50	12	4050	40	38	35	24	(R)EI30	-
221	UAR50-25/WodaOgień+	Woda Ogień Plus	2x12,5	DFH2	UAR50	600	sklená/ kamenná	50	12	4050	40	38	35	24	(R)EI30	-
221	UAR50-25/Cicha	Cicha	2x12,5	DFH1IR	UAR50	600	sklená	50	50	4050	47	44	39	30	(R)EI30	●
221	UAR50-25/Twarda	Twarda	2x12,5	DEFH1IR	UAR50	600	sklená	50	50	4050	47	44	39	30	(R)EI30	●
221	UAR50-25/Hydro	Hydro	2x12,5	GMFH1I	UAR50	600	sklená/ kamenná	50	12	4050	40	38	35	26	(R)EI30	●
221	UAR50-30/Ogień+	Ogień Plus	2x15	DF	UAR50	600	sklená/ kamenná	50	12	4050	41	40	37	31	(R)EI60	-
221	UAR50-30/Twarda	Twarda	2x15	DEFH1IR	UAR50	600	sklená	50	50	4050	48	46	40	35	(R)EI60	●
221	UAR50-30/Hydro	Hydro	2x15	GMFH1I	UAR50	600	sklená/ kamenná	50	12	4050	41	40	37	31	(R)EI60	●
223	UAR50-37,5/Ogień+	Ogień Plus	3x12,5	DF	UAR50	600	sklená/ kamenná	50	12	4050	41	40	37	34	(R)EI60	-
223	UAR50-37,5/WodaOgień+	Woda Ogień Plus	3x12,5	DFH2	UAR50	600	sklená/ kamenná	50	12	4050	41	40	37	34	(R)EI60	-
223	UAR50-37,5/Cicha	Cicha	3x12,5	DFH1IR	UAR50	600	sklená	50	50	4050	50	48	42	43	(R)EI60	●
223	UAR50-37,5/Twarda	Twarda	3x12,5	DEFH1IR	UAR50	600	sklená	50	50	4050	50	48	42	43	(R)EI60	●
223	UAR50-37,5/Hydro	Hydro	3x12,5	GMFH1I	UAR50	600	sklená/ kamenná	50	12	4050	41	40	37	37	(R)EI60	●
225	UAR50-50/Ogień+	Ogień Plus	4x12,5	DF	UAR50	600	sklená/ kamenná	50	14	4050	41	40	38	45	(R)EI90	-
225	UAR50-50/WodaOgień+	Woda Ogień Plus	4x12,5	DFH2	UAR50	600	sklená/ kamenná	50	14	4050	41	40	38	45	(R)EI90	-
225	UAR50-50/Cicha	Cicha	4x12,5	DFH1IR	UAR50	600	sklená	50	50	4050	53	50	45	56	(R)EI90	●
225	UAR50-50/Twarda	Twarda	4x12,5	DEFH1IR	UAR50	600	sklená	50	50	4050	53	50	45	56	(R)EI90	●
225	UAR50-50/Hydro	Hydro	4x12,5	GMFH1I	UAR50	600	sklená/ kamenná	50	14	4050	41	40	38	48	(R)EI90	●
225	UAR50-55/Ogień+	Ogień Plus	2x12,5+2x15,0	DF	UAR50	600	sklená/ kamenná	50	14	4050	41	40	38	52	(R)EI120	-
225	UAR50-55/Twarda	Twarda	2x12,5+2x15,0	DEFH1IR	UAR50	600	sklená	50	50	4050	53	50	45	61	(R)EI120	●
225	UAR50-55/Hydro	Hydro	2x12,5+2x15,0	GMFH1I	UAR50	600	sklená/ kamenná	50	14	4050	41	40	38	53	(R)EI120	●
225	UAR50-60/Ogień+	Ogień Plus	4x15,0	DF	UAR50	600	sklená/ kamenná	50	14	4050	42	41	39	59	(R)EI120	-
225	UAR50-60/Twarda	Twarda	4x15,0	DEFH1IR	UAR50	600	sklená	50	50	4050	54	51	46	66	(R)EI120	●
225	UAR50-60/Hydro	Hydro	4x15,0	GMFH1I	UAR50	600	sklená/ kamenná	50	14	4050	42	41	39	59	(R)EI120	●

[1] Maximálna výška v súlade s technickým posudkom ITB 1060/12/R33NK.
[2] Požiarna klasifikácia ITB 1060.1/18/R130NZP
[3] V interiéroch s relatívnou vlhkosťou vzduch do 85% (do 10 hodín) použiť dosku Nida Woda, ale v zónach vystavených intenzívnemu pôsobeniu vody odporúčame použiť sadrové dosky s vláknami Nida Hydro (horizontálne a vertikálne roviny pri vani, sprche a pod.)

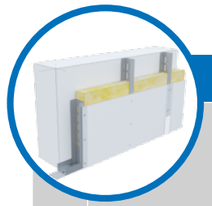

Strana	Názov systému Nida Omietka [2]	Opláštenie sadrokartónom			Nosná konštrukcia		Izolačný materiál			Maximálna výška [1]	Zvuková izolácia			Hmotnosť výstavby 1 m²	Trieda požiarnej odolnosti	Špeciálny systém
		Nida	Hrúbka [mm]	Označenie podľa normy	Typ profilu Nida	Osová vzdialenosť profilov Nida [mm]	V rozsahu akustickej izolácie									
							Minerálna vlna	Hrúbka [mm]	Hustota [kg/m³]	[mm]	Rw [dB]	Ra1 [dB]	Ra2 [dB]	[kg]	[min]	
SYSTÉM VOĽNE STOJACICH PREDSADENÝCH STIEN NA KONŠTRUKCII NIDA UAR 75																
227	UAR75-12,5/Expert	Expert	12,5	A	UAR75	600	sklená/ kamenná	50	12	5130	34	32	28	13	-	-
227	UAR75-12,5/Woda [3]	Woda	12,5	H2	UAR75	600	sklená/ kamenná	50	12	5130	34	32	28	13	-	-
227	UAR75-12,5/Ogień+	Ogień Plus	12,5	DF	UAR75	600	sklená/ kamenná	50	12	5130	36	34	30	15	(R)EI15	-
227	UAR75-12,5/WodaOgień+	Woda Ogień Plus	12,5	DFH2	UAR75	600	sklená/ kamenná	50	12	5130	36	34	30	15	(R)EI15	-
227	UAR75-12,5/Cicha	Cicha	12,5	DFH1IR	UAR75	600	sklená	75	50	5130	50	48	42	18	(R)EI15	●
227	UAR75-12,5/Twarda	Twarda	12,5	DEFH1IR	UAR75	600	sklená	75	50	5130	50	48	42	18	(R)EI15	●
227	UAR75-12,5/Hydro	Hydro	12,5	GMFH1I	UAR75	600	sklená/ kamenná	50	12	5130	36	34	30	16	(R)EI15	●
227	UAR75-18/Ogień+	Ogień Plus	18	DF	UAR75	600	sklená/ kamenná	50	12	5130	36	34	30	20	(R)EI30	-
229	UAR75-25/Expert	Expert	2x12,5	A	UAR75	600	sklená/ kamenná	50	12	5170	37	35	31	21	-	-
229	UAR75-25/Woda [3]	Woda	2x12,5	H2	UAR75	600	sklená/ kamenná	50	12	5170	37	35	31	21	-	-
229	UAR75-25/Ogień+	Ogień Plus	2x12,5	DF	UAR75	600	sklená/ kamenná	50	12	5170	40	38	35	25	(R)EI30	-
229	UAR75-25/WodaOgień+	Woda Ogień Plus	2x12,5	DFH2	UAR75	600	sklená/ kamenná	50	12	5170	40	38	35	25	(R)EI30	-
229	UAR75-25/Cicha	Cicha	2x12,5	DFH1IR	UAR75	600	sklená	75	50	5170	55	53	47	31	(R)EI30	●
229	UAR75-25/Twarda	Twarda	2x12,5	DEFH1IR	UAR75	600	sklená	75	50	5170	55	53	47	31	(R)EI30	●
229	UAR75-25/Hydro	Hydro	2x12,5	GMFH1I	UAR75	600	sklená/ kamenná	50	12	5170	40	38	35	27	(R)EI30	●
229	UAR75-30/Ogień+	Ogień Plus	2x15	DF	UAR75	600	sklená/ kamenná	50	12	5170	41	40	37	32	(R)EI60	-
229	UAR75-30/Twarda	Twarda	2x15	DEFH1IR	UAR75	600	sklená	75	50	5170	56	54	48	36	(R)EI60	●
229	UAR75-30/Hydro	Hydro	2x15	GMFH1I	UAR75	600	sklená/ kamenná	50	12	5170	41	40	37	32	(R)EI60	●
231	UAR75-37,5/Ogień+	Ogień Plus	3x12,5	DF	UAR75	600	sklená/ kamenná	50	12	5170	41	40	37	35	(R)EI60	-
231	UAR75-37,5/WodaOgień+	Woda Ogień Plus	3x12,5	DFH2	UAR75	600	sklená/ kamenná	50	12	5170	41	40	37	35	(R)EI60	-
231	UAR75-37,5/Cicha	Cicha	3x12,5	DFH1IR	UAR75	600	sklená	75	50	5170	58	56	50	44	(R)EI60	●
231	UAR75-37,5/Twarda	Twarda	3x12,5	DEFH1IR	UAR75	600	sklená	75	50	5170	58	56	50	44	(R)EI60	●
231	UAR75-37,5/Hydro	Hydro	3x12,5	GMFH1I	UAR75	600	sklená/ kamenná	50	12	5170	41	40	37	38	(R)EI60	●
233	UAR75-50/Ogień+	Ogień Plus	4x12,5	DF	UAR75	600	sklená/ kamenná	75	14	5170	43	41	38	46	(R)EI90	-
233	UAR75-50/WodaOgień+	Woda Ogień Plus	4x12,5	DFH2	UAR75	600	sklená/ kamenná	75	14	5170	43	41	38	46	(R)EI90	-
233	UAR75-50/Cicha	Cicha	4x12,5	DFH1IR	UAR75	600	sklená	75	50	5170	60	58	53	57	(R)EI90	●
233	UAR75-50/Twarda	Twarda	4x12,5	DEFH1IR	UAR75	600	sklená	75	50	5170	60	58	53	57	(R)EI90	●
233	UAR75-50/Hydro	Hydro	4x12,5	GMFH1I	UAR75	600	sklená/ kamenná	75	14	5170	43	41	38	49	(R)EI90	●
233	UAR75-55/Ogień+	Ogień Plus	2x12,5+2x15,0	DF	UAR75	600	sklená/ kamenná	75	14	5170	43	41	38	53	(R)EI120	-
233	UAR75-55/Twarda	Twarda	2x12,5+2x15,0	DEFH1IR	UAR75	600	sklená	75	50	5170	60	58	53	63	(R)EI120	●
233	UAR75-55/Hydro	Hydro	2x12,5+2x15,0	GMFH1I	UAR75	600	sklená/ kamenná	75	14	5170	43	41	38	55	(R)EI120	●
233	UAR75-60/Ogień+	Ogień Plus	4x15,0	DF	UAR75	600	sklená/ kamenná	75	14	5170	44	42	40	60	(R)EI120	-
233	UAR75-60/Twarda	Twarda	4x15,0	DEFH1IR	UAR75	600	sklená	75	50	5170	61	59	54	68	(R)EI120	●
233	UAR75-60/Hydro	Hydro	4x15,0	GMFH1I	UAR75	600	sklená/ kamenná	75	14	5170	44	42	40	60	(R)EI120	●

[1] Maximálna výška v súlade s technickým posudkom ITB 1060/12/R33NK.
[2] Požiarna klasifikácia ITB 1060.1/18/R130NZP
[3] V interiéroch s relatívnou vlhkosťou vzduch do 85% (do 10 hodín) použiť dosku Nida Woda, ale v zónach vystavených intenzívnemu pôsobeniu vody odporúčame použiť sadrové dosky s vláknami Nida Hydro (horizontálne a vertikálne roviny pri vani, sprche a pod.)

VOĽNE STOJACE PREDSADENÉ STENY

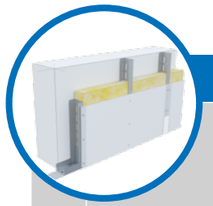

Strana	Názov systému Nida Omietka [2]	Opláštenie sadrokartónom			Nosná konštrukcia		Izolačný materiál			Maximálna výška [1]	Zvuková izolácia			Hmotnosť výstavby 1 m²	Trieda požiarnej odolnosti	Špeciálny systém
		Nida	Hrúbka [mm]	Označenie podľa normy	Typ profilu Nida	Osová vzdialenosť profilov Nida [mm]	V rozsahu akustickej izolácie									
							Minerálna vlna	Hrúbka [mm]	Hustota [kg/m³]	[mm]	Rw [dB]	Ra1 [dB]	Ra2 [dB]	[kg]	[min]	
	SYSTÉM VOĽNE STOJACICH PREDSADENÝCH STIEN NA KONŠTRUKCII NIDA UAR 100															
235	UAR100-12,5/Expert	Expert	12,5	A	UAR100	600	sklená/ kamenná	50	12	6170	34	32	28	14	-	-
235	UAR100-12,5/Woda [3]	Woda	12,5	H2	UAR100	600	sklená/ kamenná	50	12	6170	34	32	28	14	-	-
235	UAR100-12,5/Ogień+	Ogień Plus	12,5	DF	UAR100	600	sklená/ kamenná	50	12	6170	36	34	30	16	(R)EI15	-
235	UAR100-12,5/WodaOgień+	Woda Ogień Plus	12,5	DFH2	UAR100	600	sklená/ kamenná	50	12	6170	36	34	30	16	(R)EI15	-
235	UAR100-12,5/Cicha	Cicha	12,5	DFH1IR	UAR100	600	sklená	100	50	6170	56	55	50	19	(R)EI15	●
235	UAR100-12,5/Twarda	Twarda	12,5	DEFH1IR	UAR100	600	sklená	100	50	6170	56	55	50	19	(R)EI15	●
235	UAR100-12,5/Hydro	Hydro	12,5	GMFH1I	UAR100	600	sklená/ kamenná	50	12	6170	36	34	30	16	(R)EI15	●
235	UAR100-18/Ogień+	Ogień Plus	18	DF	UAR100	600	sklená/ kamenná	50	12	6170	36	34	30	21	(R)EI30	-
237	UAR100-25/Expert	Expert	2x12,5	A	UAR100	600	sklená/ kamenná	50	12	6250	37	35	31	22	-	-
237	UAR100-25/Woda [3]	Woda	2x12,5	H2	UAR100	600	sklená/ kamenná	50	12	6250	37	35	31	22	-	-
237	UAR100-25/Ogień+	Ogień Plus	2x12,5	DF	UAR100	600	sklená/ kamenná	50	12	6170	40	38	35	26	(R)EI30	-
237	UAR100-25/WodaOgień+	Woda Ogień Plus	2x12,5	DFH2	UAR100	600	sklená/ kamenná	50	12	6170	40	38	35	26	(R)EI30	-
237	UAR100-25/Cicha	Cicha	2x12,5	DFH1IR	UAR100	600	sklená	100	50	6170	61	60	55	32	(R)EI30	●
237	UAR100-25/Twarda	Twarda	2x12,5	DEFH1IR	UAR100	600	sklená	100	50	6170	61	60	55	32	(R)EI30	●
237	UAR100-25/Hydro	Hydro	2x12,5	GMFH1I	UAR100	600	sklená/ kamenná	50	12	6170	40	38	35	27	(R)EI30	●
237	UAR100-30/Ogień+	Ogień Plus	2x15	DF	UAR100	600	sklená/ kamenná	50	12	6170	41	40	37	33	(R)EI60	-
237	UAR100-30/Twarda	Twarda	2x15	DEFH1IR	UAR100	600	sklená	100	50	6170	62	61	56	37	(R)EI60	●
237	UAR100-30/Hydro	Hydro	2x15	GMFH1I	UAR100	600	sklená/ kamenná	50	12	6170	41	40	37	33	(R)EI60	●
239	UAR100-37,5/Ogień+	Ogień Plus	3x12,5	DF	UAR100	600	sklená/ kamenná	100	12	6170	45	44	39	36	(R)EI60	-
239	UAR100-37,5/WodaOgień+	Woda Ogień Plus	3x12,5	DFH2	UAR100	600	sklená/ kamenná	100	12	6170	45	44	39	36	(R)EI60	-
239	UAR100-37,5/Cicha	Cicha	3x12,5	DFH1IR	UAR100	600	sklená	100	50	6170	64	63	58	45	(R)EI60	●
239	UAR100-37,5/Twarda	Twarda	3x12,5	DEFH1IR	UAR100	600	sklená	100	50	6170	64	63	58	45	(R)EI60	●
239	UAR100-37,5/Hydro	Hydro	3x12,5	GMFH1I	UAR100	600	sklená/ kamenná	100	12	6170	45	44	39	39	(R)EI60	●
241	UAR100-50/Ogień+	Ogień Plus	4x12,5	DF	UAR100	600	sklená/ kamenná	100	14	6170	44	42	39	46	(R)EI90	-
241	UAR100-50/WodaOgień+	Woda Ogień Plus	4x12,5	DFH2	UAR100	600	sklená/ kamenná	100	14	6170	44	42	39	46	(R)EI90	-
241	UAR100-50/Cicha	Cicha	4x12,5	DFH1IR	UAR100	600	sklená	100	50	6170	66	65	60	57	(R)EI90	●
241	UAR100-50/Twarda	Twarda	4x12,5	DEFH1IR	UAR100	600	sklená	100	50	6170	66	65	60	57	(R)EI90	●
241	UAR100-50/Hydro	Hydro	4x12,5	GMFH1I	UAR100	600	sklená/ kamenná	100	14	6170	44	42	39	49	(R)EI90	●
241	UAR100-55/Ogień+	Ogień Plus	2x12,5+2x15,0	DF	UAR100	600	sklená/ kamenná	100	14	6170	44	42	39	53	(R)EI120	-
241	UAR100-55/Twarda	Twarda	2x12,5+2x15,0	DEFH1IR	UAR100	600	sklená	100	50	6170	66	65	60	63	(R)EI120	●
241	UAR100-55/Hydro	Hydro	2x12,5+2x15,0	GMFH1I	UAR100	600	sklená/ kamenná	100	14	6170	44	42	39	55	(R)EI120	●
241	UAR100-60/Ogień+	Ogień Plus	4x15,0	DF	UAR100	600	sklená/ kamenná	100	14	6170	45	44	40	60	(R)EI120	-
241	UAR100-60/Twarda	Twarda	4x15,0	DEFH1IR	UAR100	600	sklená	100	50	6170	68	66	62	68	(R)EI120	●
241	UAR100-60/Hydro	Hydro	4x15,0	GMFH1I	UAR100	600	sklená/ kamenná	100	14	6170	45	44	40	60	(R)EI120	●

[1] Maximálna výška v súlade s technickým posudkom ITB 1060/12/R33NK.
[2] Požiarna klasifikácia ITB 1060.1/18/R130NZP
[3] V interiéroch s relatívnou vlhkosťou vzduch do 85% (do 10 hodín) použiť dosku Nida Woda, ale v zónach vystavených intenzívnemu pôsobeniu vody odporúčame použiť sadrové dosky s vláknami Nida Hydro (horizontálne a vertikálne roviny pri vani, sprche a pod.)

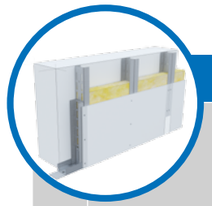

Strana	Názov systému Nida Omietka [2]	Opláštenie sadrokartónom			Nosná konštrukcia		Izolačný materiál			Maximálna výška [1]	Zvuková izolácia			Hmotnosť výstavby 1 m²	Trieda požiarnej odolnosti	Špeciálny systém
		Nida	Hrúbka [mm]	Označenie podľa normy	Typ profilu Nida	Osová vzdialenosť profilov Nida [mm]	V rozsahu akustickej izolácie									
							Minerálna vlna	Hrúbka [mm]	Hustota [kg/m³]	[mm]	Rw [dB]	Ra1 [dB]	Ra2 [dB]	[kg]	[min]	
	SYSTÉM VOĽNE STOJACICH PREDSADENÝCH STIEN NA KONŠTRUKCII NIDA UARUAR 50															
243	UARUAR50-12,5/Expert	Expert	12,5	A	2xUAR50	600	voliteľná	-	-	5000	-	-	-	15	-	-
243	UARUAR50-12,5/Woda [3]	Woda	12,5	H2	2xUAR50	600	voliteľná	-	-	5000	-	-	-	15	-	-
243	UARUAR50-12,5/Ogień+	Ogień Plus	12,5	DF	2xUAR50	600	voliteľná	-	-	5000	-	-	-	17	(R)EI15	-
243	UARUAR50-12,5/WodaOgień+	Woda Ogień Plus	12,5	DFH2	2xUAR50	600	voliteľná	-	-	5000	-	-	-	17	(R)EI15	-
243	UARUAR50-12,5/Cicha	Cicha	12,5	DFH1IR	2xUAR50	600	voliteľná	-	-	5000	-	-	-	20	(R)EI15	●
243	UARUAR50-12,5/Twarda	Twarda	12,5	DEFH1IR	2xUAR50	600	voliteľná	-	-	5000	-	-	-	20	(R)EI15	●
243	UARUAR50-12,5/Hydro	Hydro	12,5	GMFH1I	2xUAR50	600	voliteľná	-	-	5000	-	-	-	18	(R)EI15	●
243	UARUAR50-18/Ogień+	Ogień Plus	18	DF	2xUAR50	600	voliteľná	-	-	5000	-	-	-	22	(R)EI30	-
245	UARUAR50-25/Expert	Expert	2x12,5	A	2xUAR50	600	voliteľná	-	-	5310	-	-	-	23	-	-
245	UARUAR50-25/Woda [3]	Woda	2x12,5	H2	2xUAR50	600	voliteľná	-	-	5310	-	-	-	23	-	-
245	UARUAR50-25/Ogień+	Ogień Plus	2x12,5	DF	2xUAR50	600	voliteľná	-	-	5310	-	-	-	27	(R)EI30	-
245	UARUAR50-25/WodaOgień+	Woda Ogień Plus	2x12,5	DFH2	2xUAR50	600	voliteľná	-	-	5310	-	-	-	27	(R)EI30	-
245	UARUAR50-25/Cicha	Cicha	2x12,5	DFH1IR	2xUAR50	600	voliteľná	-	-	5310	-	-	-	33	(R)EI30	●
245	UARUAR50-25/Twarda	Twarda	2x12,5	DEFH1IR	2xUAR50	600	voliteľná	-	-	5310	-	-	-	33	(R)EI30	●
245	UARUAR50-25/Hydro	Hydro	2x12,5	GMFH1I	2xUAR50	600	voliteľná	-	-	5310	-	-	-	29	(R)EI30	●
245	UARUAR50-30/Ogień+	Ogień Plus	2x15	DF	2xUAR50	600	voliteľná	-	-	5310	-	-	-	34	(R)EI60	-
245	UARUAR50-30/Twarda	Twarda	2x15	DEFH1IR	2xUAR50	600	voliteľná	-	-	5310	-	-	-	38	(R)EI60	●
245	UARUAR50-30/Hydro	Hydro	2x15	GMFH1I	2xUAR50	600	voliteľná	-	-	5310	-	-	-	34	(R)EI60	●
247	UARUAR50-37,5/Ogień+	Ogień Plus	3x12,5	DF	2xUAR50	600	voliteľná	-	-	5310	-	-	-	38	(R)EI60	-
247	UARUAR50-37,5/WodaOgień+	Woda Ogień Plus	3x12,5	DFH2	2xUAR50	600	voliteľná	-	-	5310	-	-	-	38	(R)EI60	-
247	UARUAR50-37,5/Cicha	Cicha	3x12,5	DFH1IR	2xUAR50	600	voliteľná	-	-	5310	-	-	-	46	(R)EI60	●
247	UARUAR50-37,5/Twarda	Twarda	3x12,5	DEFH1IR	2xUAR50	600	voliteľná	-	-	5310	-	-	-	46	(R)EI60	●
247	UARUAR50-37,5/Hydro	Hydro	3x12,5	GMFH1I	2xUAR50	600	voliteľná	-	-	5310	-	-	-	40	(R)EI60	●
249	UARUAR50-50/Ogień+	Ogień Plus	4x12,5	DF	2xUAR50	600	voliteľná	-	-	5310	-	-	-	48	(R)EI90	-
249	UARUAR50-50/WodaOgień+	Woda Ogień Plus	4x12,5	DFH2	2xUAR50	600	voliteľná	-	-	5310	-	-	-	48	(R)EI90	-
249	UARUAR50-50/Cicha	Cicha	4x12,5	DFH1IR	2xUAR50	600	voliteľná	-	-	5310	-	-	-	59	(R)EI90	●
249	UARUAR50-50/Twarda	Twarda	4x12,5	DEFH1IR	2xUAR50	600	voliteľná	-	-	5310	-	-	-	59	(R)EI90	●
249	UARUAR50-50/Hydro	Hydro	4x12,5	GMFH1I	2xUAR50	600	voliteľná	-	-	5310	-	-	-	51	(R)EI90	●
249	UARUAR50-55/Ogień+	Ogień Plus	2x12,5+2x15,0	DF	2xUAR50	600	voliteľná	-	-	5310	-	-	-	55	(R)EI120	-
249	UARUAR50-55/Twarda	Twarda	2x12,5+2x15,0	DEFH1IR	2xUAR50	600	voliteľná	-	-	5310	-	-	-	64	(R)EI120	●
249	UARUAR50-55/Hydro	Hydro	2x12,5+2x15,0	GMFH1I	2xUAR50	600	voliteľná	-	-	5310	-	-	-	56	(R)EI120	●
249	UARUAR50-60/Ogień+	Ogień Plus	4x15,0	DF	2xUAR50	600	voliteľná	-	-	5310	-	-	-	62	(R)EI120	-
249	UARUAR50-60/Twarda	Twarda	4x15,0	DEFH1IR	2xUAR50	600	voliteľná	-	-	5310	-	-	-	69	(R)EI120	●
249	UARUAR50-60/Hydro	Hydro	4x15,0	GMFH1I	2xUAR50	600	voliteľná	-	-	5310	-	-	-	62	(R)EI120	●

[1] Maximálna výška v súlade s technickým posudkom ITB 1060/12/R33NK.
[2] Požiarna klasifikácia ITB 01060.1/18/R130NZP.
[3] V interiéroch s relatívnou vlhkosťou vzduch do 85% (do 10 hodín) použiť dosku Nida Woda, ale v zónach vystavených intenzívnemu pôsobeniu vody odporúčame použiť sadrové dosky s vláknami Nida Hydro (horizontálne a vertikálne roviny pri vani, sprche a pod.)

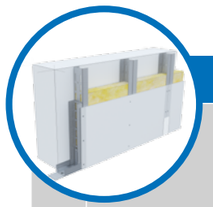

Strana	Názov systému Nida Omietka [2]	Opláštenie sadrokartónom			Nosná konštrukcia		Izolačný materiál			Maximálna výška [1]	Zvuková izolácia			Hmotnosť výstavby 1 m²	Trieda požiarnej odolnosti	Špeciálny systém
		Nida	Hrúbka [mm]	Označenie podľa normy	Typ profilu Nida	Osová vzdialenosť profilov Nida [mm]	V rozsahu akustickej izolácie									
							Minerálna vlna	Hrúbka [mm]	Hustota [kg/m³]	[mm]	Rw [dB]	Ra1 [dB]	Ra2 [dB]	[kg]	[min]	
SYSTÉM VOĽNE STOJACICH PREDSADENÝCH STIEN NA KONŠTRUKCII NIDA UARUAR 75																
251	UARUAR75-12,5/Expert	Expert	12,5	A	2xUAR75	600	voliteľná	-	-	6590	-	-	-	17	-	-
251	UARUAR75-12,5/Woda [3]	Woda	12,5	H2	2xUAR75	600	voliteľná	-	-	6590	-	-	-	17	-	-
251	UARUAR75-12,5/Ogień+	Ogień Plus	12,5	DF	2xUAR75	600	voliteľná	-	-	6500	-	-	-	19	(R)EI15	-
251	UARUAR75-12,5/WodaOgień+	Woda Ogień Plus	12,5	DFH2	2xUAR75	600	voliteľná	-	-	6500	-	-	-	19	(R)EI15	-
251	UARUAR75-12,5/Cicha	Cicha	12,5	DFH1IR	2xUAR75	600	voliteľná	-	-	6500	-	-	-	21	(R)EI15	●
251	UARUAR75-12,5/Twarda	Twarda	12,5	DEFH1IR	2xUAR75	600	voliteľná	-	-	6500	-	-	-	21	(R)EI15	●
251	UARUAR75-12,5/Hydro	Hydro	12,5	GMFH1I	2xUAR75	600	voliteľná	-	-	6500	-	-	-	19	(R)EI15	●
251	UARUAR75-18/Ogień+	Ogień Plus	18	DF	2xUAR75	600	voliteľná	-	-	6500	-	-	-	23	(R)EI30	-
253	UARUAR75-25/Expert	Expert	2x12,5	A	2xUAR75	600	voliteľná	-	-	6760	-	-	-	25	-	-
253	UARUAR75-25/Woda [3]	Woda	2x12,5	H2	2xUAR75	600	voliteľná	-	-	6760	-	-	-	25	-	-
253	UARUAR75-25/Ogień+	Ogień Plus	2x12,5	DF	2xUAR75	600	voliteľná	-	-	6500	-	-	-	29	(R)EI30	-
253	UARUAR75-25/WodaOgień+	Woda Ogień Plus	2x12,5	DFH2	2xUAR75	600	voliteľná	-	-	6500	-	-	-	29	(R)EI30	-
253	UARUAR75-25/Cicha	Cicha	2x12,5	DFH1IR	2xUAR75	600	voliteľná	-	-	6500	-	-	-	34	(R)EI30	●
253	UARUAR75-25/Twarda	Twarda	2x12,5	DEFH1IR	2xUAR75	600	voliteľná	-	-	6500	-	-	-	34	(R)EI30	●
253	UARUAR75-25/Hydro	Hydro	2x12,5	GMFH1I	2xUAR75	600	voliteľná	-	-	6500	-	-	-	31	(R)EI30	●
253	UARUAR75-30/Ogień+	Ogień Plus	2x15	DF	2xUAR75	600	voliteľná	-	-	6500	-	-	-	36	(R)EI60	-
253	UARUAR75-30/Twarda	Twarda	2x15	DEFH1IR	2xUAR75	600	voliteľná	-	-	6500	-	-	-	40	(R)EI60	●
253	UARUAR75-30/Hydro	Hydro	2x15	GMFH1I	2xUAR75	600	voliteľná	-	-	6500	-	-	-	36	(R)EI60	●
255	UARUAR75-37,5/Ogień+	Ogień Plus	3x12,5	DF	2xUAR75	600	voliteľná	-	-	6500	-	-	-	39	(R)EI60	-
255	UARUAR75-37,5/WodaOgień+	Woda Ogień Plus	3x12,5	DFH2	2xUAR75	600	voliteľná	-	-	6500	-	-	-	39	(R)EI60	-
255	UARUAR75-37,5/Cicha	Cicha	3x12,5	DFH1IR	2xUAR75	600	voliteľná	-	-	6500	-	-	-	47	(R)EI60	●
255	UARUAR75-37,5/Twarda	Twarda	3x12,5	DEFH1IR	2xUAR75	600	voliteľná	-	-	6500	-	-	-	47	(R)EI60	●
255	UARUAR75-37,5/Hydro	Hydro	3x12,5	GMFH1I	2xUAR75	600	voliteľná	-	-	6500	-	-	-	41	(R)EI60	●
257	UARUAR75-50/Ogień+	Ogień Plus	4x12,5	DF	2xUAR75	600	voliteľná	-	-	6500	-	-	-	49	(R)EI90	-
257	UARUAR75-50/WodaOgień+	Woda Ogień Plus	4x12,5	DFH2	2xUAR75	600	voliteľná	-	-	6500	-	-	-	49	(R)EI90	-
257	UARUAR75-50/Cicha	Cicha	4x12,5	DFH1IR	2xUAR75	600	voliteľná	-	-	6500	-	-	-	60	(R)EI90	●
257	UARUAR75-50/Twarda	Twarda	4x12,5	DEFH1IR	2xUAR75	600	voliteľná	-	-	6500	-	-	-	60	(R)EI90	●
257	UARUAR75-50/Hydro	Hydro	4x12,5	GMFH1I	2xUAR75	600	voliteľná	-	-	6500	-	-	-	52	(R)EI90	●
257	UARUAR75-55/Ogień+	Ogień Plus	2x12,5+2x15,0	DF	2xUAR75	600	voliteľná	-	-	6500	-	-	-	56	(R)EI120	-
257	UARUAR75-55/Twarda	Twarda	2x12,5+2x15,0	DEFH1IR	2xUAR75	600	voliteľná	-	-	6500	-	-	-	65	(R)EI120	●
257	UARUAR75-55/Hydro	Hydro	2x12,5+2x15,0	GMFH1I	2xUAR75	600	voliteľná	-	-	6500	-	-	-	58	(R)EI120	●
257	UARUAR75-60/Ogień+	Ogień Plus	4x15,0	DF	2xUAR75	600	voliteľná	-	-	6500	-	-	-	63	(R)EI120	-
257	UARUAR75-60/Twarda	Twarda	4x15,0	DEFH1IR	2xUAR75	600	voliteľná	-	-	6500	-	-	-	71	(R)EI120	●
257	UARUAR75-60/Hydro	Hydro	4x15,0	GMFH1I	2xUAR75	600	voliteľná	-	-	6500	-	-	-	63	(R)EI120	●

[1] Maximálna výška v súlade s technickým posudkom ITB 1060/12/R33NK.
[2] Požiarna klasifikácia ITB 01060.1/18/R130NZP.
[3] V interiéroch s relatívnou vlhkosťou vzduch do 85% (do 10 hodín) použiť dosku Nida Woda, ale v zónach vystavených intenzívnemu pôsobeniu vody odporúčame použiť sadrové dosky s vláknami Nida Hydro (horizontálne a vertikálne roviny pri vani, sprche a pod.)

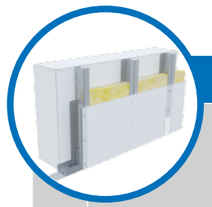

Strana	Názov systému Nida Omietka [2]	Opláštenie sadrokartónom			Nosná konštrukcia		Izolačný materiál			Maximálna výška [1]	Zvuková izolácia			Hmotnosť výstavby 1 m²	Trieda požiarnej odolnosti	Špeciálny systém
		Nida	Hrúbka [mm]	Označenie podľa normy	Typ profilu Nida	Osová vzdialenosť profilov Nida [mm]	V rozsahu akustickej izolácie									
							Minerálna vlna	Hrúbka [mm]	Hustota [kg/m³]	[mm]	Rw [dB]	Ra1 [dB]	Ra2 [dB]	[kg]	[min]	
SYSTÉM VOĽNE STOJACICH PREDSADENÝCH STIEN NA KONŠTRUKCII NIDA UARUAR 100																
259	UARUAR100-12,5/Expert	Expert	12,5	A	2xUAR100	600	voliteľná	-	-	8310	-	-	-	18	-	-
259	UARUAR100-12,5/Woda [3]	Woda	12,5	H2	2xUAR100	600	voliteľná	-	-	8310	-	-	-	18	-	-
259	UARUAR100-12,5/Ogień+	Ogień Plus	12,5	DF	2xUAR100	600	voliteľná	-	-	6500	-	-	-	20	(R)EI15	-
259	UARUAR100-12,5/ WodaOgień+	Woda Ogień Plus	12,5	DFH2	2xUAR100	600	voliteľná	-	-	6500	-	-	-	20	(R)EI15	-
259	UARUAR100-12,5/Cicha	Cicha	12,5	DFH1IR	2xUAR100	600	voliteľná	-	-	6500	-	-	-	23	(R)EI15	●
259	UARUAR100-12,5/Twarda	Twarda	12,5	DEFH1IR	2xUAR100	600	voliteľná	-	-	6500	-	-	-	23	(R)EI15	●
259	UARUAR100-12,5/Hydro	Hydro	12,5	GMFH1I	2xUAR100	600	voliteľná	-	-	6500	-	-	-	21	(R)EI15	●
259	UARUAR100-18/Ogień+	Ogień Plus	18	DF	2xUAR100	600	voliteľná	-	-	6500	-	-	-	25	(R)EI30	-
261	UARUAR100-25/Expert	Expert	2x12,5	A	2xUAR100	600	voliteľná	-	-	8420	-	-	-	26	-	-
261	UARUAR100-25/Woda [3]	Woda	2x12,5	H2	2xUAR100	600	voliteľná	-	-	8420	-	-	-	26	-	-
261	UARUAR100-25/Ogień+	Ogień Plus	2x12,5	DF	2xUAR100	600	voliteľná	-	-	6500	-	-	-	30	(R)EI30	-
261	UARUAR100-25/WodaOgień+	Woda Ogień Plus	2x12,5	DFH2	2xUAR100	600	voliteľná	-	-	6500	-	-	-	30	(R)EI30	-
261	UARUAR100-25/Cicha	Cicha	2x12,5	DFH1IR	2xUAR100	600	voliteľná	-	-	6500	-	-	-	36	(R)EI30	●
261	UARUAR100-25/Twarda	Twarda	2x12,5	DEFH1IR	2xUAR100	600	voliteľná	-	-	6500	-	-	-	36	(R)EI30	●
261	UARUAR100-25/Hydro	Hydro	2x12,5	GMFH1I	2xUAR100	600	voliteľná	-	-	6500	-	-	-	32	(R)EI30	●
261	UARUAR100-30/Ogień+	Ogień Plus	2x15	DF	2xUAR100	600	voliteľná	-	-	6500	-	-	-	37	(R)EI60	-
261	UARUAR100-30/Twarda	Twarda	2x15	DEFH1IR	2xUAR100	600	voliteľná	-	-	6500	-	-	-	41	(R)EI60	●
261	UARUAR100-30/Hydro	Hydro	2x15	GMFH1I	2xUAR100	600	voliteľná	-	-	6500	-	-	-	37	(R)EI60	●
263	UARUAR100-37,5/Ogień+	Ogień Plus	3x12,5	DF	2xUAR100	600	voliteľná	-	-	6500	-	-	-	40	(R)EI60	-
263	UARUAR100-37,5/ WodaOgień+	Woda Ogień Plus	3x12,5	DFH2	2xUAR100	600	voliteľná	-	-	6500	-	-	-	40	(R)EI60	-
263	UARUAR100-37,5/Cicha	Cicha	3x12,5	DFH1IR	2xUAR100	600	voliteľná	-	-	6500	-	-	-	49	(R)EI60	●
263	UARUAR100-37,5/Twarda	Twarda	3x12,5	DEFH1IR	2xUAR100	600	voliteľná	-	-	6500	-	-	-	49	(R)EI60	●
263	UARUAR100-37,5/Hydro	Hydro	3x12,5	GMFH1I	2xUAR100	600	voliteľná	-	-	6500	-	-	-	43	(R)EI60	●
265	UARUAR100-50/Ogień+	Ogień Plus	4x12,5	DF	2xUAR100	600	voliteľná	-	-	6500	-	-	-	50	(R)EI90	-
265	UARUAR100-50/WodaOgień+	Woda Ogień Plus	4x12,5	DFH2	2xUAR100	600	voliteľná	-	-	6500	-	-	-	50	(R)EI90	-
265	UARUAR100-50/Cicha	Cicha	4x12,5	DFH1IR	2xUAR100	600	voliteľná	-	-	6500	-	-	-	61	(R)EI90	●
265	UARUAR100-50/Twarda	Twarda	4x12,5	DEFH1IR	2xUAR100	600	voliteľná	-	-	6500	-	-	-	61	(R)EI90	●
265	UARUAR100-50/Hydro	Hydro	4x12,5	GMFH1I	2xUAR100	600	voliteľná	-	-	6500	-	-	-	53	(R)EI90	●
265	UARUAR100-55/Ogień+	Ogień Plus	2x12,5+2x15,0	DF	2xUAR100	600	voliteľná	-	-	6500	-	-	-	57	(R)EI120	-
265	UARUAR100-55/Twarda	Twarda	2x12,5+2x15,0	DEFH1IR	2xUAR100	600	voliteľná	-	-	6500	-	-	-	67	(R)EI120	●
265	UARUAR100-55/Hydro	Hydro	2x12,5+2x15,0	GMFH1I	2xUAR100	600	voliteľná	-	-	6500	-	-	-	59	(R)EI120	●
265	UARUAR100-60/Ogień+	Ogień Plus	4x15,0	DF	2xUAR100	600	voliteľná	-	-	6500	-	-	-	64	(R)EI120	-
265	UARUAR100-60/Twarda	Twarda	4x15,0	DEFH1IR	2xUAR100	600	voliteľná	-	-	6500	-	-	-	72	(R)EI120	●
265	UARUAR100-60/Hydro	Hydro	4x15,0	GMFH1I	2xUAR100	600	voliteľná	-	-	6500	-	-	-	64	(R)EI120	●

[1] Maximálna výška v súlade s technickým posudkom ITB 1060/12/R33NK.
[2] Požiarna klasifikácia ITB 01060.1/18/R130NZP.
[3] V interiéroch s relatívnou vlhkosťou vzduch do 85% (do 10 hodín) použiť dosku Nida Woda, ale v zónach vystavených intenzívnemu pôsobeniu vody odporúčame použiť sadrové dosky s vláknami Nida Hydro (horizontálne a vertikálne roviny pri vani, sprche a pod.)

Strana	Názov systému Nida Omietka [2]	Opláštenie sadrokartónom: Nida	Hrúbka [mm]	Označenie podľa normy	Minimálny rozsah opláštenia vzhľadom k výške	Maximálny rozsah bez opláštenia vzhľadom k výške	Nosná konštrukcia: Typ stabilizačnej spojky Nida LS	Rozstup profilov Nida C50 [mm]	Izolačný materiál: Minerálna vlna	Maximálna výška [1] [mm]	Hmotnosť výstavby 1 m² [kg]	Trieda požiarnej odolnosti [min]	Špeciálny systém
SYSTÉM VOĽNE STOJACICH PREDSADENÝCH STIEN NA KONŠTRUKCII NIDA C50 SO STABILIZAČNÝMI SPOJKAMI NIDA LS													
269	C50/LS-12,5/Expert	Expert	12,5	A	[3/4]	[1/4]	Nida LS50	600	sklená/kamenná	3200	12	-	-
269	C50/LS-12,5/Woda [3]	Woda	12,5	H2	[3/4]	[1/4]	Nida LS50	600	sklená/kamenná	3200	12	-	-
269	C50/LS-12,5/Twarda	Twarda	12,5	DEFH1IR	[3/4]	[1/4]	Nida LS50	600	sklená/kamenná	3200	17	-	●
269	C50/LS-12,5/Hydro	Hydro	12,5	GMFH1I	[3/4]	[1/4]	Nida LS50	600	sklená/kamenná	3200	15	-	●
269	C50/LS-15/Twarda	Twarda	15	DEFH1IR	[3/4]	[1/4]	Nida LS50	600	sklená/kamenná	3200	19	-	●
269	C50/LS-15/Hydro	Hydro	15	GMFH1I	[3/4]	[1/4]	Nida LS50	600	sklená/kamenná	3200	17	-	●
269	C50/LS-18/Ogień+	Ogień Plus	18	DF	[3/4]	[1/4]	Nida LS50	600	sklená/kamenná	3200	18	-	-
271	C50/LS-25/Expert	Expert	2x12,5	A	[3/4]	[1/4]	Nida LS50	600	sklená/kamenná	3360	20.0	-	-
271	C50/LS-25/Woda [3]	Woda	2x12,5	H2	[3/4]	[1/4]	Nida LS50	600	sklená/kamenná	3360	20	-	-
271	C50/LS-25/Twarda	Twarda	2x12,5	DEFH1IR	[3/4]	[1/4]	Nida LS50	600	sklená/kamenná	3360	29	-	●
271	C50/LS-25/Hydro	Hydro	2x12,5	GMFH1I	[3/4]	[1/4]	Nida LS50	600	sklená/kamenná	3360	25	-	●

[1] Výskum týkajúci sa systémov stien s použitím stabilizačnej spojky Nida LS: ITB 1060/12/R42NK.
[2] Maximálna výška v súlade s technickým posudkom ITB 1060/12/R33NK. (Ak sa požadujú vyššie súradnice maximálnych výšok, použite rozperné zahusťovače a / alebo duplikujte nosnú konštrukciu).
[3] V interiéroch s relatívnou vlhkosťou vzduch do 85% (do 10 hodín) použiť dosku Nida Woda, ale v zónach vystavených intenzívnemu pôsobeniu vody odporúčame použiť sadrové dosky s vláknami Nida Hydro (horizontálne a vertikálne roviny pri vani, sprche a pod.)
[4] Európske technické osvedčenie ETA 15/0301.

Strana	Názov systému Nida Omietka [2]	Opláštenie sadrokartónom: Nida	Hrúbka [mm]	Označenie podľa normy	Minimálny rozsah opláštenia vzhľadom k výške	Maximálny rozsah bez opláštenia vzhľadom k výške	Nosná konštrukcia: Typ stabilizačnej spojky Nida LS	Rozstup profilov Nida C75 [mm]	Izolačný materiál: Minerálna vlna	Maximálna výška [1] [mm]	Hmotnosť výstavby 1 m² [kg]	Trieda požiarnej odolnosti [min]	Špeciálny systém
SYSTÉM VOĽNE STOJACICH PREDSADENÝCH STIEN NA KONŠTRUKCII NIDA C75 SO STABILIZAČNÝMI SPOJKAMI NIDA LS													
273	C75/LS-12,5/Expert	Expert	12,5	A	[3/4]	[1/4]	Nida LS75	600	sklená/kamenná	3980	12	-	-
273	C75/LS-12,5/Woda [3]	Woda	12,5	H2	[3/4]	[1/4]	Nida LS75	600	sklená/kamenná	3980	12	-	-
273	C75/LS-12,5/Twarda	Twarda	12,5	DEFH1IR	[3/4]	[1/4]	Nida LS75	600	sklená/kamenná	3980	17	-	●
273	C75/LS-12,5/Hydro	Hydro	12,5	GMFH1I	[3/4]	[1/4]	Nida LS75	600	sklená/kamenná	3980	15	-	●
273	C75/LS-15/Twarda	Twarda	15	DEFH1IR	[3/4]	[1/4]	Nida LS75	600	sklená/kamenná	3980	19	-	●
273	C75/LS-15/Hydro	Hydro	15	GMFH1I	[3/4]	[1/4]	Nida LS75	600	sklená/kamenná	3980	17	-	●
273	C75/LS-18/Ogień+	Ogień Plus	18	DF	[3/4]	[1/4]	Nida LS75	600	sklená/kamenná	3980	18	-	-
275	C75/LS-25/Expert	Expert	2x12,5	A	[3/4]	[1/4]	Nida LS75	600	sklená/kamenná	4330	20.0	-	-
275	C75/LS-25/Woda [3]	Woda	2x12,5	H2	[3/4]	[1/4]	Nida LS75	600	sklená/kamenná	4330	20	-	-
275	C75/LS-25/Twarda	Twarda	2x12,5	DEFH1IR	[3/4]	[1/4]	Nida LS75	600	sklená/kamenná	4330	29	-	●
275	C75/LS-25/Hydro	Hydro	2x12,5	GMFH1I	[3/4]	[1/4]	Nida LS75	600	sklená/kamenná	4330	25	-	●

[1] Výskum týkajúci sa systémov stien s použitím stabilizačnej spojky Nida LS: ITB 1060/12/R42NK.
[2] Maximálna výška v súlade s technickým posudkom ITB 1060/12/R33NK. (Ak sa požadujú vyššie súradnice maximálnych výšok, použite rozperné zahusťovače a / alebo duplikujte nosnú konštrukciu).
[3] V interiéroch s relatívnou vlhkosťou vzduch do 85% (do 10 hodín) použiť dosku Nida Woda, ale v zónach vystavených intenzívnemu pôsobeniu vody odporúčame použiť sadrové dosky s vláknami Nida Hydro (horizontálne a vertikálne roviny pri vani, sprche a pod.)
[4] Európske technické osvedčenie ETA 15/0301.

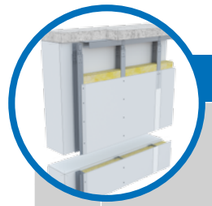

Strana	Názov systému Nida Omietka [2]	Opláštenie sadrokartónom: Nida	Hrúbka [mm]	Označenie podľa normy	Minimálny rozsah opláštenia vzhľadom k výške	Maximálny rozsah bez opláštenia vzhľadom k výške	Nosná konštrukcia: Typ stabilizačnej spojky Nida LS	Rozstup profilov Nida C75 [mm]	Izolačný materiál: Minerálna vlna	Maximálna výška [1] [mm]	Hmotnosť výstavby 1 m² [kg]	Trieda požiarnej odolnosti [min]	Špeciálny systém
SYSTÉM VOĽNE STOJACICH PREDSADENÝCH STIEN NA KONŠTRUKCII NIDA C100 SO STABILIZAČNÝMI SPOJKAMI NIDA LS													
277	C100/LS-12,5/Expert	Expert	12,5	A	[3/4]	[1/4]	Nida LS100	600	sklená/kamenná	4620	13	-	-
277	C100/LS-12,5/Woda [3]	Woda	12,5	H2	[3/4]	[1/4]	Nida LS100	600	sklená/kamenná	4620	13	-	-
277	C100/LS-12,5/Twarda	Twarda	12,5	DEFH1IR	[3/4]	[1/4]	Nida LS100	600	sklená/kamenná	4620	18	-	●
277	C100/LS-12,5/Hydro	Hydro	12,5	GMFH1I	[3/4]	[1/4]	Nida LS100	600	sklená/kamenná	4620	16	-	●
277	C100/LS-15/Twarda	Twarda	15	DEFH1IR	[3/4]	[1/4]	Nida LS100	600	sklená/kamenná	4620	20.0	-	●
277	C100/LS-15/Hydro	Hydro	15	GMFH1I	[3/4]	[1/4]	Nida LS100	600	sklená/kamenná	4620	18	-	●
277	C100/LS-18/Ogień+	Ogień Plus	18	DF	[3/4]	[1/4]	Nida LS100	600	sklená/kamenná	4620	19	-	-
279	C100/LS-25/Expert	Expert	2x12,5	A	[3/4]	[1/4]	Nida LS100	600	sklená/kamenná	5010	21	-	-
279	C100/LS-25/Woda [3]	Woda	2x12,5	H2	[3/4]	[1/4]	Nida LS100	600	sklená/kamenná	5010	21	-	-
279	C100/LS-25/Twarda	Twarda	2x12,5	DEFH1IR	[3/4]	[1/4]	Nida LS100	600	sklená/kamenná	5010	30.0	-	●
279	C100/LS-25/Hydro	Hydro	2x12,5	GMFH1I	[3/4]	[1/4]	Nida LS100	600	sklená/kamenná	5010	26	-	●

[1] Výskum týkajúci sa systémov stien s použitím stabilizačnej spojky Nida LS: ITB 1060/12/R42NK.
[2] Maximálna výška v súlade s technickým posudkom ITB 1060/12/R33NK. (Ak sa požadujú vyššie súradnice maximálnych výšok, použite rozperné zahusťovače a / alebo duplikujte nosnú konštrukciu).
[3] V interiéroch s relatívnou vlhkosťou vzduch do 85% (do 10 hodín) použiť dosku Nida Woda, ale v zónach vystavených intenzívnemu pôsobeniu vody odporúčame použiť sadrové dosky s vláknami Nida Hydro (horizontálne a vertikálne roviny pri vani, sprche a pod.)
[4] Európske technické osvedčenie ETA 15/0301.

PRVÉ SYSTÉMY SUCHEJ VÝSTAVBY NA TRHU S OZNAČENÍM CE

VOĽNE STOJACE PREDSADENÉ STENY

nida Omietka

Trieda požiarnej odolnosti:	Maximálna zvuková izolácia:	Maximálna výška výstavby:	Hmotnosť 1m² výstavby:	Číslo súvisiaceho dokladu:
(R)EI15 (R)EI30	42 dB	3000 mm	11,0-17,0 kg	ETA 15/0301

Vyhlásenie o úžitkových vlastnostiach:
DoP/Separate Lining System/0012/15.11.2016

SYSTÉMY:

C50-12,5; C50-18

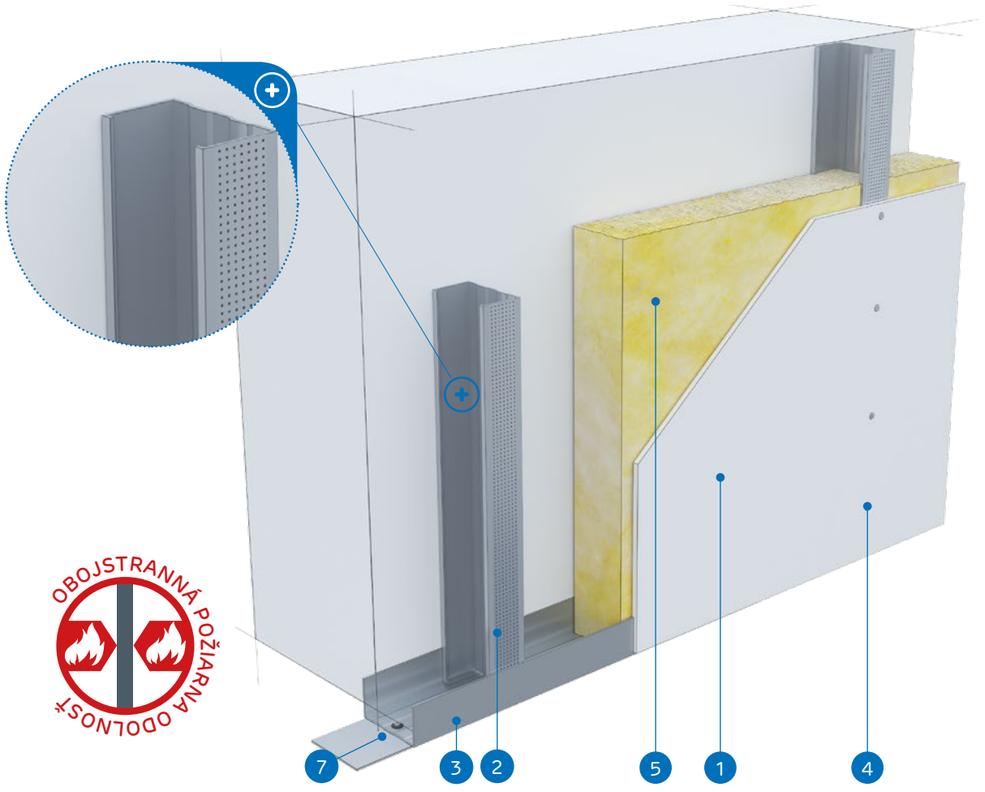

MATERIÁLY:

1. Sadrokartónová doska Nida
2. Profil Nida C 50
3. Profil Nida U 50
4. Rýchloskrutky Nida 3,5 x 25 mm
5. Izolačný materiál minerálna vlna
6. Škára medzi sadrokartónovými doskami vyhotovená zo sadrovej hmoty Nida a výstužnej pásky Nida
7. Tesniaca páska na akustickú izoláciu Nida

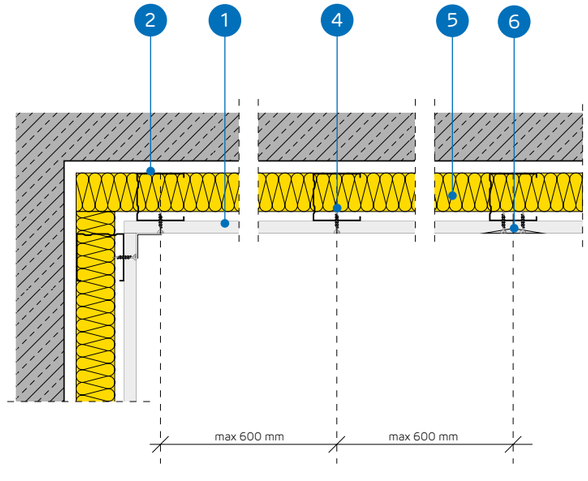

SYSTÉM VOĽNE STOJACICH PREDSADENÝCH STIEN NA KONŠTRUKCII NIDA C50

TECHNICKÉ PARAMETRE

Názov systému Nida Omietka [2]	Opláštenie sadrokartónom			Nosná konštrukcia		Izolačný materiál			Maximálna výška [1]	Zvuková izolácia			Hmotnosť výstavby 1 m²	Trieda požiarnej odolnosti	Špeciálny systém
				Typ profilu Nida	Osová vzdialenosť profilov Nida	V rozsahu akustickej izolácie									
	Nida	Hrúbka [mm]	Označenie podľa normy		[mm]	Minerálna vlna	Hrúbka [mm]	Hustota [kg/m³]	[mm]	Rw [dB]	Ra1 [dB]	Ra2 [dB]	[kg]	[min]	
C50-12,5/Expert	Expert	12,5	A	C50	600	sklená/ kamenná	50	12	2800	34	32	28	11.0	-	-
C50-12,5/Woda [3]	Woda	12,5	H2	C50	600	sklená/ kamenná	50	12	2800	34	32	28	11.0	-	-
C50-12,5/Ogień+	Ogień Plus	12,5	DF	C50	600	sklená/ kamenná	50	12	3000	36	34	30	13.0	(R)EI15	-
C50-12,5/WodaOgień+	Woda Ogień Plus	12,5	DFH2	C50	600	sklená/ kamenná	50	12	3000	36	34	30	13.0	(R)EI15	-
C50-12,5/Cicha	Cicha	12,5	DFH1IR	C50	600	sklená	50	50	3000	42	39	34	16.0	(R)EI15	●
C50-12,5/Twarda	Twarda	12,5	DEFH1IR	C50	600	sklená	50	50	3000	42	39	34	16.0	(R)EI15	●
C50-12,5/Hydro	Hydro	12,5	GMFH1I	C50	600	sklená/ kamenná	50	12	3000	36	34	30	14.0	(R)EI15	●
C50-18/Ogień+	Ogień Plus	18,0	DF	C50	600	sklená/ kamenná	50	12	3000	36	34	30	17.0	(R)EI30	-

[1] Maximálna výška v súlade s technickým posudkom ITB 1060/12/R33NK.
[2] Európske technické osvedčenie ETA 15/0301.
[3] V interiéroch s relatívnou vlhkosťou vzduch do 85% (do 10 hodín) použiť dosku Nida Woda, ale v zónach vystavených intenzívnemu pôsobeniu vody odporúčame použiť sadrové dosky s vláknami Nida Hydro (horizontálne a vertikálne roviny pri vani, sprche a pod.)

SPOTREBA MATERIÁLOV NA 1 M² VOĽNE STOJACICH PREDSADENÝCH STIEN V SYSTÉME NIDA OMIETKA

Názov materiálu	J.m.	Typ systemu Nida Omietka							
		C50-12,5/Expert	C50-12,5/Woda	C50-12,5/ Ogień+	C50-12,5/ WodaOgień+	C50-12,5/Cicha	C50-12,5/ Twarda	C50-12,5/Hydro	C50-18/Ogień+
		Spotreba materiálu na 1 m²							
Doska Nida Expert 12,5 mm	m²	1,0	-	-	-	-	-	-	-
Doska Nida Woda 12,5 mm	m²	-	1,0	-	-	-	-	-	-
Doska Nida Ogień Plus 12,5 mm	m²	-	-	1,0	-	-	-	-	-
Doska Nida Woda Ogień Plus 12,5 mm	m²	-	-	-	1,0	-	-	-	-
Doska Nida Cicha 12,5 mm.	m²	-	-	-	-	1,0	-	-	-
Doska Nida Twarda 12,5 mm	m²	-	-	-	-	-	1,0	-	-
Doska Nida Hydro 12,5 mm	m²	-	-	-	-	-	-	1,0	-
Doska Nida Ogień Plus 18,0 mm	m²	-	-	-	-	-	-	-	1,0
Profil Nida C50	bm	1,8	1,8	1,8	1,8	1,8	1,8	1,8	1,8
Profil Nida U50	bm	0.7	0.7	0.7	0.7	0.7	0.7	0.7	0.7
Hmoždinka Nida	ks.	0.9	0.9	0.9	0.9	0.9	0.9	0.9	0.9
Rýchloskrutky Nida 3,5x25 mm	ks.	12,0	12,0	12,0	12,0	-	-	-	-
Rýchloskrutky Nida 3,5x35 mm	ks.	-	-	-	-	-	-	-	12,0
Rýchloskrutky Nida Twarda 4,2x38 mm	ks.	-	-	-	-	12,0	12,0	-	-
Rýchloskrutky Nida Hydro CS 3,5x25 mm	ks.	-	-	-	-	-	-	12,0	-
Výstužná páska Nida	bm	1,4	1,4	1,4	1,4	1,4	1,4	1,4	1,4
Zvukovo izolačná páska Nida	bm	0.6	0.6	0.6	0.6	0.6	0.6	0.6	0.6
Sadrový tmel Nida Start	kg	0.3	0.3	0.3	0.3	0.3	-	-	0.3
Sadrový tmel Nida Finish	kg	0.1	0.1	0.1	0.1	0.1	-	-	0.1
Hotová špachtľovacia hmota Nida Hydromix [4]	kg	-	-	-	-	-	0.4	0.4	-
Minerálna vlna [5]	m²	1,0	1,0	1,0	1,0	1,0	1,0	1,0	1,0

[4] V prípade sadro-trieskových dosiek s vláknami Nida Twarda možno ako alternatívu použiť sadrový tmel Nida Max.
[5] Použitie podľa požiadaviek.
Normy spotreby nezahrňujú straty materiálu.

VOĽNE STOJACE PREDSADENÉ STENY

nida Omietka

Trieda požiarnej odolnosti:	Maximálna zvuková izolácia:	Maximálna výška výstavby:	Hmotnosť 1m² výstavby:	Číslo súvisiaceho dokladu:
(R)EI30 (R)EI60	48 dB	3000 mm	19,0-33,0 kg	ETA 15/0301

Vyhlásenie o úžitkových vlastnostiach:
DoP/Separate Lining System/0012/15.11.2016

SYSTÉMY:

C50-25; C50-30

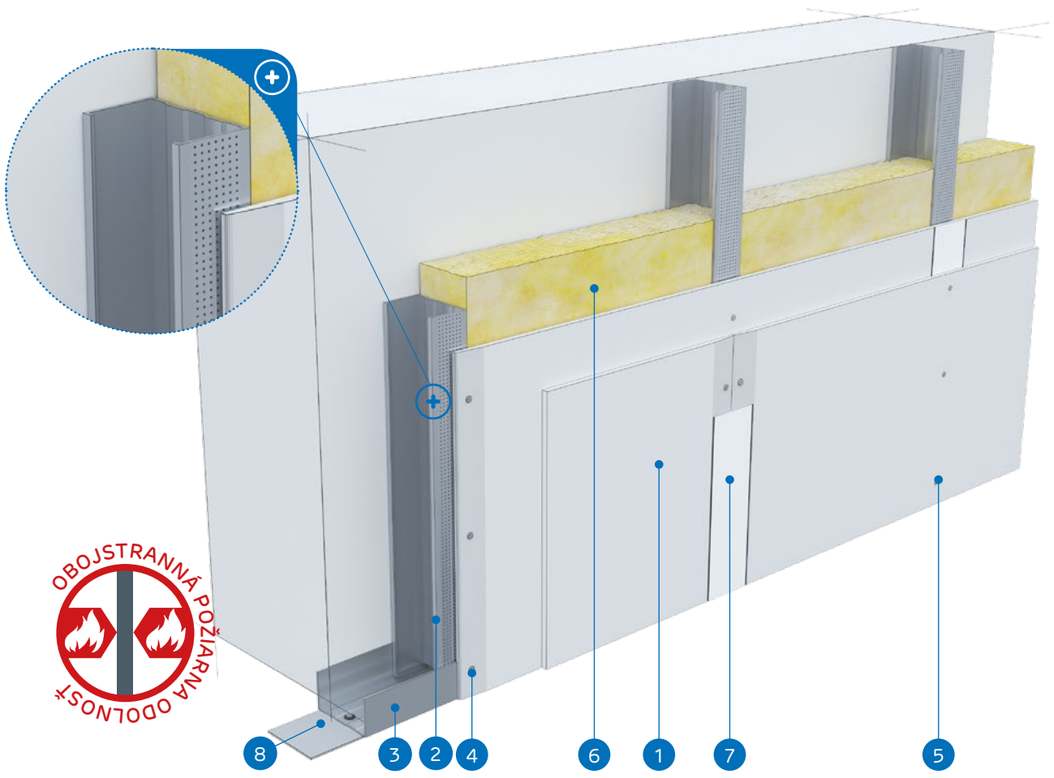

MATERIÁLY:

1. Sadrokartónová doska Nida
2. Profil Nida C 50
3. Profil Nida U 50
4. Rýchloskrutky Nida 3,5 x 25 mm
5. Rýchloskrutky Nida 3,5 x 35 mm
6. Izolačný materiál minerálna vlna
7. Škára medzi sadrokartónovými doskami vyhotovená zo sadrovej hmoty Nida a výstužnej pásky Nida
8. Tesniaca páska na akustickú izoláciu Nida

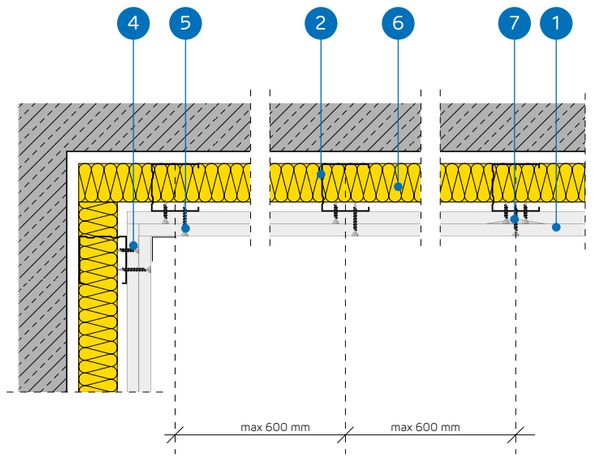

SYSTÉM VOĽNE STOJACICH PREDSADENÝCH STIEN NA KONŠTRUKCII NIDA C50

TECHNICKÉ PARAMETRE

Názov systému Nida Omietka [2]	Opláštenie sadrokartónom			Nosná konštrukcia		Izolačný materiál			Maximálna výška [1]	Zvuková izolácia			Hmotnosť výstavby 1 m²	Trieda požiarnej odolnosti	Špeciálny systém
				Typ profilu Nida	Osová vzdialenosť profilov Nida	V rozsahu akustickej izolácie									
	Nida	Hrúbka [mm]	Označenie podľa normy		[mm]	Minerálna vlna	Hrúbka [mm]	Hustota [kg/m³]	[mm]	Rw [dB]	Ra1 [dB]	Ra2 [dB]	[kg]	[min]	
C50-25/Expert	Expert	2x12,5	A	C50	600	sklená/ kamenná	50	12	3000	37	35	31	19.0	-	-
C50-25/Woda [3]	Woda	2x12,5	H2	C50	600	sklená/ kamenná	50	12	3000	37	35	31	19.0	-	-
C50-25/Ogień+	Ogień Plus	2x12,5	DF	C50	600	sklená/ kamenná	50	12	3000	40	38	35	23.0	(R)EI30	-
C50-25/WodaOgień+	Woda Ogień Plus	2x12,5	DFH2	C50	600	sklená/ kamenná	50	12	3000	40	38	35	23.0	(R)EI30	-
C50-25/Cicha	Cicha	2x12,5	DFH1IR	C50	600	sklená	50	50	3000	47	44	39	28.0	(R)EI30	●
C50-25/Twarda	Twarda	2x12,5	DEFH1IR	C50	600	sklená	50	50	3000	47	44	39	28.0	(R)EI30	●
C50-25/Hydro	Hydro	2x12,5	GMFH1I	C50	600	sklená/ kamenná	50	12	3000	40	38	35	24.0	(R)EI30	●
C50-30/Ogień+	Ogień Plus	2x15,0	DF	C50	600	sklená/ kamenná	50	12	3000	41	40	37	30.0	(R)EI60	-
C50-30/Twarda	Twarda	2x15,0	DEFH1IR	C50	600	sklená	50	50	3000	48	46	40	33.0	(R)EI60	●
C50-30/Hydro	Hydro	2x15,0	GMFH1I	C50	600	sklená/ kamenná	50	12	3000	41	40	37	30.0	(R)EI60	●

[1] Maximálna výška v súlade s technickým posudkom ITB 1060/12/R33NK.
[2] Európske technické osvedčenie ETA 15/0301.
[3] V interiéroch s relatívnou vlhkosťou vzduch do 85% (do 10 hodín) použiť dosku Nida Woda, ale v zónach vystavených intenzívnemu pôsobeniu vody odporúčame použiť sadrové dosky s vláknami Nida Hydro (horizontálne a vertikálne roviny pri vani, sprche a pod.)

SPOTREBA MATERIÁLOV NA 1 M² VOĽNE STOJACICH PREDSADENÝCH STIEN V SYSTÉME NIDA OMIETKA

Názov materiálu	J.m.	Typ systemu Nida Omietka									
		C50-25/ Expert	C50-25/ Woda	C50-25/ Ogień+	C50-25/ WodaOgień+	C50-25/ Cicha	C50-25/ Twarda	C50-25/ Hydro	C50-30/ Ogień+	C50-30/ Twarda	C50-30/ Hydro
		Spotreba materiálu na 1 m²									
Doska Nida Expert 12,5 mm	m²	2,0	-	-	-	-	-	-	-	-	-
Doska Nida Woda 12,5 mm	m²	-	2,0	-	-	-	-	-	-	-	-
Doska Nida Ogień Plus 12,5 mm	m²	-	-	2,0	-	-	-	-	-	-	-
Doska Nida Woda Ogień Plus 12,5 mm	m²	-	-	-	2,0	-	-	-	-	-	-
Doska Nida Cicha 12,5 mm	m²	-	-	-	-	2,0	-	-	-	-	-
Doska Nida Twarda 12,5 mm	m²	-	-	-	-	-	2,0	-	-	-	-
Doska Nida Hydro 12,5 mm	m²	-	-	-	-	-	-	2,0	-	-	-
Doska Nida Ogień Plus 15,0 mm	m²	-	-	-	-	-	-	-	2,0	-	-
Doska Nida Twarda 15,0 mm	m²	-	-	-	-	-	-	-	-	2,0	-
Doska Nida Hydro 15,0 mm	m²	-	-	-	-	-	-	-	-	-	2,0
Profil Nida C50	bm	1,8	1,8	1,8	1,8	1,8	1,8	1,8	1,8	1,8	1,8
Profil Nida U50	bm	0.7	0.7	0.7	0.7	0.7	0.7	0.7	0.7	0.7	0.7
Hmoždinka Nida	ks.	0.9	0.9	0.9	0.9	0.9	0.9	0.9	0.9	0.9	0.9
Rýchloskrutky Nida 3,5x25 mm	ks.	4,0	4,0	4,0	4,0	-	-	-	4,0	-	-
Rýchloskrutky Nida 3,5x35 mm	ks.	12,0	12,0	12,0	12,0	-	-	-	12,0	-	-
Rýchloskrutky Nida Twarda 4,2x38 mm	ks.	-	-	-	-	16,0	16,0	-	-	4,0	-
Rýchloskrutky Nida Twarda 4,2x55 mm	ks.	-	-	-	-	-	-	-	-	12,0	-
Rýchloskrutky Nida Hydro C5 3,5x25 mm	ks.	-	-	-	-	-	-	4,0	-	-	4,0
Rýchloskrutky Nida Hydro C5 3,5x41 mm	ks.	-	-	-	-	-	-	12,0	-	-	12,0
Výstužná páska Nida	bm	1,4	1,4	1,4	1,4	1,4	1,4	1,4	1,4	1,4	1,4
Zvukovo izolačná páska Nida	bm	0.6	0.6	0.6	0.6	0.6	0.6	0.6	0.6	0.6	0.6
Sadrový tmel Nida Start	kg	0.6	0.6	0.6	0.6	0.6	-	-	0.6	-	-
Sadrový tmel Nida Finish	kg	0.1	0.1	0.1	0.1	0.1	-	-	0.1	-	-
Hotová špachtľovacia hmota Nida Hydromix [4]	kg	-	-	-	-	-	0.7	0.7	-	0.7	0.7
Minerálna vlna [5]	m²	1,0	1,0	1,0	1,0	1,0	1,0	1,0	1,0	1,0	1,0

[4] V prípade sadro-trieskových dosiek s vláknami Nida Twarda možno ako alternatívu použiť sadrový tmel Nida Max.
[5] Použitie podľa požiadaviek.
Normy spotreby nezahrňujú straty materiálu.

VOĽNE STOJACE PREDSADENÉ STENY

nida Omietka

Trieda požiarnej odolnosti:	Maximálna zvuková izolácia:	Maximálna výška výstavby:	Hmotnosť 1m² výstavby:	Číslo súvisiaceho dokladu:
(R)EI60	50 dB	3000 mm	33,0-41,0 kg	ETA 15/0301

Vyhlásenie o úžitkových vlastnostiach:
DoP/Separate Lining System/0012/15.11.2016

SYSTÉMY:

C50-37,5

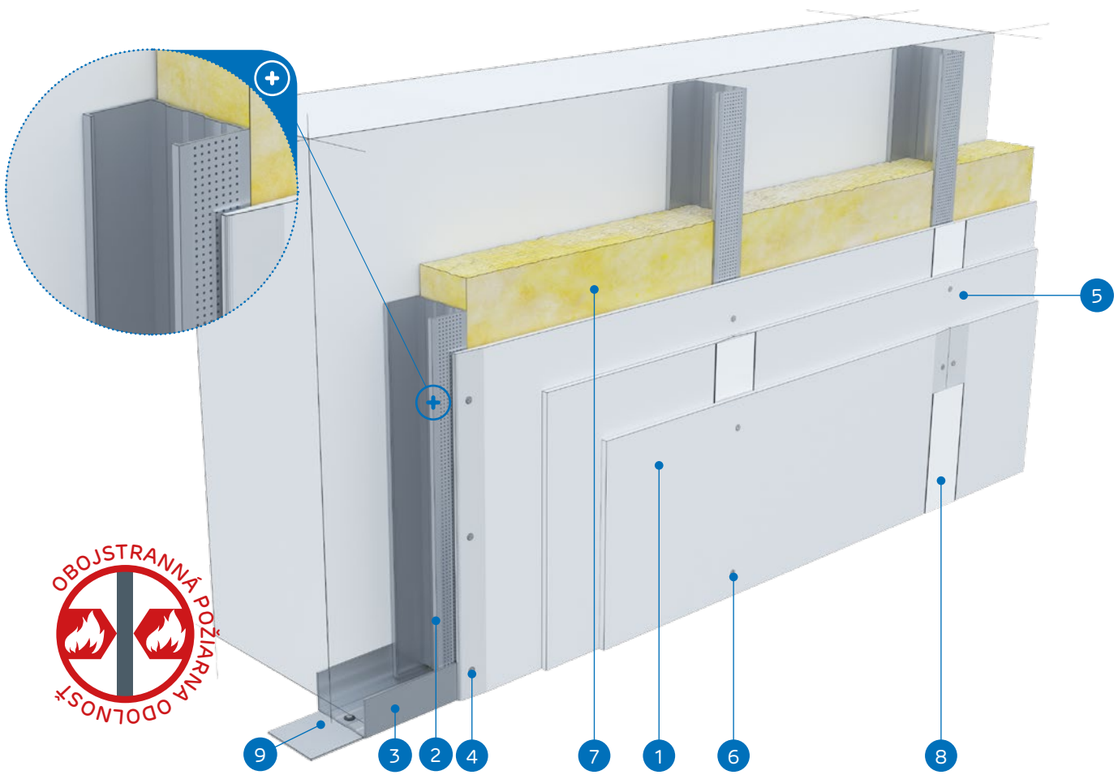

MATERIÁLY:

1. Sadrokartónová doska Nida
2. Profil Nida C 50
3. Profil Nida U 50
4. Rýchloskrutky Nida 3,5 x 25 mm
5. Rýchloskrutky Nida 3,5 x 35 mm
6. Rýchloskrutky Nida 3,5 x 55 mm
7. Izolačný materiál minerálna vlna
8. Škára medzi sadrokartónovými doskami vyhotovená zo sadrovej hmoty Nida a výstužnej pásky Nida
9. Tesniaca páska na akustickú izoláciu Nida

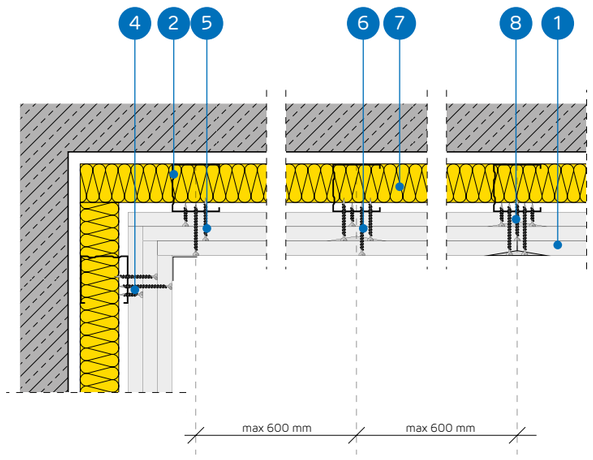

SYSTÉM VOĽNE STOJACICH PREDSADENÝCH STIEN NA KONŠTRUKCII NIDA C50

TECHNICKÉ PARAMETRE

Názov systému Nida Omietka [2]	Opláštenie sadrokartónom			Nosná konštrukcia		Izolačný materiál			Maximálna výška [1]	Zvuková izolácia			Hmotnosť výstavby 1 m²	Trieda požiarnej odolnosti	Špeciálny systém
				Typ profilu Nida	Osová vzdialenosť profilov Nida	V rozsahu akustickej izolácie									
	Nida	Hrúbka [mm]	Označenie podľa normy		[mm]	Minerálna vlna	Hrúbka [mm]	Hustota [kg/m³]	[mm]	Rw [dB]	Ra1 [dB]	Ra2 [dB]	[kg]	[min]	
C50-37,5/Ogień+	Ogień Plus	3x12,5	DF	C50	600	sklená/ kamenná	50	12	3000	41	40	37	33.0	(R)EI60	-
C50-37,5/WodaOgień+	Woda Ogień Plus	3x12,5	DFH2	C50	600	sklená/ kamenná	50	12	3000	41	40	37	33.0	(R)EI60	-
C50-37,5/Cicha	Cicha	3x12,5	DFH1IR	C50	600	sklená	50	50	3000	50	48	42	41.0	(R)EI60	●
C50-37,5/Twarda	Twarda	3x12,5	DEFH1IR	C50	600	sklená	50	50	3000	50	48	42	41.0	(R)EI60	●
C50-37,5/Hydro	Hydro	3x12,5	GMFH1I	C50	600	sklená/ kamenná	50	12	3000	41	40	37	35.0	(R)EI60	●

[1] Maximálna výška v súlade s technickým posudkom ITB 1060/12/R33NK.
[2] Európske technické osvedčenie ETA 15/0301.

SPOTREBA MATERIÁLOV NA 1 M² VOĽNE STOJACICH PREDSADENÝCH STIEN V SYSTÉME NIDA OMIETKA

Názov materiálu	J.m.	Typ systemu Nida Omietka				
		C50-37,5/Ogień+	C50-37,5/WodaOgień+	C50-37,5/Cicha	C50-37,5/Twarda	C50-37,5/Hydro
		Spotreba materiálu na 1 m²				
Doska Nida Ogień Plus 12,5 mm	m²	3,0	-	-	-	-
Doska Nida Woda Ogień Plus 12,5 mm	m²	-	3,0	-	-	-
Doska Nida Cicha 12,5 mm	m²	-	-	3,0	-	-
Doska Nida Twarda 12,5 mm	m²	-	-	-	3,0	-
Doska Nida Hydro 12,5 mm	m²	-	-	-	-	3,0
Profil Nida C50	bm	1,8	1,8	1,8	1,8	1,8
Profil Nida U50	bm	0.7	0.7	0.7	0.7	0.7
Hmoždinka Nida	ks.	0.9	0.9	0.9	0.9	0.9
Rýchloskrutky Nida 3,5x25 mm	ks.	4,0	4,0	-	-	-
Rýchloskrutky Nida 3,5x35 mm	ks.	4,0	4,0	-	-	-
Rýchloskrutky Nida 3,5x55 mm	ks.	12,0	12,0	-	-	-
Rýchloskrutky Nida Twarda 4,2x38 mm	ks.	-	-	8,0	8,0	-
Rýchloskrutky Nida Twarda 4,2x55 mm	ks.	-	-	12,0	12,0	-
Rýchloskrutky Nida Hydro C5 3,5x25 mm	ks.	-	-	-	-	4,0
Rýchloskrutky Nida Hydro C5 3,5x41 mm	ks.	-	-	-	-	4,0
Rýchloskrutky Nida Hydro C5 3,5x55 mm	ks.	-	-	-	-	12,0
Výstužná páska Nida	bm	1,4	1,4	1,4	1,4	1,4
Zvukovo izolačná páska Nida	bm	0.6	0.6	0.6	0.6	0.6
Sadrový tmel Nida Start	kg	0.9	0.9	0.9	-	-
Sadrový tmel Nida Finish	kg	0.1	0.1	0.1	-	-
Hotová špachtľovacia hmota Nida Hydromix [3]	kg	-	-	-	1,0	1,0
Minerálna vlna [4]	m²	1,0	1,0	1,0	1,0	1,0

[3] V prípade sadro-trieskových dosiek s vláknami Nida Twarda možno ako alternatívu použiť sadrový tmel Nida Max.
[4] Použitie podľa požiadaviek.
Normy spotreby nezahrňujú straty materiálu.

VOĽNE STOJACE PREDSADENÉ STENY

nida Omietka

Trieda požiarnej odolnosti:	Maximálna zvuková izolácia:	Maximálna výška výstavby:	Hmotnosť 1m² výstavby:	Číslo súvisiaceho dokladu:
(R)EI90 (R)EI120	54 dB	3000 mm	43,0-65,0 kg	ETA 15/0301

Vyhlásenie o úžitkových vlastnostiach:
DoP/Separate Lining System/0012/15.11.2016

SYSTÉMY:

C50-50; C50-55; C50-60

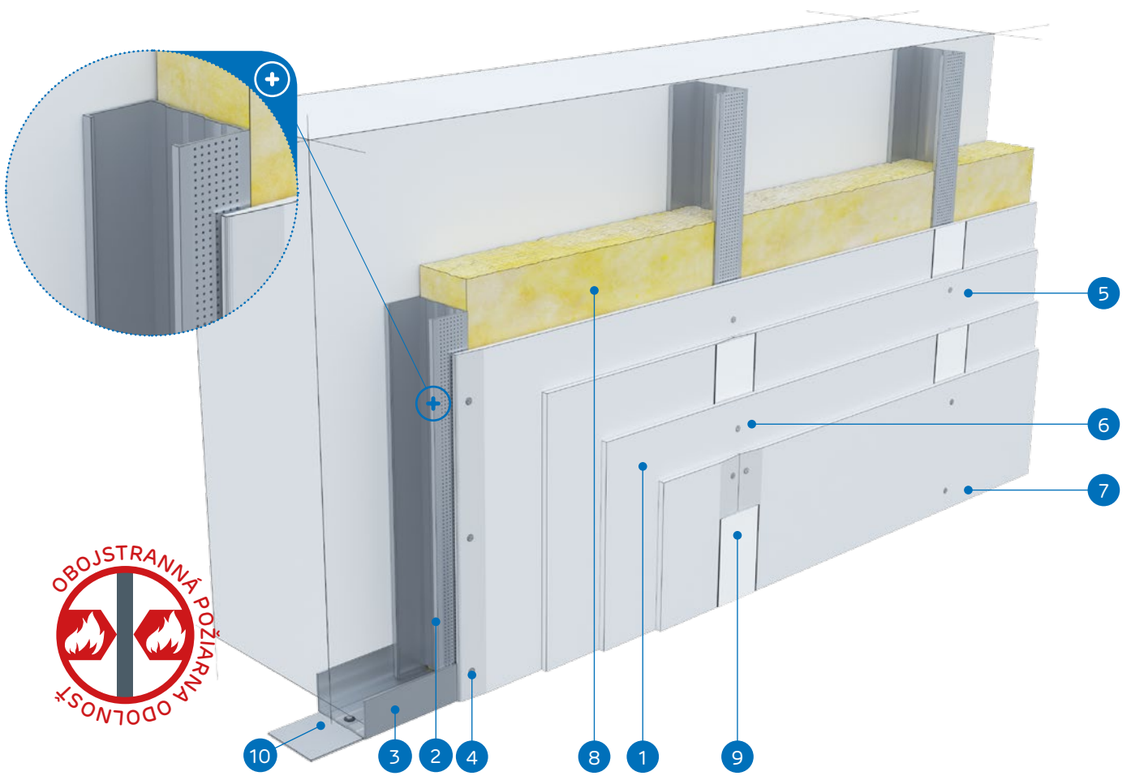

MATERIÁLY:

1. Sadrokartónová doska Nida
2. Profil Nida C 50
3. Profil Nida U 50
4. Rýchloskrutky Nida 3,5 x 25 mm
5. Rýchloskrutky Nida 3,5 x 35 mm
6. Rýchloskrutky Nida 3,5 x 55 mm
7. Rýchloskrutky Nida 4,2 x 70 mm
8. Izolačný materiál minerálna vlna
9. Škára medzi sadrokartónovými doskami vyhotovená zo sadrovej hmoty Nida a výstužnej pásky Nida
10. Tesniaca páska na akustickú izoláciu Nida

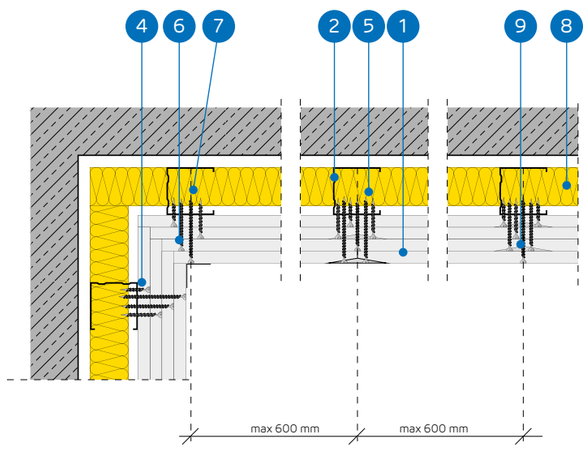

SYSTÉM VOĽNE STOJACICH PREDSADENÝCH STIEN NA KONŠTRUKCII NIDA C50

TECHNICKÉ PARAMETRE

Názov systému Nida Omietka [2]	Opláštenie sadrokartónom			Nosná konštrukcia		Izolačný materiál			Maximálna výška [1]	Zvuková izolácia			Hmotnosť výstavby 1 m²	Trieda požiarnej odolnosti	Špeciálny systém
				Typ profilu Nida	Osová vzdialenosť profilov Nida	V rozsahu akustickej izolácie									
	Nida	Hrúbka [mm]	Označenie podľa normy		[mm]	Minerálna vlna	Hrúbka [mm]	Hustota [kg/m³]	[mm]	Rw [dB]	Ra1 [dB]	Ra2 [dB]	[kg]	[min]	
C50-50/Ogień+	Ogień Plus	4x12,5	DF	C50	600	sklená/ kamenná	50	14	3000	41	40	38	43.0	(R)EI90	-
C50-50/WodaOgień+	Woda Ogień Plus	4x12,5	DFH2	C50	600	sklená/ kamenná	50	14	3000	41	40	38	43.0	(R)EI90	-
C50-50/Cicha	Cicha	4x12,5	DFH1IR	C50	600	sklená	50	50	3000	53	50	45	54.0	(R)EI90	●
C50-50/Twarda	Twarda	4x12,5	DEFH1IR	C50	600	sklená	50	50	3000	53	50	45	54.0	(R)EI90	●
C50-50/Hydro	Hydro	4x12,5	GMFH1I	C50	600	sklená/ kamenná	50	14	3000	41	40	38	46.0	(R)EI90	●
C50-55/Ogień+	Ogień Plus	2x12,5+2x15,0	DF	C50	600	sklená/ kamenná	50	14	3000	41	40	38	50,0	(R)EI120	-
C50-55/Twarda	Twarda	2x12,5+2x15,0	DEFH1IR	C50	600	sklená	50	50	3000	53	50	45	59,0	(R)EI120	●
C50-55/Hydro	Hydro	2x12,5+2x15,0	GMFH1I	C50	600	sklená/ kamenná	50	14	3000	41	40	38	51,0	(R)EI120	●
C50-60/Ogień+	Ogień Plus	4x15,0	DF	C50	600	sklená/ kamenná	50	14	3000	42	41	39	57.0	(R)EI120	-
C50-60/Twarda	Twarda	4x15,0	DEFH1IR	C50	600	sklená	50	50	3000	54	51	46	65.0	(R)EI120	●
C50-60/Hydro	Hydro	4x15,0	GMFH1I	C50	600	sklená/ kamenná	50	14	3000	42	41	39	57.0	(R)EI120	●

[1] Maximálna výška v súlade s technickým posudkom ITB 1060/12/R33NK.
[2] Európske technické osvedčenie ETA 15/0301.

SPOTREBA MATERIÁLOV NA 1 M² VOĽNE STOJACICH PREDSADENÝCH STIEN V SYSTÉME NIDA OMIETKA

Názov materiálu	J.m.	Typ systemu Nida Omietka										
		C50-50/ Ogień+	C50-50/ WodaOgień+	C50-50/ Cicha	C50-50/ Twarda	C50-50/ Hydro	C50-55/ Ogień+	C50-55/ Twarda	C50-55/ Hydro	C50-60/ Ogień+	C50-60/ Twarda	C50-60/ Hydro
		Spotreba materiálu na 1 m²										
Doska Nida Ogień Plus 12,5 mm	m²	4,0	-	-	-	-	2,0	-	-	-	-	-
Doska Nida Woda Ogień Plus 12,5 mm	m²	-	4,0	-	-	-	-	-	-	-	-	-
Doska Nida Cicha 12,5 mm	m²	-	-	4,0	-	-	-	-	-	-	-	-
Doska Nida Twarda 12,5 mm	m²	-	-	-	4,0	-	-	2,0	-	-	-	-
Doska Nida Hydro 12,5 mm	m²	-	-	-	-	4,0	-	-	2,0	-	-	-
Doska Nida Ogień Plus 15,0 mm	m²	-	-	-	-	-	2,0	-	-	4,0	-	-
Doska Nida Twarda 15,0 mm	m²	-	-	-	-	-	-	2,0	-	-	4,0	-
Doska Nida Hydro 15,0 mm	m²	-	-	-	-	-	-	-	2,0	-	-	4,0
Profil Nida C50	bm	1,8	1,8	1,8	1,8	1,8	1,8	1,8	1,8	1,8	1,8	1,8
Profil Nida U50	bm	0.7	0.7	0.7	0.7	0.7	0,7	0,7	0,7	0.7	0.7	0.7
Hmoždinka Nida	ks.	0.9	0.9	0.9	0.9	0.9	0,9	0,9	0,9	0.9	0.9	0.9
Rýchloskrutky Nida 3,5x25 mm	ks.	4,0	4,0	-	-	-	4,0	-	-	4,0	-	-
Rýchloskrutky Nida 3,5x35 mm	ks.	4,0	4,0	-	-	-	-	-	-	-	-	-
Rýchloskrutky Nida 3,5x45 mm	ks.	-	-	-	-	-	4,0	-	-	4,0	-	-
Rýchloskrutky Nida 3,5x55 mm	ks.	4,0	4,0	-	-	-	4,0	-	-	4,0	-	-
Rýchloskrutky Nida 4,2x70 mm	ks.	12,0	12,0	-	-	-	12,0	-	-	12,0	-	-
Rýchloskrutky Nida Twarda 4,2x38 mm	ks.	-	-	8,0	8,0	-	-	4,0	-	-	4,0	-
Rýchloskrutky Nida Twarda 4,2x55 mm	ks.	-	-	4,0	4,0	-	-	8,0	-	-	8,0	-
Rýchloskrutky Nida Twarda 4,2x70 mm	ks.	-	-	12,0	12,0	-	-	12,0	-	-	12,0	-
Rýchloskrutky Nida Hydro C5 3,5x25 mm	ks.	-	-	-	-	4,0	-	-	4,0	-	-	4,0
Rýchloskrutky Nida Hydro C5 3,5x41 mm	ks.	-	-	-	-	4,0	-	-	4,0	-	-	4,0
Rýchloskrutky Nida Hydro C5 3,5x55 mm	ks.	-	-	-	-	4,0	-	-	4,0	-	-	4,0
Rýchloskrutky Nida Hydro C5 4,2x70 mm	ks.	-	-	-	-	12,0	-	-	12,0	-	-	12,0
Výstužná páska Nida	bm	1,4	1,4	1,4	1,4	1,4	1,4	1,4	1,4	1,4	1,4	1,4
Zvukovo izolačná páska Nida	bm	0.6	0.6	0.6	0.6	0.6	0,6	0,6	0,6	0.6	0.6	0.6
Sadrový tmel Nida Start	kg	1,2	1,2	1.2	-	-	1,2	-	-	1,2	-	-
Sadrový tmel Nida Finish	kg	0.1	0.1	0,1	-	-	0,1	-	-	0.1	-	-
Hotová špachťovacia hmota Nida Hydromix [3]	kg	-	-	-	1,3	1,3	-	1,3	1,3	-	1,3	1,3
Minerálna vlna [4]	m²	1,0	1,0	1,0	1,0	1,0	1,0	1,0	1,0	1,0	1,0	1,0

[3] V prípade sadro-trieskových dosiek s vláknami Nida Twarda možno ako alternatívu použiť sadrový tmel Nida Max.
[4] Použitie podľa požiadaviek.
Normy spotreby nezahrňujú straty materiálu.

VOĽNE STOJACE PREDSADENÉ STENY

nida Omietka

Trieda požiarnej odolnosti:	Maximálna zvuková izolácia:	Maximálna výška výstavby:	Hmotnosť 1m² výstavby:	Číslo súvisiaceho dokladu:
(R)EI15 (R)EI30	50 dB	3000 mm	11,0-17,0 kg	ETA 15/0301

Vyhlásenie o úžitkových vlastnostiach:
DoP/Separate Lining System/0012/15.11.2016

SYSTÉMY:
C75-12,5; C75-18

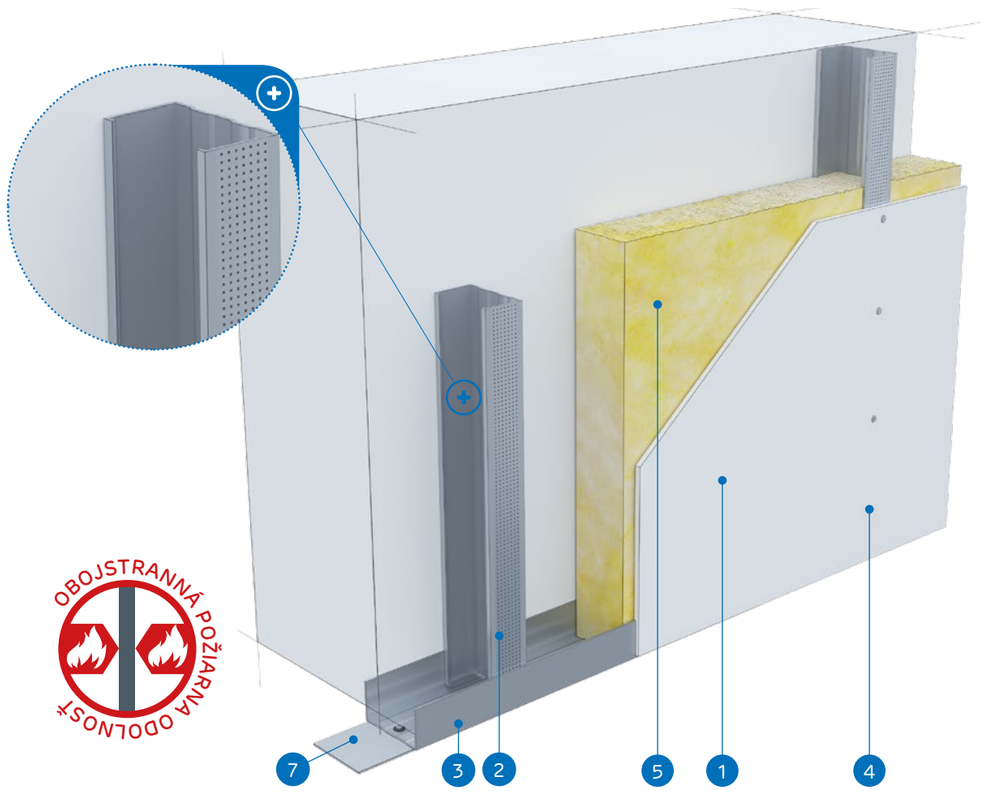

MATERIÁLY:

1. Sadrokartónová doska Nida
2. Profil Nida C 75
3. Profil Nida U 75
4. Rýchloskrutky Nida 3,5 x 25 mm
5. Izolačný materiál minerálna vlna
6. Škára medzi sadrokartónovými doskami vyhotovená zo sadrovej hmoty Nida a výstužnej pásky Nida
7. Tesniaca páska na akustickú izoláciu Nida

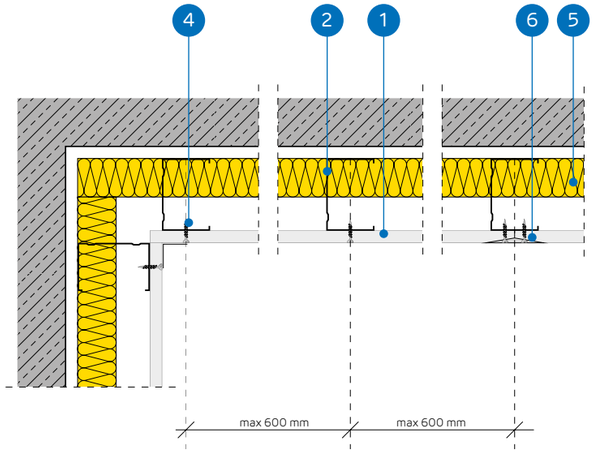

SYSTÉM VOĽNE STOJACICH PREDSADENÝCH STIEN NA KONŠTRUKCII NIDA C75

TECHNICKÉ PARAMETRE

Názov systému Nida Omietka [2]	Opláštenie sadrokartónom			Nosná konštrukcia		Izolačný materiál			Maximálna výška [1]	Zvuková izolácia			Hmotnosť výstavby 1 m²	Trieda požiarnej odolnosti	Špeciálny systém
				Typ profilu Nida	Osová vzdialenosť profilov Nida	V rozsahu akustickej izolácie									
	Nida	Hrúbka [mm]	Označenie podľa normy		[mm]	Minerálna vlna	Hrúbka [mm]	Hustota [kg/m³]	[mm]	Rw [dB]	Ra1 [dB]	Ra2 [dB]	[kg]	[min]	
C75-12,5/Expert	Expert	12,5	A	C75	600	sklená/ kamenná	50	12	3000	34	32	28	11.0	-	-
C75-12,5/Woda [3]	Woda	12,5	H2	C75	600	sklená/ kamenná	50	12	3000	34	32	28	11.0	-	-
C75-12,5/Ogień+	Ogień Plus	12,5	DF	C75	600	sklená/ kamenná	50	12	3000	36	34	30	13.0	(R)EI15	-
C75-12,5/WodaOgień+	Woda Ogień Plus	12,5	DFH2	C75	600	sklená/ kamenná	50	12	3000	36	34	30	13.0	(R)EI15	-
C75-12,5/Cicha	Cicha	12,5	DFH1IR	C75	600	sklená	75	50	3000	50	48	42	16.0	(R)EI15	●
C75-12,5/Twarda	Twarda	12,5	DEFH1IR	C75	600	sklená	75	50	3000	50	48	42	16.0	(R)EI15	●
C75-12,5/Hydro	Hydro	12,5	GMFH1I	C75	600	sklená/ kamenná	50	12	3000	36	34	30	14.0	(R)EI15	●
C75-18/Ogień+	Ogień Plus	18,0	DF	C75	600	sklená/ kamenná	50	12	3000	36	34	30	17.0	(R)EI30	-

[1] Maximálna výška v súlade s technickým posudkom ITB 1060/12/R33NK.
[2] Európske technické osvedčenie ETA 15/0301.
[3] V interiéroch s relatívnou vlhkosťou vzduch do 85% (do 10 hodín) použiť dosku Nida Woda, ale v zónach vystavených intenzívnemu pôsobeniu vody odporúčame použiť sadrové dosky s vláknami Nida Hydro (horizontálne a vertikálne roviny pri vani, sprche a pod.)

SPOTREBA MATERIÁLOV NA 1 M² VOĽNE STOJACICH PREDSADENÝCH STIEN V SYSTÉME NIDA OMIETKA

Názov materiálu	J.m.	Typ systemu Nida Omietka							
		C75-12,5/Expert	C75-12,5/Woda	C75-12,5/Ogień+	C75-12,5/ WodaOgień+	C75-12,5/Cicha	C75-12,5/Twarda	C75-12,5/Hydro	C75-18/Ogień+
		Spotreba materiálu na 1 m²							
Doska Nida Expert 12,5 mm	m²	1,0	-	-	-	-	-	-	-
Doska Nida Woda 12,5 mm	m²	-	1,0	-	-	-	-	-	-
Doska Nida Ogień Plus 12,5 mm	m²	-	-	1,0	-	-	-	-	-
Doska Nida Woda Ogień Plus 12,5 mm	m²	-	-	-	1,0	-	-	-	-
Doska Nida Cicha 12,5 mm	m²	-	-	-	-	1,0	-	-	-
Doska Nida Twarda 12,5 mm	m²	-	-	-	-	-	1,0	-	-
Doska Nida Hydro 12,5 mm	m²	-	-	-	-	-	-	1,0	-
Doska Nida Ogień Plus 18,0 mm	m²	-	-	-	-	-	-	-	1,0
Profil Nida C75	bm	1,8	1,8	1,8	1,8	1,8	1,8	1,8	1,8
Profil Nida U75	bm	0.7	0.7	0.7	0.7	0.7	0.7	0.7	0.7
Hmoždinka Nida	ks.	0.9	0.9	0.9	0.9	0.9	0.9	0.9	0.9
Rýchloskrutky Nida 3,5x25 mm	ks.	12,0	12,0	12,0	12,0	-	-	-	-
Rýchloskrutky Nida 3,5x35 mm	ks.	-	-	-	-	-	-	-	12,0
Rýchloskrutky Nida Twarda 4,2x38 mm	ks.	-	-	-	-	12,0	12,0	-	-
Rýchloskrutky Nida Hydro C5 3,5x25 mm	ks.	-	-	-	-	-	-	12,0	-
Výstužná páska Nida	bm	1,4	1,4	1,4	1,4	1,4	1,4	1,4	1,4
Zvukovo izolačná páska Nida	bm	0.6	0.6	0.6	0.6	0.6	0.6	0.6	0.6
Sadrový tmel Nida Start	kg	0.3	0.3	0.3	0.3	0,3	-	-	0.3
Sadrový tmel Nida Finish	kg	0.1	0.1	0.1	0.1	0,1	-	-	0.1
Hotová špachťovacia hmota Nida Hydromix [4]	kg	-	-	-	-	-	0.4	0.4	-
Minerálna vlna [5]	m²	1,0	1,0	1,0	1,0	1,0	1,0	1,0	1,0

[4] V prípade sadro-trieskových dosiek s vláknami Nida Twarda možno ako alternatívu použiť sadrový tmel Nida Max.
[5] Použitie podľa požiadaviek.
Normy spotreby nezahrňujú straty materiálu.

PRVÉ SYSTÉMY SUCHEJ VÝSTAVBY NA TRHU S OZNAČENÍM CE

VOĽNE STOJACE PREDSADENÉ STENY

nida Omietka

Trieda požiarnej odolnosti: (R)EI30 (R)EI60

Maximálna zvuková izolácia: 56 dB

Maximálna výška výstavby: 4000 mm

Hmotnosť 1m² výstavby: 19,0-33,0 kg

Číslo súvisiaceho dokladu: ETA 15/0301

Vyhlásenie o úžitkových vlastnostiach: DoP/Separate Lining System/0012/15.11.2016

SYSTÉMY:

C75-25; C75-30

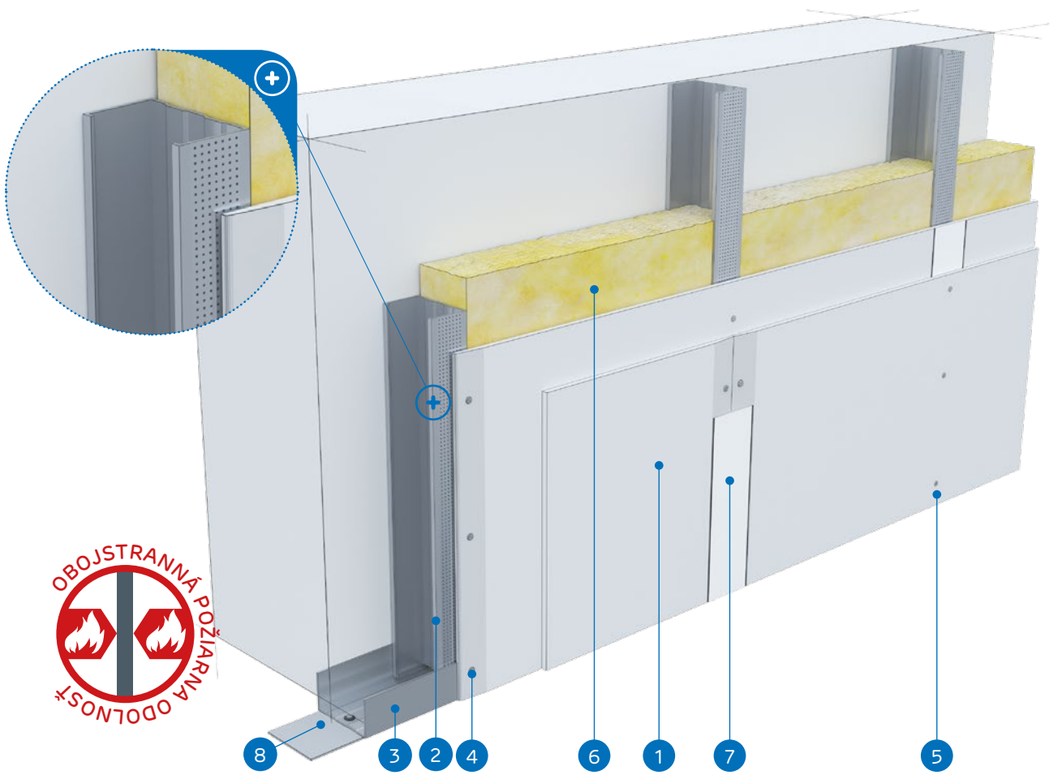

MATERIÁLY:

1. Sadrokartónová doska Nida
2. Profil Nida C 75
3. Profil Nida U 75
4. Rýchloskrutky Nida 3,5 x 25 mm
5. Rýchloskrutky Nida 3,5 x 35 mm
6. Izolačný materiál minerálna vlna
7. Škára medzi sadrokartónovými doskami vyhotovená zo sadrovej hmoty Nida a výstužnej pásky Nida
8. Tesniaca páska na akustickú izoláciu

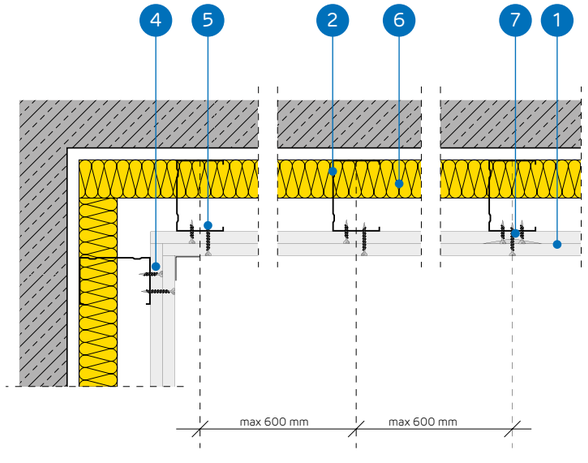

SYSTÉM VOĽNE STOJACICH PREDSADENÝCH STIEN NA KONŠTRUKCII NIDA C75

TECHNICKÉ PARAMETRE

Názov systému Nida Omietka [2]	Opláštenie sadrokartónom			Nosná konštrukcia		Izolačný materiál			Maximálna výška [1]	Zvuková izolácia			Hmotnosť výstavby 1 m²	Trieda požiarnej odolnosti	Špeciálny systém
				Typ profilu Nida	Osová vzdialenosť profilov Nida	V rozsahu akustickej izolácie									
	Nida	Hrúbka [mm]	Označenie podľa normy		[mm]	Minerálna vlna	Hrúbka [mm]	Hustota [kg/m³]	[mm]	Rw [dB]	Ra1 [dB]	Ra2 [dB]	[kg]	[min]	
C75-25/Expert	Expert	2x12,5	A	C75	600	sklená/ kamenná	50	12	4000	37	35	31	19.0	-	-
C75-25/Woda [3]	Woda	2x12,5	H2	C75	600	sklená/ kamenná	50	12	4000	37	35	31	19.0	-	-
C75-25/Ogień+	Ogień Plus	2x12,5	DF	C75	600	sklená/ kamenná	50	12	4000	40	38	35	23.0	(R)EI30	-
C75-25/WodaOgień+	Woda Ogień Plus	2x12,5	DFH2	C75	600	sklená/ kamenná	50	12	4000	40	38	35	23.0	(R)EI30	-
C75-25/Cicha	Cicha	2x12,5	DFH1IR	C75	600	sklená	75	50	4000	55	53	47	28.0	(R)EI30	●
C75-25/Twarda	Twarda	2x12,5	DEFH1IR	C75	600	sklená	75	50	4000	55	53	47	28.0	(R)EI30	●
C75-25/Hydro	Hydro	2x12,5	GMFH1I	C75	600	sklená/ kamenná	50	12	4000	40	38	35	24.0	(R)EI30	●
C75-30/Ogień+	Ogień Plus	2x15,0	DF	C75	600	sklená/ kamenná	50	12	4000	41	40	37	30.0	(R)EI60	-
C75-30/Twarda	Twarda	2x15,0	DEFH1IR	C75	600	sklená	75	50	4000	56	54	48	33.0	(R)EI60	●
C75-30/Hydro	Hydro	2x15,0	GMFH1I	C75	600	sklená/ kamenná	50	12	4000	41	40	37	30.0	(R)EI60	●

[1] Maximálna výška v súlade s technickým posudkom ITB 1060/12/R33NK.
[2] Európske technické osvedčenie ETA 15/0301.
[3] V interiéroch s relatívnou vlhkosťou vzduch do 85% (do 10 hodín) použiť dosku Nida Woda, ale v zónach vystavených intenzívnemu pôsobeniu vody odporúčame použiť sadrové dosky s vláknami Nida Hydro (horizontálne a vertikálne roviny pri vani, sprche a pod.)

SPOTREBA MATERIÁLOV NA 1 M² VOĽNE STOJACICH PREDSADENÝCH STIEN V SYSTÉME NIDA OMIETKA

Názov materiálu	J.m.	Typ systemu Nida Omietka									
		C75-25/ Expert	C75-25/ Woda	C75-25/ Ogień+	C75-25/ WodaOgień+	C75-25/ Cicha	C75-25/ Twarda	C75-25/ Hydro	C75-30/ Ogień+	C75-30/ Twarda	C75-30/ Hydro
		Spotreba materiálu na 1 m²									
Doska Nida Expert 12,5 mm	m²	2,0	-	-	-	-	-	-	-	-	-
Doska Nida Woda 12,5 mm	m²	-	2,0	-	-	-	-	-	-	-	-
Doska Nida Ogień Plus 12,5 mm	m²	-	-	2,0	-	-	-	-	-	-	-
Doska Nida Woda Ogień Plus 12,5 mm	m²	-	-	-	2,0	-	-	-	-	-	-
Doska Nida Cicha 12,5 mm	m²	-	-	-	-	2,0	-	-	-	-	-
Doska Nida Twarda 12,5 mm	m²	-	-	-	-	-	2,0	-	-	-	-
Doska Nida Hydro 12,5 mm	m²	-	-	-	-	-	-	2,0	-	-	-
Doska Nida Ogień Plus 15,0 mm	m²	-	-	-	-	-	-	-	2,0	-	-
Doska Nida Twarda 15,0 mm	m²	-	-	-	-	-	-	-	-	2,0	-
Doska Nida Hydro 15,0 mm	m²	-	-	-	-	-	-	-	-	-	2,0
Profil Nida C75	bm	1,8	1,8	1,8	1,8	1,8	1,8	1,8	1,8	1,8	1,8
Profil Nida U75	bm	0.7	0.7	0.7	0.7	0.7	0.7	0.7	0.7	0.7	0.7
Hmoždinka Nida	ks.	0.9	0.9	0.9	0.9	0.9	0.9	0.9	0.9	0.9	0.9
Rýchloskrutky Nida 3,5x25 mm	ks.	4,0	4,0	4,0	4,0	-	-	-	4,0	-	-
Rýchloskrutky Nida 3,5x35 mm	ks.	12,0	12,0	12,0	12,0	-	-	-	12,0	-	-
Rýchloskrutky Nida Twarda 4,2x38 mm	ks.	-	-	-	-	16,0	16,0	-	-	4,0	-
Rýchloskrutky Nida Twarda 4,2x55 mm	ks.	-	-	-	-	-	-	-	-	12,0	-
Rýchloskrutky Nida Hydro C5 3,5x25 mm	ks.	-	-	-	-	-	-	4,0	-	-	4,0
Rýchloskrutky Nida Hydro C5 3,5x41 mm	ks.	-	-	-	-	-	-	12,0	-	-	12,0
Výstužná páska Nida	bm	1,4	1,4	1,4	1,4	1,4	1,4	1,4	1,4	1,4	1,4
Zvukovo izolačná páska Nida	bm	0.6	0.6	0.6	0.6	0.6	0.6	0.6	0.6	0.6	0.6
Sadrový tmel Nida Start	kg	0.6	0.6	0.6	0.6	0,6	-	-	0.6	-	-
Sadrový tmel Nida Finish	kg	0.1	0.1	0.1	0.1	0,1	-	-	0.1	-	-
Hotová špachtľovacia hmota Nida Hydromix [4]	kg	-	-	-	-	-	0.7	0.7	-	0.7	0.7
Minerálna vlna [5]	m²	1,0	1,0	1,0	1,0	1,0	1,0	1,0	1,0	1,0	1,0

[4] V prípade sadro-trieskových dosiek s vláknami Nida Twarda možno ako alternatívu použiť sadrový tmel Nida Max.
[5] Použitie podľa požiadaviek.
Normy spotreby nezahrňujú straty materiálu.

VOĽNE STOJACE PREDSADENÉ STENY

nida Omietka

Trieda požiarnej odolnosti:	Maximálna zvuková izolácia:	Maximálna výška výstavby:	Hmotnosť 1m² výstavby:	Číslo súvisiaceho dokladu:
(R)EI60	58 dB	4000 mm	33,0-41,0 kg	ETA 15/0301

Vyhlásenie o úžitkových vlastnostiach:
DoP/Separate Lining System/0012/15.11.2016

SYSTÉMY:
C75-37,5

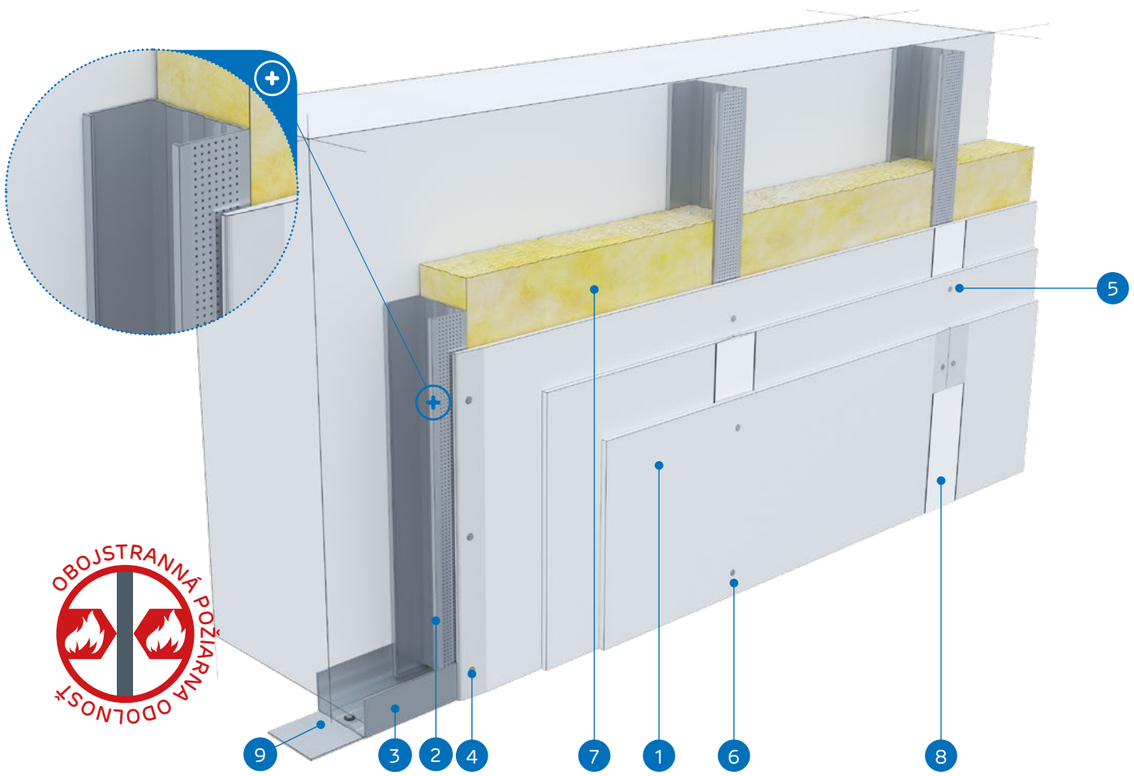

MATERIÁLY:

1. Sadrokartónová doska Nida
2. Profil Nida C 75
3. Profil Nida U 75
4. Rýchloskrutky Nida 3,5 x 25 mm
5. Rýchloskrutky Nida 3,5 x 35 mm
6. Rýchloskrutky Nida 3,5 x 55 mm
7. Izolačný materiál minerálna vlna
8. Škára medzi sadrokartónovými doskami vyhotovená zo sadrovej hmoty Nida a výstužnej pásky Nida
9. Tesniaca páska na akustickú izoláciu Nida

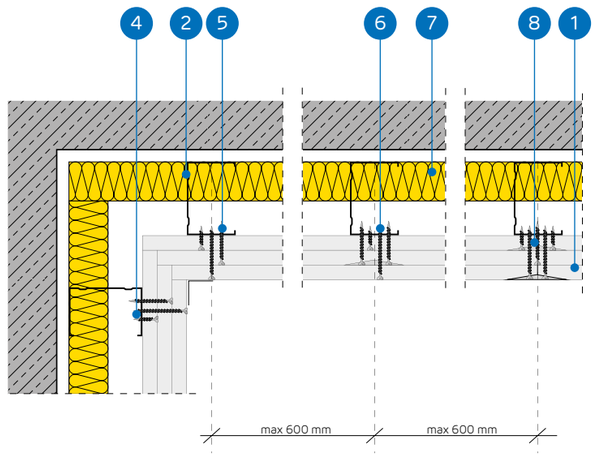

SYSTÉM VOĽNE STOJACICH PREDSADENÝCH STIEN NA KONŠTRUKCII NIDA C75

TECHNICKÉ PARAMETRE

Názov systému Nida Omietka [2]	Opláštenie sadrokartónom			Nosná konštrukcia		Izolačný materiál			Maximálna výška [1]	Zvuková izolácia			Hmotnosť výstavby 1 m²	Trieda požiarnej odolnosti	Špeciálny systém
				Typ profilu Nida	Osová vzdialenosť profilov Nida	V rozsahu akustickej izolácie									
	Nida	Hrúbka [mm]	Označenie podľa normy		[mm]	Minerálna vlna	Hrúbka [mm]	Hustota [kg/m³]	[mm]	Rw [dB]	Ra1 [dB]	Ra2 [dB]	[kg]	[min]	
C75-37,5/Ogień+	Ogień Plus	3x12,5	DF	C75	600	sklená/ kamenná	50	12	4000	41	40	37	33.0	(R)EI60	-
C75-37,5/WodaOgień+	Woda Ogień Plus	3x12,5	DFH2	C75	600	sklená/ kamenná	50	12	4000	41	40	37	33.0	(R)EI60	-
C75-37,5/Cicha	Cicha	3x12,5	DFH1IR	C75	600	sklená	75	50	4000	58	56	50	41.0	(R)EI60	●
C75-37,5/Twarda	Twarda	3x12,5	DEFH1IR	C75	600	sklená	75	50	4000	58	56	50	41.0	(R)EI60	●
C75-37,5/Hydro	Hydro	3x12,5	GMFH1I	C75	600	sklená/ kamenná	50	12	4000	41	40	37	35.0	(R)EI60	●

[1] Maximálna výška v súlade s technickým posudkom ITB 1060/12/R33NK.
[2] Európske technické osvedčenie ETA 15/0301.

SPOTREBA MATERIÁLOV NA 1 M² VOĽNE STOJACICH PREDSADENÝCH STIEN V SYSTÉME NIDA OMIETKA

Názov materiálu	J.m.	Typ systemu Nida Omietka				
		C75-37,5/Ogień+	C75-37,5/WodaOgień+	C75-37,5/Cicha	C75-37,5/Twarda	C75-37,5/Hydro
		Spotreba materiálu na 1 m²				
Doska Nida Ogień Plus 12,5 mm	m²	3,0	-	-	-	-
Doska Nida Woda Ogień Plus 12,5 mm	m²	-	3,0	-	-	-
Doska Nida Cicha 12,5 mm	m²	-	-	3,0	-	-
Doska Nida Twarda 12,5 mm	m²	-	-	-	3,0	-
Doska Nida Hydro 12,5 mm	m²	-	-	-	-	3,0
Profil Nida C75	bm	1,8	1,8	1,8	1,8	1,8
Profil Nida U75	bm	0,7	0,7	0,7	0,7	0,7
Hmoždinka Nida	ks.	0,9	0,9	0,9	0,9	0,9
Rýchloskrutky Nida 3,5x25 mm	ks.	4,0	4,0	-	-	-
Rýchloskrutky Nida 3,5x35 mm	ks.	4,0	4,0	-	-	-
Rýchloskrutky Nida 3,5x55 mm	ks.	12,0	12,0	-	-	-
Rýchloskrutky Nida Twarda 4,2x38 mm	ks.	-	-	8,0	8,0	-
Rýchloskrutky Nida Twarda 4,2x55 mm	ks.	-	-	12,0	12,0	-
Rýchloskrutky Nida Hydro C5 3,5x25 mm	ks.	-	-	-	-	4,0
Rýchloskrutky Nida Hydro C5 3,5x41 mm	ks.	-	-	-	-	4,0
Rýchloskrutky Nida Hydro C5 3,5x55 mm	ks.	-	-	-	-	12,0
Výstužná páska Nida	bm	1,4	1,4	1,4	1,4	1,4
Zvukovo izolačná páska Nida	bm	0,6	0,6	0,6	0,6	0,6
Sadrový tmel Nida Start	kg	0,9	0,9	0,9	-	-
Sadrový tmel Nida Finish	kg	0,1	0,1	0,1	-	-
Hotová špachtľovacia hmota Nida Hydromix [3]	kg	-	-	-	1,0	1,0
Minerálna vlna [4]	m²	1,0	1,0	1,0	1,0	1,0

[3] V prípade sadro-trieskových dosiek s vláknami Nida Twarda možno ako alternatívu použiť sadrový tmel Nida Max.
[4] Použitie podľa požiadaviek.
Normy spotreby nezahrňujú straty materiálu.

VOĽNE STOJACE PREDSADENÉ STENY

nida Omietka

Trieda požiarnej odolnosti:	Maximálna zvuková izolácia:	Maximálna výška výstavby:	Hmotnosť 1m² výstavby:	Číslo súvisiaceho dokladu:
(R)EI90 (R)EI120	61 dB	4000 mm	43,0-65,0 kg	ETA 15/0301

Vyhlásenie o úžitkových vlastnostiach:
DoP/Separate Lining System/0012/15.11.2016

SYSTÉMY:

C75-50; C75-55; C75-60

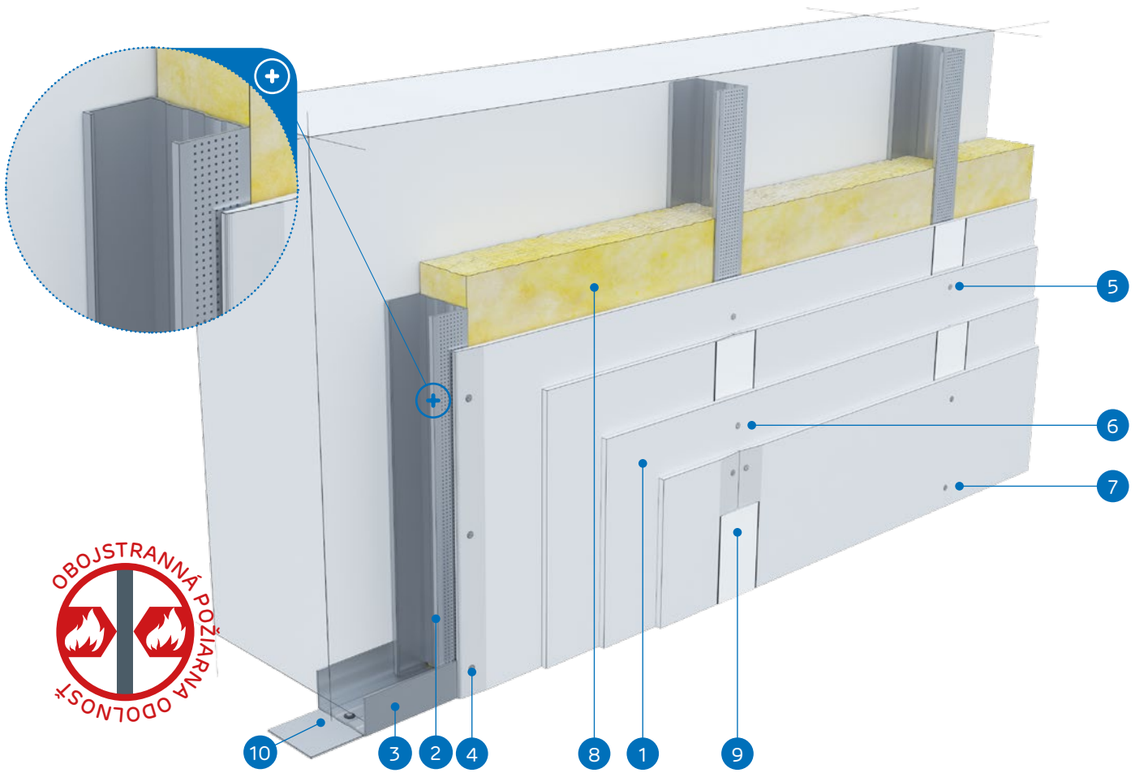

MATERIÁLY:

1. Sadrokartónová doska Nida
2. Profil Nida C 75
3. Profil Nida U 75
4. Rýchloskrutky Nida 3,5 x 25 mm
5. Rýchloskrutky Nida 3,5 x 35 mm
6. Rýchloskrutky Nida 3,5 x 55 mm
7. Rýchloskrutky Nida 4,2 x 70 mm
8. Izolačný materiál minerálna vlna
9. Škára medzi sadrokartónovými doskami vyhotovená zo sadrovej hmoty Nida a výstužnej pásky Nida
10. Tesniaca páska na akustickú izoláciu Nida

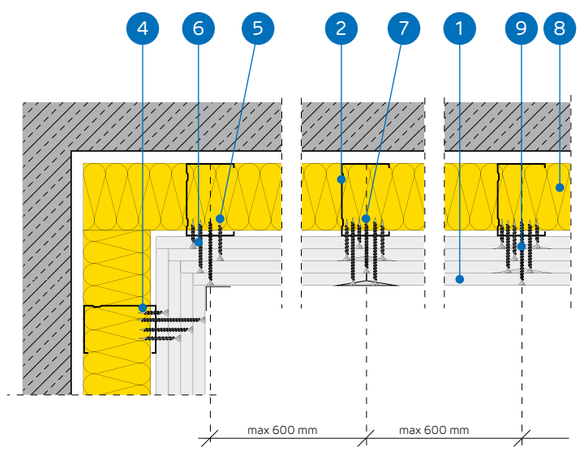

SYSTÉM VOĽNE STOJACICH PREDSADENÝCH STIEN NA KONŠTRUKCII NIDA C75

TECHNICKÉ PARAMETRE

Názov systému Nida Omietka [2]	Opláštenie sadrokartónom			Nosná konštrukcia		Izolačný materiál			Maximálna výška [1]	Zvuková izolácia			Hmotnosť výstavby 1 m²	Trieda požiarnej odolnosti	Špeciálny systém
				Typ profilu Nida	Osová vzdialenosť profilov Nida	V rozsahu akustickej izolácie									
	Nida	Hrúbka [mm]	Označenie podľa normy		[mm]	Minerálna vlna	Hrúbka [mm]	Hustota [kg/m³]	[mm]	Rw [dB]	Ra1 [dB]	Ra2 [dB]	[kg]	[min]	
C75-50/Ogień+	Ogień Plus	4x12,5	DF	C75	600	sklená/ kamenná	75	14	4000	43	41	38	43.0	(R)EI90	-
C75-50/WodaOgień+	Woda Ogień Plus	4x12,5	DFH2	C75	600	sklená/ kamenná	75	14	4000	43	41	38	43.0	(R)EI90	-
C75-50/Cicha	Cicha	4x12,5	DFH1IR	C75	600	sklená	75	50	4000	60	58	53	54.0	(R)EI90	●
C75-50/Twarda	Twarda	4x12,5	DEFH1IR	C75	600	sklená	75	50	4000	60	58	53	54.0	(R)EI90	●
C75-50/Hydro	Hydro	4x12,5	GMFH1I	C75	600	sklená/ kamenná	75	14	4000	43	41	38	46.0	(R)EI90	●
C75-55/Ogień+	Ogień Plus	2x12,5+2x15,0	DF	C75	600	sklená/ kamenná	75	14	4000	43	41	38	51,0	(R)EI120	-
C75-55/Twarda	Twarda	2x12,5+2x15,0	DEFH1IR	C75	600	sklená	75	50	4000	60	58	53	60,0	(R)EI120	●
C75-55/Hydro	Hydro	2x12,5+2x15,0	GMFH1I	C75	600	sklená/ kamenná	75	14	4000	43	41	38	52,0	(R)EI120	●
C75-60/Ogień+	Ogień Plus	4x15,0	DF	C75	600	sklená/ kamenná	75	14	4000	44	42	40	57.0	(R)EI120	-
C75-60/Twarda	Twarda	4x15,0	DEFH1IR	C75	600	sklená	75	50	4000	61	59	54	65.0	(R)EI120	●
C75-60/Hydro	Hydro	4x15,0	GMFH1I	C75	600	sklená/ kamenná	75	14	4000	44	42	40	57.0	(R)EI120	●

[1] Maximálna výška v súlade s technickým posudkom ITB 1060/12/R33NK.
[2] Európske technické osvedčenie ETA 15/0301.

SPOTREBA MATERIÁLOV NA 1 M² VOĽNE STOJACICH PREDSADENÝCH STIEN V SYSTÉME NIDA OMIETKA

Názov materiálu	J.m.	Typ systemu Nida Omietka										
		C75-50/ Ogień+	C75-50/ WodaOgień+	C75-50/ Cicha	C75-50/ Twarda	C75-50/ Hydro	C75-55/ Ogień+	C75-55/ Twarda	C75-55/ Hydro	C75-60/ Ogień+	C75-60/ Twarda	C75-60/ Hydro
		Spotreba materiálu na 1 m²										
Doska Nida Ogień Plus 12,5 mm	m²	4,0	-	-	-	-	2,0	-	-	-	-	-
Doska Nida Woda Ogień Plus 12,5 mm	m²	-	4,0	-	-	-	-	-	-	-	-	-
Doska Nida Cicha 12,5 mm	m²	-	-	4,0	-	-	-	-	-	-	-	-
Doska Nida Twarda 12,5 mm	m²	-	-	-	4,0	-	-	2,0	-	-	-	-
Doska Nida Hydro 12,5 mm	m²	-	-	-	-	4,0	-	-	2,0	-	-	-
Doska Nida Ogień Plus 15,0 mm	m²	-	-	-	-	-	2,0	-	-	4,0	-	-
Doska Nida Twarda 15,0 mm	m²	-	-	-	-	-	-	2,0	-	-	4,0	-
Doska Nida Hydro 15,0 mm	m²	-	-	-	-	-	-	-	2,0	-	-	4,0
Profil Nida C75	bm	1,8	1,8	1,8	1,8	1,8	1,8	1,8	1,8	1,8	1,8	1,8
Profil Nida U75	bm	0.7	0.7	0.7	0.7	0.7	0,7	0,7	0,7	0.7	0.7	0.7
Hmoždinka Nida	ks.	0.9	0.9	0.9	0.9	0.9	0,9	0,9	0,9	0.9	0.9	0.9
Rýchloskrutky Nida 3,5x25 mm	ks.	4,0	4,0	-	-	-	4,0	-	-	4,0	-	-
Rýchloskrutky Nida 3,5x35 mm	ks.	4,0	4,0	-	-	-	-	-	-	-	-	-
Rýchloskrutky Nida 3,5x45 mm	ks.	-	-	-	-	-	4,0	-	-	4,0	-	-
Rýchloskrutky Nida 3,5x55 mm	ks.	4,0	4,0	-	-	-	4,0	-	-	4,0	-	-
Rýchloskrutky Nida 4,2x70 mm	ks.	12,0	12,0	-	-	-	12,0	-	-	12,0	-	-
Rýchloskrutky Nida Twarda 4,2x38 mm	ks.	-	-	8,0	8,0	-	-	4,0	-	-	4,0	-
Rýchloskrutky Nida Twarda 4,2x55 mm	ks.	-	-	4,0	4,0	-	-	8,0	-	-	8,0	-
Rýchloskrutky Nida Twarda 4,2x70 mm	ks.	-	-	12,0	12,0	-	-	12,0	-	-	12,0	-
Rýchloskrutky Nida Hydro C5 3,5x25 mm	ks.	-	-	-	-	4,0	-	-	4,0	-	-	4,0
Rýchloskrutky Nida Hydro C5 3,5x41 mm	ks.	-	-	-	-	4,0	-	-	4,0	-	-	4,0
Rýchloskrutky Nida Hydro C5 3,5x55 mm	ks.	-	-	-	-	4,0	-	-	4,0	-	-	4,0
Rýchloskrutky Nida Hydro C5 4,2x70 mm	ks.	-	-	-	-	12,0	-	-	12,0	-	-	12,0
Výstužná páska Nida	bm	1,4	1,4	1,4	1,4	1,4	1,4	1,4	1,4	1,4	1,4	1,4
Zvukovo izolačná páska Nida	bm	0.6	0.6	0.6	0.6	0.6	0,6	0,6	0,6	0.6	0.6	0.6
Sadrový tmel Nida Start	kg	1,2	1,2	1,2	-	-	1,2	-	-	1,2	-	-
Sadrový tmel Nida Finish	kg	0.1	0.1	0,1	-	-	0,1	-	-	0.1	-	-
Hotová špachťovacia hmota Nida Hydromix [3]	kg	-	-	-	1,3	1,3	-	1,3	1,3	-	1,3	1,3
Minerálna vlna [4]	m²	1,0	1,0	1,0	1,0	1,0	1,0	1,0	1,0	1,0	1,0	1,0

[3] V prípade sadro-trieskových dosiek s vláknami Nida Twarda možno ako alternatívu použiť sadrový tmel Nida Max.
[4] Použitie podľa požiadaviek.
Normy spotreby nezahrňujú straty materiálu.

VOĽNE STOJACE PREDSADENÉ STENY

nida Omietka

Trieda požiarnej odolnosti:	Maximálna zvuková izolácia:	Maximálna výška výstavby:	Hmotnosť 1m² výstavby:	Číslo súvisiaceho dokladu:
(R)EI15 (R)EI30	56 dB	4000 mm	12,0-18,0 kg	ETA 15/0301

Vyhlásenie o úžitkových vlastnostiach:
DoP/Separate Lining System/0012/15.11.2016

SYSTÉMY:

C100-12,5; C100-18

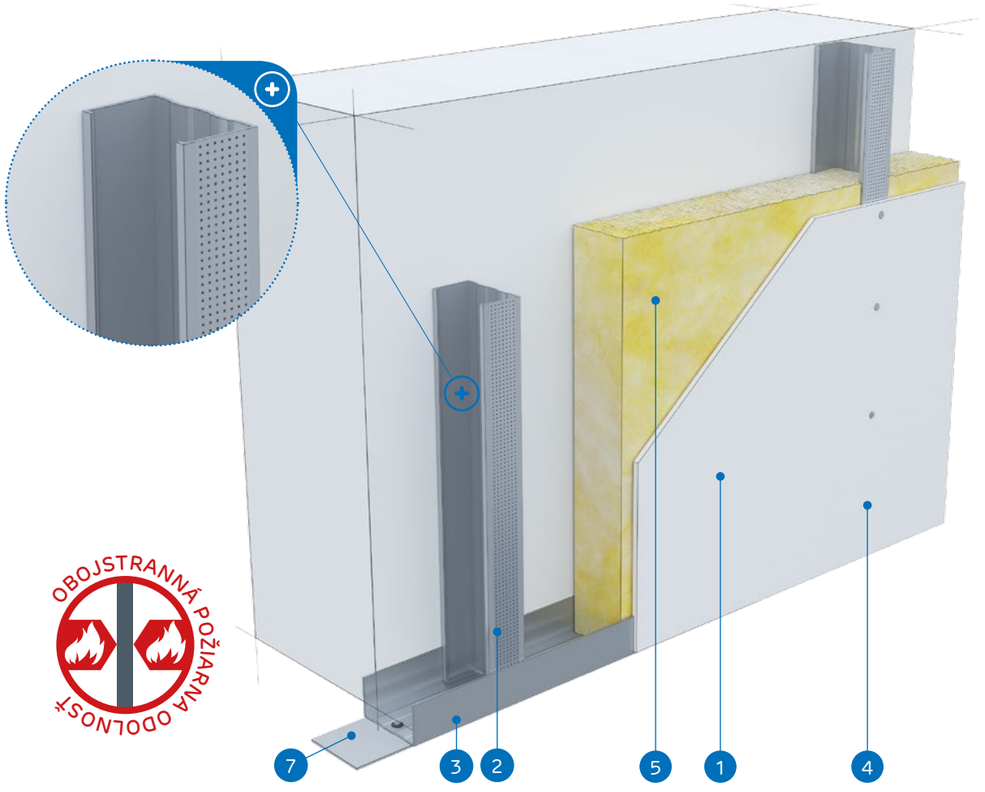

MATERIÁLY:

1. Sadrokartónová doska Nida
2. Profil Nida C 100
3. Profil Nida U 100
4. Rýchloskrutky Nida 3,5 x 25 mm
5. Izolačný materiál Minerálna vlna
6. Škára medzi sadrokartónovými doskami vyhotovená zo sadrovej hmoty Nida a výstužnej pásky Nida
7. Tesniaca páska na akustickú izoláciu Nida

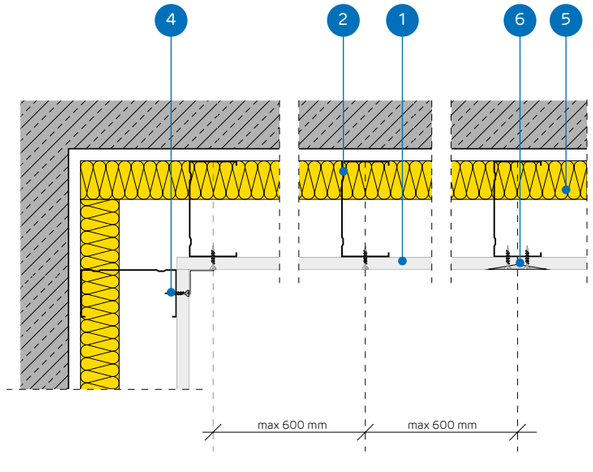

SYSTÉM VOĽNE STOJACICH PREDSADENÝCH STIEN NA KONŠTRUKCII NIDA C100

TECHNICKÉ PARAMETRE

Názov systému Nida Omietka [2]	Opláštenie sadrokartónom			Nosná konštrukcia		Izolačný materiál			Maximálna výška [1]	Zvuková izolácia			Hmotnosť výstavby 1 m²	Trieda požiarnej odolnosti	Špeciálny systém
				Typ profilu Nida	Osová vzdialenosť profilov Nida	V rozsahu akustickej izolácie									
	Nida	Hrúbka [mm]	Označenie podľa normy		[mm]	Minerálna vlna	Hrúbka [mm]	Hustota [kg/m³]	[mm]	Rw [dB]	Ra1 [dB]	Ra2 [dB]	[kg]	[min]	
C100-12,5/Expert	Expert	12,5	A	C100	600	sklená/ kamenná	50	12	4000	34	32	28	12.0	-	-
C100-12,5/Woda [3]	Woda	12,5	H2	C100	600	sklená/ kamenná	50	12	4000	34	32	28	12.0	-	-
C100-12,5/Ogień+	Ogień Plus	12,5	DF	C100	600	sklená/ kamenná	50	12	4000	36	34	30	14.0	(R)EI15	-
C100-12,5/WodaOgień+	Woda Ogień Plus	12,5	DFH2	C100	600	sklená/ kamenná	50	12	4000	36	34	30	14.0	(R)EI15	-
C100-12,5/Cicha	Cicha	12,5	DFH1IR	C100	600	sklená	100	50	4000	56	55	50	17.0	(R)EI15	●
C100-12,5/Twarda	Twarda	12,5	DEFH1IR	C100	600	sklená	100	50	4000	56	55	50	17.0	(R)EI15	●
C100-12,5/Hydro	Hydro	12,5	GMFH1I	C100	600	sklená/ kamenná	50	12	4000	36	34	30	15.0	(R)EI15	●
C100-18/Ogień+	Ogień Plus	18,0	DF	C100	600	sklená/ kamenná	50	12	4000	36	34	30	18.0	(R)EI30	-

[1] Maximálna výška v súlade s technickým posudkom ITB 1060/12/R33NK.
[2] Európske technické osvedčenie ETA 15/0301.
[3] V interiéroch s relatívnou vlhkosťou vzduch do 85% (do 10 hodín) použiť dosku Nida Woda, ale v zónach vystavených intenzívnemu pôsobeniu vody odporúčame použiť sadrové dosky s vláknami Nida Hydro (horizontálne a vertikálne roviny pri vani, sprche a pod.)

SPOTREBA MATERIÁLOV NA 1 M² VOĽNE STOJACICH PREDSADENÝCH STIEN V SYSTÉME NIDA OMIETKA

Názov materiálu	J.m.	Typ systemu Nida Omietka							
		C100-12,5/ Expert	C100-12,5/Woda	C100-12,5/ Ogień+	C100-12,5/ WodaOgień+	C100-12,5/Cicha	C100-12,5/ Twarda	C100-12,5/Hydro	C100-18/Ogień+
		Spotreba materiálu na 1 m²							
Doska Nida Expert 12,5 mm	m²	1,0	-	-	-	-	-	-	-
Doska Nida Woda 12,5 mm	m²	-	1,0	-	-	-	-	-	-
Doska Nida Ogień Plus 12,5 mm	m²	-	-	1,0	-	-	-	-	-
Doska Nida Woda Ogień Plus 12,5 mm	m²	-	-	-	1,0	-	-	-	-
Doska Nida Cicha 12,5 mm	m²	-	-	-	-	1,0	-	-	-
Doska Nida Twarda 12,5 mm	m²	-	-	-	-	-	1,0	-	-
Doska Nida Hydro 12,5 mm	m²	-	-	-	-	-	-	1,0	-
Doska Nida Ogień Plus 18,0 mm	m²	-	-	-	-	-	-	-	1,0
Profil Nida C100	bm	1,8	1,8	1,8	1,8	1,8	1,8	1,8	1,8
Profil Nida U100	bm	0.7	0.7	0.7	0.7	0.7	0.7	0.7	0.7
Hmoždinka Nida	ks.	0.9	0.9	0.9	0.9	0.9	0.9	0.9	0.9
Rýchloskrutky Nida 3,5x25 mm	ks.	12,0	12,0	12,0	12,0	-	-	-	-
Rýchloskrutky Nida 3,5x35 mm	ks.	-	-	-	-	-	-	-	12,0
Rýchloskrutky Nida Twarda 4,2x38 mm	ks.	-	-	-	-	12,0	12,0	-	-
Rýchloskrutky Nida Hydro C5 3,5x25 mm	ks.	-	-	-	-	-	-	12,0	-
Výstužná páska Nida	bm	1,4	1,4	1,4	1,4	1,4	1,4	1,4	1,4
Zvukovo izolačná páska Nida	bm	0.6	0.6	0.6	0.6	0.6	0.6	0.6	0.6
Sadrový tmel Nida Start	kg	0.3	0.3	0.3	0.3	0,3	-	-	0.3
Sadrový tmel Nida Finish	kg	0.1	0.1	0.1	0.1	0,1	-	-	0.1
Hotová špachtľovacia hmota Nida Hydromix [4]	kg	-	-	-	-	-	0.4	0.4	-
Minerálna vlna [5]	m²	1,0	1,0	1,0	1,0	1,0	1,0	1,0	1,0

[4] V prípade sadro-trieskových dosiek s vláknami Nida Twarda možno ako alternatívu použiť sadrový tmel Nida Max.
[5] Použitie podľa požiadaviek.
Normy spotreby nezahrňujú straty materiálu.

VOĽNE STOJACE PREDSADENÉ STENY

nida Omietka

Trieda požiarnej odolnosti:	Maximálna zvuková izolácia:	Maximálna výška výstavby:	Hmotnosť 1m² výstavby:	Číslo súvisiaceho dokladu:
(R)EI30 (R)EI60	62 dB	5000 mm	20,0-34,0 kg	ETA 15/0301

Vyhlásenie o úžitkových vlastnostiach:
DoP/Separate Lining System/0012/15.11.2016

SYSTÉMY:

C100-25; C100-30

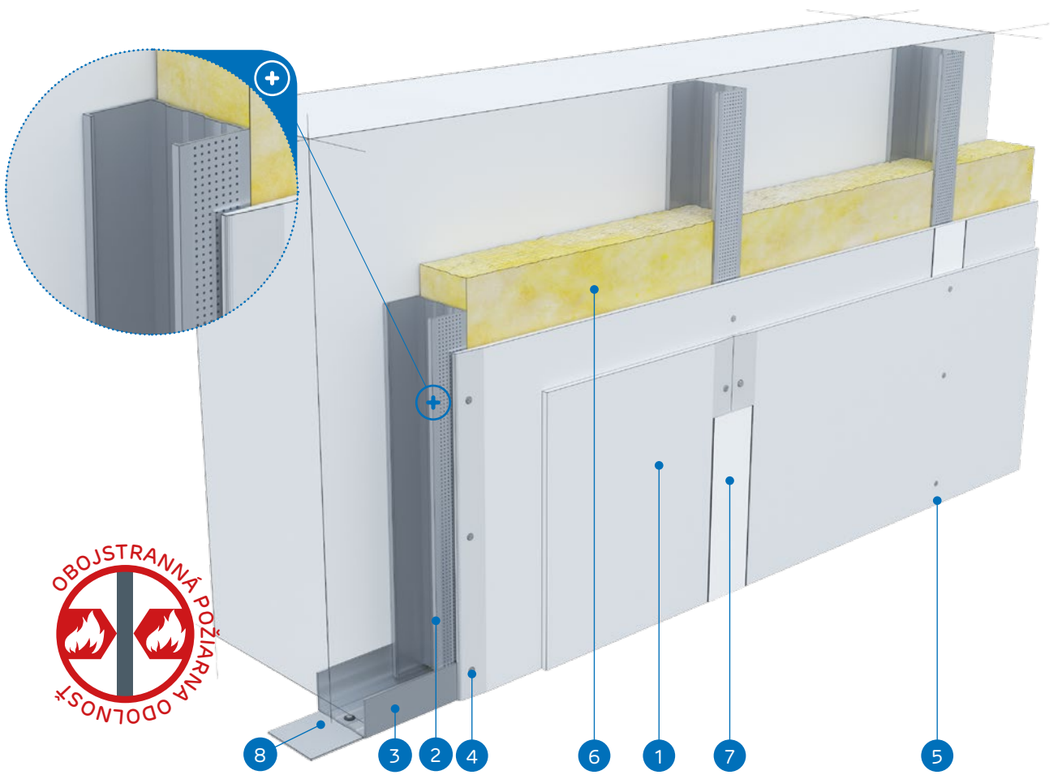

MATERIÁLY:

1. Sadrokartónová doska Nida
2. Profil Nida C 100
3. Profil Nida U 100
4. Rýchloskrutky Nida 3,5 x 25 mm
5. Rýchloskrutky Nida 3,5 x 35 mm
6. Izolačný materiál minerálna vlna
7. Škára medzi sadrokartónovými doskami vyhotovená zo sadrovej hmoty Nida a výstužnej pásky Nida
8. Tesniaca páska na akustickú izoláciu Nida

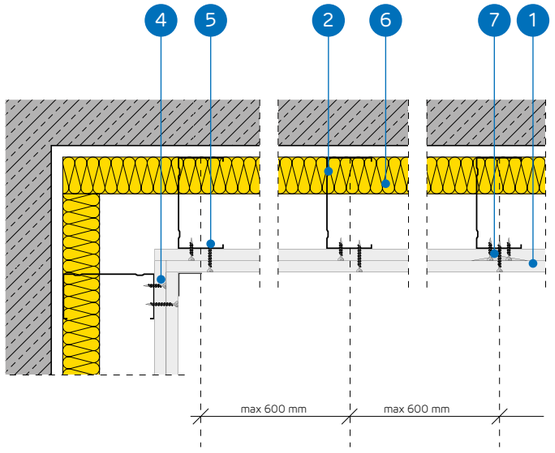

SYSTÉM VOĽNE STOJACICH PREDSADENÝCH STIEN NA KONŠTRUKCII NIDA C100

TECHNICKÉ PARAMETRE

Názov systému Nida Omietka [2]	Opláštenie sadrokartónom			Nosná konštrukcia		Izolačný materiál			Maximálna výška [1]	Zvuková izolácia			Hmotnosť výstavby 1 m²	Trieda požiarnej odolnosti	Špeciálny systém
				Typ profilu Nida	Osová vzdialenosť profilov Nida	V rozsahu akustickej izolácie									
	Nida	Hrúbka [mm]	Označenie podľa normy		[mm]	Minerálna vlna	Hrúbka [mm]	Hustota [kg/m³]	[mm]	Rw [dB]	Ra1 [dB]	Ra2 [dB]	[kg]	[min]	
C100-25/Expert	Expert	2x12,5	A	C100	600	sklená/ kamenná	50	12	5000	37	35	31	20.0	-	-
C100-25/Woda [3]	Woda	2x12,5	H2	C100	600	sklená/ kamenná	50	12	5000	37	35	31	20.0	-	-
C100-25/Ogień+	Ogień Plus	2x12,5	DF	C100	600	sklená/ kamenná	50	12	5000	40	38	35	24.0	(R)EI30	-
C100-25/WodaOgień+	Woda Ogień Plus	2x12,5	DFH2	C100	600	sklená/ kamenná	50	12	5000	40	38	35	24.0	(R)EI30	-
C100-25/Cicha	Cicha	2x12,5	DFH1IR	C100	600	sklená	100	50	5000	61	60	55	29.0	(R)EI30	●
C100-25/Twarda	Twarda	2x12,5	DEFH1IR	C100	600	sklená	100	50	5000	61	60	55	29.0	(R)EI30	●
C100-25/Hydro	Hydro	2x12,5	GMFH1I	C100	600	sklená/ kamenná	50	12	5000	40	38	35	25.0	(R)EI30	●
C100-30/Ogień+	Ogień Plus	2x15,0	DF	C100	600	sklená/ kamenná	50	12	5000	41	40	37	31.0	(R)EI60	-
C100-30/Twarda	Twarda	2x15,0	DEFH1IR	C100	600	sklená	100	50	5000	62	61	56	34.0	(R)EI60	●
C100-30/Hydro	Hydro	2x15,0	GMFH1I	C100	600	sklená/ kamenná	50	12	5000	41	40	37	31.0	(R)EI60	●

[1] Maximálna výška v súlade s technickým posudkom ITB 1060/12/R33NK.
[2] Európske technické osvedčenie ETA 15/0301.
[3] V interiéroch s relatívnou vlhkosťou vzduch do 85% (do 10 hodín) použiť dosku Nida Woda, ale v zónach vystavených intenzívnemu pôsobeniu vody odporúčame použiť sadrové dosky s vláknami Nida Hydro (horizontálne a vertikálne roviny pri vani, sprche a pod.)

SPOTREBA MATERIÁLOV NA 1 M² VOĽNE STOJACICH PREDSADENÝCH STIEN V SYSTÉME NIDA OMIETKA

Názov materiálu	J.m.	Typ systemu Nida Omietka									
		C100-25/ Expert	C100-25/ Woda	C100-25/ Ogień+	C100-25/ WodaOgień+	C100-25/ Cicha	C100-25/ Twarda	C100-25/ Hydro	C100-30/ Ogień+	C100-30/ Twarda	C100-30/ Hydro
		Spotreba materiálu na 1 m²									
Doska Nida Expert 12,5 mm	m²	2,0	-	-	-	-	-	-	-	-	-
Doska Nida Woda 12,5 mm	m²	-	2,0	-	-	-	-	-	-	-	-
Doska Nida Ogień Plus 12,5 mm	m²	-	-	2,0	-	-	-	-	-	-	-
Doska Nida Woda Ogień Plus 12,5 mm	m²	-	-	-	2,0	-	-	-	-	-	-
Doska Nida Cicha 12,5 mm	m²	-	-	-	-	2,0	-	-	-	-	-
Doska Nida Twarda 12,5 mm	m²	-	-	-	-	-	2,0	-	-	-	-
Doska Nida Hydro 12,5 mm	m²	-	-	-	-	-	-	2,0	-	-	-
Doska Nida Ogień Plus 15,0 mm	m²	-	-	-	-	-	-	-	2,0	-	-
Doska Nida Twarda 15,0 mm	m²	-	-	-	-	-	-	-	-	2,0	-
Doska Nida Hydro 15,0 mm	m²	-	-	-	-	-	-	-	-	-	2,0
Profil Nida C100	bm	1,8	1,8	1,8	1,8	1,8	1,8	1,8	1,8	1,8	1,8
Profil Nida U100	bm	0.7	0.7	0.7	0.7	0.7	0.7	0.7	0.7	0.7	0.7
Hmoždinka Nida	ks.	0.9	0.9	0.9	0.9	0.9	0.9	0.9	0.9	0.9	0.9
Rýchloskrutky Nida 3,5x25 mm	ks.	4,0	4,0	4,0	4,0	-	-	-	4,0	-	-
Rýchloskrutky Nida 3,5x35 mm	ks.	12,0	12,0	12,0	12,0	-	-	-	12,0	-	-
Rýchloskrutky Nida Twarda 4,2x38 mm	ks.	-	-	-	-	16,0	16,0	-	-	4,0	-
Rýchloskrutky Nida Twarda 4,2x55 mm	ks.	-	-	-	-	-	-	-	-	12,0	-
Rýchloskrutky Nida Hydro C5 3,5x25 mm	ks.	-	-	-	-	-	-	4,0	-	-	4,0
Rýchloskrutky Nida Hydro C5 3,5x41 mm	ks.	-	-	-	-	-	-	12,0	-	-	12,0
Výstužná páska Nida	bm	1,4	1,4	1,4	1,4	1,4	1,4	1,4	1,4	1,4	1,4
Zvukovo izolačná páska Nida	bm	0.6	0.6	0.6	0.6	0.6	0.6	0.6	0.6	0.6	0.6
Sadrový tmel Nida Start	kg	0.6	0.6	0.6	0.6	0,6	-	-	0.6	-	-
Sadrový tmel Nida Finish	kg	0.1	0.1	0.1	0.1	0,1	-	-	0.1	-	-
Hotová špachtľovacia hmota Nida Hydromix [4]	kg	-	-	-	-	-	0.7	0.7	-	0.7	0.7
Minerálna vlna [5]	m²	1,0	1,0	1,0	1,0	1,0	1,0	1,0	1,0	1,0	1,0

[4] V prípade sadro-trieskových dosiek s vláknami Nida Twarda možno ako alternatívu použiť sadrový tmel Nida Max.
[5] Použitie podľa požiadaviek.
Normy spotreby nezahrňujú straty materiálu.

VOĽNE STOJACE PREDSADENÉ STENY

nida Omietka

Trieda požiarnej odolnosti:	Maximálna zvuková izolácia:	Maximálna výška výstavby:	Hmotnosť 1m² výstavby:	Číslo súvisiaceho dokladu:
(R)EI60	64 dB	5000 mm	34,0-42,0 kg	ETA 15/0301

Vyhlásenie o úžitkových vlastnostiach:
DoP/Separate Lining System/0012/15.11.2016

SYSTÉMY:

C100-37,5

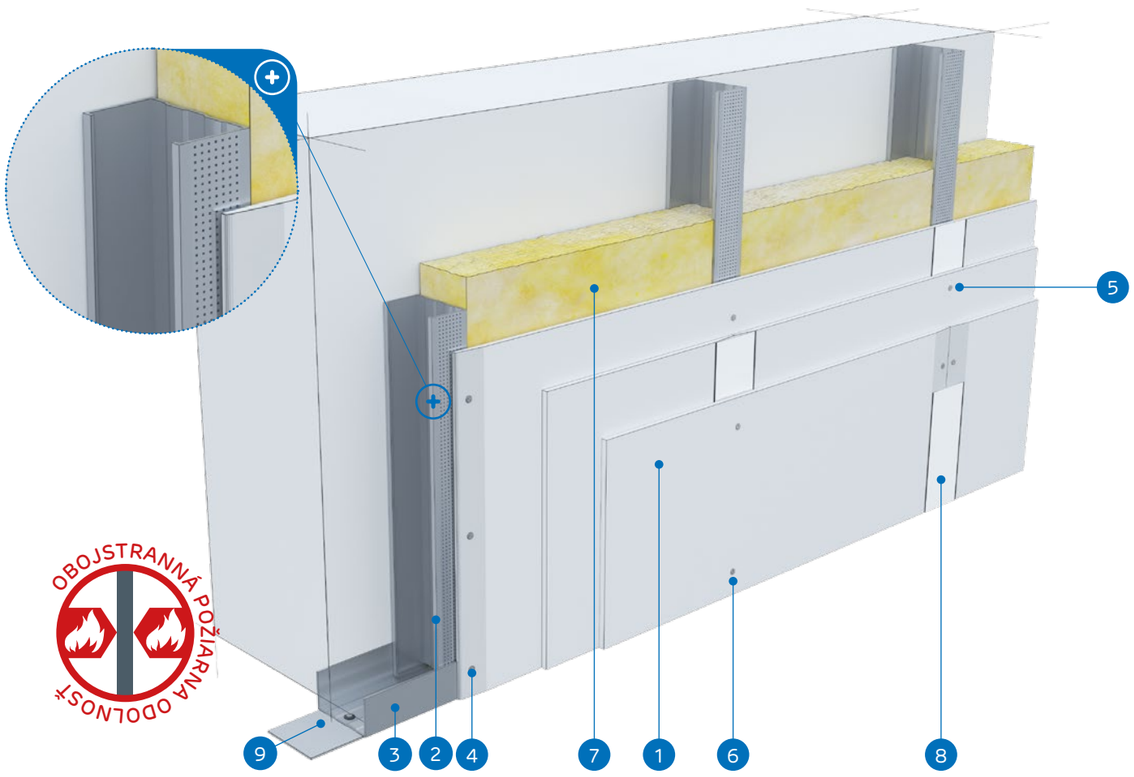

MATERIÁLY:

1. Sadrokartónová doska Nida
2. Profil Nida C 100
3. Profil Nida U 100
4. Rýchloskrutky Nida 3,5 x 25 mm
5. Rýchloskrutky Nida 3,5 x 35 mm
6. Rýchloskrutky Nida 3,5 x 55 mm
7. Izolačný materiál minerálna vlna
8. Škára medzi sadrokartónovými doskami vyhotovená zo sadrovej hmoty Nida a výstužnej pásky Nida
9. Tesniaca páska na akustickú izoláciu Nida

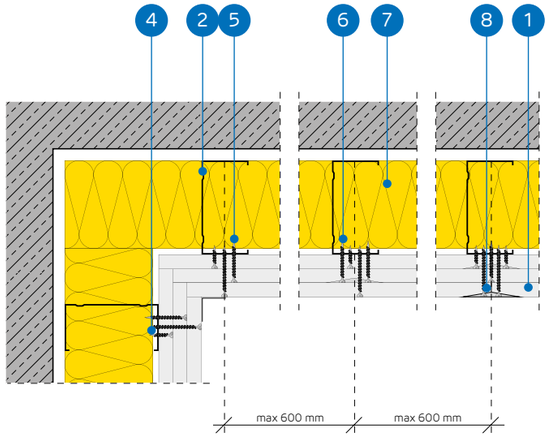

SYSTÉM VOĽNE STOJACICH PREDSADENÝCH STIEN NA KONŠTRUKCII NIDA C100

TECHNICKÉ PARAMETRE

Názov systému Nida Omietka [2]	Opláštenie sadrokartónom			Nosná konštrukcia		Izolačný materiál			Maximálna výška [1]	Zvuková izolácia			Hmotnosť výstavby 1 m²	Trieda požiarnej odolnosti	Špeciálny systém
				Typ profilu Nida	Osová vzdialenosť profilov Nida	V rozsahu akustickej izolácie									
	Nida	Hrúbka [mm]	Označenie podľa normy		[mm]	Minerálna vlna	Hrúbka [mm]	Hustota [kg/m³]	[mm]	Rw [dB]	Ra1 [dB]	Ra2 [dB]	[kg]	[min]	
C100-37,5/Ogień+	Ogień Plus	3x12,5	DF	C100	600	sklená/ kamenná	100	12	5000	45	44	39	34.0	(R)EI60	-
C100-37,5/WodaOgień+	Woda Ogień Plus	3x12,5	DFH2	C100	600	sklená/ kamenná	100	12	5000	45	44	39	34.0	(R)EI60	-
C100-37,5/Cicha	Cicha	3x12,5	DFH1IR	C100	600	sklená	100	50	5000	64	63	58	42.0	(R)EI60	●
C100-37,5/Twarda	Twarda	3x12,5	DEFH1IR	C100	600	sklená	100	50	5000	64	63	58	42.0	(R)EI60	●
C100-37,5/Hydro	Hydro	3x12,5	GMFH1I	C100	600	sklená/ kamenná	100	12	5000	45	44	39	36.0	(R)EI60	●

[1] Maximálna výška v súlade s technickým posudkom ITB 1060/12/R33NK.
[2] Európske technické osvedčenie ETA 15/0301.

SPOTREBA MATERIÁLOV NA 1 M² VOĽNE STOJACICH PREDSADENÝCH STIEN V SYSTÉME NIDA OMIETKA

Názov materiálu	J.m.	Typ systemu Nida Omietka				
		C100-37,5/Ogień+	C100-37,5/WodaOgień+	C100-37,5/Cicha	C100-37,5/Twarda	C100-37,5/Hydro
		Spotreba materiálu na 1 m²				
Doska Nida Ogień Plus 12,5 mm	m²	3,0	-	-	-	-
Doska Nida Woda Ogień Plus 12,5 mm	m²	-	3,0	-	-	-
Doska Nida Cicha 12,5 mm	m²	-	-	3,0	-	-
Doska Nida Twarda 12,5 mm	m²	-	-	-	3,0	-
Doska Nida Hydro 12,5 mm	m²	-	-	-	-	3,0
Profil Nida C100	bm	1,8	1,8	1,8	1,8	1,8
Profil Nida U100	bm	0.7	0.7	0.7	0.7	0.7
Hmoždinka Nida	ks.	0.9	0.9	0.9	0.9	0.9
Rýchloskrutky Nida 3,5x25 mm	ks.	4,0	4,0	-	-	-
Rýchloskrutky Nida 3,5x35 mm	ks.	4,0	4,0	-	-	-
Rýchloskrutky Nida 3,5x55 mm	ks.	12,0	12,0	-	-	-
Rýchloskrutky Nida Twarda 4,2x38 mm	ks.	-	-	8,0	8,0	-
Rýchloskrutky Nida Twarda 4,2x55 mm	ks.	-	-	12,0	12,0	-
Rýchloskrutky Nida Hydro C5 3,5x25 mm	ks.	-	-	-	-	4,0
Rýchloskrutky Nida Hydro C5 3,5x41 mm	ks.	-	-	-	-	4,0
Rýchloskrutky Nida Hydro C5 3,5x55 mm	ks.	-	-	-	-	12,0
Výstužná páska Nida	bm	1,4	1,4	1,4	1,4	1,4
Zvukovo izolačná páska Nida	bm	0.6	0.6	0.6	0.6	0.6
Sadrový tmel Nida Start	kg	0.9	0.9	0,9	-	-
Sadrový tmel Nida Finish	kg	0.1	0.1	0,1	-	-
Hotová špachtľovacia hmota Nida Hydromix [3]	kg	-	-	-	1,0	1,0
Minerálna vlna [4]	m²	1,0	1,0	1,0	1,0	1,0

[3] V prípade sadro-trieskových dosiek s vláknami Nida Twarda možno ako alternatívu použiť sadrový tmel Nida Max.
[4] Použitie podľa požiadaviek.
Normy spotreby nezahrňujú straty materiálu.

VOĽNE STOJACE PREDSADENÉ STENY

nida Omietka

Trieda požiarnej odolnosti:	Maximálna zvuková izolácia:	Maximálna výška výstavby:	Hmotnosť 1m² výstavby:	Číslo súvisiaceho dokladu:
(R)EI90 (R)EI120	68 dB	5000 mm	44,0-66,0 kg	ETA 15/0301

Vyhlásenie o úžitkových vlastnostiach:
DoP/Separate Lining System/0012/15.11.2016

SYSTÉMY:

C100-50; C100-55; C100-60

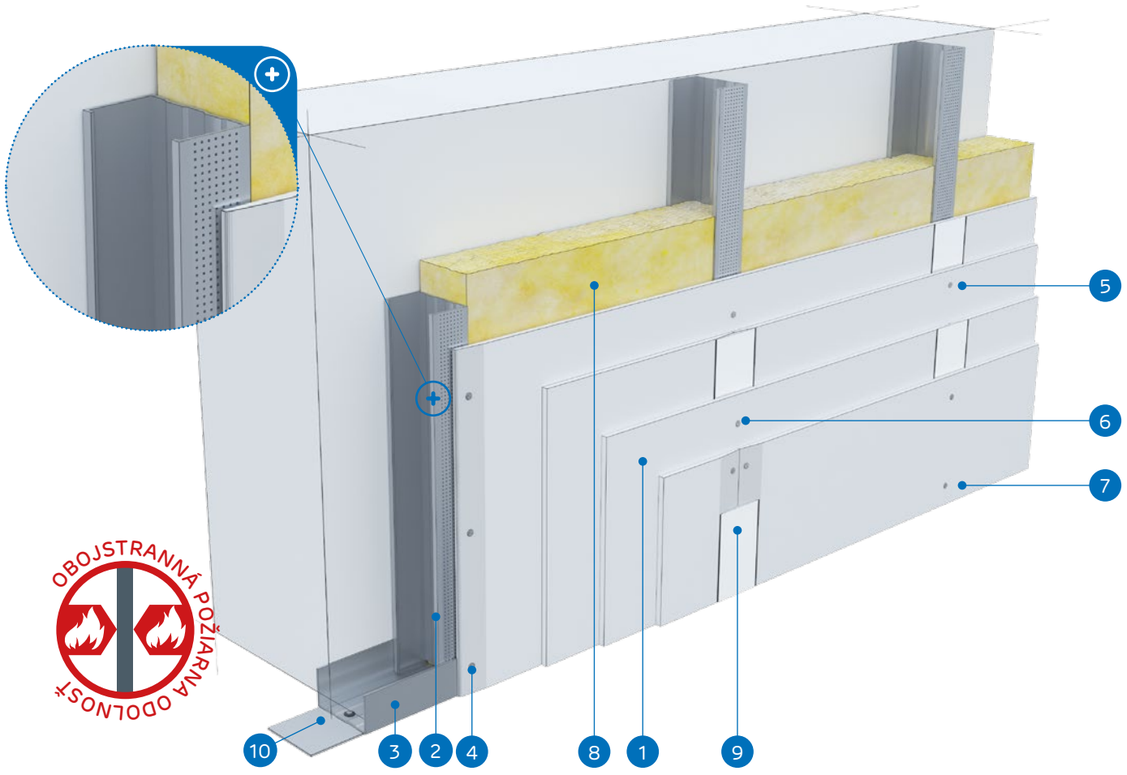

MATERIÁLY:

1. Sadrokartónová doska Nida
2. Profil Nida C 100
3. Profil Nida U 100
4. Rýchloskrutky Nida 3,5 x 25 mm
5. Rýchloskrutky Nida 3,5 x 35 mm
6. Rýchloskrutky Nida 3,5 x 55 mm
7. Rýchloskrutky Nida 4,2 x 70 mm
8. Izolačný materiál minerálna vlna
9. Škára medzi sadrokartónovými doskami vyhotovená zo sadrovej hmoty Nida a výstužnej pásky Nida
10. Tesniaca páska na akustickú izoláciu Nida

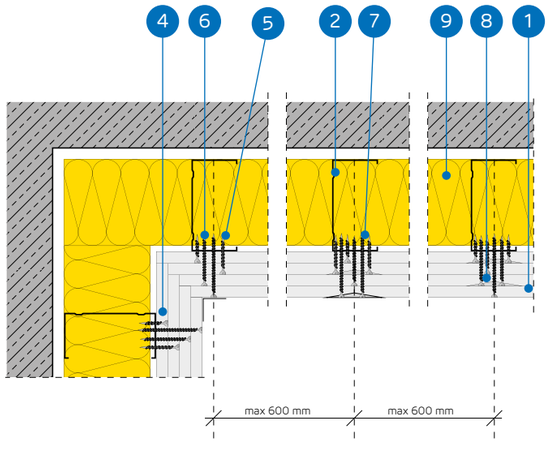

SYSTÉM VOĽNE STOJACICH PREDSADENÝCH STIEN NA KONŠTRUKCII NIDA C100

TECHNICKÉ PARAMETRE

Názov systému Nida Omietka [2]	Opláštenie sadrokartónom			Nosná konštrukcia		Izolačný materiál			Maximálna výška [1]	Zvuková izolácia			Hmotnosť výstavby 1 m²	Trieda požiarnej odolnosti	Špeciálny systém
				Typ profilu Nida	Osová vzdialenosť profilov Nida	V rozsahu akustickej izolácie									
	Nida	Hrúbka [mm]	Označenie podľa normy		[mm]	Minerálna vlna	Hrúbka [mm]	Hustota [kg/m³]	[mm]	Rw [dB]	Ra1 [dB]	Ra2 [dB]	[kg]	[min]	
C100-50/Ogień+	Ogień Plus	4x12,5	DF	C100	600	sklená/ kamenná	100	14	5000	44	42	39	44.0	(R)EI90	-
C100-50/WodaOgień+	Woda Ogień Plus	4x12,5	DFH2	C100	600	sklená/ kamenná	100	14	5000	44	42	39	44.0	(R)EI90	-
C100-50/Cicha	Cicha	4x12,5	DFH1IR	C100	600	sklená	100	50	5000	66	65	60	55.0	(R)EI90	●
C100-50/Twarda	Twarda	4x12,5	DEFH1IR	C100	600	sklená	100	50	5000	66	65	60	55.0	(R)EI90	●
C100-50/Hydro	Hydro	4x12,5	GMFH1I	C100	600	sklená/ kamenná	100	14	5000	44	42	39	47.0	(R)EI90	●
C100-55/Ogień+	Ogień Plus	2x12,5+2x15,0	DF	C100	600	sklená/ kamenná	100	14	5000	44	42	39	51,0	(R)EI120	-
C100-55/Twarda	Twarda	2x12,5+2x15,0	DEFH1IR	C100	600	sklená	100	50	5000	66	65	60	60,0	(R)EI120	●
C100-55/Hydro	Hydro	2x12,5+2x15,0	GMFH1I	C100	600	sklená/ kamenná	100	14	5000	44	42	39	52,0	(R)EI120	●
C100-60/Ogień+	Ogień Plus	4x15,0	DF	C100	600	sklená/ kamenná	100	14	5000	45	44	40	58.0	(R)EI120	-
C100-60/Twarda	Twarda	4x15,0	DEFH1IR	C100	600	sklená	100	50	5000	68	66	62	66.0	(R)EI120	●
C100-60/Hydro	Hydro	4x15,0	GMFH1I	C100	600	sklená/ kamenná	100	14	5000	45	44	40	58.0	(R)EI120	●

[1] Maximálna výška v súlade s technickým posudkom ITB 1060/12/R33NK.
[2] Európske technické osvedčenie ETA 15/0301.

SPOTREBA MATERIÁLOV NA 1 M² VOĽNE STOJACICH PREDSADENÝCH STIEN V SYSTÉME NIDA OMIETKA

Názov materiálu	J.m.	Typ systemu Nida Omietka										
		C100-50/ Ogień+	C100-50/ WodaOgień+	C100-50/ Cicha	C100-50/ Twarda	C100-50/ Hydro	C100-55/ Ogień+	C100-55/ Twarda	C100-55/ Hydro	C100-60/ Ogień+	C100-60/ Twarda	C100-60/ Hydro
		Spotreba materiálu na 1 m²										
Doska Nida Ogień Plus 12,5 mm	m²	4,0	-	-	-	-	2,0	-	-	-	-	-
Doska Nida Woda Ogień Plus 12,5 mm	m²	-	4,0	-	-	-	-	-	-	-	-	-
Doska Nida Cicha 12,5 mm	m²	-	-	4,0	-	-	-	-	-	-	-	-
Doska Nida Twarda 12,5 mm	m²	-	-	-	4,0	-	-	2,0	-	-	-	-
Doska Nida Hydro 12,5 mm	m²	-	-	-	-	4,0	-	-	2,0	-	-	-
Doska Nida Ogień Plus 15,0 mm	m²	-	-	-	-	-	2,0	-	-	4,0	-	-
Doska Nida Twarda 15,0 mm	m²	-	-	-	-	-	-	2,0	-	-	4,0	-
Doska Nida Hydro 15,0 mm	m²	-	-	-	-	-	-	-	2,0	-	-	4,0
Profil Nida C100	bm	1,8	1,8	1,8	1,8	1,8	1,8	1,8	1,8	1,8	1,8	1,8
Profil Nida U100	bm	0.7	0.7	0.7	0.7	0.7	0,7	0,7	0,7	0.7	0.7	0.7
Hmoždinka Nida	ks.	0.9	0.9	0.9	0.9	0.9	0,9	0,9	0,9	0.9	0.9	0.9
Rýchloskrutky Nida 3,5x25 mm	ks.	4,0	4,0	-	-	-	4,0	-	-	4,0	-	-
Rýchloskrutky Nida 3,5x35 mm	ks.	4,0	4,0	-	-	-	-	-	-	-	-	-
Rýchloskrutky Nida 3,5x45 mm	ks.	-	-	-	-	-	4,0	-	-	4,0	-	-
Rýchloskrutky Nida 3,5x55 mm	ks.	4,0	4,0	-	-	-	4,0	-	-	4,0	-	-
Rýchloskrutky Nida 4,2x70 mm	ks.	12,0	12,0	-	-	-	12,0	-	-	12,0	-	-
Rýchloskrutky Nida Twarda 4,2x38 mm	ks.	-	-	8,0	8,0	-	-	4,0	-	-	4,0	-
Rýchloskrutky Nida Twarda 4,2x55 mm	ks.	-	-	4,0	4,0	-	-	8,0	-	-	8,0	-
Rýchloskrutky Nida Twarda 4,2x70 mm	ks.	-	-	12,0	12,0	-	-	12,0	-	-	12,0	-
Rýchloskrutky Nida Hydro C5 3,5x25 mm	ks.	-	-	-	-	4,0	-	-	4,0	-	-	4,0
Rýchloskrutky Nida Hydro C5 3,5x41 mm	ks.	-	-	-	-	4,0	-	-	4,0	-	-	4,0
Rýchloskrutky Nida Hydro C5 3,5x55 mm	ks.	-	-	-	-	4,0	-	-	4,0	-	-	4,0
Rýchloskrutky Nida Hydro C5 4,2x70 mm	ks.	-	-	-	-	12,0	-	-	12,0	-	-	12,0
Výstužná páska Nida	bm	1,4	1,4	1,4	1,4	1,4	1,4	1,4	1,4	1,4	1,4	1,4
Zvukovo izolačná páska Nida	bm	0.6	0.6	0.6	0.6	0.6	0,6	0,6	0,6	0.6	0.6	0.6
Sadrový tmel Nida Start	kg	1,2	1,2	1,2	-	-	1,2	-	-	1,2	-	-
Sadrový tmel Nida Finish	kg	0.1	0.1	0,1	-	-	0,1	-	-	0.1	-	-
Hotová špachťovacia hmota Nida Hydromix [3]	kg	-	-	-	1,3	1,3	-	1,3	1,3	-	1,3	1,3
Minerálna vlna [4]	m²	1,0	1,0	1,0	1,0	1,0	1,0	1,0	1,0	1,0	1,0	1,0

[3] V prípade sadro-trieskových dosiek s vláknami Nida Twarda možno ako alternatívu použiť sadrový tmel Nida Max.
[4] Použitie podľa požiadaviek.
Normy spotreby nezahrňujú straty materiálu.

PRVÉ SYSTÉMY SUCHEJ VÝSTAVBY NA TRHU S OZNAČENÍM CE

VOĽNE STOJACE PREDSADENÉ STENY

nida Omietka

Trieda požiarnej odolnosti:	Zvýšenie zvukovej izolácie:	Maximálna výška výstavby:	Hmotnosť 1m² výstavby:	Číslo súvisiaceho dokladu:
(R)EI15 (R)EI30	12 dB	4000 mm	11,0-17,0 kg	ETA 15/0301

Vyhlásenie o úžitkových vlastnostiach:
DoP/Separate Lining System/0012/15.11.2016

SYSTÉMY:
CC50-12,5; CC50-18

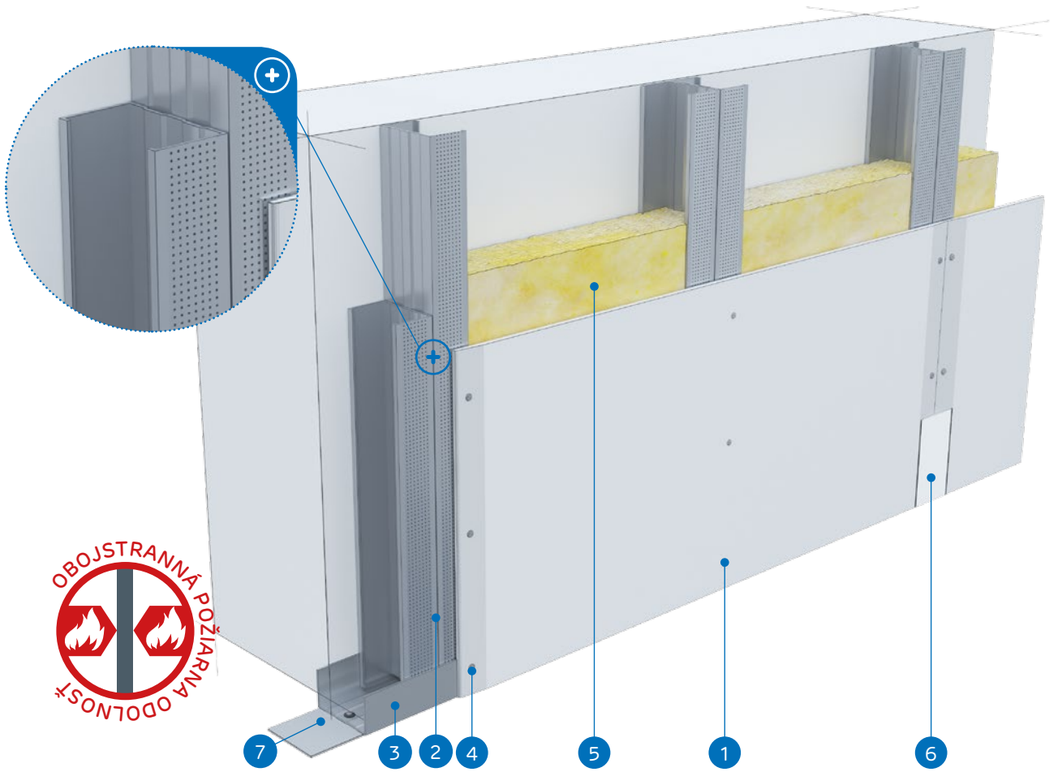

MATERIÁLY:

1. Sadrokartónová doska Nida
2. Profil Nida 2x C50 (profily spojené pomocou pásov samorezná skrutka 4,2x13 mm do plechu 1 mm FLAT HEAD®)
3. Profil Nida U 50
4. Rýchloskrutky Nida 3,5 x 25 mm
5. Izolačný materiál Minerálna vlna (voliteľná)
6. Škára medzi sadrokartónovými doskami vyhotovená zo sadrovej hmoty Nida a výstužnej pásky Nida
7. Tesniaca páska na akustickú izoláciu Nida

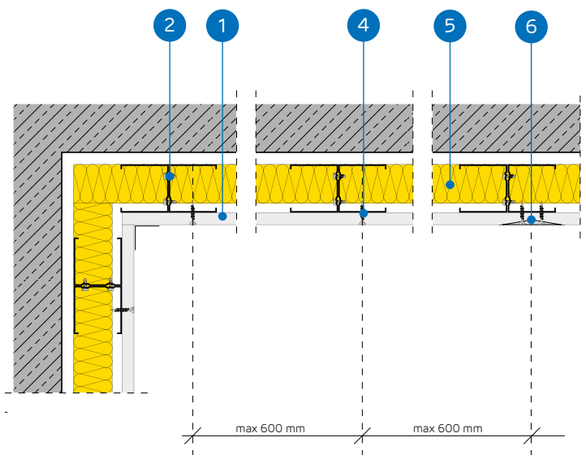

SYSTÉM VOĽNE STOJACICH PREDSADENÝCH STIEN NA DVOJITEJ KONŠTRUKCII NIDA CC50

TECHNICKÉ PARAMETRE

Názov systému Nida Omietka [2]	Opláštenie sadrokartónom			Nosná konštrukcia		Izolačný materiál			Maximálna výška [1]	Zvýšenie zvukovej izolácie	Hmotnosť výstavby 1 m²	Trieda požiarnej odolnosti	Špeciálny systém
				Typ profilu Nida	Osová vzdialenosť profilov Nida	V rozsahu akustickej izolácie							
	Nida	Hrúbka [mm]	Označenie podľa normy		[mm]	Minerálna vlna	Hrúbka [mm]	Hustota [kg/m³]	[mm]	ΔRw max [dB]	[kg]	[min]	
CC50-12,5/Expert	Expert	12,5	A	2xC50	600	voliteľná	-	-	4000	12	11.0	-	-
CC50-12,5/Woda [3]	Woda	12,5	H2	2xC50	600	voliteľná	-	-	4000	12	11.0	-	-
CC50-12,5/Ogień+	Ogień Plus	12,5	DF	2xC50	600	voliteľná	-	-	4000	12	13.0	(R)EI15	-
CC50-12,5/WodaOgień+	Woda Ogień Plus	12,5	DFH2	2xC50	600	voliteľná	-	-	4000	12	13.0	(R)EI15	-
CC50-12,5/Cicha	Cicha	12,5	DFH1IR	2xC50	600	voliteľná	-	-	4000	12	16.0	(R)EI15	●
CC50-12,5/Twarda	Twarda	12,5	DEFH1IR	2xC50	600	voliteľná	-	-	4000	12	16.0	(R)EI15	●
CC50-12,5/Hydro	Hydro	12,5	GMFH1I	2xC50	600	voliteľná	-	-	4000	12	14.0	(R)EI15	●
CC50-18/Ogień+	Ogień Plus	18,0	DF	2xC50	600	voliteľná	-	-	4000	12	17.0	(R)EI30	-

[1] Maximálna výška v súlade s technickým posudkom ITB 1060/12/R33NK.
[2] Európske technické osvedčenie ETA 15/0301.
[3] V interiéroch s relatívnou vlhkosťou vzduch do 85% (do 10 hodín) použiť dosku Nida Woda, ale v zónach vystavených intenzívnemu pôsobeniu vody odporúčame použiť sadrové dosky s vláknami Nida Hydro (horizontálne a vertikálne roviny pri vani, sprche a pod.)

SPOTREBA MATERIÁLOV NA 1 M² VOĽNE STOJACICH PREDSADENÝCH STIEN V SYSTÉME NIDA OMIETKA

Názov materiálu	J.m.	Typ systemu Nida Omietka							
		C50-12,5/Expert	C50-12,5/Woda	C50-12,5/ Ogień+	C50-12,5/ WodaOgień+	C50-12,5/Cicha	C50-12,5/ Twarda	C50-12,5/Hydro	C50-18/Ogień+
		Spotreba materiálu na 1 m²							
Doska Nida Expert 12,5 mm	m²	1,0	-	-	-	-	-	-	-
Doska Nida Woda 12,5 mm	m²	-	1,0	-	-	-	-	-	-
Doska Nida Ogień Plus 12,5 mm	m²	-	-	1,0	-	-	-	-	-
Doska Nida Woda Ogień Plus 12,5 mm	m²	-	-	-	1,0	-	-	-	-
Doska Nida Cicha 12,5 mm	m²	-	-	-	-	1,0	-	-	-
Doska Nida Twarda 12,5 mm	m²	-	-	-	-	-	1,0	-	-
Doska Nida Hydro 12,5 mm	m²	-	-	-	-	-	-	1,0	-
Doska Nida Ogień Plus 18,0 mm	m²	-	-	-	-	-	-	-	1,0
Profil Nida C50	bm	3,6	3,6	3,6	3,6	3,6	3,6	3,6	3,6
Profil Nida U50	bm	0.7	0.7	0.7	0.7	0.7	0.7	0.7	0.7
Hmoždinka Nida	ks.	0.9	0.9	0.9	0.9	0.9	0.9	0.9	0.9
Samorezná skrutka 4,2x13 mm do plechu 1 mm FLAT HEAD®	ks.	6,0	6,0	6,0	6,0	6,0	6,0	6,0	6,0
Rýchloskrutky Nida 3,5x25 mm	ks.	12,0	12,0	12,0	12,0	-	-	-	-
Rýchloskrutky Nida 3,5x35 mm	ks.	-	-	-	-	-	-	-	12,0
Rýchloskrutky Nida Twarda 4,2x38 mm	ks.	-	-	-	-	12,0	12,0	-	-
Rýchloskrutky Nida Hydro C5 3,5x25 mm	ks.	-	-	-	-	-	-	12,0	-
Výstužná páska Nida	bm	1,4	1,4	1,4	1,4	1,4	1,4	1,4	1,4
Zvukovo izolačná páska Nida	bm	0.6	0.6	0.6	0.6	0.6	0.6	0.6	0.6
Sadrový tmel Nida Start	kg	0.3	0.3	0.3	0.3	0,3	-	-	0.3
Sadrový tmel Nida Finish	kg	0.1	0.1	0.1	0.1	0,1	-	-	0.1
Hotová špachtľovacia hmota Nida Hydromix [4]	kg	-	-	-	-	-	0.4	0.4	-
Minerálna vlna [5]	m²	1,0	1,0	1,0	1,0	1,0	1,0	1,0	1,0

[4] V prípade sadro-trieskových dosiek s vláknami Nida Twarda možno ako alternatívu použiť sadrový tmel Nida Max.
[5] Použitie podľa požiadaviek.
Normy spotreby nezahrňujú straty materiálu.

VOĽNE STOJACE PREDSADENÉ STENY

nida Omietka

Trieda požiarnej odolnosti:	Zvýšenie zvukovej izolácie:	Maximálna výška výstavby:	Hmotnosť 1m² výstavby:	Číslo súvisiaceho dokladu:
(R)EI30 (R)EI60	12 dB	4500 mm	20,0-34,0 kg	ETA 15/0301

Vyhlásenie o úžitkových vlastnostiach:
DoP/Separate Lining System/0012/15.11.2016

SYSTÉMY:

CC50-25; CC50-30

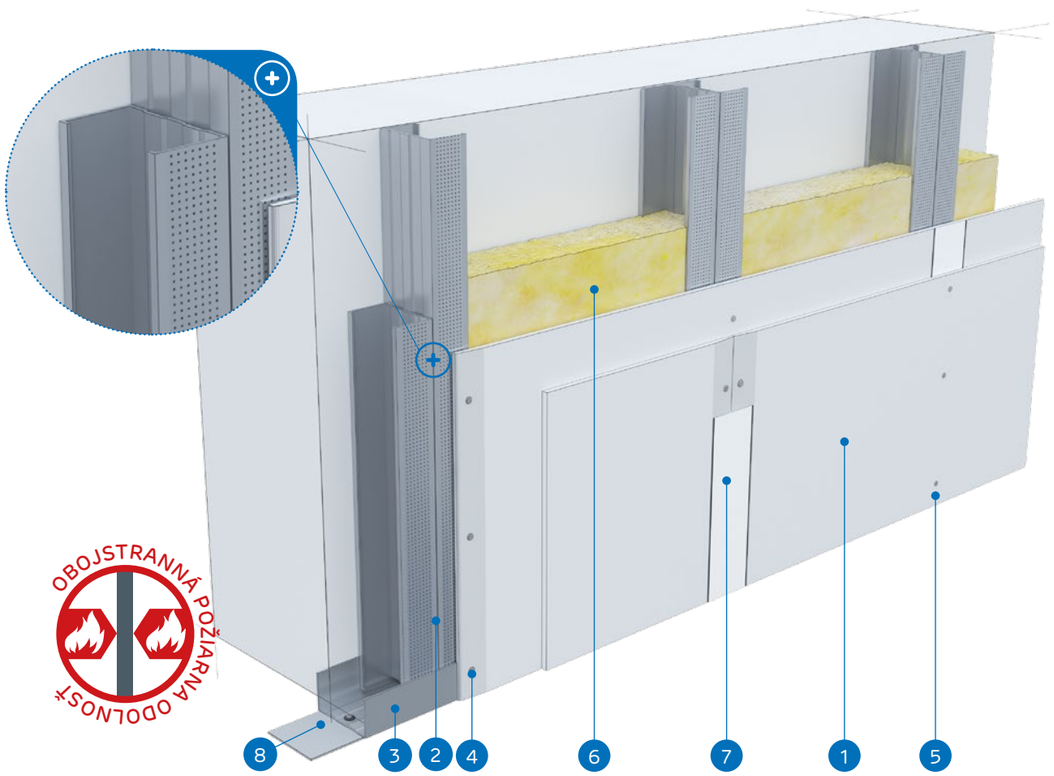

MATERIÁLY:

1. Sadrokartónová doska Nida
2. Profil Nida 2x C50 (profily spojené pomocou pásov samorezná skrutka 4,2x13 mm do plechu 1 mm FLAT HEAD®)
3. Profil Nida U 50
4. Rýchloskrutky Nida 3,5 x 25 mm
5. Rýchloskrutky Nida 3,5 x 35 mm
6. Izolačný materiál Minerálna vlna (voliteľná)
7. Škára medzi sadrokartónovými doskami vyhotovená zo sadrovej hmoty Nida a výstužnej pásky Nida
8. Tesniaca páska na akustickú izoláciu Nida

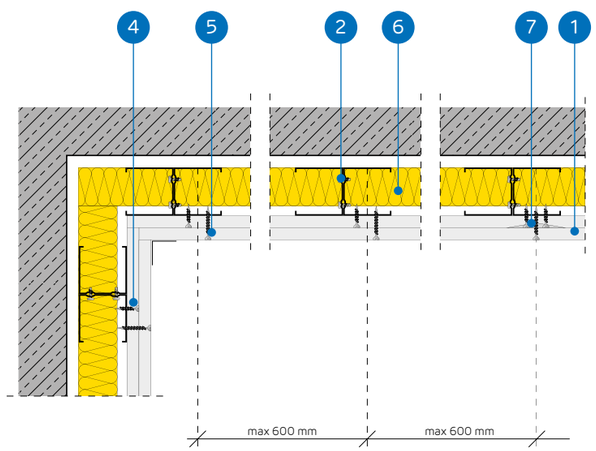

SYSTÉM VOĽNE STOJACICH PREDSADENÝCH STIEN NA DVOJITEJ KONŠTRUKCII NIDA CC50

TECHNICKÉ PARAMETRE

Názov systému Nida Omietka [2]	Opláštenie sadrokartónom			Nosná konštrukcia		Izolačný materiál			Maximálna výška [1]	Zvýšenie zvukovej izolácie	Hmotnosť výstavby 1 m²	Trieda požiarnej odolnosti	Špeciálny systém
				Typ profilu Nida	Osová vzdialenosť profilov Nida	V rozsahu akustickej izolácie							
	Nida	Hrúbka [mm]	Označenie podľa normy		[mm]	Minerálna vlna	Hrúbka [mm]	Hustota [kg/m³]	[mm]	ΔRw max [dB]	[kg]	[min]	
CC50-25/Expert	Expert	2x12,5	A	2xC50	600	voliteľná	-	-	4150	12	20.0	-	-
CC50-25/Woda [3]	Woda	2x12,5	H2	2xC50	600	voliteľná	-	-	4150	12	20.0	-	-
CC50-25/Ogień+	Ogień Plus	2x12,5	DF	2xC50	600	voliteľná	-	-	4500	12	24.0	(R)EI30	-
CC50-25/WodaOgień+	Woda Ogień Plus	2x12,5	DFH2	2xC50	600	voliteľná	-	-	4500	12	24.0	(R)EI30	-
CC50-25/Cicha	Cicha	2x12,5	DFH1IR	2xC50	600	voliteľná	-	-	4500	12	29.0	(R)EI30	●
CC50-25/Twarda	Twarda	2x12,5	DEFH1IR	2xC50	600	voliteľná	-	-	4500	12	29.0	(R)EI30	●
CC50-25/Hydro	Hydro	2x12,5	GMFH1I	2xC50	600	voliteľná	-	-	4500	12	25.0	(R)EI30	●
CC50-30/Ogień+	Ogień Plus	2x15,0	DF	2xC50	600	voliteľná	-	-	4500	12	31.0	(R)EI60	-
CC50-30/Twarda	Twarda	2x15,0	DEFH1IR	2xC50	600	voliteľná	-	-	4500	12	34.0	(R)EI60	●
CC50-30/Hydro	Hydro	2x15,0	GMFH1I	2xC50	600	voliteľná	-	-	4500	12	31.0	(R)EI60	●

[1] Maximálna výška v súlade s technickým posudkom ITB 1060/12/R33NK.
[2] Európske technické osvedčenie ETA 15/0301.
[3] V interiéroch s relatívnou vlhkosťou vzduch do 85% (do 10 hodín) použiť dosku Nida Woda, ale v zónach vystavených intenzívnemu pôsobeniu vody odporúčame použiť sadrové dosky s vláknami Nida Hydro (horizontálne a vertikálne roviny pri vani, sprche a pod.)

SPOTREBA MATERIÁLOV NA 1 M² VOĽNE STOJACICH PREDSADENÝCH STIEN V SYSTÉME NIDA OMIETKA

Názov materiálu	J.m.	Typ systemu Nida Omietka									
		CC50-25/ Expert	CC50-25/ Woda	CC50-25/ Ogień+	CC50-25/ WodaOgień+	CC50-25/ Cicha	CC50-25/ Twarda	CC50-25/ Hydro	CC50-30/ Ogień+	CC50-30/ Twarda	CC50-30/ Hydro
		Spotreba materiálu na 1 m²									
Doska Nida Expert 12,5 mm	m²	2,0	-	-	-	-	-	-	-	-	-
Doska Nida Woda 12,5 mm	m²	-	2,0	-	-	-	-	-	-	-	-
Doska Nida Ogień Plus 12,5 mm	m²	-	-	2,0	-	-	-	-	-	-	-
Doska Nida Woda Ogień Plus 12,5 mm	m²	-	-	-	2,0	-	-	-	-	-	-
Doska Nida Cicha 12,5 mm	m²	-	-	-	-	2,0	-	-	-	-	-
Doska Nida Twarda 12,5 mm	m²	-	-	-	-	-	2,0	-	-	-	-
Doska Nida Hydro 12,5 mm	m²	-	-	-	-	-	-	2,0	-	-	-
Doska Nida Ogień Plus 15,0 mm	m²	-	-	-	-	-	-	-	2,0	-	-
Doska Nida Twarda 15,0 mm	m²	-	-	-	-	-	-	-	-	2,0	-
Doska Nida Hydro 15,0 mm	m²	-	-	-	-	-	-	-	-	-	2,0
Profil Nida C50	bm	3,6	3,6	3,6	3,6	3,6	3,6	3,6	3,6	3,6	3,6
Profil Nida U50	bm	0.7	0.7	0.7	0.7	0.7	0.7	0.7	0.7	0.7	0.7
Hmoždinka Nida	ks.	0.9	0.9	0.9	0.9	0.9	0.9	0.9	0.9	0.9	0.9
Samorezná skrutka 4,2x13 mm do plechu 1 mm FLAT HEAD®	ks.	6,0	6,0	6,0	6,0	6,0	6,0	6,0	6,0	6,0	6,0
Rýchloskrutky Nida 3,5x25 mm	ks.	4,0	4,0	4,0	4,0	-	-	-	4,0	-	-
Rýchloskrutky Nida 3,5x35 mm	ks.	12,0	12,0	12,0	12,0	-	-	-	12,0	-	-
Rýchloskrutky Nida Twarda 4,2x38 mm	ks.	-	-	-	-	16,0	16,0	-	-	4,0	-
Rýchloskrutky Nida Twarda 4,2x55 mm	ks.	-	-	-	-	-	-	-	-	12,0	-
Rýchloskrutky Nida Hydro C5 3,5x25 mm	ks.	-	-	-	-	-	-	4,0	-	-	4,0
Rýchloskrutky Nida Hydro C5 3,5x41 mm	ks.	-	-	-	-	-	-	12,0	-	-	12,0
Výstužná páska Nida	bm	1,4	1,4	1,4	1,4	1,4	1,4	1,4	1,4	1,4	1,4
Zvukovo izolačná páska Nida	bm	0.6	0.6	0.6	0.6	0.6	0.6	0.6	0.6	0.6	0.6
Sadrový tmel Nida Start	kg	0.6	0.6	0.6	0.6	0,6	-	-	0.6	-	-
Sadrový tmel Nida Finish	kg	0.1	0.1	0.1	0.1	0,1	-	-	0.1	-	-
Hotová špachtľovacia hmota Nida Hydromix [4]	kg	-	-	-	-	-	0.7	0.7	-	0.7	0.7
Minerálna vlna [5]	m²	1,0	1,0	1,0	1,0	1,0	1,0	1,0	1,0	1,0	1,0

[4] V prípade sadro-trieskových dosiek s vláknami Nida Twarda možno ako alternatívu použiť sadrový tmel Nida Max.
[5] Použitie podľa požiadaviek.
Normy spotreby nezahrňujú straty materiálu.

VOĽNE STOJACE PREDSADENÉ STENY

nida Omietka

Trieda požiarnej odolnosti:	Zvýšenie zvukovej izolácie:	Maximálna výška výstavby:	Hmotnosť 1m² výstavby:	Číslo súvisiaceho dokladu:
(R)EI60	12 dB	4500 mm	33,0-41,0 kg	ETA 15/0301

Vyhlásenie o úžitkových vlastnostiach:
DoP/Separate Lining System/0012/15.11.2016

SYSTÉMY:
CC50-37,5

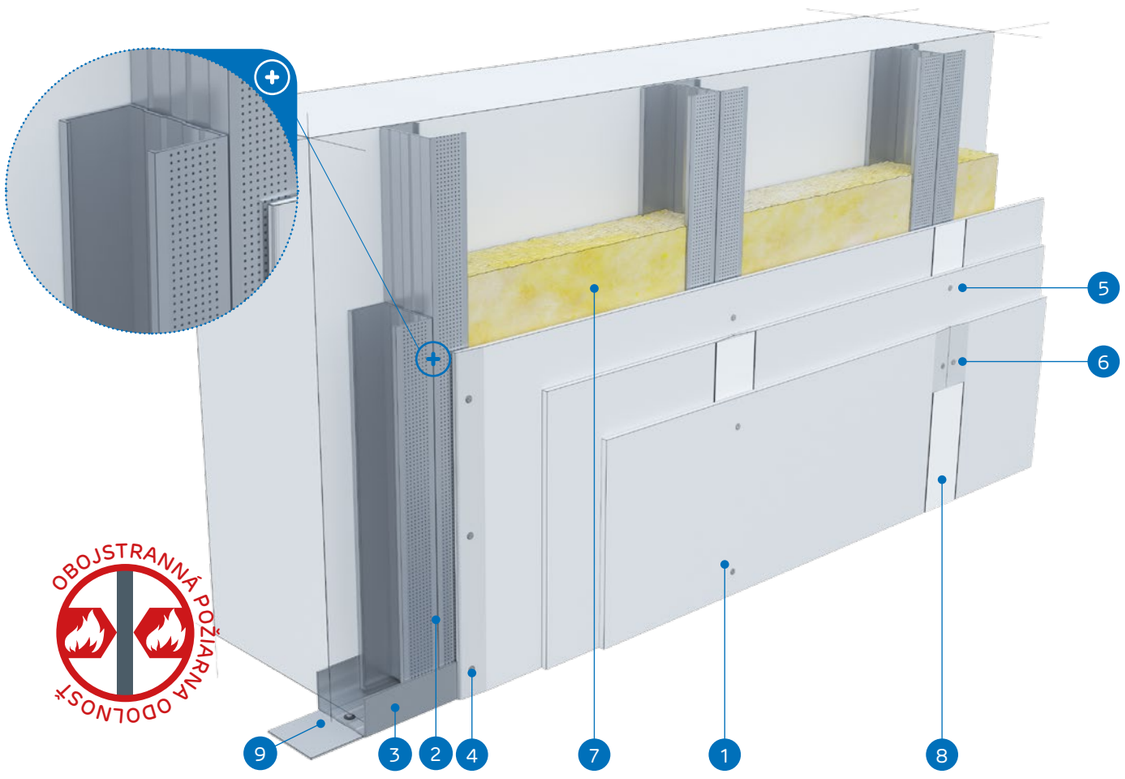

MATERIÁLY:

1. Sadrokartónová doska Nida
2. Profil Nida 2x C50 (profily spojené pomocou pásov samorezná skrutka 4,2x13 mm do plechu 1 mm FLAT HEAD®)
3. Profil Nida U 50
4. Rýchloskrutky Nida 3,5 x 25 mm
5. Rýchloskrutky Nida 3,5 x 35 mm
6. Rýchloskrutky Nida 3,5 x 55 mm
7. Izolačný materiál Minerálna vlna (voliteľná)
8. Škára medzi sadrokartónovými doskami vyhotovená zo sadrovej hmoty Nida a výstužnej pásky Nida
9. Tesniaca páska na akustickú izoláciu Nida

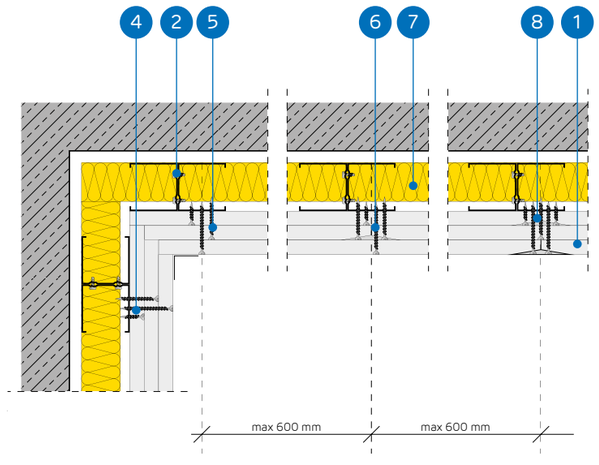

SYSTÉM VOĽNE STOJACICH PREDSADENÝCH STIEN NA DVOJITEJ KONŠTRUKCII NIDA CC50

TECHNICKÉ PARAMETRE

Názov systému Nida Omietka [2]	Opláštenie sadrokartónom			Nosná konštrukcia		Izolačný materiál			Maximálna výška [1]	Zvýšenie zvukovej izolácie	Hmotnosť výstavby 1 m²	Trieda požiarnej odolnosti	Špeciálny systém
				Typ profilu Nida	Osová vzdialenosť profilov Nida	V rozsahu akustickej izolácie							
	Nida	Hrúbka [mm]	Označenie podľa normy		[mm]	Minerálna vlna	Hrúbka [mm]	Hustota [kg/m³]	[mm]	ΔRw max [dB]	[kg]	[min]	
CC50-37,5/Ogień+	Ogień Plus	3x12,5	DF	2xC50	600	voliteľná	-	-	4500	12	33.0	(R)EI60	-
CC50-37,5/WodaOgień+	Woda Ogień Plus	3x12,5	DFH2	2xC50	600	voliteľná	-	-	4500	12	33.0	(R)EI60	-
CC50-37,5/Cicha	Cicha	3x12,5	DFH1IR	2xC50	600	voliteľná	-	-	4500	12	41.0	(R)EI60	●
CC50-37,5/Twarda	Twarda	3x12,5	DEFH1IR	2xC50	600	voliteľná	-	-	4500	12	41.0	(R)EI60	●
CC50-37,5/Hydro	Hydro	3x12,5	GMFH1I	2xC50	600	voliteľná	-	-	4500	12	35.0	(R)EI60	●

[1] Maximálna výška v súlade s technickým posudkom ITB 1060/12/R33NK.
[2] Európske technické osvedčenie ETA 15/0301.

SPOTREBA MATERIÁLOV NA 1 M² VOĽNE STOJACICH PREDSADENÝCH STIEN V SYSTÉME NIDA OMIETKA

Názov materiálu	J.m.	Typ systemu Nida Omietka				
		CC50-37,5/Ogień+	CC50-37,5/WodaOgień+	CC50-37,5/Cicha	CC50-37,5/Twarda	CC50-37,5/Hydro
		Spotreba materiálu na 1 m²				
Doska Nida Ogień Plus 12,5 mm	m²	3,0	-	-	-	-
Doska Nida Woda Ogień Plus 12,5 mm	m²	-	3,0	-	-	-
Doska Nida Cicha 12,5 mm	m²	-	-	3,0	-	-
Doska Nida Twarda 12,5 mm	m²	-	-	-	3,0	-
Doska Nida Hydro 12,5 mm	m²	-	-	-	-	3,0
Profil Nida C50	bm	3,6	3,6	3,6	3,6	3,6
Profil Nida U50	bm	0.7	0.7	0.7	0.7	0.7
Hmoždinka Nida	ks.	0.9	0.9	0.9	0.9	0.9
Samorezná skrutka 4,2x13 mm do plechu 1 mm FLAT HEAD®	ks.	6,0	6,0	6,0	6,0	6,0
Rýchloskrutky Nida 3,5x25 mm	ks.	4,0	4,0	-	-	-
Rýchloskrutky Nida 3,5x35 mm	ks.	4,0	4,0	-	-	-
Rýchloskrutky Nida 3,5x55 mm	ks.	12,0	12,0	-	-	-
Rýchloskrutky Nida Twarda 4,2x38 mm	ks.	-	-	8,0	8,0	-
Rýchloskrutky Nida Twarda 4,2x55 mm	ks.	-	-	12,0	12,0	-
Rýchloskrutky Nida Hydro C5 3,5x25 mm	ks.	-	-	-	-	4,0
Rýchloskrutky Nida Hydro C5 3,5x41 mm	ks.	-	-	-	-	4,0
Rýchloskrutky Nida Hydro C5 3,5x55 mm	ks.	-	-	-	-	12,0
Výstužná páska Nida	bm	1,4	1,4	1,4	1,4	1,4
Zvukovo izolačná páska Nida	bm	0.6	0.6	0.6	0.6	0.6
Sadrový tmel Nida Start	kg	0.9	0.9	0,9	-	-
Sadrový tmel Nida Finish	kg	0.1	0.1	0,1	-	-
Hotová špachtľovacia hmota Nida Hydromix [3]	kg	-	-	-	1,0	1,0
Minerálna vlna [4]	m²	1,0	1,0	1,0	1,0	1,0

[3] V prípade sadro-trieskových dosiek s vláknami Nida Twarda možno ako alternatívu použiť sadrový tmel Nida Max.
[4] Použitie podľa požiadaviek.
Normy spotreby nezahŕňajú straty materiálu.

VOĽNE STOJACE PREDSADENÉ STENY

nida Omietka

Trieda požiarnej odolnosti:	Zvýšenie zvukovej izolácie:	Maximálna výška výstavby:	Hmotnosť 1m² výstavby:	Číslo súvisiaceho dokladu:
(R)EI90 (R)EI120	12 dB	4500 mm	44,0-66,0 kg	ETA 15/0301

Vyhlásenie o úžitkových vlastnostiach:
DoP/Separate Lining System/0012/15.11.2016

SYSTÉMY:

CC50-50; CC50-55; CC50-60

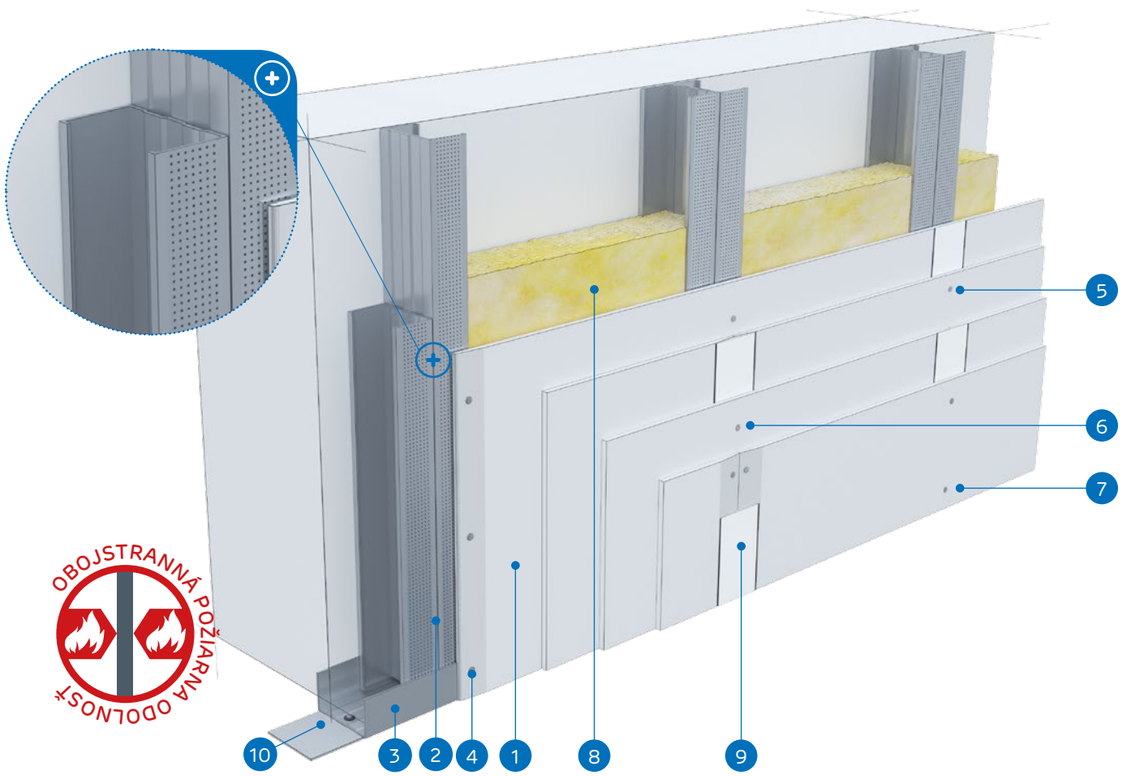

MATERIÁLY:

1. Sadrokartónová doska Nida
2. Profil Nida 2x C50 (profily spojené pomocou pásov samorezná skrutka 4,2x13 mm do plechu 1 mm FLAT HEAD®)
3. Profil Nida U 50
4. Rýchloskrutky Nida 3,5 x 25 mm
5. Rýchloskrutky Nida 3,5 x 35 mm
6. Rýchloskrutky Nida 3,5 x 55 mm
7. Rýchloskrutky Nida 4,2 x 70 mm
8. Izolačný materiál Minerálna vlna (voliteľná)
9. Škára medzi sadrokartónovými doskami vyhotovená zo sadrovej hmoty Nida a výstužnej pásky Nida
10. Tesniaca páska na akustickú izoláciu Nida

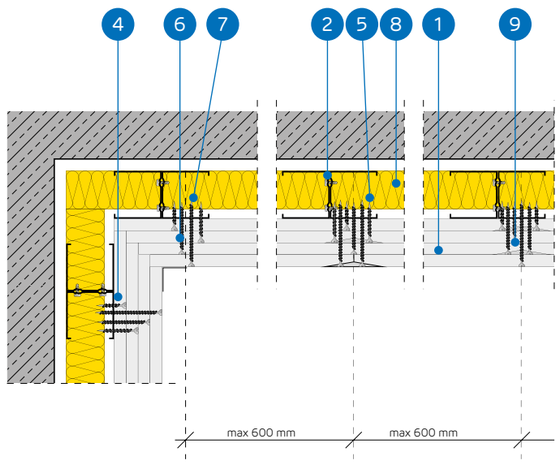

SYSTÉM VOĽNE STOJACICH PREDSADENÝCH STIEN NA DVOJITEJ KONŠTRUKCII NIDA CC50

TECHNICKÉ PARAMETRE

Názov systému Nida Omietka [2]	Opláštenie sadrokartónom			Nosná konštrukcia		Izolačný materiál			Maximálna výška [1]	Zvýšenie zvukovej izolácie	Hmotnosť výstavby 1 m²	Trieda požiarnej odolnosti [2]	Špeciálny systém
				Typ profilu Nida	Osová vzdialenosť profilov Nida	V rozsahu akustickej izolácie							
	Nida	Hrúbka [mm]	Označenie podľa normy		[mm]	Minerálna vlna	Hrúbka [mm]	Hustota [kg/m³]	[mm]	ΔRw max [dB]	[kg]	[min]	
CC50-50/Ogień+	Ogień Plus	4x12,5	DF	2xC50	600	voliteľná	-	-	4500	12	44.0	(R)EI90	-
CC50-50/WodaOgień+	Woda Ogień Plus	4x12,5	DFH2	2xC50	600	voliteľná	-	-	4500	12	44.0	(R)EI90	-
CC50-50/Cicha	Cicha	4x12,5	DFH1IR	2xC50	600	voliteľná	-	-	4500	12	55.0	(R)EI90	●
CC50-50/Twarda	Twarda	4x12,5	DEFH1IR	2xC50	600	voliteľná	-	-	4500	12	55.0	(R)EI90	●
CC50-50/Hydro	Hydro	4x12,5	GMFH1I	2xC50	600	voliteľná	-	-	4500	12	47.0	(R)EI90	●
CC50-55/Ogień+	Ogień Plus	2x12,5+2x15,0	DF	2xC50	600	voliteľná	-	-	4500	12	51,0	(R)EI120	-
CC50-55/Twarda	Twarda	2x12,5+2x15,0	DEFH1IR	2xC50	600	voliteľná	-	-	4500	12	61,0	(R)EI120	●
CC50-55/Hydro	Hydro	2x12,5+2x15,0	GMFH1I	2xC50	600	voliteľná	-	-	4500	12	53,0	(R)EI120	●
CC50-60/Ogień+	Ogień Plus	4x15,0	DF	2xC50	600	voliteľná	-	-	4500	12	58.0	(R)EI120	-
CC50-60/Twarda	Twarda	4x15,0	DEFH1IR	2xC50	600	voliteľná	-	-	4500	12	66.0	(R)EI120	●
CC50-60/Hydro	Hydro	4x15,0	GMFH1I	2xC50	600	voliteľná	-	-	4500	12	58.0	(R)EI120	●

[1] Maximálna výška v súlade s technickým posudkom ITB 1060/12/R33NK.
[2] Európske technické osvedčenie ETA 15/0301.

SPOTREBA MATERIÁLOV NA 1 M² VOĽNE STOJACICH PREDSADENÝCH STIEN V SYSTÉME NIDA OMIETKA

Názov materiálu	J.m.	Typ systemu Nida Omietka										
		CC50-50/ Ogień+	CC50-50/ WodaOgień+	CC50-50/ Cicha	CC50-50/ Twarda	CC50-50/ Hydro	CC50-55/ Ogień+	CC50-55/ Twarda	CC50-55/ Hydro	CC50-60/ Ogień+	CC50-60/ Twarda	CC50-60/ Hydro
		Spotreba materiálu na 1 m²										
Doska Nida Ogień Plus 12,5 mm	m²	4,0	-	-	-	-	2,0	-	-	-	-	-
Doska Nida Woda Ogień Plus 12,5 mm	m²	-	4,0	-	-	-	-	-	-	-	-	-
Doska Nida Cicha 12,5 mm	m²	-	-	4,0	-	-	-	-	-	-	-	-
Doska Nida Twarda 12,5 mm	m²	-	-	-	4,0	-	-	2,0	-	-	-	-
Doska Nida Hydro 12,5 mm	m²	-	-	-	-	4,0	-	-	2,0	-	-	-
Doska Nida Ogień Plus 15,0 mm	m²	-	-	-	-	-	2,0	-	-	4,0	-	-
Doska Nida Twarda 15,0 mm	m²	-	-	-	-	-	-	2,0	-	-	4,0	-
Doska Nida Hydro 15,0 mm	m²	-	-	-	-	-	-	-	2,0	-	-	4,0
Profil Nida C50	bm	3,6	3,6	3,6	3,6	3,6	3,6	3,6	3,6	3,6	3,6	3,6
Profil Nida U50	bm	0.7	0.7	0.7	0.7	0.7	0,7	0,7	0,7	0.7	0.7	0.7
Hmoždinka Nida	ks.	0.9	0.9	0.9	0.9	0.9	0,9	0,9	0,9	0.9	0.9	0.9
Samorezná skrutka 4,2x13 mm do plechu 1 mm FLAT HEAD®	ks.	6,0	6,0	6,0	6,0	6,0	6,0	6,0	6,0	6,0	6,0	6,0
Rýchloskrutky Nida 3,5x25 mm	ks.	4,0	4,0	-	-	-	4,0	-	-	4,0	-	-
Rýchloskrutky Nida 3,5x35 mm	ks.	4,0	4,0	-	-	-	-	-	-	-	-	-
Rýchloskrutky Nida 3,5x45 mm	ks.	-	-	-	-	-	4,0	-	-	4,0	-	-
Rýchloskrutky Nida 3,5x55 mm	ks.	4,0	4,0	-	-	-	4,0	-	-	4,0	-	-
Rýchloskrutky Nida 4,2x70 mm	ks.	12,0	12,0	-	-	-	12,0	-	-	12,0	-	-
Rýchloskrutky Nida Twarda 4,2x38 mm	ks.	-	-	8,0	8,0	-	-	4,0	-	-	4,0	-
Rýchloskrutky Nida Twarda 4,2x55 mm	ks.	-	-	4,0	4,0	-	-	8,0	-	-	8,0	-
Rýchloskrutky Nida Twarda 4,2x70 mm	ks.	-	-	12,0	12,0	-	-	12,0	-	-	12,0	-
Rýchloskrutky Nida Hydro C5 3,5x25 mm	ks.	-	-	-	-	4,0	-	-	4,0	-	-	4,0
Rýchloskrutky Nida Hydro C5 3,5x41 mm	ks.	-	-	-	-	4,0	-	-	4,0	-	-	4,0
Rýchloskrutky Nida Hydro C5 3,5x55 mm	ks.	-	-	-	-	4,0	-	-	4,0	-	-	4,0
Rýchloskrutky Nida Hydro C5 4,2x70 mm	ks.	-	-	-	-	12,0	-	-	12,0	-	-	12,0
Výstužná páska Nida	bm	1,4	1,4	1,4	1,4	1,4	1,4	1,4	1,4	1,4	1,4	1,4
Zvukovo izolačná páska Nida	bm	0.6	0.6	0.6	0.6	0.6	0,6	0,6	0,6	0.6	0.6	0.6
Sadrový tmel Nida Start	kg	1,2	1,2	1,2	-	-	1,2	-	-	1,2	-	-
Sadrový tmel Nida Finish	kg	0.1	0.1	0,1	-	-	0,1	-	-	0.1	-	-
Hotová špachtľovacia hmota Nida Hydromix [3]	kg	-	-	-	1,3	1,3	-	1,3	1,3	-	1,3	1,3
Minerálna vlna [4]	m²	1,0	1,0	1,0	1,0	1,0	1,0	1,0	1,0	1,0	1,0	1,0

[3] V prípade sadro-trieskových dosiek s vláknami Nida Twarda možno ako alternatívu použiť sadrový tmel Nida Max.
[4] Použitie podľa požiadaviek.
Normy spotreby nezahrňujú straty materiálu.

PRVÉ SYSTÉMY SUCHEJ VÝSTAVBY NA TRHU S OZNAČENÍM CE

Navštívte náš kanál Siniat Nida

VOĽNE STOJACE PREDSADENÉ STENY

nida Omietka

Trieda požiarnej odolnosti:	Zvýšenie zvukovej izolácie:	Maximálna výška výstavby:	Hmotnosť 1m² výstavby:	Číslo súvisiaceho dokladu:
(R)EI15 (R)EI30	12 dB	4500 mm	11,0-17,0 kg	ETA 15/0301

Vyhlásenie o úžitkových vlastnostiach:
DoP/Separate Lining System/0012/15.11.2016

SYSTÉMY:

CC75-12,5; CC75-18

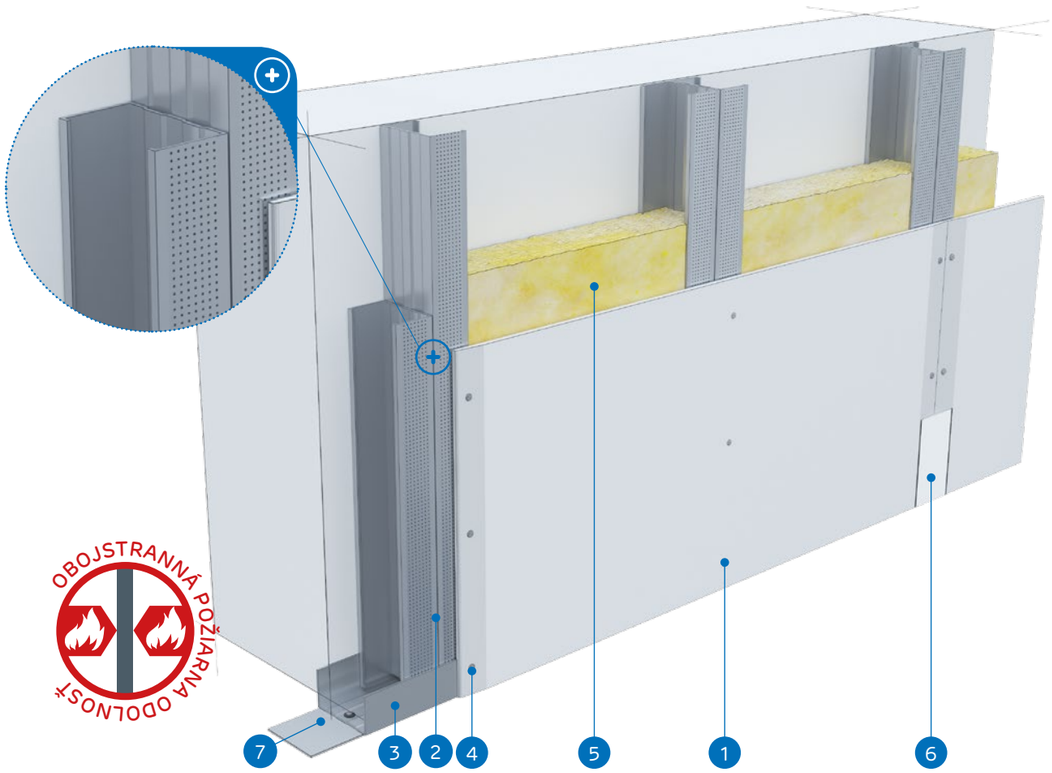

MATERIÁLY:

1. Sadrokartónová doska Nida
2. Profil Nida 2x C75 (profily spojené pomocou pásov samorezná skrutka 4,2x13 mm do plechu 1 mm FLAT HEAD®)
3. Profil Nida U 75
4. Rýchloskrutky Nida 3,5 x 25 mm
5. Izolačný materiál Minerálna vlna (voliteľná)
6. Škára medzi sadrokartónovými doskami vyhotovená zo sadrovej hmoty Nida a výstužnej pásky Nida
7. Tesniaca páska na akustickú izoláciu Nida

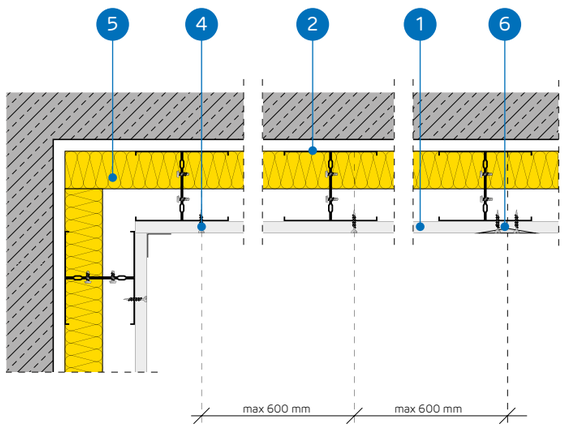

SYSTÉM VOĽNE STOJACICH PREDSADENÝCH STIEN NA DVOJITEJ KONŠTRUKCII NIDA CC75

TECHNICKÉ PARAMETRE

Názov systému Nida Omietka [2]	Opláštenie sadrokartónom			Nosná konštrukcia		Izolačný materiál			Maximálna výška [1]	Zvýšenie zvukovej izolácie	Hmotnosť výstavby 1 m²	Trieda požiarnej odolnosti	Špeciálny systém
				Typ profilu Nida	Osová vzdialenosť profilov Nida	V rozsahu akustickej izolácie							
	Nida	Hrúbka [mm]	Označenie podľa normy		[mm]	Minerálna vlna	Hrúbka [mm]	Hustota [kg/m³]	[mm]	ΔRw max [dB]	[kg]	[min]	
CC75-12,5/Expert	Expert	12,5	A	2xC75	600	voliteľná	-	-	4500	12	11.0	-	-
CC75-12,5/Woda [3]	Woda	12,5	H2	2xC75	600	voliteľná	-	-	4500	12	11.0	-	-
CC75-12,5/Ogień+	Ogień Plus	12,5	DF	2xC75	600	voliteľná	-	-	4500	12	13.0	(R)EI15	-
CC75-12,5/WodaOgień+	Woda Ogień Plus	12,5	DFH2	2xC75	600	voliteľná	-	-	4500	12	13.0	(R)EI15	-
CC75-12,5/Cicha	Cicha	12,5	DFH1IR	2xC75	600	voliteľná	-	-	4500	12	16.0	(R)EI15	●
CC75-12,5/Twarda	Twarda	12,5	DEFH1IR	2xC75	600	voliteľná	-	-	4500	12	16.0	(R)EI15	●
CC75-12,5/Hydro	Hydro	12,5	GMFH1I	2xC75	600	voliteľná	-	-	4500	12	14.0	(R)EI15	●
CC75-18/Ogień+	Ogień Plus	18,0	DF	2xC75	600	voliteľná	-	-	4500	12	17.0	(R)EI30	-

[1] Maximálna výška v súlade s technickým posudkom ITB 1060/12/R33NK.
[2] Európske technické osvedčenie ETA 15/0301.
[3] V interiéroch s relatívnou vlhkosťou vzduch do 85% (do 10 hodín) použiť dosku Nida Woda, ale v zónach vystavených intenzívnemu pôsobeniu vody odporúčame použiť sadrové dosky s vláknami Nida Hydro (horizontálne a vertikálne roviny pri vani, sprche a pod.)

SPOTREBA MATERIÁLOV NA 1 M² VOĽNE STOJACICH PREDSADENÝCH STIEN V SYSTÉME NIDA OMIETKA

Názov materiálu	J.m.	Typ systemu Nida Omietka							
		CC75-12,5/ Expert	CC75-12,5/Woda	CC75-12,5/ Ogień+	CC75-12,5/ WodaOgień+	CC75-12,5/Cicha	CC75-12,5/ Twarda	CC75-12,5/Hydro	CC75-18/Ogień+
		Spotreba materiálu na 1 m²							
Doska Nida Expert 12,5 mm	m²	1,0	-	-	-	-	-	-	-
Doska Nida Woda 12,5 mm	m²	-	1,0	-	-	-	-	-	-
Doska Nida Ogień Plus 12,5 mm	m²	-	-	1,0	-	-	-	-	-
Doska Nida Woda Ogień Plus 12,5 mm	m²	-	-	-	1,0	-	-	-	-
Doska Nida Cicha 12,5 mm	m²	-	-	-	-	1,0	-	-	-
Doska Nida Twarda 12,5 mm	m²	-	-	-	-	-	1,0	-	-
Doska Nida Hydro 12,5 mm	m²	-	-	-	-	-	-	1,0	-
Doska Nida Ogień Plus 18,0 mm	m²	-	-	-	-	-	-	-	1,0
Profil Nida C75	bm	3,6	3,6	3,6	3,6	3,6	3,6	3,6	3,6
Profil Nida U75	bm	0.7	0.7	0.7	0.7	0.7	0.7	0.7	0.7
Hmoždinka Nida	ks.	0.9	0.9	0.9	0.9	0.9	0.9	0.9	0.9
Samorezná skrutka 4,2x13 mm do plechu 1 mm FLAT HEAD®	ks.	6,0	6,0	6,0	6,0	6,0	6,0	6,0	6,0
Rýchloskrutky Nida 3,5x25 mm	ks.	12,0	12,0	12,0	12,0	-	-	-	-
Rýchloskrutky Nida 3,5x35 mm	ks.	-	-	-	-	-	-	-	12,0
Rýchloskrutky Nida Twarda 4,2x38 mm	ks.	-	-	-	-	12,0	12,0	-	-
Rýchloskrutky Nida Hydro C5 3,5x25 mm	ks.	-	-	-	-	-	-	12,0	-
Výstužná páska Nida	bm	1,4	1,4	1,4	1,4	1,4	1,4	1,4	1,4
Zvukovo izolačná páska Nida	bm	0.6	0.6	0.6	0.6	0.6	0.6	0.6	0.6
Sadrový tmel Nida Start	kg	0.3	0.3	0.3	0.3	0,3	-	-	0.3
Sadrový tmel Nida Finish	kg	0.1	0.1	0.1	0.1	0,1	-	-	0.1
Hotová špachtľovacia hmota Nida Hydromix [4]	kg	-	-	-	-	-	0.4	0.4	-
Minerálna vlna [5]	m²	1,0	1,0	1,0	1,0	1,0	1,0	1,0	1,0

[4] V prípade sadro-trieskových dosiek s vláknami Nida Twarda možno ako alternatívu použiť sadrový tmel Nida Max.
[5] Použitie podľa požiadaviek.
Normy spotreby nezahrňujú straty materiálu.

VOĽNE STOJACE PREDSADENÉ STENY

nida Omietka

Trieda požiarnej odolnosti:	Zvýšenie zvukovej izolácie:	Maximálna výška výstavby:	Hmotnosť 1m² výstavby:	Číslo súvisiaceho dokladu:
(R)EI30 (R)EI60	12 dB	5500 mm	20,0-34,0 kg	ETA 15/0301

Vyhlásenie o úžitkových vlastnostiach:
DoP/Separate Lining System/0012/15.11.2016

SYSTÉMY:

CC75-25; CC75-30

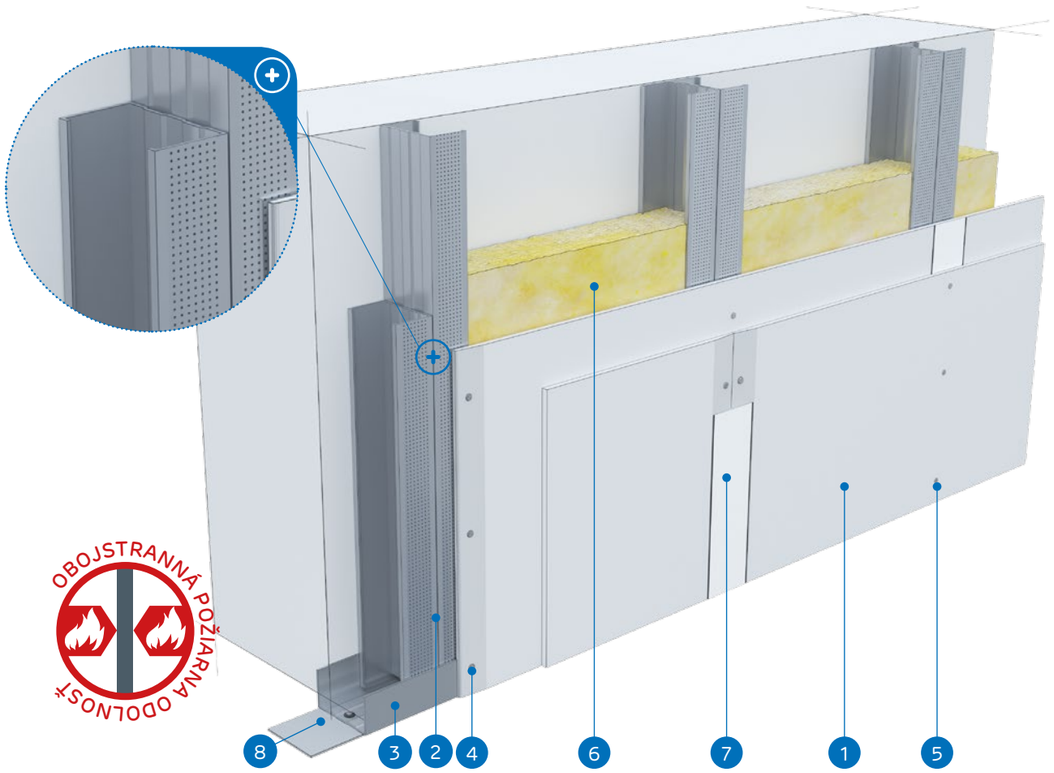

MATERIÁLY:

1. Sadrokartónová doska Nida
2. Profil Nida 2x C75 (profily spojené pomocou pásov samorezná skrutka 4,2x13 mm do plechu 1 mm FLAT HEAD®)
3. Profil Nida U 75
4. Rýchloskrutky Nida 3,5 x 25 mm
5. Rýchloskrutky Nida 3,5 x 35 mm
6. Izolačný materiál Minerálna vlna (voliteľná)
7. Škára medzi sadrokartónovými doskami vyhotovená zo sadrovej hmoty Nida a výstužnej pásky Nida
8. Tesniaca páska na akustickú izoláciu Nida

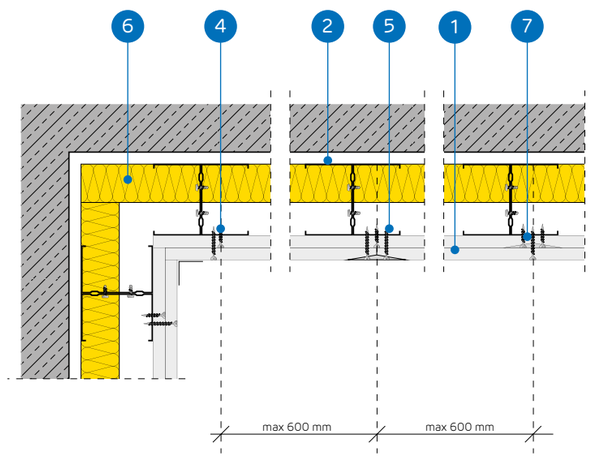

SYSTÉM VOĽNE STOJACICH PREDSADENÝCH STIEN NA DVOJITEJ KONŠTRUKCII NIDA CC75

TECHNICKÉ PARAMETRE

Názov systému Nida Omietka [2]	Opláštenie sadrokartónom			Nosná konštrukcia		Izolačný materiál			Maximálna výška [1]	Zvýšenie zvukovej izolácie	Hmotnosť výstavby 1 m²	Trieda požiarnej odolnosti	Špeciálny systém
				Typ profilu Nida	Osová vzdialenosť profilov Nida	V rozsahu akustickej izolácie							
	Nida	Hrúbka [mm]	Označenie podľa normy		[mm]	Minerálna vlna	Hrúbka [mm]	Hustota [kg/m³]	[mm]	ΔRw max [dB]	[kg]	[min]	
CC75-25/Expert	Expert	2x12,5	A	2xC75	600	voliteľná	-	-	5500	12	20.0	-	-
CC75-25/Woda [3]	Woda	2x12,5	H2	2xC75	600	voliteľná	-	-	5500	12	20.0	-	-
CC75-25/Ogień+	Ogień Plus	2x12,5	DF	2xC75	600	voliteľná	-	-	5500	12	24.0	(R)EI30	-
CC75-25/WodaOgień+	Woda Ogień Plus	2x12,5	DFH2	2xC75	600	voliteľná	-	-	5500	12	24.0	(R)EI30	-
CC75-25/Cicha	Cicha	2x12,5	DFH1IR	2xC75	600	voliteľná	-	-	5500	12	29.0	(R)EI30	●
CC75-25/Twarda	Twarda	2x12,5	DEFH1IR	2xC75	600	voliteľná	-	-	5500	12	29.0	(R)EI30	●
CC75-25/Hydro	Hydro	2x12,5	GMFH1I	2xC75	600	voliteľná	-	-	5500	12	25.0	(R)EI30	●
CC75-30/Ogień+	Ogień Plus	2x15,0	DF	2xC75	600	voliteľná	-	-	5500	12	31.0	(R)EI60	-
CC75-30/Twarda	Twarda	2x15,0	DEFH1IR	2xC75	600	voliteľná	-	-	5500	12	34.0	(R)EI60	●
CC75-30/Hydro	Hydro	2x15,0	GMFH1I	2xC75	600	voliteľná	-	-	5500	12	31.0	(R)EI60	●

[1] Maximálna výška v súlade s technickým posudkom ITB 1060/12/R33NK.
[2] Európske technické osvedčenie ETA 15/0301.
[3] V interiéroch s relatívnou vlhkosťou vzduch do 85% (do 10 hodín) použiť dosku Nida Woda, ale v zónach vystavených intenzívnemu pôsobeniu vody odporúčame použiť sadrové dosky s vláknami Nida Hydro (horizontálne a vertikálne roviny pri vani, sprche a pod.)

SPOTREBA MATERIÁLOV NA 1 M² VOĽNE STOJACICH PREDSADENÝCH STIEN V SYSTÉME NIDA OMIETKA

Názov materiálu	J.m.	Typ systemu Nida Omietka									
		CC75-25/ Expert	CC75-25/ Woda	CC75-25/ Ogień+	CC75-25/ WodaOgień+	CC75-25/ Cicha	CC75-25/ Twarda	CC75-25/ Hydro	CC75-30/ Ogień+	CC75-30/ Twarda	CC75-30/ Hydro
		Spotreba materiálu na 1 m²									
Doska Nida Expert 12,5 mm	m²	2,0	-	-	-	-	-	-	-	-	-
Doska Nida Woda 12,5 mm	m²	-	2,0	-	-	-	-	-	-	-	-
Doska Nida Ogień Plus 12,5 mm	m²	-	-	2,0	-	-	-	-	-	-	-
Doska Nida Woda Ogień Plus 12,5 mm	m²	-	-	-	2,0	-	-	-	-	-	-
Doska Nida Cicha 12,5 mm	m²	-	-	-	-	2,0	-	-	-	-	-
Doska Nida Twarda 12,5 mm	m²	-	-	-	-	-	2,0	-	-	-	-
Doska Nida Hydro 12,5 mm	m²	-	-	-	-	-	-	2,0	-	-	-
Doska Nida Ogień Plus 15,0 mm	m²	-	-	-	-	-	-	-	2,0	-	-
Doska Nida Twarda 15,0 mm	m²	-	-	-	-	-	-	-	-	2,0	-
Doska Nida Hydro 15,0 mm	m²	-	-	-	-	-	-	-	-	-	2,0
Profil Nida C75	bm	3,6	3,6	3,6	3,6	3,6	3,6	3,6	3,6	3,6	3,6
Profil Nida U75	bm	0.7	0.7	0.7	0.7	0.7	0.7	0.7	0.7	0.7	0.7
Hmoždinka Nida	ks.	0.9	0.9	0.9	0.9	0.9	0.9	0.9	0.9	0.9	0.9
Samorezná skrutka 4,2x13 mm do plechu 1 mm FLAT HEAD®	ks.	6,0	6,0	6,0	6,0	6,0	6,0	6,0	6,0	6,0	6,0
Rýchloskrutky Nida 3,5x25 mm	ks.	4,0	4,0	4,0	4,0	-	-	-	4,0	-	-
Rýchloskrutky Nida 3,5x35 mm	ks.	12,0	12,0	12,0	12,0	-	-	-	12,0	-	-
Rýchloskrutky Nida Twarda 4,2x38 mm	ks.	-	-	-	-	16,0	16,0	-	-	4,0	-
Rýchloskrutky Nida Twarda 4,2x55 mm	ks.	-	-	-	-	-	-	-	-	12,0	-
Rýchloskrutky Nida Hydro C5 3,5x25 mm	ks.	-	-	-	-	-	-	4,0	-	-	4,0
Rýchloskrutky Nida Hydro C5 3,5x41 mm	ks.	-	-	-	-	-	-	12,0	-	-	12,0
Výstužná páska Nida	bm	1,4	1,4	1,4	1,4	1,4	1,4	1,4	1,4	1,4	1,4
Zvukovo izolačná páska Nida	bm	0.6	0.6	0.6	0.6	0.6	0.6	0.6	0.6	0.6	0.6
Sadrový tmel Nida Start	kg	0.6	0.6	0.6	0.6	0,6	-	-	0.6	-	-
Sadrový tmel Nida Finish	kg	0.1	0.1	0.1	0.1	0,1	-	-	0.1	-	-
Hotová špachtľovacia hmota Nida Hydromix [4]	kg	-	-	-	-	-	0.7	0.7	-	0.7	0.7
Minerálna vlna [5]	m²	1,0	1,0	1,0	1,0	1,0	1,0	1,0	1,0	1,0	1,0

[4] V prípade sadro-trieskových dosiek s vláknami Nida Twarda možno ako alternatívu použiť sadrový tmel Nida Max.
[5] Použitie podľa požiadaviek.
Normy spotreby nezahrňujú straty materiálu.

PRVÉ SYSTÉMY SUCHEJ VÝSTAVBY NA TRHU S OZNAČENÍM CE

VOĽNE STOJACE PREDSADENÉ STENY

nida Omietka

Trieda požiarnej odolnosti:	Zvýšenie zvukovej izolácie:	Maximálna výška výstavby:	Hmotnosť 1m² výstavby:	Číslo súvisiaceho dokladu:
(R)EI60	12 dB	5500 mm	33,0-41,0 kg	ETA 15/0301

Vyhlásenie o úžitkových vlastnostiach:
DoP/Separate Lining System/0012/15.11.2016

SYSTÉMY:
CC75-37,5

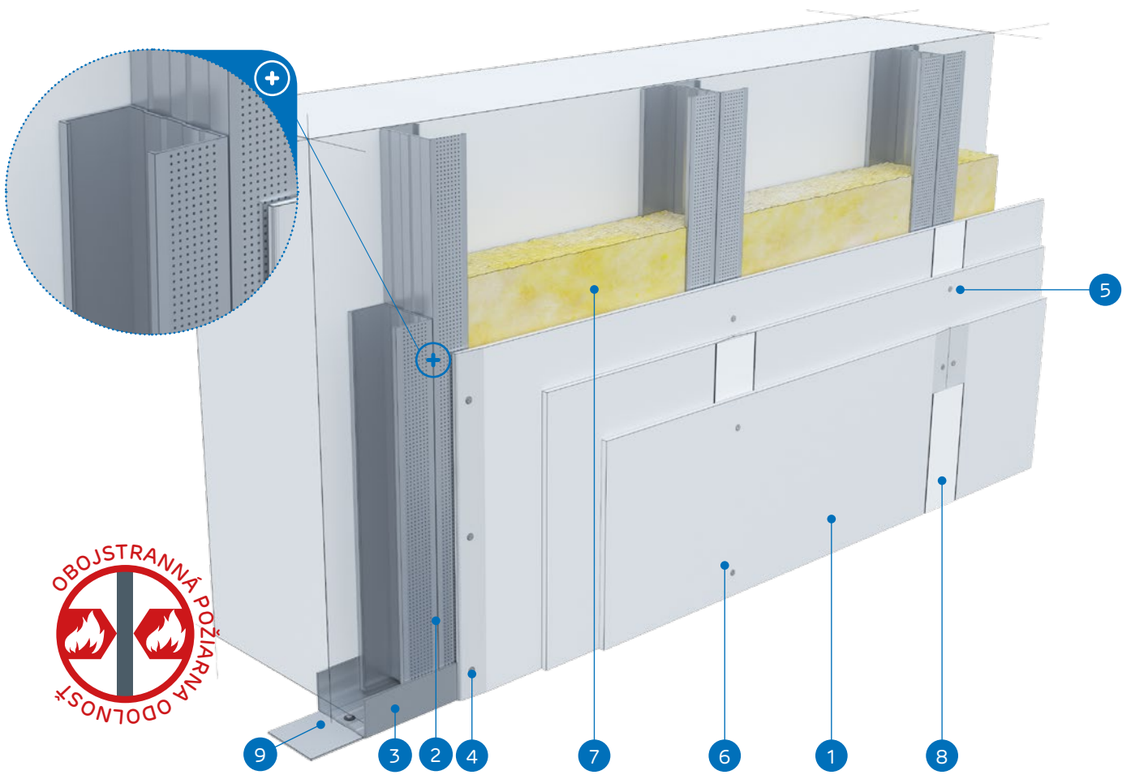

MATERIÁLY:

1. Sadrokartónová doska Nida
2. Profil Nida 2x C75 (profily spojené pomocou pásov samorezná skrutka 4,2x13 mm do plechu 1 mm FLAT HEAD®)
3. Profil Nida U 75
4. Rýchloskrutky Nida 3,5 x 25 mm
5. Rýchloskrutky Nida 3,5 x 35 mm
6. Rýchloskrutky Nida 3,5 x 55 mm
7. Izolačný materiál Minerálna vlna (voliteľná)
8. Škára medzi sadrokartónovými doskami vyhotovená zo sadrovej hmoty Nida a výstužnej pásky Nida
9. Tesniaca páska na akustickú izoláciu Nida

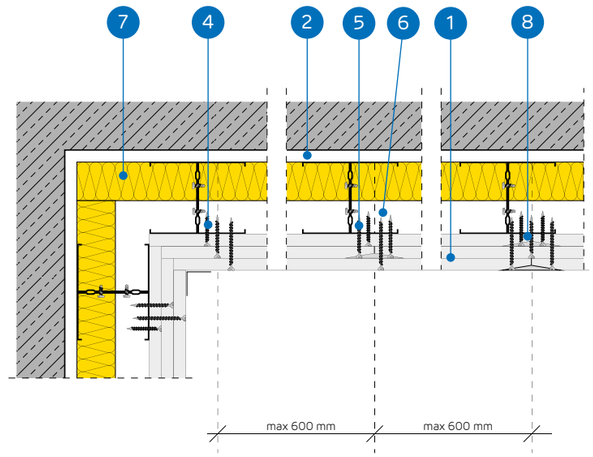

SYSTÉM VOĽNE STOJACICH PREDSADENÝCH STIEN NA DVOJITEJ KONŠTRUKCII NIDA CC75

TECHNICKÉ PARAMETRE

Názov systému Nida Omietka [2]	Opláštenie sadrokartónom			Nosná konštrukcia		Izolačný materiál			Maximálna výška [1]	Zvýšenie zvukovej izolácie	Hmotnosť výstavby 1 m²	Trieda požiarnej odolnosti	Špeciálny systém
				Typ profilu Nida	Osová vzdialenosť profilov Nida	V rozsahu akustickej izolácie							
	Nida	Hrúbka [mm]	Označenie podľa normy		[mm]	Minerálna vlna	Hrúbka [mm]	Hustota [kg/m³]	[mm]	ΔRw max [dB]	[kg]	[min]	
CC75-37,5/Ogień+	Ogień Plus	3x12,5	DF	2xC75	600	voliteľná	-	-	5500	12	33.0	(R)EI60	-
CC75-37,5/WodaOgień+	Woda Ogień Plus	3x12,5	DFH2	2xC75	600	voliteľná	-	-	5500	12	33.0	(R)EI60	-
CC75-37,5/Cicha	Cicha	3x12,5	DFH1IR	2xC75	600	voliteľná	-	-	5500	12	41.0	(R)EI60	●
CC75-37,5/Twarda	Twarda	3x12,5	DEFH1IR	2xC75	600	voliteľná	-	-	5500	12	41.0	(R)EI60	●
CC75-37,5/Hydro	Hydro	3x12,5	GMFH1I	2xC75	600	voliteľná	-	-	5500	12	35.0	(R)EI60	●

[1] Maximálna výška v súlade s technickým posudkom ITB 1060/12/R33NK.
[2] Európske technické osvedčenie ETA 15/0301.

SPOTREBA MATERIÁLOV NA 1 M² VOĽNE STOJACICH PREDSADENÝCH STIEN V SYSTÉME NIDA OMIETKA

Názov materiálu	J.m.	Typ systemu Nida Omietka				
		CC75-37,5/Ogień+	CC75-37,5/WodaOgień+	CC75-37,5/Cicha	CC75-37,5/Twarda	CC75-37,5/Hydro
		Spotreba materiálu na 1 m²				
Doska Nida Ogień Plus 12,5 mm	m²	3,0	-	-	-	-
Doska Nida Woda Ogień Plus 12,5 mm	m²	-	3,0	-	-	-
Doska Nida Cicha 12,5 mm	m²	-	-	3,0	-	-
Doska Nida Twarda 12,5 mm	m²	-	-	-	3,0	-
Doska Nida Hydro 12,5 mm	m²	-	-	-	-	3,0
Profil Nida C75	bm	3,6	3,6	3,6	3,6	3,6
Profil Nida U75	bm	0.7	0.7	0.7	0.7	0.7
Hmoždinka Nida	ks.	0.9	0.9	0.9	0.9	0.9
Samorezná skrutka 4,2x13 mm do plechu 1 mm FLAT HEAD®	ks.	6,0	6,0	6,0	6,0	6,0
Rýchloskrutky Nida 3,5x25 mm	ks.	4,0	4,0	-	-	-
Rýchloskrutky Nida 3,5x35 mm	ks.	4,0	4,0	-	-	-
Rýchloskrutky Nida 3,5x55 mm	ks.	12,0	12,0	-	-	-
Rýchloskrutky Nida Twarda 4,2x38 mm	ks.	-	-	8,0	8,0	-
Rýchloskrutky Nida Twarda 4,2x55 mm	ks.	-	-	12,0	12,0	-
Rýchloskrutky Nida Hydro C5 3,5x25 mm	ks.	-	-	-	-	4,0
Rýchloskrutky Nida Hydro C5 3,5x41 mm	ks.	-	-	-	-	4,0
Rýchloskrutky Nida Hydro C5 3,5x55 mm	ks.	-	-	-	-	12,0
Výstužná páska Nida	bm	1,4	1,4	1,4	1,4	1,4
Zvukovo izolačná páska Nida	bm	0.6	0.6	0.6	0.6	0.6
Sadrový tmel Nida Start	kg	0.9	0.9	0,9	-	-
Sadrový tmel Nida Finish	kg	0.1	0.1	0,1	-	-
Hotová špachtľovacia hmota Nida Hydromix [3]	kg	-	-	-	1,0	1,0
Minerálna vlna [4]	m²	1,0	1,0	1,0	1,0	1,0

[3] V prípade sadro-trieskových dosiek s vláknami Nida Twarda možno ako alternatívu použiť sadrový tmel Nida Max.
[4] Použitie podľa požiadaviek.
Normy spotreby nezahrňujú straty materiálu.

VOĽNE STOJACE PREDSADENÉ STENY

nida Omietka

Trieda požiarnej odolnosti:	Zvýšenie zvukovej izolácie:	Maximálna výška výstavby:	Hmotnosť 1m² výstavby:	Číslo súvisiaceho dokladu:
(R)EI90 (R)EI120	12 dB	5500 mm	44,0-66,0 kg	ETA 15/0301

Vyhlásenie o úžitkových vlastnostiach:
DoP/Separate Lining System/0012/15.11.2016

SYSTÉMY:

CC75-50; CC75-55; CC75-60

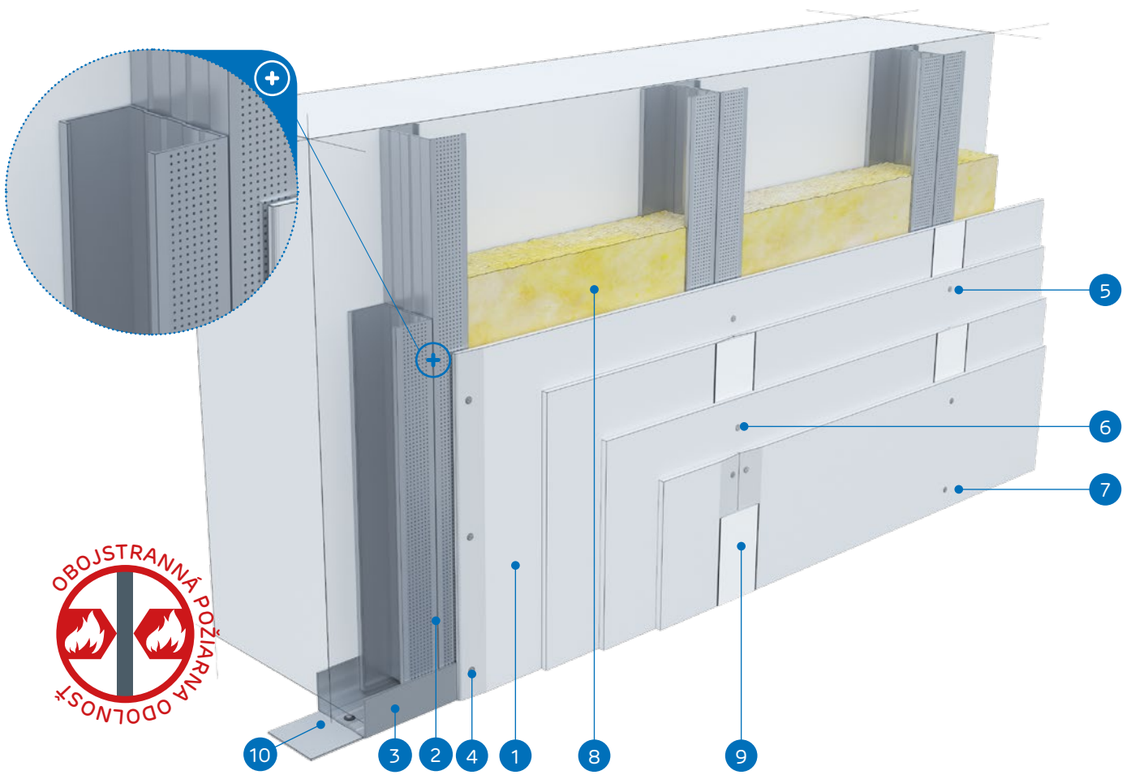

MATERIÁLY:

1. Sadrokartónová doska Nida
2. Profil Nida 2x C75 (profily spojené pomocou pásov samorezná skrutka 4,2x13 mm do plechu 1 mm FLAT HEAD®)
3. Profil Nida U 75
4. Rýchloskrutky Nida 3,5 x 25 mm
5. Rýchloskrutky Nida 3,5 x 35 mm
6. Rýchloskrutky Nida 3,5 x 55 mm
7. Rýchloskrutky Nida 4,2 x 70 mm
8. Izolačný materiál Minerálna vlna (voliteľná)
9. Škára medzi sadrokartónovými doskami vyhotovená zo sadrovej hmoty Nida a výstužnej pásky Nida
10. Tesniaca páska na akustickú izoláciu Nida

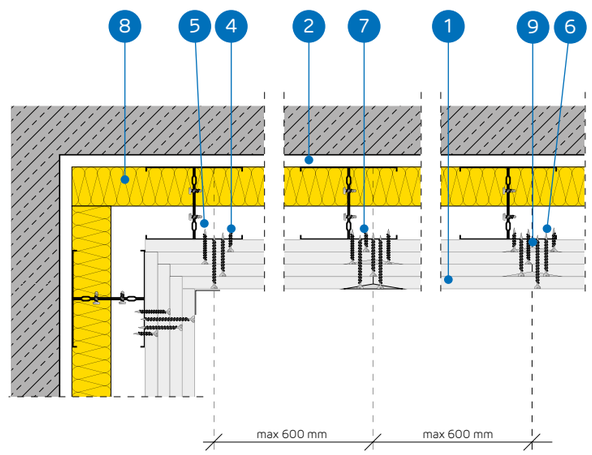

SYSTÉM VOĽNE STOJACICH PREDSADENÝCH STIEN NA DVOJITEJ KONŠTRUKCII NIDA CC75

TECHNICKÉ PARAMETRE

Názov systému Nida Omietka [2]	Opláštenie sadrokartónom			Nosná konštrukcia		Izolačný materiál			Maximálna výška [1]	Zvýšenie zvukovej izolácie	Hmotnosť výstavby 1 m²	Trieda požiarnej odolnosti	Špeciálny systém
				Typ profilu Nida	Osová vzdialenosť profilov Nida	V rozsahu akustickej izolácie							
	Nida	Hrúbka [mm]	Označenie podľa normy		[mm]	Minerálna vlna	Hrúbka [mm]	Hustota [kg/m³]	[mm]	ΔRw max [dB]	[kg]	[min]	
CC75-50/Ogień+	Ogień Plus	4x12,5	DF	2xC75	600	voliteľná	-	-	5500	12	44.0	(R)EI90	-
CC75-50/WodaOgień+	Woda Ogień Plus	4x12,5	DFH2	2xC75	600	voliteľná	-	-	5500	12	44.0	(R)EI90	-
CC75-50/Cicha	Cicha	4x12,5	DFH1IR	2xC75	600	voliteľná	-	-	5500	12	55.0	(R)EI90	●
CC75-50/Twarda	Twarda	4x12,5	DEFH1IR	2xC75	600	voliteľná	-	-	5500	12	55.0	(R)EI90	●
CC75-50/Hydro	Hydro	4x12,5	GMFH1I	2xC75	600	voliteľná	-	-	5500	12	47.0	(R)EI90	●
CC75-55/Ogień+	Ogień Plus	2x12,5+2x15,0	DF	2xC75	600	voliteľná	-	-	5500	12	52,0	(R)EI120	-
CC75-55/Twarda	Twarda	2x12,5+2x15,0	DEFH1IR	2xC75	600	voliteľná	-	-	5500	12	61,0	(R)EI120	●
CC75-55/Hydro	Hydro	2x12,5+2x15,0	GMFH1I	2xC75	600	voliteľná	-	-	5500	12	53,0	(R)EI120	●
CC75-60/Ogień+	Ogień Plus	4x15,0	DF	2xC75	600	voliteľná	-	-	5500	12	58.0	(R)EI120	-
CC75-60/Twarda	Twarda	4x15,0	DEFH1IR	2xC75	600	voliteľná	-	-	5500	12	66.0	(R)EI120	●
CC75-60/Hydro	Hydro	4x15,0	GMFH1I	2xC75	600	voliteľná	-	-	5500	12	58.0	(R)EI120	●

[1] Maximálna výška v súlade s technickým posudkom ITB 1060/12/R33NK.
[2] Európske technické osvedčenie ETA 15/0301.

SPOTREBA MATERIÁLOV NA 1 M² VOĽNE STOJACICH PREDSADENÝCH STIEN V SYSTÉME NIDA OMIETKA

Názov materiálu	J.m.	Typ systemu Nida Omietka										
		CC75-50/ Ogień+	CC75-50/ WodaOgień+	CC75-50/ Cicha	CC75-50/ Twarda	CC75-50/ Hydro	CC75-55/ Ogień+	CC75-55/ Twarda	CC75-55/ Hydro	CC75-60/ Ogień+	CC75-60/ Twarda	CC75-60/ Hydro
		Spotreba materiálu na 1 m²										
Doska Nida Ogień Plus 12,5 mm	m²	4,0	-	-	-	-	2,0	-	-	-	-	-
Doska Nida Woda Ogień Plus 12,5 mm	m²	-	4,0	-	-	-	-	-	-	-	-	-
Doska Nida Cicha 12,5 mm	m²	-	-	4,0	-	-	-	-	-	-	-	-
Doska Nida Twarda 12,5 mm	m²	-	-	-	4,0	-	-	2,0	-	-	-	-
Doska Nida Hydro 12,5 mm	m²	-	-	-	-	4,0	-	-	2,0	-	-	-
Doska Nida Ogień Plus 15,0 mm	m²	-	-	-	-	-	2,0	-	-	4,0	-	-
Doska Nida Twarda 15,0 mm	m²	-	-	-	-	-	-	2,0	-	-	4,0	-
Doska Nida Hydro 15,0 mm	m²	-	-	-	-	-	-	-	2,0	-	-	4,0
Profil Nida C75	bm	3,6	3,6	3,6	3,6	3,6	3,6	3,6	3,6	3,6	3,6	3,6
Profil Nida U75	bm	0.7	0.7	0.7	0.7	0.7	0,7	0,7	0,7	0.7	0.7	0.7
Hmoždinka Nida	ks.	0.9	0.9	0.9	0.9	0.9	0,9	0,9	0,9	0.9	0.9	0.9
Samorezná skrutka 4,2x13 mm do plechu 1 mm FLAT HEAD®	ks.	6,0	6,0	6,0	6,0	6,0	6,0	6,0	6,0	6,0	6,0	6,0
Rýchloskrutky Nida 3,5x25 mm	ks.	4,0	4,0	-	-	-	4,0	-	-	4,0	-	-
Rýchloskrutky Nida 3,5x35 mm	ks.	4,0	4,0	-	-	-	-	-	-	-	-	-
Rýchloskrutky Nida 3,5x45 mm	ks.	-	-	-	-	-	4,0	-	-	4,0	-	-
Rýchloskrutky Nida 3,5x55 mm	ks.	4,0	4,0	-	-	-	4,0	-	-	4,0	-	-
Rýchloskrutky Nida 4,2x70 mm	ks.	12,0	12,0	-	-	-	12,0	-	-	12,0	-	-
Rýchloskrutky Nida Twarda 4,2x38 mm	ks.	-	-	8,0	8,0	-	-	4,0	-	-	4,0	-
Rýchloskrutky Nida Twarda 4,2x55 mm	ks.	-	-	4,0	4,0	-	-	8,0	-	-	8,0	-
Rýchloskrutky Nida Twarda 4,2x70 mm	ks.	-	-	12,0	12,0	-	-	12,0	-	-	12,0	-
Rýchloskrutky Nida Hydro C5 3,5x25 mm	ks.	-	-	-	-	4,0	-	-	4,0	-	-	4,0
Rýchloskrutky Nida Hydro C5 3,5x41 mm	ks.	-	-	-	-	4,0	-	-	4,0	-	-	4,0
Rýchloskrutky Nida Hydro C5 3,5x55 mm	ks.	-	-	-	-	4,0	-	-	4,0	-	-	4,0
Rýchloskrutky Nida Hydro C5 4,2x70 mm	ks.	-	-	-	-	12,0	-	-	12,0	-	-	12,0
Výstužná páska Nida	bm	1,4	1,4	1,4	1,4	1,4	1,4	1,4	1,4	1,4	1,4	1,4
Zvukovo izolačná páska Nida	bm	0.6	0.6	0.6	0.6	0.6	0,6	0,6	0,6	0.6	0.6	0.6
Sadrový tmel Nida Start	kg	1,2	1,2	1,2	-	-	1,2	-	-	1,2	-	-
Sadrový tmel Nida Finish	kg	0.1	0.1	0,1	-	-	0,1	-	-	0.1	-	-
Hotová špachtľovacia hmota Nida Hydromix [4]	kg	-	-	-	1,3	1,3	-	1,3	1,3	-	1,3	1,3
Minerálna vlna [5]	m²	1,0	1,0	1,0	1,0	1,0	1,0	1,0	1,0	1,0	1,0	1,0

[4] V prípade sadro-trieskových dosiek s vláknami Nida Twarda možno ako alternatívu použiť sadrový tmel Nida Max.
[5] Použitie podľa požiadaviek.
Normy spotreby nezahrňujú straty materiálu.

PRVÉ SYSTÉMY SUCHEJ VÝSTAVBY NA TRHU S OZNAČENÍM CE

VOĽNE STOJACE PREDSADENÉ STENY

nida Omietka

Trieda požiarnej odolnosti:	Zvýšenie zvukovej izolácie:	Maximálna výška výstavby:	Hmotnosť 1m² výstavby:	Číslo súvisiaceho dokladu:
(R)EI15 (R)EI30	12 dB	5500 mm	12,0-18,0 kg	ETA 15/0301

Vyhlásenie o úžitkových vlastnostiach:
DoP/Separate Lining System/0012/15.11.2016

SYSTÉMY:

CC100-12,5; CC100-18

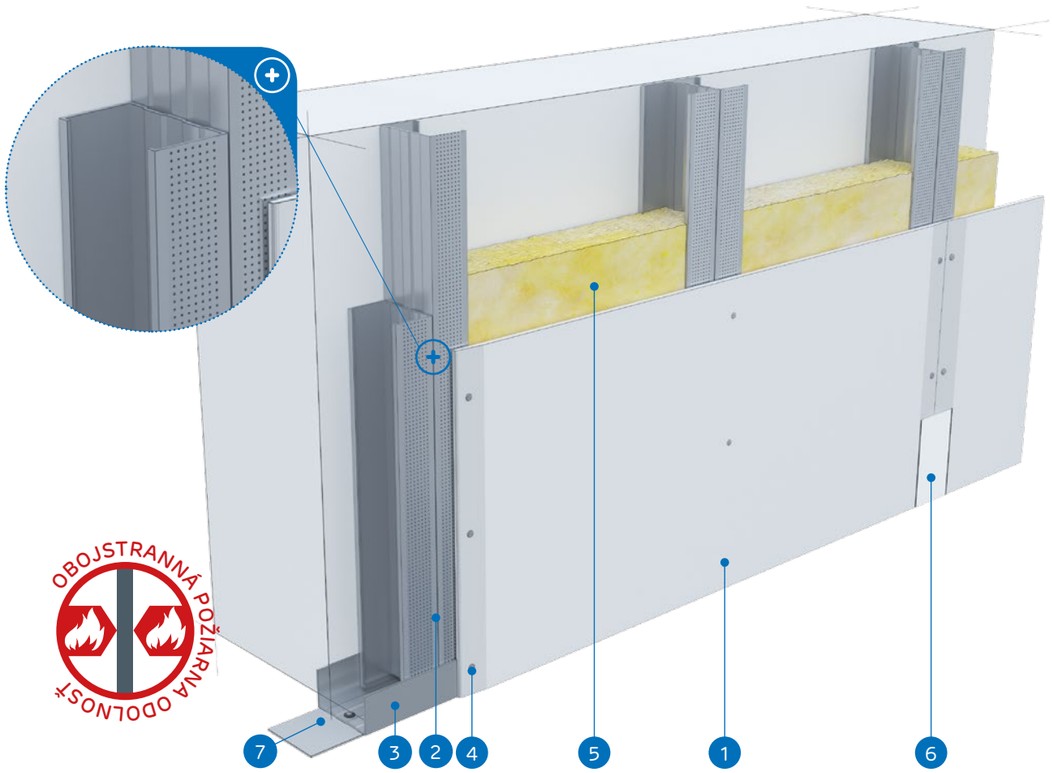

MATERIÁLY:

1. Sadrokartónová doska Nida
2. Profil Nida 2x C100 (profily spojené pomocou pásov samorezná skrutka 4,2x13 mm do plechu 1 mm FLAT HEAD®)
3. Profil Nida U 100
4. Rýchloskrutky Nida 3,5 x 25 mm
5. Izolačný materiál Minerálna vlna (voliteľná)
6. Škára medzi sadrokartónovými doskami vyhotovená zo sadrovej hmoty Nida a výstužnej pásky Nida
7. Tesniaca páska na akustickú izoláciu Nida

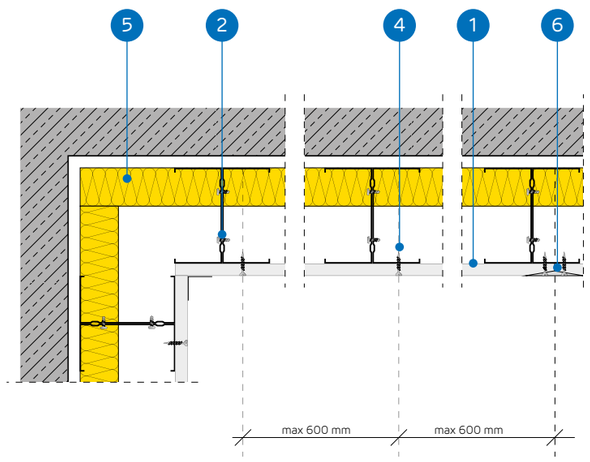

SYSTÉM VOĽNE STOJACICH PREDSADENÝCH STIEN NA DVOJITEJ KONŠTRUKCII NIDA CC100

TECHNICKÉ PARAMETRE

Názov systému Nida Omietka [2]	Opláštenie sadrokartónom			Nosná konštrukcia		Izolačný materiál			Maximálna výška [1]	Zvýšenie zvukovej izolácie	Hmotnosť výstavby 1 m²	Trieda požiarnej odolnosti	Špeciálny systém
				Typ profilu Nida	Osová vzdialenosť profilov Nida	V rozsahu akustickej izolácie							
	Nida	Hrúbka [mm]	Označenie podľa normy		[mm]	Minerálna vlna	Hrúbka [mm]	Hustota [kg/m³]	[mm]	ΔRw max [dB]	[kg]	[min]	
CC100-12,5/Expert	Expert	12,5	A	2xC100	600	voliteľná	-	-	5500	12	12.0	-	-
CC100-12,5/Woda [3]	Woda	12,5	H2	2xC100	600	voliteľná	-	-	5500	12	12.0	-	-
CC100-12,5/Ogień+	Ogień Plus	12,5	DF	2xC100	600	voliteľná	-	-	5500	12	14.0	(R)EI15	-
CC100-12,5/WodaOgień+	Woda Ogień Plus	12,5	DFH2	2xC100	600	voliteľná	-	-	5500	12	14.0	(R)EI15	-
CC100-12,5/Cicha	Cicha	12,5	DFH1IR	2xC100	600	voliteľná	-	-	5500	12	17.0	(R)EI15	●
CC100-12,5/Twarda	Twarda	12,5	DEFH1IR	2xC100	600	voliteľná	-	-	5500	12	17.0	(R)EI15	●
CC100-12,5/Hydro	Hydro	12,5	GMFH1I	2xC100	600	voliteľná	-	-	5500	12	15.0	(R)EI15	●
CC100-18/Ogień+	Ogień Plus	18,0	DF	2xC100	600	voliteľná	-	-	5500	12	18.0	(R)EI30	-

[1] Maximálna výška v súlade s technickým posudkom ITB 1060/12/R33NK.
[2] Európske technické osvedčenie ETA 15/0301.
[3] V interiéroch s relatívnou vlhkosťou vzduch do 85% (do 10 hodín) použiť dosku Nida Woda, ale v zónach vystavených intenzívnemu pôsobeniu vody odporúčame použiť sadrové dosky s vláknami Nida Hydro (horizontálne a vertikálne roviny pri vani, sprche a pod.)

SPOTREBA MATERIÁLOV NA 1 M² VOĽNE STOJACICH PREDSADENÝCH STIEN V SYSTÉME NIDA OMIETKA

Názov materiálu	J.m.	Typ systemu Nida Omietka							
		CC100-12,5/ Expert	CC100-12,5/ Woda	CC100-12,5/ Ogień+	CC100-12,5/ WodaOgień+	CC100-12,5/ Cicha	CC100-12,5/ Twarda	CC100-12,5/ Hydro	CC100-18/ Ogień+
		Spotreba materiálu na 1 m²							
Doska Nida Expert 12,5 mm	m²	1,0	-	-	-	-	-	-	-
Doska Nida Woda 12,5 mm	m²	-	1,0	-	-	-	-	-	-
Doska Nida Ogień Plus 12,5 mm	m²	-	-	1,0	-	-	-	-	-
Doska Nida Woda Ogień Plus 12,5 mm	m²	-	-	-	1,0	-	-	-	-
Doska Nida Cicha 12,5 mm	m²	-	-	-	-	1,0	-	-	-
Doska Nida Twarda 12,5 mm	m²	-	-	-	-	-	1,0	-	-
Doska Nida Hydro 12,5 mm	m²	-	-	-	-	-	-	1,0	-
Doska Nida Ogień Plus 18,0 mm	m²	-	-	-	-	-	-	-	1,0
Profil Nida C100	bm	3,6	3,6	3,6	3,6	3,6	3,6	3,6	3,6
Profil Nida U100	bm	0.7	0.7	0.7	0.7	0.7	0.7	0.7	0.7
Hmoždinka Nida	ks.	0.9	0.9	0.9	0.9	0.9	0.9	0.9	0.9
Samorezná skrutka 4,2x13 mm do plechu 1 mm FLAT HEAD®	ks.	6,0	6,0	6,0	6,0	6,0	6,0	6,0	6,0
Rýchloskrutky Nida 3,5x25 mm	ks.	12,0	12,0	12,0	12,0	-	-	-	-
Rýchloskrutky Nida 3,5x35 mm	ks.	-	-	-	-	-	-	-	12,0
Rýchloskrutky Nida Twarda 4,2x38 mm	ks.	-	-	-	-	12,0	12,0	-	-
Rýchloskrutky Nida Hydro C5 3,5x25 mm	ks.	-	-	-	-	-	-	12,0	-
Výstužná páska Nida	bm	1,4	1,4	1,4	1,4	1,4	1,4	1,4	1,4
Zvukovo izolačná páska Nida	bm	0.6	0.6	0.6	0.6	0.6	0.6	0.6	0.6
Sadrový tmel Nida Start	kg	0.3	0.3	0.3	0.3	0,3	-	-	0.3
Sadrový tmel Nida Finish	kg	0.1	0.1	0.1	0.1	0,1	-	-	0.1
Hotová špachtľovacia hmota Nida Hydromix [4]	kg	-	-	-	-	-	0.4	0.4	-
Minerálna vlna [5]	m²	1,0	1,0	1,0	1,0	1,0	1,0	1,0	1,0

[4] V prípade sadro-trieskových dosiek s vláknami Nida Twarda možno ako alternatívu použiť sadrový tmel Nida Max.
[5] Použitie podľa požiadaviek.
Normy spotreby nezahrňujú straty materiálu.

VOĽNE STOJACE PREDSADENÉ STENY

nida Omietka

Trieda požiarnej odolnosti:	Zvýšenie zvukovej izolácie:	Maximálna výška výstavby:	Hmotnosť 1m² výstavby:	Číslo súvisiaceho dokladu:
(R)EI30 (R)EI60	12 dB	6500 mm	21,0-35,0 kg	ETA 15/0301

Vyhlásenie o úžitkových vlastnostiach:
DoP/Separate Lining System/0012/15.11.2016

SYSTÉMY:

CC100-25; CC100-30

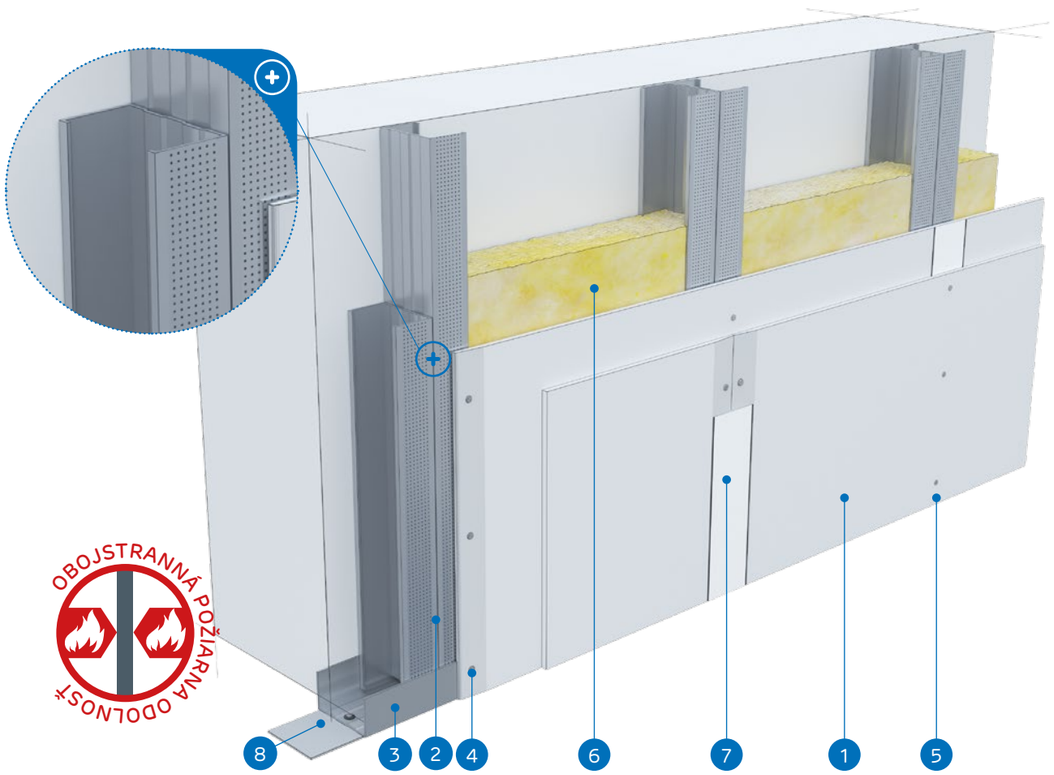

MATERIÁLY:

1. Sadrokartónová doska Nida
2. Profil Nida 2x C100 (profily spojené pomocou pásov samorezná skrutka 4,2x13 mm do plechu 1 mm FLAT HEAD®)
3. Profil Nida U 100
4. Rýchloskrutky Nida 3,5 x 25 mm
5. Rýchloskrutky Nida 3,5 x 35 mm
6. Izolačný materiál Minerálna vlna (voliteľná)
7. Škára medzi sadrokartónovými doskami vyhotovená zo sadrovej hmoty Nida a výstužnej pásky Nida
8. Tesniaca páska na akustickú izoláciu Nida

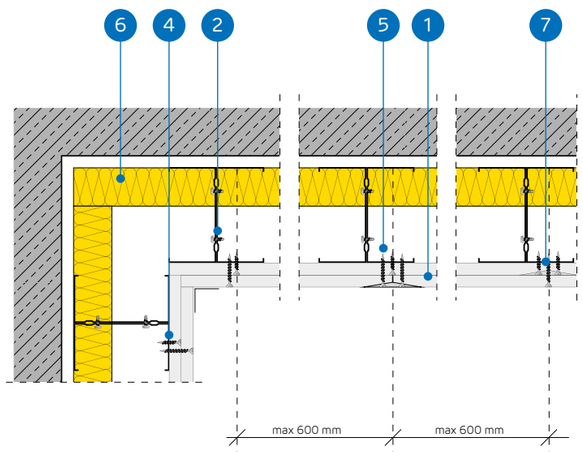

SYSTÉM VOĽNE STOJACICH PREDSADENÝCH STIEN NA DVOJITEJ KONŠTRUKCII NIDA CC100

TECHNICKÉ PARAMETRE

Názov systému Nida Omietka [2]	Opláštenie sadrokartónom			Nosná konštrukcia		Izolačný materiál			Maximálna výška [1]	Zvýšenie zvukovej izolácie	Hmotnosť výstavby 1 m²	Trieda požiarnej odolnosti	Špeciálny systém
				Typ profilu Nida	Osová vzdialenosť profilov Nida	V rozsahu akustickej izolácie							
	Nida	Hrúbka [mm]	Označenie podľa normy		[mm]	Minerálna vlna	Hrúbka [mm]	Hustota [kg/m³]	[mm]	ΔRw max [dB]	[kg]	[min]	
CC100-25/Expert	Expert	2x12,5	A	2xC100	600	voliteľná	-	-	6500	12	21.0	-	-
CC100-25/Woda [3]	Woda	2x12,5	H2	2xC100	600	voliteľná	-	-	6500	12	21.0	-	-
CC100-25/Ogień+	Ogień Plus	2x12,5	DF	2xC100	600	voliteľná	-	-	6500	12	25.0	(R)EI30	-
CC100-25/WodaOgień+	Woda Ogień Plus	2x12,5	DFH2	2xC100	600	voliteľná	-	-	6500	12	25.0	(R)EI30	-
CC100-25/Cicha	Cicha	2x12,5	DFH1IR	2xC100	600	voliteľná	-	-	6500	12	30.0	(R)EI30	●
CC100-25/Twarda	Twarda	2x12,5	DEFH1IR	2xC100	600	voliteľná	-	-	6500	12	30.0	(R)EI30	●
CC100-25/Hydro	Hydro	2x12,5	GMFH1I	2xC100	600	voliteľná	-	-	6500	12	26.0	(R)EI30	●
CC100-30/Ogień+	Ogień Plus	2x15,0	DF	2xC100	600	voliteľná	-	-	6500	12	32.0	(R)EI60	-
CC100-30/Twarda	Twarda	2x15,0	DEFH1IR	2xC100	600	voliteľná	-	-	6500	12	35.0	(R)EI60	●
CC100-30/Hydro	Hydro	2x15,0	GMFH1I	2xC100	600	voliteľná	-	-	6500	12	32.0	(R)EI60	●

[1] Maximálna výška v súlade s technickým posudkom ITB 1060/12/R33NK.
[2] Európske technické osvedčenie ETA 15/0301.
[3] V interiéroch s relatívnou vlhkosťou vzduch do 85% (do 10 hodín) použiť dosku Nida Woda, ale v zónach vystavených intenzívnemu pôsobeniu vody odporúčame použiť sadrové dosky s vláknami Nida Hydro (horizontálne a vertikálne roviny pri vani, sprche a pod.)

SPOTREBA MATERIÁLOV NA 1 M² VOĽNE STOJACICH PREDSADENÝCH STIEN V SYSTÉME NIDA OMIETKA

Názov materiálu	J.m.	Typ systemu Nida Omietka									
		CC100-25/ Expert	CC100-25/ Woda	CC100-25/ Ogień+	CC100-25/ WodaOgień+	CC100-25/ Cicha	CC100-25/ Twarda	CC100-25/ Hydro	CC100-30/ Ogień+	CC100-30/ Twarda	CC100-30/ Hydro
		Spotreba materiálu na 1 m²									
Doska Nida Expert 12,5 mm	m²	2,0	-	-	-	-	-	-	-	-	-
Doska Nida Woda 12,5 mm	m²	-	2,0	-	-	-	-	-	-	-	-
Doska Nida Ogień Plus 12,5 mm	m²	-	-	2,0	-	-	-	-	-	-	-
Doska Nida Woda Ogień Plus 12,5 mm	m²	-	-	-	2,0	-	-	-	-	-	-
Doska Nida Cicha 12,5 mm	m²	-	-	-	-	2,0	-	-	-	-	-
Doska Nida Twarda 12,5 mm	m²	-	-	-	-	-	2,0	-	-	-	-
Doska Nida Hydro 12,5 mm	m²	-	-	-	-	-	-	2,0	-	-	-
Doska Nida Ogień Plus 15,0 mm	m²	-	-	-	-	-	-	-	2,0	-	-
Doska Nida Twarda 15,0 mm	m²	-	-	-	-	-	-	-	-	2,0	-
Doska Nida Hydro 15,0 mm	m²	-	-	-	-	-	-	-	-	-	2,0
Profil Nida C100	bm	3,6	3,6	3,6	3,6	3,6	3,6	3,6	3,6	3,6	3,6
Profil Nida U100	bm	0.7	0.7	0.7	0.7	0.7	0.7	0.7	0.7	0.7	0.7
Hmoždinka Nida	ks.	0.9	0.9	0.9	0.9	0.9	0.9	0.9	0.9	0.9	0.9
Samorezná skrutka 4,2x13 mm do plechu 1 mm FLAT HEAD®	ks.	6,0	6,0	6,0	6,0	6,0	6,0	6,0	6,0	6,0	6,0
Rýchloskrutky Nida 3,5x25 mm	ks.	4,0	4,0	4,0	4,0	-	-	-	4,0	-	-
Rýchloskrutky Nida 3,5x35 mm	ks.	12,0	12,0	12,0	12,0	-	-	-	12,0	-	-
Rýchloskrutky Nida Twarda 4,2x38 mm	ks.	-	-	-	-	16,0	16,0	-	-	4,0	-
Rýchloskrutky Nida Twarda 4,2x55 mm	ks.	-	-	-	-	-	-	-	-	12,0	-
Rýchloskrutky Nida Hydro C5 3,5x25 mm	ks.	-	-	-	-	-	-	4,0	-	-	4,0
Rýchloskrutky Nida Hydro C5 3,5x41 mm	ks.	-	-	-	-	-	-	12,0	-	-	12,0
Výstužná páska Nida	bm	1,4	1,4	1,4	1,4	1,4	1,4	1,4	1,4	1,4	1,4
Zvukovo izolačná páska Nida	bm	0.6	0.6	0.6	0.6	0.6	0.6	0.6	0.6	0.6	0.6
Sadrový tmel Nida Start	kg	0.6	0.6	0.6	0.6	0,6	-	-	0.6	-	-
Sadrový tmel Nida Finish	kg	0.1	0.1	0.1	0.1	0,1	-	-	0.1	-	-
Hotová špachtľovacia hmota Nida Hydromix [4]	kg	-	-	-	-	-	0.7	0.7	-	0.7	0.7
Minerálna vlna [5]	m²	1,0	1,0	1,0	1,0	1,0	1,0	1,0	1,0	1,0	1,0

[4] V prípade sadro-trieskových dosiek s vláknami Nida Twarda možno ako alternatívu použiť sadrový tmel Nida Max.
[5] Použitie podľa požiadaviek.
Normy spotreby nezahrňujú straty materiálu.

VOĽNE STOJACE PREDSADENÉ STENY

nida Omietka

Trieda požiarnej odolnosti:	Zvýšenie zvukovej izolácie:	Maximálna výška výstavby:	Hmotnosť 1m² výstavby:	Číslo súvisiaceho dokladu:
(R)EI60	12 dB	6500 mm	34,0-42,0 kg	ETA 15/0301

Vyhlásenie o úžitkových vlastnostiach:
DoP/Separate Lining System/0012/15.11.2016

SYSTÉMY:

CC100-37,5

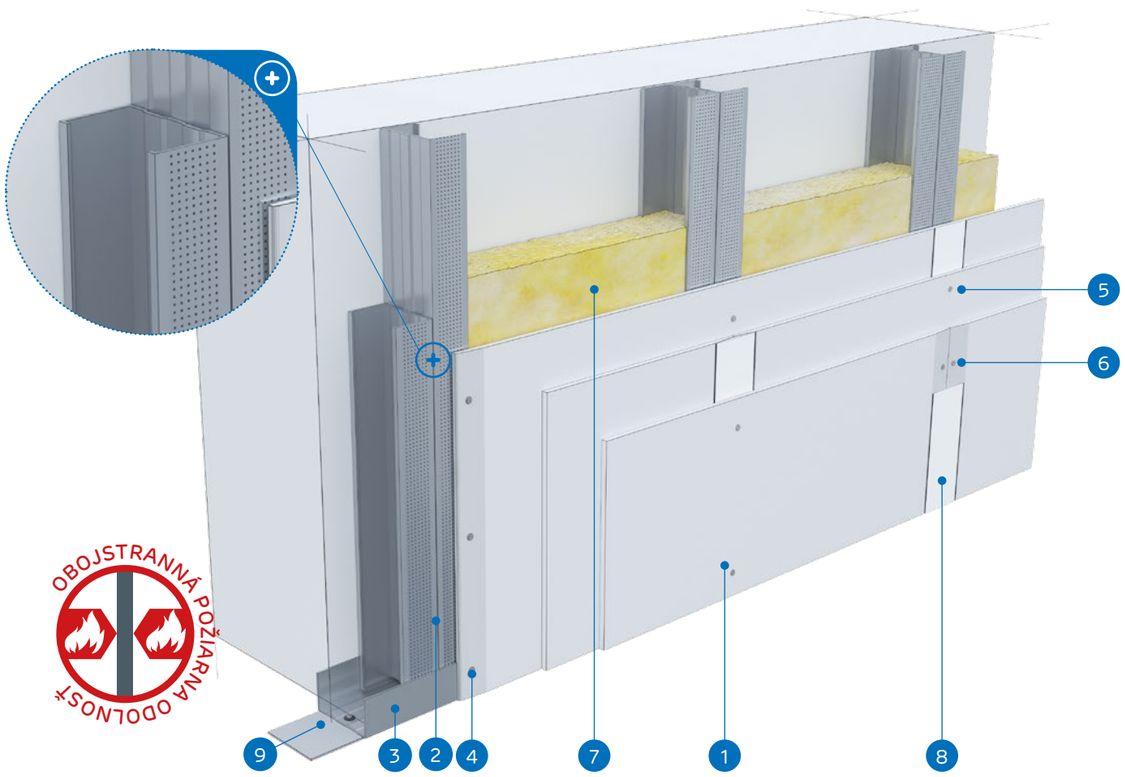

MATERIÁLY:

1. Sadrokartónová doska Nida
2. Profil Nida 2x C100 (profily spojené pomocou pásov samorezná skrutka 4,2x13 mm do plechu 1 mm FLAT HEAD®)
3. Profil Nida U 100
4. Rýchloskrutky Nida 3,5 x 25 mm
5. Rýchloskrutky Nida 3,5 x 35 mm
6. Rýchloskrutky Nida 3,5 x 55 mm
7. Izolačný materiál Minerálna vlna (voliteľná)
8. Škára medzi sadrokartónovými doskami vyhotovená zo sadrovej hmoty Nida a výstužnej pásky Nida
9. Tesniaca páska na akustickú izoláciu Nida

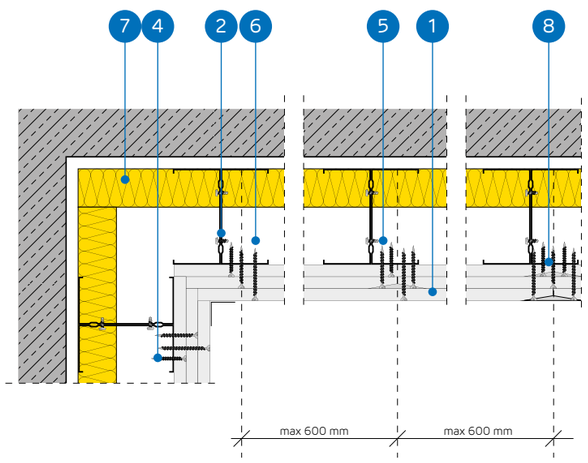

SYSTÉM VOĽNE STOJACICH PREDSADENÝCH STIEN NA DVOJITEJ KONŠTRUKCII NIDA CC100

TECHNICKÉ PARAMETRE

Názov systému Nida Omietka [2]	Opláštenie sadrokartónom			Nosná konštrukcia		Izolačný materiál			Maximálna výška [1]	Zvýšenie zvukovej izolácie	Hmotnosť výstavby 1 m²	Trieda požiarnej odolnosti	Špeciálny systém
				Typ profilu Nida	Osová vzdialenosť profilov Nida	V rozsahu akustickej izolácie							
	Nida	Hrúbka [mm]	Označenie podľa normy		[mm]	Minerálna vlna	Hrúbka [mm]	Hustota [kg/m³]	[mm]	ΔRw max [dB]	[kg]	[min]	
CC100-37,5/Ogień+	Ogień Plus	3x12,5	DF	2xC100	600	voliteľná	-	-	6500	12	34.0	(R)EI60	-
CC100-37,5/WodaOgień+	Woda Ogień Plus	3x12,5	DFH2	2xC100	600	voliteľná	-	-	6500	12	34.0	(R)EI60	-
CC100-37,5/Cicha	Cicha	3x12,5	DFH1IR	2xC100	600	voliteľná	-	-	6500	12	42.0	(R)EI60	●
CC100-37,5/Twarda	Twarda	3x12,5	DEFH1IR	2xC100	600	voliteľná	-	-	6500	12	42.0	(R)EI60	●
CC100-37,5/Hydro	Hydro	3x12,5	GMFH1I	2xC100	600	voliteľná	-	-	6500	12	36.0	(R)EI60	●

[1] Maximálna výška v súlade s technickým posudkom ITB 1060/12/R33NK.
[2] Európske technické osvedčenie ETA 15/0301.

SPOTREBA MATERIÁLOV NA 1 M² VOĽNE STOJACICH PREDSADENÝCH STIEN V SYSTÉME NIDA OMIETKA

Názov materiálu	J.m.	Typ systemu Nida Omietka				
		CC100-37,5/Ogień+	CC100-37,5/WodaOgień+	CC100-37,5/Cicha	CC100-37,5/Twarda	CC100-37,5/Hydro
		Spotreba materiálu na 1 m²				
Doska Nida Ogień Plus 12,5 mm	m²	3,0	-	-	-	-
Doska Nida Woda Ogień Plus 12,5 mm	m²	-	3,0	-	-	-
Doska Nida Cicha 12,5 mm	m²	-	-	3,0	-	-
Doska Nida Twarda 12,5 mm	m²	-	-	-	3,0	-
Doska Nida Hydro 12,5 mm	m²	-	-	-	-	3,0
Profil Nida C100	bm	3,6	3,6	3,6	3,6	3,6
Profil Nida U100	bm	0.7	0.7	0.7	0.7	0.7
Hmoždinka Nida	ks.	0.9	0.9	0.9	0.9	0.9
Samorezná skrutka 4,2x13 mm do plechu 1 mm FLAT HEAD®	ks.	6,0	6,0	6,0	6,0	6,0
Rýchloskrutky Nida 3,5x25 mm	ks.	4,0	4,0	-	-	-
Rýchloskrutky Nida 3,5x35 mm	ks.	4,0	4,0	-	-	-
Rýchloskrutky Nida 3,5x55 mm	ks.	12,0	12,0	-	-	-
Rýchloskrutky Nida Twarda 4,2x38 mm	ks.	-	-	8,0	8,0	-
Rýchloskrutky Nida Twarda 4,2x55 mm	ks.	-	-	12,0	12,0	-
Rýchloskrutky Nida Hydro C5 3,5x25 mm	ks.	-	-	-	-	4,0
Rýchloskrutky Nida Hydro C5 3,5x41 mm	ks.	-	-	-	-	4,0
Rýchloskrutky Nida Hydro C5 3,5x55 mm	ks.	-	-	-	-	12,0
Výstužná páska Nida	bm	1,4	1,4	1,4	1,4	1,4
Zvukovo izolačná páska Nida	bm	0.6	0.6	0.6	0.6	0.6
Sadrový tmel Nida Start	kg	0.9	0.9	0,9	-	-
Sadrový tmel Nida Finish	kg	0.1	0.1	0,1	-	-
Hotová špachtľovacia hmota Nida Hydromix [3]	kg	-	-	-	1,0	1,0
Minerálna vlna [4]	m²	1,0	1,0	1,0	1,0	1,0

[3] V prípade sadro-trieskových dosiek s vláknami Nida Twarda možno ako alternatívu použiť sadrový tmel Nida Max.
[4] Použitie podľa požiadaviek.
Normy spotreby nezahrňujú straty materiálu.

VOĽNE STOJACE PREDSADENÉ STENY

nida Omietka

Trieda požiarnej odolnosti:	Zvýšenie zvukovej izolácie:	Maximálna výška výstavby:	Hmotnosť 1m² výstavby:	Číslo súvisiaceho dokladu:
(R)EI90 (R)EI120	12 dB	6500 mm	45,0-67,0 kg	ETA 15/0301

Vyhlásenie o úžitkových vlastnostiach:
DoP/Separate Lining System/0012/15.11.2016

SYSTÉMY:

CC100-50; CC100-55; CC100-60

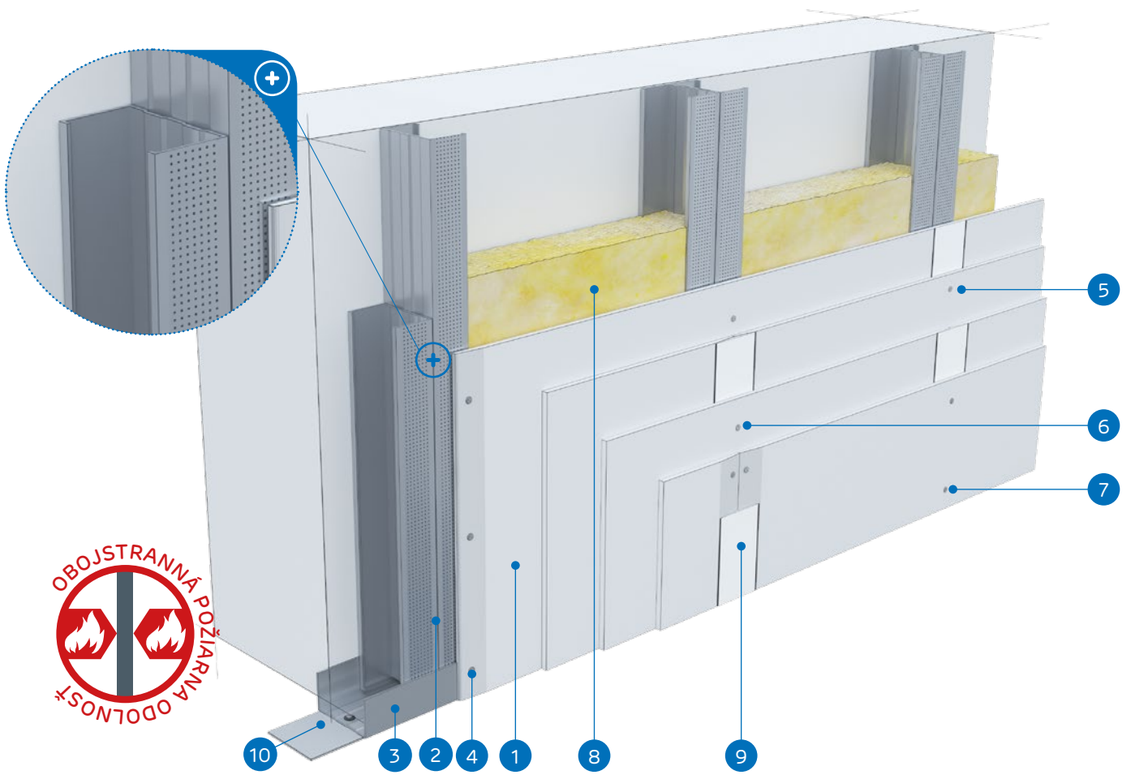

MATERIÁLY:

1. Sadrokartónová doska Nida
2. Profil Nida 2x C100 (profily spojené pomocou pásov samorezná skrutka 4,2x13 mm do plechu 1 mm FLAT HEAD®)
3. Profil Nida U 100
4. Rýchloskrutky Nida 3,5 x 25 mm
5. Rýchloskrutky Nida 3,5 x 35 mm
6. Rýchloskrutky Nida 3,5 x 55 mm
7. Rýchloskrutky Nida 4,2 x 70 mm
8. Izolačný materiál Minerálna vlna (voliteľná)
9. Škára medzi sadrokartónovými doskami vyhotovená zo sadrovej hmoty Nida a výstužnej pásky Nida
10. Tesniaca páska na akustickú izoláciu Nida

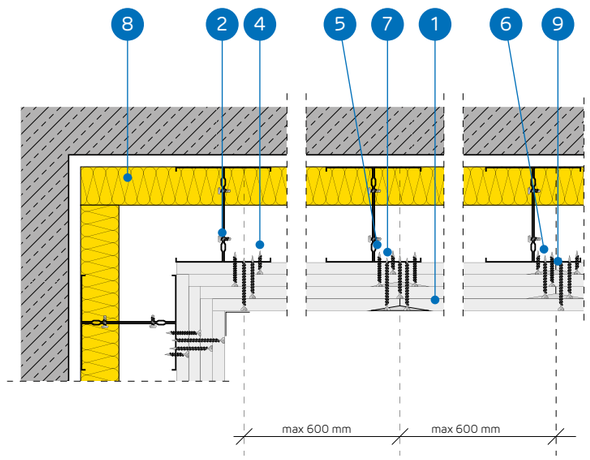

SYSTÉM VOĽNE STOJACICH PREDSADENÝCH STIEN NA DVOJITEJ KONŠTRUKCII NIDA CC100

TECHNICKÉ PARAMETRE

Názov systému Nida Omietka [2]	Opláštenie sadrokartónom			Nosná konštrukcia		Izolačný materiál			Maximálna výška [1]	Zvýšenie zvukovej izolácie	Hmotnosť výstavby 1 m²	Trieda požiarnej odolnosti	Špeciálny systém
				Typ profilu Nida	Osová vzdialenosť profilov Nida	V rozsahu akustickej izolácie							
	Nida	Hrúbka [mm]	Označenie podľa normy		[mm]	Minerálna vlna	Hrúbka [mm]	Hustota [kg/m³]	[mm]	ΔRw max [dB]	[kg]	[min]	
CC100-50/Ogień+	Ogień Plus	4x12,5	DF	2xC100	600	voliteľná	-	-	6500	12	45.0	(R)EI90	-
CC100-50/WodaOgień+	Woda Ogień Plus	4x12,5	DFH2	2xC100	600	voliteľná	-	-	6500	12	45.0	(R)EI90	-
CC100-50/Cicha	Cicha	4x12,5	DFH1IR	2xC100	600	voliteľná	-	-	6500	12	56.0	(R)EI90	●
CC100-50/Twarda	Twarda	4x12,5	DEFH1IR	2xC100	600	voliteľná	-	-	6500	12	56.0	(R)EI90	●
CC100-50/Hydro	Hydro	4x12,5	GMFH1I	2xC100	600	voliteľná	-	-	6500	12	48.0	(R)EI90	●
CC100-55/Ogień+	Ogień Plus	2x12,5+2x15,0	DF	2xC100	600	voliteľná	-	-	6500	12	53,0	(R)EI120	-
CC100-55/Twarda	Twarda	2x12,5+2x15,0	DEFH1IR	2xC100	600	voliteľná	-	-	6500	12	62,0	(R)EI120	●
CC100-55/Hydro	Hydro	2x12,5+2x15,0	GMFH1I	2xC100	600	voliteľná	-	-	6500	12	54,0	(R)EI120	●
CC100-60/Ogień+	Ogień Plus	4x15,0	DF	2xC100	600	voliteľná	-	-	6500	12	59.0	(R)EI120	-
CC100-60/Twarda	Twarda	4x15,0	DEFH1IR	2xC100	600	voliteľná	-	-	6500	12	67.0	(R)EI120	●
CC100-60/Hydro	Hydro	4x15,0	GMFH1I	2xC100	600	voliteľná	-	-	6500	12	59.0	(R)EI120	●

[1] Maximálna výška v súlade s technickým posudkom ITB 1060/12/R33NK.
[2] Európske technické osvedčenie ETA 15/0301.

SPOTREBA MATERIÁLOV NA 1 M² VOĽNE STOJACICH PREDSADENÝCH STIEN V SYSTÉME NIDA OMIETKA

Názov materiálu	J.m.	Typ systemu Nida Omietka										
		CC100-50/ Ogień+	CC100-50/ WodaOgień+	CC100-50/ Cicha	CC100-50/ Twarda	CC100-50/ Hydro	CC100-55/ Ogień+	CC100-55/ Twarda	CC100-55/ Hydro	CC100-60/ Ogień+	CC100-60/ Twarda	CC100-60/ Hydro
		Spotreba materiálu na 1 m²										
Doska Nida Ogień Plus 12,5 mm	m²	4,0	-	-	-	-	2,0	-	-	-	-	-
Doska Nida Woda Ogień Plus 12,5 mm	m²	-	4,0	-	-	-	-	-	-	-	-	-
Doska Nida Cicha 12,5 mm	m²	-	-	4,0	-	-	-	-	-	-	-	-
Doska Nida Twarda 12,5 mm	m²	-	-	-	4,0	-	-	2,0	-	-	-	-
Doska Nida Hydro 12,5 mm	m²	-	-	-	-	4,0	-	-	2,0	-	-	-
Doska Nida Ogień Plus 15,0 mm	m²	-	-	-	-	-	2,0	-	-	4,0	-	-
Doska Nida Twarda 15,0 mm	m²	-	-	-	-	-	-	2,0	-	-	4,0	-
Doska Nida Hydro 15,0 mm	m²	-	-	-	-	-	-	-	2,0	-	-	4,0
Profil Nida C100	bm	3,6	3,6	3,6	3,6	3,6	3,6	3,6	3,6	3,6	3,6	3,6
Profil Nida U100	bm	0.7	0.7	0.7	0.7	0.7	0,7	0,7	0,7	0.7	0.7	0.7
Hmoždinka Nida	ks.	0.9	0.9	0.9	0.9	0.9	0,9	0,9	0,9	0.9	0.9	0.9
Samorezná skrutka 4,2x13 mm do plechu 1 mm FLAT HEAD®	ks.	6,0	6,0	6,0	6,0	6,0	6,0	6,0	6,0	6,0	6,0	6,0
Rýchloskrutky Nida 3,5x25 mm	ks.	4,0	4,0	-	-	-	4,0	-	-	4,0	-	-
Rýchloskrutky Nida 3,5x35 mm	ks.	4,0	4,0	-	-	-	-	-	-	-	-	-
Rýchloskrutky Nida 3,5x45 mm	ks.	-	-	-	-	-	4,0	-	-	4,0	-	-
Rýchloskrutky Nida 3,5x55 mm	ks.	4,0	4,0	-	-	-	4,0	-	-	4,0	-	-
Rýchloskrutky Nida 4,2x70 mm	ks.	12,0	12,0	-	-	-	12,0	-	-	12,0	-	-
Rýchloskrutky Nida Twarda 4,2x38 mm	ks.	-	-	8,0	8,0	-	-	4,0	-	-	4,0	-
Rýchloskrutky Nida Twarda 4,2x55 mm	ks.	-	-	4,0	4,0	-	-	8,0	-	-	8,0	-
Rýchloskrutky Nida Twarda 4,2x70 mm	ks.	-	-	12,0	12,0	-	-	12,0	-	-	12,0	-
Rýchloskrutky Nida Hydro C5 3,5x25 mm	ks.	-	-	-	-	4,0	-	-	4,0	-	-	4,0
Rýchloskrutky Nida Hydro C5 3,5x41 mm	ks.	-	-	-	-	4,0	-	-	4,0	-	-	4,0
Rýchloskrutky Nida Hydro C5 3,5x55 mm	ks.	-	-	-	-	4,0	-	-	4,0	-	-	4,0
Rýchloskrutky Nida Hydro C5 4,2x70 mm	ks.	-	-	-	-	12,0	-	-	12,0	-	-	12,0
Výstužná páska Nida	bm	1,4	1,4	1,4	1,4	1,4	1,4	1,4	1,4	1,4	1,4	1,4
Zvukovo izolačná páska Nida	bm	0.6	0.6	0.6	0.6	0.6	0,6	0,6	0,6	0.6	0.6	0.6
Sadrový tmel Nida Start	kg	1,2	1,2	1,2	-	-	1,2	-	-	1,2	-	-
Sadrový tmel Nida Finish	kg	0.1	0.1	0,1	-	-	0,1	-	-	0.1	-	-
Hotová špachťovacia hmota Nida Hydromix [3]	kg	-	-	-	1,3	1,3	-	1,3	1,3	-	1,3	1,3
Minerálna vlna [4]	m²	1,0	1,0	1,0	1,0	1,0	1,0	1,0	1,0	1,0	1,0	1,0

[3] V prípade sadro-trieskových dosiek s vláknami Nida Twarda možno ako alternatívu použiť sadrový tmel Nida Max.
[4] Použitie podľa požiadaviek.
Normy spotreby nezahrňujú straty materiálu.

PRVÉ SYSTÉMY SUCHEJ VÝSTAVBY NA TRHU S OZNAČENÍM CE

VOĽNE STOJACE PREDSADENÉ STENY

nida Omietka

Trieda požiarnej odolnosti:	Maximálna zvuková izolácia:	Maximálna výška výstavby:	Hmotnosť 1m² výstavby:	Číslo súvisiaceho dokladu:
(R)EI15 (R)EI30	42 dB	3880 mm	12,0-19,0 kg	Klasyfikacja ogniowa ITB

Požiarna klasifikácia: ITB 1060.1/18/R130NZP

SYSTÉMY:

UAR50-12,5; UAR50-18

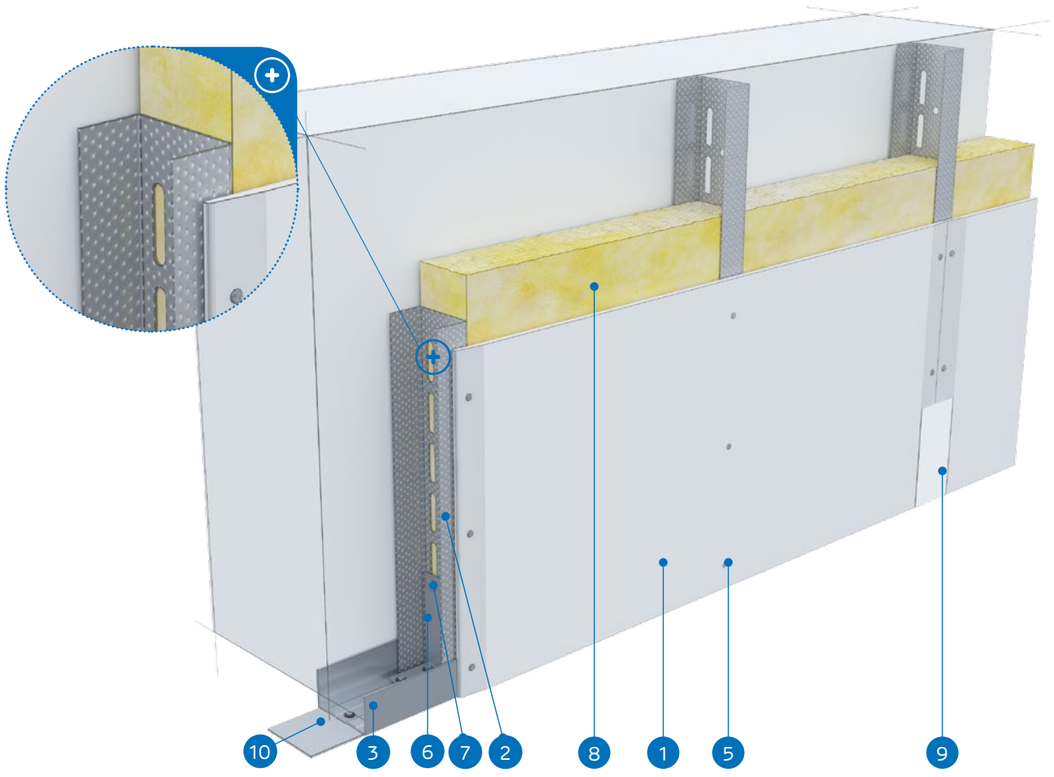

MATERIÁLY:

1. Sadrokartónová doska Nida
2. Profil Nida UAR 50
3. Profil Nida U 50
4. Hmoždinka Nida
5. Skrutky do plechu Nida 3,5 x 25 mm
6. Uholník k profilom UA 50
7. Skrutka Nida M8 typ FLAT HEAD® so zúbkovanou maticou
8. Izolačný materiál Minerálna vlna (voliteľná)
9. Škára medzi sadrokartónovými doskami vyhotovená zo sadrovej hmoty Nida a výstužnej pásky Nida
10. Tesniaca páska na akustickú izoláciu Nida

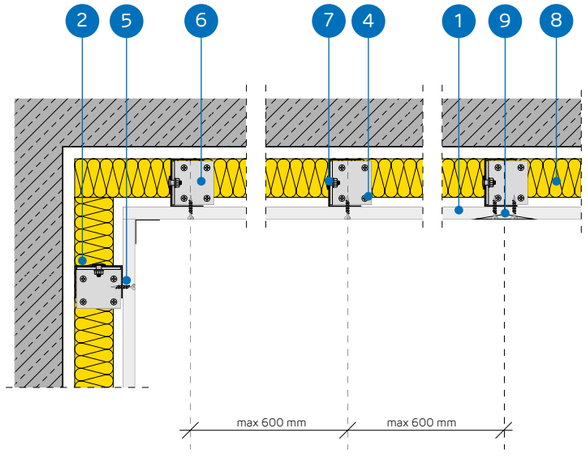

SYSTÉM VOĽNE STOJACICH PREDSADENÝCH STIEN NA KONŠTRUKCII NIDA UAR 50

TECHNICKÉ PARAMETRE

Názov systému Nida Omietka [2]	Opláštenie sadrokartónom			Nosná konštrukcia		Izolačný materiál			Maximálna výška [1]	Zvuková izolácia			Hmotnosť výstavby 1 m²	Trieda požiarnej odolnosti	Špeciálny systém
				Typ profilu Nida	Rozstup profilov Nida UAR50	V rozsahu akustickej izolácie									
	Nida	Hrúbka [mm]	Označenie podľa normy		[mm]	Minerálna vlna	Hrúbka [mm]	Hustota [kg/m³]	[mm]	Rw [dB]	Ra1 [dB]	Ra2 [dB]	[kg]	[min]	
UAR50-12,5/Expert	Expert	12,5	A	UAR50	600	sklená/ kamenná	50	12	3880	34	32	28	12,0	-	-
UAR50-12,5/Woda [3]	Woda	12,5	H2	UAR50	600	sklená/ kamenná	50	12	3880	34	32	28	12,0	-	-
UAR50-12,5/Ogień+	Ogień Plus	12,5	DF	UAR50	600	sklená/ kamenná	50	12	3880	36	34	30	14,0	(R)EI15	-
UAR50-12,5/ WodaOgień+	Woda Ogień Plus	12,5	DFH2	UAR50	600	sklená/ kamenná	50	12	3880	36	34	30	14,0	(R)EI15	-
UAR50-12,5/Cicha	Cicha	12,5	DFH1IR	UAR50	600	sklená	50	50	3880	42	39	34	17,0	(R)EI15	●
UAR50-12,5/Twarda	Twarda	12,5	DEFH1IR	UAR50	600	sklená	50	50	3880	42	39	34	17,0	(R)EI15	●
UAR50-12,5/Hydro	Hydro	12,5	GMFH1I	UAR50	600	sklená/ kamenná	50	12	3880	36	34	30	15,0	(R)EI15	●
UAR50-18/Ogień+	Ogień Plus	18,0	DF	UAR50	600	sklená/ kamenná	50	12	3880	36	34	30	19,0	(R)EI30	-

[1] Maximálna výška v súlade s technickým posudkom ITB 1060/12/R33NK.
[2] Požiarna klasifikácia ITB 1060.1/18/R130NZP
[3] V interiéroch s relatívnou vlhkosťou vzduch do 85% (do 10 hodín) použiť dosku Nida Woda, ale v zónach vystavených intenzívnemu pôsobeniu vody odporúčame použiť sadrové dosky s vláknami Nida Hydro (horizontálne a vertikálne roviny pri vani, sprche a pod.)

SPOTREBA MATERIÁLOV NA 1 M² VOĽNE STOJACICH PREDSADENÝCH STIEN V SYSTÉME NIDA OMIETKA

Názov materiálu	J.m.	Typ systemu Nida Omietka							
		UAR50-12,5/ Expert	UAR50-12,5/ Woda	UAR50-12,5/ Ogień+	UAR50-12,5/ WodaOgień+	UAR50-12,5/ Cicha	UAR50-12,5/ Twarda	UAR50-12,5/ Hydro	UAR50-18/ Ogień+
		Spotreba materiálu na 1 m²							
Doska Nida Expert 12,5 mm	m²	1,0	-	-	-	-	-	-	-
Doska Nida Woda 12,5 mm	m²	-	1,0	-	-	-	-	-	-
Doska Nida Ogień Plus 12,5 mm	m²	-	-	1,0	-	-	-	-	-
Doska Nida Woda Ogień Plus 12,5 mm	m²	-	-	-	1,0	-	-	-	-
Doska Nida Cicha 12,5 mm	m²	-	-	-	-	1,0	-	-	-
Doska Nida Twarda 12,5 mm	m²	-	-	-	-	-	1,0	-	-
Doska Nida Hydro 12,5 mm	m²	-	-	-	-	-	-	1,0	-
Doska Nida Ogień Plus 18,0 mm	m²	-	-	-	-	-	-	-	1,0
Zárubňový profil Nida UAR50	bm	1,8	1,8	1,8	1,8	1,8	1,8	1,8	1,8
Profil Nida U50	bm	0,7	0,7	0,7	0,7	0,7	0,7	0,7	0,7
Uholník Nida k profilu UA50	ks.	1,0	1,0	1,0	1,0	1,0	1,0	1,0	1,0
Skrutka Nida M8 typ FLAT HEAD® so zúbkovanou maticou	ks.	2,0	2,0	2,0	2,0	2,0	2,0	2,0	2,0
Hmoždinka Nida	ks.	0,9	0,9	0,9	0,9	0,9	0,9	0,9	0,9
Skrutky do plechu 2 mm Nida 3,5x25 mm	ks.	12,0	12,0	12,0	12,0	-	-	-	-
Skrutky do plechu 2 mm Nida 3,5x35 mm	ks.	-	-	-	-	-	-	-	12,0
Skrutky do plechu 2 mm Nida Twarda 3,5x50 mm	ks.	-	-	-	-	12,0	12,0	-	-
Skrutky do plechu 2 mm Nida Hydro C5 3,5x25 mm	ks.	-	-	-	-	-	-	12,0	-
Výstužná páska Nida	bm	1,4	1,4	1,4	1,4	1,4	1,4	1,4	1,4
Zvukovo izolačná páska Nida	bm	0,6	0,6	0,6	0,6	0,6	0,6	0,6	0,6
Sadrový tmel Nida Start	kg	0,3	0,3	0,3	0,3	0,3	-	-	0,3
Sadrový tmel Nida Finish	kg	0,1	0,1	0,1	0,1	0,1	-	-	0,1
Hotová špachtľovacia hmota Nida Hydromix [4]	kg	-	-	-	-	-	0,4	0,4	-
Minerálna vlna [5]	m²	1,0	1,0	1,0	1,0	1,0	1,0	1,0	1,0

[4] V prípade sadro-trieskových dosiek s vláknami Nida Twarda možno ako alternatívu použiť sadrový tmel Nida Max.
[5] Použitie podľa požiadaviek.
Normy spotreby nezahrňujú straty materiálu.

nida Omietka

Trieda požiarnej odolnosti: (R)EI30 (R)EI60

Maximálna zvuková izolácia: 48 dB

Maximálna výška výstavby: 4050 mm

Hmotnosť 1m² výstavby: 20,0-35,0 kg

Číslo súvisiaceho dokladu: Klasyfikacja ogniowa ITB

Požiarna klasifikácia: ITB 1060.1/18/R130NZP

SYSTÉMY:

UAR50-25; UAR50-30

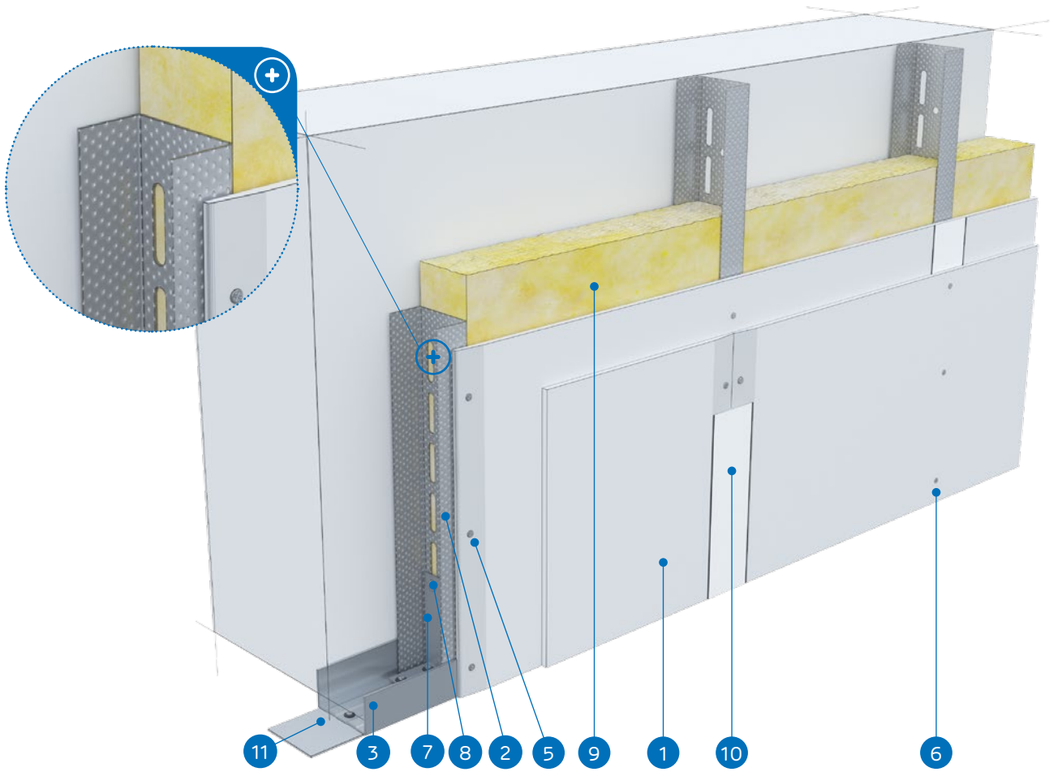

MATERIÁLY:

1. Sadrokartónová doska Nida
2. Profil Nida UAR 50
3. Profil Nida U 50
4. Hmoždinka Nida
5. Skrutky do plechu Nida 3,5 x 25 mm
6. Skrutky do plechu Nida 3,5 x 35 mm
7. Uholník k profilom UA 50
8. Skrutka Nida M8 typ FLAT HEAD® so zúbkovanou maticou
9. Izolačný materiál Minerálna vlna (voliteľná)
10. Škára medzi sadrokartónovými doskami vyhotovená zo sadrovej hmoty Nida a výstužnej pásky Nida
11. Tesniaca páska na akustickú izoláciu Nida

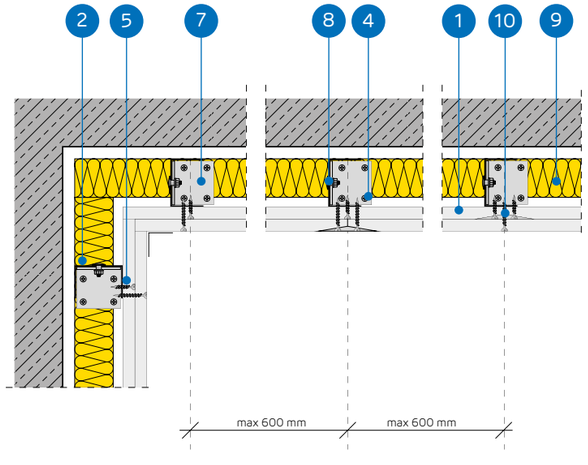

SYSTÉM VOĽNE STOJACICH PREDSADENÝCH STIEN NA KONŠTRUKCII NIDA UAR 50

TECHNICKÉ PARAMETRE

Názov systému Nida Omietka [2]	Opláštenie sadrokartónom			Nosná konštrukcia		Izolačný materiál			Maximálna výška [1]	Zvuková izolácia			Hmotnosť výstavby 1 m²	Trieda požiarnej odolnosti	Špeciálny systém
				Typ profilu Nida	Rozstup profilov Nida UAR50	V rozsahu akustickej izolácie									
	Nida	Hrúbka [mm]	Označenie podľa normy		[mm]	Minerálna vlna	Hrúbka [mm]	Hustota [kg/m³]	[mm]	Rw [dB]	Ra1 [dB]	Ra2 [dB]	[kg]	[min]	
UAR50-25/Expert	Expert	2x12,5	A	UAR50	600	sklená/ kamenná	50	12	4050	37	35	31	20,0	-	-
UAR50-25/Woda [3]	Woda	2x12,5	H2	UAR50	600	sklená/ kamenná	50	12	4050	37	35	31	20,0	-	-
UAR50-25/Ogień+	Ogień Plus	2x12,5	DF	UAR50	600	sklená/ kamenná	50	12	4050	40	38	35	24,0	(R)EI30	-
UAR50-25/WodaOgień+	Woda Ogień Plus	2x12,5	DFH2	UAR50	600	sklená/ kamenná	50	12	4050	40	38	35	24,0	(R)EI30	-
UAR50-25/Cicha	Cicha	2x12,5	DFH1IR	UAR50	600	sklená	50	50	4050	47	44	39	30,0	(R)EI30	●
UAR50-25/Twarda	Twarda	2x12,5	DEFH1IR	UAR50	600	sklená	50	50	4050	47	44	39	30,0	(R)EI30	●
UAR50-25/Hydro	Hydro	2x12,5	GMFH1I	UAR50	600	sklená/ kamenná	50	12	4050	40	38	35	26,0	(R)EI30	●
UAR50-30/Ogień+	Ogień Plus	2x15	DF	UAR50	600	sklená/ kamenná	50	12	4050	41	40	37	31,0	(R)EI60	-
UAR50-30/Twarda	Twarda	2x15	DEFH1IR	UAR50	600	sklená	50	50	4050	48	46	40	35,0	(R)EI60	●
UAR50-30/Hydro	Hydro	2x15	GMFH1I	UAR50	600	sklená/ kamenná	50	12	4050	41	40	37	31,0	(R)EI60	●

[1] Maximálna výška v súlade s technickým posudkom ITB 1060/12/R33NK.
[2] Požiarna klasifikácia ITB 1060.1/18/R130NZP
[3] V interiéroch s relatívnou vlhkosťou vzduch do 85% (do 10 hodín) použiť dosku Nida Woda, ale v zónach vystavených intenzívnemu pôsobeniu vody odporúčame použiť sadrové dosky s vláknami Nida Hydro (horizontálne a vertikálne roviny pri vani, sprche a pod.)

SPOTREBA MATERIÁLOV NA 1 M² VOĽNE STOJACICH PREDSADENÝCH STIEN V SYSTÉME NIDA OMIETKA

Názov materiálu	J.m.	Typ systemu Nida Omietka									
		UAR50-25/ Expert	UAR50-25/ Woda	UAR50-25/ Ogień+	UAR50-25/ WodaOgień+	UAR50-25/ Cicha	UAR50-25/ Twarda	UAR50-25/ Hydro	UAR50-30/ Ogień+	UAR50-30/ Twarda	UAR50-30/ Hydro
		Spotreba materiálu na 1 m²									
Doska Nida Expert 12,5 mm	m²	2,0	-	-	-	-	-	-	-	-	-
Doska Nida Woda 12,5 mm	m²	-	2,0	-	-	-	-	-	-	-	-
Doska Nida Ogień Plus 12,5 mm	m²	-	-	2,0	-	-	-	-	-	-	-
Doska Nida Woda Ogień Plus 12,5 mm	m²	-	-	-	2,0	-	-	-	-	-	-
Doska Nida Cicha 12,5 mm	m²	-	-	-	-	2,0	-	-	-	-	-
Doska Nida Twarda 12,5 mm	m²	-	-	-	-	-	2,0	-	-	-	-
Doska Nida Hydro 12,5 mm	m²	-	-	-	-	-	-	2,0	-	-	-
Doska Nida Ogień Plus 15,0 mm	m²	-	-	-	-	-	-	-	2,0	-	-
Doska Nida Twarda 15,0 mm	m²	-	-	-	-	-	-	-	-	2,0	-
Doska Nida Hydro 15,0 mm	m²	-	-	-	-	-	-	-	-	-	2,0
Zárubňový profil Nida UAR50	bm	1,8	1,8	1,8	1,8	1,8	1,8	1,8	1,8	1,8	1,8
Profil Nida U50	bm	0,7	0,7	0,7	0,7	0,7	0,7	0,7	0,7	0,7	0,7
Uholník Nida k profilu UA50	ks.	1,0	1,0	1,0	1,0	1,0	1,0	1,0	1,0	1,0	1,0
Skrutka Nida M8 typ FLAT HEAD® so zúbkovanou maticou	ks.	2,0	2,0	2,0	2,0	2,0	2,0	2,0	2,0	2,0	2,0
Hmoždinka Nida	ks.	0,9	0,9	0,9	0,9	0,9	0,9	0,9	0,9	0,9	0,9
Skrutky do plechu 2 mm Nida 3,5x25 mm	ks.	4,0	4,0	4,0	4,0	-	-	-	4,0	-	-
Skrutky do plechu 2 mm Nida 3,5x35 mm	ks.	12,0	12,0	12,0	12,0	-	-	-	12,0	-	-
Skrutky do plechu 2 mm Nida Twarda 3,5x50 mm	ks.	-	-	-	-	16,0	16,0	-	-	16,0	-
Skrutky do plechu 2 mm Nida Hydro C5 3,5x25 mm	ks.	-	-	-	-	-	-	4,0	-	-	4,0
Skrutky do plechu 2 mm Nida Hydro C5 3,5x41 mm	ks.	-	-	-	-	-	-	12,0	-	-	12,0
Výstužná páska Nida	bm	1,4	1,4	1,4	1,4	1,4	1,4	1,4	1,4	1,4	1,4
Zvukovo izolačná páska Nida	bm	0,6	0,6	0,6	0,6	0,6	0,6	0,6	0,6	0,6	0,6
Sadrový tmel Nida Start	kg	0,6	0,6	0,6	0,6	0,6	-	-	0,6	-	-
Sadrový tmel Nida Finish	kg	0,1	0,1	0,1	0,1	0,1	-	-	0,1	-	-
Hotová špachtľovacia hmota Nida Hydromix [4]	kg	-	-	-	-	-	0,7	0,7	-	0,7	0,7
Minerálna vlna [5]	m²	1,0	1,0	1,0	1,0	1,0	1,0	1,0	1,0	1,0	1,0

[4] V prípade sadro-trieskových dosiek s vláknami Nida Twarda možno ako alternatívu použiť sadrový tmel Nida Max.
[5] Použitie podľa požiadaviek.
Normy spotreby nezahrňujú straty materiálu.

nida Omietka

Trieda požiarnej odolnosti: (R)EI60

Maximálna zvuková izolácia: 50 dB

Maximálna výška výstavby: 4050 mm

Hmotnosť 1m² výstavby: 34,0-43,0 kg

Číslo súvisiaceho dokladu: Klasyfikacja ogniowa ITB

Požiarna klasifikácia: ITB 1060.1/18/R130NZP

SYSTÉMY:

UAR50-37,5

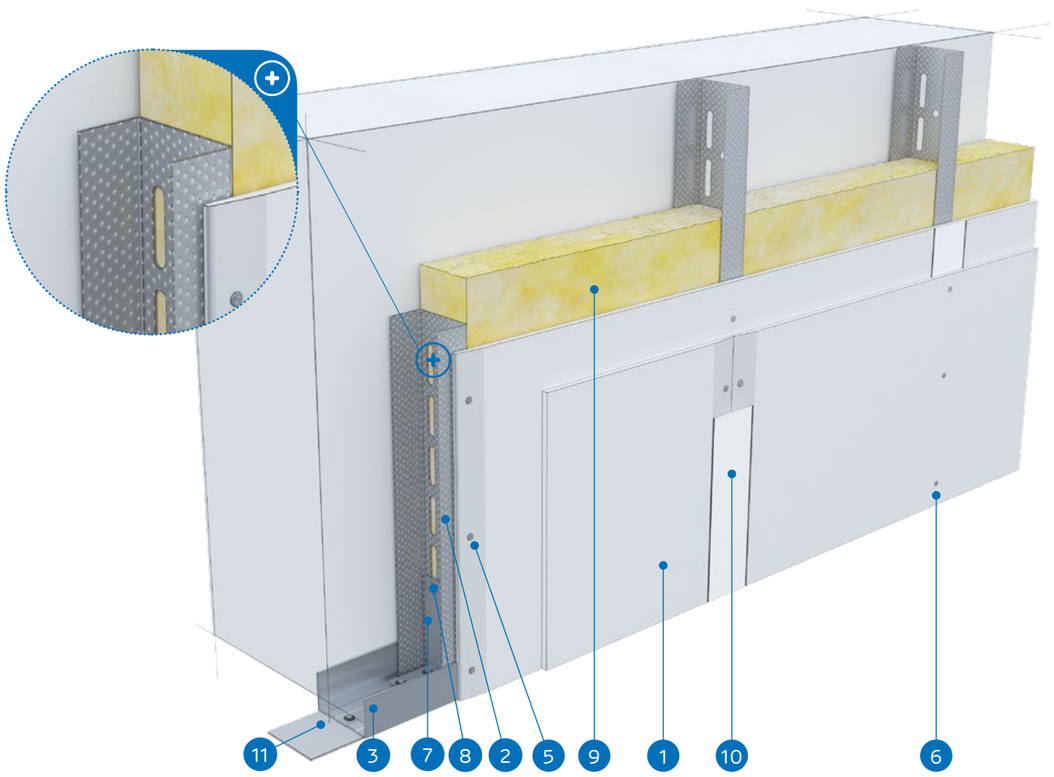

MATERIÁLY:

1. Sadrokartónová doska Nida
2. Profil Nida UAR 50
3. Profil Nida U 50
4. Hmoždinka Nida
5. Skrutky do plechu Nida 3,5 x 25 mm
6. Skrutky do plechu Nida 3,5 x 35 mm
7. Uholník k profilom UA 50
8. Skrutka Nida M8 typ FLAT HEAD® so zúbkovanou maticou
9. Izolačný materiál Minerálna vlna (voliteľná)
10. Škára medzi sadrokartónovými doskami vyhotovená zo sadrovej hmoty Nida a výstužnej pásky Nida
11. Tesniaca páska na akustickú izoláciu Nida

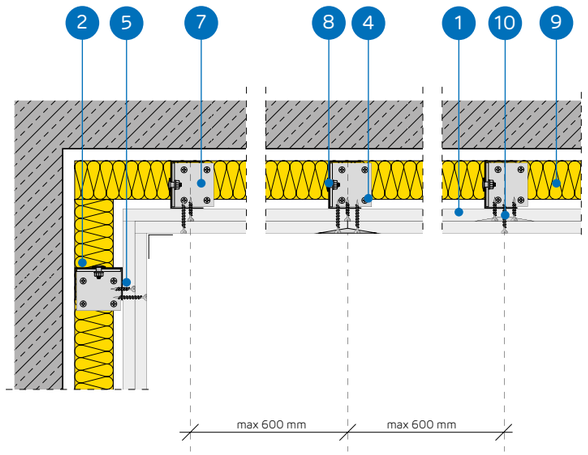

SYSTÉM VOĽNE STOJACICH PREDSADENÝCH STIEN NA KONŠTRUKCII NIDA UAR 50

TECHNICKÉ PARAMETRE

Názov systému Nida Omietka [2]	Opláštenie sadrokartónom			Nosná konštrukcia		Izolačný materiál			Maximálna výška [1]	Zvuková izolácia			Hmotnosť výstavby 1 m²	Trieda požiarnej odolnosti	Špeciálny systém
				Typ profilu Nida	Rozstup profilov Nida UAR50	V rozsahu akustickej izolácie									
	Nida	Hrúbka [mm]	Označenie podľa normy		[mm]	Minerálna vlna	Hrúbka [mm]	Hustota [kg/m³]	[mm]	Rw [dB]	Ra1 [dB]	Ra2 [dB]	[kg]	[min]	
UAR50-37,5/Ogień+	Ogień Plus	3x12,5	DF	UAR50	600	sklená/ kamenná	50	12	4050	41	40	37	34,0	(R)EI60	-
UAR50-37,5/ WodaOgień+	Woda Ogień Plus	3x12,5	DFH2	UAR50	600	sklená/ kamenná	50	12	4050	41	40	37	34,0	(R)EI60	-
UAR50-37,5/Cicha	Cicha	3x12,5	DFH1IR	UAR50	600	sklená	50	50	4050	50	48	42	43,0	(R)EI60	●
UAR50-37,5/Twarda	Twarda	3x12,5	DEFH1IR	UAR50	600	sklená	50	50	4050	50	48	42	43,0	(R)EI60	●
UAR50-37,5/Hydro	Hydro	3x12,5	GMFH1I	UAR50	600	sklená/ kamenná	50	12	4050	41	40	37	37,0	(R)EI60	●

[1] Maximálna výška v súlade s technickým posudkom ITB 1060/12/R33NK.
[2] Požiarna klasifikácia ITB 1060.1/18/R130NZP

SPOTREBA MATERIÁLOV NA 1 M² VOĽNE STOJACICH PREDSADENÝCH STIEN V SYSTÉME NIDA OMIETKA

Názov materiálu	J.m.	Typ systemu Nida Omietka				
		UAR50-37,5/Ogień+	UAR50-37,5/ WodaOgień+	UAR50-37,5/Cicha	UAR50-37,5/Twarda	UAR50-37,5/Hydro
		Spotreba materiálu na 1 m²				
Doska Nida Ogień Plus 12,5 mm	m²	3,0	-	-	-	-
Doska Nida Woda Ogień Plus 12,5 mm	m²	-	3,0	-	-	-
Doska Nida Cicha 12,5 mm	m²	-	-	3,0	-	-
Doska Nida Twarda 12,5 mm	m²	-	-	-	3,0	-
Doska Nida Hydro 12,5 mm	m²	-	-	-	-	3,0
Zárubňový profil Nida UAR50	bm	1,8	1,8	1,8	1,8	1,8
Profil Nida U50	bm	0,7	0,7	0,7	0,7	0,7
Uholník Nida k profilu UA50	ks.	1,0	1,0	1,0	1,0	1,0
Skrutka Nida M8 typ FLAT HEAD® so zúbkovanou maticou	ks.	2,0	2,0	2,0	2,0	2,0
Hmoždinka Nida	ks.	0,9	0,9	0,9	0,9	0,9
Skrutky do plechu 2 mm Nida 3,5x25 mm	ks.	4,0	4,0	-	-	-
Skrutky do plechu 2 mm Nida 3,5x35 mm	ks.	4,0	4,0	-	-	-
Skrutky do plechu 2 mm Nida 3,5x55 mm	ks.	12,0	12,0	-	-	-
Skrutky do plechu 2 mm Nida Twarda 3,5x50 mm	ks.	-	-	8,0	8,0	-
Skrutky do plechu 2 mm Nida Twarda 4,2x65 mm	ks.	-	-	12,0	12,0	-
Skrutky do plechu 2 mm Nida Hydro C5 3,5x25 mm	ks.	-	-	-	-	4,0
Skrutky do plechu 2 mm Nida Hydro C5 3,5x41 mm	ks.	-	-	-	-	4,0
Skrutky do plechu 2 mm Nida Hydro C5 3,5x55 mm	ks.	-	-			12,0
Výstužná páska Nida	bm	1,4	1,4	1,4	1,4	1,4
Zvukovo izolačná páska Nida	bm	0,6	0,6	0,6	0,6	0,6
Sadrový tmel Nida Start	kg	0,9	0,9	0,9	-	-
Sadrový tmel Nida Finish	kg	0,1	0,1	0,1	-	-
Hotová špachťovacia hmota Nida Hydromix [3]	kg	-	-	-	1,0	1,0
Minerálna vlna [4]	m²	1,0	1,0	1,0	1,0	1,0

[3] V prípade sadro-trieskových dosiek s vláknami Nida Twarda možno ako alternatívu použiť sadrový tmel Nida Max.
[4] Použitie podľa požiadaviek.
Normy spotreby nezahrňujú straty materiálu.

VOĽNE STOJACE PREDSADENÉ STENY

nida Omietka

Trieda požiarnej odolnosti:	Maximálna zvuková izolácia:	Maximálna výška výstavby:	Hmotnosť 1m² výstavby:	Číslo súvisiaceho dokladu:
(R)EI90 (R)EI120	54 dB	4050 mm	45,0-66,0 kg	Klasyfikacja ogniowa ITB

Požiarna klasifikácia: ITB 1060.1/18/R130NZP

SYSTÉMY:

UAR50-50; UAR50-55; UAR50-60

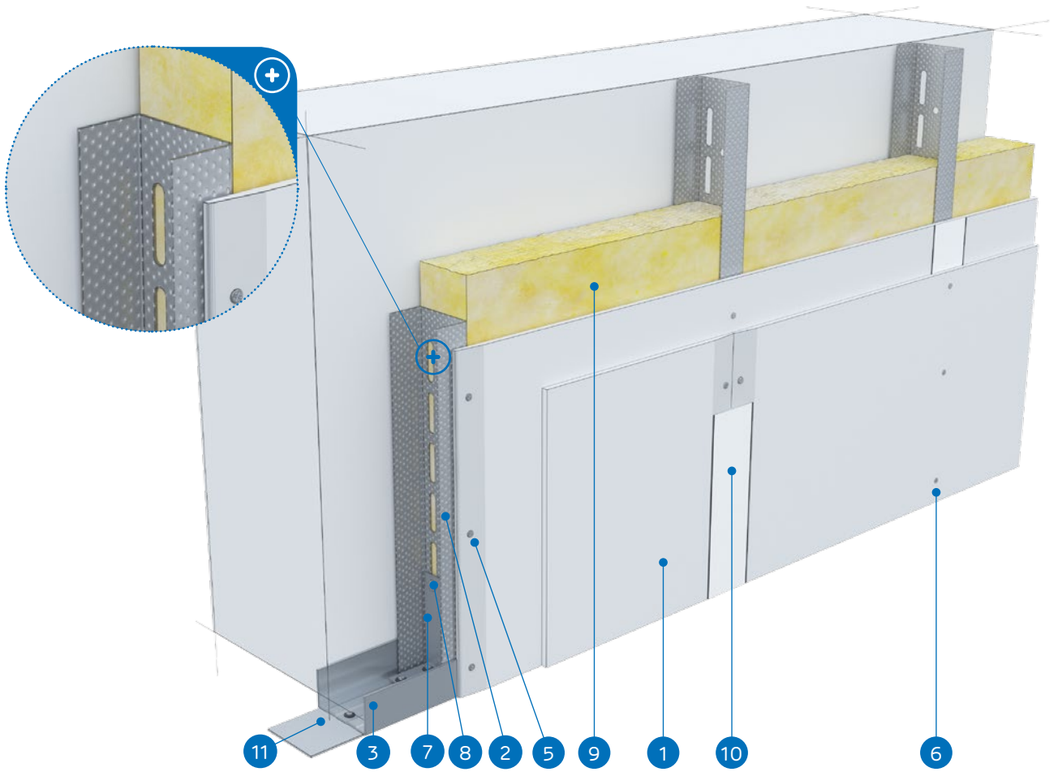

MATERIÁLY:

1. Sadrokartónová doska Nida
2. Profil Nida UAR 50
3. Profil Nida U 50
4. Hmoždinka Nida
5. Skrutky do plechu Nida 3,5 x 25 mm
6. Skrutky do plechu Nida 3,5 x 35 mm
7. Uholník k profilom UA 50
8. Skrutka Nida M8 typ FLAT HEAD® so zúbkovanou maticou
9. Izolačný materiál Minerálna vlna (voliteľná)
10. Škára medzi sadrokartónovými doskami vyhotovená zo sadrovej hmoty Nida a výstužnej pásky Nida
11. Tesniaca páska na akustickú izoláciu Nida

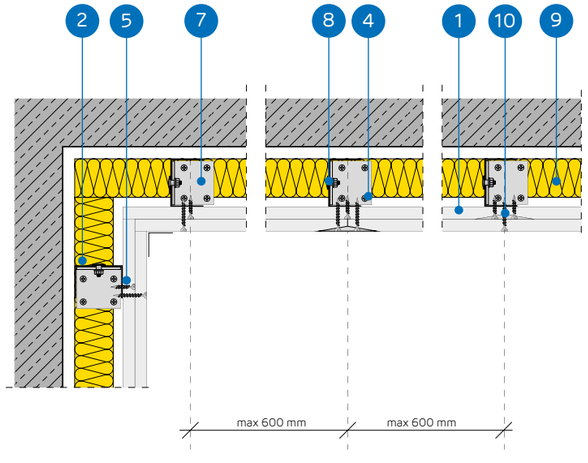

SYSTÉM VOĽNE STOJACICH PREDSADENÝCH STIEN NA KONŠTRUKCII NIDA UAR 50

TECHNICKÉ PARAMETRE

Názov systému Nida Omietka [2]	Opláštenie sadrokartónom			Nosná konštrukcia		Izolačný materiál			Maximálna výška [1]	Zvuková izolácia			Hmotnosť výstavby 1 m²	Trieda požiarnej odolnosti	Špeciálny systém
				Typ profilu Nida	Rozstup profilov Nida UAR50	V rozsahu akustickej izolácie									
	Nida	Hrúbka [mm]	Označenie podľa normy		[mm]	Minerálna vlna	Hrúbka [mm]	Hustota [kg/m³]	[mm]	Rw [dB]	Ra1 [dB]	Ra2 [dB]	[kg]	[min]	
UAR50-50/Ogień+	Ogień Plus	4x12,5	DF	UAR50	600	sklená/ kamenná	50	14	4050	41	40	38	45,0	(R)EI90	-
UAR50-50/WodaOgień+	Woda Ogień Plus	4x12,5	DFH2	UAR50	600	sklená/ kamenná	50	14	4050	41	40	38	45,0	(R)EI90	-
UAR50-50/Cicha	Cicha	4x12,5	DFH1IR	UAR50	600	sklená	50	50	4050	53	50	45	56,0	(R)EI90	●
UAR50-50/Twarda	Twarda	4x12,5	DEFH1IR	UAR50	600	sklená	50	50	4050	53	50	45	56,0	(R)EI90	●
UAR50-50/Hydro	Hydro	4x12,5	GMFH1I	UAR50	600	sklená/ kamenná	50	14	4050	41	40	38	48,0	(R)EI90	●
UAR50-55/Ogień+	Ogień Plus	2x12,5+2x15,0	DF	UAR50	600	sklená/ kamenná	50	14	4050	41	40	38	52,0	(R)EI120	-
UAR50-55/Twarda	Twarda	2x12,5+2x15,0	DEFH1IR	UAR50	600	sklená	50	50	4050	53	50	45	61,0	(R)EI120	●
UAR50-55/Hydro	Hydro	2x12,5+2x15,0	GMFH1I	UAR50	600	sklená/ kamenná	50	14	4050	41	40	38	53,0	(R)EI120	●
UAR50-60/Ogień+	Ogień Plus	4x15,0	DF	UAR50	600	sklená/ kamenná	50	14	4050	42	41	39	59,0	(R)EI120	-
UAR50-60/Twarda	Twarda	4x15,0	DEFH1IR	UAR50	600	sklená	50	50	4050	54	51	46	66,0	(R)EI120	●
UAR50-60/Hydro	Hydro	4x15,0	GMFH1I	UAR50	600	sklená/ kamenná	50	14	4050	42	41	39	59,0	(R)EI120	●

[1] Maximálna výška v súlade s technickým posudkom ITB 1060/12/R33NK.
[2] Požiarna klasifikácia ITB 1060.1/18/R130NZP

SPOTREBA MATERIÁLOV NA 1 M² VOĽNE STOJACICH PREDSADENÝCH STIEN V SYSTÉME NIDA OMIETKA

Názov materiálu	J.m.	Typ systemu Nida Omietka										
		UAR50-50/Ogień+	UAR50-50/ WodaOgień+	UAR50-50/Cicha	UAR50-50/Twarda	UAR50-50/Hydro	UAR50-55/Ogień+	UAR50-55/Twarda	UAR50-55/Hydro	UAR50-60/ Ogień+	UAR50-60/ Twarda	UAR50-60/Hydro
		Spotreba materiálu na 1 m²										
Doska Nida Ogień Plus 12,5 mm	m²	4,0	-	-	-	-	2,0	-	-	-	-	-
Doska Nida Woda Ogień Plus 12,5 mm	m²	-	4,0	-	-	-	-	-	-	-	-	-
Doska Nida Cicha 12,5 mm	m²	-	-	4,0	-	-	-	-	-	-	-	-
Doska Nida Twarda 12,5 mm	m²	-	-	-	4,0	-	-	2,0	-	-	-	-
Doska Nida Hydro 12,5 mm	m²	-	-	-	-	4,0	-	-	2,0	-	-	-
Doska Nida Ogień Plus 15,0 mm	m²	-	-	-	-	-	2,0		-	4,0	-	-
Doska Nida Twarda 15,0 mm	m²	-	-	-	-	-	-	2,0	-	-	4,0	-
Doska Nida Hydro 15,0 mm	m²	-	-	-	-	-	-	-	2,0	-	-	4,0
Zárubňový profil Nida UAR50	bm	1,8	1,8	1,8	1,8	1,8	1,8	1,8	1,8	1,8	1,8	1,8
Profil Nida U50	bm	0,7	0,7	0,7	0,7	0,7	0,7	0,7	0,7	0,7	0,7	0,7
Uholník Nida k profilu UA50	ks.	1,0	1,0	1,0	1,0	1,0	1,0	1,0	1,0	1,0	1,0	1,0
Skrutka Nida M8 typ FLAT HEAD® so zúbkovanou maticou	ks.	2,0	2,0	2,0	2,0	2,0	2,0	2,0	2,0	2,0	2,0	2,0
Hmoždinka Nida	ks.	0,9	0,9	0,9	0,9	0,9	0,9	0,9	0,9	0,9	0,9	0,9
Skrutky do plechu 2 mm Nida 3,5x25 mm	ks.	4,0	4,0	-	-	-	4,0	-	-	4,0	-	-
Skrutky do plechu 2 mm Nida 3,5x35 mm	ks.	4,0	4,0	-	-	-	-	-	-	-	-	-
Skrutky do plechu 2 mm Nida 3,5x45 mm	ks.	-	-	-	-	-	4,0	-	-	4,0	-	-
Skrutky do plechu 2 mm Nida 3,5x55 mm	ks.	4,0	4,0	-	-	-	4,0	-	-	4,0	-	-
Skrutky do plechu 2 mm Nida 4,2x70 mm	ks.	12,0	12,0				12,0	-	-	12,0	-	-
Skrutky do plechu 2 mm Nida Twarda 3,5x50 mm	ks.	-	-	8,0	8,0	-	-	8,0	-	-	8,0	-
Skrutky do plechu 2 mm Nida Twarda 4,2x65 mm	ks.	-	-	4,0	4,0	-	-	4,0	-	-	4,0	-
Skrutky do plechu 2 mm Nida Twarda 4,2x75 mm	ks.	-	-	12,0	12,0	-	-	12,0	-	-	12,0	-
Skrutky do plechu 2 mm Nida Hydro C5 3,5x25 mm	ks.	-	-	-	-	4,0	-	-	4,0	-	-	4,0
Skrutky do plechu 2 mm Nida Hydro C5 3,5x41 mm	ks.	-	-	-	-	4,0	-	-	4,0	-	-	4,0
Skrutky do plechu 2 mm Nida Hydro C5 3,5x55 mm	ks.	-	-	-	-	4,0	-	-	4,0	-	-	4,0
Skrutky do plechu 2 mm Nida Hydro C5 4,2x70 mm	ks.	-	-	-	-	12,0	-	-	12,0	-	-	12,0
Výstužná páska Nida	bm	1,4	1,4	1,4	1,4	1,4	1,4	1,4	1,4	1,4	1,4	1,4
Zvukovo izolačná páska Nida	bm	0,6	0,6	0,6	0,6	0,6	0,6	0,6	0,6	0,6	0,6	0,6
Sadrový tmel Nida Start	kg	1,2	1,2	1,2	-	-	1,2	-	-	1,2	-	-
Sadrový tmel Nida Finish	kg	0,1	0,1	0,1	-	-	0,1	-	-	0,1	-	-
Hotová špachtľovacia hmota Nida Hydromix [3]	kg	-	-	-	1,3	1,3	-	1,3	1,3	-	1,3	1,3
Minerálna vlna [4]	m²	1,0	1,0	1,0	1,0	1,0	1,0	1,0	1,0	1,0	1,0	1,0

[3] V prípade sadro-trieskových dosiek s vláknami Nida Twarda možno ako alternatívu použiť sadrový tmel Nida Max.
[4] Použitie podľa požiadaviek.
Normy spotreby nezahrňujú straty materiálu.

nida Omietka

Trieda požiarnej odolnosti: (R)EI15 (R)EI30

Maximálna zvuková izolácia: 50 dB

Maximálna výška výstavby: 5130 mm

Hmotnosť 1m² výstavby: 13,0-20,0 kg

Číslo súvisiaceho dokladu: Klasyfikacja ogniowa ITB

Požiarna klasifikácia: ITB 1060.1/18/R130NZP

SYSTÉMY:

UAR75-12,5; UAR75-18

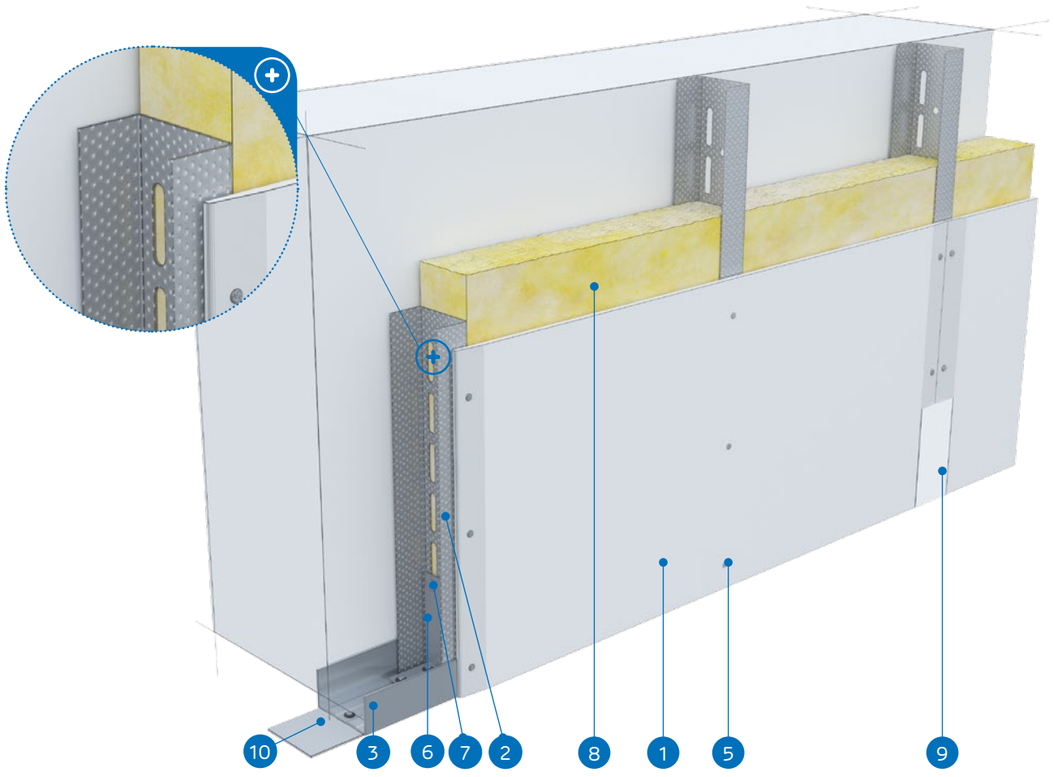

MATERIÁLY:

1. Sadrokartónová doska Nida
2. Profil Nida UAR 75
3. Profil Nida U 75
4. Hmoždinka Nida
5. Skrutky do plechu Nida 3,5 x 25 mm
6. Uholník k profilom UA 75
7. Skrutka Nida M8 typ FLAT HEAD® so zúbkovanou maticou
8. Izolačný materiál Minerálna vlna (voliteľná)
9. Škára medzi sadrokartónovými doskami vyhotovená zo sadrovej hmoty Nida a výstužnej pásky Nida
10. Tesniaca páska na akustickú izoláciu Nida

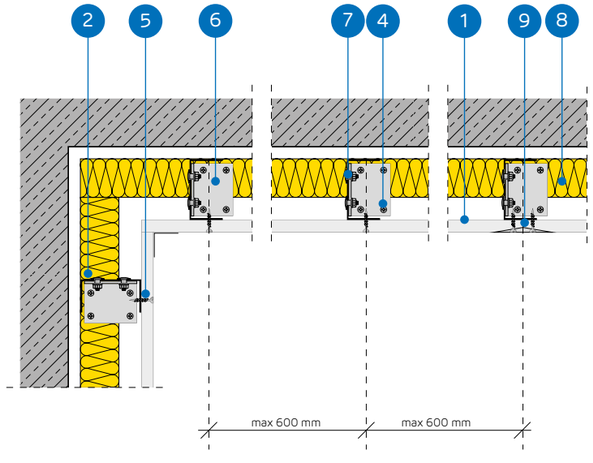

SYSTÉM VOĽNE STOJACICH PREDSADENÝCH STIEN NA KONŠTRUKCII NIDA UAR 75

TECHNICKÉ PARAMETRE

Názov systému Nida Omietka [2]	Opláštenie sadrokartónom			Nosná konštrukcia		Izolačný materiál			Maximálna výška [1]	Zvuková izolácia			Hmotnosť výstavby 1 m²	Trieda požiarnej odolnosti	Špeciálny systém
				Typ profilu Nida	Rozstup profilov Nida UAR75	V rozsahu akustickej izolácie									
	Nida	Hrúbka [mm]	Označenie podľa normy		[mm]	Minerálna vlna	Hrúbka [mm]	Hustota [kg/m³]	[mm]	Rw [dB]	Ra1 [dB]	Ra2 [dB]	[kg]	[min]	
UAR75-12,5/Expert	Expert	12,5	A	UAR75	600	sklená/ kamenná	50	12	5130	34	32	28	13,0	-	-
UAR75-12,5/Woda [3]	Woda	12,5	H2	UAR75	600	sklená/ kamenná	50	12	5130	34	32	28	13,0	-	-
UAR75-12,5/Ogień+	Ogień Plus	12,5	DF	UAR75	600	sklená/ kamenná	50	12	5130	36	34	30	15,0	(R)EI15	-
UAR75-12,5/ WodaOgień+	Woda Ogień Plus	12,5	DFH2	UAR75	600	sklená/ kamenná	50	12	5130	36	34	30	15,0	(R)EI15	-
UAR75-12,5/Cicha	Cicha	12,5	DFH1IR	UAR75	600	sklená	75	50	5130	50	48	42	18,0	(R)EI15	●
UAR75-12,5/Twarda	Twarda	12,5	DEFH1IR	UAR75	600	sklená	75	50	5130	50	48	42	18,0	(R)EI15	●
UAR75-12,5/Hydro	Hydro	12,5	GMFH1I	UAR75	600	sklená/ kamenná	50	12	5130	36	34	30	16,0	(R)EI15	●
UAR75-18/Ogień+	Ogień Plus	18,0	DF	UAR75	600	sklená/ kamenná	50	12	5130	36	34	30	20,0	(R)EI30	-

[1] Maximálna výška v súlade s technickým posudkom ITB 1060/12/R33NK.
[2] Požiarna klasifikácia ITB 1060.1/18/R130NZP
[3] V interiéroch s relatívnou vlhkosťou vzduch do 85% (do 10 hodín) použiť dosku Nida Woda, ale v zónach vystavených intenzívnemu pôsobeniu vody odporúčame použiť sadrové dosky s vláknami Nida Hydro (horizontálne a vertikálne roviny pri vani, sprche a pod.)

SPOTREBA MATERIÁLOV NA 1 M² VOĽNE STOJACICH PREDSADENÝCH STIEN V SYSTÉME NIDA OMIETKA

Názov materiálu	J.m.	Typ systemu Nida Omietka							
		UAR75-12,5/ Expert	UAR75-12,5/ Woda	UAR75-12,5/ Ogień+	UAR75-12,5/ WodaOgień+	UAR75-12,5/ Cicha	UAR75-12,5/ Twarda	UAR75-12,5/ Hydro	UAR75-18/ Ogień+
		Spotreba materiálu na 1 m²							
Doska Nida Expert 12,5 mm	m²	1,0	-	-	-	-	-	-	-
Doska Nida Woda 12,5 mm	m²	-	1,0	-	-	-	-	-	-
Doska Nida Ogień Plus 12,5 mm	m²	-	-	1,0	-	-	-	-	-
Doska Nida Woda Ogień Plus 12,5 mm	m²	-	-	-	1,0	-	-	-	-
Doska Nida Cicha 12,5 mm	m²	-	-	-	-	1,0	-	-	-
Doska Nida Twarda 12,5 mm	m²	-	-	-	-	-	1,0	-	-
Doska Nida Hydro 12,5 mm	m²	-	-	-	-	-	-	1,0	-
Doska Nida Ogień Plus 18,0 mm	m²	-	-	-	-	-	-	-	1,0
Zárubňový profil Nida UAR75	bm	1,8	1,8	1,8	1,8	1,8	1,8	1,8	1,8
Profil Nida U75	bm	0,7	0,7	0,7	0,7	0,7	0,7	0,7	0,7
Uholník Nida k profilu UA75	ks.	1,0	1,0	1,0	1,0	1,0	1,0	1,0	1,0
Skrutka Nida M8 typ FLAT HEAD® so zúbkovanou maticou	ks.	2,0	2,0	2,0	2,0	2,0	2,0	2,0	2,0
Hmoždinka Nida	ks.	0,9	0,9	0,9	0,9	0,9	0,9	0,9	0,9
Skrutky do plechu 2 mm Nida 3,5x25 mm	ks.	12,0	12,0	12,0	12,0	-	-	-	-
Skrutky do plechu 2 mm Nida 3,5x35 mm	ks.	-	-	-	-	-	-	-	12,0
Skrutky do plechu 2 mm Nida Twarda 3,5x50 mm	ks.	-	-	-	-	12,0	12,0	-	-
Skrutky do plechu 2 mm Nida Hydro C5 3,5x25 mm	ks.	-	-	-	-	-	-	12,0	-
Výstužná páska Nida	bm	1,4	1,4	1,4	1,4	1,4	1,4	1,4	1,4
Zvukovo izolačná páska Nida	bm	0,6	0,6	0,6	0,6	0,6	0,6	0,6	0,6
Sadrový tmel Nida Start	kg	0,3	0,3	0,3	0,3	0,3	-	-	0,3
Sadrový tmel Nida Finish	kg	0,1	0,1	0,1	0,1	0,1	-	-	0,1
Hotová špachtľovacia hmota Nida Hydromix [4]	kg	-	-	-	-	-	0,4	0,4	-
Minerálna vlna [5]	m²	1,0	1,0	1,0	1,0	1,0	1,0	1,0	1,0

[4] V prípade sadro-trieskových dosiek s vláknami Nida Twarda možno ako alternatívu použiť sadrový tmel Nida Max.
[5] Použitie podľa požiadaviek.
Normy spotreby nezahrňujú straty materiálu.

nida Omietka

Trieda požiarnej odolnosti: (R)EI30 (R)EI60

Maximálna zvuková izolácia: 56 dB

Maximálna výška výstavby: 5170 mm

Hmotnosť 1m² výstavby: 21,0-36,0 kg

Číslo súvisiaceho dokladu: Klasyfikacja ogniowa ITB

Požiarna klasifikácia: ITB 1060.1/18/R130NZP

SYSTÉMY:

UAR75-25; UAR75-30

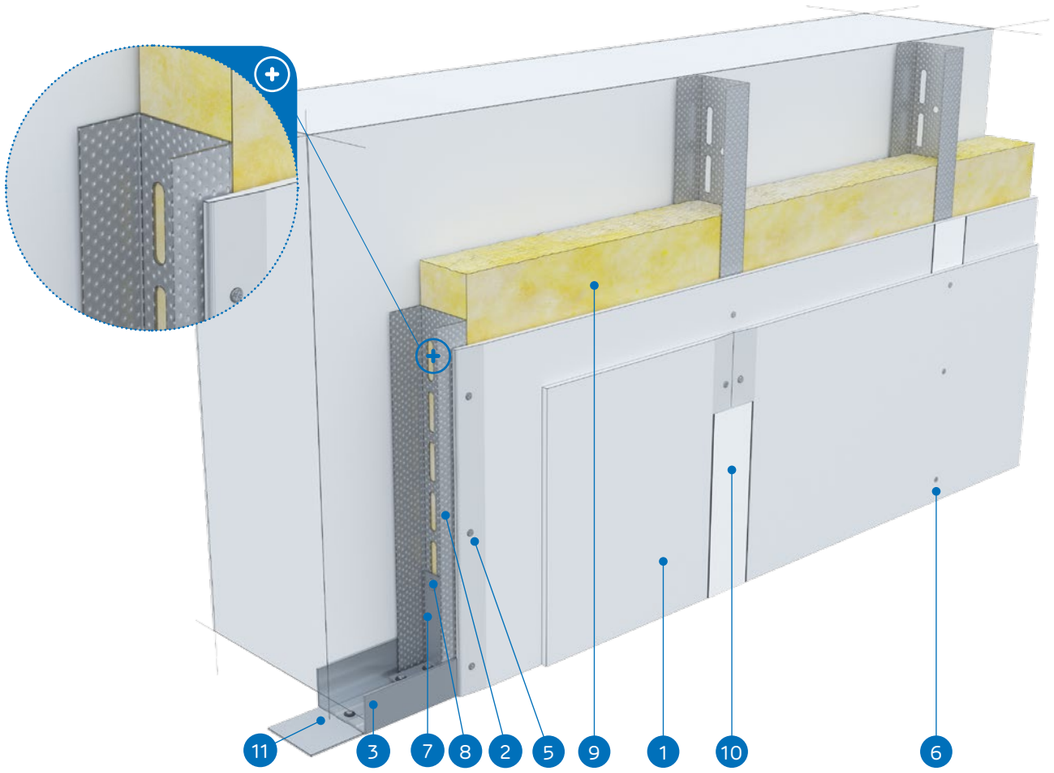

MATERIÁLY:

1. Sadrokartónová doska Nida
2. Profil Nida UAR 75
3. Profil Nida U 75
4. Hmoždinka Nida
5. Skrutky do plechu Nida 3,5 x 25 mm
6. Skrutky do plechu Nida 3,5 x 35 mm
7. Uholník k profilom UA 75
8. Skrutka Nida M8 typ FLAT HEAD® so zúbkovanou maticou
9. Izolačný materiál Minerálna vlna (voliteľná)
10. Škára medzi sadrokartónovými doskami vyhotovená zo sadrovej hmoty Nida a výstužnej pásky Nida
11. Tesniaca páska na akustickú izoláciu Nida

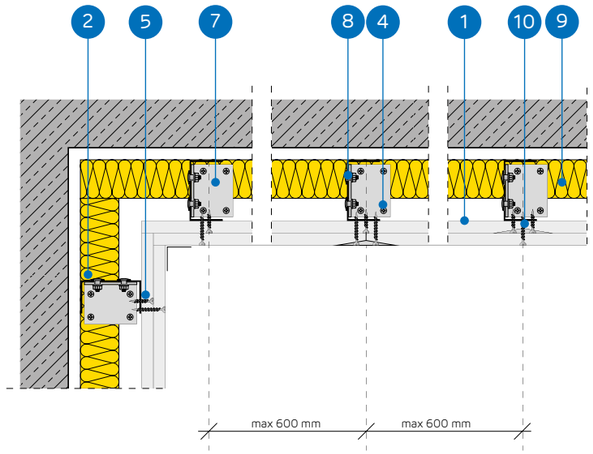

SYSTÉM VOĽNE STOJACICH PREDSADENÝCH STIEN NA KONŠTRUKCII NIDA UAR 75

TECHNICKÉ PARAMETRE

Názov systému Nida Omietka [2]	Opláštenie sadrokartónom			Nosná konštrukcia		Izolačný materiál			Maximálna výška [1]	Zvuková izolácia			Hmotnosť výstavby 1 m²	Trieda požiarnej odolnosti	Špeciálny systém
				Typ profilu Nida	Rozstup profilov Nida UAR75	V rozsahu akustickej izolácie									
	Nida	Hrúbka [mm]	Označenie podľa normy		[mm]	Minerálna vlna	Hrúbka [mm]	Hustota [kg/m³]	[mm]	Rw [dB]	Ra1 [dB]	Ra2 [dB]	[kg]	[min]	
UAR75-25/Expert	Expert	2x12,5	A	UAR75	600	sklená/ kamenná	50	12	5170	37	35	31	21,0	-	-
UAR75-25/Woda [3]	Woda	2x12,5	H2	UAR75	600	sklená/ kamenná	50	12	5170	37	35	31	21,0	-	-
UAR75-25/Ogień+	Ogień Plus	2x12,5	DF	UAR75	600	sklená/ kamenná	50	12	5170	40	38	35	25,0	(R)EI30	-
UAR75-25/WodaOgień+	Woda Ogień Plus	2x12,5	DFH2	UAR75	600	sklená/ kamenná	50	12	5170	40	38	35	25,0	(R)EI30	-
UAR75-25/Cicha	Cicha	2x12,5	DFH1IR	UAR75	600	sklená	75	50	5170	55	53	47	31,0	(R)EI30	●
UAR75-25/Twarda	Twarda	2x12,5	DEFH1IR	UAR75	600	sklená	75	50	5170	55	53	47	31,0	(R)EI30	●
UAR75-25/Hydro	Hydro	2x12,5	GMFH1I	UAR75	600	sklená/ kamenná	50	12	5170	40	38	35	27,0	(R)EI30	●
UAR75-30/Ogień+	Ogień Plus	2x15	DF	UAR75	600	sklená/ kamenná	50	12	5170	41	40	37	32,0	(R)EI60	-
UAR75-30/Twarda	Twarda	2x15	DEFH1IR	UAR75	600	sklená	75	50	5170	56	54	48	36,0	(R)EI60	●
UAR75-30/Hydro	Hydro	2x15	GMFH1I	UAR75	600	sklená/ kamenná	50	12	5170	41	40	37	32,0	(R)EI60	●

[1] Maximálna výška v súlade s technickým posudkom ITB 1060/12/R33NK.
[2] Požiarna klasifikácia ITB 1060.1/18/R130NZP
[3] V interiéroch s relatívnou vlhkosťou vzduch do 85% (do 10 hodín) použiť dosku Nida Woda, ale v zónach vystavených intenzívnemu pôsobeniu vody odporúčame použiť sadrové dosky s vláknami Nida Hydro (horizontálne a vertikálne roviny pri vani, sprche a pod.)

SPOTREBA MATERIÁLOV NA 1 M² VOĽNE STOJACICH PREDSADENÝCH STIEN V SYSTÉME NIDA OMIETKA

Názov materiálu	J.m.	Typ systemu Nida Omietka									
		UAR75-25/ Expert	UAR75-25/ Woda	UAR75-25/ Ogień+	UAR75-25/ WodaOgień+	UAR75-25/ Cicha	UAR75-25/ Twarda	UAR75-25/ Hydro	UAR75-30/ Ogień+	UAR75-30/ Twarda	UAR75-30/ Hydro
		Spotreba materiálu na 1 m²									
Doska Nida Expert 12,5 mm	m²	2,0	-	-	-	-	-	-	-	-	-
Doska Nida Woda 12,5 mm	m²	-	2,0	-	-	-	-	-	-	-	-
Doska Nida Ogień Plus 12,5 mm	m²	-	-	2,0	-	-	-	-	-	-	-
Doska Nida Woda Ogień Plus 12,5 mm	m²	-	-	-	2,0	-	-	-	-	-	-
Doska Nida Cicha 12,5 mm	m²	-	-	-	-	2,0	-	-	-	-	-
Doska Nida Twarda 12,5 mm	m²	-	-	-	-	-	2,0	-	-	-	-
Doska Nida Hydro 12,5 mm	m²	-	-	-	-	-	-	2,0	-	-	-
Doska Nida Ogień Plus 15,0 mm	m²	-	-	-	-	-	-	-	2,0	-	-
Doska Nida Twarda 15,0 mm	m²	-	-	-	-	-	-	-	-	2,0	-
Doska Nida Hydro 15,0 mm	m²	-	-	-	-	-	-	-	-	-	2,0
Zárubňový profil Nida UAR75	bm	1,8	1,8	1,8	1,8	1,8	1,8	1,8	1,8	1,8	1,8
Profil Nida U75	bm	0,7	0,7	0,7	0,7	0,7	0,7	0,7	0,7	0,7	0,7
Uholník Nida k profilu UA75	ks.	1,0	1,0	1,0	1,0	1,0	1,0	1,0	1,0	1,0	1,0
Skrutka Nida M8 typ FLAT HEAD® so zúbkovanou maticou	ks.	2,0	2,0	2,0	2,0	2,0	2,0	2,0	2,0	2,0	2,0
Hmoždinka Nida	ks.	0,9	0,9	0,9	0,9	0,9	0,9	0,9	0,9	0,9	0,9
Skrutky do plechu 2 mm Nida 3,5x25 mm	ks.	4,0	4,0	4,0	4,0	-	-	-	4,0	-	-
Skrutky do plechu 2 mm Nida 3,5x35 mm	ks.	12,0	12,0	12,0	12,0	-	-	-	12,0	-	-
Skrutky do plechu 2 mm Nida Twarda 3,5x50 mm	ks.	-	-	-	-	16,0	16,0	-	-	16,0	-
Skrutky do plechu 2 mm Nida Hydro C5 3,5x25 mm	ks.	-	-	-	-	-	-	4,0	-	-	4,0
Skrutky do plechu 2 mm Nida Hydro C5 3,5x41 mm	ks.	-	-	-	-	-	-	12,0	-	-	12,0
Výstužná páska Nida	bm	1,4	1,4	1,4	1,4	1,4	1,4	1,4	1,4	1,4	1,4
Zvukovo izolačná páska Nida	bm	0,6	0,6	0,6	0,6	0,6	0,6	0,6	0,6	0,6	0,6
Sadrový tmel Nida Start	kg	0,6	0,6	0,6	0,6	0,6	-	-	0,6	-	-
Sadrový tmel Nida Finish	kg	0,1	0,1	0,1	0,1	0,1	-	-	0,1	-	-
Hotová špachtľovacia hmota Nida Hydromix [4]	kg	-	-	-	-	-	0,7	0,7	-	0,7	0,7
Minerálna vlna [5]	m²	1,0	1,0	1,0	1,0	1,0	1,0	1,0	1,0	1,0	1,0

[4] V prípade sadro-trieskových dosiek s vláknami Nida Twarda možno ako alternatívu použiť sadrový tmel Nida Max.
[5] Použitie podľa požiadaviek.
Normy spotreby nezahrňujú straty materiálu.

PRVÉ SYSTÉMY SUCHEJ VÝSTAVBY NA TRHU S OZNAČENÍM CE

Navštívte náš kanál Siniat Nida YouTube

VOĽNE STOJACE PREDSADENÉ STENY

nida Omietka

Trieda požiarnej odolnosti:	Maximálna zvuková izolácia:	Maximálna výška výstavby:	Hmotnosť 1m² výstavby:	Číslo súvisiaceho dokladu:
(R)EI60	58 dB	5170 mm	35,0-44,0 kg	Klasyfikacja ogniowa ITB

Požiarna klasifikácia: ITB 1060.1/18/R130NZP

SYSTÉMY:

UAR75-37,5

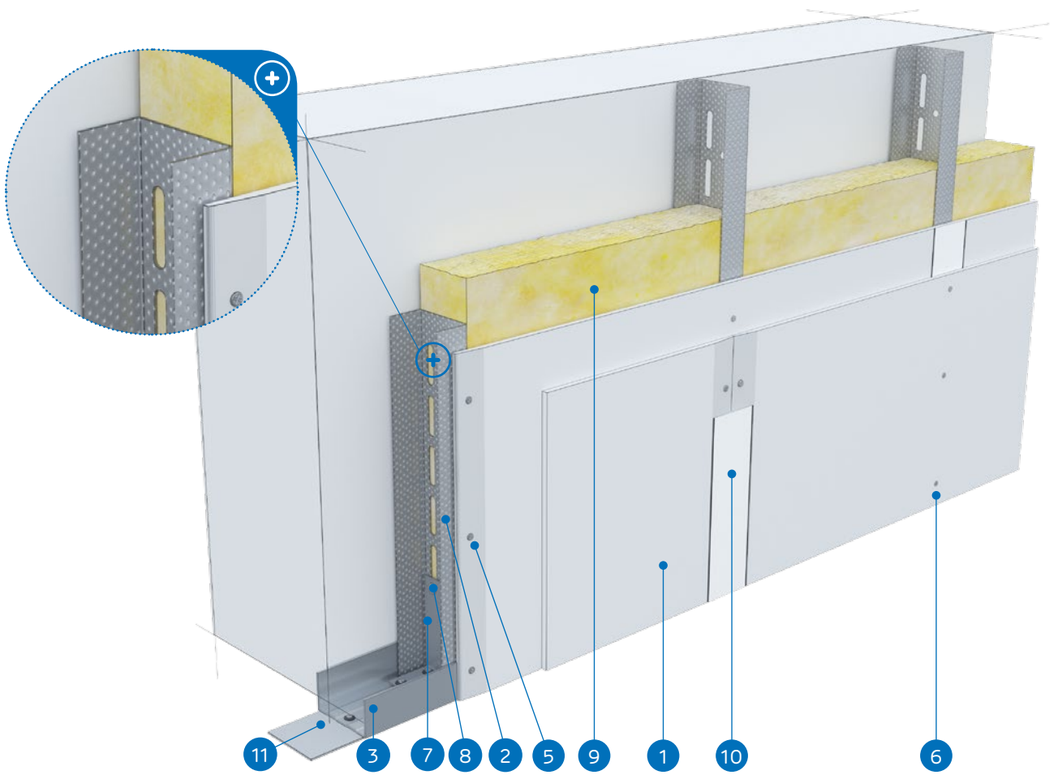

MATERIÁLY:

1. Sadrokartónová doska Nida
2. Profil Nida UAR 75
3. Profil Nida U 75
4. Hmoždinka Nida
5. Skrutky do plechu Nida 3,5 x 25 mm
6. Skrutky do plechu Nida 3,5 x 35 mm
7. Uholník k profilom UA 75
8. Skrutka Nida M8 typ FLAT HEAD® so zúbkovanou maticou
9. Izolačný materiál Minerálna vlna (voliteľná)
10. Škára medzi sadrokartónovými doskami vyhotovená zo sadrovej hmoty Nida a výstužnej pásky Nida
11. Tesniaca páska na akustickú izoláciu Nida

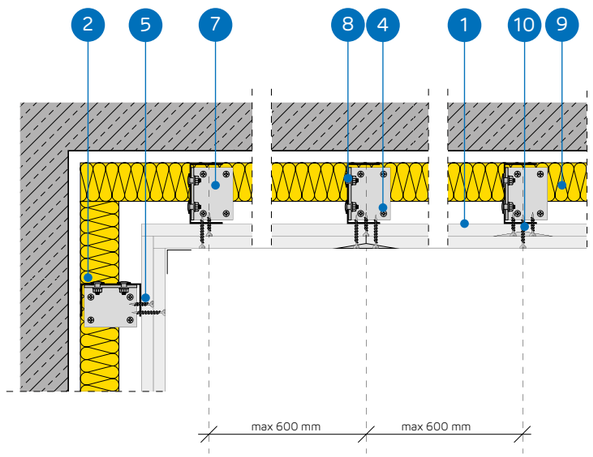

SYSTÉM VOĽNE STOJACICH PREDSADENÝCH STIEN NA KONŠTRUKCII NIDA UAR 75

TECHNICKÉ PARAMETRE

Názov systému Nida Omietka [2]	Opláštenie sadrokartónom			Nosná konštrukcia		Izolačný materiál			Maximálna výška [1]	Zvuková izolácia			Hmotnosť výstavby 1 m²	Trieda požiarnej odolnosti	Špeciálny systém
				Typ profilu Nida	Rozstup profilov Nida UAR75	V rozsahu akustickej izolácie									
	Nida	Hrúbka [mm]	Označenie podľa normy		[mm]	Minerálna vlna	Hrúbka [mm]	Hustota [kg/m³]	[mm]	Rw [dB]	Ra1 [dB]	Ra2 [dB]	[kg]	[min]	
UAR75-37,5/Ogień+	Ogień Plus	3x12,5	DF	UAR75	600	sklená/ kamenná	50	12	5170	41	40	37	35,0	(R)EI60	-
UAR75-37,5/ WodaOgień+	Woda Ogień Plus	3x12,5	DFH2	UAR75	600	sklená/ kamenná	50	12	5170	41	40	37	35,0	(R)EI60	-
UAR75-37,5/Cicha	Cicha	3x12,5	DFH1IR	UAR75	600	sklená	75	50	5170	58	56	50	44,0	(R)EI60	●
UAR75-37,5/Twarda	Twarda	3x12,5	DEFH1IR	UAR75	600	sklená	75	50	5170	58	56	50	44,0	(R)EI60	●
UAR75-37,5/Hydro	Hydro	3x12,5	GMFH1I	UAR75	600	sklená/ kamenná	50	12	5170	41	40	37	38,0	(R)EI60	●

[1] Maximálna výška v súlade s technickým posudkom ITB 1060/12/R33NK.
[2] Požiarna klasifikácia ITB 1060.1/18/R130NZP

SPOTREBA MATERIÁLOV NA 1 M² VOĽNE STOJACICH PREDSADENÝCH STIEN V SYSTÉME NIDA OMIETKA

Názov materiálu	J.m.	Typ systemu Nida Omietka				
		UAR75-37,5/Ogień+	UAR75-37,5/WodaOgień+	UAR75-37,5/Cicha	UAR75-37,5/Twarda	UAR75-37,5/Hydro
		Spotreba materiálu na 1 m²				
Doska Nida Ogień Plus 12,5 mm	m²	3,0	-	-	-	-
Doska Nida Woda Ogień Plus 12,5 mm	m²	-	3,0	-	-	-
Doska Nida Cicha 12,5 mm	m²	-	-	3,0	-	-
Doska Nida Twarda 12,5 mm	m²	-	-	-	3,0	-
Doska Nida Hydro 12,5 mm	m²	-	-	-	-	3,0
Zárubňový profil Nida UAR75	bm	1,8	1,8	1,8	1,8	1,8
Profil Nida U75	bm	0,7	0,7	0,7	0,7	0,7
Uholník Nida k profilu UA75	ks.	1,0	1,0	1,0	1,0	1,0
Skrutka Nida M8 typ FLAT HEAD® so zúbkovanou maticou	ks.	2,0	2,0	2,0	2,0	2,0
Hmoždinka Nida	ks.	0,9	0,9	0,9	0,9	0,9
Skrutky do plechu 2 mm Nida 3,5x25 mm	ks.	4,0	4,0	-	-	-
Skrutky do plechu 2 mm Nida 3,5x35 mm	ks.	4,0	4,0	-	-	-
Skrutky do plechu 2 mm Nida 3,5x55 mm	ks.	12,0	12,0	-	-	-
Skrutky do plechu 2 mm Nida Twarda 3,5x50 mm	ks.	-	-	8,0	8,0	-
Skrutky do plechu 2 mm Nida Twarda 4,2x65 mm	ks.	-	-	12,0	12,0	-
Skrutky do plechu 2 mm Nida Hydro C5 3,5x25 mm	ks.	-	-	-	-	4,0
Skrutky do plechu 2 mm Nida Hydro C5 3,5x41 mm	ks.	-	-	-	-	4,0
Skrutky do plechu 2 mm Nida Hydro C5 3,5x55 mm	ks.	-	-			12,0
Výstužná páska Nida	bm	1,4	1,4	1,4	1,4	1,4
Zvukovo izolačná páska Nida	bm	0,6	0,6	0,6	0,6	0,6
Sadrový tmel Nida Start	kg	0,9	0,9	0,9	-	-
Sadrový tmel Nida Finish	kg	0,1	0,1	0,1	-	-
Hotová špachtľovacia hmota Nida Hydromix [3]	kg	-	-	-	1,0	1,0
Minerálna vlna [4]	m²	1,0	1,0	1,0	1,0	1,0

[3] V prípade sadro-trieskových dosiek s vláknami Nida Twarda možno ako alternatívu použiť sadrový tmel Nida Max.
[4] Použitie podľa požiadaviek.
Normy spotreby nezahrňujú straty materiálu.

VOĽNE STOJACE PREDSADENÉ STENY

nida Omietka

Trieda požiarnej odolnosti:	Maximálna zvuková izolácia:	Maximálna výška výstavby:	Hmotnosť 1m² výstavby:	Číslo súvisiaceho dokladu:
(R)EI90 (R)EI120	61 dB	5170 mm	46,0-68,0 kg	Klasyfikacja ogniowa ITB

Požiarna klasifikácia: ITB 1060.1/18/R130NZP

SYSTÉMY:

UAR75-50; UAR75-55; UAR75-60

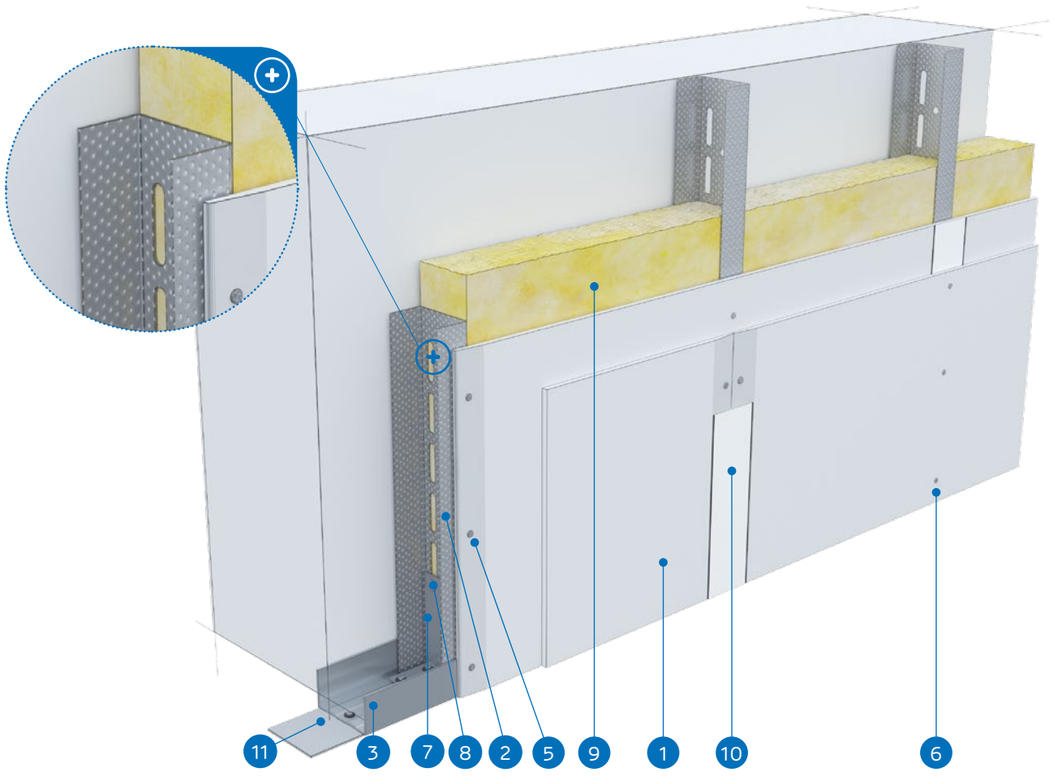

MATERIÁLY:

1. Sadrokartónová doska Nida
2. Profil Nida UAR 75
3. Profil Nida U 75
4. Hmoždinka Nida
5. Skrutky do plechu Nida 3,5 x 25 mm
6. Skrutky do plechu Nida 3,5 x 35 mm
7. Uholník k profilom UA 75
8. Skrutka Nida M8 typ FLAT HEAD® so zúbkovanou maticou
9. Izolačný materiál Minerálna vlna (voliteľná)
10. Škára medzi sadrokartónovými doskami vyhotovená zo sadrovej hmoty Nida a výstužnej pásky Nida
11. Tesniaca páska na akustickú izoláciu Nida

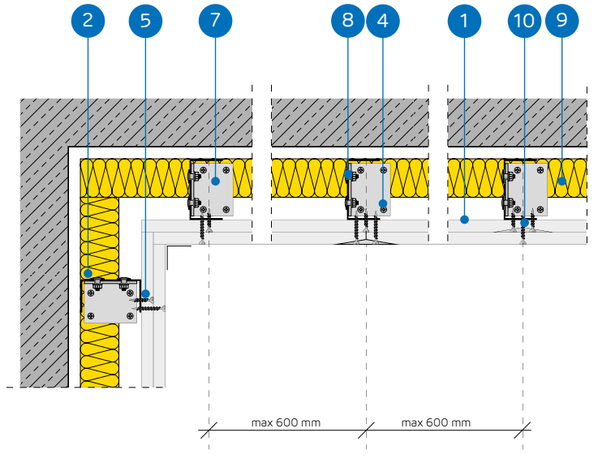

SYSTÉM VOĽNE STOJACICH PREDSADENÝCH STIEN NA KONŠTRUKCII NIDA UAR 75

TECHNICKÉ PARAMETRE

Názov systému Nida Omietka [2]	Opláštenie sadrokartónom			Nosná konštrukcia		Izolačný materiál			Maximálna výška [1]	Zvuková izolácia			Hmotnosť výstavby 1 m²	Trieda požiarnej odolnosti	Špeciálny systém
				Typ profilu Nida	Rozstup profilov Nida UAR75	V rozsahu akustickej izolácie									
	Nida	Hrúbka [mm]	Označenie podľa normy		[mm]	Minerálna vlna	Hrúbka [mm]	Hustota [kg/m³]	[mm]	Rw [dB]	Ra1 [dB]	Ra2 [dB]	[kg]	[min]	
UAR75-50/Ogień+	Ogień Plus	4x12,5	DF	UAR75	600	sklená/ kamenná	75	14	5170	43	41	38	46,0	(R)EI90	-
UAR75-50/WodaOgień+	Woda Ogień Plus	4x12,5	DFH2	UAR75	600	sklená/ kamenná	75	14	5170	43	41	38	46,0	(R)EI90	-
UAR75-50/Cicha	Cicha	4x12,5	DFH1IR	UAR75	600	sklená	75	50	5170	60	58	53	57,0	(R)EI90	●
UAR75-50/Twarda	Twarda	4x12,5	DEFH1IR	UAR75	600	sklená	75	50	5170	60	58	53	57,0	(R)EI90	●
UAR75-50/Hydro	Hydro	4x12,5	GMFH1I	UAR75	600	sklená/ kamenná	75	14	5170	43	41	38	49,0	(R)EI90	●
UAR75-55/Ogień+	Ogień Plus	2x12,5+2x15,0	DF	UAR75	600	sklená/ kamenná	75	14	5170	43	41	38	53,0	(R)EI120	-
UAR75-55/Twarda	Twarda	2x12,5+2x15,0	DEFH1IR	UAR75	600	sklená	75	50	5170	60	58	53	63,0	(R)EI120	●
UAR75-55/Hydro	Hydro	2x12,5+2x15,0	GMFH1I	UAR75	600	sklená/ kamenná	75	14	5170	43	41	38	55,0	(R)EI120	●
UAR75-60/Ogień+	Ogień Plus	4x15,0	DF	UAR75	600	sklená/ kamenná	75	14	5170	44	42	40	60,0	(R)EI120	-
UAR75-60/Twarda	Twarda	4x15,0	DEFH1IR	UAR75	600	sklená	75	50	5170	61	59	54	68,0	(R)EI120	●
UAR75-60/Hydro	Hydro	4x15,0	GMFH1I	UAR75	600	sklená/ kamenná	75	14	5170	44	42	40	60,0	(R)EI120	●

[1] Maximálna výška v súlade s technickým posudkom ITB 1060/12/R33NK.
[2] Požiarna klasifikácia ITB 1060.1/18/R130NZP

SPOTREBA MATERIÁLOV NA 1 M² VOĽNE STOJACICH PREDSADENÝCH STIEN V SYSTÉME NIDA OMIETKA

Názov materiálu	J.m.	Typ systemu Nida Omietka										
		UAR75-50/ Ogień+	UAR75-50/ WodaOgień+	UAR75-50/Cicha	UAR75-50/ Twarda	UAR75-50/Hydro	UAR75-55/Ogień+	UAR75-55/Twarda	UAR75-55/Hydro	UAR75-60/ Ogień+	UAR75-60/ Twarda	UAR75-60/Hydro
		Spotreba materiálu na 1 m²										
Doska Nida Ogień Plus 12,5 mm	m²	4,0	-	-	-	-	2,0	-	-	-	-	-
Doska Nida Woda Ogień Plus 12,5 mm	m²	-	4,0	-	-	-	-	-	-	-	-	-
Doska Nida Cicha 12,5 mm	m²	-	-	4,0	-	-	-	-	-	-	-	-
Doska Nida Twarda 12,5 mm	m²	-	-	-	4,0	-	-	2,0	-	-	-	-
Doska Nida Hydro 12,5 mm	m²	-	-	-	-	4,0	-	-	2,0	-	-	-
Doska Nida Ogień Plus 15,0 mm	m²	-	-	-	-	-	2,0		-	4,0	-	-
Doska Nida Twarda 15,0 mm	m²	-	-	-	-	-	-	2,0	-	-	4,0	-
Doska Nida Hydro 15,0 mm	m²	-	-	-	-	-	-	-	2,0	-	-	4,0
Zárubňový profil Nida UAR75	bm	1,8	1,8	1,8	1,8	1,8	1,8	1,8	1,8	1,8	1,8	1,8
Profil Nida U75	bm	0,7	0,7	0,7	0,7	0,7	0,7	0,7	0,7	0,7	0,7	0,7
Uholník Nida k profilu UA75	ks.	1,0	1,0	1,0	1,0	1,0	1,0	1,0	1,0	1,0	1,0	1,0
Skrutka Nida M8 typ FLAT HEAD® so zúbkovanou maticou	ks.	2,0	2,0	2,0	2,0	2,0	2,0	2,0	2,0	2,0	2,0	2,0
Hmoždinka Nida	ks.	0,9	0,9	0,9	0,9	0,9	0,9	0,9	0,9	0,9	0,9	0,9
Skrutky do plechu 2 mm Nida 3,5x25 mm	ks.	4,0	4,0	-	-	-	4,0	-	-	4,0	-	-
Skrutky do plechu 2 mm Nida 3,5x35 mm	ks.	4,0	4,0	-	-	-	-	-	-	-	-	-
Skrutky do plechu 2 mm Nida 3,5x45 mm	ks.	-	-	-	-	-	4,0	-	-	4,0	-	-
Skrutky do plechu 2 mm Nida 3,5x55 mm	ks.	4,0	4,0	-	-	-	4,0	-	-	4,0	-	-
Skrutky do plechu 2 mm Nida 4,2x70 mm	ks.	12,0	12,0				12,0	-	-	12,0	-	-
Skrutky do plechu 2 mm Nida Twarda 3,5x50 mm	ks.	-	-	8,0	8,0	-	-	8,0	-	-	8,0	-
Skrutky do plechu 2 mm Nida Twarda 4,2x65 mm	ks.	-	-	4,0	4,0	-	-	4,0	-	-	4,0	-
Skrutky do plechu 2 mm Nida Twarda 4,2x75 mm	ks.	-	-	12,0	12,0	-	-	12,0	-	-	12,0	-
Skrutky do plechu 2 mm Nida Hydro C5 3,5x25 mm	ks.	-	-	-	-	4,0	-	-	4,0	-	-	4,0
Skrutky do plechu 2 mm Nida Hydro C5 3,5x41 mm	ks.	-	-	-	-	4,0	-	-	4,0	-	-	4,0
Skrutky do plechu 2 mm Nida Hydro C5 3,5x55 mm	ks.	-	-	-	-	4,0	-	-	4,0	-	-	4,0
Skrutky do plechu 2 mm Nida Hydro C5 4,2x70 mm	ks.	-	-	-	-	12,0	-	-	12,0	-	-	12,0
Výstužná páska Nida	bm	1,4	1,4	1,4	1,4	1,4	1,4	1,4	1,4	1,4	1,4	1,4
Zvukovo izolačná páska Nida	bm	0,6	0,6	0,6	0,6	0,6	0,6	0,6	0,6	0,6	0,6	0,6
Sadrový tmel Nida Start	kg	1,2	1,2	1,2	-	-	1,2	-	-	1,2	-	-
Sadrový tmel Nida Finish	kg	0,1	0,1	0,1	-	-	0,1	-	-	0,1	-	-
Hotová špachtľovacia hmota Nida Hydromix [3]	kg	-	-	-	1,3	1,3	-	1,3	1,3	-	1,3	1,3
Minerálna vlna [4]	m²	1,0	1,0	1,0	1,0	1,0	1,0	1,0	1,0	1,0	1,0	1,0

[3] V prípade sadro-trieskových dosiek s vláknami Nida Twarda možno ako alternatívu použiť sadrový tmel Nida Max.
[4] Použitie podľa požiadaviek.
Normy spotreby nezahrňujú straty materiálu.

PRVÉ SYSTÉMY SUCHEJ VÝSTAVBY NA TRHU S OZNAČENÍM CE

Navštívte náš kanál Siniat Nida

nida Omietka

Trieda požiarnej odolnosti: (R)EI15 (R)EI30

Maximálna zvuková izolácia: 56 dB

Maximálna výška výstavby: 6170 mm

Hmotnosť 1m² výstavby: 14,0-21,0 kg

Číslo súvisiaceho dokladu: Klasyfikacja ogniowa ITB

Požiarna klasifikácia: ITB 1060.1/18/R130NZP

SYSTÉMY:

UAR100-12,5; UAR100-18

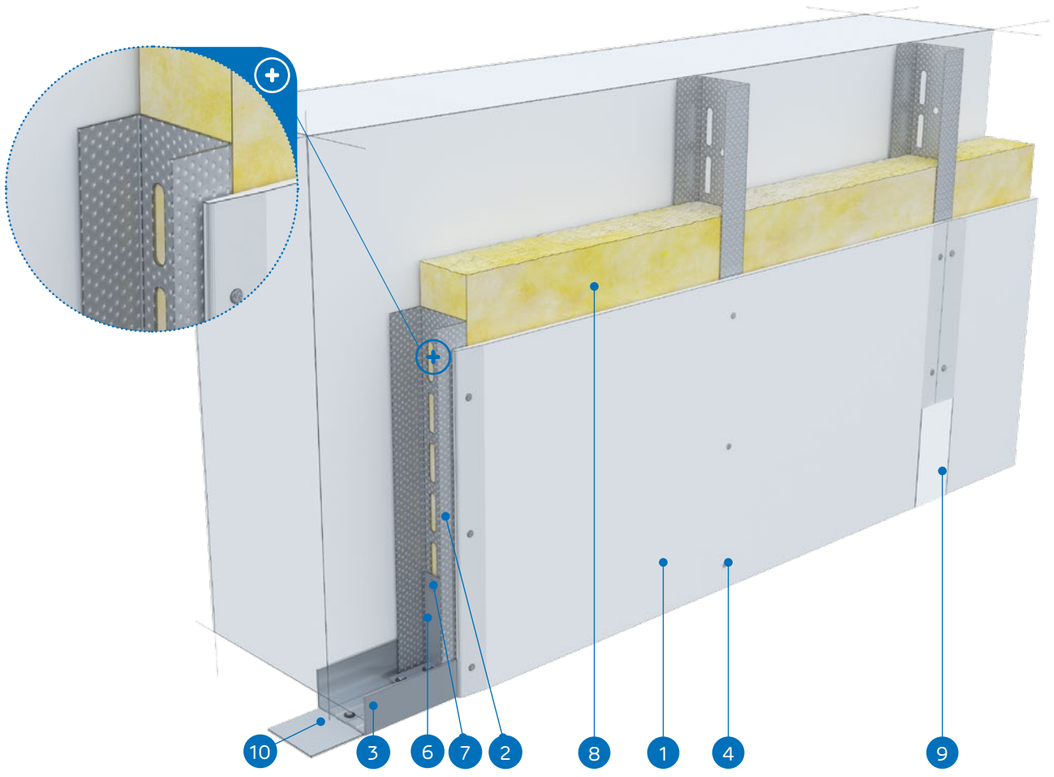

MATERIÁLY:

1. Sadrokartónová doska Nida
2. Profil Nida UAR 100
3. Profil Nida U 100
4. Hmoždinka Nida
5. Skrutky do plechu Nida 3,5 x 25 mm
6. Uholník k profilom UA 100
7. Skrutka Nida M8 typ FLAT HEAD® so zúbkovanou maticou
8. Izolačný materiál Minerálna vlna (voliteľná)
9. Škára medzi sadrokartónovými doskami vyhotovená zo sadrovej hmoty Nida a výstužnej pásky Nida
10. Tesniaca páska na akustickú izoláciu Nida

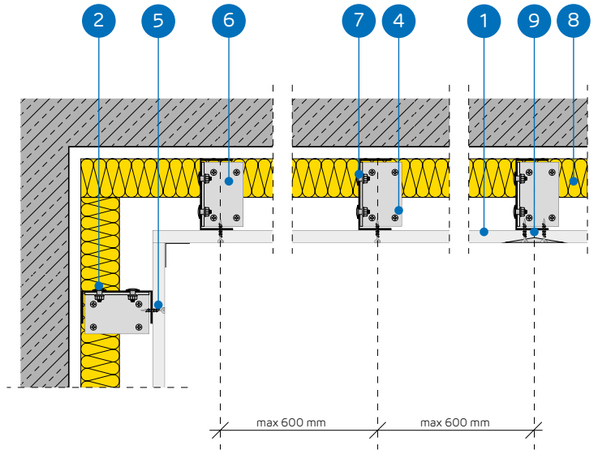

SYSTÉM VOĽNE STOJACICH PREDSADENÝCH STIEN NA KONŠTRUKCII NIDA UAR 100

TECHNICKÉ PARAMETRE

Názov systému Nida Omietka [2]	Opláštenie sadrokartónom			Nosná konštrukcia		Izolačný materiál			Maximálna výška [1]	Zvuková izolácia			Hmotnosť výstavby 1 m²	Trieda požiarnej odolnosti	Špeciálny systém
				Typ profilu Nida	Rozstup profilov Nida UAR100	V rozsahu akustickej izolácie									
	Nida	Hrúbka [mm]	Označenie podľa normy		[mm]	Minerálna vlna	Hrúbka [mm]	Hustota [kg/m³]	[mm]	Rw [dB]	Ra1 [dB]	Ra2 [dB]	[kg]	[min]	
UAR100-12,5/Expert	Expert	12,5	A	UAR100	600	sklená/ kamenná	50	12	6170	34	32	28	14,0	-	-
UAR100-12,5/Woda [3]	Woda	12,5	H2	UAR100	600	sklená/ kamenná	50	12	6170	34	32	28	14,0	-	-
UAR100-12,5/Ogień+	Ogień Plus	12,5	DF	UAR100	600	sklená/ kamenná	50	12	6170	36	34	30	16,0	(R)EI15	-
UAR100-12,5/ WodaOgień+	Woda Ogień Plus	12,5	DFH2	UAR100	600	sklená/ kamenná	50	12	6170	36	34	30	16,0	(R)EI15	-
UAR100-12,5/Cicha	Cicha	12,5	DFH1IR	UAR100	600	sklená	100	50	6170	56	55	50	19,0	(R)EI15	●
UAR100-12,5/Twarda	Twarda	12,5	DEFH1IR	UAR100	600	sklená	100	50	6170	56	55	50	19,0	(R)EI15	●
UAR100-12,5/Hydro	Hydro	12,5	GMFH1I	UAR100	600	sklená/ kamenná	50	12	6170	36	34	30	16,0	(R)EI15	●
UAR100-18/Ogień+	Ogień Plus	18,0	DF	UAR100	600	sklená/ kamenná	50	12	6170	36	34	30	21,0	(R)EI30	-

[1] Maximálna výška v súlade s technickým posudkom ITB 1060/12/R33NK.
[2] Požiarna klasifikácia ITB 1060.1/18/R130NZP
[3] V interiéroch s relatívnou vlhkosťou vzduch do 85% (do 10 hodín) použiť dosku Nida Woda, ale v zónach vystavených intenzívnemu pôsobeniu vody odporúčame použiť sadrové dosky s vláknami Nida Hydro (horizontálne a vertikálne roviny pri vani, sprche a pod.)

SPOTREBA MATERIÁLOV NA 1 M² VOĽNE STOJACICH PREDSADENÝCH STIEN V SYSTÉME NIDA OMIETKA

Názov materiálu	J.m.	Typ systemu Nida Omietka							
		UAR100-12,5/ Expert	UAR100-12,5/ Woda	UAR100-12,5/ Ogień+	UAR100-12,5/ WodaOgień+	UAR100-12,5/ Cicha	UAR100-12,5/ Twarda	UAR100-12,5/ Hydro	UAR100-18/ Ogień+
		Spotreba materiálu na 1 m²							
Doska Nida Expert 12,5 mm	m²	1,0	-	-	-	-	-	-	-
Doska Nida Woda 12,5 mm	m²	-	1,0	-	-	-	-	-	-
Doska Nida Ogień Plus 12,5 mm	m²	-	-	1,0	-	-	-	-	-
Doska Nida Woda Ogień Plus 12,5 mm	m²	-	-	-	1,0	-	-	-	-
Doska Nida Cicha 12,5 mm	m²	-	-	-	-	1,0	-	-	-
Doska Nida Twarda 12,5 mm	m²	-	-	-	-	-	1,0	-	-
Doska Nida Hydro 12,5 mm	m²	-	-	-	-	-	-	1,0	-
Doska Nida Ogień Plus 18,0 mm	m²	-	-	-	-	-	-	-	1,0
Zárubňový profil Nida UAR100	bm	1,8	1,8	1,8	1,8	1,8	1,8	1,8	1,8
Profil Nida U100	bm	0,7	0,7	0,7	0,7	0,7	0,7	0,7	0,7
Uholník Nida k profilu UA100	ks.	1,0	1,0	1,0	1,0	1,0	1,0	1,0	1,0
Skrutka Nida M8 typ FLAT HEAD® so zúbkovanou maticou	ks.	2,0	2,0	2,0	2,0	2,0	2,0	2,0	2,0
Hmoždinka Nida	ks.	0,9	0,9	0,9	0,9	0,9	0,9	0,9	0,9
Skrutky do plechu 2 mm Nida 3,5x25 mm	ks.	12,0	12,0	12,0	12,0	-	-	-	-
Skrutky do plechu 2 mm Nida 3,5x35 mm	ks.	-	-	-	-	-	-	-	12,0
Skrutky do plechu 2 mm Nida Twarda 3,5x50 mm	ks.	-	-	-	-	12,0	12,0	-	-
Skrutky do plechu 2 mm Nida Hydro C5 3,5x25 mm	ks.	-	-	-	-	-	-	12,0	-
Výstužná páska Nida	bm	1,4	1,4	1,4	1,4	1,4	1,4	1,4	1,4
Zvukovo izolačná páska Nida	bm	0,6	0,6	0,6	0,6	0,6	0,6	0,6	0,6
Sadrový tmel Nida Start	kg	0,3	0,3	0,3	0,3	0,3	-	-	0,3
Sadrový tmel Nida Finish	kg	0,1	0,1	0,1	0,1	0,1	-	-	0,1
Hotová špachtľovacia hmota Nida Hydromix [4]	kg	-	-	-	-	-	0,4	0,4	-
Minerálna vlna [5]	m²	1,0	1,0	1,0	1,0	1,0	1,0	1,0	1,0

[4] V prípade sadro-trieskových dosiek s vláknami Nida Twarda možno ako alternatívu použiť sadrový tmel Nida Max.
[5] Použitie podľa požiadaviek.
Normy spotreby nezahrňujú straty materiálu.

VOĽNE STOJACE PREDSADENÉ STENY

nida Omietka

Trieda požiarnej odolnosti: (R)EI30 (R)EI60

Maximálna zvuková izolácia: 62 dB

Maximálna výška výstavby: 6250 mm

Hmotnosť 1m² výstavby: 22,0-37,0 kg

Číslo súvisiaceho dokladu: Klasyfikacja ogniowa ITB

Požiarna klasifikácia: ITB 1060.1/18/R130NZP

SYSTÉMY:

UAR100-25; UAR100-30

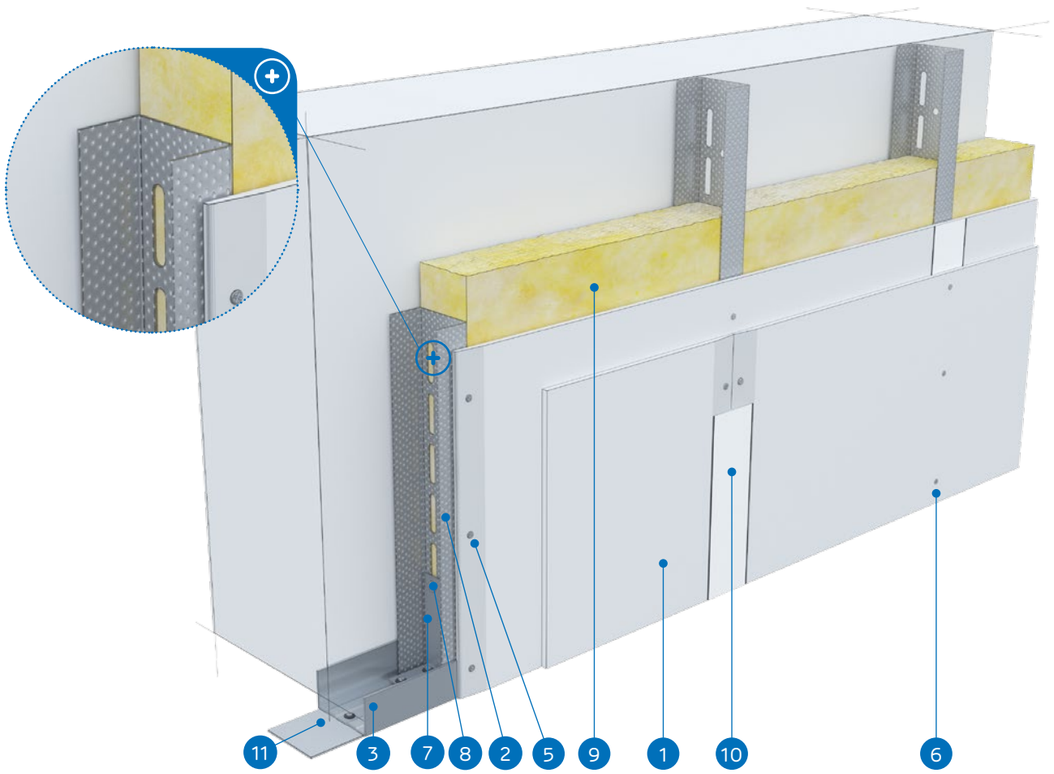

MATERIÁLY:

1. Sadrokartónová doska Nida
2. Profil Nida UAR 100
3. Profil Nida U 100
4. Hmoždinka Nida
5. Skrutky do plechu Nida 3,5 x 25 mm
6. Skrutky do plechu Nida 3,5 x 35 mm
7. Uholník k profilom UA 100
8. Skrutka Nida M8 typ FLAT HEAD® so zúbkovanou maticou
9. Izolačný materiál Minerálna vlna (voliteľná)
10. Škára medzi sadrokartónovými doskami vyhotovená zo sadrovej hmoty Nida a výstužnej pásky Nida
11. Tesniaca páska na akustickú izoláciu Nida

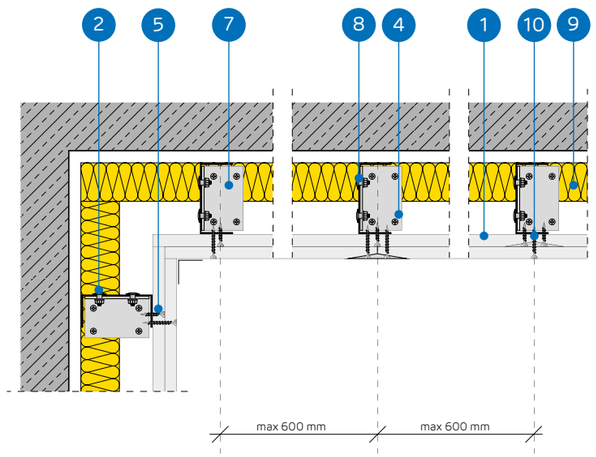

SYSTÉM VOĽNE STOJACICH PREDSADENÝCH STIEN NA KONŠTRUKCII NIDA UAR 100

TECHNICKÉ PARAMETRE

Názov systému Nida Omietka [2]	Opláštenie sadrokartónom			Nosná konštrukcia		Izolačný materiál			Maximálna výška [1]	Zvuková izolácia			Hmotnosť výstavby 1 m²	Trieda požiarnej odolnosti	Špeciálny systém
				Typ profilu Nida	Rozstup profilov Nida UAR100	V rozsahu akustickej izolácie									
	Nida	Hrúbka [mm]	Označenie podľa normy		[mm]	Minerálna vlna	Hrúbka [mm]	Hustota [kg/m³]	[mm]	Rw [dB]	Ra1 [dB]	Ra2 [dB]	[kg]	[min]	
UAR100-25/Expert	Expert	2x12,5	A	UAR100	600	sklená/ kamenná	50	12	6250	37	35	31	22,0	-	-
UAR100-25/Woda [3]	Woda	2x12,5	H2	UAR100	600	sklená/ kamenná	50	12	6250	37	35	31	22,0	-	-
UAR100-25/Ogień+	Ogień Plus	2x12,5	DF	UAR100	600	sklená/ kamenná	50	12	6170	40	38	35	26,0	(R)EI30	-
UAR100-25/ WodaOgień+	Woda Ogień Plus	2x12,5	DFH2	UAR100	600	sklená/ kamenná	50	12	6170	40	38	35	26,0	(R)EI30	-
UAR100-25/Cicha	Cicha	2x12,5	DFH1IR	UAR100	600	sklená	100	50	6170	61	60	55	32,0	(R)EI30	●
UAR100-25/Twarda	Twarda	2x12,5	DEFH1IR	UAR100	600	sklená	100	50	6170	61	60	55	32,0	(R)EI30	●
UAR100-25/Hydro	Hydro	2x12,5	GMFH1I	UAR100	600	sklená/ kamenná	50	12	6170	40	38	35	27,0	(R)EI30	●
UAR100-30/Ogień+	Ogień Plus	2x15	DF	UAR100	600	sklená/ kamenná	50	12	6170	41	40	37	33,0	(R)EI60	-
UAR100-30/Twarda	Twarda	2x15	DEFH1IR	UAR100	600	sklená	100	50	6170	62	61	56	37,0	(R)EI60	●
UAR100-30/Hydro	Hydro	2x15	GMFH1I	UAR100	600	sklená/ kamenná	50	12	6170	41	40	37	33,0	(R)EI60	●

[1] Maximálna výška v súlade s technickým posudkom ITB 1060/12/R33NK.
[2] Požiarna klasifikácia ITB 1060.1/18/R130NZP
[3] V interiéroch s relatívnou vlhkosťou vzduch do 85% (do 10 hodín) použiť dosku Nida Woda, ale v zónach vystavených intenzívnemu pôsobeniu vody odporúčame použiť sadrové dosky s vláknami Nida Hydro (horizontálne a vertikálne roviny pri vani, sprche a pod.)

SPOTREBA MATERIÁLOV NA 1 M² VOĽNE STOJACICH PREDSADENÝCH STIEN V SYSTÉME NIDA OMIETKA

Názov materiálu	J.m.	Typ systemu Nida Omietka									
		UAR100-25/Expert	UAR100-25/Woda	UAR100-25/Ogień+	UAR100-25/ WodaOgień+	UAR100-25/Cicha	UAR100-25/Twarda	UAR100-25/Hydro	UAR100-30/Ogień+	UAR100-30/Twarda	UAR100-30/Hydro
		Spotreba materiálu na 1 m²									
Doska Nida Expert 12,5 mm	m²	2,0	-	-	-	-	-	-	-	-	-
Doska Nida Woda 12,5 mm	m²	-	2,0	-	-	-	-	-	-	-	-
Doska Nida Ogień Plus 12,5 mm	m²	-	-	2,0	-	-	-	-	-	-	-
Doska Nida Woda Ogień Plus 12,5 mm	m²	-	-	-	2,0	-	-	-	-	-	-
Doska Nida Cicha 12,5 mm	m²	-	-	-	-	2,0	-	-	-	-	-
Doska Nida Twarda 12,5 mm	m²	-	-	-	-	-	2,0	-	-	-	-
Doska Nida Hydro 12,5 mm	m²	-	-	-	-	-	-	2,0	-	-	-
Doska Nida Ogień Plus 15,0 mm	m²	-	-	-	-	-	-	-	2,0	-	-
Doska Nida Twarda 15,0 mm	m²	-	-	-	-	-	-	-	-	2,0	-
Doska Nida Hydro 15,0 mm	m²	-	-	-	-	-	-	-	-	-	2,0
Zárubňový profil Nida UAR100	bm	1,8	1,8	1,8	1,8	1,8	1,8	1,8	1,8	1,8	1,8
Profil Nida U100	bm	0,7	0,7	0,7	0,7	0,7	0,7	0,7	0,7	0,7	0,7
Uholník Nida k profilu UA100	ks.	1,0	1,0	1,0	1,0	1,0	1,0	1,0	1,0	1,0	1,0
Skrutka Nida M8 typ FLAT HEAD® so zúbkovanou maticou	ks.	2,0	2,0	2,0	2,0	2,0	2,0	2,0	2,0	2,0	2,0
Hmoždinka Nida	ks.	0,9	0,9	0,9	0,9	0,9	0,9	0,9	0,9	0,9	0,9
Skrutky do plechu 2 mm Nida 3,5x25 mm	ks.	4,0	4,0	4,0	4,0	-	-	-	4,0	-	-
Skrutky do plechu 2 mm Nida 3,5x35 mm	ks.	12,0	12,0	12,0	12,0	-	-	-	12,0	-	-
Skrutky do plechu 2 mm Nida Twarda 3,5x50 mm	ks.	-	-	-	-	16,0	16,0	-	-	16,0	-
Skrutky do plechu 2 mm Nida Hydro C5 3,5x25 mm	ks.	-	-	-	-	-	-	4,0	-	-	4,0
Skrutky do plechu 2 mm Nida Hydro C5 3,5x41 mm	ks.	-	-	-	-	-	-	12,0	-	-	12,0
Výstužná páska Nida	bm	1,4	1,4	1,4	1,4	1,4	1,4	1,4	1,4	1,4	1,4
Zvukovo izolačná páska Nida	bm	0,6	0,6	0,6	0,6	0,6	0,6	0,6	0,6	0,6	0,6
Sadrový tmel Nida Start	kg	0,6	0,6	0,6	0,6	0,6	-	-	0,6	-	-
Sadrový tmel Nida Finish	kg	0,1	0,1	0,1	0,1	0,1	-	-	0,1	-	-
Hotová špachtľovacia hmota Nida Hydromix [4]	kg	-	-	-	-	-	0,7	0,7	-	0,7	0,7
Minerálna vlna [5]	m²	1,0	1,0	1,0	1,0	1,0	1,0	1,0	1,0	1,0	1,0

[4] V prípade sadro-trieskových dosiek s vláknami Nida Twarda možno ako alternatívu použiť sadrový tmel Nida Max.
[5] Použitie podľa požiadaviek.
Normy spotreby nezahrňujú straty materiálu.

PRVÉ SYSTÉMY SUCHEJ VÝSTAVBY NA TRHU S OZNAČENÍM CE

Navštívte náš kanál Siniat Nida YouTube

VOĽNE STOJACE PREDSADENÉ STENY

nida Omietka

Trieda požiarnej odolnosti:	Maximálna zvuková izolácia:	Maximálna výška výstavby:	Hmotnosť 1m² výstavby:	Číslo súvisiaceho dokladu:
(R)EI60	64 dB	6170 mm	36,0-45,0 kg	Klasyfikacja ogniowa ITB

Požiarna klasifikácia: ITB 1060.1/18/R130NZP

SYSTÉMY:

UAR100-37,5

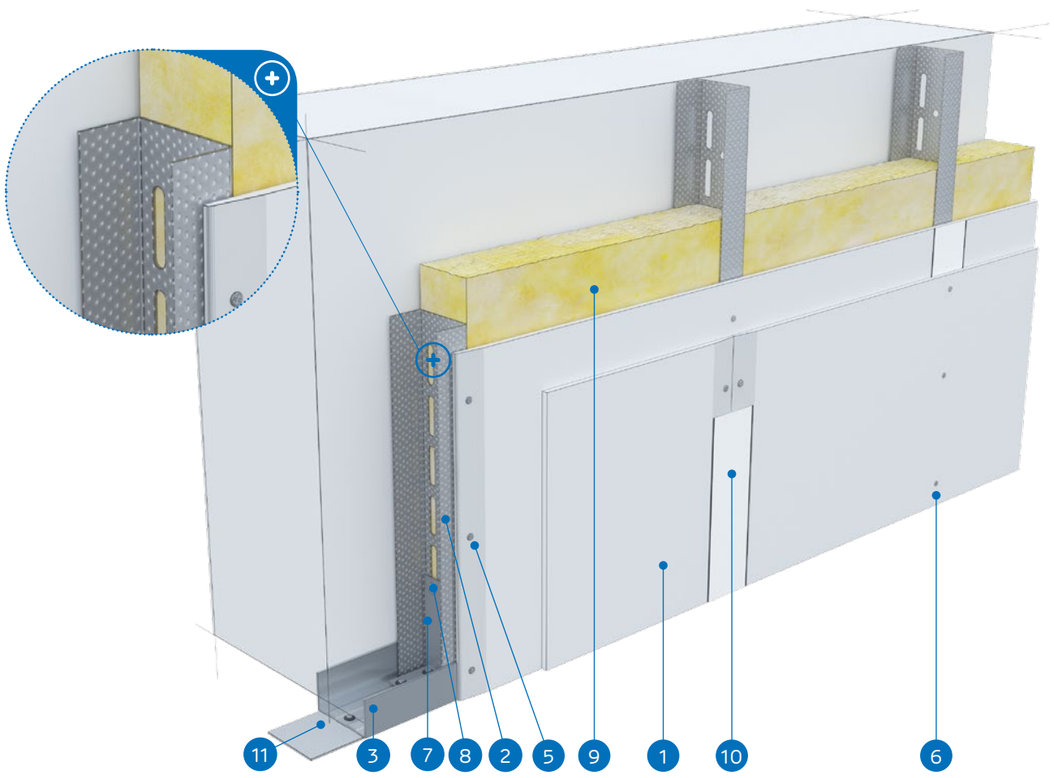

MATERIÁLY:

1. Sadrokartónová doska Nida
2. Profil Nida UAR 100
3. Profil Nida U 100
4. Hmoždinka Nida
5. Skrutky do plechu Nida 3,5 x 25 mm
6. Skrutky do plechu Nida 3,5 x 35 mm
7. Uholník k profilom UA 100
8. Skrutka Nida M8 typ FLAT HEAD® so zúbkovanou maticou
9. Izolačný materiál Minerálna vlna (voliteľná)
10. Škára medzi sadrokartónovými doskami vyhotovená zo sadrovej hmoty Nida a výstužnej pásky Nida
11. Tesniaca páska na akustickú izoláciu Nida

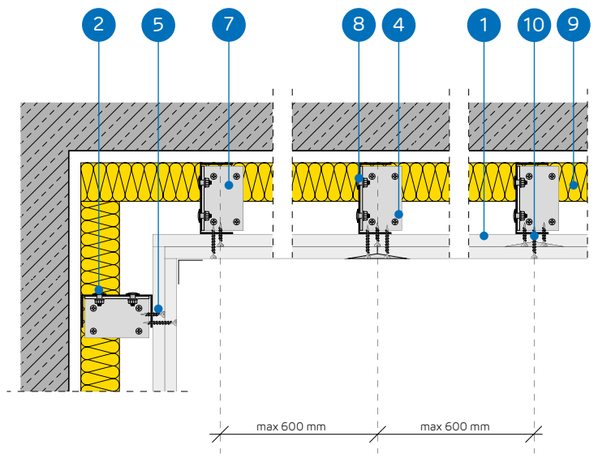

SYSTÉM VOĽNE STOJACICH PREDSADENÝCH STIEN NA KONŠTRUKCII NIDA UAR 100

TECHNICKÉ PARAMETRE

Názov systému Nida Omietka [2]	Opláštenie sadrokartónom			Nosná konštrukcia		Izolačný materiál			Maximálna výška [1]	Zvuková izolácia			Hmotnosť výstavby 1 m²	Trieda požiarnej odolnosti	Špeciálny systém
				Typ profilu Nida	Rozstup profilov Nida UAR100	V rozsahu akustickej izolácie									
	Nida	Hrúbka [mm]	Označenie podľa normy		[mm]	Minerálna vlna	Hrúbka [mm]	Hustota [kg/m³]	[mm]	Rw [dB]	Ra1 [dB]	Ra2 [dB]	[kg]	[min]	
UAR100-37,5/Ogień+	Ogień Plus	3x12,5	DF	UAR100	600	sklená/ kamenná	100	12	6170	45	44	39	36,0	(R)EI60	-
UAR100-37,5/ WodaOgień+	Woda Ogień Plus	3x12,5	DFH2	UAR100	600	sklená/ kamenná	100	12	6170	45	44	39	36,0	(R)EI60	-
UAR100-37,5/Cicha	Cicha	3x12,5	DFH1IR	UAR100	600	sklená	100	50	6170	64	63	58	45,0	(R)EI60	●
UAR100-37,5/Twarda	Twarda	3x12,5	DEFH1IR	UAR100	600	sklená	100	50	6170	64	63	58	45,0	(R)EI60	●
UAR100-37,5/Hydro	Hydro	3x12,5	GMFH1I	UAR100	600	sklená/ kamenná	100	12	6170	45	44	39	39,0	(R)EI60	●

[1] Maximálna výška v súlade s technickým posudkom ITB 1060/12/R33NK.
[2] Požiarna klasifikácia ITB 1060.1/18/R130NZP

SPOTREBA MATERIÁLOV NA 1 M² VOĽNE STOJACICH PREDSADENÝCH STIEN V SYSTÉME NIDA OMIETKA

Názov materiálu	J.m.	Typ systemu Nida Omietka				
		UAR100-37,5/Ogień+	UAR100-37,5/ WodaOgień+	UAR100-37,5/Cicha	UAR100-37,5/Twarda	UAR100-37,5/Hydro
		Spotreba materiálu na 1 m²				
Doska Nida Ogień Plus 12,5 mm	m²	3,0	-	-	-	-
Doska Nida Woda Ogień Plus 12,5 mm	m²	-	3,0	-	-	-
Doska Nida Cicha 12,5 mm	m²	-	-	3,0	-	-
Doska Nida Twarda 12,5 mm	m²	-	-	-	3,0	-
Doska Nida Hydro 12,5 mm	m²	-	-	-	-	3,0
Zárubňový profil Nida UAR100	bm	1,8	1,8	1,8	1,8	1,8
Profil Nida U100	bm	0,7	0,7	0,7	0,7	0,7
Uholník Nida k profilu UA100	ks.	1,0	1,0	1,0	1,0	1,0
Skrutka Nida M8 typ FLAT HEAD® so zúbkovanou maticou	ks.	2,0	2,0	2,0	2,0	2,0
Hmoždinka Nida	ks.	0,9	0,9	0,9	0,9	0,9
Skrutky do plechu 2 mm Nida 3,5x25 mm	ks.	4,0	4,0	-	-	-
Skrutky do plechu 2 mm Nida 3,5x35 mm	ks.	4,0	4,0	-	-	-
Skrutky do plechu 2 mm Nida 3,5x55 mm	ks.	12,0	12,0	-	-	-
Skrutky do plechu 2 mm Nida Twarda 3,5x50 mm	ks.	-	-	8,0	8,0	-
Skrutky do plechu 2 mm Nida Twarda 4,2x65 mm	ks.	-	-	12,0	12,0	-
Skrutky do plechu 2 mm Nida Hydro C5 3,5x25 mm	ks.	-	-	-	-	4,0
Skrutky do plechu 2 mm Nida Hydro C5 3,5x41 mm	ks.	-	-	-	-	4,0
Skrutky do plechu 2 mm Nida Hydro C5 3,5x55 mm	ks.	-	-			12,0
Výstužná páska Nida	bm	1,4	1,4	1,4	1,4	1,4
Zvukovo izolačná páska Nida	bm	0,6	0,6	0,6	0,6	0,6
Sadrový tmel Nida Start	kg	0,9	0,9	0,9	-	-
Sadrový tmel Nida Finish	kg	0,1	0,1	0,1	-	-
Hotová špachtľovacia hmota Nida Hydromix [3]	kg	-	-	-	1,0	1,0
Minerálna vlna [4]	m²	1,0	1,0	1,0	1,0	1,0

[3] V prípade sadro-trieskových dosiek s vláknami Nida Twarda možno ako alternatívu použiť sadrový tmel Nida Max.
[4] Použitie podľa požiadaviek.
Normy spotreby nezahrňujú straty materiálu.

VOĽNE STOJACE PREDSADENÉ STENY

nida Omietka

Trieda požiarnej odolnosti:	Maximálna zvuková izolácia:	Maximálna výška výstavby:	Hmotnosť 1m² výstavby:	Číslo súvisiaceho dokladu:
(R)EI90 (R)EI120	68 dB	6170 mm	46,0-68,0 kg	Klasyfikacja ogniowa ITB

Požiarna klasifikácia: ITB 1060.1/18/R130NZP

SYSTÉMY:

UAR100-50; UAR100-55; UAR100-60

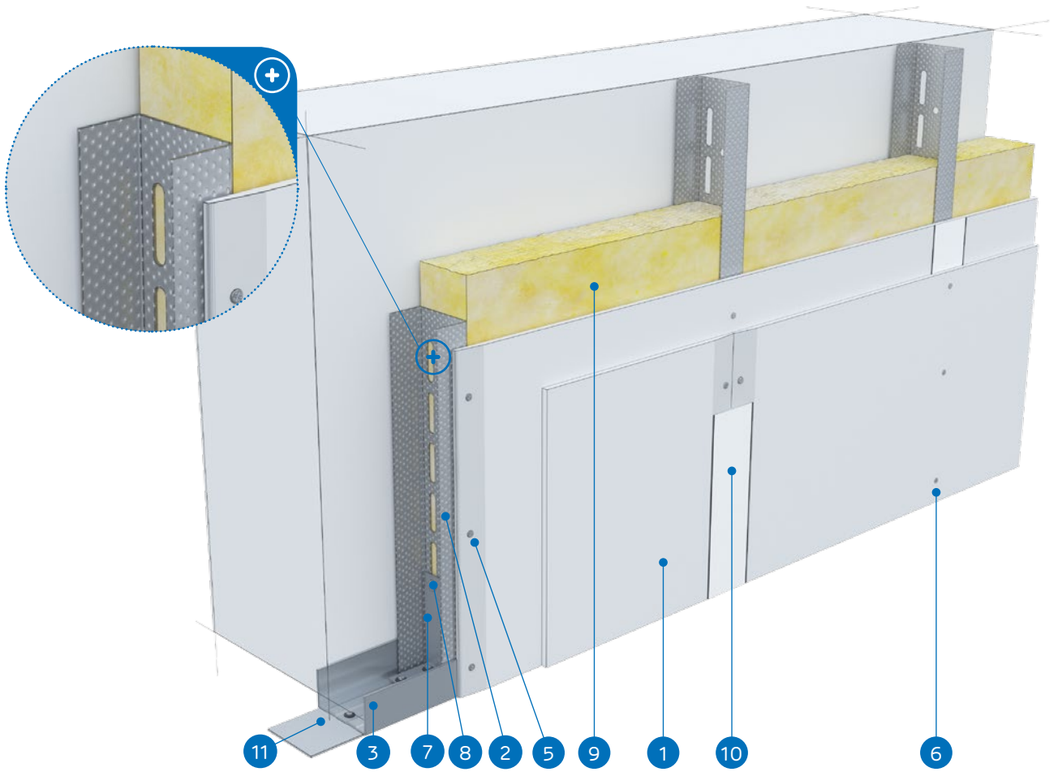

MATERIÁLY:

1. Sadrokartónová doska Nida
2. Profil Nida UAR 100
3. Profil Nida U 100
4. Hmoždinka Nida
5. Skrutky do plechu Nida 3,5 x 25 mm
6. Skrutky do plechu Nida 3,5 x 35 mm
7. Uholník k profilom UA 100
8. Skrutka Nida M8 typ FLAT HEAD® so zúbkovanou maticou
9. Izolačný materiál Minerálna vlna (voliteľná)
10. Škára medzi sadrokartónovými doskami vyhotovená zo sadrovej hmoty Nida a výstužnej pásky Nida
11. Tesniaca páska na akustickú izoláciu Nida

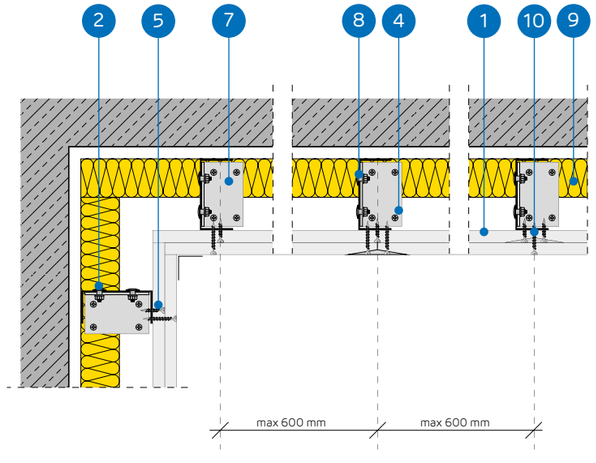

SYSTÉM VOĽNE STOJACICH PREDSADENÝCH STIEN NA KONŠTRUKCII NIDA UAR 100

TECHNICKÉ PARAMETRE

Názov systému Nida Omietka [2]	Opláštenie sadrokartónom			Nosná konštrukcia		Izolačný materiál			Maximálna výška [1]	Zvuková izolácia			Hmotnosť výstavby 1 m²	Trieda požiarnej odolnosti	Špeciálny systém
				Typ profilu Nida	Rozstup profilov Nida UAR100	V rozsahu akustickej izolácie									
	Nida	Hrúbka [mm]	Označenie podľa normy		[mm]	Minerálna vlna	Hrúbka [mm]	Hustota [kg/m³]	[mm]	Rw [dB]	Ra1 [dB]	Ra2 [dB]	[kg]	[min]	
UAR100-50/Ogień+	Ogień Plus	4x12,5	DF	UAR100	600	sklená/ kamenná	100	14	6170	44	42	39	46,0	(R)EI90	-
UAR100-50/ WodaOgień+	Woda Ogień Plus	4x12,5	DFH2	UAR100	600	sklená/ kamenná	100	14	6170	44	42	39	46,0	(R)EI90	-
UAR100-50/Cicha	Cicha	4x12,5	DFH1IR	UAR100	600	sklená	100	50	6170	66	65	60	57,0	(R)EI90	●
UAR100-50/Twarda	Twarda	4x12,5	DEFH1IR	UAR100	600	sklená	100	50	6170	66	65	60	57,0	(R)EI90	●
UAR100-50/Hydro	Hydro	4x12,5	GMFH1I	UAR100	600	sklená/ kamenná	100	14	6170	44	42	39	49,0	(R)EI90	●
UAR100-55/Ogień+	Ogień Plus	2x12,5+2x15,0	DF	UAR100	600	sklená/ kamenná	100	14	6170	44	42	39	53,0	(R)EI120	-
UAR100-55/Twarda	Twarda	2x12,5+2x15,0	DEFH1IR	UAR100	600	sklená	100	50	6170	66	65	60	63,0	(R)EI120	●
UAR100-55/Hydro	Hydro	2x12,5+2x15,0	GMFH1I	UAR100	600	sklená/ kamenná	100	14	6170	44	42	39	55,0	(R)EI120	●
UAR100-60/Ogień+	Ogień Plus	4x15,0	DF	UAR100	600	sklená/ kamenná	100	14	6170	45	44	40	60,0	(R)EI120	-
UAR100-60/Twarda	Twarda	4x15,0	DEFH1IR	UAR100	600	sklená	100	50	6170	68	66	62	68,0	(R)EI120	●
UAR100-60/Hydro	Hydro	4x15,0	GMFH1I	UAR100	600	sklená/ kamenná	100	14	6170	45	44	40	60,0	(R)EI120	●

[1] Maximálna výška v súlade s technickým posudkom ITB 1060/12/R33NK.
[2] Požiarna klasifikácia ITB 1060.1/18/R130NZP

SPOTREBA MATERIÁLOV NA 1 M² VOĽNE STOJACICH PREDSADENÝCH STIEN V SYSTÉME NIDA OMIETKA

Názov materiálu	J.m.	Typ systemu Nida Omietka										
		UAR100-50/ Ogień+	UAR100-50/ WodaOgień+	UAR100-50/Cicha	UAR100-50/ Twarda	UAR100-50/ Hydro	UAR100-55/ Ogień+	UAR100-55/ Twarda	UAR100-55/Hydro	UAR100-60/ Ogień+	UAR100-60/ Twarda	UAR100-60/ Hydro
		Spotreba materiálu na 1 m²										
Doska Nida Ogień Plus 12,5 mm	m²	4,0	-	-	-	-	2,0	-	-	-	-	-
Doska Nida Woda Ogień Plus 12,5 mm	m²	-	4,0	-	-	-	-	-	-	-	-	-
Doska Nida Cicha 12,5 mm	m²	-	-	4,0	-	-	-	-	-	-	-	-
Doska Nida Twarda 12,5 mm	m²	-	-	-	4,0	-	-	2,0	-	-	-	-
Doska Nida Hydro 12,5 mm	m²	-	-	-	-	4,0	-	-	2,0	-	-	-
Doska Nida Ogień Plus 15,0 mm	m²	-	-	-	-	-	2,0		-	4,0	-	-
Doska Nida Twarda 15,0 mm	m²	-	-	-	-	-	-	2,0	-	-	4,0	-
Doska Nida Hydro 15,0 mm	m²	-	-	-	-	-	-	-	2,0	-	-	4,0
Zárubňový profil Nida UAR100	bm	1,8	1,8	1,8	1,8	1,8	1,8	1,8	1,8	1,8	1,8	1,8
Profil Nida U100	bm	0,7	0,7	0,7	0,7	0,7	0,7	0,7	0,7	0,7	0,7	0,7
Uholník Nida k profilu UA100	ks.	1,0	1,0	1,0	1,0	1,0	1,0	1,0	1,0	1,0	1,0	1,0
Skrutka Nida M8 typ FLAT HEAD® so zúbkovanou maticou	ks.	2,0	2,0	2,0	2,0	2,0	2,0	2,0	2,0	2,0	2,0	2,0
Hmoždinka Nida	ks.	0,9	0,9	0,9	0,9	0,9	0,9	0,9	0,9	0,9	0,9	0,9
Skrutky do plechu 2 mm Nida 3,5x25 mm	ks.	4,0	4,0	-	-	-	4,0	-	-	4,0	-	-
Skrutky do plechu 2 mm Nida 3,5x35 mm	ks.	4,0	4,0	-	-	-	-	-	-	-	-	-
Skrutky do plechu 2 mm Nida 3,5x45 mm	ks.	-	-	-	-	-	4,0	-	-	4,0	-	-
Skrutky do plechu 2 mm Nida 3,5x55 mm	ks.	4,0	4,0	-	-	-	4,0	-	-	4,0	-	-
Skrutky do plechu 2 mm Nida 4,2x70 mm	ks.	12,0	12,0				12,0	-	-	12,0	-	-
Skrutky do plechu 2 mm Nida Twarda 3,5x50 mm	ks.	-	-	8,0	8,0	-	-	8,0	-	-	8,0	-
Skrutky do plechu 2 mm Nida Twarda 4,2x65 mm	ks.	-	-	4,0	4,0	-	-	4,0	-	-	4,0	-
Skrutky do plechu 2 mm Nida Twarda 4,2x75 mm	ks.	-	-	12,0	12,0	-	-	12,0	-	-	12,0	-
Skrutky do plechu 2 mm Nida Hydro C5 3,5x25 mm	ks.	-	-	-	-	4,0	-	-	4,0	-	-	4,0
Skrutky do plechu 2 mm Nida Hydro C5 3,5x41 mm	ks.	-	-	-	-	4,0	-	-	4,0	-	-	4,0
Skrutky do plechu 2 mm Nida Hydro C5 3,5x55 mm	ks.	-	-	-	-	4,0	-	-	4,0	-	-	4,0
Skrutky do plechu 2 mm Nida Hydro C5 4,2x70 mm	ks.	-	-	-	-	12,0	-	-	12,0	-	-	12,0
Výstužná páska Nida	bm	1,4	1,4	1,4	1,4	1,4	1,4	1,4	1,4	1,4	1,4	1,4
Zvukovo izolačná páska Nida	bm	0,6	0,6	0,6	0,6	0,6	0,6	0,6	0,6	0,6	0,6	0,6
Sadrový tmel Nida Start	kg	1,2	1,2	1,2	-	-	1,2	-	-	1,2	-	-
Sadrový tmel Nida Finish	kg	0,1	0,1	0,1	-	-	0,1	-	-	0,1	-	-
Hotová špachtľovacia hmota Nida Hydromix [3]	kg	-	-	-	1,3	1,3	-	1,3	1,3	-	1,3	1,3
Minerálna vlna [4]	m²	1,0	1,0	1,0	1,0	1,0	1,0	1,0	1,0	1,0	1,0	1,0

[3] V prípade sadro-trieskových dosiek s vláknami Nida Twarda možno ako alternatívu použiť sadrový tmel Nida Max.
[4] Použitie podľa požiadaviek.
Normy spotreby nezahrňujú straty materiálu.

PRVÉ SYSTÉMY SUCHEJ VÝSTAVBY NA TRHU S OZNAČENÍM CE

VOĽNE STOJACE PREDSADENÉ STENY

nida Omietka

Trieda požiarnej odolnosti: (R)EI15 (R)EI30

Maximálna zvuková izolácia: neobmedzená

Maximálna výška výstavby: 5000 mm

Hmotnosť 1m² výstavby: 15,0-22,0 kg

Číslo súvisiaceho dokladu: Klasyfikacja ogniowa ITB

Požiarna klasifikácia: ITB 1060.1/18/R130NZP

SYSTÉMY:

UARUAR50-12,5; UARUAR50-18

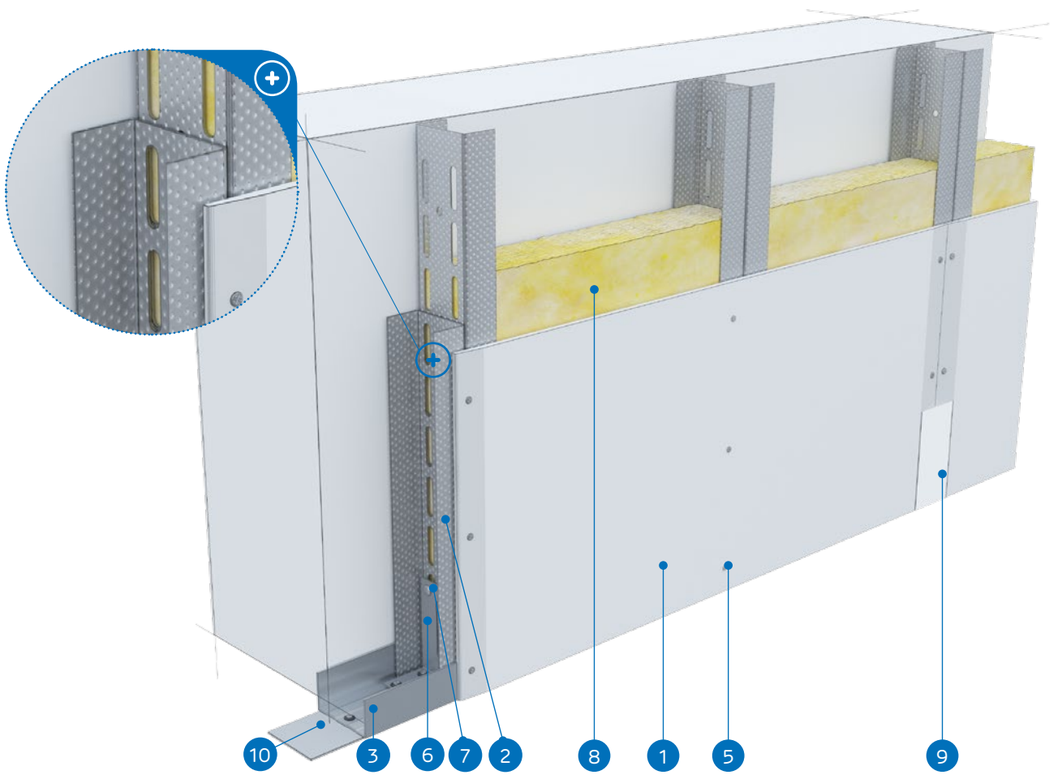

MATERIÁLY:

1. Sadrokartónová doska Nida
2. Profil Nida 2x UAR 50 (profily spojené pomocou pásov skrutky Nida M8 typ FLAT HEAD® so zúbkovanou maticou)
3. Profil Nida U 50
4. Hmoždinka Nida
5. Skrutky do plechu Nida 3,5 x 25 mm
6. Uholník k profilom UA 50
7. Skrutka Nida M8 typ FLAT HEAD® so zúbkovanou maticou
8. Izolačný materiál Minerálna vlna (voliteľná)
9. Škára medzi sadrokartónovými doskami vyhotovená zo sadrovej hmoty Nida a výstužnej pásky Nida
10. Tesniaca páska na akustickú izoláciu Nida

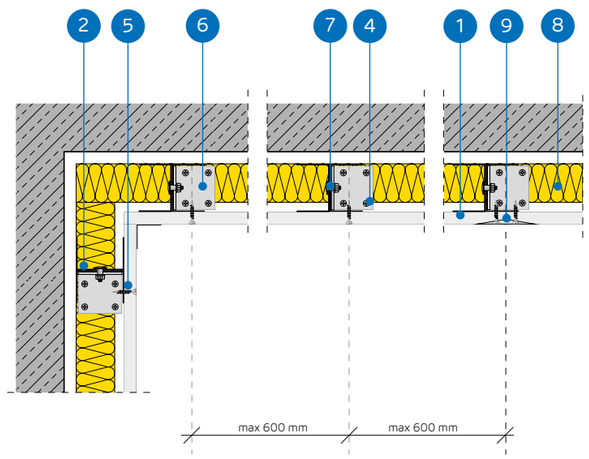

SYSTÉM VOĽNE STOJACICH PREDSADENÝCH STIEN NA KONŠTRUKCII NIDA UARUAR 50

TECHNICKÉ PARAMETRE

Názov systému Nida Omietka [2]	Opláštenie sadrokartónom			Nosná konštrukcia		Izolačný materiál			Maximálna výška [1]	Zvuková izolácia			Hmotnosť výstavby 1 m²	Trieda požiarnej odolnosti	Špeciálny systém
				Typ profilu Nida	Osová vzdialenosť profilov Nida	V rozsahu akustickej izolácie									
	Nida	Hrúbka [mm]	Označenie podľa normy		[mm]	Minerálna vlna	Hrúbka [mm]	Hustota [kg/m³]	[mm]	Rw [dB]	Ra1 [dB]	Ra2 [dB]	[kg]	[min]	
UARUAR50-12,5/Expert	Expert	12,5	A	2xUAR50	600	voliteľná	-	-	5000	-	-	-	15,0	-	-
UARUAR50-12,5/Woda [3]	Woda	12,5	H2	2xUAR50	600	voliteľná	-	-	5000	-	-	-	15,0	-	-
UARUAR50-12,5/Ogień+	Ogień Plus	12,5	DF	2xUAR50	600	voliteľná	-	-	5000	-	-	-	17,0	(R)EI15	-
UARUAR50-12,5/ WodaOgień+	Woda Ogień Plus	12,5	DFH2	2xUAR50	600	voliteľná	-	-	5000	-	-	-	17,0	(R)EI15	-
UARUAR50-12,5/Cicha	Cicha	12,5	DFH1IR	2xUAR50	600	voliteľná	-	-	5000	-	-	-	20,0	(R)EI15	●
UARUAR50-12,5/ Twarda	Twarda	12,5	DEFH1IR	2xUAR50	600	voliteľná	-	-	5000	-	-	-	20,0	(R)EI15	●
UARUAR50-12,5/Hydro	Hydro	12,5	GMFH1I	2xUAR50	600	voliteľná	-	-	5000	-	-	-	18,0	(R)EI15	●
UARUAR50-18/Ogień+	Ogień Plus	18,0	DF	2xUAR50	600	voliteľná	-	-	5000	-	-	-	22,0	(R)EI30	-

[1] Maximálna výška v súlade s technickým posudkom ITB 1060/12/R33NK.
[2] Požiarna klasifikácia ITB 01060.1/18/R130NZP.
[3] V interiéroch s relatívnou vlhkosťou vzduch do 85% (do 10 hodín) použiť dosku Nida Woda, ale v zónach vystavených intenzívnemu pôsobeniu vody odporúčame použiť sadrové dosky s vláknami Nida Hydro (horizontálne a vertikálne roviny pri vani, sprche a pod.)

SPOTREBA MATERIÁLOV NA 1 M² VOĽNE STOJACICH PREDSADENÝCH STIEN V SYSTÉME NIDA OMIETKA

Názov materiálu	J.m.	Typ systemu Nida Omietka							
		UARUAR50-12,5/ Expert	UARUAR50-12,5/ Woda	UARUAR50-12,5/ Ogień+	UARUAR50-12,5/ WodaOgień+	UARUAR50-12,5/ Cicha	UARUAR50-12,5/ Twarda	UARUAR50-12,5/ Hydro	UARUAR50-18/ Ogień+
		Spotreba materiálu na 1 m²							
Doska Nida Expert 12,5 mm	m²	1,0	-	-	-	-	-	-	-
Doska Nida Woda 12,5 mm	m²	-	1,0	-	-	-	-	-	-
Doska Nida Ogień Plus 12,5 mm	m²	-	-	1,0	-	-	-	-	-
Doska Nida Woda Ogień Plus 12,5 mm	m²	-	-	-	1,0	-	-	-	-
Doska Nida Cicha 12,5 mm	m²	-	-	-	-	1,0	-	-	-
Doska Nida Twarda 12,5 mm	m²	-	-	-	-	-	1,0	-	-
Doska Nida Hydro 12,5 mm	m²	-	-	-	-	-	-	1,0	-
Doska Nida Ogień Plus 18,0 mm	m²	-	-	-	-	-	-	-	1,0
Zárubňový profil Nida UAR50	bm	3,6	3,6	3,6	3,6	3,6	3,6	3,6	3,6
Profil Nida U50	bm	0,7	0,7	0,7	0,7	0,7	0,7	0,7	0,7
Uholník Nida k profilu UA50	ks.	1,0	1,0	1,0	1,0	1,0	1,0	1,0	1,0
Skrutka Nida M8 typ FLAT HEAD® so zúbkovanou maticou	ks.	8,0	8,0	8,0	8,0	8,0	8,0	8,0	8,0
Hmoždinka Nida	ks.	0,9	0,9	0,9	0,9	0,9	0,9	0,9	0,9
Skrutky do plechu 2 mm Nida 3,5x25 mm	ks.	12,0	12,0	12,0	12,0	-	-	-	-
Skrutky do plechu 2 mm Nida 3,5x35 mm	ks.	-	-	-	-	-	-	-	12,0
Skrutky do plechu 2 mm Nida Twarda 3,5x50 mm	ks.	-	-	-	-	12,0	12,0	-	-
Skrutky do plechu 2 mm Nida Hydro C5 3,5x25 mm	ks.	-	-	-	-	-	-	12,0	-
Výstužná páska Nida	bm	1,4	1,4	1,4	1,4	1,4	1,4	1,4	1,4
Zvukovo izolačná páska Nida	bm	0,6	0,6	0,6	0,6	0,6	0,6	0,6	0,6
Sadrový tmel Nida Start	kg	0,3	0,3	0,3	0,3	0,3	-	-	0,3
Sadrový tmel Nida Finish	kg	0,1	0,1	0,1	0,1	0,1	-	-	0,1
Hotová špachtľovacia hmota Nida Hydromix [4]	kg	-	-	-	-	-	0,4	0,4	-
Minerálna vlna [5]	m²	1,0	1,0	1,0	1,0	1,0	1,0	1,0	1,0

[4] V prípade sadro-trieskových dosiek s vláknami Nida Twarda možno ako alternatívu použiť sadrový tmel Nida Max.
[5] Použitie podľa požiadaviek.
Normy spotreby nezahrňujú straty materiálu.

nida Omietka

Trieda požiarnej odolnosti: (R)EI30 (R)EI60

Maximálna zvuková izolácia: neobmedzená

Maximálna výška výstavby: 5310 mm

Hmotnosť 1m² výstavby: 23,0-38,0 kg

Číslo súvisiaceho dokladu: Klasyfikacja ogniowa ITB

Požiarna klasifikácia: ITB 1060.1/18/R130NZP

SYSTÉMY:

UARUAR50-25; UARUAR50-30

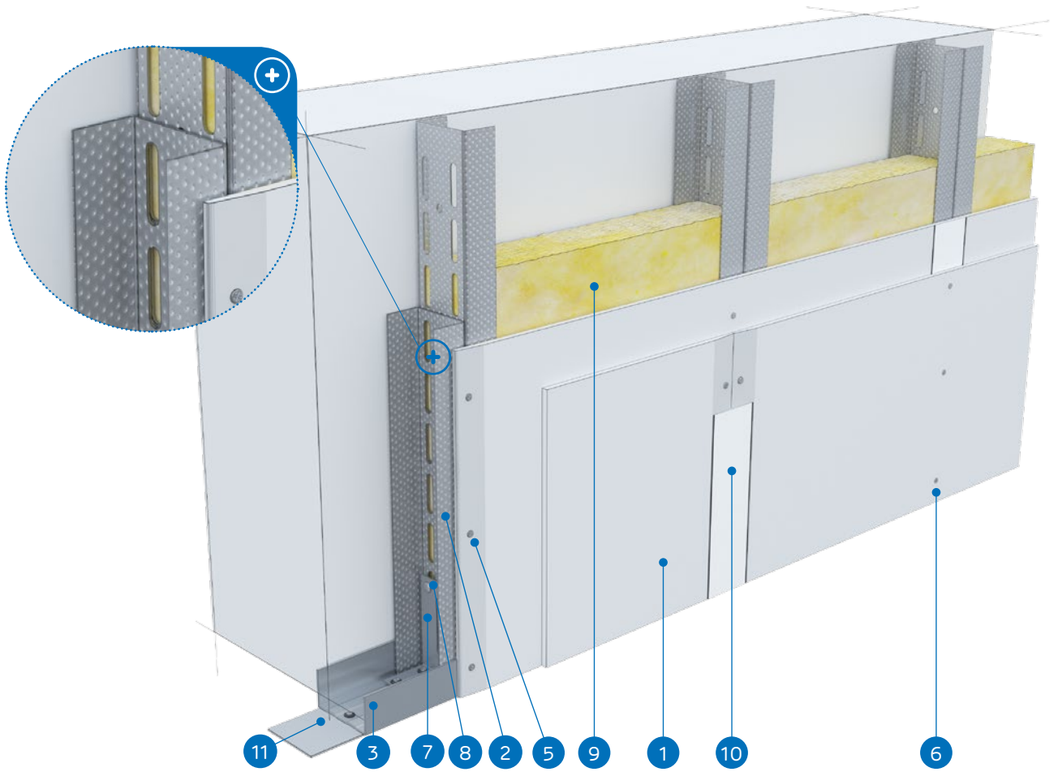

MATERIÁLY:

1. Sadrokartónová doska Nida
2. Profil Nida 2x UAR 50 (profily spojené pomocou pásov skrutky Nida M8 typ FLAT HEAD® so zúbkovanou maticou)
3. Profil Nida U 50
4. Hmoždinka Nida
5. Skrutky do plechu Nida 3,5 x 25 mm
6. Skrutky do plechu Nida 3,5 x 35 mm
7. Uholník k profilom UA 50
8. Skrutka Nida M8 typ FLAT HEAD® so zúbkovanou maticou
9. Izolačný materiál Minerálna vlna (voliteľná)
10. Škára medzi sadrokartónovými doskami vyhotovená zo sadrovej hmoty Nida a výstužnej pásky Nida
11. Tesniaca páska na akustickú izoláciu Nida

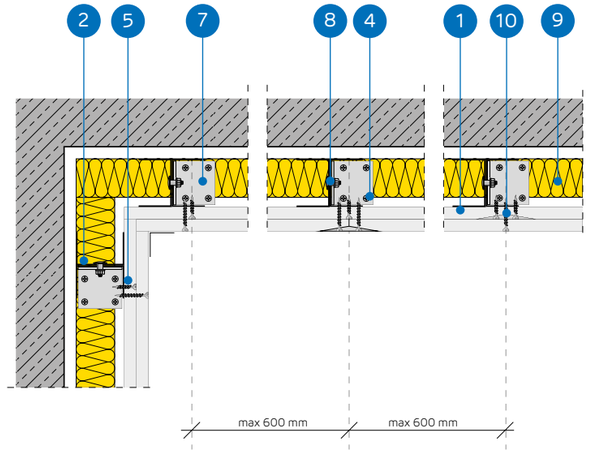

SYSTÉM VOĽNE STOJACICH PREDSADENÝCH STIEN NA KONŠTRUKCII NIDA UARUAR 50

TECHNICKÉ PARAMETRE

Názov systému Nida Omietka [2]	Opláštenie sadrokartónom			Nosná konštrukcia		Izolačný materiál			Maximálna výška [1]	Zvuková izolácia			Hmotnosť výstavby 1 m²	Trieda požiarnej odolnosti	Špeciálny systém
				Typ profilu Nida	Osová vzdialenosť profilov Nida	V rozsahu akustickej izolácie									
	Nida	Hrúbka [mm]	Označenie podľa normy		[mm]	Minerálna vlna	Hrúbka [mm]	Hustota [kg/m³]	[mm]	Rw [dB]	Ra1 [dB]	Ra2 [dB]	[kg]	[min]	
UARUAR50-25/Expert	Expert	2x12,5	A	2xUAR50	600	voliteľná	-	-	5310	-	-	-	23,0	-	-
UARUAR50-25/Woda [3]	Woda	2x12,5	H2	2xUAR50	600	voliteľná	-	-	5310	-	-	-	23,0	-	-
UARUAR50-25/Ogień+	Ogień Plus	2x12,5	DF	2xUAR50	600	voliteľná	-	-	5310	-	-	-	27,0	(R)EI30	-
UARUAR50-25/ WodaOgień+	Woda Ogień Plus	2x12,5	DFH2	2xUAR50	600	voliteľná	-	-	5310	-	-	-	27,0	(R)EI30	-
UARUAR50-25/Cicha	Cicha	2x12,5	DFH1IR	2xUAR50	600	voliteľná	-	-	5310	-	-	-	33,0	(R)EI30	●
UARUAR50-25/Twarda	Twarda	2x12,5	DEFH1IR	2xUAR50	600	voliteľná	-	-	5310	-	-	-	33,0	(R)EI30	●
UARUAR50-25/Hydro	Hydro	2x12,5	GMFH1I	2xUAR50	600	voliteľná	-	-	5310	-	-	-	29,0	(R)EI30	●
UARUAR50-30/Ogień+	Ogień Plus	2x15	DF	2xUAR50	600	voliteľná	-	-	5310	-	-	-	34,0	(R)EI60	-
UARUAR50-30/Twarda	Twarda	2x15	DEFH1IR	2xUAR50	600	voliteľná	-	-	5310	-	-	-	38,0	(R)EI60	●
UARUAR50-30/Hydro	Hydro	2x15	GMFH1I	2xUAR50	600	voliteľná	-	-	5310	-	-	-	34,0	(R)EI60	●

[1] Maximálna výška v súlade s technickým posudkom ITB 1060/12/R33NK.
[2] Požiarna klasifikácia ITB 01060.1/18/R130NZP.
[3] V interiéroch s relatívnou vlhkosťou vzduch do 85% (do 10 hodín) použiť dosku Nida Woda, ale v zónach vystavených intenzívnemu pôsobeniu vody odporúčame použiť sadrové dosky s vláknami Nida Hydro (horizontálne a vertikálne roviny pri vani, sprche a pod.)

SPOTREBA MATERIÁLOV NA 1 M² VOĽNE STOJACICH PREDSADENÝCH STIEN V SYSTÉME NIDA OMIETKA

Názov materiálu	J.m.	Typ systemu Nida Omietka									
		UARUAR50-25/ Expert	UARUAR50-25/ Woda	UARUAR50-25/ Ogień+	UARUAR50-25/ WodaOgień+	UARUAR50-25/ Cicha	UARUAR50-25/ Twarda	UARUAR50-25/ Hydro	UARUAR50-30/ Ogień+	UARUAR50-30/ Twarda	UARUAR50-30/ Hydro
		Spotreba materiálu na 1 m²									
Doska Nida Expert 12,5 mm	m²	2,0	-	-	-	-	-	-	-	-	-
Doska Nida Woda 12,5 mm	m²	-	2,0	-	-	-	-	-	-	-	-
Doska Nida Ogień Plus 12,5 mm	m²	-	-	2,0	-	-	-	-	-	-	-
Doska Nida Woda Ogień Plus 12,5 mm	m²	-	-	-	2,0	-	-	-	-	-	-
Doska Nida Cicha 12,5 mm	m²	-	-	-	-	2,0	-	-	-	-	-
Doska Nida Twarda 12,5 mm	m²	-	-	-	-	-	2,0	-	-	-	-
Doska Nida Hydro 12,5 mm	m²	-	-	-	-	-	-	2,0	-	-	-
Doska Nida Ogień Plus 15,0 mm	m²	-	-	-	-	-	-	-	2,0	-	-
Doska Nida Twarda 15,0 mm	m²	-	-	-	-	-	-	-	-	2,0	-
Doska Nida Hydro 15,0 mm	m²	-	-	-	-	-	-	-	-	-	2,0
Zárubňový profil Nida UAR50	bm	3,6	3,6	3,6	3,6	3,6	3,6	3,6	3,6	3,6	3,6
Profil Nida U50	bm	0,7	0,7	0,7	0,7	0,7	0,7	0,7	0,7	0,7	0,7
Uholník Nida k profilu UA50	ks.	1,0	1,0	1,0	1,0	1,0	1,0	1,0	1,0	1,0	1,0
Skrutka Nida M8 typ FLAT HEAD® so zúbkovanou maticou	ks.	8,0	8,0	8,0	8,0	8,0	8,0	8,0	8,0	8,0	8,0
Hmoždinka Nida	ks.	0,9	0,9	0,9	0,9	0,9	0,9	0,9	0,9	0,9	0,9
Skrutky do plechu 2 mm Nida 3,5x25 mm	ks.	4,0	4,0	4,0	4,0	-	-	-	4,0	-	-
Skrutky do plechu 2 mm Nida 3,5x35 mm	ks.	12,0	12,0	12,0	12,0	-	-	-	12,0	-	-
Skrutky do plechu 2 mm Nida Twarda 3,5x50 mm	ks.	-	-	-	-	16,0	16,0	-	-	16,0	-
Skrutky do plechu 2 mm Nida Hydro C5 3,5x25 mm	ks.	-	-	-	-	-	-	4,0	-	-	4,0
Skrutky do plechu 2 mm Nida Hydro C5 3,5x41 mm	ks.	-	-	-	-	-	-	12,0	-	-	12,0
Výstužná páska Nida	bm	1,4	1,4	1,4	1,4	1,4	1,4	1,4	1,4	1,4	1,4
Zvukovo izolačná páska Nida	bm	0,6	0,6	0,6	0,6	0,6	0,6	0,6	0,6	0,6	0,6
Sadrový tmel Nida Start	kg	0,6	0,6	0,6	0,6	0,6	-	-	0,6	-	-
Sadrový tmel Nida Finish	kg	0,1	0,1	0,1	0,1	0,1	-	-	0,1	-	-
Hotová špachtľovacia hmota Nida Hydromix [4]	kg	-	-	-	-	-	0,7	0,7	-	0,7	0,7
Minerálna vlna [5]	m²	1,0	1,0	1,0	1,0	1,0	1,0	1,0	1,0	1,0	1,0

[4] V prípade sadro-trieskových dosiek s vláknami Nida Twarda možno ako alternatívu použiť sadrový tmel Nida Max.
[5] Použitie podľa požiadaviek.
Normy spotreby nezahrňujú straty materiálu.

PRVÉ SYSTÉMY SUCHEJ VÝSTAVBY NA TRHU S OZNAČENÍM CE

Navštívte náš kanál Siniat Nida

VOĽNE STOJACE PREDSADENÉ STENY

nida Omietka

Trieda požiarnej odolnosti:	Maximálna zvuková izolácia:	Maximálna výška výstavby:	Hmotnosť 1m² výstavby:	Číslo súvisiaceho dokladu:
(R)EI60	neobmedzená	5310 mm	38,0-46,0 kg	Klasyfikacja ogniowa ITB

Požiarna klasifikácia: ITB 1060.1/18/R130NZP

SYSTÉMY:

UARUAR50-37,5

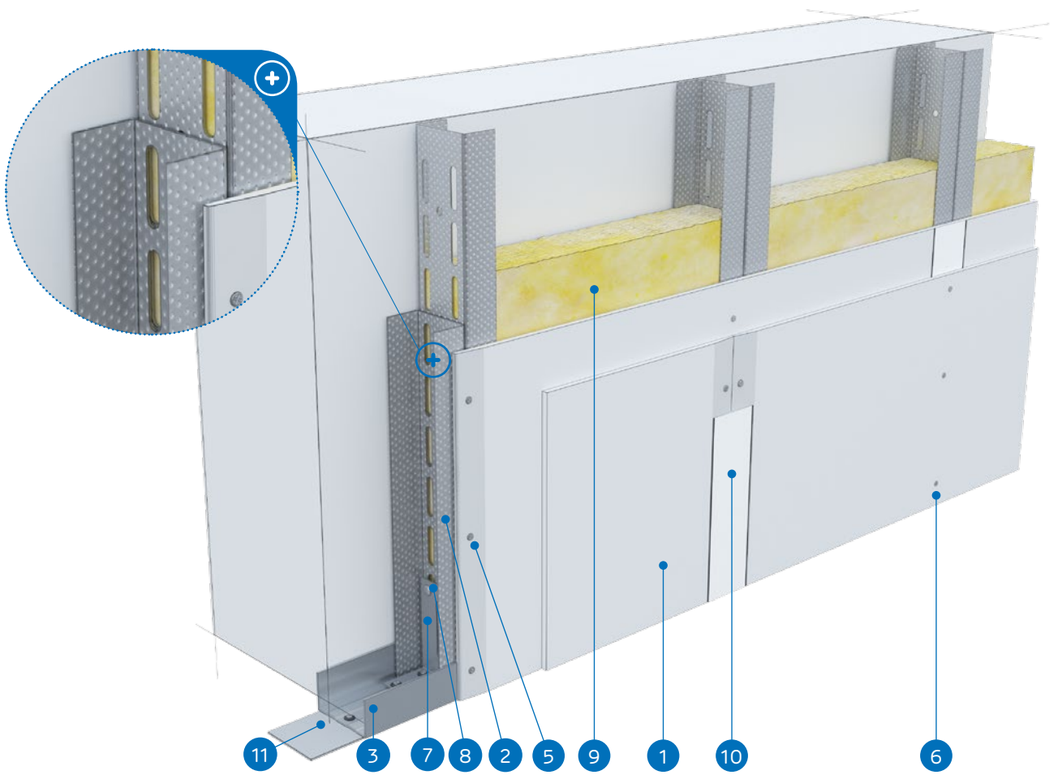

MATERIÁLY:

1. Sadrokartónová doska Nida
2. Profil Nida 2x UAR 50 (profily spojené pomocou pásov skrutky Nida M8 typ FLAT HEAD® so zúbkovanou maticou)
3. Profil Nida U 50
4. Hmoždinka Nida
5. Skrutky do plechu Nida 3,5 x 25 mm
6. Skrutky do plechu Nida 3,5 x 35 mm
7. Uholník k profilom UA 50
8. Skrutka Nida M8 typ FLAT HEAD® so zúbkovanou maticou
9. Izolačný materiál Minerálna vlna (voliteľná)
10. Škára medzi sadrokartónovými doskami vyhotovená zo sadrovej hmoty Nida a výstužnej pásky Nida
11. Tesniaca páska na akustickú izoláciu Nida

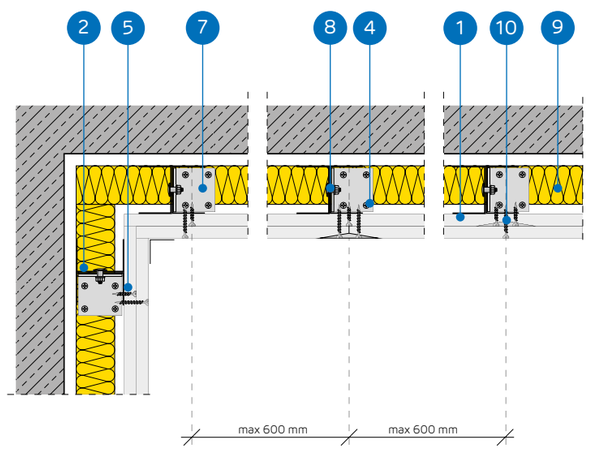

SYSTÉM VOĽNE STOJACICH PREDSADENÝCH STIEN NA KONŠTRUKCII NIDA UARUAR 50

TECHNICKÉ PARAMETRE

Názov systému Nida Omietka [2]	Opláštenie sadrokartónom			Nosná konštrukcia		Izolačný materiál			Maximálna výška [1]	Zvuková izolácia			Hmotnosť výstavby 1 m²	Trieda požiarnej odolnosti	Špeciálny systém
				Typ profilu Nida	Osová vzdialenosť profilov Nida	V rozsahu akustickej izolácie									
	Nida	Hrúbka [mm]	Označenie podľa normy		[mm]	Minerálna vlna	Hrúbka [mm]	Hustota [kg/m³]	[mm]	Rw [dB]	Ra1 [dB]	Ra2 [dB]	[kg]	[min]	
UARUAR50-37,5/Ogień+	Ogień Plus	3x12,5	DF	2xUAR50	600	voliteľná	-	-	5310	-	-	-	38,0	(R)EI60	-
UARUAR50-37,5/ WodaOgień+	Woda Ogień Plus	3x12,5	DFH2	2xUAR50	600	voliteľná	-	-	5310	-	-	-	38,0	(R)EI60	-
UARUAR50-37,5/Cicha	Cicha	3x12,5	DFH1IR	2xUAR50	600	voliteľná	-	-	5310	-	-	-	46,0	(R)EI60	●
UARUAR50-37,5/ Twarda	Twarda	3x12,5	DEFH1IR	2xUAR50	600	voliteľná	-	-	5310	-	-	-	46,0	(R)EI60	●
UARUAR50-37,5/Hydro	Hydro	3x12,5	GMFH1I	2xUAR50	600	voliteľná	-	-	5310	-	-	-	40,0	(R)EI60	●

[1] Maximálna výška v súlade s technickým posudkom ITB 1060/12/R33NK.
[2] Požiarna klasifikácia ITB 01060.1/18/R130NZP.

SPOTREBA MATERIÁLOV NA 1 M² VOĽNE STOJACICH PREDSADENÝCH STIEN V SYSTÉME NIDA OMIETKA

Názov materiálu	J.m.	Typ systemu Nida Omietka				
		UARUAR50-37,5/Ogień+	UARUAR50-37,5/ WodaOgień+	UARUAR50-37,5/Cicha	UARUAR50-37,5/Twarda	UARUAR50-37,5/Hydro
		Spotreba materiálu na 1 m²				
Doska Nida Ogień Plus 12,5 mm	m²	3,0	-	-	-	-
Doska Nida Woda Ogień Plus 12,5 mm	m²	-	3,0	-	-	-
Doska Nida Cicha 12,5 mm	m²	-	-	3,0	-	-
Doska Nida Twarda 12,5 mm	m²	-	-	-	3,0	-
Doska Nida Hydro 12,5 mm	m²	-	-	-	-	3,0
Zárubňový profil Nida UAR50	bm	3,6	3,6	3,6	3,6	3,6
Profil Nida U50	bm	0,7	0,7	0,7	0,7	0,7
Uholník Nida k profilu UA50	ks.	1,0	1,0	1,0	1,0	1,0
Skrutka Nida M8 typ FLAT HEAD® so zúbkovanou maticou	ks.	8,0	8,0	8,0	8,0	8,0
Hmoždinka Nida	ks.	0,9	0,9	0,9	0,9	0,9
Skrutky do plechu 2 mm Nida 3,5x25 mm	ks.	4,0	4,0	-	-	-
Skrutky do plechu 2 mm Nida 3,5x35 mm	ks.	4,0	4,0	-	-	-
Skrutky do plechu 2 mm Nida 3,5x55 mm	ks.	12,0	12,0	-	-	-
Skrutky do plechu 2 mm Nida Twarda 3,5x50 mm	ks.	-	-	8,0	8,0	-
Skrutky do plechu 2 mm Nida Twarda 4,2x65 mm	ks.	-	-	12,0	12,0	-
Skrutky do plechu 2 mm Nida Hydro C5 3,5x25 mm	ks.	-	-	-	-	4,0
Skrutky do plechu 2 mm Nida Hydro C5 3,5x41 mm	ks.	-	-	-	-	4,0
Skrutky do plechu 2 mm Nida Hydro C5 3,5x55 mm	ks.	-	-			12,0
Výstužná páska Nida	bm	1,4	1,4	1,4	1,4	1,4
Zvukovo izolačná páska Nida	bm	0,6	0,6	0,6	0,6	0,6
Sadrový tmel Nida Start	kg	0,9	0,9	0,9	-	-
Sadrový tmel Nida Finish	kg	0,1	0,1	0,1	-	-
Hotová špachťovacia hmota Nida Hydromix [3]	kg	-	-	-	1,0	1,0
Minerálna vlna [4]	m²	1,0	1,0	1,0	1,0	1,0

[3] V prípade sadro-trieskových dosiek s vláknami Nida Twarda možno ako alternatívu použiť sadrový tmel Nida Max.
[4] Použitie podľa požiadaviek.
Normy spotreby nezahrňujú straty materiálu.

VOĽNE STOJACE PREDSADENÉ STENY

nida Omietka

Trieda požiarnej odolnosti:	Maximálna zvuková izolácia:	Maximálna výška výstavby:	Hmotnosť 1m² výstavby:	Číslo súvisiaceho dokladu:
(R)EI90 (R)EI120	neobmedzená	5310 mm	48,0-69,0 kg	Klasyfikacja ogniowa ITB

Požiarna klasifikácia: ITB 1060.1/18/R130NZP

SYSTÉMY:

UARUAR50-50; UARUAR50-55; UARUAR50-60

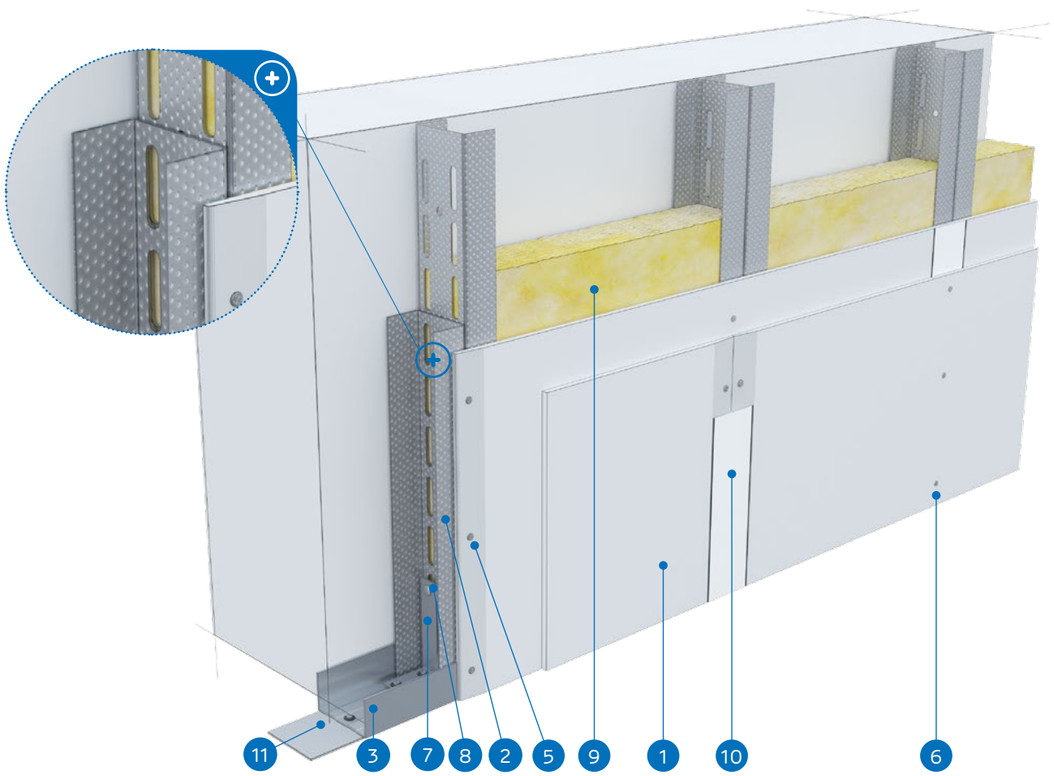

MATERIÁLY:

1. Sadrokartónová doska Nida
2. Profil Nida 2x UAR 50 (profily spojené pomocou pásov skrutky Nida M8 typ FLAT HEAD® so zúbkovanou maticou)
3. Profil Nida U 50
4. Hmoždinka Nida
5. Skrutky do plechu Nida 3,5 x 25 mm
6. Skrutky do plechu Nida 3,5 x 35 mm
7. Uholník k profilom UA 50
8. Skrutka Nida M8 typ FLAT HEAD® so zúbkovanou maticou
9. Izolačný materiál Minerálna vlna (voliteľná)
10. Škára medzi sadrokartónovými doskami vyhotovená zo sadrovej hmoty Nida a výstužnej pásky Nida
11. Tesniaca páska na akustickú izoláciu Nida

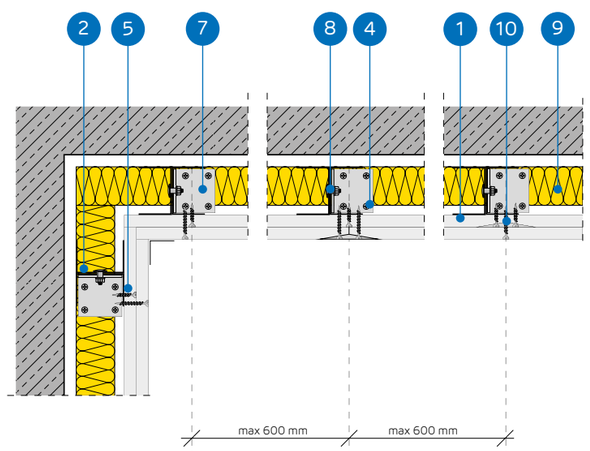

SYSTÉM VOĽNE STOJACICH PREDSADENÝCH STIEN NA KONŠTRUKCII NIDA UARUAR 50

TECHNICKÉ PARAMETRE

Názov systému Nida Omietka [2]	Opláštenie sadrokartónom			Nosná konštrukcia		Izolačný materiál			Maximálna výška [1]	Zvuková izolácia			Hmotnosť výstavby 1 m²	Trieda požiarnej odolnosti	Špeciálny systém
				Typ profilu Nida	Osová vzdialenosť profilov Nida	V rozsahu akustickej izolácie									
	Nida	Hrúbka [mm]	Označenie podľa normy		[mm]	Minerálna vlna	Hrúbka [mm]	Hustota [kg/m³]	[mm]	Rw [dB]	Ra1 [dB]	Ra2 [dB]	[kg]	[min]	
UARUAR50-50/Ogień+	Ogień Plus	4x12,5	DF	2xUAR50	600	voliteľná	-	-	5310	-	-	-	48,0	(R)EI90	-
UARUAR50-50/ WodaOgień+	Woda Ogień Plus	4x12,5	DFH2	2xUAR50	600	voliteľná	-	-	5310	-	-	-	48,0	(R)EI90	-
UARUAR50-50/Cicha	Cicha	4x12,5	DFH1IR	2xUAR50	600	voliteľná	-	-	5310	-	-	-	59,0	(R)EI90	●
UARUAR50-50/Twarda	Twarda	4x12,5	DEFH1IR	2xUAR50	600	voliteľná	-	-	5310	-	-	-	59,0	(R)EI90	●
UARUAR50-50/Hydro	Hydro	4x12,5	GMFH1I	2xUAR50	600	voliteľná	-	-	5310	-	-	-	51,0	(R)EI90	●
UARUAR50-55/Ogień+	Ogień Plus	2x12,5+2x15,0	DF	2xUAR50	600	voliteľná	-	-	5310	-	-	-	55,0	(R)EI120	-
UARUAR50-55/Twarda	Twarda	2x12,5+2x15,0	DEFH1IR	2xUAR50	600	voliteľná	-	-	5310	-	-	-	64,0	(R)EI120	●
UARUAR50-55/Hydro	Hydro	2x12,5+2x15,0	GMFH1I	2xUAR50	600	voliteľná	-	-	5310	-	-	-	56,0	(R)EI120	●
UARUAR50-60/Ogień+	Ogień Plus	4x15,0	DF	2xUAR50	600	voliteľná	-	-	5310	-	-	-	62,0	(R)EI120	-
UARUAR50-60/Twarda	Twarda	4x15,0	DEFH1IR	2xUAR50	600	voliteľná	-	-	5310	-	-	-	69,0	(R)EI120	●
UARUAR50-60/Hydro	Hydro	4x15,0	GMFH1I	2xUAR50	600	voliteľná	-	-	5310	-	-	-	62,0	(R)EI120	●

[1] Maximálna výška v súlade s technickým posudkom ITB 1060/12/R33NK.
[2] Požiarna klasifikácia ITB 01060.1/18/R130NZP.

SPOTREBA MATERIÁLOV NA 1 M² VOĽNE STOJACICH PREDSADENÝCH STIEN V SYSTÉME NIDA OMIETKA

Názov materiálu	J.m.	Typ systemu Nida Omietka										
		UARUAR50-50/ Ogień+	UARUAR50-50/ WodaOgień+	UARUAR50-50/ Cicha	UARUAR50-50/ Twarda	UARUAR50-50/ Hydro	UARUAR50-55/ Ogień+	UARUAR50-55/ Twarda	UARUAR50-55/ Hydro	UARUAR50-60/ Ogień+	UARUAR50-60/ Twarda	UARUAR50-60/ Hydro
		Spotreba materiálu na 1 m²										
Doska Nida Ogień Plus 12,5 mm	m²	4,0	-	-	-	-	2,0	-	-	-	-	-
Doska Nida Woda Ogień Plus 12,5 mm	m²	-	4,0	-	-	-	-	-	-	-	-	-
Doska Nida Cicha 12,5 mm	m²	-	-	4,0	-	-	-	-	-	-	-	-
Doska Nida Twarda 12,5 mm	m²	-	-	-	4,0	-	-	2,0	-	-	-	-
Doska Nida Hydro 12,5 mm	m²	-	-	-	-	4,0	-	-	2,0	-	-	-
Doska Nida Ogień Plus 15,0 mm	m²	-	-	-	-	-	2,0		-	4,0	-	-
Doska Nida Twarda 15,0 mm	m²	-	-	-	-	-	-	2,0	-	-	4,0	-
Doska Nida Hydro 15,0 mm	m²	-	-	-	-	-	-	-	2,0	-	-	4,0
Zárubňový profil Nida UAR50	bm	3,6	3,6	3,6	3,6	3,6	3,6	3,6	3,6	3,6	3,6	3,6
Profil Nida U50	bm	0,7	0,7	0,7	0,7	0,7	0,7	0,7	0,7	0,7	0,7	0,7
Uholník Nida k profilu UA50	ks.	1,0	1,0	1,0	1,0	1,0	1,0	1,0	1,0	1,0	1,0	1,0
Skrutka Nida M8 typ FLAT HEAD® so zúbkovanou maticou	ks.	8,0	8,0	8,0	8,0	8,0	8,0	8,0	8,0	8,0	8,0	8,0
Hmoždinka Nida	ks.	0,9	0,9	0,9	0,9	0,9	0,9	0,9	0,9	0,9	0,9	0,9
Skrutky do plechu 2 mm Nida 3,5x25 mm	ks.	4,0	4,0	-	-	-	4,0	-	-	4,0	-	-
Skrutky do plechu 2 mm Nida 3,5x35 mm	ks.	4,0	4,0	-	-	-	-	-	-	-	-	-
Skrutky do plechu 2 mm Nida 3,5x45 mm	ks.	-	-	-	-	-	4,0	-	-	4,0	-	-
Skrutky do plechu 2 mm Nida 3,5x55 mm	ks.	4,0	4,0	-	-	-	4,0	-	-	4,0	-	-
Skrutky do plechu 2 mm Nida 4,2x70 mm	ks.	12,0	12,0				12,0	-	-	12,0	-	-
Skrutky do plechu 2 mm Nida Twarda 3,5x50 mm	ks.	-	-	8,0	8,0	-	-	8,0	-	-	8,0	-
Skrutky do plechu 2 mm Nida Twarda 4,2x65 mm	ks.	-	-	4,0	4,0	-	-	4,0	-	-	4,0	-
Skrutky do plechu 2 mm Nida Twarda 4,2x75 mm	ks.	-	-	12,0	12,0	-	-	12,0	-	-	12,0	-
Skrutky do plechu 2 mm Nida Hydro C5 3,5x25 mm	ks.	-	-	-	-	4,0	-	-	4,0	-	-	4,0
Skrutky do plechu 2 mm Nida Hydro C5 3,5x41 mm	ks.	-	-	-	-	4,0	-	-	4,0	-	-	4,0
Skrutky do plechu 2 mm Nida Hydro C5 3,5x55 mm	ks.	-	-	-	-	4,0	-	-	4,0	-	-	4,0
Skrutky do plechu 2 mm Nida Hydro C5 4,2x70 mm	ks.	-	-	-	-	12,0	-	-	12,0	-	-	12,0
Výstužná páska Nida	bm	1,4	1,4	1,4	1,4	1,4	1,4	1,4	1,4	1,4	1,4	1,4
Zvukovo izolačná páska Nida	bm	0,6	0,6	0,6	0,6	0,6	0,6	0,6	0,6	0,6	0,6	0,6
Sadrový tmel Nida Start	kg	1,2	1,2	1,2	-	-	1,2	-	-	1,2	-	-
Sadrový tmel Nida Finish	kg	0,1	0,1	0,1	-	-	0,1	-	-	0,1	-	-
Hotová špachtľovacia hmota Nida Hydromix [3]	kg	-	-	-	1,3	1,3	-	1,3	1,3	-	1,3	1,3
Minerálna vlna [4]	m²	1,0	1,0	1,0	1,0	1,0	1,0	1,0	1,0	1,0	1,0	1,0

[3] V prípade sadro-trieskových dosiek s vláknami Nida Twarda možno ako alternatívu použiť sadrový tmel Nida Max.
[4] Použitie podľa požiadaviek.
Normy spotreby nezahrňujú straty materiálu.

nida Omietka

Trieda požiarnej odolnosti: (R)EI15 (R)EI30

Maximálna zvuková izolácia: neobmedzená

Maximálna výška výstavby: 6590 mm

Hmotnosť 1m² výstavby: 17,0-23,0 kg

Číslo súvisiaceho dokladu: Klasyfikacja ogniowa ITB

Požiarna klasifikácia: ITB 1060.1/18/R130NZP

SYSTÉMY:

UARUAR75-12,5; UARUAR75-18

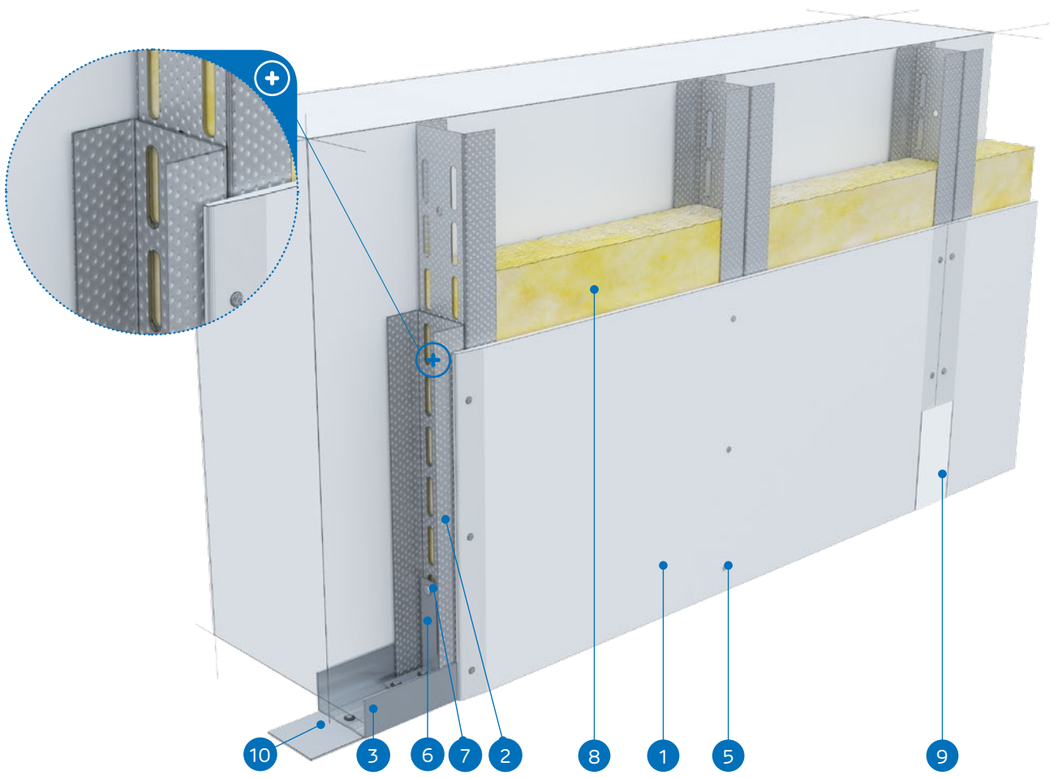

MATERIÁLY:

1. Sadrokartónová doska Nida
2. Profil Nida 2x UAR 75 (profily spojené pomocou pásov skrutky Nida M8 typ FLAT HEAD® so zúbkovanou maticou)
3. Profil Nida U 75
4. Hmoždinka Nida
5. Skrutky do plechu Nida 3,5 x 25 mm
6. Uholník k profilom UA 75
7. Skrutka Nida M8 typ FLAT HEAD® so zúbkovanou maticou
8. Izolačný materiál Minerálna vlna (voliteľná)
9. Škára medzi sadrokartónovými doskami vyhotovená zo sadrovej hmoty Nida a výstužnej pásky Nida
10. Tesniaca páska na akustickú izoláciu Nida

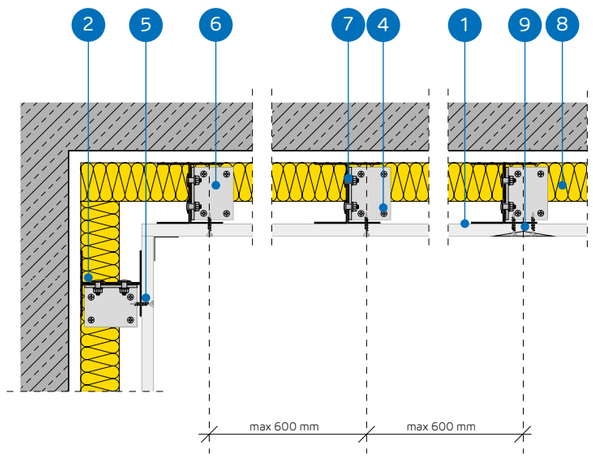

SYSTÉM VOĽNE STOJACICH PREDSADENÝCH STIEN NA KONŠTRUKCII NIDA UARUAR 75

TECHNICKÉ PARAMETRE

Názov systému Nida Omietka [2]	Opláštenie sadrokartónom			Nosná konštrukcia		Izolačný materiál			Maximálna výška [1]	Zvuková izolácia			Hmotnosť výstavby 1 m²	Trieda požiarnej odolnosti	Špeciálny systém
				Typ profilu Nida	Osová vzdialenosť profilov Nida	V rozsahu akustickej izolácie									
	Nida	Hrúbka [mm]	Označenie podľa normy		[mm]	Minerálna vlna	Hrúbka [mm]	Hustota [kg/m³]	[mm]	Rw [dB]	Ra1 [dB]	Ra2 [dB]	[kg]	[min]	
UARUAR75-12,5/Expert	Expert	12,5	A	2xUAR75	600	voliteľná	-	-	6590	-	-	-	17,0	-	-
UARUAR75-12,5/Woda [3]	Woda	12,5	H2	2xUAR75	600	voliteľná	-	-	6590	-	-	-	17,0	-	-
UARUAR75-12,5/Ogień+	Ogień Plus	12,5	DF	2xUAR75	600	voliteľná	-	-	6500	-	-	-	19,0	(R)EI15	-
UARUAR75-12,5/ WodaOgień+	Woda Ogień Plus	12,5	DFH2	2xUAR75	600	voliteľná	-	-	6500	-	-	-	19,0	(R)EI15	-
UARUAR75-12,5/Cicha	Cicha	12,5	DFH1IR	2xUAR75	600	voliteľná	-	-	6500	-	-	-	21,0	(R)EI15	●
UARUAR75-12,5/Twarda	Twarda	12,5	DEFH1IR	2xUAR75	600	voliteľná	-	-	6500	-	-	-	21,0	(R)EI15	●
UARUAR75-12,5/Hydro	Hydro	12,5	GMFH1I	2xUAR75	600	voliteľná	-	-	6500	-	-	-	19,0	(R)EI15	●
UARUAR75-18/Ogień+	Ogień Plus	18,0	DF	2xUAR75	600	voliteľná	-	-	6500	-	-	-	23,0	(R)EI30	-

[1] Maximálna výška v súlade s technickým posudkom ITB 1060/12/R33NK.
[2] Požiarna klasifikácia ITB 01060.1/18/R130NZP.
[3] V interiéroch s relatívnou vlhkosťou vzduch do 85% (do 10 hodín) použiť dosku Nida Woda, ale v zónach vystavených intenzívnemu pôsobeniu vody odporúčame použiť sadrové dosky s vláknami Nida Hydro (horizontálne a vertikálne roviny pri vani, sprche a pod.)

SPOTREBA MATERIÁLOV NA 1 M² VOĽNE STOJACICH PREDSADENÝCH STIEN V SYSTÉME NIDA OMIETKA

Názov materiálu	J.m.	Typ systemu Nida Omietka							
		UARUAR75-12,5/ Expert	UARUAR75-12,5/ Woda	UARUAR75-12,5/ Ogień+	UARUAR75-12,5/ WodaOgień+	UARUAR75-12,5/ Cicha	UARUAR75-12,5/ Twarda	UARUAR75-12,5/ Hydro	UARUAR75-18/ Ogień+
		Spotreba materiálu na 1 m²							
Doska Nida Expert 12,5 mm	m²	1,0	-	-	-	-	-	-	-
Doska Nida Woda 12,5 mm	m²	-	1,0	-	-	-	-	-	-
Doska Nida Ogień Plus 12,5 mm	m²	-	-	1,0	-	-	-	-	-
Doska Nida Woda Ogień Plus 12,5 mm	m²	-	-	-	1,0	-	-	-	-
Doska Nida Cicha 12,5 mm	m²	-	-	-	-	1,0	-	-	-
Doska Nida Twarda 12,5 mm	m²	-	-	-	-	-	1,0	-	-
Doska Nida Hydro 12,5 mm	m²	-	-	-	-	-	-	1,0	-
Doska Nida Ogień Plus 18,0 mm	m²	-	-	-	-	-	-	-	1,0
Zárubňový profil Nida UAR75	bm	3,6	3,6	3,6	3,6	3,6	3,6	3,6	3,6
Profil Nida U75	bm	0,7	0,7	0,7	0,7	0,7	0,7	0,7	0,7
Uholník Nida k profilu UA75	ks.	1,0	1,0	1,0	1,0	1,0	1,0	1,0	1,0
Skrutka Nida M8 typ FLAT HEAD® so zúbkovanou maticou	ks.	8,0	8,0	8,0	8,0	8,0	8,0	8,0	8,0
Hmoždinka Nida	ks.	0,9	0,9	0,9	0,9	0,9	0,9	0,9	0,9
Skrutky do plechu 2 mm Nida 3,5x25 mm	ks.	12,0	12,0	12,0	12,0	-	-	-	-
Skrutky do plechu 2 mm Nida 3,5x35 mm	ks.	-	-	-	-	-	-	-	12,0
Skrutky do plechu 2 mm Nida Twarda 3,5x50 mm	ks.	-	-	-	-	12,0	12,0	-	-
Skrutky do plechu 2 mm Nida Hydro C5 3,5x25 mm	ks.	-	-	-	-	-	-	12,0	-
Výstužná páska Nida	bm	1,4	1,4	1,4	1,4	1,4	1,4	1,4	1,4
Zvukovo izolačná páska Nida	bm	0,6	0,6	0,6	0,6	0,6	0,6	0,6	0,6
Sadrový tmel Nida Start	kg	0,3	0,3	0,3	0,3	0,3	-	-	0,3
Sadrový tmel Nida Finish	kg	0,1	0,1	0,1	0,1	0,1	-	-	0,1
Hotová špachtľovacia hmota Nida Hydromix [4]	kg	-	-	-	-	-	0,4	0,4	-
Minerálna vlna [5]	m²	1,0	1,0	1,0	1,0	1,0	1,0	1,0	1,0

[4] V prípade sadro-trieskových dosiek s vláknami Nida Twarda možno ako alternatívu použiť sadrový tmel Nida Max.
[5] Použitie podľa požiadaviek.
Normy spotreby nezahrňujú straty materiálu.

VOĽNE STOJACE PREDSADENÉ STENY

nida Omietka

Trieda požiarnej odolnosti: (R)EI30 (R)EI60

Maximálna zvuková izolácia: neobmedzená

Maximálna výška výstavby: 6760 mm

Hmotnosť 1m² výstavby: 25,0-40,0 kg

Číslo súvisiaceho dokladu: Klasyfikacja ogniowa ITB

Požiarna klasifikácia: ITB 1060.1/18/R130NZP

SYSTÉMY:

UARUAR75-25; UARUAR75-30

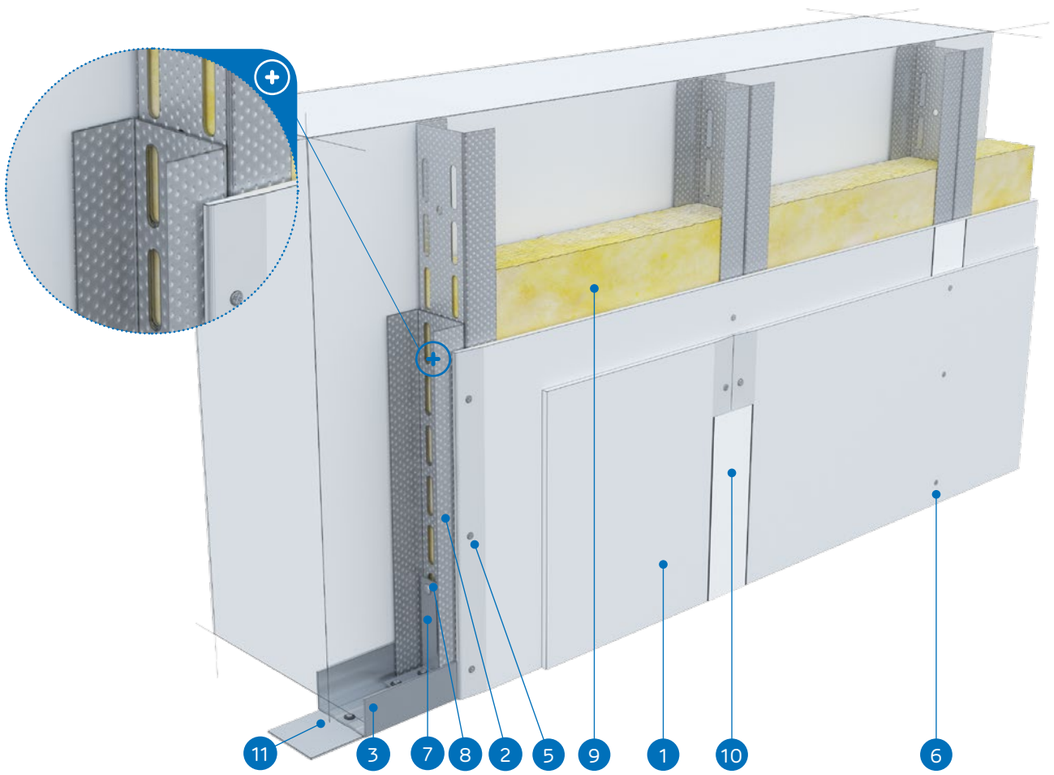

MATERIÁLY:

1. Sadrokartónová doska Nida
2. Profil Nida 2x UAR 75 (profily spojené pomocou pásov skrutky Nida M8 typ FLAT HEAD® so zúbkovanou maticou)
3. Profil Nida U 75
4. Hmoždinka Nida
5. Skrutky do plechu Nida 3,5 x 25 mm
6. Skrutky do plechu Nida 3,5 x 35 mm
7. Uholník k profilom UA 75
8. Skrutka Nida M8 typ FLAT HEAD® so zúbkovanou maticou
9. Izolačný materiál Minerálna vlna (voliteľná)
10. Škára medzi sadrokartónovými doskami vyhotovená zo sadrovej hmoty Nida a výstužnej pásky Nida
11. Tesniaca páska na akustickú izoláciu Nida

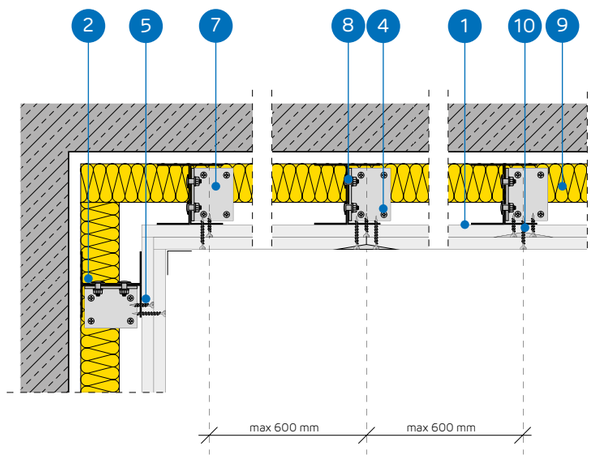

SYSTÉM VOĽNE STOJACICH PREDSADENÝCH STIEN NA KONŠTRUKCII NIDA UARUAR 75

TECHNICKÉ PARAMETRE

Názov systému Nida Omietka [2]	Opláštenie sadrokartónom			Nosná konštrukcia		Izolačný materiál			Maximálna výška [1]	Zvuková izolácia			Hmotnosť výstavby 1 m²	Trieda požiarnej odolnosti	Špeciálny systém
				Typ profilu Nida	Osová vzdialenosť profilov Nida	V rozsahu akustickej izolácie									
	Nida	Hrúbka [mm]	Označenie podľa normy		[mm]	Minerálna vlna	Hrúbka [mm]	Hustota [kg/m³]	[mm]	Rw [dB]	Ra1 [dB]	Ra2 [dB]	[kg]	[min]	
UARUAR75-25/Expert	Expert	2x12,5	A	2xUAR75	600	voliteľná	-	-	6760	-	-	-	25,0	-	-
UARUAR75-25/Woda [3]	Woda	2x12,5	H2	2xUAR75	600	voliteľná	-	-	6760	-	-	-	25,0	-	-
UARUAR75-25/Ogień+	Ogień Plus	2x12,5	DF	2xUAR75	600	voliteľná	-	-	6500	-	-	-	29,0	(R)EI30	-
UARUAR75-25/ WodaOgień+	Woda Ogień Plus	2x12,5	DFH2	2xUAR75	600	voliteľná	-	-	6500	-	-	-	29,0	(R)EI30	-
UARUAR75-25/Cicha	Cicha	2x12,5	DFH1IR	2xUAR75	600	voliteľná	-	-	6500	-	-	-	34,0	(R)EI30	●
UARUAR75-25/Twarda	Twarda	2x12,5	DEFH1IR	2xUAR75	600	voliteľná	-	-	6500	-	-	-	34,0	(R)EI30	●
UARUAR75-25/Hydro	Hydro	2x12,5	GMFH1I	2xUAR75	600	voliteľná	-	-	6500	-	-	-	31,0	(R)EI30	●
UARUAR75-30/Ogień+	Ogień Plus	2x15	DF	2xUAR75	600	voliteľná	-	-	6500	-	-	-	36,0	(R)EI60	-
UARUAR75-30/Twarda	Twarda	2x15	DEFH1IR	2xUAR75	600	voliteľná	-	-	6500	-	-	-	40,0	(R)EI60	●
UARUAR75-30/Hydro	Hydro	2x15	GMFH1I	2xUAR75	600	voliteľná	-	-	6500	-	-	-	36,0	(R)EI60	●

[1] Maximálna výška v súlade s technickým posudkom ITB 1060/12/R33NK.
[2] Požiarna klasifikácia ITB 01060.1/18/R130NZP.
[3] V interiéroch s relatívnou vlhkosťou vzduch do 85% (do 10 hodín) použiť dosku Nida Woda, ale v zónach vystavených intenzívnemu pôsobeniu vody odporúčame použiť sadrové dosky s vláknami Nida Hydro (horizontálne a vertikálne roviny pri vani, sprche a pod.)

SPOTREBA MATERIÁLOV NA 1 M² VOĽNE STOJACICH PREDSADENÝCH STIEN V SYSTÉME NIDA OMIETKA

Názov materiálu	J.m.	Typ systemu Nida Omietka									
		UARUAR75-25/ Expert	UARUAR75-25/ Woda	UARUAR75-25/ Ogień+	UARUAR75-25/ WodaOgień+	UARUAR75-25/ Cicha	UARUAR75-25/ Twarda	UARUAR75-25/ Hydro	UARUAR75-30/ Ogień+	UARUAR75-30/ Twarda	UARUAR75-30/ Hydro
		Spotreba materiálu na 1 m²									
Doska Nida Expert 12,5 mm	m²	2,0	-	-	-	-	-	-	-	-	-
Doska Nida Woda 12,5 mm	m²	-	2,0	-	-	-	-	-	-	-	-
Doska Nida Ogień Plus 12,5 mm	m²	-	-	2,0	-	-	-	-	-	-	-
Doska Nida Woda Ogień Plus 12,5 mm	m²	-	-	-	2,0	-	-	-	-	-	-
Doska Nida Cicha 12,5 mm	m²	-	-	-	-	2,0	-	-	-	-	-
Doska Nida Twarda 12,5 mm	m²	-	-	-	-	-	2,0	-	-	-	-
Doska Nida Hydro 12,5 mm	m²	-	-	-	-	-	-	2,0	-	-	-
Doska Nida Ogień Plus 15,0 mm	m²	-	-	-	-	-	-	-	2,0	-	-
Doska Nida Twarda 15,0 mm	m²	-	-	-	-	-	-	-	-	2,0	-
Doska Nida Hydro 15,0 mm	m²	-	-	-	-	-	-	-	-	-	2,0
Zárubňový profil Nida UAR75	bm	3,6	3,6	3,6	3,6	3,6	3,6	3,6	3,6	3,6	3,6
Profil Nida U75	bm	0,7	0,7	0,7	0,7	0,7	0,7	0,7	0,7	0,7	0,7
Uholník Nida k profilu UA75	ks.	1,0	1,0	1,0	1,0	1,0	1,0	1,0	1,0	1,0	1,0
Skrutka Nida M8 typ FLAT HEAD® so zúbkovanou maticou	ks.	8,0	8,0	8,0	8,0	8,0	8,0	8,0	8,0	8,0	8,0
Hmoždinka Nida	ks.	0,9	0,9	0,9	0,9	0,9	0,9	0,9	0,9	0,9	0,9
Skrutky do plechu 2 mm Nida 3,5x25 mm	ks.	4,0	4,0	4,0	4,0	-	-	-	4,0	-	-
Skrutky do plechu 2 mm Nida 3,5x35 mm	ks.	12,0	12,0	12,0	12,0	-	-	-	12,0	-	-
Skrutky do plechu 2 mm Nida Twarda 3,5x50 mm	ks.	-	-	-	-	16,0	16,0	-	-	16,0	-
Skrutky do plechu 2 mm Nida Hydro C5 3,5x25 mm	ks.	-	-	-	-	-	-	4,0	-	-	4,0
Skrutky do plechu 2 mm Nida Hydro C5 3,5x41 mm	ks.	-	-	-	-	-	-	12,0	-	-	12,0
Výstužná páska Nida	bm	1,4	1,4	1,4	1,4	1,4	1,4	1,4	1,4	1,4	1,4
Zvukovo izolačná páska Nida	bm	0,6	0,6	0,6	0,6	0,6	0,6	0,6	0,6	0,6	0,6
Sadrový tmel Nida Start	kg	0,6	0,6	0,6	0,6	0,6	-	-	0,6	-	-
Sadrový tmel Nida Finish	kg	0,1	0,1	0,1	0,1	0,1	-	-	0,1	-	-
Hotová špachtľovacia hmota Nida Hydromix [4]	kg	-	-	-	-	-	0,7	0,7	-	0,7	0,7
Minerálna vlna [5]	m²	1,0	1,0	1,0	1,0	1,0	1,0	1,0	1,0	1,0	1,0

[4] V prípade sadro-trieskových dosiek s vláknami Nida Twarda možno ako alternatívu použiť sadrový tmel Nida Max.
[5] Použitie podľa požiadaviek.
Normy spotreby nezahrňujú straty materiálu.

PRVÉ SYSTÉMY SUCHEJ VÝSTAVBY NA TRHU S OZNAČENÍM CE

Navštívte náš kanál Siniat Nida YouTube

nida Omietka

Trieda požiarnej odolnosti: (R)EI60

Maximálna zvuková izolácia: neobmedzená

Maximálna výška výstavby: 6500 mm

Hmotnosť 1m² výstavby: 39,0-47,0 kg

Číslo súvisiaceho dokladu: Klasyfikacja ogniowa ITB

Požiarna klasifikácia: ITB 1060.1/18/R130NZP

SYSTÉMY:

UARUAR75-37,5

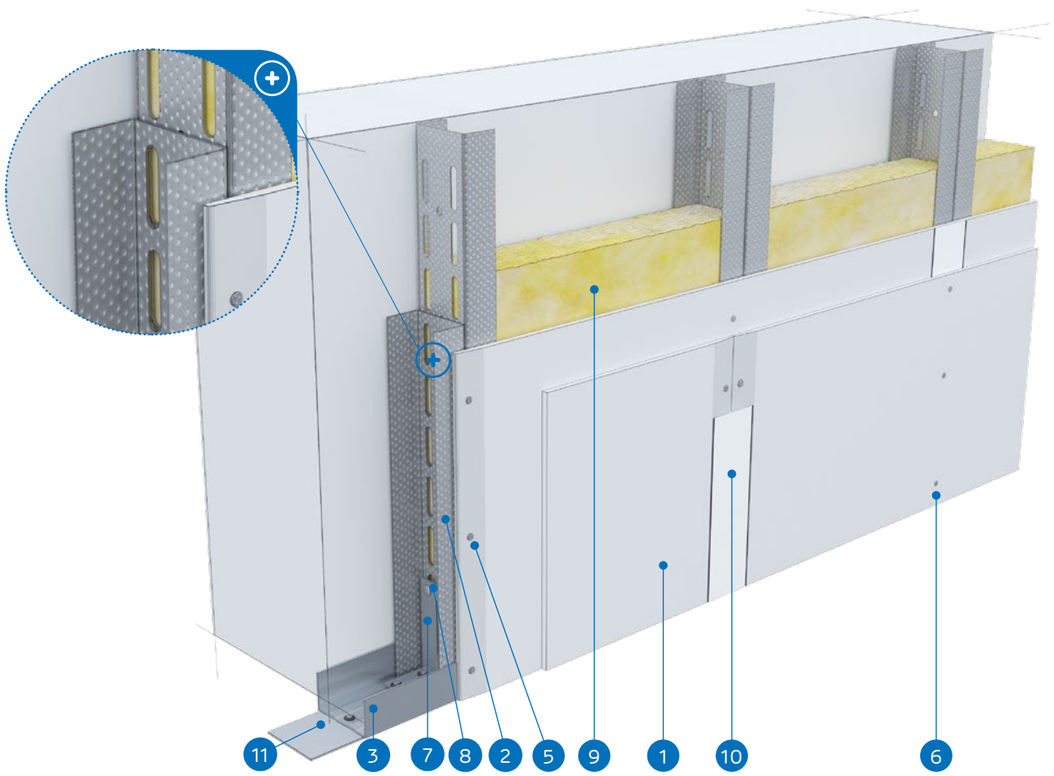

MATERIÁLY:

1. Sadrokartónová doska Nida
2. Profil Nida 2x UAR 75 (profily spojené pomocou pásov skrutky Nida M8 typ FLAT HEAD® so zúbkovanou maticou)
3. Profil Nida U 75
4. Hmoždinka Nida
5. Skrutky do plechu Nida 3,5 x 25 mm
6. Skrutky do plechu Nida 3,5 x 35 mm
7. Uholník k profilom UA 75
8. Skrutka Nida M8 typ FLAT HEAD® so zúbkovanou maticou
9. Izolačný materiál Minerálna vlna (voliteľná)
10. Škára medzi sadrokartónovými doskami vyhotovená zo sadrovej hmoty Nida a výstužnej pásky Nida
11. Tesniaca páska na akustickú izoláciu Nida

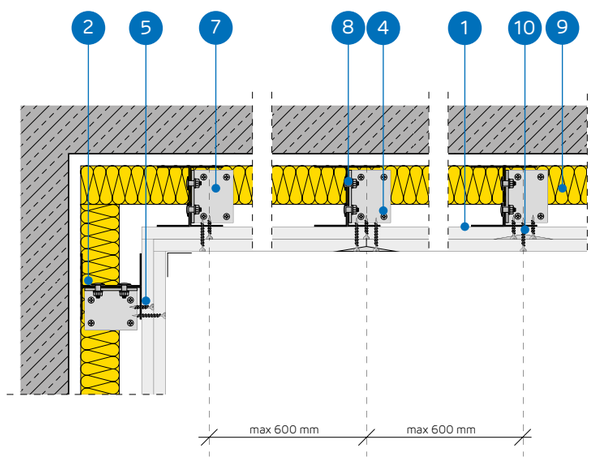

SYSTÉM VOĽNE STOJACICH PREDSADENÝCH STIEN NA KONŠTRUKCII NIDA UARUAR 75

TECHNICKÉ PARAMETRE

Názov systému Nida Omietka [2]	Opláštenie sadrokartónom			Nosná konštrukcia		Izolačný materiál			Maximálna výška [1]	Zvuková izolácia			Hmotnosť výstavby 1 m²	Trieda požiarnej odolnosti	Špeciálny systém
				Typ profilu Nida	Osová vzdialenosť profilov Nida	V rozsahu akustickej izolácie									
	Nida	Hrúbka [mm]	Označenie podľa normy		[mm]	Minerálna vlna	Hrúbka [mm]	Hustota [kg/m³]	[mm]	Rw [dB]	Ra1 [dB]	Ra2 [dB]	[kg]	[min]	
UARUAR75-37,5/Ogień+	Ogień Plus	3x12,5	DF	2xUAR75	600	voliteľná	-	-	6500	-	-	-	39,0	(R)EI60	-
UARUAR75-37,5/ WodaOgień+	Woda Ogień Plus	3x12,5	DFH2	2xUAR75	600	voliteľná	-	-	6500	-	-	-	39,0	(R)EI60	-
UARUAR75-37,5/Cicha	Cicha	3x12,5	DFH1IR	2xUAR75	600	voliteľná	-	-	6500	-	-	-	47,0	(R)EI60	●
UARUAR75-37,5/Twarda	Twarda	3x12,5	DEFH1IR	2xUAR75	600	voliteľná	-	-	6500	-	-	-	47,0	(R)EI60	●
UARUAR75-37,5/Hydro	Hydro	3x12,5	GMFH1I	2xUAR75	600	voliteľná	-	-	6500	-	-	-	41,0	(R)EI60	●

[1] Maximálna výška v súlade s technickým posudkom ITB 1060/12/R33NK.
[2] Požiarna klasifikácia ITB 01060.1/18/R130NZP.

SPOTREBA MATERIÁLOV NA 1 M² VOĽNE STOJACICH PREDSADENÝCH STIEN V SYSTÉME NIDA OMIETKA

Názov materiálu	J.m.	Typ systemu Nida Omietka				
		UARUAR75-37,5/Ogień+	UARUAR75-37,5/ WodaOgień+	UARUAR75-37,5/Cicha	UARUAR75-37,5/Twarda	UARUAR75-37,5/Hydro
		Spotreba materiálu na 1 m²				
Doska Nida Ogień Plus 12,5 mm	m²	3,0	-	-	-	-
Doska Nida Woda Ogień Plus 12,5 mm	m²	-	3,0	-	-	-
Doska Nida Cicha 12,5 mm	m²	-	-	3,0	-	-
Doska Nida Twarda 12,5 mm	m²	-	-	-	3,0	-
Doska Nida Hydro 12,5 mm	m²	-	-	-	-	3,0
Zárubňový profil Nida UAR75	bm	3,6	3,6	3,6	3,6	3,6
Profil Nida U75	bm	0,7	0,7	0,7	0,7	0,7
Uholník Nida k profilu UA75	ks.	1,0	1,0	1,0	1,0	1,0
Skrutka Nida M8 typ FLAT HEAD® so zúbkovanou maticou	ks.	8,0	8,0	8,0	8,0	8,0
Hmoždinka Nida	ks.	0,9	0,9	0,9	0,9	0,9
Skrutky do plechu 2 mm Nida 3,5x25 mm	ks.	4,0	4,0	-	-	-
Skrutky do plechu 2 mm Nida 3,5x35 mm	ks.	4,0	4,0	-	-	-
Skrutky do plechu 2 mm Nida 3,5x55 mm	ks.	12,0	12,0	-	-	-
Skrutky do plechu 2 mm Nida Twarda 3,5x50 mm	ks.	-	-	8,0	8,0	-
Skrutky do plechu 2 mm Nida Twarda 4,2x65 mm	ks.	-	-	12,0	12,0	-
Skrutky do plechu 2 mm Nida Hydro C5 3,5x25 mm	ks.	-	-	-	-	4,0
Skrutky do plechu 2 mm Nida Hydro C5 3,5x41 mm	ks.	-	-	-	-	4,0
Skrutky do plechu 2 mm Nida Hydro C5 3,5x55 mm	ks.	-	-			12,0
Výstužná páska Nida	bm	1,4	1,4	1,4	1,4	1,4
Zvukovo izolačná páska Nida	bm	0,6	0,6	0,6	0,6	0,6
Sadrový tmel Nida Start	kg	0,9	0,9	0,9	-	-
Sadrový tmel Nida Finish	kg	0,1	0,1	0,1	-	-
Hotová špachtľovacia hmota Nida Hydromix [3]	kg	-	-	-	1,0	1,0
Minerálna vlna [4]	m²	1,0	1,0	1,0	1,0	1,0

[3] V prípade sadro-trieskových dosiek s vláknami Nida Twarda možno ako alternatívu použiť sadrový tmel Nida Max.
[4] Použitie podľa požiadaviek.
Normy spotreby nezahŕňajú straty materiálu.

PRVÉ SYSTÉMY SUCHEJ VÝSTAVBY NA TRHU S OZNAČENÍM CE

nida Omietka

Trieda požiarnej odolnosti: (R)EI90 (R)EI120

Maximálna zvuková izolácia: neobmedzená

Maximálna výška výstavby: 6500 mm

Hmotnosť 1m² výstavby: 49,0-71,0 kg

Číslo súvisiaceho dokladu: Klasyfikacja ogniowa ITB

Požiarna klasifikácia: ITB 1060.1/18/R130NZP

SYSTÉMY:

UARUAR75-50; UARUAR75-55; UARUAR75-60

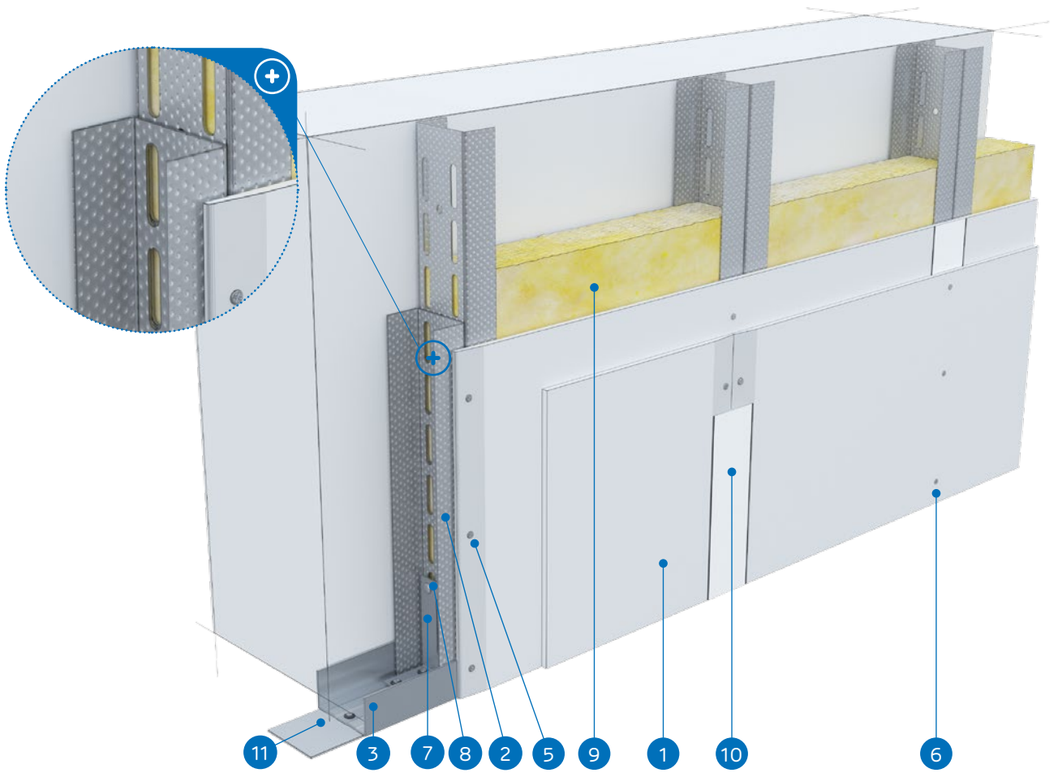

MATERIÁLY:

1. Sadrokartónová doska Nida
2. Profil Nida 2x UAR 75 (profily spojené pomocou pásov skrutky Nida M8 typ FLAT HEAD® so zúbkovanou maticou)
3. Profil Nida U 75
4. Hmoždinka Nida
5. Skrutky do plechu Nida 3,5 x 25 mm
6. Skrutky do plechu Nida 3,5 x 35 mm
7. Uholník k profilom UA 75
8. Skrutka Nida M8 typ FLAT HEAD® so zúbkovanou maticou
9. Izolačný materiál Minerálna vlna (voliteľná)
10. Škára medzi sadrokartónovými doskami vyhotovená zo sadrovej hmoty Nida a výstužnej pásky Nida
11. Tesniaca páska na akustickú izoláciu Nida

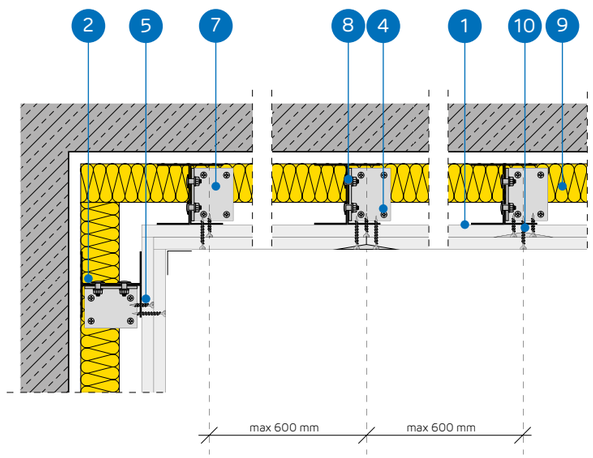

SYSTÉM VOĽNE STOJACICH PREDSADENÝCH STIEN NA KONŠTRUKCII NIDA UARUAR 75

TECHNICKÉ PARAMETRE

Názov systému Nida Omietka [2]	Opláštenie sadrokartónom			Nosná konštrukcia		Izolačný materiál			Maximálna výška [1]	Zvuková izolácia			Hmotnosť výstavby 1 m²	Trieda požiarnej odolnosti	Špeciálny systém
				Typ profilu Nida	Osová vzdialenosť profilov Nida	V rozsahu akustickej izolácie									
	Nida	Hrúbka [mm]	Označenie podľa normy		[mm]	Minerálna vlna	Hrúbka [mm]	Hustota [kg/m³]	[mm]	Rw [dB]	Ra1 [dB]	Ra2 [dB]	[kg]	[min]	
UARUAR75-50/Ogień+	Ogień Plus	4x12,5	DF	2xUAR75	600	voliteľná	-	-	6500	-	-	-	49,0	(R)EI90	-
UARUAR75-50/ WodaOgień+	Woda Ogień Plus	4x12,5	DFH2	2xUAR75	600	voliteľná	-	-	6500	-	-	-	49,0	(R)EI90	-
UARUAR75-50/Cicha	Cicha	4x12,5	DFH1IR	2xUAR75	600	voliteľná	-	-	6500	-	-	-	60,0	(R)EI90	●
UARUAR75-50/Twarda	Twarda	4x12,5	DEFH1IR	2xUAR75	600	voliteľná	-	-	6500	-	-	-	60,0	(R)EI90	●
UARUAR75-50/Hydro	Hydro	4x12,5	GMFH1I	2xUAR75	600	voliteľná	-	-	6500	-	-	-	52,0	(R)EI90	●
UARUAR75-55/Ogień+	Ogień Plus	2x12,5+2x15,0	DF	2xUAR75	600	voliteľná	-	-	6500	-	-	-	56,0	(R)EI120	-
UARUAR75-55/Twarda	Twarda	2x12,5+2x15,0	DEFH1IR	2xUAR75	600	voliteľná	-	-	6500	-	-	-	65,0	(R)EI120	●
UARUAR75-55/Hydro	Hydro	2x12,5+2x15,0	GMFH1I	2xUAR75	600	voliteľná	-	-	6500	-	-	-	58,0	(R)EI120	●
UARUAR75-60/Ogień+	Ogień Plus	4x15,0	DF	2xUAR75	600	voliteľná	-	-	6500	-	-	-	63,0	(R)EI120	-
UARUAR75-60/Twarda	Twarda	4x15,0	DEFH1IR	2xUAR75	600	voliteľná	-	-	6500	-	-	-	71,0	(R)EI120	●
UARUAR75-60/Hydro	Hydro	4x15,0	GMFH1I	2xUAR75	600	voliteľná	-	-	6500	-	-	-	63,0	(R)EI120	●

[1] Maximálna výška v súlade s technickým posudkom ITB 1060/12/R33NK.
[2] Požiarna klasifikácia ITB 01060.1/18/R130NZP.

SPOTREBA MATERIÁLOV NA 1 M² VOĽNE STOJACICH PREDSADENÝCH STIEN V SYSTÉME NIDA OMIETKA

Názov materiálu	J.m.	Typ systemu Nida Omietka										
		UARUAR75-50/ Ogień+	UARUAR75-50/ WodaOgień+	UARUAR75-50/ Cicha	UARUAR75-50/ Twarda	UARUAR75-50/ Hydro	UARUAR75-55/ Ogień+	UARUAR75-55/ Twarda	UARUAR75-55/ Hydro	UARUAR75-60/ Ogień+	UARUAR75-60/ Twarda	UARUAR75-60/ Hydro
		Spotreba materiálu na 1 m²										
Doska Nida Ogień Plus 12,5 mm	m²	4,0	-	-	-	-	2,0	-	-	-	-	-
Doska Nida Woda Ogień Plus 12,5 mm	m²	-	4,0	-	-	-	-	-	-	-	-	-
Doska Nida Cicha 12,5 mm	m²	-	-	4,0	-	-	-	-	-	-	-	-
Doska Nida Twarda 12,5 mm	m²	-	-	-	4,0	-	-	2,0	-	-	-	-
Doska Nida Hydro 12,5 mm	m²	-	-	-	-	4,0	-	-	2,0	-	-	-
Doska Nida Ogień Plus 15,0 mm	m²	-	-	-	-	-	2,0		-	4,0	-	-
Doska Nida Twarda 15,0 mm	m²	-	-	-	-	-	-	2,0	-	-	4,0	-
Doska Nida Hydro 15,0 mm	m²	-	-	-	-	-	-	-	2,0	-	-	4,0
Zárubňový profil Nida UAR75	bm	3,6	3,6	3,6	3,6	3,6	3,6	3,6	3,6	3,6	3,6	3,6
Profil Nida U75	bm	0,7	0,7	0,7	0,7	0,7	0,7	0,7	0,7	0,7	0,7	0,7
Uholník Nida k profilu UA75	ks.	1,0	1,0	1,0	1,0	1,0	1,0	1,0	1,0	1,0	1,0	1,0
Skrutka Nida M8 typ FLAT HEAD® so zúbkovanou maticou	ks.	8,0	8,0	8,0	8,0	8,0	8,0	8,0	8,0	8,0	8,0	8,0
Hmoždinka Nida	ks.	0,9	0,9	0,9	0,9	0,9	0,9	0,9	0,9	0,9	0,9	0,9
Skrutky do plechu 2 mm Nida 3,5x25 mm	ks.	4,0	4,0	-	-	-	4,0	-	-	4,0	-	-
Skrutky do plechu 2 mm Nida 3,5x35 mm	ks.	4,0	4,0	-	-	-	-	-	-	-	-	-
Skrutky do plechu 2 mm Nida 3,5x45 mm	ks.	-	-	-	-	-	4,0	-	-	4,0	-	-
Skrutky do plechu 2 mm Nida 3,5x55 mm	ks.	4,0	4,0	-	-	-	4,0	-	-	4,0	-	-
Skrutky do plechu 2 mm Nida 4,2x70 mm	ks.	12,0	12,0				12,0	-	-	12,0	-	-
Skrutky do plechu 2 mm Nida Twarda 3,5x50 mm	ks.	-	-	8,0	8,0	-	-	8,0	-	-	8,0	-
Skrutky do plechu 2 mm Nida Twarda 4,2x65 mm	ks.	-	-	4,0	4,0	-	-	4,0	-	-	4,0	-
Skrutky do plechu 2 mm Nida Twarda 4,2x75 mm	ks.	-	-	12,0	12,0	-	-	12,0	-	-	12,0	-
Skrutky do plechu 2 mm Nida Hydro C5 3,5x25 mm	ks.	-	-	-	-	4,0	-	-	4,0	-	-	4,0
Skrutky do plechu 2 mm Nida Hydro C5 3,5x41 mm	ks.	-	-	-	-	4,0	-	-	4,0	-	-	4,0
Skrutky do plechu 2 mm Nida Hydro C5 3,5x55 mm	ks.	-	-	-	-	4,0	-	-	4,0	-	-	4,0
Skrutky do plechu 2 mm Nida Hydro C5 4,2x70 mm	ks.	-	-	-	-	12,0	-	-	12,0	-	-	12,0
Výstužná páska Nida	bm	1,4	1,4	1,4	1,4	1,4	1,4	1,4	1,4	1,4	1,4	1,4
Zvukovo izolačná páska Nida	bm	0,6	0,6	0,6	0,6	0,6	0,6	0,6	0,6	0,6	0,6	0,6
Sadrový tmel Nida Start	kg	1,2	1,2	1,2	-	-	1,2	-	-	1,2	-	-
Sadrový tmel Nida Finish	kg	0,1	0,1	0,1	-	-	0,1	-	-	0,1	-	-
Hotová špachtľovacia hmota Nida Hydromix [3]	kg	-	-	-	1,3	1,3	-	1,3	1,3	-	1,3	1,3
Minerálna vlna [4]	m²	1,0	1,0	1,0	1,0	1,0	1,0	1,0	1,0	1,0	1,0	1,0

[3] V prípade sadro-trieskových dosiek s vláknami Nida Twarda možno ako alternatívu použiť sadrový tmel Nida Max.
[4] Použitie podľa požiadaviek.
Normy spotreby nezahrňujú straty materiálu.

CE PRVÉ SYSTÉMY SUCHEJ VÝSTAVBY NA TRHU S OZNAČENÍM CE

nida Omietka

Trieda požiarnej odolnosti: (R)EI15 (R)EI30

Maximálna zvuková izolácia: neobmedzená

Maximálna výška výstavby: 8310 mm

Hmotnosť 1m² výstavby: 18,0-25,0 kg

Číslo súvisiaceho dokladu: Klasyfikacja ogniowa ITB

Požiarna klasifikácia: ITB 1060.1/18/R130NZP

SYSTÉMY:

UARUAR100-12,5; UARUAR100-18

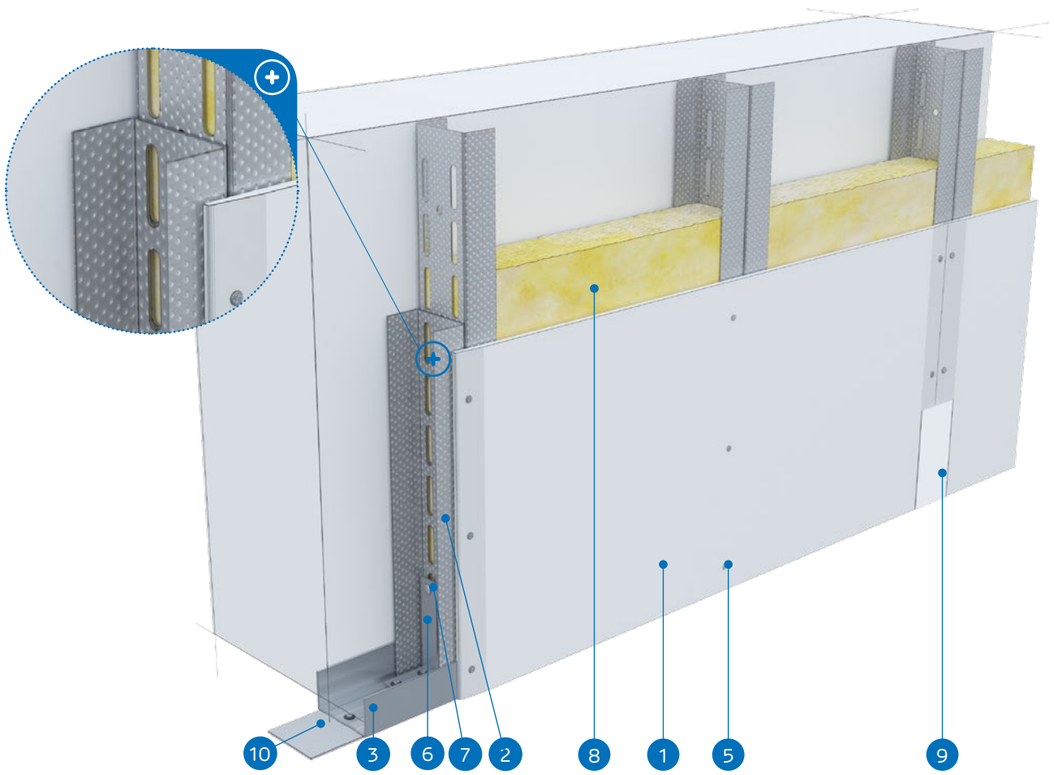

MATERIÁLY:

1. Sadrokartónová doska Nida
2. Profil Nida 2x UAR 100 (profily spojené pomocou pásov skrutky Nida M8 typ FLAT HEAD® so zúbkovanou maticou)
3. Profil Nida U 100
4. Hmoždinka Nida
5. Skrutky do plechu Nida 3,5 x 25 mm
6. Uholník k profilom UA 100
7. Skrutka Nida M8 typ FLAT HEAD® so zúbkovanou maticou
8. Izolačný materiál Minerálna vlna (voliteľná)
9. Škára medzi sadrokartónovými doskami vyhotovená zo sadrovej hmoty Nida a výstužnej pásky Nida
10. Tesniaca páska na akustickú izoláciu Nida

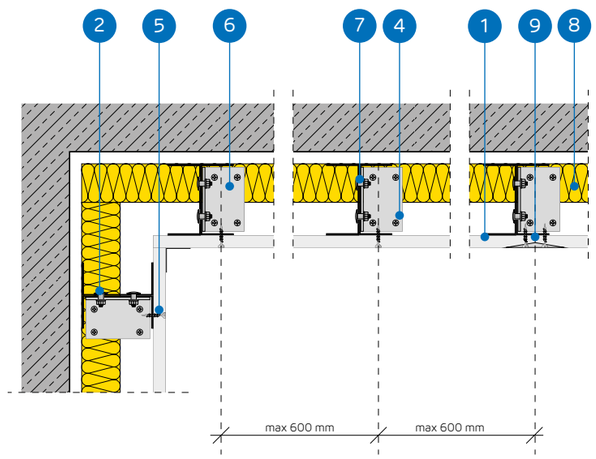

SYSTÉM VOĽNE STOJACICH PREDSADENÝCH STIEN NA KONŠTRUKCII NIDA UARUAR 100

TECHNICKÉ PARAMETRE

Názov systému Nida Omietka [2]	Opláštenie sadrokartónom			Nosná konštrukcia		Izolačný materiál			Maximálna výška [1]	Zvuková izolácia			Hmotnosť výstavby 1 m²	Trieda požiarnej odolnosti	Špeciálny systém
				Typ profilu Nida	Osová vzdialenosť profilov Nida	V rozsahu akustickej izolácie									
	Nida	Hrúbka [mm]	Označenie podľa normy		[mm]	Minerálna vlna	Hrúbka [mm]	Hustota [kg/m³]	[mm]	Rw [dB]	Ra1 [dB]	Ra2 [dB]	[kg]	[min]	
UARUAR100-12,5/Expert	Expert	12,5	A	2xUAR100	600	voliteľná	-	-	8310	-	-	-	18,0	-	-
UARUAR100-12,5/Woda [3]	Woda	12,5	H2	2xUAR100	600	voliteľná	-	-	8310	-	-	-	18,0	-	-
UARUAR100-12,5/Ogień+	Ogień Plus	12,5	DF	2xUAR100	600	voliteľná	-	-	6500	-	-	-	20,0	(R)EI15	-
UARUAR100-12,5/ WodaOgień+	Woda Ogień Plus	12,5	DFH2	2xUAR100	600	voliteľná	-	-	6500	-	-	-	20,0	(R)EI15	-
UARUAR100-12,5/Cicha	Cicha	12,5	DFH1IR	2xUAR100	600	voliteľná	-	-	6500	-	-	-	23,0	(R)EI15	●
UARUAR100-12,5/ Twarda	Twarda	12,5	DEFH1IR	2xUAR100	600	voliteľná	-	-	6500	-	-	-	23,0	(R)EI15	●
UARUAR100-12,5/Hydro	Hydro	12,5	GMFH1I	2xUAR100	600	voliteľná	-	-	6500	-	-	-	21,0	(R)EI15	●
UARUAR100-18/Ogień+	Ogień Plus	18,0	DF	2xUAR100	600	voliteľná	-	-	6500	-	-	-	25,0	(R)EI30	-

[1] Maximálna výška v súlade s technickým posudkom ITB 1060/12/R33NK.
[2] Požiarna klasifikácia ITB 01060.1/18/R130NZP.
[3] V interiéroch s relatívnou vlhkosťou vzduch do 85% (do 10 hodín) použiť dosku Nida Woda, ale v zónach vystavených intenzívnemu pôsobeniu vody odporúčame použiť sadrové dosky s vláknami Nida Hydro (horizontálne a vertikálne roviny pri vani, sprche a pod.)

SPOTREBA MATERIÁLOV NA 1 M² VOĽNE STOJACICH PREDSADENÝCH STIEN V SYSTÉME NIDA OMIETKA

Názov materiálu	J.m.	Typ systemu Nida Omietka							
		UARUAR100-12,5/ Expert	UARUAR100-12,5/ Woda	UARUAR100-12,5/ Ogień+	UARUAR100-12,5/ WodaOgień+	UARUAR100-12,5/ Cicha	UARUAR100-12,5/ Twarda	UARUAR100-12,5/ Hydro	UARUAR100-18/ Ogień+
		Spotreba materiálu na 1 m²							
Doska Nida Expert 12,5 mm	m²	1,0	-	-	-	-	-	-	-
Doska Nida Woda 12,5 mm	m²	-	1,0	-	-	-	-	-	-
Doska Nida Ogień Plus 12,5 mm	m²	-	-	1,0	-	-	-	-	-
Doska Nida Woda Ogień Plus 12,5 mm	m²	-	-	-	1,0	-	-	-	-
Doska Nida Cicha 12,5 mm	m²	-	-	-	-	1,0	-	-	-
Doska Nida Twarda 12,5 mm	m²	-	-	-	-	-	1,0	-	-
Doska Nida Hydro 12,5 mm	m²	-	-	-	-	-	-	1,0	-
Doska Nida Ogień Plus 18,0 mm	m²	-	-	-	-	-	-	-	1,0
Zárubňový profil Nida UAR100	bm	3,6	3,6	3,6	3,6	3,6	3,6	3,6	3,6
Profil Nida U100	bm	0,7	0,7	0,7	0,7	0,7	0,7	0,7	0,7
Uholník Nida k profilu UA100	ks.	1,0	1,0	1,0	1,0	1,0	1,0	1,0	1,0
Skrutka Nida M8 typ FLAT HEAD® so zúbkovanou maticou	ks.	8,0	8,0	8,0	8,0	8,0	8,0	8,0	8,0
Hmoždinka Nida	ks.	0,9	0,9	0,9	0,9	0,9	0,9	0,9	0,9
Skrutky do plechu 2 mm Nida 3,5x25 mm	ks.	12,0	12,0	12,0	12,0	-	-	-	-
Skrutky do plechu 2 mm Nida 3,5x35 mm	ks.	-	-	-	-	-	-	-	12,0
Skrutky do plechu 2 mm Nida Twarda 3,5x50 mm	ks.	-	-	-	-	12,0	12,0	-	-
Skrutky do plechu 2 mm Nida Hydro C5 3,5x25 mm	ks.	-	-	-	-	-	-	12,0	-
Výstužná páska Nida	bm	1,4	1,4	1,4	1,4	1,4	1,4	1,4	1,4
Zvukovo izolačná páska Nida	bm	0,6	0,6	0,6	0,6	0,6	0,6	0,6	0,6
Sadrový tmel Nida Start	kg	0,3	0,3	0,3	0,3	0,3	-	-	0,3
Sadrový tmel Nida Finish	kg	0,1	0,1	0,1	0,1	0,1	-	-	0,1
Hotová špachťovacia hmota Nida Hydromix [4]	kg	-	-	-	-	-	0,4	0,4	-
Minerálna vlna [5]	m²	1,0	1,0	1,0	1,0	1,0	1,0	1,0	1,0

[4] V prípade sadro-trieskových dosiek s vláknami Nida Twarda možno ako alternatívu použiť sadrový tmel Nida Max.
[5] Použitie podľa požiadaviek.
Normy spotreby nezahrňujú straty materiálu.

nida Omietka

Trieda požiarnej odolnosti: (R)EI30 (R)EI60

Maximálna zvuková izolácia: neobmedzená

Maximálna výška výstavby: 8420 mm

Hmotnosť 1m² výstavby: 26,0-41,0 kg

Číslo súvisiaceho dokladu: Klasyfikacja ogniowa ITB

Požiarna klasifikácia: ITB 1060.1/18/R130NZP

SYSTÉMY:

UARUAR100-25; UARUAR100-30

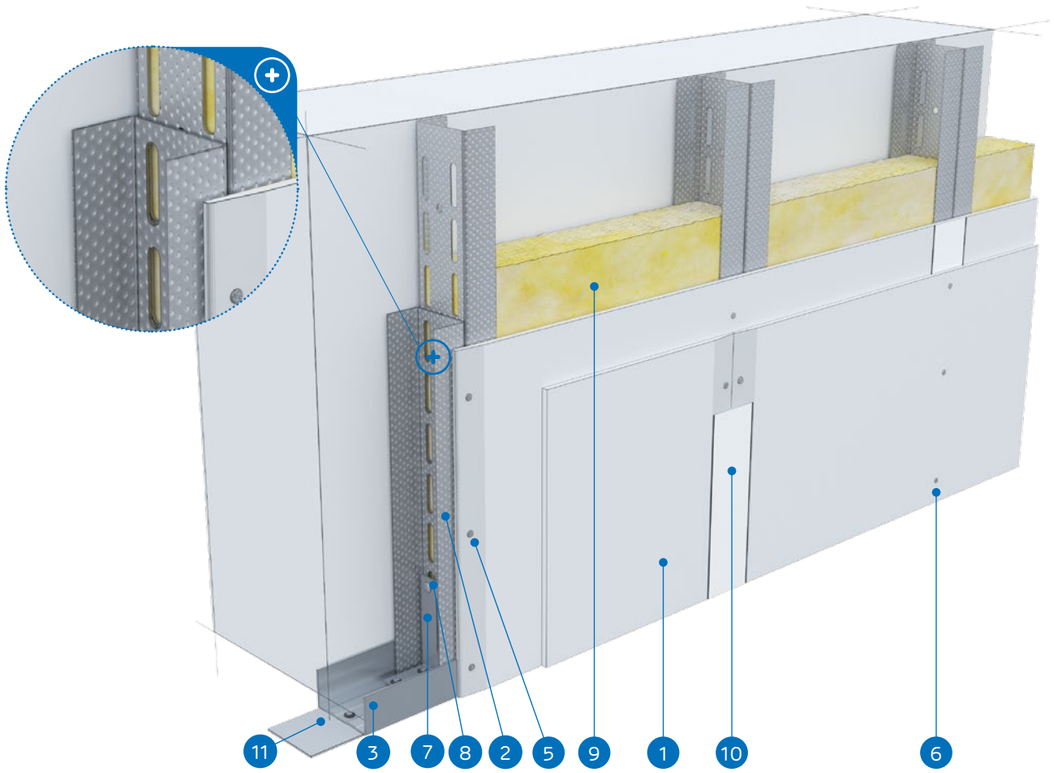

MATERIÁLY:

1. Sadrokartónová doska Nida
2. Profil Nida 2x UAR 100 (profily spojené pomocou pásov skrutky Nida M8 typ FLAT HEAD® so zúbkovanou maticou)
3. Profil Nida U 100
4. Hmoždinka Nida
5. Skrutky do plechu Nida 3,5 x 25 mm
6. Skrutky do plechu Nida 3,5 x 35 mm
7. Uholník k profilom UA 100
8. Skrutka Nida M8 typ FLAT HEAD® so zúbkovanou maticou
9. Izolačný materiál Minerálna vlna (voliteľná)
10. Škára medzi sadrokartónovými doskami vyhotovená zo sadrovej hmoty Nida a výstužnej pásky Nida
11. Tesniaca páska na akustickú izoláciu Nida

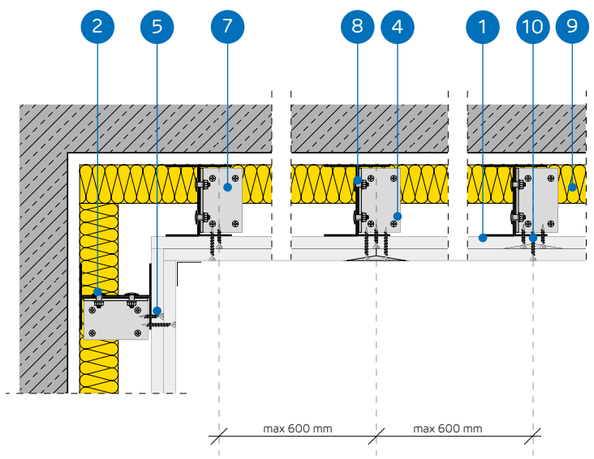

SYSTÉM VOĽNE STOJACICH PREDSADENÝCH STIEN NA KONŠTRUKCII NIDA UARUAR 100

TECHNICKÉ PARAMETRE

Názov systému Nida Omietka [2]	Opláštenie sadrokartónom			Nosná konštrukcia		Izolačný materiál			Maximálna výška [1]	Zvuková izolácia			Hmotnosť výstavby 1 m²	Trieda požiarnej odolnosti	Špeciálny systém
				Typ profilu Nida	Osová vzdialenosť profilov Nida	V rozsahu akustickej izolácie									
	Nida	Hrúbka [mm]	Označenie podľa normy		[mm]	Minerálna vlna	Hrúbka [mm]	Hustota [kg/m³]	[mm]	Rw [dB]	Ra1 [dB]	Ra2 [dB]	[kg]	[min]	
UARUAR100-25/Expert	Expert	2x12,5	A	2xUAR100	600	voliteľná	-	-	8420	-	-	-	26,0	-	-
UARUAR100-25/Woda [3]	Woda	2x12,5	H2	2xUAR100	600	voliteľná	-	-	8420	-	-	-	26,0	-	-
UARUAR100-25/Ogień+	Ogień Plus	2x12,5	DF	2xUAR100	600	voliteľná	-	-	6500	-	-	-	30,0	(R)EI30	-
UARUAR100-25/ WodaOgień+	Woda Ogień Plus	2x12,5	DFH2	2xUAR100	600	voliteľná	-	-	6500	-	-	-	30,0	(R)EI30	-
UARUAR100-25/Cicha	Cicha	2x12,5	DFH1IR	2xUAR100	600	voliteľná	-	-	6500	-	-	-	36,0	(R)EI30	●
UARUAR100-25/Twarda	Twarda	2x12,5	DEFH1IR	2xUAR100	600	voliteľná	-	-	6500	-	-	-	36,0	(R)EI30	●
UARUAR100-25/Hydro	Hydro	2x12,5	GMFH1I	2xUAR100	600	voliteľná	-	-	6500	-	-	-	32,0	(R)EI30	●
UARUAR100-30/Ogień+	Ogień Plus	2x15	DF	2xUAR100	600	voliteľná	-	-	6500	-	-	-	37,0	(R)EI60	-
UARUAR100-30/Twarda	Twarda	2x15	DEFH1IR	2xUAR100	600	voliteľná	-	-	6500	-	-	-	41,0	(R)EI60	●
UARUAR100-30/Hydro	Hydro	2x15	GMFH1I	2xUAR100	600	voliteľná	-	-	6500	-	-	-	37,0	(R)EI60	●

[1] Maximálna výška v súlade s technickým posudkom ITB 1060/12/R33NK.
[2] Požiarna klasifikácia ITB 01060.1/18/R130NZP.
[3] V interiéroch s relatívnou vlhkosťou vzduch do 85% (do 10 hodín) použiť dosku Nida Woda, ale v zónach vystavených intenzívnemu pôsobeniu vody odporúčame použiť sadrové dosky s vláknami Nida Hydro (horizontálne a vertikálne roviny pri vani, sprche a pod.)

SPOTREBA MATERIÁLOV NA 1 M² VOĽNE STOJACICH PREDSADENÝCH STIEN V SYSTÉME NIDA OMIETKA

Názov materiálu	J.m.	Typ systemu Nida Omietka									
		UARUAR100-25/ Expert	UARUAR100-25/ Woda	UARUAR100-25/ Ogień+	UARUAR100-25/ WodaOgień+	UARUAR100-25/ Cicha	UARUAR100-25/ Twarda	UARUAR100-25/ Hydro	UARUAR100-30/ Ogień+	UARUAR100-30/ Twarda	UARUAR100-30/ Hydro
		Spotreba materiálu na 1 m²									
Doska Nida Expert 12,5 mm	m²	2,0	-	-	-	-	-	-	-	-	-
Doska Nida Woda 12,5 mm	m²	-	2,0	-	-	-	-	-	-	-	-
Doska Nida Ogień Plus 12,5 mm	m²	-	-	2,0	-	-	-	-	-	-	-
Doska Nida Woda Ogień Plus 12,5 mm	m²	-	-	-	2,0	-	-	-	-	-	-
Doska Nida Cicha 12,5 mm	m²	-	-	-	-	2,0	-	-	-	-	-
Doska Nida Twarda 12,5 mm	m²	-	-	-	-	-	2,0	-	-	-	-
Doska Nida Hydro 12,5 mm	m²	-	-	-	-	-	-	2,0	-	-	-
Doska Nida Ogień Plus 15,0 mm	m²	-	-	-	-	-	-	-	2,0	-	-
Doska Nida Twarda 15,0 mm	m²	-	-	-	-	-	-	-	-	2,0	-
Doska Nida Hydro 15,0 mm	m²	-	-	-	-	-	-	-	-	-	2,0
Zárubňový profil Nida UAR100	bm	3,6	3,6	3,6	3,6	3,6	3,6	3,6	3,6	3,6	3,6
Profil Nida U100	bm	0,7	0,7	0,7	0,7	0,7	0,7	0,7	0,7	0,7	0,7
Uholník Nida k profilu UA100	ks.	1,0	1,0	1,0	1,0	1,0	1,0	1,0	1,0	1,0	1,0
Skrutka Nida M8 typ FLAT HEAD® so zúbkovanou maticou	ks.	8,0	8,0	8,0	8,0	8,0	8,0	8,0	8,0	8,0	8,0
Hmoždinka Nida	ks.	0,9	0,9	0,9	0,9	0,9	0,9	0,9	0,9	0,9	0,9
Skrutky do plechu 2 mm Nida 3,5x25 mm	ks.	4,0	4,0	4,0	4,0	-	-	-	4,0	-	-
Skrutky do plechu 2 mm Nida 3,5x35 mm	ks.	12,0	12,0	12,0	12,0	-	-	-	12,0	-	-
Skrutky do plechu 2 mm Nida Twarda 3,5x50 mm	ks.	-	-	-	-	16,0	16,0	-	-	16,0	-
Skrutky do plechu 2 mm Nida Hydro C5 3,5x25 mm	ks.	-	-	-	-	-	-	4,0	-	-	4,0
Skrutky do plechu 2 mm Nida Hydro C5 3,5x41 mm	ks.	-	-	-	-	-	-	12,0	-	-	12,0
Výstužná páska Nida	bm	1,4	1,4	1,4	1,4	1,4	1,4	1,4	1,4	1,4	1,4
Zvukovo izolačná páska Nida	bm	0,6	0,6	0,6	0,6	0,6	0,6	0,6	0,6	0,6	0,6
Sadrový tmel Nida Start	kg	0,6	0,6	0,6	0,6	0,6	-	-	0,6	-	-
Sadrový tmel Nida Finish	kg	0,1	0,1	0,1	0,1	0,1	-	-	0,1	-	-
Hotová špachtľovacia hmota Nida Hydromix [4]	kg	-	-	-	-	-	0,7	0,7	-	0,7	0,7
Minerálna vlna [5]	m²	1,0	1,0	1,0	1,0	1,0	1,0	1,0	1,0	1,0	1,0

[4] V prípade sadro-trieskových dosiek s vláknami Nida Twarda možno ako alternatívu použiť sadrový tmel Nida Max.
[5] Použitie podľa požiadaviek.
Normy spotreby nezahrňujú straty materiálu.

PRVÉ SYSTÉMY SUCHEJ VÝSTAVBY NA TRHU S OZNAČENÍM CE

Navštívte náš kanál Siniat Nida YouTube

nida Omietka

Trieda požiarnej odolnosti:	Maximálna zvuková izolácia:	Maximálna výška výstavby:	Hmotnosť 1m² výstavby:	Číslo súvisiaceho dokladu:
(R)EI60	neobmedzená	6500 mm	40,0-49,0 kg	Klasyfikacja ogniowa ITB

Požiarna klasifikácia:
ITB 1060.1/18/R130NZP

SYSTÉMY:
UARUAR100-37,5

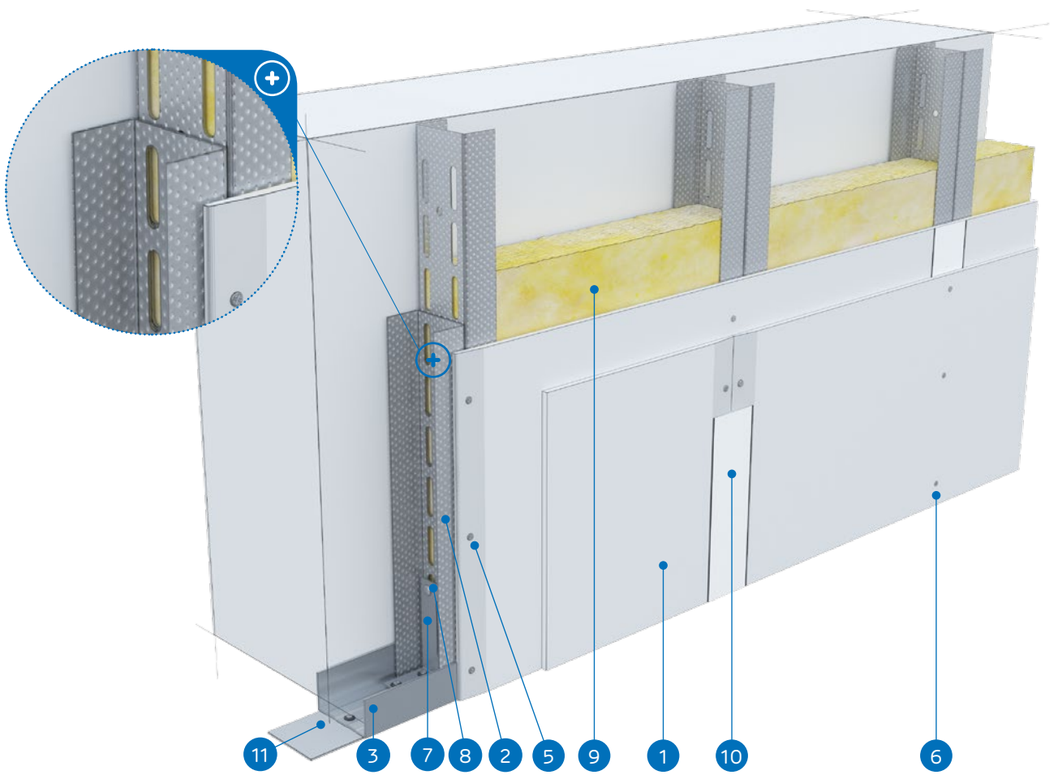

MATERIÁLY:

1. Sadrokartónová doska Nida
2. Profil Nida 2x UAR 100 (profily spojené pomocou pásov skrutky Nida M8 typ FLAT HEAD® so zúbkovanou maticou)
3. Profil Nida U 100
4. Hmoždinka Nida
5. Skrutky do plechu Nida 3,5 x 25 mm
6. Skrutky do plechu Nida 3,5 x 35 mm
7. Uholník k profilom UA 100
8. Skrutka Nida M8 typ FLAT HEAD® so zúbkovanou maticou
9. Izolačný materiál Minerálna vlna (voliteľná)
10. Škára medzi sadrokartónovými doskami vyhotovená zo sadrovej hmoty Nida a výstužnej pásky Nida
11. Tesniaca páska na akustickú izoláciu Nida

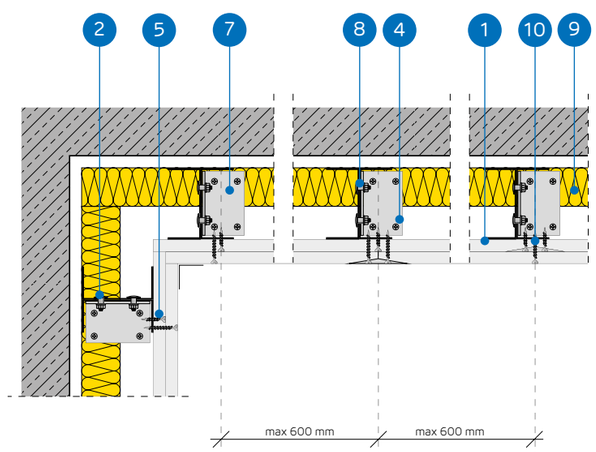

SYSTÉM VOĽNE STOJACICH PREDSADENÝCH STIEN NA KONŠTRUKCII NIDA UARUAR 100

TECHNICKÉ PARAMETRE

Názov systému Nida Omietka [2]	Opláštenie sadrokartónom			Nosná konštrukcia		Izolačný materiál			Maximálna výška [1]	Zvuková izolácia			Hmotnosť výstavby 1 m²	Trieda požiarnej odolnosti	Špeciálny systém
				Typ profilu Nida	Osová vzdialenosť profilov Nida	V rozsahu akustickej izolácie									
	Nida	Hrúbka [mm]	Označenie podľa normy		[mm]	Minerálna vlna	Hrúbka [mm]	Hustota [kg/m³]	[mm]	Rw [dB]	Ra1 [dB]	Ra2 [dB]	[kg]	[min]	
UARUAR100-37,5/Ogień+	Ogień Plus	3x12,5	DF	2xUAR100	600	voliteľná	-	-	6500	-	-	-	40,0	(R)EI60	-
UARUAR100-37,5/ WodaOgień+	Woda Ogień Plus	3x12,5	DFH2	2xUAR100	600	voliteľná	-	-	6500	-	-	-	40,0	(R)EI60	-
UARUAR100-37,5/Cicha	Cicha	3x12,5	DFH1IR	2xUAR100	600	voliteľná	-	-	6500	-	-	-	49,0	(R)EI60	●
UARUAR100-37,5/ Twarda	Twarda	3x12,5	DEFH1IR	2xUAR100	600	voliteľná	-	-	6500	-	-	-	49,0	(R)EI60	●
UARUAR100-37,5/Hydro	Hydro	3x12,5	GMFH1I	2xUAR100	600	voliteľná	-	-	6500	-	-	-	43,0	(R)EI60	●

[1] Maximálna výška v súlade s technickým posudkom ITB 1060/12/R33NK.
[2] Požiarna klasifikácia ITB 01060.1/18/R130NZP.

SPOTREBA MATERIÁLOV NA 1 M² VOĽNE STOJACICH PREDSADENÝCH STIEN V SYSTÉME NIDA OMIETKA

Názov materiálu	J.m.	Typ systemu Nida Omietka				
		UARUAR100-37,5/Ogień+	UARUAR100-37,5/ WodaOgień+	UARUAR100-37,5/Cicha	UARUAR100-37,5/Twarda	UARUAR100-37,5/Hydro
		Spotreba materiálu na 1 m²				
Doska Nida Ogień Plus 12,5 mm	m²	3,0	-	-	-	-
Doska Nida Woda Ogień Plus 12,5 mm	m²	-	3,0	-	-	-
Doska Nida Cicha 12,5 mm	m²	-	-	3,0	-	-
Doska Nida Twarda 12,5 mm	m²	-	-	-	3,0	-
Doska Nida Hydro 12,5 mm	m²	-	-	-	-	3,0
Zárubňový profil Nida UAR100	bm	3,6	3,6	3,6	3,6	3,6
Profil Nida U100	bm	0,7	0,7	0,7	0,7	0,7
Uholník Nida k profilu UA100	ks.	1,0	1,0	1,0	1,0	1,0
Skrutka Nida M8 typ FLAT HEAD® so zúbkovanou maticou	ks.	8,0	8,0	8,0	8,0	8,0
Hmoždinka Nida	ks.	0,9	0,9	0,9	0,9	0,9
Skrutky do plechu 2 mm Nida 3,5x25 mm	ks.	4,0	4,0	-	-	-
Skrutky do plechu 2 mm Nida 3,5x35 mm	ks.	4,0	4,0	-	-	-
Skrutky do plechu 2 mm Nida 3,5x55 mm	ks.	12,0	12,0	-	-	-
Skrutky do plechu 2 mm Nida Twarda 3,5x50 mm	ks.	-	-	8,0	8,0	-
Skrutky do plechu 2 mm Nida Twarda 4,2x65 mm	ks.	-	-	12,0	12,0	-
Skrutky do plechu 2 mm Nida Hydro C5 3,5x25 mm	ks.	-	-	-	-	4,0
Skrutky do plechu 2 mm Nida Hydro C5 3,5x41 mm	ks.	-	-	-	-	4,0
Skrutky do plechu 2 mm Nida Hydro C5 3,5x55 mm	ks.	-	-			12,0
Výstužná páska Nida	bm	1,4	1,4	1,4	1,4	1,4
Zvukovo izolačná páska Nida	bm	0,6	0,6	0,6	0,6	0,6
Sadrový tmel Nida Start	kg	0,9	0,9	0,9	-	-
Sadrový tmel Nida Finish	kg	0,1	0,1	0,1	-	-
Hotová špachtľovacia hmota Nida Hydromix [3]	kg	-	-	-	1,0	1,0
Minerálna vlna [4]	m²	1,0	1,0	1,0	1,0	1,0

[3] V prípade sadro-trieskových dosiek s vláknami Nida Twarda možno ako alternatívu použiť sadrový tmel Nida Max.
[4] Použitie podľa požiadaviek.
Normy spotreby nezahrňujú straty materiálu.

nida Omietka

Trieda požiarnej odolnosti: (R)EI90 (R)EI120

Maximálna zvuková izolácia: neobmedzená

Maximálna výška výstavby: 6500 mm

Hmotnosť 1m² výstavby: 50,0-72,0 kg

Číslo súvisiaceho dokladu: Klasyfikacja ogniowa ITB

Požiarna klasifikácia: ITB 1060.1/18/R130NZP

SYSTÉMY:

UARUAR100-50; UARUAR100-55; UARUAR100-60

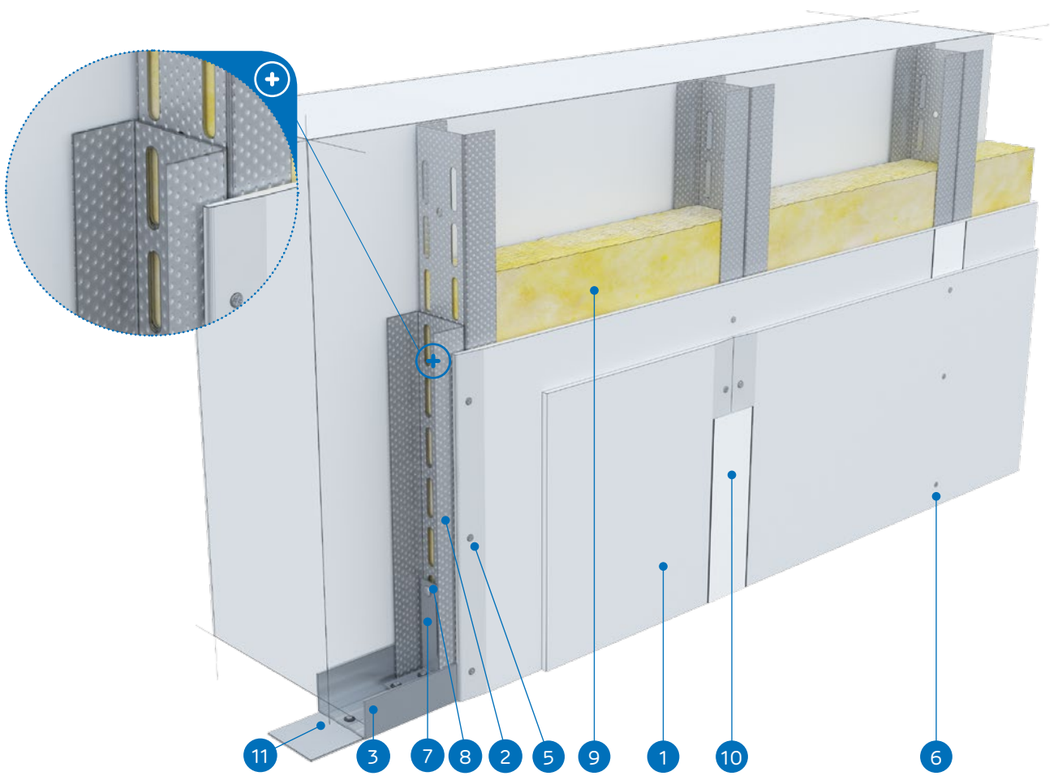

MATERIÁLY:

1. Sadrokartónová doska Nida
2. Profil Nida 2x UAR 100 (profily spojené pomocou pásov skrutky Nida M8 typ FLAT HEAD® so zúbkovanou maticou)
3. Profil Nida U 100
4. Hmoždinka Nida
5. Skrutky do plechu Nida 3,5 x 25 mm
6. Skrutky do plechu Nida 3,5 x 35 mm
7. Uholník k profilom UA 100
8. Skrutka Nida M8 typ FLAT HEAD® so zúbkovanou maticou
9. Izolačný materiál Minerálna vlna (voliteľná)
10. Škára medzi sadrokartónovými doskami vyhotovená zo sadrovej hmoty Nida a výstužnej pásky Nida
11. Tesniaca páska na akustickú izoláciu Nida

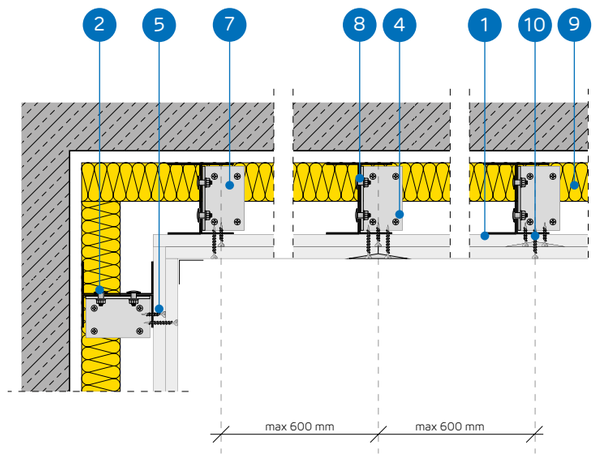

SYSTÉM VOĽNE STOJACICH PREDSADENÝCH STIEN NA KONŠTRUKCII NIDA UARUAR 100

TECHNICKÉ PARAMETRE

Názov systému Nida Omietka [2]	Opláštenie sadrokartónom			Nosná konštrukcia		Izolačný materiál			Maximálna výška [1]	Zvuková izolácia			Hmotnosť výstavby 1 m²	Trieda požiarnej odolnosti	Špeciálny systém
				Typ profilu Nida	Osová vzdialenosť profilov Nida	V rozsahu akustickej izolácie									
	Nida	Hrúbka [mm]	Označenie podľa normy		[mm]	Minerálna vlna	Hrúbka [mm]	Hustota [kg/m³]	[mm]	Rw [dB]	Ra1 [dB]	Ra2 [dB]	[kg]	[min]	
UARUAR100-50/Ogień+	Ogień Plus	4x12,5	DF	2xUAR100	600	voliteľná	-	-	6500	-	-	-	50,0	(R)EI90	-
UARUAR100-50/ WodaOgień+	Woda Ogień Plus	4x12,5	DFH2	2xUAR100	600	voliteľná	-	-	6500	-	-	-	50,0	(R)EI90	-
UARUAR100-50/Cicha	Cicha	4x12,5	DFH1IR	2xUAR100	600	voliteľná	-	-	6500	-	-	-	61,0	(R)EI90	●
UARUAR100-50/Twarda	Twarda	4x12,5	DEFH1IR	2xUAR100	600	voliteľná	-	-	6500	-	-	-	61,0	(R)EI90	●
UARUAR100-50/Hydro	Hydro	4x12,5	GMFH1I	2xUAR100	600	voliteľná	-	-	6500	-	-	-	53,0	(R)EI90	●
UARUAR100-55/Ogień+	Ogień Plus	2x12,5+2x15,0	DF	2xUAR100	600	voliteľná	-	-	6500	-	-	-	57,0	(R)EI120	-
UARUAR100-55/Twarda	Twarda	2x12,5+2x15,0	DEFH1IR	2xUAR100	600	voliteľná	-	-	6500	-	-	-	67,0	(R)EI120	●
UARUAR100-55/Hydro	Hydro	2x12,5+2x15,0	GMFH1I	2xUAR100	600	voliteľná	-	-	6500	-	-	-	59,0	(R)EI120	●
UARUAR100-60/Ogień+	Ogień Plus	4x15,0	DF	2xUAR100	600	voliteľná	-	-	6500	-	-	-	64,0	(R)EI120	-
UARUAR100-60/Twarda	Twarda	4x15,0	DEFH1IR	2xUAR100	600	voliteľná	-	-	6500	-	-	-	72,0	(R)EI120	●
UARUAR100-60/Hydro	Hydro	4x15,0	GMFH1I	2xUAR100	600	voliteľná	-	-	6500	-	-	-	64,0	(R)EI120	●

[1] Maximálna výška v súlade s technickým posudkom ITB 1060/12/R33NK.
[2] Požiarna klasifikácia ITB 01060.1/18/R130NZP.

SPOTREBA MATERIÁLOV NA 1 M² VOĽNE STOJACICH PREDSADENÝCH STIEN V SYSTÉME NIDA OMIETKA

Názov materiálu	J.m.	Typ systemu Nida Omietka										
		UARUAR100-50/ Ogień+	UARUAR100-50/ WodaOgień+	UARUAR100-50/ Cicha	UARUAR100-50/ Twarda	UARUAR100-50/ Hydro	UARUAR100-55/ Ogień+	UARUAR100-55/ Twarda	UARUAR100-55/ Hydro	UARUAR100-60/ Ogień+	UARUAR100-60/ Twarda	UARUAR100-60/ Hydro
		Spotreba materiálu na 1 m²										
Doska Nida Ogień Plus 12,5 mm	m²	4,0	-	-	-	-	2,0	-	-	-	-	-
Doska Nida Woda Ogień Plus 12,5 mm	m²	-	4,0	-	-	-	-	-	-	-	-	-
Doska Nida Cicha 12,5 mm	m²	-	-	4,0	-	-	-	-	-	-	-	-
Doska Nida Twarda 12,5 mm	m²	-	-	-	4,0	-	-	2,0	-	-	-	-
Doska Nida Hydro 12,5 mm	m²	-	-	-	-	4,0	-	-	2,0	-	-	-
Doska Nida Ogień Plus 15,0 mm	m²	-	-	-	-	-	2,0		-	4,0	-	-
Doska Nida Twarda 15,0 mm	m²	-	-	-	-	-	-	2,0	-	-	4,0	-
Doska Nida Hydro 15,0 mm	m²	-	-	-	-	-	-	-	2,0	-	-	4,0
Zárubňový profil Nida UAR100	bm	3,6	3,6	3,6	3,6	3,6	3,6	3,6	3,6	3,6	3,6	3,6
Profil Nida U100	bm	0,7	0,7	0,7	0,7	0,7	0,7	0,7	0,7	0,7	0,7	0,7
Uholník Nida k profilu UA100	ks.	1,0	1,0	1,0	1,0	1,0	1,0	1,0	1,0	1,0	1,0	1,0
Skrutka Nida M8 typ FLAT HEAD® so zúbkovanou maticou	ks.	8,0	8,0	8,0	8,0	8,0	8,0	8,0	8,0	8,0	8,0	8,0
Hmoždinka Nida	ks.	0,9	0,9	0,9	0,9	0,9	0,9	0,9	0,9	0,9	0,9	0,9
Skrutky do plechu 2 mm Nida 3,5x25 mm	ks.	4,0	4,0	-	-	-	4,0	-	-	4,0	-	-
Skrutky do plechu 2 mm Nida 3,5x35 mm	ks.	4,0	4,0	-	-	-	-	-	-	-	-	-
Skrutky do plechu 2 mm Nida 3,5x45 mm	ks.	-	-	-	-	-	4,0	-	-	4,0	-	-
Skrutky do plechu 2 mm Nida 3,5x55 mm	ks.	4,0	4,0	-	-	-	4,0	-	-	4,0	-	-
Skrutky do plechu 2 mm Nida 4,2x70 mm	ks.	12,0	12,0				12,0	-	-	12,0	-	-
Skrutky do plechu 2 mm Nida Twarda 3,5x50 mm	ks.	-	-	8,0	8,0	-	-	8,0	-	-	8,0	-
Skrutky do plechu 2 mm Nida Twarda 4,2x65 mm	ks.	-	-	4,0	4,0	-	-	4,0	-	-	4,0	-
Skrutky do plechu 2 mm Nida Twarda 4,2x75 mm	ks.	-	-	12,0	12,0	-	-	12,0	-	-	12,0	-
Skrutky do plechu 2 mm Nida Hydro C5 3,5x25 mm	ks.	-	-	-	-	4,0	-	-	4,0	-	-	4,0
Skrutky do plechu 2 mm Nida Hydro C5 3,5x41 mm	ks.	-	-	-	-	4,0	-	-	4,0	-	-	4,0
Skrutky do plechu 2 mm Nida Hydro C5 3,5x55 mm	ks.	-	-	-	-	4,0	-	-	4,0	-	-	4,0
Skrutky do plechu 2 mm Nida Hydro C5 4,2x70 mm	ks.	-	-	-	-	12,0	-	-	12,0	-	-	12,0
Výstužná páska Nida	bm	1,4	1,4	1,4	1,4	1,4	1,4	1,4	1,4	1,4	1,4	1,4
Zvukovo izolačná páska Nida	bm	0,6	0,6	0,6	0,6	0,6	0,6	0,6	0,6	0,6	0,6	0,6
Sadrový tmel Nida Start	kg	1,2	1,2	1,2	-	-	1,2	-	-	1,2	-	-
Sadrový tmel Nida Finish	kg	0,1	0,1	0,1	-	-	0,1	-	-	0,1	-	-
Hotová špachtľovacia hmota Nida Hydromix [3]	kg	-	-	-	1,3	1,3	-	1,3	1,3	-	1,3	1,3
Minerálna vlna [4]	m²	1,0	1,0	1,0	1,0	1,0	1,0	1,0	1,0	1,0	1,0	1,0

[3] V prípade sadro-trieskových dosiek s vláknami Nida Twarda možno ako alternatívu použiť sadrový tmel Nida Max.
[4] Použitie podľa požiadaviek.
Normy spotreby nezahrňujú straty materiálu.

nida Omietka

TABUĽKY PRE VOĽBU MAXIMÁLNEJ VÝŠKY V PRÍPADE SYSTÉMU NIDA OMIETKA (OMIETKA) PRI POUŽITÍ MENŠÍCH ROZSTUPOV A/ALEBO ZDVOJENEJ NOSNEJ KONŠTRUKCIE NIDA C50, C75, C100 BEZ POŽIARNEJ ODOLNOSTI

TECHNICKÉ PARAMETRE

Názov systému Nida Omietka [1]	Počet vrstiev opláštenia Nida	Typ konštrukcie Nida		Maximálna výška [2]	ETAG 003
		Typ profilu Nida	Osová vzdialenosť profilov Nida		
			[mm]	[mm]	
C50-12,5	1x12,5	C50/U50	600	3200	IV
C50-25	2x12,5 a viac	C50/U50	600	3360	IV
C50-12,5-400	1x12,5	C50/U50	400	3470	IV
C50-25-400	2x12,5 a viac	C50/U50	400	3640	IV
C50-12,5-300	1x12,5	C50/U50	300	3750	IV
C50-25-300	2x12,5 a viac	C50/U50	300	3910	IV
CC50-12,5	1x12,5	2xC50/U50	600	4000	IV
CC50-25	2x12,5 a viac	2xC50/U50	600	4150	IV
CC50-12,5-400	1x12,5	2xC50/U50	400	4170	IV
CC50-25-400	2x12,5 a viac	2xC50/U50	400	4520	IV
CC50-12,5-300	1x12,5	2xC50/U50	300	4790	IV
CC50-25-300	2x12,5 a viac	2xC50/U50	300	4880	IV
C75-12,5	1x12,5	C75/U75	600	3980	IV
C75-25	2x12,5 a viac	C75/U75	600	4330	IV
C75-12,5-400	1x12,5	C75/U75	400	4350	IV
C75-25-400	2x12,5 a viac	C75/U75	400	4730	IV
C75-12,5-300	1x12,5	C75/U75	300	4720	IV
C75-25-300	2x12,5 a viac	C75/U75	300	5130	IV
CC75-12,5	1x12,5	2xC75/U75	600	5210	IV
CC75-25	2x12,5 a viac	2xC75/U75	600	5400	IV
CC75-12,5-400	1x12,5	2xC75/U75	400	5720	IV
CC75-25-400	2x12,5 a viac	2xC75/U75	400	5860	IV
CC75-12,5-300	1x12,5	2xC75/U75	300	6220	IV
CC75-25-300	2x12,5 a viac	2xC75/U75	300	6330	IV
C100-12,5	1x12,5	C100/U100	600	4620	IV
C100-25	2x12,5 a viac	C100/U100	600	5010	IV
C100-12,5-400	1x12,5	C100/U100	400	5150	IV
C100-25-400	2x12,5 a viac	C100/U100	400	5490	IV
C100-12,5-300	1x12,5	C100/U100	300	5680	IV
C100-25-300	2x12,5 a viac	C100/U100	300	5970	IV
CC100-12,5	1x12,5	2xC100/U100	600	6420	IV
CC100-25	2x12,5 a viac	2xC100/U100	600	6900	IV
CC100-12,5-400	1x12,5	2xC100/U100	400	7010	IV
CC100-25-400	2x12,5 a viac	2xC100/U100	400	7420	IV
CC100-12,5-300	1x12,5	2xC100/U100	300	7600	IV
CC100-25-300	2x12,5 a viac	2xC100/U100	300	7930	IV

[1] Použitie všetkých typov sadrokartónových a sadrových dosiek Nida je prípustné.
[2] Maximálna výška v súlade s technickým posudkom ITB 1060/12/R33NK.

nida Omietka

TABUĽKY PRE VOĽBU MAXIMÁLNEJ VÝŠKY V PRÍPADE SYSTÉMU NIDA OMIETKA (OMIETKA) PRI POUŽITÍ MENŠÍCH ROZSTUPOV A/ALEBO ZDVOJENEJ NOSNEJ KONŠTRUKCIE NIDA UAR50, UAR75, UAR100 BEZ POŽIARNEJ ODOLNOSTI

TECHNICKÉ PARAMETRE

Názov systému Nida Omietka [1]	Počet vrstiev opláštenia Nida	Typ konštrukcie Nida		Maximálna výška [2]	ETAG 003
		Typ profilu Nida	Osová vzdialenosť profilov Nida		
			[mm]	[mm]	
UAR50-12,5	1x12,5	UAR50/U50	600	3880	IV
UAR50-25	2x12,5 a viac	UAR50/U50	600	4050	IV
UAR50-12,5-400	1x12,5	UAR50/U50	400	4170	IV
UAR50-25-400	2x12,5 a viac	UAR50/U50	400	4340	IV
UAR50-12,5-300	1x12,5	UAR50/U50	300	4470	IV
UAR50-25-300	2x12,5 a viac	UAR50/U50	300	4640	IV
UARUAR50-12,5	1x12,5	2xUAR50/U50	600	5000	IV
UARUAR50-25	2x12,5 a viac	2xUAR50/U50	600	5310	IV
UARUAR50-12,5-400	1x12,5	2xUAR50/U50	400	5390	IV
UARUAR50-25-400	2x12,5 a viac	2xUAR50/U50	400	5660	IV
UARUAR50-12,5-300	1x12,5	2xUAR50/U50	300	5780	IV
UARUAR50-25-300	2x12,5 a viac	2xUAR50/U50	300	6010	IV
UAR75-12,5	1x12,5	UAR75/U75	600	5130	IV
UAR75-25	2x12,5 a viac	UAR75/U75	600	5170	IV
UAR75-12,5-400	1x12,5	UAR75/U75	400	5620	IV
UAR75-25-400	2x12,5 a viac	UAR75/U75	400	5700	IV
UAR75-12,5-300	1x12,5	UAR75/U75	300	6100	IV
UAR75-25-300	2x12,5 a viac	UAR75/U75	300	6230	IV
UARUAR75-12,5	1x12,5	2xUAR75/U75	600	6590	IV
UARUAR75-25	2x12,5 a viac	2xUAR75/U75	600	6760	IV
UARUAR75-12,5-400	1x12,5	2xUAR75/U75	400	7210	IV
UARUAR75-25-400	2x12,5 a viac	2xUAR75/U75	400	7390	IV
UARUAR75-12,5-300	1x12,5	2xUAR75/U75	300	7840	IV
UARUAR75-25-300	2x12,5 a viac	2xUAR75/U75	300	8020	IV
UAR100-12,5	1x12,5	UAR100/U100	600	6170	IV
UAR100-25	2x12,5 a viac	UAR100/U100	600	6250	IV
UAR100-12,5-400	1x12,5	UAR100/U100	400	6840	IV
UAR100-25-400	2x12,5 a viac	UAR100/U100	400	6930	IV
UAR100-12,5-300	1x12,5	UAR100/U100	300	7510	IV
UAR100-25-300	2x12,5 a viac	UAR100/U100	300	7620	IV
UARUAR100-12,5	1x12,5	2xUAR100/U100	600	8310	IV
UARUAR100-25	2x12,5 a viac	2xUAR100/U100	600	8420	IV
UARUAR100-12,5-400	1x12,5	2xUAR100/U100	400	9140	IV
UARUAR100-25-400	2x12,5 a viac	2xUAR100/U100	400	9180	IV
UARUAR100-12,5-300	1x12,5	2xUAR100/U100	300	9930	IV
UARUAR100-25-300	2x12,5 a viac	2xUAR100/U100	300	9970	IV

[1] Použitie všetkých typov sadrokartónových a sadrových dosiek Nida je prípustné.
[2] Maximálna výška v súlade s technickým posudkom ITB 1060/12/R33NK.

VOĽNE STOJACE PREDSADENÉ STENY

nida Omietka

Trieda požiarnej odolnosti:	Maximálna zvuková izolácia:	Maximálna výška výstavby:	Hmotnosť 1m² výstavby:	Číslo súvisiaceho dokladu:
neobmedzená	neobmedzená	3200 mm	12,0-19,0 kg	ETA 15/0301

Vyhlásenie o úžitkových vlastnostiach:
DoP/Separate Lining System/0012/15.11.2016

SYSTÉMY:

C50/LS-12,5; C50/LS-15; C50/LS-18

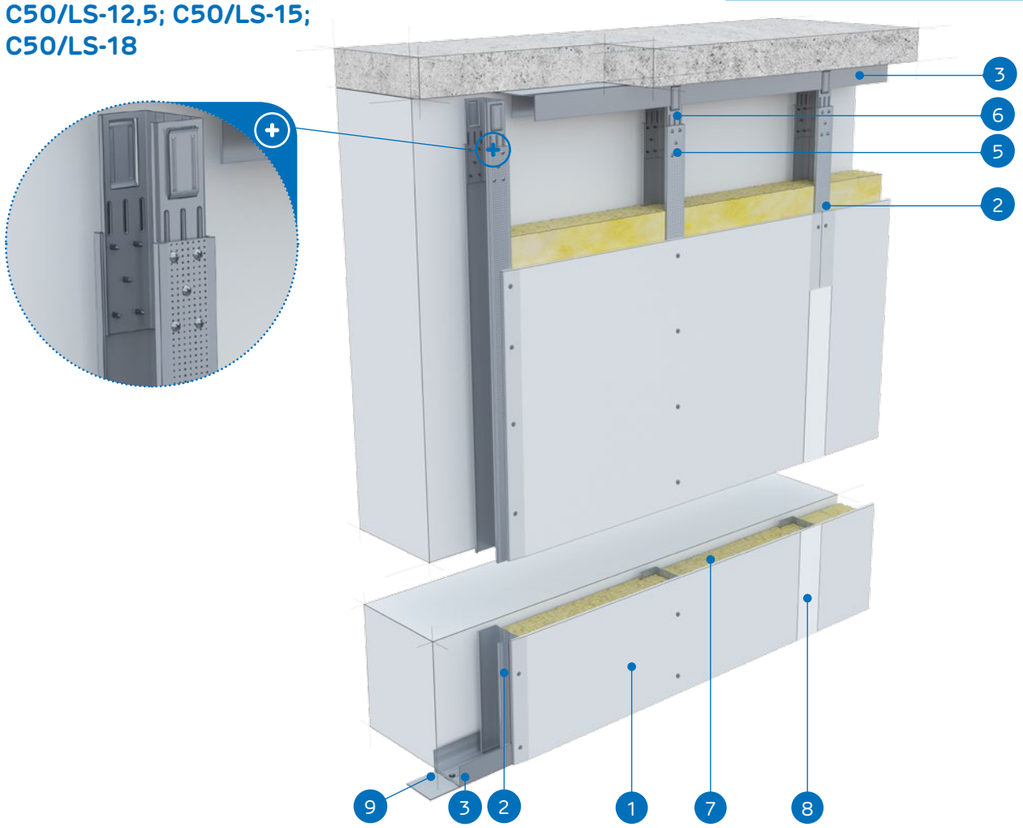

MATERIÁLY:

1. Sadrokartónová doska Nida
2. Profil Nida C 50
3. Profil Nida U 50
4. Rýchloskrutky Nida 3,5 x 25 mm
5. Samorezná skrutka 4,2x13 mm do plechu 1 mm FLAT HEAD®
6. Stabilizačná spojka Nida LS 50
7. Izolačný materiál minerálna vlna
8. Škára medzi sadrokartónovými doskami vyhotovená zo sadrovej hmoty Nida a výstužnej pásky Nida
9. Tesniaca páska na akustickú izoláciu Nida

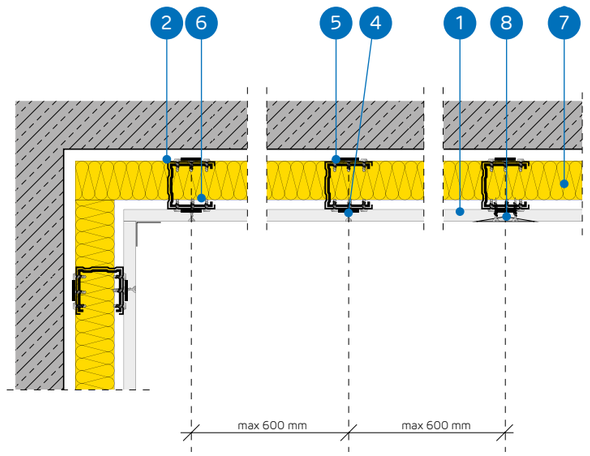

SYSTÉM VOĽNE STOJACICH PREDSADENÝCH STIEN NA KONŠTRUKCII NIDA C50 SO STABILIZAČNÝMI SPOJKAMI NIDA LS

TECHNICKÉ PARAMETRE

Názov systému Nida Omietka [4]	Opláštenie sadrokartónom					Nosná konštrukcia		Izolačný materiál	Maximálna výška [2]	Hmotnosť výstavby 1 m²	Trieda požiarnej odolnosti	Špeciálny systém
	Nida	Hrúbka [mm]	Označenie podľa normy	Minimálny rozsah opláštenia vzhľadom k výške [1]	Maximálny rozsah bez opláštenia vzhľadom k výške [1]	Typ stabilizačnej spojky Nida LS	Rozstup profilov Nida C50 [mm]	Minerálna vlna	[mm]	[kg]	[min]	
C50/LS-12,5/Expert	Expert	12,5	A	[3/4]	[1/4]	Nida LS50	600	sklená/ kamenná	3200	12,0	-	-
C50/LS-12,5/Woda [3]	Woda	12,5	H2	[3/4]	[1/4]	Nida LS50	600	sklená/ kamenná	3200	12,0	-	-
C50/LS-12,5/Twarda	Twarda	12,5	DEFH1IR	[3/4]	[1/4]	Nida LS50	600	sklená/ kamenná	3200	17,0	-	●
C50/LS-12,5/Hydro	Hydro	12,5	GMFH1I	[3/4]	[1/4]	Nida LS50	600	sklená/ kamenná	3200	15,0	-	●
C50/LS-15/Twarda	Twarda	15,0	DEFH1IR	[3/4]	[1/4]	Nida LS50	600	sklená/ kamenná	3200	19,0	-	●
C50/LS-15/Hydro	Hydro	15,0	GMFH1I	[3/4]	[1/4]	Nida LS50	600	sklená/ kamenná	3200	17,0	-	●
C50/LS-18/Ogień+	Ogień Plus	18,0	DF	[3/4]	[1/4]	Nida LS50	600	sklená/ kamenná	3200	18,0	-	-

[1] Výskum týkajúci sa systémov stien s použitím stabilizačnej spojky Nida LS: ITB 1060/12/R42NK.
[2] Maximálna výška v súlade s technickým posudkom ITB 1060/12/R33NK. (Ak sa požadujú vyššie súradnice maximálnych výšok, použite rozperné zahusťovače a / alebo duplikujte nosnú konštrukciu).
[3] V interiéroch s relatívnou vlhkosťou vzduch do 85% (do 10 hodín) použiť dosku Nida Woda, ale v zónach vystavených intenzívnemu pôsobeniu vody odporúčame použiť sadrové dosky s vláknami Nida Hydro (horizontálne a vertikálne roviny pri vani, sprche a pod.)
[4] Európske technické osvedčenie ETA 15/0301.

SPOTREBA MATERIÁLOV NA 1 M² VOĽNE STOJACICH PREDSADENÝCH STIEN V SYSTÉME NIDA OMIETKA

Názov materiálu	J.m.	Typ systemu Nida Omietka						
		C50/LS-12,5/ Expert	C50/LS-12,5/Woda	C50/LS-12,5/ Twarda	C50/LS-12,5/Hydro	C50/LS-15/Twarda	C50/LS-15/Hydro	C50/LS-18/Ogień+
		Spotreba materiálu na 1 m²						
Doska Nida Expert 12,5 mm	m²	0.75	-	-	-	-	-	-
Doska Nida Woda 12,5 mm	m²	-	0.75	-	-	-	-	-
Doska Nida Twarda 12,5 mm	m²	-	-	0.75	-	-	-	-
Doska Nida Hydro 12,5 mm	m²	-	-	-	0.75	-	-	-
Doska Nida Twarda 15,0 mm	m²	-	-	-	-	0.75	-	-
Doska Nida Hydro 15,0 mm	m²	-	-	-	-	-	0.75	-
Doska Nida Ogień Plus 18,0 mm	m²	-	-	-	-	-	-	0.75
Profil Nida C50	bm	1,8	1,8	1,8	1,8	1,8	1,8	1,8
Profil Nida U50	bm	0.7	0.7	0.7	0.7	0.7	0.7	0.7
Stabilizačná spojka Nida LS50	ks.	0.4	0.4	0.4	0.4	0.4	0.4	0.4
Hmoždinka Nida	ks.	0.9	0.9	0.9	0.9	0.9	0.9	0.9
Samorezná skrutka 4,2x13 mm do plechu 1 mm FLAT HEAD®	ks.	4,0	4,0	4,0	4,0	4,0	4,0	4,0
Rýchloskrutky Nida 3,5x25 mm	ks.	9,0	9,0	-	-	-	-	-
Rýchloskrutky Nida 3,5x35 mm	ks.	-	-	-	-	-	-	9,0
Rýchloskrutky Nida Twarda 4,2x38 mm	ks.	-	-	9,0	-	9,0	-	-
Rýchloskrutky Nida Hydro C5 3,5x25 mm	ks.	-	-	-	9,0	-	9,0	-
Výstužná páska Nida	bm	1,05	1,05	1,05	1,05	1,05	1,05	1,05
Zvukovo izolačná páska Nida	bm	0,6	0,6	0,6	0,6	0,6	0,6	0,6
Sadrový tmel Nida Start	kg	0.23	0.23	-	-	-	-	0.23
Sadrový tmel Nida Finish	kg	0.07	0.07	-	-	-	-	0.07
Hotová špachťovacia hmota Nida Hydromix [5]	kg	-	-	0.3	0.3	0.3	0.3	-
Minerálna vlna [6]	m²	0,75 (1,0)	0,75 (1,0)	0,75 (1,0)	0,75 (1,0)	0,75 (1,0)	0,75 (1,0)	0,75 (1,0)

[5] V prípade sadro-trieskových dosiek s vláknami Nida Twarda možno ako alternatívu použiť sadrový tmel Nida Max.
[6] Použitie podľa požiadaviek.
Normy spotreby nezahrňujú straty materiálu.

PRVÉ SYSTÉMY SUCHEJ VÝSTAVBY NA TRHU S OZNAČENÍM CE

VOĽNE STOJACE PREDSADENÉ STENY

nida Omietka

Trieda požiarnej odolnosti:	Maximálna zvuková izolácia:	Maximálna výška výstavby:	Hmotnosť 1m² výstavby:	Číslo súvisiaceho dokladu:
neobmedzená	neobmedzená	3360 mm	20,0-29,0 kg	ETA 15/0301

Vyhlásenie o úžitkových vlastnostiach:
DoP/Separate Lining System/0012/15.11.2016

SYSTÉMY:
C50/LS-25

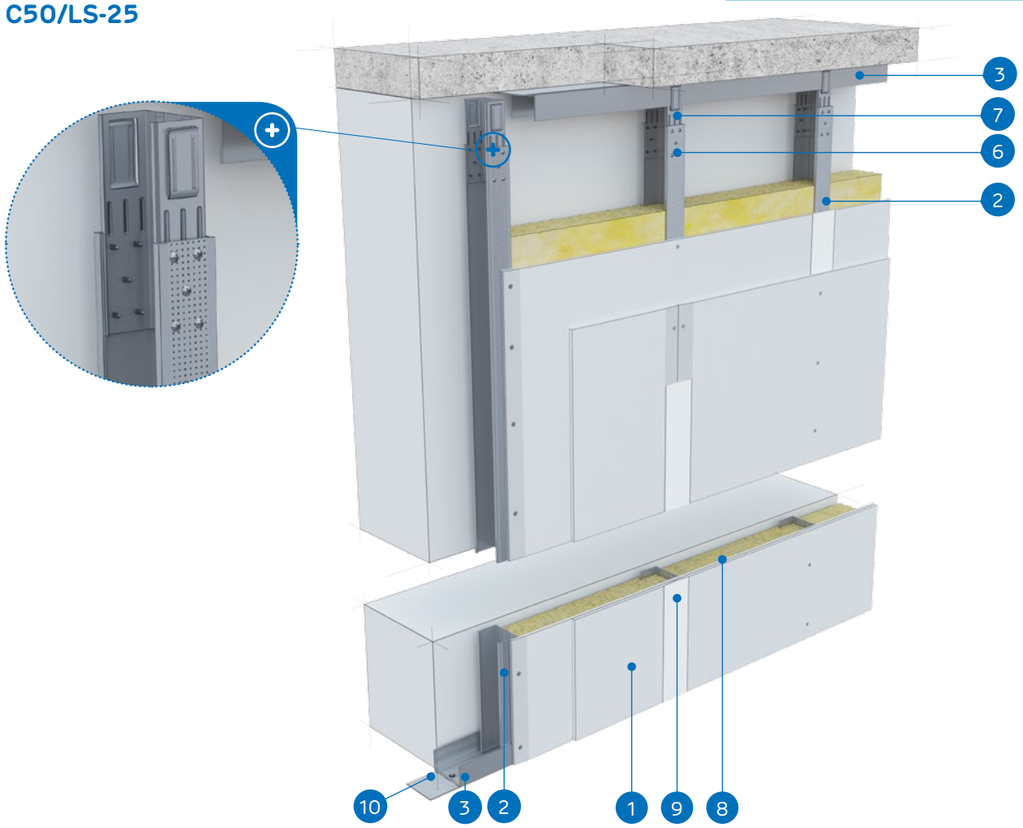

MATERIÁLY:

1. Sadrokartónová doska Nida
2. Profil Nida C 50
3. Profil Nida U 50
4. Rýchloskrutky Nida 3,5 x 25 mm
5. Rýchloskrutky Nida 3,5 x 35 mm
6. Samorezná skrutka 4,2x13 mm do plechu 1 mm FLAT HEAD®
7. Stabilizačná spojka Nida LS 50
8. Izolačný materiál minerálna vlna
9. Škára medzi sadrokartónovými doskami vyhotovená zo sadrovej hmoty Nida a výstužnej pásky Nida
10. Tesniaca páska na akustickú izoláciu Nida

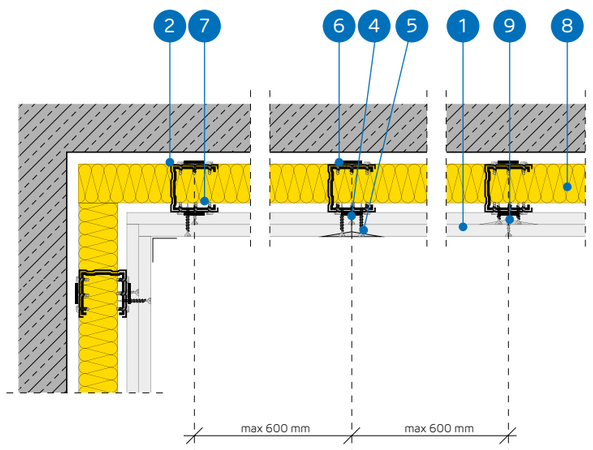

SYSTÉM VOĽNE STOJACICH PREDSADENÝCH STIEN NA KONŠTRUKCII NIDA C50 SO STABILIZAČNÝMI SPOJKAMI NIDA LS

TECHNICKÉ PARAMETRE

Názov systému Nida Omietka [4]	Opláštenie sadrokartónom					Nosná konštrukcia		Izolačný materiál	Maximálna výška [2]	Hmotnosť výstavby 1 m²	Trieda požiarnej odolnosti	Špeciálny systém
	Nida	Hrúbka [mm]	Označenie podľa normy	Minimálny rozsah opláštenia vzhľadom k výške [1]	Maximálny rozsah bez opláštenia vzhľadom k výške [1]	Typ stabilizačnej spojky Nida LS	Rozstup profilov Nida C50 [mm]	Minerálna vlna	[mm]	[kg]	[min]	
C50/LS-25/Expert	Expert	2x12,5	A	[3/4]	[1/4]	Nida LS50	600	sklená/ kamenná	3360	20.0	-	-
C50/LS-25/Woda [3]	Woda	2x12,5	H2	[3/4]	[1/4]	Nida LS50	600	sklená/ kamenná	3360	20,0	-	-
C50/LS-25/Twarda	Twarda	2x12,5	DEFH1IR	[3/4]	[1/4]	Nida LS50	600	sklená/ kamenná	3360	29,0	-	●
C50/LS-25/Hydro	Hydro	2x12,5	GMFH1I	[3/4]	[1/4]	Nida LS50	600	sklená/ kamenná	3360	25,0	-	●

[1] Výskum týkajúci sa systémov stien s použitím stabilizačnej spojky Nida LS: ITB 1060/12/R42NK.
[2] Maximálna výška v súlade s technickým posudkom ITB 1060/12/R33NK. (Ak sa požadujú vyššie súradnice maximálnych výšok, použite rozperné zahusťovače a / alebo duplikujte nosnú konštrukciu).
[3] V interiéroch s relatívnou vlhkosťou vzduch do 85% (do 10 hodín) použiť dosku Nida Woda, ale v zónach vystavených intenzívnemu pôsobeniu vody odporúčame použiť sadrové dosky s vláknami Nida Hydro (horizontálne a vertikálne roviny pri vani, sprche a pod.)
[4] Európske technické osvedčenie ETA 15/0301.

SPOTREBA MATERIÁLOV NA 1 M² VOĽNE STOJACICH PREDSADENÝCH STIEN V SYSTÉME NIDA OMIETKA

Názov materiálu	J.m.	Typ systemu Nida Omietka			
		C50/LS-25/Expert	C50/LS-25/Woda	C50/LS-25/Twarda	C50/LS-25/Hydro
		Spotreba materiálu na 1 m²			
Doska Nida Expert 12,5 mm	m²	1,5	-	-	-
Doska Nida Woda 12,5 mm	m²	-	1,5	-	-
Doska Nida Twarda 12,5 mm	m²	-	-	1,5	-
Doska Nida Hydro 12,5 mm	m²	-	-	-	1,5
Profil Nida C50	bm	1,8	1,8	1,8	1,8
Profil Nida U50	bm	0.7	0.7	0.7	0.7
Stabilizačná spojka Nida LS50	ks.	0.4	0.4	0.4	0.4
Hmoždinka Nida	ks.	0.9	0.9	0.9	0.9
Samorezná skrutka 4,2x13 mm do plechu 1 mm FLAT HEAD®	ks.	4,0	4,0	4,0	4,0
Rýchloskrutky Nida 3,5x25 mm	ks.	3,0	3,0	-	-
Rýchloskrutky Nida 3,5x35 mm	ks.	9,0	9,0	-	-
Rýchloskrutky Nida Twarda 4,2x38 mm	ks.	-	-	12,0	-
Rýchloskrutky Nida Hydro C5 3,5x25 mm	ks.	-	-	-	3,0
Rýchloskrutky Nida Hydro C5 3,5x41 mm	ks.	-	-	-	9,0
Výstužná páska Nida	bm	1,05	1,05	1,05	1,05
Zvukovo izolačná páska Nida	bm	0,6	0,6	0,6	0,6
Sadrový tmel Nida Start	kg	0.45	0.45	-	-
Sadrový tmel Nida Finish	kg	0.07	0.07	-	-
Hotová špachtľovacia hmota Nida Hydromix [5]	kg	-	-	0.52	0.52
Minerálna vlna [6]	m²	0,75 (1,0)	0,75 (1,0)	0,75 (1,0)	0,75 (1,0)

[5] V prípade sadro-trieskových dosiek s vláknami Nida Twarda možno ako alternatívu použiť sadrový tmel Nida Max.
[6] Použitie podľa požiadaviek.
Normy spotreby nezahrňujú straty materiálu.ć

VOĽNE STOJACE PREDSADENÉ STENY

nida Omietka

Trieda požiarnej odolnosti:	Maximálna zvuková izolácia:	Maximálna výška výstavby:	Hmotnosť 1m² výstavby:	Číslo súvisiaceho dokladu:
neobmedzená	neobmedzená	3980 mm	12,0-19,0 kg	ETA 15/0301

Vyhlásenie o úžitkových vlastnostiach:
DoP/Separate Lining System/0012/15.11.2016

SYSTÉMY:

C75/LS-12,5; C75/LS-15; C75/LS-18

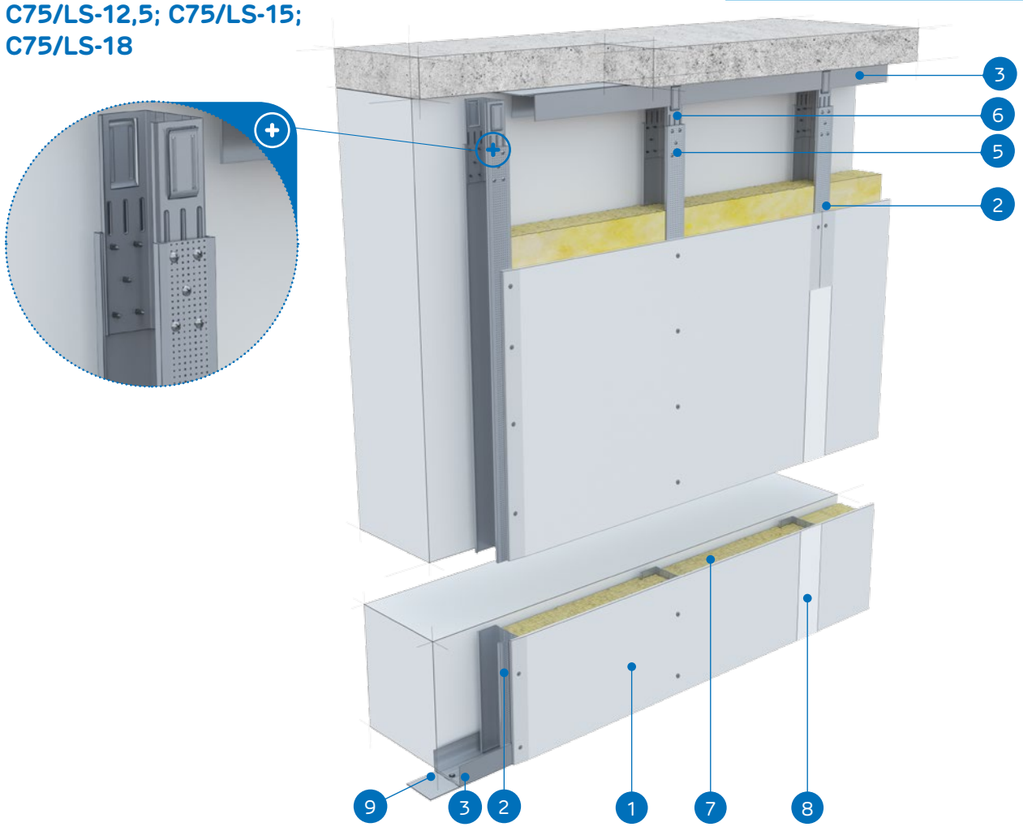

MATERIÁLY:

1. Sadrokartónová doska Nida
2. Profil Nida C 75
3. Profil Nida U 75
4. Rýchloskrutky Nida 3,5 x 25 mm
5. Samorezná skrutka 4,2x13 mm do plechu 1 mm FLAT HEAD®
6. Stabilizačná spojka Nida LS 75
7. Izolačný materiál minerálna vlna
8. Škára medzi sadrokartónovými doskami vyhotovená zo sadrovej hmoty Nida a výstužnej pásky Nida
9. Tesniaca páska na akustickú izoláciu Nida

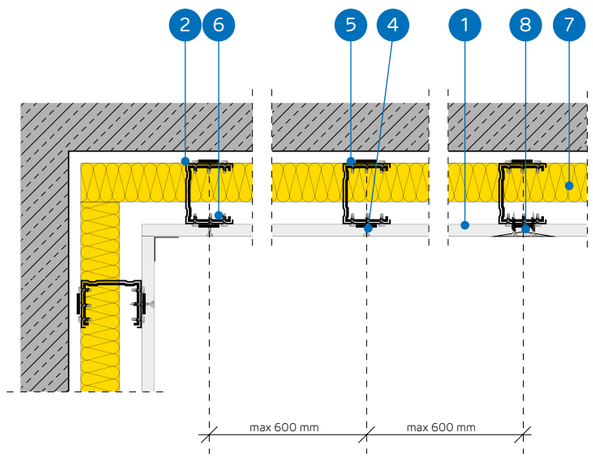

SYSTÉM VOĽNE STOJACICH PREDSADENÝCH STIEN NA KONŠTRUKCII NIDA C75 SO STABILIZAČNÝMI SPOJKAMI NIDA LS

TECHNICKÉ PARAMETRE

Názov systému Nida Omietka [4]	Opláštenie sadrokartónom					Nosná konštrukcia		Izolačný materiál	Maximálna výška [2]	Hmotnosť výstavby 1 m²	Trieda požiarnej odolnosti	Špeciálny systém
	Nida	Hrúbka [mm]	Označenie podľa normy	Minimálny rozsah opláštenia vzhľadom k výške [1]	Maximálny rozsah bez opláštenia vzhľadom k výške [1]	Typ stabilizačnej spojky Nida LS	Rozstup profilov Nida C75 [mm]	Minerálna vlna	[mm]	[kg]	[min]	
C75/LS-12,5/Expert	Expert	12,5	A	[3/4]	[1/4]	Nida LS75	600	sklená/ kamenná	3980	12,0	-	-
C75/LS-12,5/Woda [3]	Woda	12,5	H2	[3/4]	[1/4]	Nida LS75	600	sklená/ kamenná	3980	12,0	-	-
C75/LS-12,5/Twarda	Twarda	12,5	DEFH1IR	[3/4]	[1/4]	Nida LS75	600	sklená/ kamenná	3980	17,0	-	●
C75/LS-12,5/Hydro	Hydro	12,5	GMFH1I	[3/4]	[1/4]	Nida LS75	600	sklená/ kamenná	3980	15,0	-	●
C75/LS-15/Twarda	Twarda	15,0	DEFH1IR	[3/4]	[1/4]	Nida LS75	600	sklená/ kamenná	3980	19,0	-	●
C75/LS-15/Hydro	Hydro	15,0	GMFH1I	[3/4]	[1/4]	Nida LS75	600	sklená/ kamenná	3980	17,0	-	●
C75/LS-18/Ogień+	Ogień Plus	18,0	DF	[3/4]	[1/4]	Nida LS75	600	sklená/ kamenná	3980	18,0	-	-

[1] Výskum týkajúci sa systémov stien s použitím stabilizačnej spojky Nida LS: ITB 1060/12/R42NK.
[2] Maximálna výška v súlade s technickým posudkom ITB 1060/12/R33NK. (Ak sa požadujú vyššie súradnice maximálnych výšok, použite rozperné zahusťovače a / alebo duplikujte nosnú konštrukciu).
[3] V interiéroch s relatívnou vlhkosťou vzduch do 85% (do 10 hodín) použiť dosku Nida Woda, ale v zónach vystavených intenzívnemu pôsobeniu vody odporúčame použiť sadrové dosky s vláknami Nida Hydro (horizontálne a vertikálne roviny pri vani, sprche a pod.)
[4] Európske technické osvedčenie ETA 15/0301.

SPOTREBA MATERIÁLOV NA 1 M² VOĽNE STOJACICH PREDSADENÝCH STIEN V SYSTÉME NIDA OMIETKA

Názov materiálu	J.m.	Typ systemu Nida Omietka						
		C75/LS-12,5/Expert	C75/LS-12,5/Woda	C75/LS-12,5/ Twarda	C75/LS-12,5/Hydro	C75/LS-15/Twarda	C75/LS-15/Hydro	C75/LS-18/Ogień+
		Spotreba materiálu na 1 m²						
Doska Nida Expert 12,5 mm	m²	0.75	-	-	-	-	-	-
Doska Nida Woda 12,5 mm	m²	-	0.75	-	-	-	-	-
Doska Nida Twarda 12,5 mm	m²	-	-	0.75	-	-	-	-
Doska Nida Hydro 12,5 mm	m²	-	-	-	0.75	-	-	-
Doska Nida Twarda 15,0 mm	m²	-	-	-	-	0.75	-	-
Doska Nida Hydro 15,0 mm	m²	-	-	-	-	-	0.75	-
Doska Nida Ogień Plus 18,0 mm	m²	-	-	-	-	-	-	0.75
Profil Nida C75	bm	1,8	1,8	1,8	1,8	1,8	1,8	1,8
Profil Nida U75	bm	0.7	0.7	0.7	0.7	0.7	0.7	0.7
Stabilizačná spojka Nida LS75	ks.	0.4	0.4	0.4	0.4	0.4	0.4	0.4
Hmoždinka Nida	ks.	0.9	0.9	0.9	0.9	0.9	0.9	0.9
Samorezná skrutka 4,2x13 mm do plechu 1 mm FLAT HEAD®	ks.	4,0	4,0	4,0	4,0	4,0	4,0	4,0
Rýchloskrutky Nida 3,5x25 mm	ks.	9,0	9,0	-	-	-	-	-
Rýchloskrutky Nida 3,5x35 mm	ks.	-	-	-	-	-	-	9,0
Rýchloskrutky Nida Twarda 4,2x38 mm	ks.	-	-	9,0	-	9,0	-	-
Rýchloskrutky Nida Hydro C5 3,5x25 mm	ks.	-	-	-	9,0	-	9,0	-
Výstužná páska Nida	bm	1,05	1,05	1,05	1,05	1,05	1,05	1,05
Zvukovo izolačná páska Nida	bm	0,6	0,6	0,6	0,6	0,6	0,6	0,6
Sadrový tmel Nida Start	kg	0.23	0.23	-	-	-	-	0.23
Sadrový tmel Nida Finish	kg	0.07	0.07	-	-	-	-	0.07
Hotová špachtľovacia hmota Nida Hydromix [5]	kg	-	-	0.3	0.3	0.3	0.3	-
Minerálna vlna [6]	m²	0,75 (1,0)	0,75 (1,0)	0,75 (1,0)	0,75 (1,0)	0,75 (1,0)	0,75 (1,0)	0,75 (1,0)

[5] V prípade sadro-trieskových dosiek s vláknami Nida Twarda možno ako alternatívu použiť sadrový tmel Nida Max.
[6] Použitie podľa požiadaviek.
Normy spotreby nezahrňujú straty materiálu.

VOĽNE STOJACE PREDSADENÉ STENY

nida Omietka

Trieda požiarnej odolnosti:	Maximálna zvuková izolácia:	Maximálna výška výstavby:	Hmotnosť 1m² výstavby:	Číslo súvisiaceho dokladu:
neobmedzená	neobmedzená	4330 mm	20,0-29,0 kg	ETA 15/0301

Vyhlásenie o úžitkových vlastnostiach:
DoP/Separate Lining System/0012/15.11.2016

SYSTÉMY:
C75/LS-25

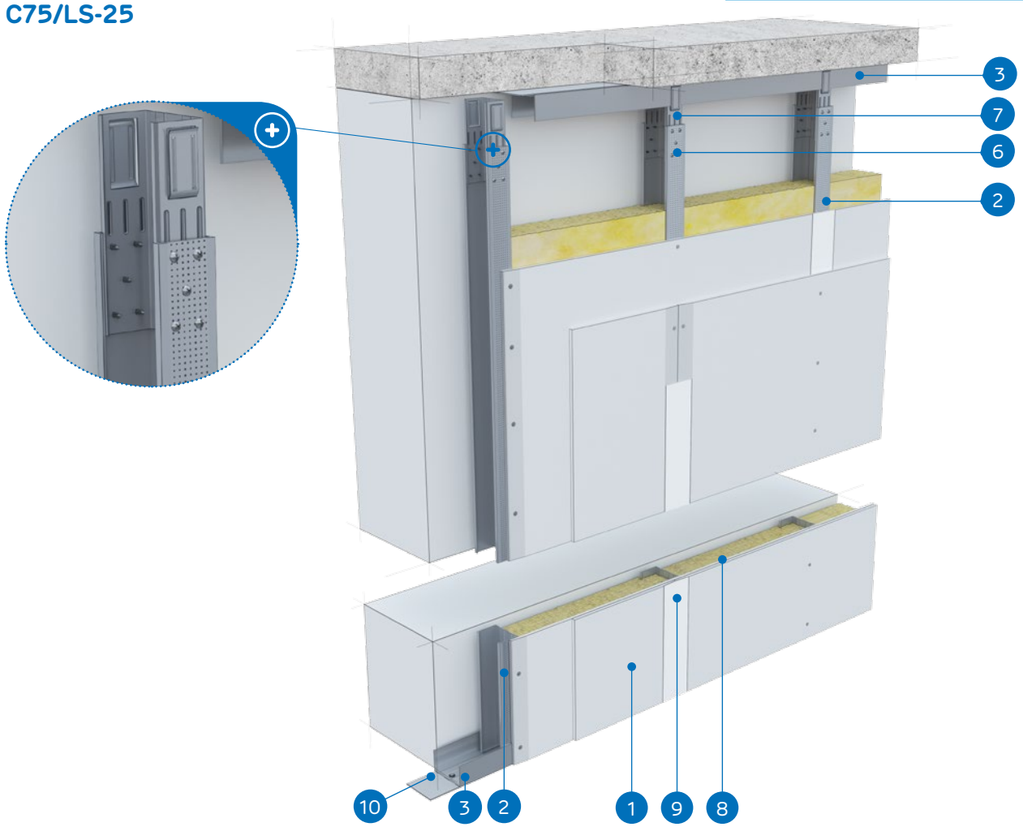

MATERIÁLY:

1. Sadrokartónová doska Nida
2. Profil Nida C 75
3. Profil Nida U 75
4. Rýchloskrutky Nida 3,5 x 25 mm
5. Rýchloskrutky Nida 3,5 x 35 mm
6. Samorezná skrutka 4,2x13 mm do plechu 1 mm FLAT HEAD®
7. Stabilizačná spojka Nida LS 75
8. Izolačný materiál minerálna vlna
9. Škára medzi sadrokartónovými doskami vyhotovená zo sadrovej hmoty Nida a výstužnej pásky Nida
10. Tesniaca páska na akustickú izoláciu Nida

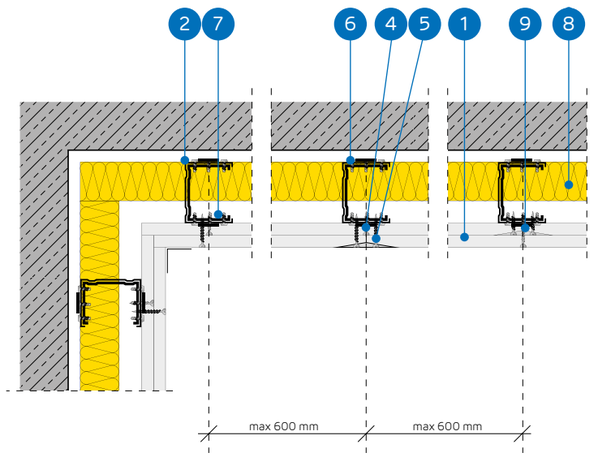

SYSTÉM VOĽNE STOJACICH PREDSADENÝCH STIEN NA KONŠTRUKCII NIDA C75 SO STABILIZAČNÝMI SPOJKAMI NIDA LS

TECHNICKÉ PARAMETRE

Názov systému Nida Omietka [4]	Opláštenie sadrokartónom					Nosná konštrukcia		Izolačný materiál	Maximálna výška [2]	Hmotnosť výstavby 1 m²	Trieda požiarnej odolnosti	Špeciálny systém
	Nida	Hrúbka [mm]	Označenie podľa normy	Minimálny rozsah opláštenia vzhľadom k výške [1]	Maximálny rozsah bez opláštenia vzhľadom k výške [1]	Typ stabilizačnej spojky Nida LS	Rozstup profilov Nida C75 [mm]	Minerálna vlna	[mm]	[kg]	[min]	
C75/LS-25/Expert	Expert	2x12,5	A	[3/4]	[1/4]	Nida LS75	600	sklená/ kamenná	4330	20.0	-	-
C75/LS-25/Woda [3]	Woda	2x12,5	H2	[3/4]	[1/4]	Nida LS75	600	sklená/ kamenná	4330	20,0	-	-
C75/LS-25/Twarda	Twarda	2x12,5	DEFH1IR	[3/4]	[1/4]	Nida LS75	600	sklená/ kamenná	4330	29,0	-	●
C75/LS-25/Hydro	Hydro	2x12,5	GMFH1I	[3/4]	[1/4]	Nida LS75	600	sklená/ kamenná	4330	25,0	-	●

[1] Výskum týkajúci sa systémov stien s použitím stabilizačnej spojky Nida LS: ITB 1060/12/R42NK.
[2] Maximálna výška v súlade s technickým posudkom ITB 1060/12/R33NK. (Ak sa požadujú vyššie súradnice maximálnych výšok, použite rozperné zahusťovače a / alebo duplikujte nosnú konštrukciu).
[3] V interiéroch s relatívnou vlhkosťou vzduch do 85% (do 10 hodín) použiť dosku Nida Woda, ale v zónach vystavených intenzívnemu pôsobeniu vody odporúčame použiť sadrové dosky s vláknami Nida Hydro (horizontálne a vertikálne roviny pri vani, sprche a pod.)
[4] Európske technické osvedčenie ETA 15/0301.

SPOTREBA MATERIÁLOV NA 1 M² VOĽNE STOJACICH PREDSADENÝCH STIEN V SYSTÉME NIDA OMIETKA

Názov materiálu	J.m.	Typ systemu Nida Omietka			
		C75/LS-25/Expert	C75/LS-25/Woda	C75/LS-25/Twarda	C75/LS-25/Hydro
		Spotreba materiálu na 1 m²			
Doska Nida Expert 12,5 mm	m²	1,5	-	-	-
Doska Nida Woda 12,5 mm	m²	-	1,5	-	-
Doska Nida Twarda 12,5 mm	m²	-	-	1,5	-
Doska Nida Hydro 12,5 mm	m²	-	-	-	1,5
Profil Nida C75	bm	1,8	1,8	1,8	1,8
Profil Nida U75	bm	0.7	0.7	0.7	0.7
Stabilizačná spojka Nida LS75	ks.	0.4	0.4	0.4	0.4
Hmoždinka Nida	ks.	0.9	0.9	0.9	0.9
Samorezná skrutka 4,2x13 mm do plechu 1 mm FLAT HEAD®	ks.	4,0	4,0	4,0	4,0
Rýchloskrutky Nida 3,5x25 mm	ks.	3,0	3,0	-	-
Rýchloskrutky Nida 3,5x35 mm	ks.	9,0	9,0	-	-
Rýchloskrutky Nida Twarda 4,2x38 mm	ks.	-	-	12,0	-
Rýchloskrutky Nida Hydro C5 3,5x25 mm	ks.	-	-	-	3,0
Rýchloskrutky Nida Hydro C5 3,5x41 mm	ks.	-	-	-	9,0
Výstužná páska Nida	bm	1,05	1,05	1,05	1,05
Zvukovo izolačná páska Nida	bm	0,6	0,6	0,6	0,6
Sadrový tmel Nida Start	kg	0.45	0.45	-	-
Sadrový tmel Nida Finish	kg	0.07	0.07	-	-
Hotová špachtľovacia hmota Nida Hydromix [5]	kg	-	-	0.52	0.52
Minerálna vlna [6]	m²	0,75 (1,0)	0,75 (1,0)	0,75 (1,0)	0,75 (1,0)

[5] V prípade sadro-trieskových dosiek s vláknami Nida Twarda možno ako alternatívu použiť sadrový tmel Nida Max.
[6] Použitie podľa požiadaviek.
Normy spotreby nezahrňujú straty materiálu.

VOĽNE STOJACE PREDSADENÉ STENY

nida Omietka

Trieda požiarnej odolnosti:	Maximálna zvuková izolácia:	Maximálna výška výstavby:	Hmotnosť 1m² výstavby:	Číslo súvisiaceho dokladu:
neobmedzená	neobmedzená	4620 mm	13,0-20,0 kg	ETA 15/0301

Vyhlásenie o úžitkových vlastnostiach:
DoP/Separate Lining System/0012/15.11.2016

SYSTÉMY:

C100/LS-12,5; C100/LS-15; C100/LS-18

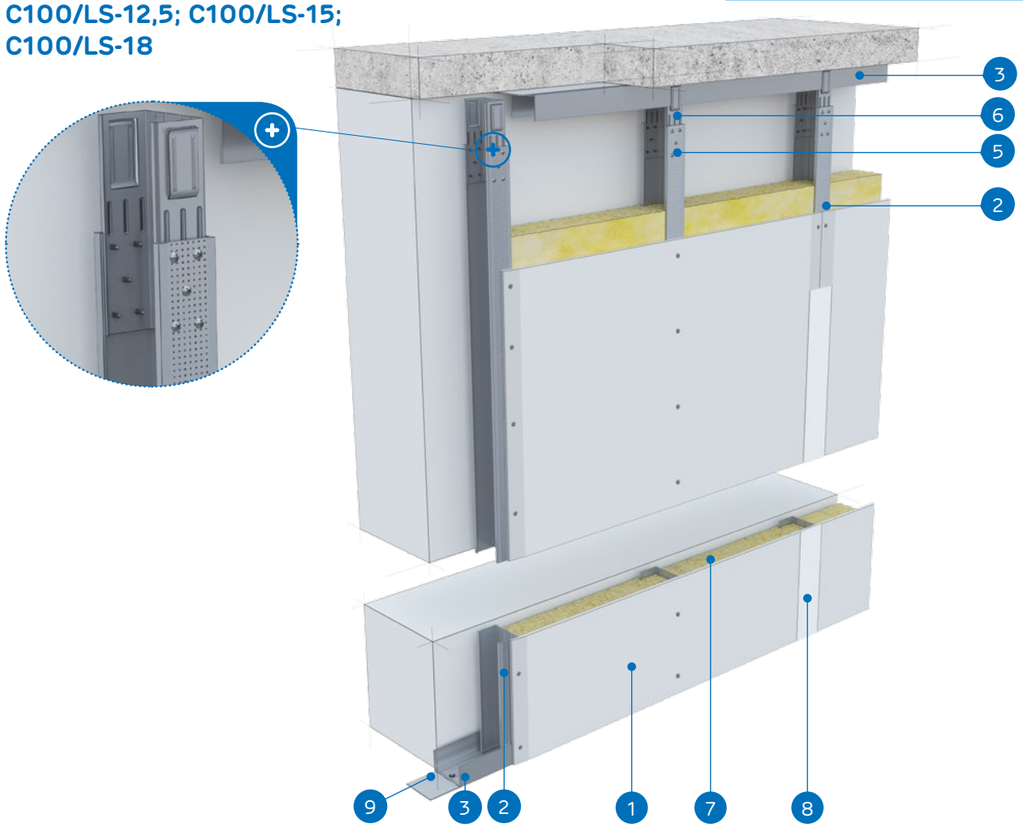

MATERIÁLY:

1. Sadrokartónová doska Nida
2. Profil Nida C 100
3. Profil Nida U 100
4. Rýchloskrutky Nida 3,5 x 25 mm
5. Samorezná skrutka 4,2x13 mm do plechu 1 mm FLAT HEAD®
6. Stabilizačná spojka Nida LS 100
7. Izolačný materiál minerálna vlna
8. Škára medzi sadrokartónovými doskami vyhotovená zo sadrovej hmoty Nida a výstužnej pásky Nida
9. Tesniaca páska na akustickú izoláciu Nida

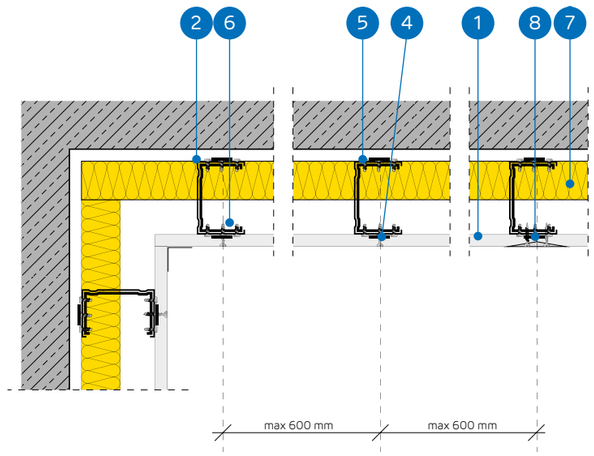

SYSTÉM VOĽNE STOJACICH PREDSADENÝCH STIEN NA KONŠTRUKCII NIDA C100 SO STABILIZAČNÝMI SPOJKAMI NIDA LS

TECHNICKÉ PARAMETRE

Názov systému Nida Omietka [4]	Opláštenie sadrokartónom					Nosná konštrukcia		Izolačný materiál	Maximálna výška [2]	Hmotnosť výstavby 1 m²	Trieda požiarnej odolnosti	Špeciálny systém
	Nida	Hrúbka [mm]	Označenie podľa normy	Minimálny rozsah opláštenia vzhľadom k výške [1]	Maximálny rozsah bez opláštenia vzhľadom k výške [1]	Typ stabilizačnej spojky Nida LS	Rozstup profilov Nida C100 [mm]	Minerálna vlna	[mm]	[kg]	[min]	
C100/LS-12,5/Expert	Expert	12,5	A	[3/4]	[1/4]	Nida LS100	600	sklená/ kamenná	4620	13,0	-	-
C100/LS-12,5/Woda [3]	Woda	12,5	H2	[3/4]	[1/4]	Nida LS100	600	sklená/ kamenná	4620	13,0	-	-
C100/LS-12,5/Twarda	Twarda	12,5	DEFH1IR	[3/4]	[1/4]	Nida LS100	600	sklená/ kamenná	4620	18,0	-	●
C100/LS-12,5/Hydro	Hydro	12,5	GMFH1I	[3/4]	[1/4]	Nida LS100	600	sklená/ kamenná	4620	16,0	-	●
C100/LS-15/Twarda	Twarda	15,0	DEFH1IR	[3/4]	[1/4]	Nida LS100	600	sklená/ kamenná	4620	20.0	-	●
C100/LS-15/Hydro	Hydro	15,0	GMFH1I	[3/4]	[1/4]	Nida LS100	600	sklená/ kamenná	4620	18,0	-	●
C100/LS-18/Ogień+	Ogień Plus	18,0	DF	[3/4]	[1/4]	Nida LS100	600	sklená/ kamenná	4620	19,0	-	-

[1] Výskum týkajúci sa systémov stien s použitím stabilizačnej spojky Nida LS: ITB 1060/12/R42NK.
[2] Maximálna výška v súlade s technickým posudkom ITB 1060/12/R33NK. (Ak sa požadujú vyššie súradnice maximálnych výšok, použite rozperné zahusťovače a / alebo duplikujte nosnú konštrukciu).
[3] V interiéroch s relatívnou vlhkosťou vzduch do 85% (do 10 hodín) použiť dosku Nida Woda, ale v zónach vystavených intenzívnemu pôsobeniu vody odporúčame použiť sadrové dosky s vláknami Nida Hydro (horizontálne a vertikálne roviny pri vani, sprche a pod.)
[4] Európske technické osvedčenie ETA 15/0301.

SPOTREBA MATERIÁLOV NA 1 M² VOĽNE STOJACICH PREDSADENÝCH STIEN V SYSTÉME NIDA OMIETKA

Názov materiálu	J.m.	Typ systemu Nida Omietka						
		C100/LS-12,5/ Expert	C100/LS-12,5/ Woda	C100/LS-12,5/ Twarda	C100/LS-12,5/ Hydro	C100/LS-15/ Twarda	C100/LS-15/Hydro	C100/LS-18/ Ogień+
		Spotreba materiálu na 1 m²						
Doska Nida Expert 12,5 mm	m²	0.75	-	-	-	-	-	-
Doska Nida Woda 12,5 mm	m²	-	0.75	-	-	-	-	-
Doska Nida Twarda 12,5 mm	m²	-	-	0.75	-	-	-	-
Doska Nida Hydro 12,5 mm	m²	-	-	-	0.75	-	-	-
Doska Nida Twarda 15,0 mm	m²	-	-	-	-	0.75	-	-
Doska Nida Hydro 15,0 mm	m²	-	-	-	-	-	0.75	-
Doska Nida Ogień Plus 18,0 mm	m²	-	-	-	-	-	-	0.75
Profil Nida C100	bm	1,8	1,8	1,8	1,8	1,8	1,8	1,8
Profil Nida U100	bm	0.7	0.7	0.7	0.7	0.7	0.7	0.7
Stabilizačná spojka Nida LS100	ks.	0.4	0.4	0.4	0.4	0.4	0.4	0.4
Hmoždinka Nida	ks.	0.9	0.9	0.9	0.9	0.9	0.9	0.9
Samorezná skrutka 4,2x13 mm do plechu 1 mm FLAT HEAD®	ks.	4,0	4,0	4,0	4,0	4,0	4,0	4,0
Rýchloskrutky Nida 3,5x25 mm	ks.	9,0	9,0	-	-	-	-	-
Rýchloskrutky Nida 3,5x35 mm	ks.	-	-	-	-	-	-	9,0
Rýchloskrutky Nida Twarda 4,2x38 mm	ks.	-	-	9,0	-	9,0	-	-
Rýchloskrutky Nida Hydro C5 3,5x25 mm	ks.	-	-	-	9,0	-	9,0	-
Výstužná páska Nida	bm	1,05	1,05	1,05	1,05	1,05	1,05	1,05
Zvukovo izolačná páska Nida	bm	0,6	0,6	0,6	0,6	0,6	0,6	0,6
Sadrový tmel Nida Start	kg	0.23	0.23	-	-	-	-	0.23
Sadrový tmel Nida Finish	kg	0.07	0.07	-	-	-	-	0.07
Hotová špachťovacia hmota Nida Hydromix [5]	kg	-	-	0.3	0.3	0.3	0.3	-
Minerálna vlna [6]	m²	0,75 (1,0)	0,75 (1,0)	0,75 (1,0)	0,75 (1,0)	0,75 (1,0)	0,75 (1,0)	0,75 (1,0)

[5] V prípade sadro-trieskových dosiek s vláknami Nida Twarda možno ako alternatívu použiť sadrový tmel Nida Max.
[6] Použitie podľa požiadaviek.
Normy spotreby nezahrňujú straty materiálu.

VOĽNE STOJACE PREDSADENÉ STENY

nida Omietka

Trieda požiarnej odolnosti:	Maximálna zvuková izolácia:	Maximálna výška výstavby:	Hmotnosť 1m² výstavby:	Číslo súvisiaceho dokladu:
neobmedzená	neobmedzená	5010 mm	21,0-30,0 kg	ETA 15/0301

Vyhlásenie o úžitkových vlastnostiach:
DoP/Separate Lining System/0012/15.11.2016

SYSTÉMY:
C100/LS-25

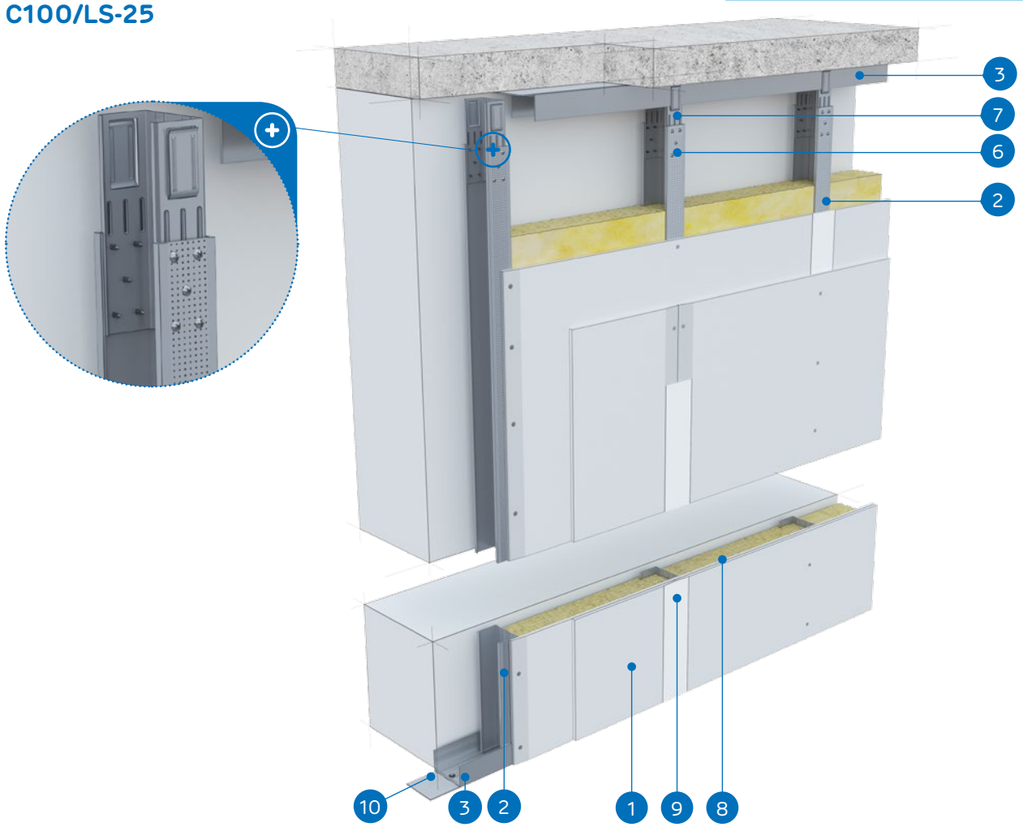

MATERIÁLY:

1. Sadrokartónová doska Nida
2. Profil Nida C 100
3. Profil Nida U 100
4. Rýchloskrutky Nida 3,5 x 25 mm
5. Rýchloskrutky Nida 3,5 x 35 mm
6. Samorezná skrutka 4,2x13 mm do plechu 1 mm FLAT HEAD®
7. Stabilizačná spojka Nida LS 100
8. Izolačný materiál minerálna vlna
9. Škára medzi sadrokartónovými doskami vyhotovená zo sadrovej hmoty Nida a výstužnej pásky Nida
10. Tesniaca páska na akustickú izoláciu Nida

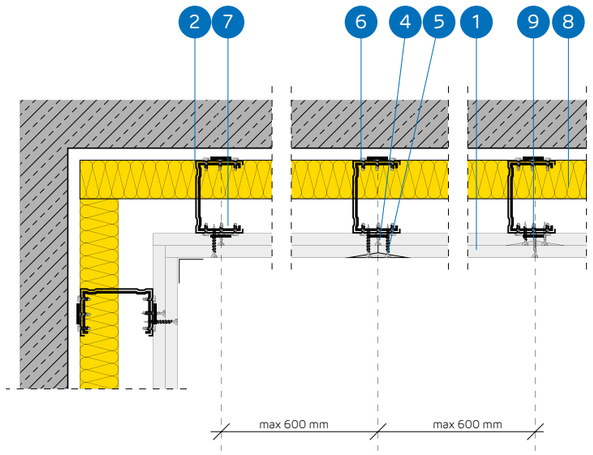

SYSTÉM VOĽNE STOJACICH PREDSADENÝCH STIEN NA KONŠTRUKCII NIDA C100 SO STABILIZAČNÝMI SPOJKAMI NIDA LS

TECHNICKÉ PARAMETRE

Názov systému Nida Omietka [4]	Opláštenie sadrokartónom					Nosná konštrukcia		Izolačný materiál	Maximálna výška [2]	Hmotnosť výstavby 1 m²	Trieda požiarnej odolnosti	Špeciálny systém
	Nida	Hrúbka [mm]	Označenie podľa normy	Minimálny rozsah opláštenia vzhľadom k výške [1]	Maximálny rozsah bez opláštenia vzhľadom k výške [1]	Typ stabilizačnej spojky Nida LS	Rozstup profilov Nida C100 [mm]	Minerálna vlna	[mm]	[kg]	[min]	
C100/LS-25/Expert	Expert	2x12,5	A	[3/4]	[1/4]	Nida LS100	600	sklená/ kamenná	5010	21,0	-	-
C100/LS-25/Woda [3]	Woda	2x12,5	H2	[3/4]	[1/4]	Nida LS100	600	sklená/ kamenná	5010	21,0	-	-
C100/LS-25/Twarda	Twarda	2x12,5	DEFH1IR	[3/4]	[1/4]	Nida LS100	600	sklená/ kamenná	5010	30.0	-	●
C100/LS-25/Hydro	Hydro	2x12,5	GMFH1I	[3/4]	[1/4]	Nida LS100	600	sklená/ kamenná	5010	26,0	-	●

[1] Výskum týkajúci sa systémov stien s použitím stabilizačnej spojky Nida LS: ITB 1060/12/R42NK.
[2] Maximálna výška v súlade s technickým posudkom ITB 1060/12/R33NK. (Ak sa požadujú vyššie súradnice maximálnych výšok, použite rozperné zahusťovače a / alebo duplikujte nosnú konštrukciu).
[3] V interiéroch s relatívnou vlhkosťou vzduch do 85% (do 10 hodín) použiť dosku Nida Woda, ale v zónach vystavených intenzívnemu pôsobeniu vody odporúčame použiť sadrové dosky s vláknami Nida Hydro (horizontálne a vertikálne roviny pri vani, sprche a pod.)
[4] Európske technické osvedčenie ETA 15/0301.

SPOTREBA MATERIÁLOV NA 1 M² VOĽNE STOJACICH PREDSADENÝCH STIEN V SYSTÉME NIDA OMIETKA

Názov materiálu	J.m.	Typ systemu Nida Omietka			
		C100/LS-25/Expert	C100/LS-25/Woda	C100/LS-25/Twarda	C100/LS-25/Hydro
		Spotreba materiálu na 1 m²			
Doska Nida Expert 12,5 mm	m²	1,5	-	-	-
Doska Nida Woda 12,5 mm	m²	-	1,5	-	-
Doska Nida Twarda 12,5 mm	m²	-	-	1,5	-
Doska Nida Hydro 12,5 mm	m²	-	-	-	1,5
Profil Nida C100	bm	1,8	1,8	1,8	1,8
Profil Nida U100	bm	0.7	0.7	0.7	0.7
Stabilizačná spojka Nida LS100	ks.	0.4	0.4	0.4	0.4
Hmoždinka Nida	ks.	0.9	0.9	0.9	0.9
Samorezná skrutka 4,2x13 mm do plechu 1 mm FLAT HEAD®	ks.	4,0	4,0	4,0	4,0
Rýchloskrutky Nida 3,5x25 mm	ks.	3,0	3,0	-	-
Rýchloskrutky Nida 3,5x35 mm	ks.	9,0	9,0	-	-
Rýchloskrutky Nida Twarda 4,2x38 mm	ks.	-	-	12,0	-
Rýchloskrutky Nida Hydro C5 3,5x25 mm	ks.	-	-	-	3,0
Rýchloskrutky Nida Hydro C5 3,5x41 mm	ks.	-	-	-	9,0
Výstužná páska Nida	bm	1,05	1,05	1,05	1,05
Zvukovo izolačná páska Nida	bm	0,6	0,6	0,6	0,6
Sadrový tmel Nida Start	kg	0.45	0.45	-	-
Sadrový tmel Nida Finish	kg	0.07	0.07	-	-
Hotová špachtľovacia hmota Nida Hydromix [5]	kg	-	-	0.52	0.52
Minerálna vlna [6]	m²	0,75 (1,0)	0,75 (1,0)	0,75 (1,0)	0,75 (1,0)

[5] V prípade sadro-trieskových dosiek s vláknami Nida Twarda možno ako alternatívu použiť sadrový tmel Nida Max.
[6] Použitie podľa požiadaviek.
Normy spotreby nezahrňujú straty materiálu.

PRVÉ SYSTÉMY SUCHEJ VÝSTAVBY NA TRHU S OZNAČENÍM CE

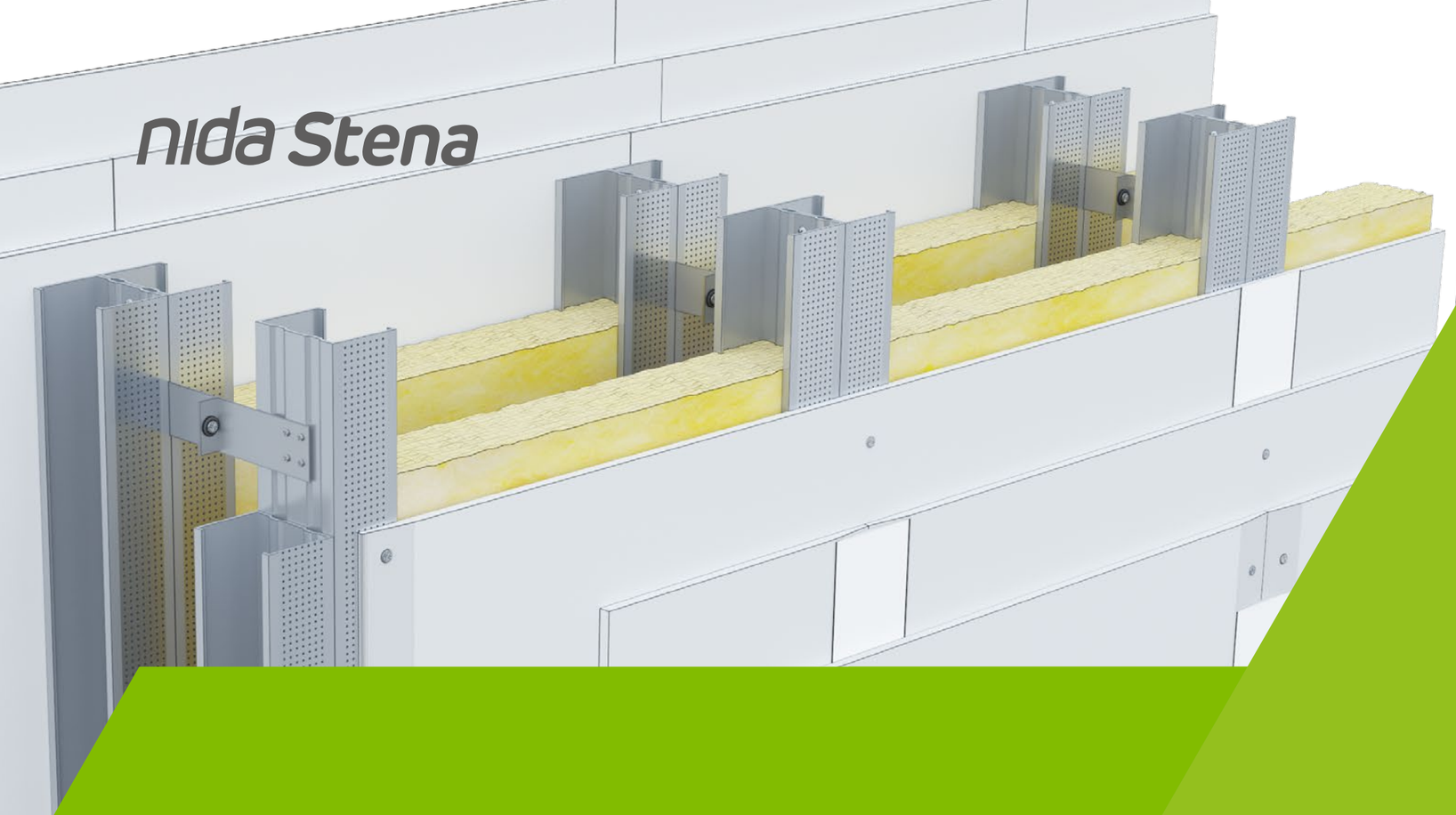

PRIEČKY

Najobľúbenejším spôsobom využitia sadrokartónových dosiek sú systémy priečok. Na ich výstavbu sa využívajú všetky typy dosiek Nida. Priečky môžu slúžiť na delenie priestorov, ako protipožiarna bariéra alebo zvuková a tepelná izolácia. Systémy priečok, ktoré ponúka SINIAT, boli preskúmané Inštitútom stavebnej techniky (Instytut Techniki Budowlanej) vo Varšave. Výsledky skúšok ukázali, že systémy priečok môžu v závislosti od konštrukcie dosiahnuť triedu požiarnej odolnosti až 120 min. ((R)EI120). V rámci tejto triedy požiarnej odolnosti možno zhotovovať priečky s výškou do 11 m. Vďaka špeciálnym systémom určeným pre kinosály možno postaviť steny vysoké až 26 m. Systémy priečok, ktoré ponúka SINIAT, dosahujú parametre zvukovej izolácie od 42 dB (priečky na jednom profile Nida C50 s doskou 1x12,5 mm Nida Expert bez izolačného materiálu) do 80 dB v prípade špeciálnych systémov.

OBSAH KAPITOLY

306 75A50
308 75AA50
310 100A75
312 100AA75
314 125A100
316 125AA100
318 75A50/RTG
320 100A75/RTG
322 125A100/RTG
324 100A50
326 100AA50
328 125A75
330 125AA75
332 150A100
334 150AA100
336 100A50/RTG
338 125A75/RTG
340 150A100/RTG
342 125A50; 150A75; 175A100; 125AA50; 150AA75; 175AA100
344 125A50; 150A75; 175A100; 125AA50; 150AA75; 175AA100
346 75A50/LS; 100A75/LS; 125A100/LS; 75AA50/LS; 100AA75/LS; 125AA100/LS
348 100A50/LS; 125A75/LS; 150A100/LS; 100AA50/LS; 125AA75/LS; 150AA100/LS
350 100A50; 125A75; 150A100
352 100A50; 125A75; 150A100
354 100+15A50
356 100+25A50
358 125+15A75
360 125+25A75
362 150+15A100
364 150+25A100
368 155B50
370 155BB50
372 205B75
374 205BB75
376 255B100
378 255BB100
380 155B50; 205B75; 255B100
382 155B50-PWA; 205B75-PWA; 255B100-PWA
384 180B50; 230B75; 280B100; 180BB50; 230BB75; 280BB100
386 155B50-PWA
388 155BB50-PWA
390 205B75-PWA
392 205BB75-PWA
394 255B100-PWA
396 255BB100-PWA
398 180B50-PWA; 230B75-PWA; 280B100-PWA; 180BB50-PWA; 230BB75-PWA; 280BB100-PWA
400 155B50/LS; 205B75/LS; 255B100/LS; 155BB50/LS; 205BB75/LS; 255BB100/LS
404 160D50
406 160DD50
408 210D75
410 210DD75
412 260D100
414 260DD100
416 185D50; 235D75; 285D100; 185DD50; 235DD75; 285DD100
418 160D50-PWA
420 160DD50-PWA
422 210D75-PWA
424 210DD75-PWA
426 260D100-PWA
428 260DD100-PWA
430 185D50-PWA; 235D75-PWA; 285D100-PWA; 185DD50-PWA; 235DD75-PWA; 285DD100-PWA
432 160D50/LS; 210D75/LS; 260D100/LS; 160DD50/LS; 210DD75/LS; 260DD100/LS
436 150C50
438 150CC50
440 200C75
442 200CC75
444 250C100
446 250CC100
448 175C50; 225C75; 275C100; 175CC50; 225CC75; 275CC100
450 150C50/LS; 200C75/LS; 250C100/LS; 150CC50/LS; 200CC75/LS; 250CC100/LS
454 S125/2
456 SS125/2
458 S150/2
460 SS150/2
462 S175/2
464 SS175/2
466 S150/3; S175/3; S200/3; SS150/3; SS175/3; SS200/3
468 87N50
470 112N75
472 137N100
474 SW150
476 SW175
478 SW190
480 SW150-400; SW150-300; SWSW150; SWSW150-400; SWSW150-300
484 75G50; 100G75; 125G100; 87,5G50; 112,5G75; 137,5G100
486 SLA
488 70A50; 95A75; 120A100; 99A75; 124A100
490 90A50; 115A75; 140A100
492 145B50-PWA; 195B75-PWA; 245B100-PWA
494 140C50; 190C75; 240C100

nida Stena PRIEČKY

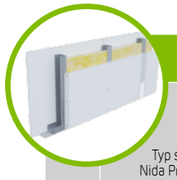

Strana	Typ steny Nida Priečka [2]	Konštrukcia roštu	Opláštenie sadrokartónom		Izolačný materiál				Maximálna výška steny - h [1]	Zvuková izolácia			Hmotnosť výstavby	Trieda požiarnej odolnosti	Kategória používania	Špeciálny systém
					Pre akustickú izoláciu		Pre požiarnu odolnosť		V rozsahu požiarnej odolnosti							
		Nida	Nida	Hrúbka	[mm]	Hustota [kg/m³]	[mm]	Hustota [kg/m³]	[mm]	Rw [dB]	Ra1 [dB]	Ra2 [dB]	[kg]	[min]	Trieda ETAG 003	
SYSTÉM PRIEČOK NA JEDNODUCHEJ A DVOJITEJ KONŠTRUKCII NIDA C50																
307	75A50/Expert	C50	Expert	12,5	50	12	50	10	3250	42	38	31	19	(R)EI20	II	-
307	75A50/Woda [3]	C50	Woda	12,5	50	12	50	10	3250	42	38	31	19	(R)EI20	III	-
307	75A50/OgieńTypF	C50	Ogień Typ F	12,5	50	12	50	10	3250	42	38	31	21	(R)EI30	III	-
307	75A50/Ogień+ [4] [5]	C50	Ogień Plus	12,5	-	-	-	-	3250	37	34	29	23	(R)EI30	III	-
307	75A50/Ogień+ [4] [5]	C50	Ogień Plus	12,5	50	10	50	10	3250	41	37	31	23	(R)EI45	III	-
307	75A50/Ogień+	C50	Ogień Plus	12,5	50	12	50	30	3250	37	39	32	23	(R)EI60	III	-
307	75A50/WodaOgień+	C50	Woda Ogień Plus	12,5	50	12	50	30	3250	44	39	32	23	(R)EI60	III	-
307	75A50/Twarda	C50	Twarda	12,5	50	14,5	50	30	3250	50	43	35	28	(R)EI60	III	●
307	75A50/Hydro	C50	Hydro	12,5	50	12	50	50	3250	44	39	32	24	(R)EI60	III	●
307	75A50/Cicha	C50	Cicha	12,5	50	14,5	50	30	3250	51	46	39	28	(R)EI60	III	-
309	75AA50/Expert	2xC50	Expert	12,5	50	12	50	10	4250	42	39	31	20	(R)EI20	II	-
309	75AA50/Woda [3]	2xC50	Woda	12,5	50	12	50	10	4250	42	39	31	20	(R)EI20	III	-
309	75AA50/OgieńTypF	2xC50	Ogień Typ F	12,5	50	12	50	10	4250	42	39	31	22	(R)EI30	III	-
309	75AA50/Ogień+ [4]	2xC50	Ogień Plus	12,5	-	-	-	-	4250	-	-	-	24	(R)EI30	III	-
309	75AA50/Ogień+ [4]	2xC50	Ogień Plus	12,5	-	-	50	10	4250	-	-	-	24	(R)EI45	III	-
309	75AA50/Ogień+	2xC50	Ogień Plus	12,5	50	12	50	30	4250	42	39	31	24	(R)EI60	III	-
309	75AA50/WodaOgień+	2xC50	Woda Ogień Plus	12,5	50	12	50	30	4250	42	39	31	24	(R)EI60	III	-
309	75AA50/Twarda	2xC50	Twarda	12,5	50	12	50	30	4250	42	39	31	29	(R)EI60	III	●
309	75AA50/Hydro	2xC50	Hydro	12,5	50	12	50	50	4250	42	39	31	25	(R)EI60	III	●
309	75AA50/Cicha	2xC50	Cicha	12,5	50	12	50	30	4250	42	39	31	29	(R)EI60	III	-

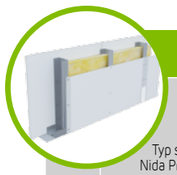

Strana	Typ steny Nida Priečka [2]	Konštrukcia roštu	Opláštenie sadrokartónom		Izolačný materiál				Maximálna výška steny - h [1]	Zvuková izolácia			Hmotnosť výstavby	Trieda požiarnej odolnosti	Kategória používania	Špeciálny systém
					Pre akustickú izoláciu		Pre požiarnu odolnosť		V rozsahu požiarnej odolnosti							
		Nida	Nida	Hrúbka	[mm]	Hustota [kg/m³]	[mm]	Hustota [kg/m³]	[mm]	Rw [dB]	Ra1 [dB]	Ra2 [dB]	[kg]	[min]	Trieda ETAG 003	
SYSTÉM PRIEČOK NA JEDNODUCHEJ A DVOJITEJ KONŠTRUKCII NIDA C75																
311	100A75/Expert	C75	Expert	12,5	75	14,5	50	10	4500	46	41	33	19	(R)EI20	III	-
311	100A75/Woda [3]	C75	Woda	12,5	75	14,5	50	10	4500	46	41	33	19	(R)EI20	III	-
311	100A75/OgieńTypF	C75	Ogień Typ F	12,5	75	14,5	50	10	4500	46	41	33	21	(R)EI30	III	-
311	100A75/Ogień+ [4] [5]	C75	Ogień Plus	12,5	-	-	-	-	4500	38	35	29	23	(R)EI30	III	-
311	100A75/Ogień+ [4] [5]	C75	Ogień Plus	12,5	50	10	50	10	4500	43	39	31	23	(R)EI45	III	-
311	100A75/Ogień+	C75	Ogień Plus	12,5	50	12	50	30	4500	47	44	37	23	(R)EI60	III	-
311	100A75/WodaOgień+	C75	Woda Ogień Plus	12,5	50	12	50	30	4500	47	44	37	23	(R)EI60	III	-
311	100A75/Twarda	C75	Twarda	12,5	75	14,5	50	30	4500	51	48	41	28	(R)EI60	III	●
311	100A75/Hydro	C75	Hydro	12,5	50	12	50	50	4500	47	44	37	24	(R)EI60	III	●
311	100A75/Cicha	C75	Cicha	12,5	75	14,5	50	30	4500	54	50	43	28	(R)EI60	III	-
313	100AA75/Expert	2xC75	Expert	12,5	-	-	50	10	6500	-	-	-	20	(R)EI20	IV	-
313	100AA75/Woda [3]	2xC75	Woda	12,5	-	-	50	10	6500	-	-	-	20	(R)EI20	IV	-
313	100AA75/OgieńTypF	2xC75	Ogień Typ F	12,5	-	-	50	10	6500	-	-	-	22	(R)EI30	IV	-
313	100AA75/Ogień+ [4]	2xC75	Ogień Plus	12,5	-	-	-	-	6500	-	-	-	24	(R)EI30	IV	-
313	100AA75/Ogień+ [4]	2xC75	Ogień Plus	12,5	-	-	50	10	6500	-	-	-	24	(R)EI45	IV	-
313	100AA75/Ogień+	2xC75	Ogień Plus	12,5	-	-	50	30	6500	-	-	-	24	(R)EI60	IV	-
313	100AA75/WodaOgień+	2xC75	Woda Ogień Plus	12,5	-	-	50	30	6500	-	-	-	24	(R)EI60	IV	-
313	100AA75/Twarda	2xC75	Twarda	12,5	-	-	50	30	6500	-	-	-	30	(R)EI60	IV	●
313	100AA75/Hydro	2xC75	Hydro	12,5	-	-	50	50	6500	-	-	-	26	(R)EI60	IV	●
313	100AA75/Cicha	2xC75	Cicha	12,5	-	-	50	30	6500	-	-	-	30	(R)EI60	IV	-

Podrobné vysvetlenie poznámok pod čiarou je uvedené pre konkrétne systémy.

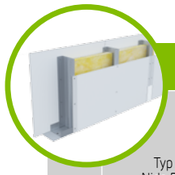

Strana	Typ steny Nida Priečka [2]	Konštrukcia roštu	Opláštenie sadrokartónom		Izolačný materiál				Maximálna výška steny - h [1]	Zvuková izolácia			Hmotnosť výstavby	Trieda požiarnej odolnosti	Kategória používania	Špeciálny systém
					Pre akustickú izoláciu		Pre požiarnu odolnosť		V rozsahu požiarnej odolnosti							
		Nida	Nida	Hrúbka	[mm]	Hustota [kg/m³]	[mm]	Hustota [kg/m³]	[mm]	Rw [dB]	Ra1 [dB]	Ra2 [dB]	[kg]	[min]	Trieda ETAG 003	
SYSTÉM PRIEČOK NA JEDNODUCHEJ A DVOJITEJ KONŠTRUKCII NIDA C100																
315	125A100/Expert	C100	Expert	12,5	100	14,5	50	10	5000	50	47	39	19	(R)EI20	IV	-
315	125A100/Woda [3]	C100	Woda	12,5	100	14,5	50	10	5000	50	47	39	19	(R)EI20	IV	-
315	125A100/OgieńTypF	C100	Ogień Typ F	12,5	100	14,5	50	10	5000	50	47	39	21	(R)EI30	IV	-
315	125A100/Ogień+ [4] [5]	C100	Ogień Plus	12,5	-	-	-	-	5000	40	36	29	23	(R)EI30	IV	-
315	125A100/Ogień+ [4] [5]	C100	Ogień Plus	12,5	100	10	50	10	5000	45	41	34	23	(R)EI45	IV	-
315	125A100/Ogień+	C100	Ogień Plus	12,5	100	12	50	30	5000	50	48	43	23	(R)EI60	IV	-
315	125A100/WodaOgień+	C100	Woda Ogień Plus	12,5	100	12	50	30	5000	50	48	43	23	(R)EI60	IV	-
315	125A100/Twarda	C100	Twarda	12,5	100	14,5	50	30	5000	54	51	43	29	(R)EI60	IV	●
315	125A100/Hydro	C100	Hydro	12,5	100	12	50	50	5000	50	48	43	25	(R)EI60	IV	●
315	125A100/Cicha	C100	Cicha	12,5	100	14,5	50	30	5000	56	53	47	29	(R)EI60	IV	-
317	125AA100/Expert	2xC100	Expert	12,5	50	12	50	10	6500	46	43	36	21	(R)EI20	IV	-
317	125AA100/Woda [3]	2xC100	Woda	12,5	50	12	50	10	6500	46	43	36	21	(R)EI20	IV	-
317	125AA100/OgieńTypF	2xC100	Ogień Typ F	12,5	50	12	50	10	6500	46	43	36	22	(R)EI30	IV	-
317	125AA100/Ogień+ [4]	2xC100	Ogień Plus	12,5	-	-	-	-	6500	-	-	-	25	(R)EI30	IV	-
317	125AA100/Ogień+ [4]	2xC100	Ogień Plus	12,5	-	-	50	10	6500	-	-	-	25	(R)EI45	IV	-
317	125AA100/Ogień+	2xC100	Ogień Plus	12,5	50	12	50	30	6500	46	43	36	25	(R)EI60	IV	-
317	125AA100/WodaOgień+	2xC100	Woda Ogień Plus	12,5	50	12	50	30	6500	46	43	36	25	(R)EI60	IV	-
317	125AA100/Twarda	2xC100	Twarda	12,5	50	12	50	30	6500	46	43	36	31	(R)EI60	IV	●
317	125AA100/Hydro	2xC100	Hydro	12,5	50	12	50	50	6500	46	43	36	27	(R)EI60	IV	●
317	125AA100/Cicha	2xC100	Cicha	12,5	50	12	50	30	6500	46	43	36	31	(R)EI60	IV	-

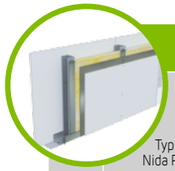

Strana	Typ steny Nida Priečka [2]	Konštrukcia roštu	Opláštenie sadrokartónom		Izolačný materiál				Maximálna výška steny - h [1]	Zvuková izolácia			Hmotnosť výstavby	Trieda požiarnej odolnosti	Kategória používania	Špeciálny systém
					Pre akustickú izoláciu		Pre požiarnu odolnosť		V rozsahu požiarnej odolnosti							
		Nida	Nida	Hrúbka	[mm]	Hustota [kg/m³]	[mm]	Hustota [kg/m³]	[mm]	Rw [dB]	Ra1 [dB]	Ra2 [dB]	[kg]	[min]	Trieda ETAG 003	
SYSTÉM PRIEČOK NA JEDNODUCHEJ KONŠTRUKCI NIDA C50 (NIDA RTG)																
319	75A50/RTG-0,5	C50	Ogień+/RTG	12,5/12,5 + 0,5	50	12	50	30	3250	44	39	32	28	(R)EI60	III	●
319	75A50/RTG-1,0	C50	Ogień+/RTG	12,5/12,5 + 1,0	50	12	50	30	3250	44	39	32	34	(R)EI60	III	●
319	75A50/RTG-1,5	C50	Ogień+/RTG	12,5/12,5 + 1,5	50	12	50	30	3250	44	39	32	40	(R)EI60	III	●
319	75A50/RTG-2,0	C50	Ogień+/RTG	12,5/12,5 + 2,0	50	12	50	30	3250	44	39	32	46	(R)EI60	III	●
319	75A50/RTG-2,5	C50	Ogień+/RTG	12,5/12,5 + 2,5	50	12	50	30	3250	44	39	32	51	(R)EI60	III	●
319	75A50/RTG-3,0	C50	Ogień+/RTG	12,5/12,5 + 3,0	50	12	50	30	3250	44	39	32	57	(R)EI60	III	●
321	100A75/RTG-0,5	C75	Ogień+/RTG	12,5/12,5 + 0,5	50	12	50	30	4500	47	44	37	29	(R)EI60	III	●
321	100A75/RTG-1,0	C75	Ogień+/RTG	12,5/12,5 + 1,0	50	12	50	30	4500	47	44	37	34	(R)EI60	III	●
321	100A75/RTG-1,5	C75	Ogień+/RTG	12,5/12,5 + 1,5	50	12	50	30	4500	47	44	37	40	(R)EI60	III	●
321	100A75/RTG-2,0	C75	Ogień+/RTG	12,5/12,5 + 2,0	50	12	50	30	4500	47	44	37	46	(R)EI60	III	●
321	100A75/RTG-2,5	C75	Ogień+/RTG	12,5/12,5 + 2,5	50	12	50	30	4500	47	44	37	52	(R)EI60	III	●
321	100A75/RTG-3,0	C75	Ogień+/RTG	12,5/12,5 + 3,0	50	12	50	30	4500	47	44	37	57	(R)EI60	III	●
323	125A100/RTG-0,5	C100	Ogień+/RTG	12,5/12,5 + 0,5	100	12	50	30	5000	50	48	43	29	(R)EI60	IV	●
323	125A100/RTG-1,0	C100	Ogień+/RTG	12,5/12,5 + 1,0	100	12	50	30	5000	50	48	43	35	(R)EI60	IV	●
323	125A100/RTG-1,5	C100	Ogień+/RTG	12,5/12,5 + 1,5	100	12	50	30	5000	50	48	43	40	(R)EI60	IV	●
323	125A100/RTG-2,0	C100	Ogień+/RTG	12,5/12,5 + 2,0	100	12	50	30	5000	50	48	43	46	(R)EI60	IV	●
323	125A100/RTG-2,5	C100	Ogień+/RTG	12,5/12,5 + 2,5	100	12	50	30	5000	50	48	43	52	(R)EI60	IV	●
323	125A100/RTG-3,0	C100	Ogień+/RTG	12,5/12,5 + 3,0	100	12	50	30	5000	50	48	43	58	(R)EI60	IV	●

Podrobné vysvetlenie poznámok pod čiarou je uvedené pre konkrétne systémy.

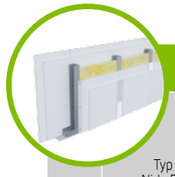

Strana	Typ steny Nida Priečka [2]	Konštrukcia roštu	Opláštenie sadrokartónom		Izolačný materiál				Maximálna výška steny - h [1]	Zvuková izolácia			Hmotnosť výstavby	Trieda požiarnej odolnosti	Kategória používania	Špeciálny systém
					Pre akustickú izoláciu		Pre požiarnu odolnosť		V rozsahu požiarnej odolnosti							
		Nida	Nida	Hrúbka	[mm]	Hustota [kg/m³]	[mm]	Hustota [kg/m³]	[mm]	Rw [dB]	Ra1 [dB]	Ra2 [dB]	[kg]	[min]	Trieda ETAG 003	
SYSTÉM PRIEČOK NA JEDNODUCHEJ A DVOJITEJ KONŠTRUKCII NIDA C50																
325	100A50/Expert [4] [6]	C50	Expert	2x12,5	-	-	-	-	4500	43	39	32	35	(R)EI60	III / IV	-
325	100A50/Expert	C50	Expert	2x12,5	50	14,5	50	10	4500	54	50	43	35	(R)EI60	III / IV	-
325	100A50/Woda [3]	C50	Woda	2x12,5	50	14,5	50	10	4500	54	50	43	35	(R)EI60	III / IV	-
325	100A50/Expert + Ogień+	C50	Expert + Ogień Plus	12,5+12,5	-	-	-	-	4500	44	40	33	39	(R)EI90	III / IV	-
325	100A50/Ogień+ [5] [6]	C50	Ogień Plus	2x12,5	-	-	-	-	4500	47	42	35	43	(R)EI120	III / IV	-
325	100A50/Ogień+ [5] [6]	C50	Ogień Plus	2x12,5	50	10	50	10	4500	51	46	39	43	(R)EI120	III / IV	-
325	100A50/Ogień+	C50	Ogień Plus	2x12,5	50	14,5	50	30	4500	57	55	49	43	(R)EI120	III / IV	-
325	100A50/WodaOgień+	C50	Woda Ogień Plus	2x12,5	50	14,5	50	30	4500	57	55	49	43	(R)EI120	III / IV	-
325	100A50/Twarda	C50	Twarda	2x12,5	50	14,5	50	30	4500	60	57	51	54	(R)EI120	III / IV	●
325	100A50/Hydro	C50	Hydro	2x12,5	50	14,5	50	50	4500	57	55	49	46	(R)EI120	III / IV	●
325	100A50/Cicha	C50	Cicha	2x12,5	50	14,5	50	30	4500	60	57	52	54	(R)EI120	III / IV	-
327	100AA50/Expert [4]	2xC50	Expert	2x12,5	-	-	-	-	5500	-	-	-	36	(R)EI60	IV	-
327	100AA50/Expert	2xC50	Expert	2x12,5	-	-	50	10	5500	-	-	-	36	(R)EI60	IV	-
327	100AA50/Woda [3]	2xC50	Woda	2x12,5	-	-	50	10	5500	-	-	-	36	(R)EI60	IV	-
327	100AA50/Expert + Ogień+	2xC50	Expert + Ogień Plus	12,5+12,5	-	-	-	-	5500	-	-	-	40	(R)EI90	IV	-
327	100AA50/Ogień+ [5]	2xC50	Ogień Plus	2x12,5	-	-	-	-	5500	-	-	-	44	(R)EI120	IV	-
327	100AA50/Ogień+ [5]	2xC50	Ogień Plus	2x12,5	-	-	50	10	5500	-	-	-	44	(R)EI120	IV	-
327	100AA50/Ogień+	2xC50	Ogień Plus	2x12,5	-	-	50	30	5500	-	-	-	44	(R)EI120	IV	-
327	100AA50/WodaOgień+	2xC50	Woda Ogień Plus	2x12,5	-	-	50	30	5500	-	-	-	44	(R)EI120	IV	-
327	100AA50/Twarda	2xC50	Twarda	2x12,5	-	-	50	30	5500	-	-	-	57	(R)EI120	IV	●
327	100AA50/Hydro	2xC50	Hydro	2x12,5	-	-	50	50	5500	-	-	-	49	(R)EI120	IV	●
327	100AA50/Cicha	2xC50	Cicha	2x12,5	-	-	50	30	5500	-	-	-	57	(R)EI120	IV	-

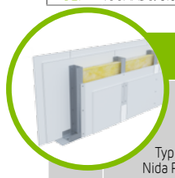

Strana	Typ steny Nida Priečka [2]	Konštrukcia roštu	Opláštenie sadrokartónom		Izolačný materiál				Maximálna výška steny - h [1]	Zvuková izolácia			Hmotnosť výstavby	Trieda požiarnej odolnosti	Kategória používania	Špeciálny systém
					Pre akustickú izoláciu		Pre požiarnu odolnosť		V rozsahu požiarnej odolnosti							
		Nida	Nida	Hrúbka	[mm]	Hustota [kg/m³]	[mm]	Hustota [kg/m³]	[mm]	Rw [dB]	Ra1 [dB]	Ra2 [dB]	[kg]	[min]	Trieda ETAG 003	
SYSTÉM PRIEČOK NA JEDNODUCHEJ A DVOJITEJ KONŠTRUKCII NIDA C75																
329	125A75/Expert [5] [7]	C75	Expert	2x12,5	-	-	-	-	5500	45	42	35	35	(R)EI60	IV	-
329	125A75/Expert-Q [4]	C75	Expert	2x12,5	75	14,5	50	10	5500	59	55	49	35	(R)EI60	IV	-
329	125A75/Woda-Q [3] [4]	C75	Woda	2x12,5	75	14,5	50	10	5500	59	55	49	35	(R)EI60	IV	-
329	125A75/Expert	C75	Expert	2x12,5	75	14,5	50	10	5500	58	56	51	35	(R)EI60	IV	-
329	125A75/Woda [3]	C75	Woda	2x12,5	75	14,5	50	10	5500	58	56	51	35	(R)EI60	IV	-
329	125A75/Expert + Ogień+	C75	Expert + Ogień Plus	12,5+12,5	-	-	-	-	5500	47	43	37	39	(R)EI90	IV	-
329	125A75/Ogień+ [6] [7]	C75	Ogień Plus	2x12,5	-	-	-	-	5500	49	46	39	43	(R)EI120	IV	-
329	125A75/Ogień+ [6] [7]	C75	Ogień Plus	2x12,5	75	10	50	10	5500	54	50	43	43	(R)EI120	IV	-
329	125A75/Ogień+	C75	Ogień Plus	2x12,5	75	14,5	50	30	5500	58	56	50	43	(R)EI120	IV	-
329	125A75/WodaOgień+	C75	Woda Ogień Plus	2x12,5	75	14,5	50	30	5500	58	56	50	43	(R)EI120	IV	-
329	125A75/Twarda	C75	Twarda	2x12,5	50	14,5	50	30	5500	60	58	53	55	(R)EI120	IV	●
329	125A75/Hydro	C75	Hydro	2x12,5	75	14,5	50	50	5500	58	56	50	47	(R)EI120	IV	●
329	125A75/Cicha	C75	Cicha	2x12,5	75	14,5	50	30	5500	61	60	55	55	(R)EI120	IV	-
331	125AA75/Expert [4]	2xC75	Expert	2x12,5	-	-	-	-	6500	-	-	-	37	(R)EI60	IV	-
331	125AA75/Expert	2xC75	Expert	2x12,5	-	-	50	10	6500	-	-	-	37	(R)EI60	IV	-
331	125AA75/Woda [3]	2xC75	Woda	2x12,5	-	-	50	10	6500	-	-	-	37	(R)EI60	IV	-
331	125AA75/Expert + Ogień+	2xC75	Expert + Ogień Plus	12,5+12,5	-	-	-	-	6500	-	-	-	41	(R)EI90	IV	-
331	125AA75/Ogień+ [5]	2xC75	Ogień Plus	2x12,5	-	-	-	-	6500	-	-	-	45	(R)EI120	IV	-
331	125AA75/Ogień+ [5]	2xC75	Ogień Plus	2x12,5	-	-	50	10	6500	-	-	-	45	(R)EI120	IV	-
331	125AA75/Ogień+	2xC75	Ogień Plus	2x12,5	-	-	50	30	6500	-	-	-	45	(R)EI120	IV	-
331	125AA75/WodaOgień+	2xC75	Woda Ogień Plus	2x12,5	-	-	50	30	6500	-	-	-	45	(R)EI120	IV	-
331	125AA75/Twarda	2xC75	Twarda	2x12,5	-	-	50	30	6500	-	-	-	56	(R)EI120	IV	●
331	125AA75/Hydro	2xC75	Hydro	2x12,5	-	-	50	50	6500	-	-	-	48	(R)EI120	IV	●
331	125AA75/Cicha	2xC75	Cicha	2x12,5	-	-	50	30	6500	-	-	-	56	(R)EI120	IV	-

Podrobné vysvetlenie poznámok pod čiarou je uvedené pre konkrétne systémy.

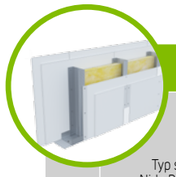

Strana	Typ steny Nida Priečka [2]	Konštrukcia roštu	Opláštenie sadrokartónom		Izolačný materiál				Maximálna výška steny - h [1]	Zvuková izolácia			Hmotnosť výstavby	Trieda požiarnej odolnosti	Kategória používania	Špeciálny systém
					Pre akustickú izoláciu		Pre požiarnu odolnosť		V rozsahu požiarnej odolnosti							
		Nida	Nida	Hrúbka	[mm]	Hustota [kg/m³]	[mm]	Hustota [kg/m³]	[mm]	Rw [dB]	Ra1 [dB]	Ra2 [dB]	[kg]	[min]	Trieda ETAG 003	
SYSTÉM PRIEČOK NA JEDNODUCHEJ A DVOJITEJ KONŠTRUKCII NIDA C100																
333	150A100/Expert [4] [6]	C100	Expert	2x12,5	-	-	-	-	6500	47	44	38	36	(R)EI60	IV	-
333	150A100/Expert	C100	Expert	2x12,5	100	14,5	50	10	6500	58	56	50	36	(R)EI60	IV	-
333	150A100/Expert	C100	Expert	2x12,5	100	38	50	10	6500	59	55	49	36	(R)EI60	IV	-
333	150A100/Woda [3]	C100	Woda	2x12,5	100	14,5	50	10	6500	58	56	50	36	(R)EI60	IV	-
333	150A100/Woda [3]	C100	Woda	2x12,5	100	38	50	10	6500	59	55	49	36	(R)EI60	IV	-
333	150A100/Expert + Ogień+	C100	Expert + Ogień Plus	12,5+12,5	-	-	-	-	6500	49	45	40	40	(R)EI90	IV	-
333	150A100/Ogień+ [5] [6]	C100	Ogień Plus	2x12,5	-	-	-	-	6500	51	48	42	44	(R)EI120	IV	-
333	150A100/Ogień+ [5] [6]	C100	Ogień Plus	2x12,5	100	10	50	10	6500	56	53	47	44	(R)EI120	IV	-
333	150A100/Ogień+	C100	Ogień Plus	2x12,5	100	14,5	50	30	6500	59	57	53	44	(R)EI120	IV	-
333	150A100/WodaOgień+	C100	Woda Ogień Plus	2x12,5	100	14,5	50	30	6500	59	57	53	44	(R)EI120	IV	-
333	150A100/Twarda	C100	Twarda	2x12,5	100	14,5	50	30	6500	62	60	56	55	(R)EI120	IV	●
333	150A100/Hydro	C100	Hydro	2x12,5	100	14,5	50	50	6500	59	57	53	47	(R)EI120	IV	●
333	150A100/Cicha	C100	Cicha	2x12,5	100	14,5	50	30	6500	63	61	57	55	(R)EI120	IV	-
335	150AA100/Expert [4]	2xC100	Expert	2x12,5	-	-	-	-	6500	-	-	-	37	(R)EI60	IV	-
335	150AA100/Expert	2xC100	Expert	2x12,5	-	-	50	10	6500	-	-	-	37	(R)EI60	IV	-
335	150AA100/Woda [3]	2xC100	Woda	2x12,5	-	-	50	10	6500	-	-	-	37	(R)EI60	IV	-
335	150AA100/Expert + Ogień+	2xC100	Expert + Ogień Plus	12,5+12,5	-	-	-	-	6500	-	-	-	41	(R)EI90	IV	-
335	150AA100/Ogień+ [5]	2xC100	Ogień Plus	2x12,5	-	-	-	-	6500	-	-	-	45	(R)EI120	IV	-
335	150AA100/Ogień+ [5]	2xC100	Ogień Plus	2x12,5	-	-	50	10	6500	-	-	-	45	(R)EI120	IV	-
335	150AA100/Ogień+	2xC100	Ogień Plus	2x12,5	-	-	50	30	6500	-	-	-	45	(R)EI120	IV	-
335	150AA100/WodaOgień+	2xC100	Woda Ogień Plus	2x12,5	-	-	50	30	6500	-	-	-	45	(R)EI120	IV	-
335	150AA100/Twarda	2xC100	Twarda	2x12,5	-	-	50	30	6500	-	-	-	57	(R)EI120	IV	●
335	150AA100/Hydro	2xC100	Hydro	2x12,5	-	-	50	50	6500	-	-	-	49	(R)EI120	IV	●
335	150AA100/Cicha	2xC100	Cicha	2x12,5	-	-	50	30	6500	-	-	-	57	(R)EI120	IV	-

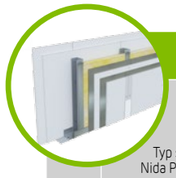

Strana	Typ steny Nida Priečka [2]	Konštrukcia roštu	Opláštenie sadrokartónom		Izolačný materiál				Maximálna výška steny - h [1]	Zvuková izolácia			Hmotnosť výstavby	Trieda požiarnej odolnosti	Kategória používania	Špeciálny systém
					Pre akustickú izoláciu		Pre požiarnu odolnosť		V rozsahu požiarnej odolnosti							
		Nida	Nida	Hrúbka	[mm]	Hustota [kg/m³]	[mm]	Hustota [kg/m³]	[mm]	Rw [dB]	Ra1 [dB]	Ra2 [dB]	[kg]	[min]	Trieda ETAG 003	
SYSTÉM PRIEČOK NA JEDNODUCHEJ KONŠTRUKCI NIDA C50, C75, C100 (NIDA RTG)																
337	100A50/RTG-0,5	C50	Ogień+/RTG	2x12,5/2x(12,5+0,5)	50	14,5	50	30	4500	57	55	49	55	(R)EI120	III/IV	●
337	100A50/RTG-1,0	C50	Ogień+/RTG	2x12,5/2x(12,5+1,0)	50	14,5	50	30	4500	57	55	49	66	(R)EI120	III/IV	●
337	100A50/RTG-1,5	C50	Ogień+/RTG	2x12,5/2x(12,5+1,5)	50	14,5	50	30	4500	57	55	49	78	(R)EI120	III/IV	●
337	100A50/RTG-2,0	C50	Ogień+/RTG	2x12,5/2x(12,5+2,0)	50	14,5	50	30	4500	57	55	49	89	(R)EI120	III/IV	●
337	100A50/RTG-2,5	C50	Ogień+/RTG	2x12,5/2x(12,5+2,5)	50	14,5	50	30	4500	57	55	49	101	(R)EI120	III/IV	●
337	100A50/RTG-3,0	C50	Ogień+/RTG	2x12,5/2x(12,5+3,0)	50	14,5	50	30	4500	57	55	49	112	(R)EI120	III/IV	●
339	125A75/RTG-0,5	C75	Ogień+/RTG	2x12,5/2x(12,5+0,5)	75	14,5	50	30	5500	58	56	50	55	(R)EI120	IV	●
339	125A75/RTG-1,0	C75	Ogień+/RTG	2x12,5/2x(12,5+1,0)	75	14,5	50	30	5500	58	56	50	67	(R)EI120	IV	●
339	125A75/RTG-1,5	C75	Ogień+/RTG	2x12,5/2x(12,5+1,5)	75	14,5	50	30	5500	58	56	50	78	(R)EI120	IV	●
339	125A75/RTG-2,0	C75	Ogień+/RTG	2x12,5/2x(12,5+2,0)	75	14,5	50	30	5500	58	56	50	89	(R)EI120	IV	●
339	125A75/RTG-2,5	C75	Ogień+/RTG	2x12,5/2x(12,5+2,5)	75	14,5	50	30	5500	58	56	50	101	(R)EI120	IV	●
339	125A75/RTG-3,0	C75	Ogień+/RTG	2x12,5/2x(12,5+3,0)	75	14,5	50	30	5500	58	56	50	112	(R)EI120	IV	●
341	150A100/RTG-0,5	C100	Ogień+/RTG	2x12,5/2x(12,5+0,5)	100	14,5	50	30	6500	59	57	53	56	(R)EI120	IV	●
341	150A100/RTG-1,0	C100	Ogień+/RTG	2x12,5/2x(12,5+1,0)	100	14,5	50	30	6500	59	57	53	67	(R)EI120	IV	●
341	150A100/RTG-1,5	C100	Ogień+/RTG	2x12,5/2x(12,5+1,5)	100	14,5	50	30	6500	59	57	53	78	(R)EI120	IV	●
341	150A100/RTG-2,0	C100	Ogień+/RTG	2x12,5/2x(12,5+2,0)	100	14,5	50	30	6500	59	57	53	90	(R)EI120	IV	●
341	150A100/RTG-2,5	C100	Ogień+/RTG	2x12,5/2x(12,5+2,5)	100	14,5	50	30	6500	59	57	53	101	(R)EI120	IV	●
341	150A100/RTG-3,0	C100	Ogień+/RTG	2x12,5/2x(12,5+3,0)	100	14,5	50	30	6500	59	57	53	113	(R)EI120	IV	●

Podrobné vysvetlenie poznámok pod čiarou je uvedené pre konkrétne systémy.

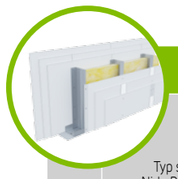

Strana	Typ steny Nida Priečka [2]	Konštrukcia roštu	Opláštenie sadrokartónom		Izolačný materiál				Maximálna výška steny - h [1]	Zvuková izolácia			Hmotnosť výstavby	Trieda požiarnej odolnosti	Kategória používania	Špeciálny systém
					Pre akustickú izoláciu		Pre požiarnu odolnosť		V rozsahu požiarnej odolnosti							
		Nida	Nida	Hrúbka	[mm]	Hustota [kg/m³]	[mm]	Hustota [kg/m³]	[mm]	Rw [dB]	Ra1 [dB]	Ra2 [dB]	[kg]	[min]	Trieda ETAG 003	
SYSTÉM PRIEČOK NA JEDNODUCHEJ A DVOJITEJ KONŠTRUKCII NIDA C50, C75, C100																
343	125A50/OgieńTypF	C50	Ogień Typ F	3x12,5	50	14,5	50	10	4500	54	50	43	58	(R)EI120	IV	-
343	150A75/OgieńTypF	C75	Ogień Typ F	3x12,5	75	14,5	50	10	5500	57	54	48	59	(R)EI120	IV	-
343	175A100/OgieńTypF	C100	Ogień Typ F	3x12,5	100	14,5	50	10	6500	58	56	50	59	(R)EI120	IV	-
343	125AA50/OgieńTypF	2xC50	Ogień Typ F	3x12,5	-	-	50	10	5500	-	-	-	60	(R)EI120	IV	-
343	150AA75/OgieńTypF	2xC75	Ogień Typ F	3x12,5	-	-	50	10	6500	-	-	-	60	(R)EI120	IV	-
343	175AA100/OgieńTypF	2xC100	Ogień Typ F	3x12,5	-	-	50	10	6500	-	-	-	61	(R)EI120	IV	-
345	125A50/Ogień+	C50	Ogień+	3x12,5	50	14,5	50	50	4500	54	50	43	64	(R)EI180	IV	-
345	150A75/Ogień+	C75	Ogień+	3x12,5	75	14,5	50	50	5500	57	54	48	65	(R)EI180	IV	-
345	175A100/Ogień+	C100	Ogień+	3x12,5	100	14,5	50	50	6500	58	56	50	65	(R)EI180	IV	-
345	125AA50/Ogień+	2xC50	Ogień+	3x12,5	-	-	50	50	5500	-	-	-	66	(R)EI180	IV	-
345	150AA75/Ogień+	2xC75	Ogień+	3x12,5	-	-	50	50	6500	-	-	-	66	(R)EI180	IV	-
345	175AA100/Ogień+	2xC100	Ogień+	3x12,5	-	-	50	50	6500	-	-	-	67	(R)EI180	IV	-

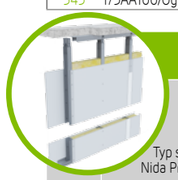

Strana	Typ steny Nida Priečka [2]	Konštrukcia roštu	Opláštenie sadrokartónom		Izolačný materiál				Maximálna výška steny - h [1]	Zvuková izolácia			Hmotnosť výstavby	Trieda požiarnej odolnosti	Kategória používania	Špeciálny systém
					Pre akustickú izoláciu		Pre požiarnu odolnosť		V rozsahu požiarnej odolnosti							
		Nida	Nida	Hrúbka	[mm]	Hustota [kg/m³]	[mm]	Hustota [kg/m³]	[mm]	Rw [dB]	Ra1 [dB]	Ra2 [dB]	[kg]	[min]	Trieda ETAG 003	
SYSTÉM PRIEČOK S ČIASTOČNÝM OPLÁŠTENÍM NA JEDNODUCHEJ A DVOJITEJ KONŠTRUKCII NIDA C50, C75, C100 (NIDA LS)																
347	75A50/LS/Expert	C50	Expert	12,5	50	10	-	-	3250	-	-	-	14	-	III	-
347	100A75/LS/Expert	C75	Expert	12,5	75	10	-	-	4500	-	-	-	14	-	III	-
347	125A100/LS/Expert	C100	Expert	12,5	100	10	-	-	5000	-	-	-	15	-	IV	-
347	75AA50/LS/Expert	2xC50	Expert	12,5	50	10	-	-	4250	-	-	-	16	-	III	-
347	100AA75/LS/Expert	2xC75	Expert	12,5	75	10	-	-	6750	-	-	-	16	-	IV	-
347	125AA100/LS/Expert	2xC100	Expert	12,5	100	10	-	-	7750	-	-	-	17	-	IV	-
349	100A50/LS/Expert	C50	Expert	2x12,5	50	10	-	-	4500	-	-	-	27	-	III/IV	-
349	125A75/LS/Expert	C75	Expert	2x12,5	75	10	-	-	5500	-	-	-	27	-	IV	-
349	150A100/LS/Expert	C100	Expert	2x12,5	100	10	-	-	6500	-	-	-	27	-	IV	-
349	100AA50/LS/Expert	2xC50	Expert	2x12,5	50	10	-	-	5500	-	-	-	28	-	IV	-
349	125AA75/LS/Expert	2xC75	Expert	2x12,5	75	10	-	-	7500	-	-	-	29	-	IV	-
349	150AA100/LS/Expert	2xC100	Expert	2x12,5	100	10	-	-	9000	-	-	-	29	-	IV	-

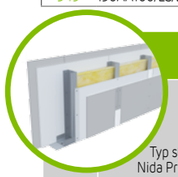

Strana	Typ steny Nida Priečka [2]	Konštrukcia roštu	Opláštenie sadrokartónom		Izolačný materiál				Maximálna výška steny - h [1]	Zvuková izolácia			Hmotnosť výstavby	Trieda požiarnej odolnosti	Kategória používania	Špeciálny systém
					Pre akustickú izoláciu		Pre požiarnu odolnosť		V rozsahu požiarnej odolnosti							
		Nida	Nida	Hrúbka	[mm]	Hustota [kg/m³]	[mm]	Hustota [kg/m³]	[mm]	Rw [dB]	Ra1 [dB]	Ra2 [dB]	[kg]	[min]	Trieda ETAG 003	
SYSTÉM AKUSTICKÝCH PRIEČOK NA JEDNODUCHEJ KONŠTRUKCIINIDA C50, C75, C100 (HYBRIDNÉ STENY)																
351	100A50/Expert+Twarda	C50	Expert+Twarda	12,5+12,5	50	14,5	-	-	4500	58	55	49	45	(R)EI90	IV	●
351	100A50/Woda+Twarda	C50	Woda+Twarda	12,5+12,5	50	14,5	-	-	4500	58	55	49	45	(R)EI90	IV	●
351	125A75/Expert+Twarda	C75	Expert+Twarda	12,5+12,5	75	14,5	-	-	5500	58	55	49	45	(R)EI90	IV	●
351	125A75/Woda+Twarda	C75	Woda+Twarda	12,5+12,5	75	14,5	-	-	5500	58	55	49	45	(R)EI90	IV	●
351	150A100/Expert+Twarda	C100	Expert+Twarda	12,5+12,5	100	14,5	-	-	6500	63	62	58	45	(R)EI90	IV	●
351	150A100/Woda+Twarda	C100	Woda+Twarda	12,5+12,5	100	14,5	-	-	6500	63	62	58	45	(R)EI90	IV	●
353	100A50/Expert+Cicha	C50	Expert+Cicha [3]	12,5+12,5	50	38	-	-	4500	56	52	45	45	(R)EI90	IV	●
353	100A50/Woda+Cicha	C50	Woda+Cicha [3]	12,5+12,5	50	38	-	-	4500	56	52	45	45	(R)EI90	IV	●
353	125A75/Expert+Cicha	C75	Expert+Cicha [3]	12,5+12,5	75	15	-	-	5500	62	60	54	45	(R)EI90	IV	●
353	125A75/Woda+Cicha	C75	Woda+Cicha [3]	12,5+12,5	75	15	-	-	5500	62	60	54	45	(R)EI90	IV	●
353	150A100/Expert+Cicha	C100	Expert+Cicha [3]	12,5+12,5	75	15	-	-	6500	62	60	54	45	(R)EI90	IV	●
353	150A100/Woda+Cicha	C100	Woda+Cicha [3]	12,5+12,5	75	15	-	-	6500	62	60	54	45	(R)EI90	IV	●

Podrobné vysvetlenie poznámok pod čiarou je uvedené pre konkrétne systémy.

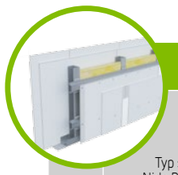

Strana	Typ steny Nida Priečka [2]	Konštrukcia roštu	Opláštenie sadrokartónom		Izolačný materiál				Maximálna výška steny - h [1]	Zvuková izolácia			Hmotnosť výstavby	Trieda požiarnej odolnosti	Kategória používania	Špeciálny systém
					Pre akustickú izoláciu		Pre požiarnu odolnosť		V rozsahu požiarnej odolnosti							
		Nida	Nida	Hrúbka	[mm]	Hustota [kg/m³]	[mm]	Hustota [kg/m³]	[mm]	Rw [dB]	Ra1 [dB]	Ra2 [dB]	[kg]	[min]	Trieda ETAG 003	
SYSTÉM AKUSTICKÝCH PRIEČOK NA JEDNODUCHEJ KONŠTRUKCIINIDA C50 + NIDA PK48																
355	100+15A50/Expert [4] [6]	C50+PK48	Expert	2x12,5	-	-	-	-	4500	45	42	35	36	-	IV	-
355	100+15A50/Expert	C50+PK48	Expert	2x12,5	50	14,5	-	-	4500	56	52	45	36	-	IV	-
355	100+15A50/Woda [3]	C50+PK48	Woda	2x12,5	50	14,5	-	-	4500	56	52	45	36	-	IV	-
355	100+15A50/Expert + Ogień+	C50+PK48	Expert + Ogień Plus	12,5+12,5	-	-	-	-	4500	47	44	37	40	-	IV	-
355	100+15A50/Ogień+ [5] [6]	C50+PK48	Ogień Plus	2x12,5	-	-	-	-	4500	50	46	39	44	-	IV	-
355	100+15A50/Ogień+ [5] [6]	C50+PK48	Ogień Plus	2x12,5	50	10	-	-	4500	55	51	43	44	-	IV	-
355	100+15A50/Ogień+	C50+PK48	Ogień Plus	2x12,5	50	14,5	-	-	4500	56	52	45	44	-	IV	-
355	100+15A50/WodaOgień+	C50+PK48	Woda Ogień Plus	2x12,5	50	14,5	-	-	4500	56	52	45	44	-	IV	-
355	100+15A50/Twarda	C50+PK48	Twarda	2x12,5	50	14,5	-	-	4500	56	52	45	55	-	IV	●
355	100+15A50/Hydro	C50+PK48	Hydro	2x12,5	50	14,5	-	-	4500	56	52	45	47	-	IV	●
355	100+15A50/Cicha	C50+PK48	Cicha	2x12,5	50	14,5	-	-	4500	56	52	45	55	-	IV	-

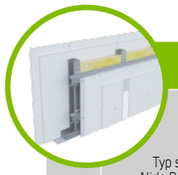

Strana	Typ steny Nida Priečka [2]	Konštrukcia roštu	Opláštenie sadrokartónom		Izolačný materiál				Maximálna výška steny - h [1]	Zvuková izolácia			Hmotnosť výstavby	Trieda požiarnej odolnosti	Kategória používania	Špeciálny systém
					Pre akustickú izoláciu		Pre požiarnu odolnosť		V rozsahu požiarnej odolnosti							
		Nida	Nida	Hrúbka	[mm]	Hustota [kg/m³]	[mm]	Hustota [kg/m³]	[mm]	Rw [dB]	Ra1 [dB]	Ra2 [dB]	[kg]	[min]	Trieda ETAG 003	
SYSTÉM AKUSTICKÝCH PRIEČOK NA JEDNODUCHEJ KONŠTRUKCIINIDA C50 + NIDA MFCC50																
357	100+25A50/Expert [4] [6]	C50+MFCC50	Expert	2x12,5	-	-	-	-	4500	46	43	36	36	-	IV	-
357	100+25A50/Expert	C50+MFCC50	Expert	2x12,5	50	14,5	-	-	4500	55	52	45	36	-	IV	-
357	100+25A50/Woda [3]	C50+MFCC50	Woda	2x12,5	50	14,5	-	-	4500	55	52	45	36	-	IV	-
357	100+25A50/Expert + Ogień+	C50+MFCC50	Expert + Ogień Plus	12,5+12,5	-	-	-	-	4500	48	45	39	40	-	IV	-
357	100+25A50/Ogień+ [5] [6]	C50+MFCC50	Ogień Plus	2x12,5	-	-	-	-	4500	51	48	41	44	-	IV	-
357	100+25A50/Ogień+ [5] [6]	C50+MFCC50	Ogień Plus	2x12,5	50	10	-	-	4500	56	52	45	44	-	IV	-
357	100+25A50/Ogień+	C50+MFCC50	Ogień Plus	2x12,5	50	14,5	-	-	4500	55	52	45	44	-	IV	-
357	100+25A50/WodaOgień+	C50+MFCC50	Woda Ogień Plus	2x12,5	50	14,5	-	-	4500	55	52	45	44	-	IV	-
357	100+25A50/Twarda	C50+MFCC50	Twarda	2x12,5	50	14,5	-	-	4500	55	52	45	55	-	IV	●
357	100+25A50/Hydro	C50+MFCC50	Hydro	2x12,5	50	14,5	-	-	4500	55	52	45	47	-	IV	●
357	100+25A50/Cicha	C50+MFCC50	Cicha	2x12,5	50	14,5	-	-	4500	55	52	45	55	-	IV	-

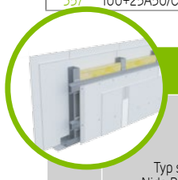

Strana	Typ steny Nida Priečka [2]	Konštrukcia roštu	Opláštenie sadrokartónom		Izolačný materiál				Maximálna výška steny - h [1]	Zvuková izolácia			Hmotnosť výstavby	Trieda požiarnej odolnosti	Kategória používania	Špeciálny systém
					Pre akustickú izoláciu		Pre požiarnu odolnosť		V rozsahu požiarnej odolnosti							
		Nida	Nida	Hrúbka	[mm]	Hustota [kg/m³]	[mm]	Hustota [kg/m³]	[mm]	Rw [dB]	Ra1 [dB]	Ra2 [dB]	[kg]	[min]	Trieda ETAG 003	
SYSTÉM AKUSTICKÝCH PRIEČOK NA JEDNODUCHEJ KONŠTRUKCIINIDA C75 + NIDA PK48																
359	125+15A75/Expert [4] [6]	C75+PK48	Expert	2x12,5	-	-	-	-	5500	48	44	38	36	-	IV	-
359	125+15A75/Expert	C75+PK48	Expert	2x12,5	75	14,5	-	-	5500	[59]	56	50	36	-	IV	-
359	125+15A75/Woda [3]	C75+PK48	Woda	2x12,5	75	14,5	-	-	5500	59	56	50	36	-	IV	-
359	125+15A75/Expert + Ogień+	C75+PK48	Expert + Ogień Plus	12,5+12,5	-	-	-	-	5500	49	46	41	40	-	IV	-
359	125+15A75/Ogień+ [5] [6]	C75+PK48	Ogień Plus	2x12,5	-	-	-	-	5500	52	49	43	44	-	IV	-
359	125+15A75/Ogień+ [5] [6]	C75+PK48	Ogień Plus	2x12,5	75	10	-	-	5500	57	54	47	44	-	IV	-
359	125+15A75/Ogień+	C75+PK48	Ogień Plus	2x12,5	75	14,5	-	-	5500	59	56	50	44	-	IV	-
359	125+15A75/WodaOgień+	C75+PK48	Woda Ogień Plus	2x12,5	75	14,5	-	-	5500	[59]	56	50	44	-	IV	-
359	125+15A75/Twarda	C75+PK48	Twarda	2x12,5	75	14,5	-	-	5500	59	56	50	55	-	IV	●
359	125+15A75/Hydro	C75+PK48	Hydro	2x12,5	75	14,5	-	-	5500	59	56	50	47	-	IV	●
359	125+15A75/Cicha	C75+PK48	Cicha	2x12,5	75	14,5	-	-	5500	59	56	50	55	-	IV	-

Podrobné vysvetlenie poznámok pod čiarou je uvedené pre konkrétne systémy.

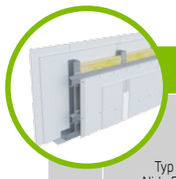

Strana	Typ steny Nida Priečka [2]	Konštrukcia roštu	Opláštenie sadrokartónom		Izolačný materiál				Maximálna výška steny - h [1]	Zvuková izolácia			Hmotnosť výstavby	Trieda požiarnej odolnosti	Kategória používania	Špeciálny systém
					Pre akustickú izoláciu		Pre požiarnu odolnosť		V rozsahu požiarnej odolnosti							
		Nida	Nida	Hrúbka	[mm]	Hustota [kg/m³]	[mm]	Hustota [kg/m³]	[mm]	Rw [dB]	Ra1 [dB]	Ra2 [dB]	[kg]	[min]	Trieda ETAG 003	
SYSTÉM AKUSTICKÝCH PRIEČOK NA JEDNODUCHEJ KONŠTRUKCIINIDA C75 + NIDA MFCC50																
361	125+25A75/Expert [4] [6]	C75+MFCC50	Expert	2x12,5	-	-	-	-	5500	48	45	39	36	-	IV	-
361	125+25A75/Expert	C75+MFCC50	Expert	2x12,5	75	14,5	-	-	5500	60	57	51	36	-	IV	-
361	125+25A75/Woda [3]	C75+MFCC50	Woda	2x12,5	75	14,5	-	-	5500	60	57	51	36	-	IV	-
361	125+25A75/Expert + Ogień+	C75+MFCC50	Expert + Ogień Plus	12,5+12,5	-	-	-	-	5500	50	46	42	40	-	IV	-
361	125+25A75/Ogień+ [5] [6]	C75+MFCC50	Ogień Plus	2x12,5	-	-	-	-	5500	52	50	44	44	-	IV	-
361	125+25A75/Ogień+ [5] [6]	C75+MFCC50	Ogień Plus	2x12,5	75	10	-	-	5500	58	55	48	44	-	IV	-
361	125+25A75/Ogień+	C75+MFCC50	Ogień Plus	2x12,5	75	14,5	-	-	5500	60	57	51	44	-	IV	-
361	125+25A75/WodaOgień+	C75+MFCC50	Woda Ogień Plus	2x12,5	75	14,5	-	-	5500	60	57	51	44	-	IV	-
361	125+25A75/Twarda	C75+MFCC50	Twarda	2x12,5	75	14,5	-	-	5500	60	57	51	56	-	IV	●
361	125+25A75/Hydro	C75+MFCC50	Hydro	2x12,5	75	14,5	-	-	5500	60	57	51	48	-	IV	●
361	125+25A75/Cicha	C75+MFCC50	Cicha	2x12,5	75	14,5	-	-	5500	60	57	51	56	-	IV	-

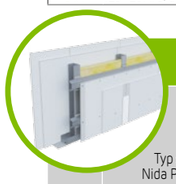

Strana	Typ steny Nida Priečka [2]	Konštrukcia roštu	Opláštenie sadrokartónom		Izolačný materiál				Maximálna výška steny - h [1]	Zvuková izolácia			Hmotnosť výstavby	Trieda požiarnej odolnosti	Kategória používania	Špeciálny systém
					Pre akustickú izoláciu		Pre požiarnu odolnosť		V rozsahu požiarnej odolnosti							
		Nida	Nida	Hrúbka	[mm]	Hustota [kg/m³]	[mm]	Hustota [kg/m³]	[mm]	Rw [dB]	Ra1 [dB]	Ra2 [dB]	[kg]	[min]	Trieda ETAG 003	
SYSTÉM AKUSTICKÝCH PRIEČOK NA JEDNODUCHEJ KONŠTRUKCIINIDA C100 + NIDA PK48																
363	150+15A100/Expert [4] [6]	C100+PK48	Expert	2x12,5	-	-	-	-	6500	49	46	41	37	-	IV	-
363	150+15A100/Expert	C100+PK48	Expert	2x12,5	100	14,5	-	-	6500	60	57	51	37	-	IV	-
363	150+15A100/Woda [3]	C100+PK48	Woda	2x12,5	100	14,5	-	-	6500	60	57	51	37	-	IV	-
363	150+15A100/Expert + Ogień+	C100+PK48	Expert + Ogień Plus	12,5+12,5	-	-	-	-	6500	51	47	43	41	-	IV	-
363	150+15A100/Ogień+ [5] [6]	C100+PK48	Ogień Plus	2x12,5	-	-	-	-	6500	53	50	45	45	-	IV	-
363	150+15A100/Ogień+ [5] [6]	C100+PK48	Ogień Plus	2x12,5	100	10	-	-	6500	59	56	50	45	-	IV	-
363	150+15A100/Ogień+	C100+PK48	Ogień Plus	2x12,5	100	14,5	-	-	6500	60	57	51	45	-	IV	-
363	150+15A100/WodaOgień+	C100+PK48	Woda Ogień Plus	2x12,5	100	14,5	-	-	6500	60	57	51	45	-	IV	-
363	150+15A100/Twarda	C100+PK48	Twarda	2x12,5	100	14,5	-	-	6500	60	57	51	56	-	IV	●
363	150+15A100/Hydro	C100+PK48	Hydro	2x12,5	100	14,5	-	-	6500	60	57	51	48	-	IV	●
363	150+15A100/Cicha	C100+PK48	Cicha	2x12,5	100	14,5	-	-	6500	60	57	51	56	-	IV	-

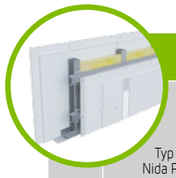

Strana	Typ steny Nida Priečka [2]	Konštrukcia roštu	Opláštenie sadrokartónom		Izolačný materiál				Maximálna výška steny - h [1]	Zvuková izolácia			Hmotnosť výstavby	Trieda požiarnej odolnosti	Kategória používania	Špeciálny systém
					Pre akustickú izoláciu		Pre požiarnu odolnosť		V rozsahu požiarnej odolnosti							
		Nida	Nida	Hrúbka	[mm]	Hustota [kg/m³]	[mm]	Hustota [kg/m³]	[mm]	Rw [dB]	Ra1 [dB]	Ra2 [dB]	[kg]	[min]	Trieda ETAG 003	
SYSTÉM AKUSTICKÝCH PRIEČOK NA JEDNODUCHEJ KONŠTRUKCIINIDA C100 + NIDA MFCC50																
365	150+25A100/Expert [4] [6]	C100+MFCC50	Expert	2x12,5	-	-	-	-	6500	49	46	42	37	-	IV	-
365	150+25A100/Expert	C100+MFCC50	Expert	2x12,5	100	14,5	-	-	6500	60	58	51	37	-	IV	-
365	150+25A100/Woda [3]	C100+MFCC50	Woda	2x12,5	100	14,5	-	-	6500	60	58	51	37	-	IV	-
365	150+25A100/Expert + Ogień+	C100+MFCC50	Expert + Ogień Plus	12,5+12,5	-	-	-	-	6500	51	47	44	41	-	IV	-
365	150+25A100/Ogień+ [5] [6]	C100+MFCC50	Ogień Plus	2x12,5	-	-	-	-	6500	53	51	46	45	-	IV	-
365	150+25A100/Ogień+ [5] [6]	C100+MFCC50	Ogień Plus	2x12,5	100	10	-	-	6500	60	57	51	45	-	IV	-
365	150+25A100/Ogień+	C100+MFCC50	Ogień Plus	2x12,5	100	14,5	-	-	6500	60	58	51	45	-	IV	-
365	150+25A100/WodaOgień+	C100+MFCC50	Woda Ogień Plus	2x12,5	100	14,5	-	-	6500	60	58	51	45	-	IV	-
365	150+25A100/Twarda	C100+MFCC50	Twarda	2x12,5	100	14,5	-	-	6500	60	58	51	56	-	IV	●
365	150+25A100/Hydro	C100+MFCC50	Hydro	2x12,5	100	14,5	-	-	6500	60	58	51	48	-	IV	●
365	150+25A100/Cicha	C100+MFCC50	Cicha	2x12,5	100	14,5	-	-	6500	60	58	51	56	-	IV	-

Podrobné vysvetlenie poznámok pod čiarou je uvedené pre konkrétne systémy.

Strana	Typ steny Nida Priečka [2]	Konštrukcia roštu	Opláštenie sadrokartónom		Izolačný materiál				Maximálna výška steny - h [1]	Zvuková izolácia			Hmotnosť výstavby	Trieda požiarnej odolnosti	Kategória používania	Špeciálny systém
					Pre akustickú izoláciu		Pre požiarnu odolnosť		V rozsahu požiarnej odolnosti							
		Nida	Nida	Hrúbka	[mm]	Hustota [kg/m³]	[mm]	Hustota [kg/m³]	[mm]	Rw [dB]	Ra1 [dB]	Ra2 [dB]	[kg]	[min]	Trieda ETAG 003	
SYSTÉM PRIEČOK NA DVOJRADOVEJ JEDNODUCHEJ A DVOJITEJ KONŠTRUKCII NIDA C50																
369	155B50/Expert [4] [6]	C50+C50	Expert	2x12,5	-	-	-	-	4500	49	44	40	37	(R)EI60	IV	-
369	155B50/Expert	C50+C50	Expert	2x12,5	2x50	14,5	50	10	4500	62	60	55	37	(R)EI60	IV	-
369	155B50/Woda [3]	C50+C50	Woda	2x12,5	2x50	14,5	50	10	4500	62	60	55	37	(R)EI60	IV	-
369	155B50/Expert + Ogień+	C50+C50	Expert + Ogień Plus	12,5+12,5	-	-	-	-	4500	50	47	42	41	(R)EI90	IV	-
369	155B50/Ogień+ [5] [6]	C50+C50	Ogień Plus	2x12,5	-	-	-	-	4500	53	50	44	45	(R)EI120	IV	-
369	155B50/Ogień+ [5] [6]	C50+C50	Ogień Plus	2x12,5	2x50	10	50	10	4500	60	57	49	45	(R)EI120	IV	-
369	155B50/Ogień+	C50+C50	Ogień Plus	2x12,5	2x50	14,5	50	30	4500	62	60	55	45	(R)EI120	IV	-
369	155B50/WodaOgień+	C50+C50	Woda Ogień Plus	2x12,5	2x50	14,5	50	30	4500	62	60	55	45	(R)EI120	IV	-
369	155B50/Twarda	C50+C50	Twarda	2x12,5	2x50	14,5	50	30	4500	65	63	60	56	(R)EI120	IV	●
369	155B50/Hydro	C50+C50	Hydro	2x12,5	2x50	14,5	50	50	4500	62	60	55	48	(R)EI120	IV	●
369	155B50/Cicha	C50+C50	Cicha	2x12,5	2x50	14,5	50	30	4500	69	67	63	56	(R)EI120	IV	-
371	155BB50/Expert [4]	2xC50+2xC50	Expert	2x12,5	-	-	-	-	5500	-	-	-	39	(R)EI60	IV	-
371	155BB50/Expert	2xC50+2xC50	Expert	2x12,5	-	-	50	10	5500	-	-	-	39	(R)EI60	IV	-
371	155BB50/Woda [3]	2xC50+2xC50	Woda	2x12,5	-	-	50	10	5500	-	-	-	39	(R)EI60	IV	-
371	155BB50/Expert + Ogień+	2xC50+2xC50	Expert + Ogień Plus	12,5+12,5	-	-	-	-	5500	-	-	-	43	(R)EI90	IV	-
371	155BB50/Ogień+ [5]	2xC50+2xC50	Ogień Plus	2x12,5	-	-	-	-	5500	-	-	-	47	(R)EI120	IV	-
371	155BB50/Ogień+ [5]	2xC50+2xC50	Ogień Plus	2x12,5	-	-	50	10	5500	-	-	-	47	(R)EI120	IV	-
371	155BB50/Ogień+	2xC50+2xC50	Ogień Plus	2x12,5	-	-	50	30	5500	-	-	-	47	(R)EI120	IV	-
371	155BB50/WodaOgień+	2xC50+2xC50	Woda Ogień Plus	2x12,5	-	-	50	30	5500	-	-	-	47	(R)EI120	IV	-
371	155BB50/Twarda	2xC50+2xC50	Twarda	2x12,5	-	-	50	30	5500	-	-	-	59	(R)EI120	IV	●
371	155BB50/Hydro	2xC50+2xC50	Hydro	2x12,5	-	-	50	50	5500	-	-	-	51	(R)EI120	IV	●
371	155BB50/Cicha	2xC50+2xC50	Cicha	2x12,5	-	-	50	30	5500	-	-	-	59	(R)EI120	IV	-

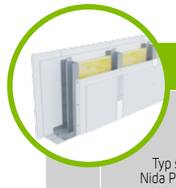

Strana	Typ steny Nida Priečka [2]	Konštrukcia roštu	Opláštenie sadrokartónom		Izolačný materiál				Maximálna výška steny - h [1]	Zvuková izolácia			Hmotnosť výstavby	Trieda požiarnej odolnosti	Kategória používania	Špeciálny systém
					Pre akustickú izoláciu		Pre požiarnu odolnosť		V rozsahu požiarnej odolnosti							
		Nida	Nida	Hrúbka	[mm]	Hustota [kg/m³]	[mm]	Hustota [kg/m³]	[mm]	Rw [dB]	Ra1 [dB]	Ra2 [dB]	[kg]	[min]	Trieda ETAG 003	
SYSTÉM PRIEČOK NA DVOJRADOVEJ JEDNODUCHEJ A DVOJITEJ KONŠTRUKCII NIDA C75																
373	205B75/Expert [4] [6]	C75+C75	Expert	2x12,5	-	-	-	-	6000	50	47	43	37	(R)EI60	IV	-
373	205B75/Expert	C75+C75	Expert	2x12,5	2x50	12	50	10	6000	64	62	55	37	(R)EI60	IV	-
373	205B75/Woda [3]	C75+C75	Woda	2x12,5	2x50	12	50	10	6000	64	62	55	37	(R)EI60	IV	-
373	205B75/Expert + Ogień+	C75+C75	Expert + Ogień Plus	12,5+12,5	-	-	-	-	6000	52	48	45	41	(R)EI90	IV	-
373	205B75/Ogień+ [5] [6]	C75+C75	Ogień Plus	2x12,5	-	-	-	-	6000	54	52	47	45	(R)EI120	IV	-
373	205B75/Ogień+ [5] [6]	C75+C75	Ogień Plus	2x12,5	2x50	10	50	10	6000	64	61	54	45	(R)EI120	IV	-
373	205B75/Ogień+	C75+C75	Ogień Plus	2x12,5	2x50	12	50	30	6000	64	62	55	45	(R)EI120	IV	-
373	205B75/WodaOgień+	C75+C75	Woda Ogień Plus	2x12,5	2x50	12	50	30	6000	64	62	55	45	(R)EI120	IV	-
373	205B75/Twarda	C75+C75	Twarda	2x12,5	2x75	14,5	50	30	6000	67	66	62	57	(R)EI120	IV	●
373	205B75/Hydro	C75+C75	Hydro	2x12,5	2x50	12	50	50	6000	64	62	55	49	(R)EI120	IV	●
373	205B75/Cicha	C75+C75	Cicha	2x12,5	2x75	14,5	50	30	6000	69	67	57	57	(R)EI120	IV	-
375	205BB75/Expert [4]	2xC75+2xC75	Expert	2x12,5	-	-	-	-	6500	-	-	-	41	(R)EI60	IV	-
375	205BB75/Expert	2xC75+2xC75	Expert	2x12,5	-	-	50	10	6500	-	-	-	41	(R)EI60	IV	-
375	205BB75/Woda [3]	2xC75+2xC75	Woda	2x12,5	-	-	50	10	6500	-	-	-	41	(R)EI60	IV	-
375	205BB75/Expert + Ogień+	2xC75+2xC75	Expert + Ogień Plus	12,5+12,5	-	-	-	-	6500	-	-	-	45	(R)EI90	IV	-
375	205BB75/Ogień+ [5]	2xC75+2xC75	Ogień Plus	2x12,5	-	-	-	-	6500	-	-	-	49	(R)EI120	IV	-
375	205BB75/Ogień+ [5]	2xC75+2xC75	Ogień Plus	2x12,5	-	-	50	10	6500	-	-	-	49	(R)EI120	IV	-
375	205BB75/Ogień+	2xC75+2xC75	Ogień Plus	2x12,5	-	-	50	30	6500	-	-	-	49	(R)EI120	IV	-
375	205BB75/WodaOgień+	2xC75+2xC75	Woda Ogień Plus	2x12,5	-	-	50	30	6500	-	-	-	49	(R)EI120	IV	-
375	205BB75/Twarda	2xC75+2xC75	Twarda	2x12,5	-	-	50	30	6500	-	-	-	60	(R)EI120	IV	●
375	205BB75/Hydro	2xC75+2xC75	Hydro	2x12,5	-	-	50	50	6500	-	-	-	52	(R)EI120	IV	●
375	205BB75/Cicha	2xC75+2xC75	Cicha	2x12,5	-	-	50	30	6500	-	-	-	60	(R)EI120	IV	-

Podrobné vysvetlenie poznámok pod čiarou je uvedené pre konkrétne systémy.

Strana	Typ steny Nida Priečka [2]	Konštrukcia roštu	Opláštenie sadrokartónom		Izolačný materiál				Maximálna výška steny - h [1]	Zvuková izolácia			Hmotnosť výstavby	Trieda požiarnej odolnosti	Kategória používania	Špeciálny systém
					Pre akustickú izoláciu		Pre požiarnu odolnosť		V rozsahu požiarnej odolnosti							
		Nida	Nida	Hrúbka	[mm]	Hustota [kg/m³]	[mm]	Hustota [kg/m³]	[mm]	Rw [dB]	Ra1 [dB]	Ra2 [dB]	[kg]	[min]	Trieda ETAG 003	
SYSTÉM PRIEČOK NA DVOJRADOVEJ JEDNODUCHEJ A DVOJITEJ KONŠTRUKCII NIDA C100																
377	255B100/Expert [4] [6]	C100+C100	Expert	2x12,5	-	-	-	-	6500	51	48	45	38	(R)EI60	IV	-
377	255B100/Expert	C100+C100	Expert	2x12,5	2x100	12	50	10	6500	67	65	58	38	(R)EI60	IV	-
377	255B100/Woda [3]	C100+C100	Woda	2x12,5	2x100	12	50	10	6500	67	65	58	38	(R)EI60	IV	-
377	255B100/Expert + Ogień+	C100+C100	Expert + Ogień Plus	12,5+12,5	-	-	-	-	6500	53	48	47	42	(R)EI90	IV	-
377	255B100/Ogień+ [5] [6]	C100+C100	Ogień Plus	2x12,5	-	-	-	-	6500	55	53	49	46	(R)EI120	IV	-
377	255B100/Ogień+ [5] [6]	C100+C100	Ogień Plus	2x12,5	2x100	10	50	10	6500	67	64	57	46	(R)EI120	IV	-
377	255B100/Ogień+	C100+C100	Ogień Plus	2x12,5	2x100	12	50	30	6500	68	66	61	46	(R)EI120	IV	-
377	255B100/WodaOgień+	C100+C100	Woda Ogień Plus	2x12,5	2x100	12	50	30	6500	68	66	61	46	(R)EI120	IV	-
377	255B100/Twarda	C100+C100	Twarda	2x12,5	2x100	14,5	50	30	6500	70	69	64	57	(R)EI120	IV	●
377	255B100/Hydro	C100+C100	Hydro	2x12,5	2x100	12	50	50	6500	68	66	61	49	(R)EI120	IV	●
377	255B100/Cicha	C100+C100	Cicha	2x12,5	2x100	14,5	50	30	6500	70	69	64	57	(R)EI120	IV	-
379	255BB100/Expert [4]	2xC100+2xC100	Expert	2x12,5	-	-	-	-	6500	-	-	-	42	(R)EI60	IV	-
379	255BB100/Expert	2xC100+2xC100	Expert	2x12,5	-	-	50	10	6500	-	-	-	42	(R)EI60	IV	-
379	255BB100/Woda [3]	2xC100+2xC100	Woda	2x12,5	-	-	50	10	6500	-	-	-	42	(R)EI60	IV	-
379	255BB100/Expert + Ogień+	2xC100+2xC100	Expert + Ogień Plus	12,5+12,5	-	-	-	-	6500	-	-	-	46	(R)EI90	IV	-
379	255BB100/Ogień+ [5]	2xC100+2xC100	Ogień Plus	2x12,5	-	-	-	-	6500	-	-	-	50	(R)EI120	IV	-
379	255BB100/Ogień+ [5]	2xC100+2xC100	Ogień Plus	2x12,5	-	-	50	10	6500	-	-	-	50	(R)EI120	IV	-
379	255BB100/Ogień+	2xC100+2xC100	Ogień Plus	2x12,5	-	-	50	30	6500	-	-	-	50	(R)EI120	IV	-
379	255BB100/WodaOgień+	2xC100+2xC100	Woda Ogień Plus	2x12,5	-	-	50	30	6500	-	-	-	50	(R)EI120	IV	-
379	255BB100/Twarda	2xC100+2xC100	Twarda	2x12,5	-	-	50	30	6500	-	-	-	61	(R)EI120	IV	●
379	255BB100/Hydro	2xC100+2xC100	Hydro	2x12,5	-	-	50	50	6500	-	-	-	53	(R)EI120	IV	●
379	255BB100/Cicha	2xC100+2xC100	Cicha	2x12,5	-	-	50	30	6500	-	-	-	61	(R)EI120	IV	-

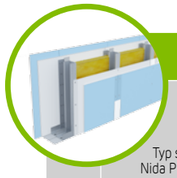

Strana	Typ steny Nida Priečka [2]	Konštrukcia roštu	Opláštenie sadrokartónom		Izolačný materiál				Maximálna výška steny - h [1]	Zvuková izolácia			Hmotnosť výstavby	Trieda požiarnej odolnosti	Kategória používania	Špeciálny systém
					Pre akustickú izoláciu		Pre požiarnu odolnosť		V rozsahu požiarnej odolnosti							
		Nida	Nida	Hrúbka	[mm]	Hustota [kg/m³]	[mm]	Hustota [kg/m³]	[mm]	Rw [dB]	Ra1 [dB]	Ra2 [dB]	[kg]	[min]	Trieda ETAG 003	
SYSTÉM AKUSTICKÝCH PRIEČOK NA DVOJRADOVEJ JEDNODUCHEJ A DVOJITEJ KONŠTRUKCII NIDA C50, C75, C100 (HYBRIDNÉ STENY)																
381	155B50/Expert+Cicha	C50+C50	Expert + Cicha	12,5+12,5	2x50	38	-	-	4500	64	62	56	49	(R)EI90	IV	●
381	155B50/Woda+Cicha [3]	C50+C50	Woda + Cicha	12,5+12,5	2x50	38	-	-	4500	64	62	56	49	(R)EI90	IV	●
381	205B75/Expert+Cicha	C75+C75	Expert + Cicha	12,5+12,5	2x50	38	-	-	6000	66 [4]	63	56	50	(R)EI90	IV	●
381	205B75/Woda+Cicha [3]	C75+C75	Woda + Cicha	12,5+12,5	2x50	38	-	-	6000	66 [4]	63	56	50	(R)EI90	IV	●
381	255B100/Expert+Cicha	C100+C100	Expert + Cicha	12,5+12,5	2x50	38	-	-	6500	73 [4]	69	61	52	(R)EI90	IV	●
381	255B100/Woda+Cicha [3]	C100+C100	Woda + Cicha	12,5+12,5	2x50	38	-	-	6500	73 [4]	69	61	52	(R)EI90	IV	●

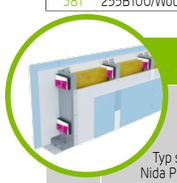

Strana	Typ steny Nida Priečka [2]	Konštrukcia roštu	Opláštenie sadrokartónom		Izolačný materiál				Maximálna výška steny - h [1]	Zvuková izolácia			Hmotnosť výstavby	Trieda požiarnej odolnosti	Kategória používania	Špeciálny systém
					Pre akustickú izoláciu		Pre požiarnu odolnosť		V rozsahu požiarnej odolnosti							
		Nida	Nida	Hrúbka	[mm]	Hustota [kg/m³]	[mm]	Hustota [kg/m³]	[mm]	Rw [dB]	Ra1 [dB]	Ra2 [dB]	[kg]	[min]	Trieda ETAG 003	
SYSTÉM AKUSTICKÝCH PRIEČOK NA DVOJRADOVEJ JEDNODUCHEJ A DVOJITEJ KONŠTRUKCII NIDA C50, C75, C100 (HYBRIDNÉ STENY)																
383	155B50-PWA/Expert+Cicha	C50+C50	Expert + Cicha	12,5+12,5	2x50	38	-	-	4500	64	62	56	49	(R)EI90	IV	●
383	155B50-PWA/Woda+Cicha [3]	C50+C50	Woda + Cicha	12,5+12,5	2x50	38	-	-	4500	64	62	56	49	(R)EI90	IV	●
383	205B75-PWA/Expert+Cicha	C75+C75	Expert + Cicha	12,5+12,5	2x50	38	-	-	6000	66 [4]	63	56	50	(R)EI90	IV	●
383	205B75-PWA/Woda+Cicha [3]	C75+C75	Woda + Cicha	12,5+12,5	2x50	38	-	-	6000	66 [4]	63	56	50	(R)EI90	IV	●
383	255B100-PWA/ Expert+Cicha	C100+C100	Expert + Cicha	12,5+12,5	2x50	38	-	-	6500	73 [4]	69	61	52	(R)EI90	IV	●
383	255B100-PWA/Woda+Cicha [3]	C100+C100	Woda + Cicha	12,5+12,5	2x50	38	-	-	6500	73 [4]	69	61	52	(R)EI90	IV	●

Podrobné vysvetlenie poznámok pod čiarou je uvedené pre konkrétne systémy.

Strana	Typ steny Nida Priečka [2]	Konštrukcia roštu	Opláštenie sadrokartónom		Izolačný materiál				Maximálna výška steny - h [1]	Zvuková izolácia			Hmotnosť výstavby	Trieda požiarnej odolnosti	Kategória používania	Špeciálny systém
					Pre akustickú izoláciu		Pre požiarnu odolnosť		V rozsahu požiarnej odolnosti							
		Nida	Nida	Hrúbka	[mm]	Hustota [kg/m³]	[mm]	Hustota [kg/m³]	[mm]	Rw [dB]	Ra1 [dB]	Ra2 [dB]	[kg]	[min]	Trieda ETAG 003	
SYSTÉM PRIEČOK NA DVOJRADOVEJ JEDNODUCHEJ A DVOJITEJ KONŠTRUKCII NIDA C50, C75, C100																
385	180B50/OgieńTypF	C50+C50	Ogień Typ F	3x12,5	2x50	13	50	10	4500	64	62	60	60	(R)EI120	IV	-
385	230B75/OgieńTypF	C75+C75	Ogień Typ F	3x12,5	2x50	13	50	10	6000	64	62	60	61	(R)EI120	IV	-
385	280B100/OgieńTypF	C100+C100	Ogień Typ F	3x12,5	2x100	12	50	10	6500	68	66	61	61	(R)EI120	IV	-
385	180BB50/OgieńTypF	2xC50+2xC50	Ogień Typ F	3x12,5	-	-	50	10	5500	-	-	-	63	(R)EI120	IV	-
385	230BB75/OgieńTypF	2xC75+2xC75	Ogień Typ F	3x12,5	-	-	50	10	6500	-	-	-	64	(R)EI120	IV	-
385	280BB100/OgieńTypF	2xC100+2xC100	Ogień Typ F	3x12,5	-	-	50	10	6500	-	-	-	65	(R)EI120	IV	-

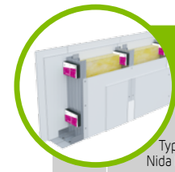

Strana	Typ steny Nida Priečka [2]	Konštrukcia roštu	Opláštenie sadrokartónom		Izolačný materiál				Maximálna výška steny - h [1]	Zvuková izolácia			Hmotnosť výstavby	Trieda požiarnej odolnosti	Kategória používania	Špeciálny systém
					Pre akustickú izoláciu		Pre požiarnu odolnosť		V rozsahu požiarnej odolnosti							
		Nida	Nida	Hrúbka	[mm]	Hustota [kg/m³]	[mm]	Hustota [kg/m³]	[mm]	Rw [dB]	Ra1 [dB]	Ra2 [dB]	[kg]	[min]	Trieda ETAG 003	
SYSTÉM AKUSTICKÝCH PRIEČOK NA DVOJRADOVEJ JEDNODUCHEJ A DVOJITEJ KONŠTRUKCII NIDA C50 (NIDA PWA)																
387	155B50-PWA/Expert [4] [6]	C50+C50	Expert	2x12,5	-	-	-	-	5500	49	44	40	37	(R)EI60	IV	-
387	155B50-PWA/Expert	C50+C50	Expert	2x12,5	2x50	14,5	50	10	5500	62	60	55	37	(R)EI60	IV	-
387	155B50-PWA/Woda [3]	C50+C50	Woda	2x12,5	2x50	14,5	50	10	5500	62	60	55	37	(R)EI60	IV	-
387	155B50-PWA/Expert + Ogień+	C50+C50	Expert + Ogień Plus	12,5+12,5	-	-	-	-	5500	50	47	42	41	(R)EI90	IV	-
387	155B50-PWA/Ogień+ [5] [6]	C50+C50	Ogień Plus	2x12,5	-	-	-	-	5500	53	50	44	45	(R)EI120	IV	-
387	155B50-PWA/Ogień+ [5] [6]	C50+C50	Ogień Plus	2x12,5	2x50	10	50	10	5500	60	57	49	45	(R)EI120	IV	-
387	155B50-PWA/Ogień+	C50+C50	Ogień Plus	2x12,5	2x50	14,5	50	30	5500	63	60	55	45	(R)EI120	IV	-
387	155B50-PWA/WodaOgień+	C50+C50	Woda Ogień Plus	2x12,5	2x50	14,5	50	30	5500	63	60	55	45	(R)EI120	IV	-
387	155B50-PWA/Twarda	C50+C50	Twarda	2x12,5	2x50	14,5	50	30	5500	65	63	60	56	(R)EI120	IV	●
387	155B50-PWA/Hydro	C50+C50	Hydro	2x12,5	2x50	14,5	50	50	5500	63	60	55	48	(R)EI120	IV	●
387	155B50-PWA/Cicha	C50+C50	Cicha	2x12,5	2x50	14,5	50	30	5500	69	67	63	56	(R)EI120	IV	-
389	155BB50-PWA/Expert [4]	2xC50+2xC50	Expert	2x12,5	-	-	-	-	6330	-	-	-	39	(R)EI60	IV	-
389	155BB50-PWA/Expert	2xC50+2xC50	Expert	2x12,5	-	-	50	10	6330	-	-	-	39	(R)EI60	IV	-
389	155BB50-PWA/Woda [3]	2xC50+2xC50	Woda	2x12,5	-	-	50	10	6330	-	-	-	39	(R)EI60	IV	-
389	155BB50-PWA/Expert + Ogień+	2xC50+2xC50	Expert + Ogień Plus	12,5+12,5	-	-	-	-	6330	-	-	-	43	(R)EI90	IV	-
389	155BB50-PWA/Ogień+ [5]	2xC50+2xC50	Ogień Plus	2x12,5	-	-	-	-	6330	-	-	-	47	(R)EI120	IV	-
389	155BB50-PWA/Ogień+ [5]	2xC50+2xC50	Ogień Plus	2x12,5	-	-	50	10	6330	-	-	-	47	(R)EI120	IV	-
389	155BB50-PWA/Ogień+	2xC50+2xC50	Ogień Plus	2x12,5	-	-	50	30	6330	-	-	-	47	(R)EI120	IV	-
389	155BB50-PWA/WodaOgień+	2xC50+2xC50	Woda Ogień Plus	2x12,5	-	-	50	30	6330	-	-	-	47	(R)EI120	IV	-
389	155BB50-PWA/Twarda	2xC50+2xC50	Twarda	2x12,5	-	-	50	30	6330	-	-	-	59	(R)EI120	IV	●
389	155BB50-PWA/Hydro	2xC50+2xC50	Hydro	2x12,5	-	-	50	50	6330	-	-	-	51	(R)EI120	IV	●
389	155BB50-PWA/Cicha	2xC50+2xC50	Cicha	2x12,5	-	-	50	30	6330	-	-	-	59	(R)EI120	IV	-

Podrobné vysvetlenie poznámok pod čiarou je uvedené pre konkrétne systémy.

PRVÉ SYSTÉMY SUCHEJ VÝSTAVBY NA TRHU S OZNAČENÍM CE

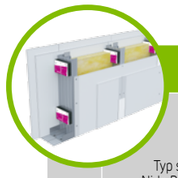

Strana	Typ steny Nida Priečka [2]	Konštrukcia roštu	Opláštenie sadrokartónom		Izolačný materiál				Maximálna výška steny - h [1]	Zvuková izolácia			Hmotnosť výstavby	Trieda požiarnej odolnosti	Kategória používania	Špeciálny systém
					Pre akustickú izoláciu		Pre požiarnu odolnosť		V rozsahu požiarnej odolnosti							
		Nida	Nida	Hrúbka	[mm]	Hustota [kg/m³]	[mm]	Hustota [kg/m³]	[mm]	Rw [dB]	Ra1 [dB]	Ra2 [dB]	[kg]	[min]	Trieda ETAG 003	
SYSTÉM AKUSTICKÝCH PRIEČOK NA DVOJRADOVEJ JEDNODUCHEJ A DVOJITEJ KONŠTRUKCII NIDA C75 (NIDA PWA)																
391	205B75-PWA/Expert [4] [6]	C75+C75	Expert	2x12,5	-	-	-	-	6200	50	47	43	37	(R)EI60	IV	-
391	205B75-PWA/Expert	C75+C75	Expert	2x12,5	2x50	12	50	10	6200	64	62	55	37	(R)EI60	IV	-
391	205B75-PWA/Woda [3]	C75+C75	Woda	2x12,5	2x50	12	50	10	6200	64	62	55	37	(R)EI60	IV	-
391	205B75-PWA/Expert + Ogień+	C75+C75	Expert + Ogień Plus	12,5+12,5	-	-	-	-	6200	52	48	45	41	(R)EI90	IV	-
391	205B75-PWA/Ogień+ [5] [6]	C75+C75	Ogień Plus	2x12,5	-	-	-	-	6200	54	52	47	45	(R)EI120	IV	-
391	205B75-PWA/Ogień+ [5] [6]	C75+C75	Ogień Plus	2x12,5	2x50	10	50	10	6200	64	61	54	45	(R)EI120	IV	-
391	205B75-PWA/Ogień+	C75+C75	Ogień Plus	2x12,5	2x50	12	50	30	6200	64	62	55	45	(R)EI120	IV	-
391	205B75-PWA/WodaOgień+	C75+C75	Woda Ogień Plus	2x12,5	2x50	12	50	30	6200	64	62	55	45	(R)EI120	IV	-
391	205B75-PWA/Twarda	C75+C75	Twarda	2x12,5	2x75	14,5	50	30	6200	67	66	62	57	(R)EI120	IV	●
391	205B75-PWA/Hydro	C75+C75	Hydro	2x12,5	2x50	12	50	50	6200	64	62	55	49	(R)EI120	IV	●
391	205B75-PWA/Cicha	C75+C75	Cicha	2x12,5	2x75	14,5	50	30	6200	67	66	62	57	(R)EI120	IV	-
393	205BB75-PWA/Expert [4]	2xC75+2xC75	Expert	2x12,5	-	-	-	-	6500	-	-	-	41	(R)EI60	IV	-
393	205BB75-PWA/Expert	2xC75+2xC75	Expert	2x12,5	-	-	50	10	6500	-	-	-	41	(R)EI60	IV	-
393	205BB75-PWA/Woda [3]	2xC75+2xC75	Woda	2x12,5	-	-	50	10	6500	-	-	-	41	(R)EI60	IV	-
393	205BB75-PWA/Expert + Ogień+	2xC75+2xC75	Expert + Ogień Plus	12,5+12,5	-	-	-	-	6500	-	-	-	45	(R)EI90	IV	-
393	205BB75-PWA/Ogień+ [5]	2xC75+2xC75	Ogień Plus	2x12,5	-	-	-	-	6500	-	-	-	49	(R)EI120	IV	-
393	205BB75-PWA/Ogień+ [5]	2xC75+2xC75	Ogień Plus	2x12,5	-	-	50	10	6500	-	-	-	49	(R)EI120	IV	-
393	205BB75-PWA/Ogień+	2xC75+2xC75	Ogień Plus	2x12,5	-	-	50	30	6500	-	-	-	49	(R)EI120	IV	-
393	205BB75-PWA/WodaOgień+	2xC75+2xC75	Woda Ogień Plus	2x12,5	-	-	50	30	6500	-	-	-	49	(R)EI120	IV	-
393	205BB75-PWA/Twarda	2xC75+2xC75	Twarda	2x12,5	-	-	50	30	6500	-	-	-	60	(R)EI120	IV	●
393	205BB75-PWA/Hydro	2xC75+2xC75	Hydro	2x12,5	-	-	50	50	6500	-	-	-	52	(R)EI120	IV	●
393	205BB75-PWA/Cicha	2xC75+2xC75	Cicha	2x12,5	-	-	50	30	6500	-	-	-	60	(R)EI120	IV	-

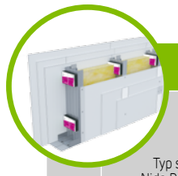

Strana	Typ steny Nida Priečka [2]	Konštrukcia roštu	Opláštenie sadrokartónom		Izolačný materiál				Maximálna výška steny - h [1]	Zvuková izolácia			Hmotnosť výstavby	Trieda požiarnej odolnosti	Kategória používania	Špeciálny systém
					Pre akustickú izoláciu		Pre požiarnu odolnosť		V rozsahu požiarnej odolnosti							
		Nida	Nida	Hrúbka	[mm]	Hustota [kg/m³]	[mm]	Hustota [kg/m³]	[mm]	Rw [dB]	Ra1 [dB]	Ra2 [dB]	[kg]	[min]	Trieda ETAG 003	
SYSTÉM AKUSTICKÝCH PRIEČOK NA DVOJRADOVEJ JEDNODUCHEJ A DVOJITEJ KONŠTRUKCII NIDA C100 (NIDA PWA)																
395	255B100-PWA/Expert [4] [6]	C100+C100	Expert	2x12,5	-	-	-	-	6500	51	48	45	38	(R)EI60	IV	-
395	255B100-PWA/Expert	C100+C100	Expert	2x12,5	2x100	12	50	10	6500	67	65	58	38	(R)EI60	IV	-
395	255B100-PWA/Woda [3]	C100+C100	Woda	2x12,5	2x100	12	50	10	6500	67	65	58	38	(R)EI60	IV	-
395	255B100-PWA/Expert + Ogień+	C100+C100	Expert + Ogień Plus	12,5+12,5	-	-	-	-	6500	53	48	47	42	(R)EI90	IV	-
395	255B100-PWA/Ogień+ [5] [6]	C100+C100	Ogień Plus	2x12,5	-	-	-	-	6500	55	53	49	46	(R)EI120	IV	-
395	255B100-PWA/Ogień+ [5] [6]	C100+C100	Ogień Plus	2x12,5	2x100	10	50	10	6500	67	64	57	46	(R)EI120	IV	-
395	255B100-PWA/Ogień+	C100+C100	Ogień Plus	2x12,5	2x100	12	50	30	6500	68	66	61	46	(R)EI120	IV	-
395	255B100-PWA/WodaOgień+	C100+C100	Woda Ogień Plus	2x12,5	2x100	12	50	30	6500	68	66	61	46	(R)EI120	IV	-
395	255B100-PWA/Twarda	C100+C100	Twarda	2x12,5	2x100	14,5	50	30	6500	70	69	64	57	(R)EI120	IV	●
395	255B100-PWA/Hydro	C100+C100	Hydro	2x12,5	2x100	12	50	50	6500	68	66	61	49	(R)EI120	IV	●
395	255B100-PWA/Cicha	C100+C100	Cicha	2x12,5	2x100	14,5	50	30	6500	70	69	64	57	(R)EI120	IV	-
397	255BB100-PWA/Expert [4]	2xC100+2xC100	Expert	2x12,5	-	-	-	-	6500	-	-	-	42	(R)EI60	IV	-
397	255BB100-PWA/Expert	2xC100+2xC100	Expert	2x12,5	-	-	50	10	6500	-	-	-	42	(R)EI60	IV	-
397	255BB100-PWA/Woda [3]	2xC100+2xC100	Woda	2x12,5	-	-	50	10	6500	-	-	-	42	(R)EI60	IV	-
397	255BB100-PWA/Expert + Ogień+	2xC100+2xC100	Expert + Ogień Plus	12,5+12,5	-	-	-	-	6500	-	-	-	46	(R)EI90	IV	-
397	255BB100-PWA/Ogień+ [5]	2xC100+2xC100	Ogień Plus	2x12,5	-	-	-	-	6500	-	-	-	50	(R)EI120	IV	-
397	255BB100-PWA/Ogień+ [5]	2xC100+2xC100	Ogień Plus	2x12,5	-	-	50	10	6500	-	-	-	50	(R)EI120	IV	-
397	255BB100-PWA/Ogień+	2xC100+2xC100	Ogień Plus	2x12,5	-	-	50	30	6500	-	-	-	50	(R)EI120	IV	-
397	255BB100-PWA/ WodaOgień+	2xC100+2xC100	Woda Ogień Plus	2x12,5	-	-	50	30	6500	-	-	-	50	(R)EI120	IV	-
397	255BB100-PWA/Twarda	2xC100+2xC100	Twarda	2x12,5	-	-	50	30	6500	-	-	-	61	(R)EI120	IV	●
397	255BB100-PWA/Hydro	2xC100+2xC100	Hydro	2x12,5	-	-	50	50	6500	-	-	-	53	(R)EI120	IV	●
397	255BB100-PWA/Cicha	2xC100+2xC100	Cicha	2x12,5	-	-	50	30	6500	-	-	-	61	(R)EI120	IV	-

Podrobné vysvetlenie poznámok pod čiarou je uvedené pre konkrétne systémy.

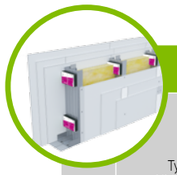

Strana	Typ steny Nida Priečka [2]	Konštrukcia roštu	Opláštenie sadrokartónom		Izolačný materiál				Maximálna výška steny - h [1]	Zvuková izolácia			Hmotnosť výstavby	Trieda požiarnej odolnosti	Kategória používania	Špeciálny systém
					Pre akustickú izoláciu		Pre požiarnu odolnosť		V rozsahu požiarnej odolnosti							
		Nida	Nida	Hrúbka	[mm]	Hustota [kg/m³]	[mm]	Hustota [kg/m³]	[mm]	Rw [dB]	Ra1 [dB]	Ra2 [dB]	[kg]	[min]	Trieda ETAG 003	
SYSTÉM PRIEČOK NA DVOJRADOVEJ JEDNODUCHEJ A DVOJITEJ KONŠTRUKCII NIDA C50, C75, C100 (NIDA PWA)																
399	180B50-PWA/OgieńTypF	C50+C50	Ogień Typ F	3x12,5	2x50	13	50	10	5500	64	62	60	60	(R)EI120	IV	-
399	230B75-PWA/OgieńTypF	C75+C75	Ogień Typ F	3x12,5	2x50	13	50	10	6200	64	62	60	61	(R)EI120	IV	-
399	280B100-PWA/OgieńTypF	C100+C100	Ogień Typ F	3x12,5	2x100	12	50	10	6500	68	66	61	61	(R)EI120	IV	-
399	180BB50-PWA/OgieńTypF	2xC50+2xC50	Ogień Typ F	3x12,5	-	-	50	10	6330	-	-	-	63	(R)EI120	IV	-
399	230BB75-PWA/OgieńTypF	2xC75+2xC75	Ogień Typ F	3x12,5	-	-	50	10	6500	-	-	-	64	(R)EI120	IV	-
399	280BB100-PWA/OgieńTypF	2xC100+2xC100	Ogień Typ F	3x12,5	-	-	50	10	6500	-	-	-	65	(R)EI120	IV	-

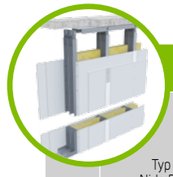

Strana	Typ steny Nida Priečka [2]	Konštrukcia roštu	Opláštenie sadrokartónom		Izolačný materiál				Maximálna výška steny - h [1]	Zvuková izolácia			Hmotnosť výstavby	Trieda požiarnej odolnosti	Kategória používania	Špeciálny systém
					Pre akustickú izoláciu		Pre požiarnu odolnosť		V rozsahu požiarnej odolnosti							
		Nida	Nida	Hrúbka	[mm]	Hustota [kg/m³]	[mm]	Hustota [kg/m³]	[mm]	Rw [dB]	Ra1 [dB]	Ra2 [dB]	[kg]	[min]	Trieda ETAG 003	
SYSTÉM S ČIASTOČNÝM OPLÁŠTENÍM NA DVOJRADOVEJ JEDNODUCHEJ ALEBO DVOJITEJ NOSNEJ KONŠTRUKCII NIDA C50, C75, C100 (NIDA LS)																
401	155B50/LS/Expert	C50+C50	Expert	2x12,5	2x50	10	-	-	4500	-	-	-	28	-	IV	-
401	205B75/LS/Expert	C75+C75	Expert	2x12,5	2x75	10	-	-	6000	-	-	-	29	-	IV	-
401	255B100/LS/Expert	C100+C100	Expert	2x12,5	2x100	10	-	-	6500	-	-	-	30	-	IV	-
401	155BB50/LS/Expert	2xC50+2xC50	Expert	2x12,5	2x50	10	-	-	5500	-	-	-	31	-	IV	-
401	205BB75/LS/Expert	2xC75+2xC75	Expert	2x12,5	2x75	10	-	-	6500	-	-	-	32	-	IV	-
401	255BB100/LS/Expert	2xC100+2xC100	Expert	2x12,5	2x100	10	-	-	7000	-	-	-	33	-	IV	-

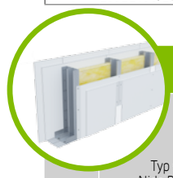

Strana	Typ steny Nida Priečka [2]	Konštrukcia roštu	Opláštenie sadrokartónom		Izolačný materiál				Maximálna výška steny - h [1]	Zvuková izolácia			Hmotnosť výstavby	Trieda požiarnej odolnosti	Kategória používania	Špeciálny systém
					Pre akustickú izoláciu		Pre požiarnu odolnosť		V rozsahu požiarnej odolnosti							
		Nida	Nida	Hrúbka	[mm]	Hustota [kg/m³]	[mm]	Hustota [kg/m³]	[mm]	Rw [dB]	Ra1 [dB]	Ra2 [dB]	[kg]	[min]	Trieda ETAG 003	
SYSTÉM PRIEČOK NA DVOJRADOVEJ JEDNODUCHEJ A DVOJITEJ KONŠTRUKCII NOSNEJ NIDA C50 (DILATÁCIA 10 MM)																
405	160D50/Expert [4] [6]	C50+C50	Expert	2x12,5	-	-	-	-	4550	49	44	40	37	(R)EI60	IV	-
405	160D50/Expert	C50+C50	Expert	2x12,5	2x50	14,5	50	10	4550	62	60	55	37	(R)EI60	IV	-
405	160D50/Woda [3]	C50+C50	Woda	2x12,5	2x50	14,5	50	10	4550	62	60	55	37	(R)EI60	IV	-
405	160D50/Expert + Ogień+	C50+C50	Expert + Ogień Plus	12,5+12,5	-	-	-	-	4550	50	47	42	41	(R)EI90	IV	-
405	160D50/Ogień+ [5] [6]	C50+C50	Ogień Plus	2x12,5	-	-	-	-	4550	53	50	44	45	(R)EI120	IV	-
405	160D50/Ogień+ [5] [6]	C50+C50	Ogień Plus	2x12,5	2x50	10	50	10	4550	60	57	49	45	(R)EI120	IV	-
405	160D50/Ogień+	C50+C50	Ogień Plus	2x12,5	2x50	12	50	30	4550	62	60	55	45	(R)EI120	IV	-
405	160D50/WodaOgień+	C50+C50	Woda Ogień Plus	2x12,5	2x50	12	50	30	4550	62	60	55	45	(R)EI120	IV	-
405	160D50/Twarda	C50+C50	Twarda	2x12,5	2x50	14,5	50	30	4550	65	63	60	56	(R)EI120	IV	●
405	160D50/Hydro	C50+C50	Hydro	2x12,5	2x50	12	50	50	4550	62	60	55	48	(R)EI120	IV	●
405	160D50/Cicha	C50+C50	Cicha	2x12,5	2x50	14,5	50	30	4550	69	67	63	56	(R)EI120	IV	-
407	160DD50/Expert [4]	2xC50+2xC50	Expert	2x12,5	-	-	-	-	5560	-	-	-	39	(R)EI60	IV	-
407	160DD50/Expert	2xC50+2xC50	Expert	2x12,5	-	-	50	10	5560	-	-	-	39	(R)EI60	IV	-
407	160DD50/Woda [3]	2xC50+2xC50	Woda	2x12,5	-	-	50	10	5560	-	-	-	39	(R)EI60	IV	-
407	160DD50/Expert + Ogień+	2xC50+2xC50	Expert + Ogień Plus	12,5+12,5	-	-	-	-	5560	-	-	-	43	(R)EI90	IV	-
407	160DD50/Ogień+ [5]	2xC50+2xC50	Ogień Plus	2x12,5	-	-	-	-	5560	-	-	-	47	(R)EI120	IV	-
407	160DD50/Ogień+ [5]	2xC50+2xC50	Ogień Plus	2x12,5	-	-	50	10	5560	-	-	-	47	(R)EI120	IV	-
407	160DD50/Ogień+	2xC50+2xC50	Ogień Plus	2x12,5	-	-	50	30	5560	-	-	-	47	(R)EI120	IV	-
407	160DD50/WodaOgień+	2xC50+2xC50	Woda Ogień Plus	2x12,5	-	-	50	30	5560	-	-	-	47	(R)EI120	IV	-
407	160DD50/Twarda	2xC50+2xC50	Twarda	2x12,5	-	-	50	30	5560	-	-	-	59	(R)EI120	IV	●
407	160DD50/Hydro	2xC50+2xC50	Hydro	2x12,5	-	-	50	50	5560	-	-	-	51	(R)EI120	IV	●
407	160DD50/Cicha	2xC50+2xC50	Cicha	2x12,5	-	-	50	30	5560	-	-	-	59	(R)EI120	IV	-

Podrobné vysvetlenie poznámok pod čiarou je uvedené pre konkrétne systémy.

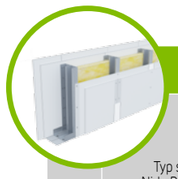

Strana	Typ steny Nida Priečka [2]	Konštrukcia roštu	Opláštenie sadrokartónom		Izolačný materiál				Maximálna výška steny - h [1]	Zvuková izolácia			Hmotnosť výstavby	Trieda požiarnej odolnosti	Kategória používania	Špeciálny systém
					Pre akustickú izoláciu		Pre požiarnu odolnosť		V rozsahu požiarnej odolnosti							
		Nida	Nida	Hrúbka	[mm]	Hustota [kg/m³]	[mm]	Hustota [kg/m³]	[mm]	Rw [dB]	Ra1 [dB]	Ra2 [dB]	[kg]	[min]	Trieda ETAG 003	
SYSTÉM PRIEČOK NA DVOJRADOVEJ JEDNODUCHEJ A DVOJITEJ KONŠTRUKCII NOSNEJ NIDA C75 (DILATÁCIA 10 MM)																
409	210D75/Expert [4) 6)]	C75+C75	Expert	2x12,5	-	-	-	-	6060	50	47	43	37	(R)EI60	IV	-
409	210D75/Expert	C75+C75	Expert	2x12,5	2x50	12	50	10	6060	64	62	55	37	(R)EI60	IV	-
409	210D75/Woda [3)]	C75+C75	Woda	2x12,5	2x50	12	50	10	6060	64	62	55	37	(R)EI60	IV	-
409	210D75/Expert + Ogień+	C75+C75	Expert + Ogień Plus	12,5+12,5	-	-	-	-	6060	52	48	45	41	(R)EI90	IV	-
409	210D75/Ogień+ [5) 6)]	C75+C75	Ogień Plus	2x12,5	-	-	-	-	6060	54	52	47	45	(R)EI120	IV	-
409	210D75/Ogień+ [5) 6)]	C75+C75	Ogień Plus	2x12,5	2x50	10	50	10	6060	64	61	54	45	(R)EI120	IV	-
409	210D75/Ogień+	C75+C75	Ogień Plus	2x12,5	2x50	12	50	30	6060	64	62	55	45	(R)EI120	IV	-
409	210D75/WodaOgień+	C75+C75	Woda Ogień Plus	2x12,5	2x50	12	50	30	6060	64	62	55	45	(R)EI120	IV	-
409	210D75/Twarda	C75+C75	Twarda	2x12,5	2x75	14,5	50	30	6060	67	66	62	57	(R)EI120	IV	●
409	210D75/Hydro	C75+C75	Hydro	2x12,5	2x50	12	50	50	6060	64	62	55	49	(R)EI120	IV	●
409	210D75/Cicha	C75+C75	Cicha	2x12,5	2x75	14,5	50	30	6060	67	66	62	57	(R)EI120	IV	-
411	210DD75/Expert [4)]	2xC75+2xC75	Expert	2x12,5	-	-	-	-	6500	-	-	-	41	(R)EI60	IV	-
411	210DD75/Expert	2xC75+2xC75	Expert	2x12,5	-	-	50	10	6500	-	-	-	41	(R)EI60	IV	-
411	210DD75/Woda [3)]	2xC75+2xC75	Woda	2x12,5	-	-	50	10	6500	-	-	-	41	(R)EI60	IV	-
411	210DD75/Expert + Ogień+	2xC75+2xC75	Expert + Ogień Plus	12,5+12,5	-	-	-	-	6500	-	-	-	45	(R)EI90	IV	-
411	210DD75/Ogień+ [5)]	2xC75+2xC75	Ogień Plus	2x12,5	-	-	-	-	6500	-	-	-	49	(R)EI120	IV	-
411	210DD75/Ogień+ [5)]	2xC75+2xC75	Ogień Plus	2x12,5	-	-	50	10	6500	-	-	-	49	(R)EI120	IV	-
411	210DD75/Ogień+	2xC75+2xC75	Ogień Plus	2x12,5	-	-	50	30	6500	-	-	-	49	(R)EI120	IV	-
411	210DD75/WodaOgień+	2xC75+2xC75	Woda Ogień Plus	2x12,5	-	-	50	30	6500	-	-	-	49	(R)EI120	IV	-
411	210DD75/Twarda	2xC75+2xC75	Twarda	2x12,5	-	-	50	30	6500	-	-	-	60	(R)EI120	IV	●
411	210DD75/Hydro	2xC75+2xC75	Hydro	2x12,5	-	-	50	50	6500	-	-	-	52	(R)EI120	IV	●
411	210DD75/Cicha	2xC75+2xC75	Cicha	2x12,5	-	-	50	30	6500	-	-	-	60	(R)EI120	IV	-

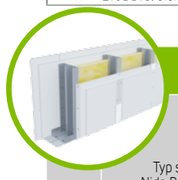

Strana	Typ steny Nida Priečka [2]	Konštrukcia roštu	Opláštenie sadrokartónom		Izolačný materiál				Maximálna výška steny - h [1]	Zvuková izolácia			Hmotnosť výstavby	Trieda požiarnej odolnosti	Kategória používania	Špeciálny systém
					Pre akustickú izoláciu		Pre požiarnu odolnosť		V rozsahu požiarnej odolnosti							
		Nida	Nida	Hrúbka	[mm]	Hustota [kg/m³]	[mm]	Hustota [kg/m³]	[mm]	Rw [dB]	Ra1 [dB]	Ra2 [dB]	[kg]	[min]	Trieda ETAG 003	
SYSTÉM PRIEČOK NA DVOJRADOVEJ JEDNODUCHEJ A DVOJITEJ KONŠTRUKCII NOSNEJ NIDA C100 (DILATÁCIA 10 MM)																
413	260D100/Expert [4) 6)]	C100+C100	Expert	2x12,5	-	-	-	-	6500	51	48	45	38	(R)EI60	IV	-
413	260D100/Expert	C100+C100	Expert	2x12,5	2x100	12	50	10	6500	67	65	58	38	(R)EI60	IV	-
413	260D100/Woda [3)]	C100+C100	Woda	2x12,5	2x100	12	50	10	6500	67	65	58	38	(R)EI60	IV	-
413	260D100/Expert + Ogień+	C100+C100	Expert + Ogień Plus	12,5+12,5	-	-	-	-	6500	53	48	47	42	(R)EI90	IV	-
413	260D100/Ogień+ [5) 6)]	C100+C100	Ogień Plus	2x12,5	-	-	-	-	6500	55	53	49	46	(R)EI120	IV	-
413	260D100/Ogień+ [5) 6)]	C100+C100	Ogień Plus	2x12,5	2x100	10	50	10	6500	67	64	57	46	(R)EI120	IV	-
413	260D100/Ogień+	C100+C100	Ogień Plus	2x12,5	2x100	12	50	30	6500	68	66	61	46	(R)EI120	IV	-
413	260D100/WodaOgień+	C100+C100	Woda Ogień Plus	2x12,5	2x100	12	50	30	6500	68	66	61	46	(R)EI120	IV	-
413	260D100/Twarda	C100+C100	Twarda	2x12,5	2x100	14,5	50	30	6500	70	69	64	57	(R)EI120	IV	●
413	260D100/Hydro	C100+C100	Hydro	2x12,5	2x100	12	50	50	6500	68	66	61	49	(R)EI120	IV	●
413	260D100/Cicha	C100+C100	Cicha	2x12,5	2x100	14,5	50	30	6500	70	69	64	57	(R)EI120	IV	-
415	260DD100/Expert [4)]	2xC100+2xC100	Expert	2x12,5	-	-	-	-	6500	-	-	-	42	(R)EI60	IV	-
415	260DD100/Expert	2xC100+2xC100	Expert	2x12,5	-	-	50	10	6500	-	-	-	42	(R)EI60	IV	-
415	260DD100/Woda [3)]	2xC100+2xC100	Woda	2x12,5	-	-	50	10	6500	-	-	-	42	(R)EI60	IV	-
415	260DD100/Expert + Ogień+	2xC100+2xC100	Expert + Ogień Plus	12,5+12,5	-	-	-	-	6500	-	-	-	46	(R)EI90	IV	-
415	260DD100/Ogień+ [5)]	2xC100+2xC100	Ogień Plus	2x12,5	-	-	-	-	6500	-	-	-	50	(R)EI120	IV	-
415	260DD100/Ogień+ [5)]	2xC100+2xC100	Ogień Plus	2x12,5	-	-	50	10	6500	-	-	-	50	(R)EI120	IV	-
415	260DD100/Ogień+	2xC100+2xC100	Ogień Plus	2x12,5	-	-	50	30	6500	-	-	-	50	(R)EI120	IV	-
415	260DD100/WodaOgień+	2xC100+2xC100	Woda Ogień Plus	2x12,5	-	-	50	30	6500	-	-	-	50	(R)EI120	IV	-
415	260DD100/Twarda	2xC100+2xC100	Twarda	2x12,5	-	-	50	30	6500	-	-	-	61	(R)EI120	IV	●
415	260DD100/Hydro	2xC100+2xC100	Hydro	2x12,5	-	-	50	50	6500	-	-	-	53	(R)EI120	IV	●
415	260DD100/Cicha	2xC100+2xC100	Cicha	2x12,5	-	-	50	30	6500	-	-	-	61	(R)EI120	IV	-

Podrobné vysvetlenie poznámok pod čiarou je uvedené pre konkrétne systémy.

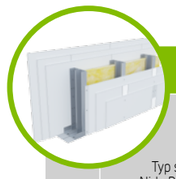

Strana	Typ steny Nida Priečka [2]	Konštrukcia roštu	Opláštenie sadrokartónom		Izolačný materiál				Maximálna výška steny - h [1]	Zvuková izolácia			Hmotnosť výstavby	Trieda požiarnej odolnosti	Kategória používania	Špeciálny systém
					Pre akustickú izoláciu		Pre požiarnu odolnosť		V rozsahu požiarnej odolnosti							
		Nida	Nida	Hrúbka	[mm]	Hustota [kg/m³]	[mm]	Hustota [kg/m³]	[mm]	Rw [dB]	Ra1 [dB]	Ra2 [dB]	[kg]	[min]	Trieda ETAG 003	
SYSTÉM PRIEČOK NA DVOJRADOVEJ JEDNODUCHEJ A DVOJITEJ KONŠTRUKCII NOSNEJ NIDA C50, C75, C100 (DILATÁCIA 10 MM)																
417	185D50/OgieńTypF	C50+C50	Ogień Typ F	3x12,5	2x50	13	50	10	4550	64	62	60	60	(R)EI120	IV	-
417	235D75/OgieńTypF	C75+C75	Ogień Typ F	3x12,5	2x50	13	50	10	6060	64	62	60	61	(R)EI120	IV	-
417	285D100/OgieńTypF	C100+C100	Ogień Typ F	3x12,5	2x100	12	50	10	6500	68	66	61	61	(R)EI120	IV	-
417	185DD50/OgieńTypF	2xC50+2xC50	Ogień Typ F	3x12,5	-	-	50	10	5560	-	-	-	63	(R)EI120	IV	-
417	235DD75/OgieńTypF	2xC75+2xC75	Ogień Typ F	3x12,5	-	-	50	10	6500	-	-	-	64	(R)EI120	IV	-
417	285DD100/OgieńTypF	2xC100+2xC100	Ogień Typ F	3x12,5	-	-	50	10	6500	-	-	-	65	(R)EI120	IV	-

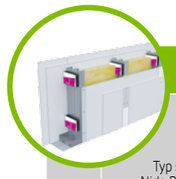

Strana	Typ steny Nida Priečka [2]	Konštrukcia roštu	Opláštenie sadrokartónom		Izolačný materiál				Maximálna výška steny - h [1]	Zvuková izolácia			Hmotnosť výstavby	Trieda požiarnej odolnosti	Kategória používania	Špeciálny systém
					Pre akustickú izoláciu		Pre požiarnu odolnosť		V rozsahu požiarnej odolnosti							
		Nida	Nida	Hrúbka	[mm]	Hustota [kg/m³]	[mm]	Hustota [kg/m³]	[mm]	Rw [dB]	Ra1 [dB]	Ra2 [dB]	[kg]	[min]	Trieda ETAG 003	
SYSTÉM AKUSTICKÝCH PRIEČOK NA DVOJRADOVEJ JEDNODUCHEJ A DVOJITEJ KONŠTRUKCII NOSNEJ NIDA C50 (DILATÁCIA 10 MM) NIDA PWA																
419	160D50-PWA/Expert [4) 6)]	C50+C50	Expert	2x12,5	-	-	-	-	5560	49	44	40	37	(R)EI60	IV	-
419	160D50-PWA/Expert	C50+C50	Expert	2x12,5	2x50	14,5	50	10	5560	62	60	55	37	(R)EI60	IV	-
419	160D50-PWA/Woda [3)]	C50+C50	Woda	2x12,5	2x50	14,5	50	10	5560	62	60	55	37	(R)EI60	IV	-
419	160D50-PWA/Expert + Ogień+	C50+C50	Expert + Ogień Plus	12,5+12,5	-	-	-	-	5560	50	47	42	41	(R)EI90	IV	-
419	160D50-PWA/Ogień+ [5) 6)]	C50+C50	Ogień Plus	2x12,5	-	-	-	-	5560	53	50	44	45	(R)EI120	IV	-
419	160D50-PWA/Ogień+ [5) 6)]	C50+C50	Ogień Plus	2x12,5	2x50	10	50	10	5560	60	57	49	45	(R)EI120	IV	-
419	160D50-PWA/Ogień+	C50+C50	Ogień Plus	2x12,5	2x50	14,5	50	30	5560	63	60	55	45	(R)EI120	IV	-
419	160D50-PWA/WodaOgień+	C50+C50	Woda Ogień Plus	2x12,5	2x50	14,5	50	30	5560	63	60	55	45	(R)EI120	IV	-
419	160D50-PWA/Twarda	C50+C50	Twarda	2x12,5	2x50	14,5	50	30	5560	65	63	60	56	(R)EI120	IV	●
419	160D50-PWA/Hydro	C50+C50	Hydro	2x12,5	2x50	14,5	50	50	5560	63	60	55	48	(R)EI120	IV	●
419	160D50-PWA/Cicha	C50+C50	Cicha	2x12,5	2x50	14,5	50	30	5560	69	67	63	56	(R)EI120	IV	-
421	160DD50-PWA/Expert [4)]	2xC50+2xC50	Expert	2x12,5	-	-	-	-	6390	-	-	-	39	(R)EI60	IV	-
421	160DD50-PWA/Expert	2xC50+2xC50	Expert	2x12,5	-	-	50	10	6390	-	-	-	39	(R)EI60	IV	-
421	160DD50-PWA/Woda [3)]	2xC50+2xC50	Woda	2x12,5	-	-	50	10	6390	-	-	-	39	(R)EI60	IV	-
421	160DD50-PWA/Expert + Ogień+	2xC50+2xC50	Expert + Ogień Plus	12,5+12,5	-	-	-	-	6390	-	-	-	43	(R)EI90	IV	-
421	160DD50-PWA/Ogień+ [5)]	2xC50+2xC50	Ogień Plus	2x12,5	-	-	-	-	6390	-	-	-	47	(R)EI120	IV	-
421	160DD50-PWA/Ogień+ [5)]	2xC50+2xC50	Ogień Plus	2x12,5	-	-	50	10	6390	-	-	-	47	(R)EI120	IV	-
421	160DD50-PWA/Ogień+	2xC50+2xC50	Ogień Plus	2x12,5	-	-	50	30	6390	-	-	-	47	(R)EI120	IV	-
421	160DD50-PWA/ WodaOgień+	2xC50+2xC50	Woda Ogień Plus	2x12,5	-	-	50	30	6390	-	-	-	47	(R)EI120	IV	-
421	160DD50-PWA/Twarda	2xC50+2xC50	Twarda	2x12,5	-	-	50	30	6390	-	-	-	59	(R)EI120	IV	●
421	160DD50-PWA/Hydro	2xC50+2xC50	Hydro	2x12,5	-	-	50	50	6390	-	-	-	51	(R)EI120	IV	●
421	160DD50-PWA/Cicha	2xC50+2xC50	Cicha	2x12,5	-	-	50	30	6390	-	-	-	59	(R)EI120	IV	-

Podrobné vysvetlenie poznámok pod čiarou je uvedené pre konkrétne systémy.

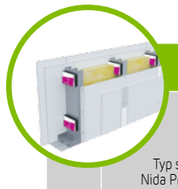

Strana	Typ steny Nida Priečka [2]	Konštrukcia roštu	Opláštenie sadrokartónom		Izolačný materiál				Maximálna výška steny - h [1]	Zvuková izolácia			Hmotnosť výstavby	Trieda požiarnej odolnosti	Kategória používania	Špeciálny systém
					Pre akustickú izoláciu		Pre požiarnu odolnosť		V rozsahu požiarnej odolnosti							
		Nida	Nida	Hrúbka	[mm]	Hustota [kg/m³]	[mm]	Hustota [kg/m³]	[mm]	Rw [dB]	Ra1 [dB]	Ra2 [dB]	[kg]	[min]	Trieda ETAG 003	
	SYSTÉM AKUSTICKÝCH PRIEČOK NA DVOJRADOVEJ JEDNODUCHEJ A DVOJITEJ KONŠTRUKCII NOSNEJ NIDA C75 (DILATÁCIA 10 MM) NIDA PWA															
423	210D75-PWA/Expert [4] [6]	C75+C75	Expert	2x12,5	-	-	-	-	6260	50	47	43	37	(R)EI60	IV	-
423	210D75-PWA/Expert	C75+C75	Expert	2x12,5	2x50	12	50	10	6260	64	62	55	37	(R)EI60	IV	-
423	210D75-PWA/Woda [3]	C75+C75	Woda	2x12,5	2x50	12	50	10	6260	64	62	55	37	(R)EI60	IV	-
423	210D75-PWA/Expert + Ogień+	C75+C75	Expert + Ogień Plus	12,5+12,5	-	-	-	-	6260	52	48	45	41	(R)EI90	IV	-
423	210D75-PWA/Ogień+ [5] [6]	C75+C75	Ogień Plus	2x12,5	-	-	-	-	6260	54	52	47	45	(R)EI120	IV	-
423	210D75-PWA/Ogień+ [5] [6]	C75+C75	Ogień Plus	2x12,5	2x75	10	50	10	6260	64	61	54	45	(R)EI120	IV	-
423	210D75-PWA/Ogień+	C75+C75	Ogień Plus	2x12,5	2x50	12	50	30	6260	64	62	55	45	(R)EI120	IV	-
423	210D75-PWA/WodaOgień+	C75+C75	Woda Ogień Plus	2x12,5	2x50	12	50	30	6260	64	62	55	45	(R)EI120	IV	-
423	210D75-PWA/Twarda	C75+C75	Twarda	2x12,5	2x75	14,5	50	30	6260	67	66	62	57	(R)EI120	IV	●
423	210D75-PWA/Hydro	C75+C75	Hydro	2x12,5	2x50	12	50	50	6260	64	62	55	49	(R)EI120	IV	●
423	210D75-PWA/Cicha	C75+C75	Cicha	2x12,5	2x75	14,5	50	30	6260	67	66	62	57	(R)EI120	IV	-
425	210DD75-PWA/Expert [4]	2xC75+2xC75	Expert	2x12,5	-	-	-	-	6500	-	-	-	41	(R)EI60	IV	-
425	210DD75-PWA/Expert	2xC75+2xC75	Expert	2x12,5	-	-	50	10	6500	-	-	-	41	(R)EI60	IV	-
425	210DD75-PWA/Woda [3]	2xC75+2xC75	Woda	2x12,5	-	-	50	10	6500	-	-	-	41	(R)EI60	IV	-
425	210DD75-PWA/Expert + Ogień+	2xC75+2xC75	Expert + Ogień Plus	12,5+12,5	-	-	-	-	6500	-	-	-	45	(R)EI90	IV	-
425	210DD75-PWA/Ogień+ [5]	2xC75+2xC75	Ogień Plus	2x12,5	-	-	-	-	6500	-	-	-	49	(R)EI120	IV	-
425	210DD75-PWA/Ogień+ [5]	2xC75+2xC75	Ogień Plus	2x12,5	-	-	50	10	6500	-	-	-	49	(R)EI120	IV	-
425	210DD75-PWA/Ogień+	2xC75+2xC75	Ogień Plus	2x12,5	-	-	50	30	6500	-	-	-	49	(R)EI120	IV	-
425	210DD75-PWA/WodaOgień+	2xC75+2xC75	Woda Ogień Plus	2x12,5	-	-	50	30	6500	-	-	-	49	(R)EI120	IV	-
425	210DD75-PWA/Twarda	2xC75+2xC75	Twarda	2x12,5	-	-	50	30	6500	-	-	-	60	(R)EI120	IV	●
425	210DD75-PWA/Hydro	2xC75+2xC75	Hydro	2x12,5	-	-	50	50	6500	-	-	-	52	(R)EI120	IV	●
425	210DD75-PWA/Cicha	2xC75+2xC75	Cicha	2x12,5	-	-	50	30	6500	-	-	-	60	(R)EI120	IV	-

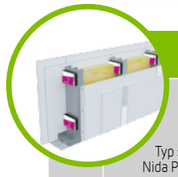

Strana	Typ steny Nida Priečka [2]	Konštrukcia roštu	Opláštenie sadrokartónom		Izolačný materiál				Maximálna výška steny - h [1]	Zvuková izolácia			Hmotnosť výstavby	Trieda požiarnej odolnosti	Kategória používania	Špeciálny systém
					Pre akustickú izoláciu		Pre požiarnu odolnosť		V rozsahu požiarnej odolnosti							
		Nida	Nida	Hrúbka	[mm]	Hustota [kg/m³]	[mm]	Hustota [kg/m³]	[mm]	Rw [dB]	Ra1 [dB]	Ra2 [dB]	[kg]	[min]	Trieda ETAG 003	
	SYSTÉM AKUSTICKÝCH PRIEČOK NA DVOJRADOVEJ JEDNODUCHEJ A DVOJITEJ KONŠTRUKCII NOSNEJ NIDA C100 (DILATÁCIA 10 MM) NIDA PWA															
427	260D100-PWA/Expert [4] [6]	C100+C100	Expert	2x12,5	-	-	-	-	6500	51	48	45	38	(R)EI60	IV	-
427	260D100-PWA/Expert	C100+C100	Expert	2x12,5	2x100	12	50	10	6500	67	65	58	38	(R)EI60	IV	-
427	260D100-PWA/Woda [3]	C100+C100	Woda	2x12,5	2x100	12	50	10	6500	67	65	58	38	(R)EI60	IV	-
427	260D100-PWA/Expert + Ogień+	C100+C100	Expert + Ogień Plus	12,5+12,5	-	-	-	-	6500	53	48	47	42	(R)EI90	IV	-
427	260D100-PWA/Ogień+ [5] [6]	C100+C100	Ogień Plus	2x12,5	-	-	-	-	6500	55	53	49	46	(R)EI120	IV	-
427	260D100-PWA/Ogień+ [5] [6]	C100+C100	Ogień Plus	2x12,5	2x100	10	50	10	6500	67	64	57	46	(R)EI120	IV	-
427	260D100-PWA/Ogień+	C100+C100	Ogień Plus	2x12,5	2x100	12	50	30	6500	68	66	61	46	(R)EI120	IV	-
427	260D100-PWA/WodaOgień+	C100+C100	Woda Ogień Plus	2x12,5	2x100	12	50	30	6500	68	66	61	46	(R)EI120	IV	-
427	260D100-PWA/Twarda	C100+C100	Twarda	2x12,5	2x100	14,5	50	30	6500	70	69	64	57	(R)EI120	IV	●
427	260D100-PWA/Hydro	C100+C100	Hydro	2x12,5	2x100	12	50	50	6500	68	66	61	49	(R)EI120	IV	●
427	260D100-PWA/Cicha	C100+C100	Cicha	2x12,5	2x100	14,5	50	30	6500	70	69	64	57	(R)EI120	IV	-
429	260DD100-PWA/Expert [4]	2xC100+2xC100	Expert	2x12,5	-	-	-	-	6500	-	-	-	42	(R)EI60	IV	-
429	260DD100-PWA/Expert	2xC100+2xC100	Expert	2x12,5	-	-	50	10	6500	-	-	-	42	(R)EI60	IV	-
429	260DD100-PWA/Woda [3]	2xC100+2xC100	Woda	2x12,5	-	-	50	10	6500	-	-	-	42	(R)EI60	IV	-
429	260DD100-PWA/Expert + Ogień+	2xC100+2xC100	Expert + Ogień Plus	12,5+12,5	-	-	-	-	6500	-	-	-	46	(R)EI90	IV	-
429	260DD100-PWA/Ogień+ [5]	2xC100+2xC100	Ogień Plus	2x12,5	-	-	-	-	6500	-	-	-	50	(R)EI120	IV	-
429	260DD100-PWA/Ogień+ [5]	2xC100+2xC100	Ogień Plus	2x12,5	-	-	50	10	6500	-	-	-	50	(R)EI120	IV	-
429	260DD100-PWA/Ogień+	2xC100+2xC100	Ogień Plus	2x12,5	-	-	50	30	6500	-	-	-	50	(R)EI120	IV	-
429	260DD100-PWA/WodaOgień+	2xC100+2xC100	Woda Ogień Plus	2x12,5	-	-	50	30	6500	-	-	-	50	(R)EI120	IV	-
429	260DD100-PWA/Twarda	2xC100+2xC100	Twarda	2x12,5	-	-	50	30	6500	-	-	-	61	(R)EI120	IV	●
429	260DD100-PWA/Hydro	2xC100+2xC100	Hydro	2x12,5	-	-	50	50	6500	-	-	-	53	(R)EI120	IV	●
429	260DD100-PWA/Cicha	2xC100+2xC100	Cicha	2x12,5	-	-	50	30	6500	-	-	-	61	(R)EI120	IV	-

Podrobné vysvetlenie poznámok pod čiarou je uvedené pre konkrétne systémy.

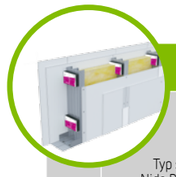

Strana	Typ steny Nida Priečka [2]	Konštrukcia roštu	Opláštenie sadrokartónom		Izolačný materiál				Maximálna výška steny - h [1]	Zvuková izolácia			Hmotnosť výstavby	Trieda požiarnej odolnosti	Kategória používania	Špeciálny systém
					Pre akustickú izoláciu		Pre požiarnu odolnosť		V rozsahu požiarnej odolnosti							
		Nida	Nida	Hrúbka	[mm]	Hustota [kg/m³]	[mm]	Hustota [kg/m³]	[mm]	Rw [dB]	Ra1 [dB]	Ra2 [dB]	[kg]	[min]	Trieda ETAG 003	
	SYSTÉM AKUSTICKÝCH PRIEČOK NA DVOJRADOVEJ JEDNODUCHEJ A DVOJITEJ KONŠTRUKCII NIDA C50, C75, C100 (DILATÁCIA 10 MM)															
431	185D50-PWA/OgieńTypF	C50+C50	Ogień Typ F	3x12,5	2x50	13	50	10	5560	64	62	60	60	(R)EI120	IV	-
431	235D75-PWA/OgieńTypF	C75+C75	Ogień Typ F	3x12,5	2x50	13	50	10	6260	64	62	60	61	(R)EI120	IV	-
431	285D100-PWA/OgieńTypF	C100+C100	Ogień Typ F	3x12,5	2x100	12	50	10	6500	68	66	61	61	(R)EI120	IV	-
431	185DD50-PWA/OgieńTypF	2xC50+2xC50	Ogień Typ F	3x12,5	-	-	50	10	6390	-	-	-	63	(R)EI120	IV	-
431	235DD75-PWA/OgieńTypF	2xC75+2xC75	Ogień Typ F	3x12,5	-	-	50	10	6500	-	-	-	64	(R)EI120	IV	-
431	285DD100-PWA/OgieńTypF	2xC100+2xC100	Ogień Typ F	3x12,5	-	-	50	10	6500	-	-	-	65	(R)EI120	IV	-

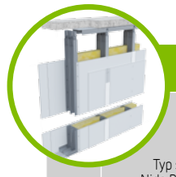

Strana	Typ steny Nida Priečka [2]	Konštrukcia roštu	Opláštenie sadrokartónom		Izolačný materiál				Maximálna výška steny - h [1]	Zvuková izolácia			Hmotnosť výstavby	Trieda požiarnej odolnosti	Kategória používania	Špeciálny systém
					Pre akustickú izoláciu		Pre požiarnu odolnosť		V rozsahu požiarnej odolnosti							
		Nida	Nida	Hrúbka	[mm]	Hustota [kg/m³]	[mm]	Hustota [kg/m³]	[mm]	Rw [dB]	Ra1 [dB]	Ra2 [dB]	[kg]	[min]	Trieda ETAG 003	
	SYSTÉM PRIEČOK S ČIASTOČNÝM OPLÁŠTENÍM NA DVOJRADOVEJ JEDNODUCHEJ ALEBO DVOJITEJ NOSNEJ KONŠTRUKCII NIDA C50, C75, C100 (DILATÁCIA 10 MM) - NIDA LS															
433	160D50/LS/Expert	C50+C50	Expert	2x12,5	2x50	10	-	-	4550	-	-	-	28	-	IV	-
433	210D75/LS/Expert	C75+C75	Expert	2x12,5	2x75	10	-	-	6060	-	-	-	29	-	IV	-
433	260D100/LS/Expert	C100+C100	Expert	2x12,5	2x100	10	-	-	6570	-	-	-	30	-	IV	-
433	160DD50/LS/Expert	2xC50+2xC50	Expert	2x12,5	2x50	10	-	-	5560	-	-	-	31	-	IV	-
433	210DD75/LS/Expert	2xC75+2xC75	Expert	2x12,5	2x75	10	-	-	6570	-	-	-	32	-	IV	-
433	260DD100/LS/Expert	2xC100+2xC100	Expert	2x12,5	2x100	10	-	-	7070	-	-	-	33	-	IV	-

Podrobné vysvetlenie poznámok pod čiarou je uvedené pre konkrétne systémy.

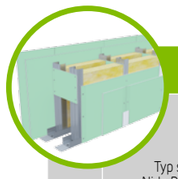

Strana	Typ steny Nida Priečka [2]	Konštrukcia roštu	Opláštenie sadrokartónom		Izolačný materiál				Maximálna výška steny - h [1]	Zvuková izolácia			Hmotnosť výstavby	Trieda požiarnej odolnosti	Kategória používania	Špeciálny systém
					Pre akustickú izoláciu		Pre požiarnu odolnosť		V rozsahu požiarnej odolnosti							
		Nida	Nida	Hrúbka	[mm]	Hustota [kg/m³]	[mm]	Hustota [kg/m³]	[mm]	Rw [dB]	Ra1 [dB]	Ra2 [dB]	[kg]	[min]	Trieda ETAG 003	
SYSTÉM PRIEČOK NA DVOJRADOVEJ JEDNODUCHEJ A DVOJITEJ NOSNEJ KONŠTRUKCII NIDA C50 (INŠTALAČNÉ STENY)																
437	150C50/Expert [4] [6]	C50+C50	Expert	2x12,5	-	-	-	-	4500	47	44	38	37	(R)EI60	IV	-
437	150C50/Expert	C50+C50	Expert	2x12,5	2x50	12	50	10	4500	59	57	51	37	(R)EI60	IV	-
437	150C50/Woda [3]	C50+C50	Woda	2x12,5	2x50	12	50	10	4500	59	57	51	37	(R)EI60	IV	-
437	150C50/Expert + Ogień+	C50+C50	Expert + Ogień Plus	12,5+12,5	-	-	-	-	4500	49	45	40	41	(R)EI90	IV	-
437	150C50/Ogień+ [5] [6]	C50+C50	Ogień Plus	2x12,5	-	-	-	-	4500	50	48	42	45	(R)EI120	IV	-
437	150C50/Ogień+ [5] [6]	C50+C50	Ogień Plus	2x12,5	2x50	10	50	10	4500	56	53	47	45	(R)EI120	IV	-
437	150C50/Ogień+	C50+C50	Ogień Plus	2x12,5	2x50	12	50	30	4500	60	58	54	45	(R)EI120	IV	-
437	150C50/WodaOgień+	C50+C50	Woda Ogień Plus	2x12,5	2x50	12	50	30	4500	60	58	54	45	(R)EI120	IV	-
437	150C50/Twarda	C50+C50	Twarda	2x12,5	2x50	12	50	30	4500	60	58	54	56	(R)EI120	IV	●
437	150C50/Hydro	C50+C50	Hydro	2x12,5	2x50	12	50	50	4500	60	58	54	48	(R)EI120	IV	●
437	150C50/Cicha	C50+C50	Cicha	2x12,5	2x50	12	50	30	4500	60	58	54	56	(R)EI120	IV	-
439	150CC50/Expert [4]	2xC50+2xC50	Expert	2x12,5	-	-	-	-	4750	-	-	-	39	(R)EI60	IV	-
439	150CC50/Expert	2xC50+2xC50	Expert	2x12,5	-	-	50	10	4750	-	-	-	39	(R)EI60	IV	-
439	150CC50/Woda [3]	2xC50+2xC50	Woda	2x12,5	-	-	50	10	4750	-	-	-	39	(R)EI60	IV	-
439	150CC50/Expert + Ogień+	2xC50+2xC50	Expert + Ogień Plus	12,5+12,5	-	-	-	-	4750	-	-	-	43	(R)EI90	IV	-
439	150CC50/Ogień+ [5]	2xC50+2xC50	Ogień Plus	2x12,5	-	-	-	-	4750	-	-	-	47	(R)EI120	IV	-
439	150CC50/Ogień+ [5]	2xC50+2xC50	Ogień Plus	2x12,5	-	-	50	10	4750	-	-	-	47	(R)EI120	IV	-
439	150CC50/Ogień+	2xC50+2xC50	Ogień Plus	2x12,5	-	-	50	30	4750	-	-	-	47	(R)EI120	IV	-
439	150CC50/WodaOgień+	2xC50+2xC50	Woda Ogień Plus	2x12,5	-	-	50	30	4750	-	-	-	47	(R)EI120	IV	-
439	150CC50/Twarda	2xC50+2xC50	Twarda	2x12,5	-	-	50	30	4750	-	-	-	59	(R)EI120	IV	●
439	150CC50/Hydro	2xC50+2xC50	Hydro	2x12,5	-	-	50	50	4750	-	-	-	51	(R)EI120	IV	●
439	150CC50/Cicha	2xC50+2xC50	Cicha	2x12,5	-	-	50	30	4750	-	-	-	59	(R)EI120	IV	-

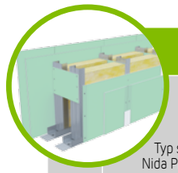

Strana	Typ steny Nida Priečka [2]	Konštrukcia roštu	Opláštenie sadrokartónom		Izolačný materiál				Maximálna výška steny - h [1]	Zvuková izolácia			Hmotnosť výstavby	Trieda požiarnej odolnosti	Kategória používania	Špeciálny systém
					Pre akustickú izoláciu		Pre požiarnu odolnosť		V rozsahu požiarnej odolnosti							
		Nida	Nida	Hrúbka	[mm]	Hustota [kg/m³]	[mm]	Hustota [kg/m³]	[mm]	Rw [dB]	Ra1 [dB]	Ra2 [dB]	[kg]	[min]	Trieda ETAG 003	
SYSTÉM PRIEČOK NA DVOJRADOVEJ JEDNODUCHEJ A DVOJITEJ NOSNEJ KONŠTRUKCII NIDA C75 (INŠTALAČNÉ STENY)																
441	200C75/Expert [4] [6]	C75+C75	Expert	2x12,5	-	-	-	-	6000	49	46	41	37	(R)EI60	IV	-
441	200C75/Expert	C75+C75	Expert	2x12,5	2x50	12	50	10	6000	61	59	54	37	(R)EI60	IV	-
441	200C75/Woda [3]	C75+C75	Woda	2x12,5	2x50	12	50	10	6000	61	59	54	37	(R)EI60	IV	-
441	200C75/Expert + Ogień+	C75+C75	Expert + Ogień Plus	12,5+12,5	-	-	-	-	6000	50	47	43	41	(R)EI90	IV	-
441	200C75/Ogień+ [5] [6]	C75+C75	Ogień Plus	2x12,5	-	-	-	-	6000	52	50	45	45	(R)EI120	IV	-
441	200C75/Ogień+ [5] [6]	C75+C75	Ogień Plus	2x12,5	2x50	10	50	10	6000	58	55	50	45	(R)EI120	IV	-
441	200C75/Ogień+	C75+C75	Ogień Plus	2x12,5	2x50	12	50	30	6000	62	60	57	45	(R)EI120	IV	-
441	200C75/WodaOgień+	C75+C75	Woda Ogień Plus	2x12,5	2x50	12	50	30	6000	62	60	57	45	(R)EI120	IV	-
441	200C75/Twarda	C75+C75	Twarda	2x12,5	2x50	12	50	30	6000	62	60	57	57	(R)EI120	IV	●
441	200C75/Hydro	C75+C75	Hydro	2x12,5	2x50	12	50	50	6000	62	60	57	49	(R)EI120	IV	●
441	200C75/Cicha	C75+C75	Cicha	2x12,5	2x50	12	50	30	6000	62	60	57	57	(R)EI120	IV	-
443	200CC75/Expert [4]	2xC75+2xC75	Expert	2x12,5	-	-	-	-	6500	-	-	-	41	(R)EI60	IV	-
443	200CC75/Expert	2xC75+2xC75	Expert	2x12,5	-	-	50	10	6500	-	-	-	41	(R)EI60	IV	-
443	200CC75/Woda [3]	2xC75+2xC75	Woda	2x12,5	-	-	50	10	6500	-	-	-	41	(R)EI60	IV	-
443	200CC75/Expert + Ogień+	2xC75+2xC75	Expert + Ogień Plus	12,5+12,5	-	-	-	-	6500	-	-	-	45	(R)EI90	IV	-
443	200CC75/Ogień+ [5]	2xC75+2xC75	Ogień Plus	2x12,5	-	-	-	-	6500	-	-	-	49	(R)EI120	IV	-
443	200CC75/Ogień+ [5]	2xC75+2xC75	Ogień Plus	2x12,5	-	-	50	10	6500	-	-	-	49	(R)EI120	IV	-
443	200CC75/Ogień+	2xC75+2xC75	Ogień Plus	2x12,5	-	-	50	30	6500	-	-	-	49	(R)EI120	IV	-
443	200CC75/WodaOgień+	2xC75+2xC75	Woda Ogień Plus	2x12,5	-	-	50	30	6500	-	-	-	49	(R)EI120	IV	-
443	200CC75/Twarda	2xC75+2xC75	Twarda	2x12,5	-	-	50	30	6500	-	-	-	60	(R)EI120	IV	●
443	200CC75/Hydro	2xC75+2xC75	Hydro	2x12,5	-	-	50	50	6500	-	-	-	52	(R)EI120	IV	●
443	200CC75/Cicha	2xC75+2xC75	Cicha	2x12,5	-	-	50	30	6500	-	-	-	60	(R)EI120	IV	-

Podrobné vysvetlenie poznámok pod čiarou je uvedené pre konkrétne systémy.

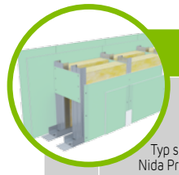

Strana	Typ steny Nida Priečka [2]	Konštrukcia roštu	Opláštenie sadrokartónom		Izolačný materiál				Maximálna výška steny - h [1]	Zvuková izolácia			Hmotnosť výstavby	Trieda požiarnej odolnosti	Kategória používania	Špeciálny systém
					Pre akustickú izoláciu		Pre požiarnu odolnosť		V rozsahu požiarnej odolnosti							
		Nida	Nida	Hrúbka	[mm]	Hustota [kg/m³]	[mm]	Hustota [kg/m³]	[mm]	Rw [dB]	Ra1 [dB]	Ra2 [dB]	[kg]	[min]	Trieda ETAG 003	
SYSTÉM PRIEČOK NA DVOJRADOVEJ JEDNODUCHEJ A DVOJITEJ NOSNEJ KONŠTRUKCII NIDA C100 (INŠTALAČNÉ STENY)																
445	250C100/Expert [4] [6]	C100+C100	Expert	2x12,5	-	-	-	-	6500	49	46	43	38	(R)EI60	IV	-
445	250C100/Expert	C100+C100	Expert	2x12,5	2x50	12	50	10	6500	61	59	54	38	(R)EI60	IV	-
445	250C100/Woda [3]	C100+C100	Woda	2x12,5	2x50	12	50	10	6500	61	59	54	38	(R)EI60	IV	-
445	250C100/Expert + Ogień+	C100+C100	Expert + Ogień Plus	12,5+12,5	-	-	-	-	6500	51	47	44	42	(R)EI90	IV	-
445	250C100/Ogień+ [5] [6]	C100+C100	Ogień Plus	2x12,5	-	-	-	-	6500	53	51	46	46	(R)EI120	IV	-
445	250C100/Ogień+ [5] [6]	C100+C100	Ogień Plus	2x12,5	2x50	10	50	10	6500	59	56	52	46	(R)EI120	IV	-
445	250C100/Ogień+	C100+C100	Ogień Plus	2x12,5	2x50	12	50	30	6500	62	60	57	46	(R)EI120	IV	-
445	250C100/WodaOgień+	C100+C100	Woda Ogień Plus	2x12,5	2x50	12	50	30	6500	62	60	57	46	(R)EI120	IV	-
445	250C100/Twarda	C100+C100	Twarda	2x12,5	2x50	12	50	30	6500	62	60	57	57	(R)EI120	IV	●
445	250C100/Hydro	C100+C100	Hydro	2x12,5	2x50	12	50	50	6500	62	60	57	49	(R)EI120	IV	●
445	250C100/Cicha	C100+C100	Cicha	2x12,5	2x50	12	50	30	6500	62	60	57	57	(R)EI120	IV	-
447	250CC100/Expert [4]	2xC100+2xC100	Expert	2x12,5	-	-	-	-	6500	-	-	-	42	(R)EI60	IV	-
447	250CC100/Expert	2xC100+2xC100	Expert	2x12,5	-	-	50	10	6500	-	-	-	42	(R)EI60	IV	-
447	250CC100/Woda [3]	2xC100+2xC100	Woda	2x12,5	-	-	50	10	6500	-	-	-	42	(R)EI60	IV	-
447	250CC100/Expert + Ogień+	2xC100+2xC100	Expert + Ogień Plus	12,5+12,5	-	-	-	-	6500	-	-	-	46	(R)EI90	IV	-
447	250CC100/Ogień+ [5]	2xC100+2xC100	Ogień Plus	2x12,5	-	-	-	-	6500	-	-	-	50	(R)EI120	IV	-
447	250CC100/Ogień+ [5]	2xC100+2xC100	Ogień Plus	2x12,5	-	-	50	10	6500	-	-	-	50	(R)EI120	IV	-
447	250CC100/Ogień+	2xC100+2xC100	Ogień Plus	2x12,5	-	-	50	30	6500	-	-	-	50	(R)EI120	IV	-
447	250CC100/WodaOgień+	2xC100+2xC100	Woda Ogień Plus	2x12,5	-	-	50	30	6500	-	-	-	50	(R)EI120	IV	-
447	250CC100/Twarda	2xC100+2xC100	Twarda	2x12,5	-	-	50	30	6500	-	-	-	61	(R)EI120	IV	●
447	250CC100/Hydro	2xC100+2xC100	Hydro	2x12,5	-	-	50	50	6500	-	-	-	53	(R)EI120	IV	●
447	250CC100/Cicha	2xC100+2xC100	Cicha	2x12,5	-	-	50	30	6500	-	-	-	61	(R)EI120	IV	-

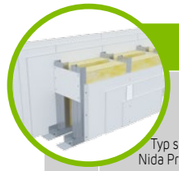

Strana	Typ steny Nida Priečka [2]	Konštrukcia roštu	Opláštenie sadrokartónom		Izolačný materiál				Maximálna výška steny - h [1]	Zvuková izolácia			Hmotnosť výstavby	Trieda požiarnej odolnosti	Kategória používania	Špeciálny systém
					Pre akustickú izoláciu		Pre požiarnu odolnosť		V rozsahu požiarnej odolnosti							
		Nida	Nida	Hrúbka	[mm]	Hustota [kg/m³]	[mm]	Hustota [kg/m³]	[mm]	Rw [dB]	Ra1 [dB]	Ra2 [dB]	[kg]	[min]	Trieda ETAG 003	
SYSTÉM PRIEČOK NA DVOJRADOVEJ JEDNODUCHEJ A DVOJITEJ KONŠTRUKCII NIDA C50, C75, C100 (INŠTALAČNÉ STENY)																
449	175C50/OgieńTypF	C50+C50	Ogień Typ F	3x12,5	2x50	12	50	10	4500	60	58	54	60	(R)EI120	IV	-
449	225C75/OgieńTypF	C75+C75	Ogień Typ F	3x12,5	2x50	12	50	10	6000	62	60	57	61	(R)EI120	IV	-
449	275C100/OgieńTypF	C100+C100	Ogień Typ F	3x12,5	2x50	12	50	10	6500	62	60	57	61	(R)EI120	IV	-
449	175CC50/OgieńTypF	2xC50+2xC50	Ogień Typ F	3x12,5	-	-	50	10	4750	-	-	-	63	(R)EI120	IV	-
449	225CC75/OgieńTypF	2xC75+2xC75	Ogień Typ F	3x12,5	-	-	50	10	6500	-	-	-	64	(R)EI120	IV	-
449	275CC100/OgieńTypF	2xC100+2xC100	Ogień Typ F	3x12,5	-	-	50	10	6500	-	-	-	65	(R)EI120	IV	-

Podrobné vysvetlenie poznámok pod čiarou je uvedené pre konkrétne systémy.

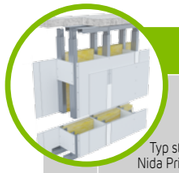

Strana	Typ steny Nida Priečka[2]	Konštrukcia roštu	Opláštenie sadrokartónom		Izolačný materiál				Maximálna výška steny - h[1]	Zvuková izolácia			Hmotnosť výstavby	Trieda požiarnej odolnosti	Kategória používania	Špeciálny systém
					Pre akustickú izoláciu		Pre požiarnu odolnosť		V rozsahu požiarnej odolnosti							
		Nida	Nida	Hrúbka	[mm]	Hustota [kg/m³]	[mm]	Hustota [kg/m³]	[mm]	Rw [dB]	Ra1 [dB]	Ra2 [dB]	[kg]	[min]	Trieda ETAG 003	
SYSTÉM PRIEČOK S ČIASTOČNÝM OPLÁŠTENÍM NA DVOJRADOVEJ JEDNODUCHEJ ALEBO DVOJITEJ NOSNEJ KONŠTRUKCII NIDA C50, C75, C100 (INŠTALAČNÉ STENY - NIDA LS)																
451	150C50/LS/Expert	C50+C50	Expert	2x12,5	2x50	10	-	-	4500	-	-	-	28	-	IV	-
451	200C75/LS/Expert	C75+C75	Expert	2x12,5	2x75	10	-	-	6000	-	-	-	29	-	IV	-
451	250C100/LS/Expert	C100+C100	Expert	2x12,5	2x100	10	-	-	6500	-	-	-	30	-	IV	-
451	150CC50/LS/Expert	2xC50+2xC50	Expert	2x12,5	2x50	10	-	-	4750	-	-	-	31	-	IV	-
451	200CC75/LS/Expert	2xC75+2xC75	Expert	2x12,5	2x75	10	-	-	6500	-	-	-	32	-	IV	-
451	250CC100/LS/Expert	2xC100+2xC100	Expert	2x12,5	2x100	10	-	-	7000	-	-	-	33	-	IV	-

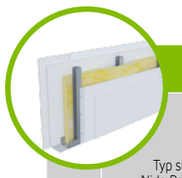

Strana	Typ steny Nida Priečka[2]	Konštrukcia roštu	Opláštenie sadrokartónom		Izolačný materiál				Maximálna výška steny - h[1]	Zvuková izolácia			Hmotnosť výstavby	Trieda požiarnej odolnosti	Kategória používania	Špeciálny systém
					Pre akustickú izoláciu		Pre požiarnu odolnosť		V rozsahu požiarnej odolnosti							
		Nida	Nida	Hrúbka	[mm]	Hustota [kg/m³]	[mm]	Hustota [kg/m³]	[mm]	Rw [dB]	Ra1 [dB]	Ra2 [dB]	[kg]	[min]	Trieda ETAG 003	
SYSTÉM AKUSTICKÝCH PRIEČOK NA JEDNODUCHEJ A DVOJITEJ KONŠTRUKCII NIDA C50 (KONŠTRUKCIA S POSUNOM O 25 MM)																
455	S125/2/Expert [4] [6]	C50	Expert	2x12,5	-	-	-	-	3000	46	43	36	37	(R)EI60	III	-
455	S125/2/Expert	C50	Expert	2x12,5	50	12	50	10	3000	58	55	50	37	(R)EI60	III	-
455	S125/2/Woda [3]	C50	Woda	2x12,5	50	12	50	10	3000	58	55	50	37	(R)EI60	III	-
455	S125/2/Expert + Ogień+	C50	Expert + Ogień Plus	12,5+12,5	-	-	-	-	3000	48	45	39	41	(R)EI90	III	-
455	S125/2/Ogień+ [5] [6]	C50	Ogień Plus	2x12,5	-	-	-	-	3000	51	48	41	45	(R)EI120	III	-
455	S125/2/Ogień+ [5] [6]	C50	Ogień Plus	2x12,5	50	10	50	10	3000	56	52	45	45	(R)EI120	III	-
455	S125/2/Ogień+	C50	Ogień Plus	2x12,5	50	12	50	30	3000	59	56	53	45	(R)EI120	III	-
455	S125/2/WodaOgień+	C50	Woda Ogień Plus	2x12,5	50	12	50	30	3000	59	56	53	45	(R)EI120	III	-
455	S125/2/Twarda	C50	Twarda	2x12,5	50	12	50	30	3000	59	56	53	56	(R)EI120	III	●
455	S125/2/Hydro	C50	Hydro	2x12,5	50	12	50	50	3000	59	56	53	48	(R)EI120	III	●
455	S125/2/Cicha	C50	Cicha	2x12,5	50	12	50	30	3000	59	56	53	56	(R)EI120	III	-
457	SS125/2/Expert [4]	2xC50	Expert	2x12,5	-	-	-	-	3500	-	-	-	39	(R)EI60	III	-
457	SS125/2/Expert	2xC50	Expert	2x12,5	-	-	50	10	3500	-	-	-	39	(R)EI60	III	-
457	SS125/2/Woda [3]	2xC50	Woda	2x12,5	-	-	50	10	3500	-	-	-	39	(R)EI60	III	-
457	SS125/2/Expert + Ogień+	2xC50	Expert + Ogień Plus	12,5+12,5	-	-	-	-	3500	-	-	-	43	(R)EI90	III	-
457	SS125/2/Ogień+ [5]	2xC50	Ogień Plus	2x12,5	-	-	-	-	3500	-	-	-	47	(R)EI120	III	-
457	SS125/2/Ogień+ [5]	2xC50	Ogień Plus	2x12,5	-	-	50	10	3500	-	-	-	47	(R)EI120	III	-
457	SS125/2/Ogień+	2xC50	Ogień Plus	2x12,5	-	-	50	30	3500	-	-	-	47	(R)EI120	III	-
457	SS125/2/WodaOgień+	2xC50	Woda Ogień Plus	2x12,5	-	-	50	30	3500	-	-	-	47	(R)EI120	III	-
457	SS125/2/Twarda	2xC50	Twarda	2x12,5	-	-	50	30	3500	-	-	-	58	(R)EI120	III	●
457	SS125/2/Hydro	2xC50	Hydro	2x12,5	-	-	50	50	3500	-	-	-	50	(R)EI120	III	●
457	SS125/2/Cicha	2xC50	Cicha	2x12,5	-	-	50	30	3500	-	-	-	58	(R)EI120	III	-

Strana	Typ steny Nida Priečka[2]	Konštrukcia roštu	Opláštenie sadrokartónom		Izolačný materiál				Maximálna výška steny - h[1]	Zvuková izolácia			Hmotnosť výstavby	Trieda požiarnej odolnosti	Kategória používania	Špeciálny systém
					Pre akustickú izoláciu		Pre požiarnu odolnosť		V rozsahu požiarnej odolnosti							
		Nida	Nida	Hrúbka	[mm]	Hustota [kg/m³]	[mm]	Hustota [kg/m³]	[mm]	Rw [dB]	Ra1 [dB]	Ra2 [dB]	[kg]	[min]	Trieda ETAG 003	
SYSTÉM AKUSTICKÝCH PRIEČOK NA JEDNODUCHEJ A DVOJITEJ KONŠTRUKCII NIDA C75 (KONŠTRUKCIA S POSUNOM O 25 MM)																
459	S150/2/Expert [4] [6]	C75	Expert	2x12,5	-	-	-	-	4100	48	45	39	37	(R)EI60	III	-
459	S150/2/Expert	C75	Expert	2x12,5	50	12	50	10	4100	58	55	50	37	(R)EI60	III	-
459	S150/2/Woda [3]	C75	Woda	2x12,5	50	12	50	10	4100	58	55	50	37	(R)EI60	III	-
459	S150/2/Expert + Ogień+	C75	Expert + Ogień Plus	12,5+12,5	-	-	-	-	4100	50	46	42	41	(R)EI90	III	-
459	S150/2/Ogień+ [5] [6]	C75	Ogień Plus	2x12,5	-	-	-	-	4100	52	50	44	45	(R)EI120	III	-
459	S150/2/Ogień+ [5] [6]	C75	Ogień Plus	2x12,5	50	10	50	10	4100	58	55	48	45	(R)EI120	III	-
459	S150/2/Ogień+	C75	Ogień Plus	2x12,5	50	12	50	30	4100	59	56	53	45	(R)EI120	III	-
459	S150/2/WodaOgień+	C75	Woda Ogień Plus	2x12,5	50	12	50	30	4100	59	56	53	45	(R)EI120	III	-
459	S150/2/Twarda	C75	Twarda	2x12,5	50	12	50	30	4100	59	56	53	56	(R)EI120	III	●
459	S150/2/Hydro	C75	Hydro	2x12,5	50	12	50	50	4100	59	56	53	48	(R)EI120	III	●
459	S150/2/Cicha	C75	Cicha	2x12,5	50	12	50	30	4100	59	56	53	56	(R)EI120	III	-
461	SS150/2/Expert [4]	2xC75	Expert	2x12,5	-	-	-	-	5500	-	-	-	40	(R)EI60	III	-
461	SS150/2/Expert	2xC75	Expert	2x12,5	-	-	50	10	5500	-	-	-	40	(R)EI60	III	-
461	SS150/2/Woda [3]	2xC75	Woda	2x12,5	-	-	50	10	5500	-	-	-	40	(R)EI60	III	-
461	SS150/2/Expert + Ogień+	2xC75	Expert + Ogień Plus	12,5+12,5	-	-	-	-	5500	-	-	-	44	(R)EI90	III	-
461	SS150/2/Ogień+ [5]	2xC75	Ogień Plus	2x12,5	-	-	-	-	5500	-	-	-	48	(R)EI120	III	-
461	SS150/2/Ogień+ [5]	2xC75	Ogień Plus	2x12,5	-	-	50	10	5500	-	-	-	48	(R)EI120	III	-
461	SS150/2/Ogień+	2xC75	Ogień Plus	2x12,5	-	-	50	30	5500	-	-	-	48	(R)EI120	III	-
461	SS150/2/WodaOgień+	2xC75	Woda Ogień Plus	2x12,5	-	-	50	30	5500	-	-	-	48	(R)EI120	III	-
461	SS150/2/Twarda	2xC75	Twarda	2x12,5	-	-	50	30	5500	-	-	-	59	(R)EI120	III	●
461	SS150/2/Hydro	2xC75	Hydro	2x12,5	-	-	50	50	5500	-	-	-	51	(R)EI120	III	●
461	SS150/2/Cicha	2xC75	Cicha	2x12,5	-	-	50	30	5500	-	-	-	59	(R)EI120	III	-

Strana	Typ steny Nida Priečka[2]	Konštrukcia roštu	Opláštenie sadrokartónom		Izolačný materiál				Maximálna výška steny - h[1]	Zvuková izolácia			Hmotnosť výstavby	Trieda požiarnej odolnosti	Kategória používania	Špeciálny systém
					Pre akustickú izoláciu		Pre požiarnu odolnosť		V rozsahu požiarnej odolnosti							
		Nida	Nida	Hrúbka	[mm]	Hustota [kg/m³]	[mm]	Hustota [kg/m³]	[mm]	Rw [dB]	Ra1 [dB]	Ra2 [dB]	[kg]	[min]	Trieda ETAG 003	
SYSTÉM AKUSTICKÝCH PRIEČOK NA JEDNODUCHEJ A DVOJITEJ KONŠTRUKCII NIDA C100 (KONŠTRUKCIA S POSUNOM O 25 MM)																
463	S175/2/Expert [4] [6]	C100	Expert	2x12,5	-	-	-	-	4800	49	46	42	37	(R)EI60	III	-
463	S175/2/Expert	C100	Expert	2x12,5	50	12	50	10	4800	58	55	50	37	(R)EI60	III	-
463	S175/2/Woda [3]	C100	Woda	2x12,5	50	12	50	10	4800	58	55	50	37	(R)EI60	III	-
463	S175/2/Expert + Ogień+	C100	Expert + Ogień Plus	12,5+12,5	-	-	-	-	4800	51	47	44	41	(R)EI90	III	-
463	S175/2/Ogień+ [5] [6]	C100	Ogień Plus	2x12,5	-	-	-	-	4800	53	51	46	45	(R)EI120	III	-
463	S175/2/Ogień+ [5] [6]	C100	Ogień Plus	2x12,5	75	10	50	10	4800	59	57	51	45	(R)EI120	III	-
463	S175/2/Ogień+	C100	Ogień Plus	2x12,5	50	12	50	30	4800	59	56	53	45	(R)EI120	III	-
463	S175/2/WodaOgień+	C100	Woda Ogień Plus	2x12,5	50	12	50	30	4800	59	56	53	45	(R)EI120	III	-
463	S175/2/Twarda	C100	Twarda	2x12,5	50	12	50	30	4800	59	56	53	57	(R)EI120	III	●
463	S175/2/Hydro	C100	Hydro	2x12,5	50	12	50	50	4800	59	56	53	49	(R)EI120	III	●
463	S175/2/Cicha	C100	Cicha	2x12,5	50	12	50	30	4800	59	56	53	57	(R)EI120	III	-
465	SS175/2/Expert [4]	2xC100	Expert	2x12,5	-	-	-	-	6400	-	-	-	41	(R)EI60	III	-
465	SS175/2/Expert	2xC100	Expert	2x12,5	-	-	50	10	6400	-	-	-	41	(R)EI60	III	-
465	SS175/2/Woda [3]	2xC100	Woda	2x12,5	-	-	50	10	6400	-	-	-	41	(R)EI60	III	-
465	SS175/2/Expert + Ogień+	2xC100	Expert + Ogień Plus	12,5+12,5	-	-	-	-	6400	-	-	-	45	(R)EI90	III	-
465	SS175/2/Ogień+ [5]	2xC100	Ogień Plus	2x12,5	-	-	-	-	6400	-	-	-	49	(R)EI120	III	-
465	SS175/2/Ogień+ [5]	2xC100	Ogień Plus	2x12,5	-	-	50	10	6400	-	-	-	49	(R)EI120	III	-
465	SS175/2/Ogień+	2xC100	Ogień Plus	2x12,5	-	-	50	30	6400	-	-	-	49	(R)EI120	III	-
465	SS175/2/WodaOgień+	2xC100	Woda Ogień Plus	2x12,5	-	-	50	30	6400	-	-	-	49	(R)EI120	III	-
465	SS175/2/Twarda	2xC100	Twarda	2x12,5	-	-	50	30	6400	-	-	-	60	(R)EI120	III	●
465	SS175/2/Hydro	2xC100	Hydro	2x12,5	-	-	50	50	6400	-	-	-	52	(R)EI120	III	●
465	SS175/2/Cicha	2xC100	Cicha	2x12,5	-	-	50	30	6400	-	-	-	60	(R)EI120	III	-

Podrobné vysvetlenie poznámok pod čiarou je uvedené pre konkrétne systémy.

PRVÉ SYSTÉMY SUCHEJ VÝSTAVBY NA TRHU S OZNAČENÍM CE

Navštívte náš kanál
Siniat Nida
YouTube

Strana	Typ steny Nida Priečka [2]	Konštrukcia roštu	Opláštenie sadrokartónom		Izolačný materiál				Maximálna výška steny - h [1]	Zvuková izolácia			Hmotnosť výstavby	Trieda požiarnej odolnosti	Kategória používania	Špeciálny systém
					Pre akustickú izoláciu		Pre požiarnu odolnosť		V rozsahu požiarnej odolnosti							
		Nida	Nida	Hrúbka	[mm]	Hustota [kg/m³]	[mm]	Hustota [kg/m³]	[mm]	Rw [dB]	Ra1 [dB]	Ra2 [dB]	[kg]	[min]	Trieda ETAG 003	
	SYSTÉM AKUSTICKÝCH PRIEČOK NA JEDNODUCHEJ A DVOJITEJ KONŠTRUKCII NIDA C50, C75, C100 (KONŠTRUKCIA S POSUNOM O 25 MM)															
467	S150/3/OgieńTypF	C50	Ogień Typ F	3x12,5	50	12	50	10	3000	58	55	50	60	(R)EI120	III	-
467	S175/3/OgieńTypF	C75	Ogień Typ F	3x12,5	50	12	50	10	4100	58	55	50	60	(R)EI120	III	-
467	S200/3/OgieńTypF	C100	Ogień Typ F	3x12,5	50	12	50	10	4800	58	55	50	61	(R)EI120	III	-
467	SS150/3/OgieńTypF	2xC50	Ogień Typ F	3x12,5	-	-	50	10	3500	-	-	-	62	(R)EI120	III	-
467	SS175/3/OgieńTypF	2xC75	Ogień Typ F	3x12,5	-	-	50	10	5500	-	-	-	63	(R)EI120	III	-
467	SS200/3/OgieńTypF	2xC100	Ogień Typ F	3x12,5	-	-	50	10	6400	-	-	-	64	(R)EI120	III	-

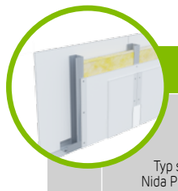

Strana	Typ steny Nida Priečka [2]	Konštrukcia roštu	Opláštenie sadrokartónom		Izolačný materiál				Maximálna výška steny - h [1]	Zvuková izolácia			Hmotnosť výstavby	Trieda požiarnej odolnosti	Kategória používania	Špeciálny systém
					Pre akustickú izoláciu		Pre požiarnu odolnosť		V rozsahu požiarnej odolnosti							
		Nida	Nida	Hrúbka	[mm]	Hustota [kg/m³]	[mm]	Hustota [kg/m³]	[mm]	Rw [dB]	Ra1 [dB]	Ra2 [dB]	[kg]	[min]	Trieda ETAG 003	
	SYSTÉM ZAKRIVENÝCH PRIEČOK NA NOSNEJ KONŠTRUKCII NIDA C50, C75, C100 (ASYMETRICKÉ ROZLOŽENIE DOSIEK)															
469	87N50/Expert	C50	Expert	2x12,5/12,5	50	12	50	10	3250	42	38	31	27	(R)EI15	II	-
469	87N50/Woda [3]	C50	Woda	2x12,5/12,5	50	12	50	10	3250	42	38	31	29	(R)EI15	III	-
469	87N50/Ogień+	C50	Ogień Plus	2x12,5/12,5	50	12	50	30	3250	44	39	32	33	(R)EI60	III	-
469	87N50/WodaOgień+	C50	Woda Ogień Plus	2x12,5/12,5	50	12	50	30	3250	44	39	32	33	(R)EI60	III	-
469	87N50/Twarda	C50	Twarda	2x12,5/12,5	50	14,5	50	30	3250	50	43	35	41	(R)EI60	III	●
469	87N50/Hydro	C50	Hydro	2x12,5/12,5	50	12	50	50	3250	44	39	32	35	(R)EI60	III	●
469	87N50/Cicha	C50	Cicha	2x12,5/12,5	50	14,5	50	30	3250	51	46	39	41	(R)EI60	III	-
471	112N75/Expert	C75	Expert	2x12,5/12,5	75	14,5	50	10	4500	46	41	33	27	(R)EI15	III	-
471	112N75/Woda [3]	C75	Woda	2x12,5/12,5	75	14,5	50	10	4500	46	41	33	29	(R)EI15	III	-
471	112N75/Ogień+	C75	Ogień Plus	2x12,5/12,5	50	12	50	30	4500	47	44	37	33	(R)EI60	III	-
471	112N75/WodaOgień+	C75	Woda Ogień Plus	2x12,5/12,5	50	12	50	30	4500	47	44	37	33	(R)EI60	III	-
471	112N75/Twarda	C75	Twarda	2x12,5/12,5	75	14,5	50	30	4500	51	48	41	42	(R)EI60	III	●
471	112N75/Hydro	C75	Hydro	2x12,5/12,5	50	12	50	50	4500	47	44	37	36	(R)EI60	III	●
471	112N75/Cicha	C75	Cicha	2x12,5/12,5	75	14,5	50	30	4500	54	50	43	42	(R)EI60	III	-
473	137N100/Expert	C100	Expert	2x12,5/12,5	100	14,5	50	10	5000	50	47	39	27	(R)EI15	IV	-
473	137N100/Woda [3]	C100	Woda	2x12,5/12,5	100	14,5	50	10	5000	50	47	39	30	(R)EI15	IV	-
473	137N100/Ogień+	C100	Ogień Plus	2x12,5/12,5	100	12	50	30	5000	50	48	43	33	(R)EI60	IV	-
473	137N100/WodaOgień+	C100	Woda Ogień Plus	2x12,5/12,5	100	12	50	30	5000	50	48	43	33	(R)EI60	IV	-
473	137N100/Twarda	C100	Twarda	2x12,5/12,5	100	14,5	50	30	5000	54	51	43	42	(R)EI60	IV	●
473	137N100/Hydro	C100	Hydro	2x12,5/12,5	100	12	50	50	5000	50	48	43	36	(R)EI60	IV	●
473	137N100/Cicha	C100	Cicha	2x12,5/12,5	100	14,5	50	30	5000	56	53	47	42	(R)EI60	IV	-

Podrobné vysvetlenie poznámok pod čiarou je uvedené pre konkrétne systémy.

Strana	Typ steny Nida Priečka [2]	Konštrukcia roštu	Osová vzdialenosť profilov Nida	Opláštenie sadrokartónom		Izolačný materiál				Maximálna výška steny - h [1]	Zvuková izolácia			Hmotnosť výstavby	Trieda požiarnej odolnosti	Kategória používania	Špeciálny systém
						Pre akustickú izoláciu		Pre požiarnu odolnosť		V rozsahu požiarnej odolnosti							
		Nida	[mm]	Nida	Hrúbka	[mm]	Hustota [kg/m³]	[mm]	Hustota [kg/m³]	[mm]	Rw [dB]	Ra1 [dB]	Ra2 [dB]	[kg]	[min]	Trieda ETAG 003	
	SYSTÉM VYSOKÝCH PRIEČOK NA JEDNODUCHEJ ALEBO DVOJITEJ NOSNEJ KONŠTRUKCII NIDA C100 (STENY S VÝŠKOU DO 10 M)																
475	SW150-300/Ogień+	C100	300	Ogień Plus	2x12,5	100	14,5	- [3]	- [3]	9000	59	57	53	45	(R)EI60	IV	●
475	SW150-300/WodaOgień+	C100	300	Woda Ogień Plus	2x12,5	100	14,5	- [3]	- [3]	9000	59	57	53	45	(R)EI60	IV	●
475	SWSW150/Ogień+	2xC100	600	Ogień Plus	2x12,5	100	14,5	- [3]	- [3]	9000	59	57	53	45	(R)EI60	IV	●
475	SWSW150/WodaOgień+	2xC100	600	Woda Ogień Plus	2x12,5	100	14,5	- [3]	- [3]	9000	59	57	53	45	(R)EI60	IV	●
475	SWSW150-400/Ogień+	2xC100	400	Ogień Plus	2x12,5	-	-	- [3]	- [3]	10000	-	-	-	47	(R)EI60	IV	●
475	SWSW150-400/WodaOgień+	2xC100	400	Woda Ogień Plus	2x12,5	-	-	- [3]	- [3]	10000	-	-	-	47	(R)EI60	IV	●
477	SW175-300/Ogień+	C100	300	Ogień Plus	3x12,5	100	14,5	- [3]	- [3]	9000	59	57	53	66	(R)EI120	IV	●
477	SW175-300/WodaOgień+	C100	300	Woda Ogień Plus	3x12,5	100	14,5	- [3]	- [3]	9000	59	57	53	66	(R)EI120	IV	●
477	SWSW175/Ogień+	2xC100	600	Ogień Plus	3x12,5	100	14,5	- [3]	- [3]	9000	59	57	53	66	(R)EI120	IV	●
477	SWSW175/WodaOgień+	2xC100	600	Woda Ogień Plus	3x12,5	100	14,5	- [3]	- [3]	9000	59	57	53	66	(R)EI120	IV	●
477	SWSW175-400/Ogień+	2xC100	400	Ogień Plus	3x12,5	-	-	- [3]	- [3]	10000	-	-	-	68	(R)EI120	IV	●
477	SWSW175-400/WodaOgień+	2xC100	400	Woda Ogień Plus	3x12,5	-	-	- [3]	- [3]	10000	-	-	-	68	(R)EI120	IV	●
479	SW190-300/Ogień+	C100	300	Ogień Plus	3x15,0	-	-	- [3]	- [3]	10000	-	-	-	87	(R)EI120	IV	●
479	SWSW190/Ogień+	2xC100	600	Ogień Plus	3x15,0	50	45	- [3]	- [3]	10000	60	58	54	87	(R)EI120	IV	●
479	SWSW190-400/Ogień+	2xC100	400	Ogień Plus	3x15,0	-	-	- [3]	- [3]	11000	-	-	-	89	(R)EI120	IV	●

Strana	Typ steny Nida Priečka [2]	Konštrukcia roštu	Osová vzdialenosť profilov Nida	Opláštenie sadrokartónom		Izolačný materiál		Maximálna výška steny - h [1]	Zvuková izolácia			Hmotnosť výstavby	Trieda požiarnej odolnosti	Kategória používania	Špeciálny systém
						Pre akustickú izoláciu		V rozsahu požiarnej odolnosti							
		Nida	[mm]	Nida	Hrúbka	[mm]	Hustota [kg/m³]	[mm]	Rw [dB]	Ra1 [dB]	Ra2 [dB]	[kg]	[min]	Trieda ETAG 003	
	SYSTÉM VYSOKÝCH PRIEČOK NA JEDNODUCHEJ ALEBO DVOJITEJ NOSNEJ KONŠTRUKCII NIDA C100 (STENY S VÝŠKOU DO 10 M)														
481	SW150-400/Twarda	C100	400	Twarda	2x12,5	-	-	50	50	8250	-	-	-	56	(R)EI120	IV	●
481	SW150-300/Twarda	C100	300	Twarda	2x12,5	-	-	50	50	9000	-	-	-	57	(R)EI120	IV	●
481	SWSW150/Twarda	2xC100	600	Twarda	2x12,5	100	14,5	50	50	9000	62	60	56	57	(R)EI120	IV	●
481	SWSW150-400/Twarda	2xC100	400	Twarda	2x12,5	-	-	50	50	10250	-	-	-	58	(R)EI120	IV	●
481	SWSW150-300/Twarda	2xC100	300	Twarda	2x12,5	-	-	50	50	11000	-	-	-	60	(R)EI120	IV	●

Strana	Typ steny Nida Priečka [2]	Konštrukcia roštu	Opláštenie sadrokartónom		Izolačný materiál		Maximálna výška steny - h [1]	Zvuková izolácia			Hmotnosť výstavby	Trieda požiarnej odolnosti
					Pre akustickú izoláciu							
		Nida	Nida	Hrúbka	[mm]	Hustota [kg/m³]	[mm]	Rw [dB]	Ra1 [dB]	Ra2 [dB]	[kg]	[min]
	SYSTÉM ZAKRIVENÝCH PRIEČOK NA NOSNEJ KONŠTRUKCII NIDA C50, C75, C100											
485	75G50/Ohybná	C50	Ohybná	2x6,25	50	12	4000	46	41	34	27	-
485	100G75/Ohybná	C75	Ohybná	2x6,25	50	12	5250	46	41	34	28	-
485	125G100/Ohybná	C100	Ohybná	2x6,25	50	12	6450	46	41	34	29	-
485	87,5G50/Ohybná	C50	Ohybná	3x6,25	50	12	4000	50	44	36	38	-
485	112,5G75/Ohybná	C75	Ohybná	3x6,25	50	12	5250	50	44	36	39	-
485	137,5G100/Ohybná	C100	Ohybná	3x6,25	50	12	6450	50	44	36	40	-

Podrobné vysvetlenie poznámok pod čiarou je uvedené pre konkrétne systémy.

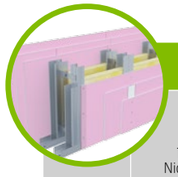

Strana	Typ steny Nida Priečka [2]	Konštrukcia roštu	Osová vzdialenosť profilov Nida	Opláštenie sadrokartónom		Izolačný materiál		Maximálna výška steny - h [1]	Zvuková izolácia			Hmotnosť výstavby	Trieda požiarnej odolnosti [1]	Kategória používania	Špeciálny systém
						Skalná vlna									
		Nida	[mm]	Nida	Hrúbka	[mm]	Hustota [kg/m³]	[mm]	Rw [dB]	Ra1 [dB]	Ra2 [dB]	[kg]	[min]	Trieda ETAG 003	
SYSTÉM AKUSTICKÝCH DVOJRADOVÝCH PRIEČOK NA DVOJITEJ NOSNEJ KONŠTRUKCII NIDA C100, UA100 (STENY PRE KINOSÁLY)															
487	SLA/CC/Ogieň+	2xC100	600	Ogieň Plus	2x15,0+18,0 15,0+2x18,0	2x100	65	12000	70	68	62	93	(R)EI120	IV	●
487	SLA/CC-400/Ogieň+	2xC100	400	Ogieň Plus	2x15,0+18,0 15,0+2x18,0	2x100	65	14000	70	68	62	96	(R)EI120	IV	●
487	SLA/CC-300/Ogieň+	2xC100	300	Ogieň Plus	2x15,0+18,0 15,0+2x18,0	2x100	65	16000	70	68	62	100	(R)EI120	IV	●
487	SLA/UAUA-400/Ogieň+	2xUA100	400	Ogieň Plus	2x15,0+18,0 15,0+2x18,0	2x100	65	19850	70	68	62	114	(R)EI120	IV	●

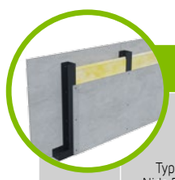

Strana	Typ steny Nida Priečka [2]	Konštrukcia roštu	Opláštenie sadrokartónom			Izolačný materiál				Maximálna výška steny - h [1]	Zvuková izolácia [4]			Hmotnosť výstavby	Trieda požiarnej odolnosti	Kategória používania	Špeciálny systém
						Pre akustickú izoláciu		Pre požiarnu odolnosť		V rozsahu požiarnej odolnosti							
		Nida	Nida	Hrúbka		[mm]	Hustota [kg/m³]	[mm]	Hustota [kg/m³]	[mm]	Rw [dB]	Ra1 [dB]	Ra2 [dB]	[kg]	[min]	Trieda ETAG 003	
SYSTÉM PRIEČOK NA JEDNODUCHEJ KONŠTRUKCI NIDA C50, C75, C100																	
489	70A50/Cementex	C50	Cementex	1x10,0		50	15	40	15	3250	45	41	33	31	(R)EI30 [2]	III	●
489	95A75/Cementex	C75	Cementex	1x10,0		75	15	40	15	4500	49	44	37	31	(R)EI30 [2]	III	●
489	120A100/Cementex	C100	Cementex	1x10,0		75	15	40	15	5000	51	47	40	32	(R)EI30 [2]	IV	●
489	99A75/Cementex	C75	Cementex	1x12,0		50	15	50	30	4500	51	47	40	37	(R)EI60 [3]	III	●
489	124A100/Cementex	C100	Cementex	1x12,0		100	15	50	30	5000	53	50	43	37	(R)EI60 [3]	IV	●

Strana	Typ steny Nida Priečka [2]	Konštrukcia roštu	Opláštenie sadrokartónom			Izolačný materiál				Maximálna výška steny - h [1]	Zvuková izolácia [4]			Hmotnosť výstavby	Trieda požiarnej odolnosti	Kategória používania	Špeciálny systém
						Pre akustickú izoláciu		Pre požiarnu odolnosť		V rozsahu požiarnej odolnosti							
		Nida	Nida	Hrúbka		[mm]	Hustota [kg/m³]	[mm]	Hustota [kg/m³]	[mm]	Rw [dB]	Ra1 [dB]	Ra2 [dB]	[kg]	[min]	Trieda ETAG 003	
SYSTÉM PRIEČOK NA JEDNODUCHEJ KONŠTRUKCI NIDA C50, C75, C100																	
491	90A50/Cementex	C50	Cementex	2x10,0		50	15	50	30	4500	57	53	46	59	(R)EI120	IV	●
491	115A75/Cementex	C75	Cementex	2x10,0		75	15	50	30	5500	60	57	50	59	(R)EI120	IV	●
491	140A100/Cementex	C100	Cementex	2x10,0		75	15	50	30	6500	61	58	53	60	(R)EI120	IV	●

Podrobné vysvetlenie poznámok pod čiarou je uvedené pre konkrétne systémy.

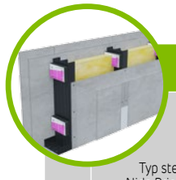

Strana	Typ steny Nida Priečka [2]	Konštrukcia roštu	Opláštenie sadrokartónom			Izolačný materiál				Maximálna výška steny - h [1]	Zvuková izolácia [3]			Hmotnosť výstavby	Trieda požiarnej odolnosti [2]	Kategória používania	Špeciálny systém
						Pre akustickú izoláciu		Pre požiarnu odolnosť		V rozsahu požiarnej odolnosti							
		Nida	Nida	Hrúbka		[mm]	Hustota [kg/m³]	[mm]	Hustota [kg/m³]	[mm]	Rw [dB]	Ra1 [dB]	Ra2 [dB]	[kg]	[min]	Trieda ETAG 003	
SYSTÉM AKUSTICKÝCH PRIEČOK NA DVOJRADOVEJ JEDNODUCHEJ A DVOJITEJ KONŠTRUKCII NIDA C50, C75, C100 (NIDA PWA)																	
493	145B50-PWA/Cementex	C50+C50	Cementex	2x10,0	2x50	15,0	50	30,0	5500	67	63	56	61,0	(R)EI120	IV	●	
493	195B75-PWA/Cementex	C75+C75	Cementex	2x10,0	2x75	15,0	50	30,0	6200	71	67	60	61,0	(R)EI120	IV	●	
493	245B100-PWA/Cementex	C100+C100	Cementex	2x10,0	2x100	15,0	50	30,0	6500	74	70	64	62,0	(R)EI120	IV	●	

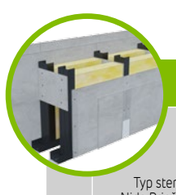

Strana	Typ steny Nida Priečka [2]	Konštrukcia roštu	Opláštenie sadrokartónom			Izolačný materiál				Maximálna výška steny - h [1]	Zvuková izolácia [3]			Hmotnosť výstavby	Trieda požiarnej odolnosti [2]	Kategória používania	Špeciálny systém
						Pre akustickú izoláciu		Pre požiarnu odolnosť		V rozsahu požiarnej odolnosti							
		Nida	Nida	Hrúbka		[mm]	Hustota [kg/m³]	[mm]	Hustota [kg/m³]	[mm]	Rw [dB]	Ra1 [dB]	Ra2 [dB]	[kg]	[min]	Trieda ETAG 003	
SYSTÉM PRIEČOK NA DVOJRADOVEJ JEDNODUCHEJ A DVOJITEJ NOSNEJ KONŠTRUKCII NIDA C50, C75, C100 (INŠTALAČNÉ STENY)																	
495	140C50/Cementex	C50+C50	Cementex	2x10,0	2x50	15,0	50	30,0	4500	61	59	53	61,0	(R)EI120	IV	●	
495	190C75/Cementex	C75+C75	Cementex	2x10,0	2x75	15,0	50	30,0	6000	63	60	56	61,0	(R)EI120	IV	●	
495	240C100/Cementex	C100+C100	Cementex	2x10,0	2x100	15,0	50	30,0	6500	63	61	58	62,0	(R)EI120	IV	●	

Podrobné vysvetlenie poznámok pod čiarou je uvedené pre konkrétne systémy.

nida Stena

Trieda požiarnej odolnosti: (R)EI20 (R)EI30 (R)EI45 (R)EI60

Maximálna zvuková izolácia: 51 dB

Maximálna výška výstavby: 3250 mm

Hmotnosť 1m² výstavby: 19,0-28,0 kg

Číslo súvisiaceho dokladu: ETA 15/0301

Vyhlásenie o úžitkových vlastnostiach: DoP/Wall System /0001/15.11.2016

SYSTÉMY:
75A50

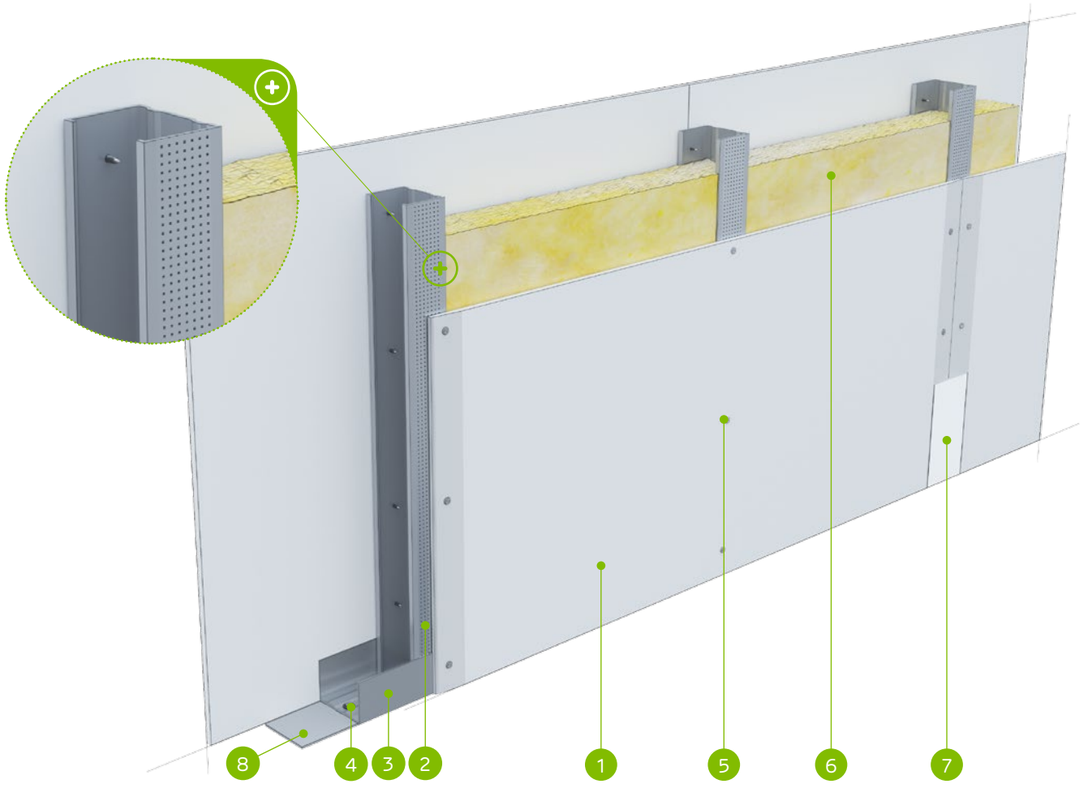

MATERIÁLY:

1. Sadrokartónová doska Nida
2. Profil Nida C 50
3. Profil Nida U 50
4. Hmoždinka Nida
5. Rýchloskrutky Nida 3,5 x 25 mm
6. Izolačný materiál minerálna vlna
7. Škára medzi sadrokartónovými doskami vyhotovená zo sadrovej hmoty Nida a výstužnej pásky Nida
8. Tesniaca páska na akustickú izoláciu Nida šírka 50 mm

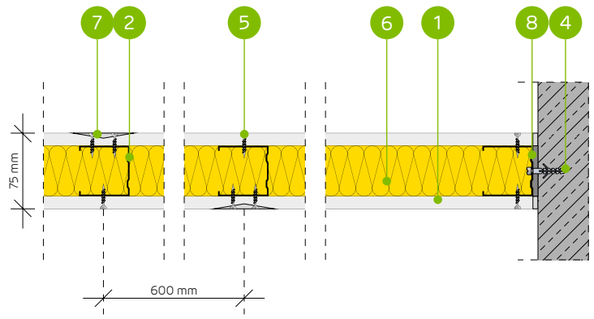

SYSTÉM PRIEČOK NA JEDNODUCHEJ KONŠTRUKCI NIDA C50

TECHNICKÉ PARAMETRE

Typ steny Nida Priečka [2]	Konštrukcia roštu	Opláštenie sadrokartónom		Izolačný materiál				Maximálna výška steny - h [1]	Zvuková izolácia			Hmotnosť výstavby	Trieda požiarnej odolnosti	Kategória používania	Špeciálny systém
				Pre akustickú izoláciu		Pre požiarnu odolnosť		V rozsahu požiarnej odolnosti							
	Nida	Nida	Hrúbka	[mm]	Hustota [kg/m³]	[mm]	Hustota [kg/m³]	[mm]	Rw [dB]	Ra1 [dB]	Ra2 [dB]	[kg]	[min]	Trieda ETAG 003	
75A50/Expert	C50	Expert	12,5	50	12,0	50	10,0	3250	42	38	31	19,0	(R)EI20	II	-
75A50/Woda [3]	C50	Woda	12,5	50	12,0	50	10,0	3250	42	38	31	19,0	(R)EI20	III	-
75A50/OgieńTypF	C50	Ogień Typ F	12,5	50	12,0	50	10,0	3250	42	38	31	21,0	(R)EI30	III	-
75A50/Ogień+ [4] [5]	C50	Ogień Plus	12,5	-	-	-	-	3250	37	34	29	23,0	(R)EI30	III	-
75A50/Ogień+ [4] [5]	C50	Ogień Plus	12,5	50	10,0	50	10,0	3250	41	37	31	23,0	(R)EI45	III	-
75A50/Ogień+	C50	Ogień Plus	12,5	50	12,0	50	30,0	3250	37	39	32	23,0	(R)EI60	III	-
75A50/WodaOgień+	C50	Woda Ogień Plus	12,5	50	12,0	50	30,0	3250	44	39	32	23,0	(R)EI60	III	-
75A50/Twarda	C50	Twarda	12,5	50	14,5	50	30,0	3250	50	43	35	28,0	(R)EI60	III	●
75A50/Hydro	C50	Hydro	12,5	50	12,0	50	50,0	3250	44	39	32	24,0	(R)EI60	III	●
75A50/Cicha	C50	Cicha	12,5	50	14,5	50	30,0	3250	51	46	39	28,0	(R)EI60	III	-

[1] Maximálna výška v súlade s technickým posudkom ITB 1060/11/R12NK.
[2] Európske technické posúdenie ETA 15/0301. V prípade väčších požiadaviek ohľadom maximálnych výšok možno zmenšiť rozstupy v rámci nosnej konštrukcie na 400 mm a 300 mm.
[3] V interiéroch s relatívnou vlhkosťou vzduch do 85% (do 10 hodín) použiť dosku Nida Woda, ale v zónach vystavených intenzívnemu pôsobeniu vody odporúčame použiť sadrové dosky s vláknami Nida Hydro (horizontálne a vertikálne roviny pri vani, sprche a pod.)
[4] Možnosť zmeny na dosku Nida Voda Oheň Plus (Nida Woda Ogień Plus) typ DFH2.
[5] Zvuková izolácia vypočítaná na základe simulácie v programe INSUL.
Systém protipožiarnych priečok v technológii Siniat plnia funkciu protipožiarnych priečok s obojstranným pôsobením ohňa.

SPOTREBA MATERIÁLOV NA 1 M² PRIEČOK V SYSTÉME NIDA PRIEČKA

Názov materiálu	J.m.	Typ systému Nida Priečka									
		75A50/ Expert	75A50/ Woda	75A50/ OgieńTypF	75A50/ Ogień+ [4]	75A50/ Ogień+ [4]	75A50/ Ogień+	75A50/ WodaOgień+	75A50/ Twarda	75A50/ Hydro	75A50/ Cicha
		Spotreba materiálu na 1 m²									
Doska Nida Expert 12,5 mm	m²	2,0	-	-	-	-	-	-	-	-	-
Doska Nida Woda 12,5 mm	m²	-	2,0	-	-	-	-	-	-	-	-
Doska Nida Ogień Typ F 12,5 mm	m²	-	-	2,0	-	-	-	-	-	-	-
Doska Nida Ogień Plus 12,5 mm	m²	-	-	-	2,0	2,0	2,0	-	-	-	-
Doska Nida Woda Ogień Plus 12,5 mm	m²	-	-	-	-	-	-	2,0	-	-	-
Doska Nida Twarda 12,5 mm	m²	-	-	-	-	-	-	-	2,0	-	-
Doska Nida Hydro 12,5 mm	m²	-	-	-	-	-	-	-	-	2,0	-
Doska Nida Cicha 12,5 mm	m²	-	-	-	-	-	-	-	-	-	2,0
Profil Nida C50	bm	1,8	1,8	1,8	1,8	1,8	1,8	1,8	1,8	1,8	1,8
Profil Nida U50	bm	0,7	0,7	0,7	0,7	0,7	0,7	0,7	0,7	0,7	0,7
Hmoždinka Nida	ks.	0,9	0,9	0,9	0,9	0,9	0,9	0,9	0,9	0,9	0,9
Rýchloskrutky Nida 3,5x25 mm	ks.	24,0	24,0	24,0	24,0	24,0	24,0	24,0	-	-	-
Rýchloskrutky Nida Twarda 4,2x38 mm	ks.	-	-	-	-	-	-	-	24,0	-	24,0
Rýchloskrutky Nida Hydro C5 3,5x25 mm	ks.	-	-	-	-	-	-	-	-	24,0	-
Výstužná páska Nida	bm	2,8	2,8	2,8	2,8	2,8	2,8	2,8	2,8	2,8	2,8
Zvukovo izolačná páska Nida	bm	0,6	0,6	0,6	0,6	0,6	0,6	0,6	0,6	0,6	0,6
Sadrový tmel Nida Start	kg	0,6	0,6	0,6	0,6	0,6	0,6	0,6	-	-	0,6
Sadrový tmel Nida Finish	kg	0,2	0,2	0,2	0,2	0,2	0,2	0,2	-	-	0,2
Hotová špachťovacia hmota Hydromix [6]	kg	-	-	-	-	-	-	-	0,8	0,8	-
Minerálna vlna [7]	m²	1,0	1,0	1,0	-	1,0	1,0	1,0	1,0	1,0	1,0

[6] V prípade sadro-trieskových dosiek s vláknami Nida Twarda možno ako alternatívu použiť sadrový tmel Nida Max.
[7] Použitie podľa požiadaviek. V prípade použitia iného typu izolačného materiálu, čo sa týka hrúbky a/alebo objemovej hustoty, než je uvedené v technickej špecifikácii (Nida Sadrokartónové systémy – katalóg riešení), bezpodmienečne sa obráťte na príslušného technického konzultanta Siniat (podrobné mapy regiónov sú uvedené na konci katalógu).

Normy spotreby nezahrňujú straty materiálu.

nida Stena

Trieda požiarnej odolnosti:	Maximálna zvuková izolácia:	Maximálna výška výstavby:	Hmotnosť 1m² výstavby:	Číslo súvisiaceho dokladu:
(R)EI20 (R)EI30 (R)EI45 (R)EI60	42 dB	4250 mm	20,0-29,0 kg	ETA 15/0301

Vyhlásenie o úžitkových vlastnostiach:
DoP/Wall System /0001/15.11.2016

SYSTÉMY:
75AA50

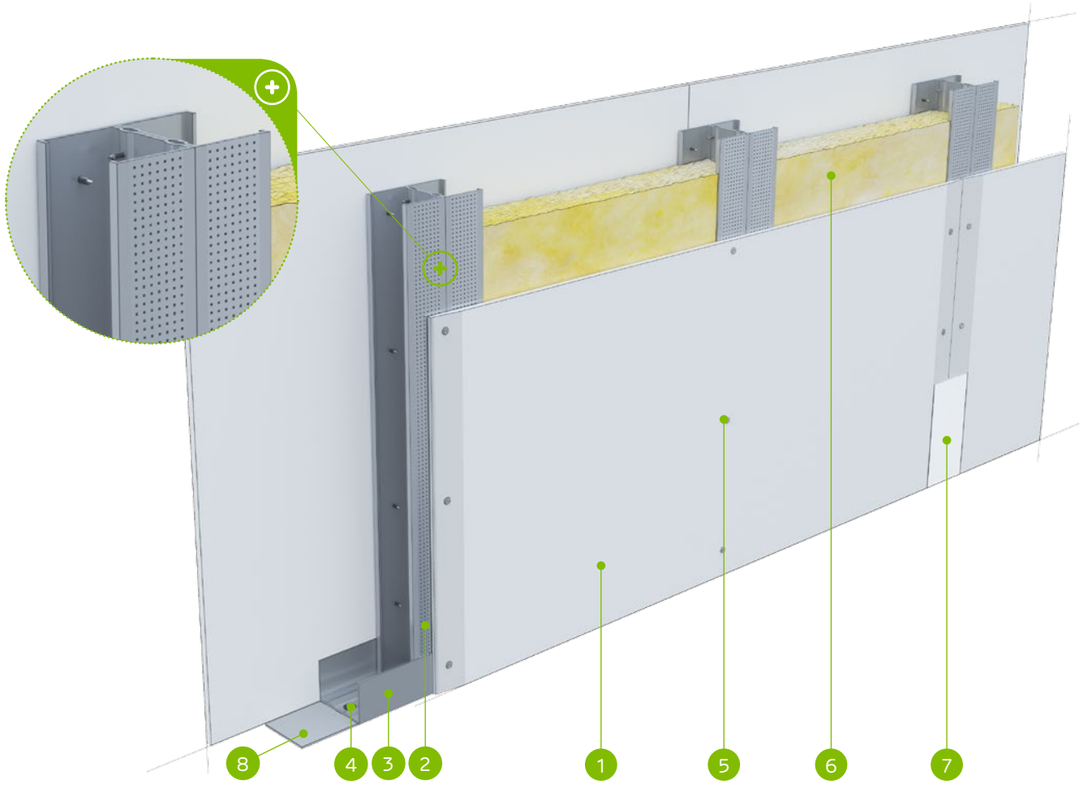

MATERIÁLY:

1. Sadrokartónová doska Nida
2. Profil Nida C 50 (dvojitý)
3. Profil Nida U 50
4. Hmoždinka Nida
5. Rýchloskrutky Nida 3,5 x 25 mm
6. Izolačný materiál minerálna vlna
7. Škára medzi sadrokartónovými doskami vyhotovená zo sadrovej hmoty Nida a výstužnej pásky Nida
8. Tesniaca páska na akustickú izoláciu Nida šírka 50 mm

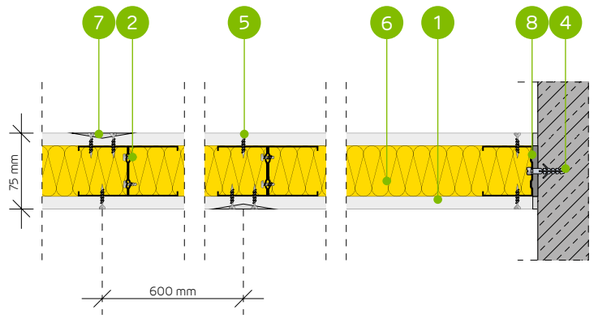

SYSTÉM PRIEČOK NA DVOJITEJ KONŠTRUKCII NIDA C50

TECHNICKÉ PARAMETRE

Typ steny Nida Priečka [2]	Konštrukcia roštu	Opláštenie sadrokartónom		Izolačný materiál				Maximálna výška steny - h [1]	Zvuková izolácia			Hmotnosť výstavby	Trieda požiarnej odolnosti	Kategória používania	Špeciálny systém
				Pre akustickú izoláciu		Pre požiarnu odolnosť		V rozsahu požiarnej odolnosti							
	Nida	Nida	Hrúbka	[mm]	Hustota [kg/m³]	[mm]	Hustota [kg/m³]	[mm]	Rw [dB]	Ra1 [dB]	Ra2 [dB]	[kg]	[min]	Trieda ETAG 003	
75AA50/Expert	2xC50	Expert	12,5	50	12,0	50	10,0	4250	42	39	31	20,0	(R)EI20	II	-
75AA50/Woda [3]	2xC50	Woda	12,5	50	12,0	50	10,0	4250	42	39	31	20,0	(R)EI20	III	-
75AA50/OgieńTypF	2xC50	Ogień Typ F	12,5	50	12,0	50	10,0	4250	42	39	31	22,0	(R)EI30	III	-
75AA50/Ogień+ [4]	2xC50	Ogień Plus	12,5	-	-	-	-	4250	-	-	-	24,0	(R)EI30	III	-
75AA50/Ogień+ [4]	2xC50	Ogień Plus	12,5	-	-	50	10,0	4250	-	-	-	24,0	(R)EI45	III	-
75AA50/Ogień+	2xC50	Ogień Plus	12,5	50	12,0	50	30,0	4250	42	39	31	24,0	(R)EI60	III	-
75AA50/WodaOgień+	2xC50	Woda Ogień Plus	12,5	50	12,0	50	30,0	4250	42	39	31	24,0	(R)EI60	III	-
75AA50/Twarda	2xC50	Twarda	12,5	50	12,0	50	30,0	4250	42	39	31	29,0	(R)EI60	III	●
75AA50/Hydro	2xC50	Hydro	12,5	50	12,0	50	50,0	4250	42	39	31	25,0	(R)EI60	III	●
75AA50/Cicha	2xC50	Cicha	12,5	50	12,0	50	30,0	4250	42	39	31	29,0	(R)EI60	III	-

[1] Maximálna výška v súlade s technickým posudkom ITB 1060/11/R12NK.
[2] Európske technické posúdenie ETA 15/0301. V prípade väčších požiadaviek ohľadom maximálnych výšok možno zmenšiť rozstupy v rámci nosnej konštrukcie na 400 mm a 300 mm.
[3] V interiéroch s relatívnou vlhkosťou vzduch do 85% (do 10 hodín) použiť dosku Nida Woda, ale v zónach vystavených intenzívnemu pôsobeniu vody odporúčame použiť sadrové dosky s vláknami Nida Hydro (horizontálne a vertikálne roviny pri vani, sprche a pod.)
[4] Možnosť zmeny na dosku Nida Voda Oheň Plus (Nida Woda Ogień Plus) typ DFH2.
Systém protipožiarnych priečok v technológii Siniat plnia funkciu protipožiarnych priečok s obojstranným pôsobením ohňa.

SPOTREBA MATERIÁLOV NA 1 M² PRIEČOK V SYSTÉME NIDA PRIEČKA

Názov materiálu	J.m.	Typ systému Nida Priečka									
		75AA50/ Expert	75AA50/ Woda	75AA50/ OgieńTypF	75AA50/ Ogień+ [4]	75AA50/ Ogień+ [4]	75AA50/ Ogień+	75AA50/ WodaOgień+	75AA50/ Twarda	75AA50/ Hydro	75AA50/ Cicha
		Spotreba materiálu na 1 m²									
Doska Nida Expert 12,5 mm	m²	2,0	-	-	-	-	-	-	-	-	-
Doska Nida Woda 12,5 mm	m²	-	2,0	-	-	-	-	-	-	-	-
Doska Nida Ogień Typ F 12,5 mm	m²	-	-	2,0	-	-	-	-	-	-	-
Doska Nida Ogień Plus 12,5 mm	m²	-	-	-	2,0	2,0	2,0	-	-	-	-
Doska Nida Woda Ogień Plus 12,5 mm	m²	-	-	-	-	-	-	2,0	-	-	-
Doska Nida Twarda 12,5 mm	m²	-	-	-	-	-	-	-	2,0	-	-
Doska Nida Hydro 12,5 mm	m²	-	-	-	-	-	-	-	-	2,0	-
Doska Nida Cicha 12,5 mm	m²	-	-	-	-	-	-	-	-	-	2,0
Profil Nida C50	bm	3,6	3,6	3,6	3,6	3,6	3,6	3,6	3,6	3,6	3,6
Profil Nida U50	bm	0,7	0,7	0,7	0,7	0,7	0,7	0,7	0,7	0,7	0,7
Hmoždinka Nida	ks.	0,9	0,9	0,9	0,9	0,9	0,9	0,9	0,9	0,9	0,9
Samorezná skrutka 4,2x13 mm do plechu 1 mm FLAT HEAD®	ks.	6,0	6,0	6,0	6,0	6,0	6,0	6,0	6,0	6,0	6,0
Rýchloskrutky Nida 3,5x25 mm	ks.	24,0	24,0	24,0	24,0	24,0	24,0	24,0	-	-	-
Rýchloskrutky Nida Twarda 4,2x38 mm	ks.	-	-	-	-	-	-	-	24,0	-	24,0
Rýchloskrutky Nida Hydro C5 3,5x25 mm	ks.	-	-	-	-	-	-	-	-	24,0	-
Výstužná páska Nida	bm	2,8	2,8	2,8	2,8	2,8	2,8	2,8	2,8	2,8	2,8
Zvukovo izolačná páska Nida	bm	0,6	0,6	0,6	0,6	0,6	0,6	0,6	0,6	0,6	0,6
Sadrový tmel Nida Start	kg	0,6	0,6	0,6	0,6	0,6	0,6	0,6	-	-	0,6
Sadrový tmel Nida Finish	kg	0,2	0,2	0,2	0,2	0,2	0,2	0,2	-	-	0,2
Hotová špachtľovacia hmota Hydromix [5]	kg	-	-	-	-	-	-	-	0,8	0,8	-
Minerálna vlna [6]	m²	1,0	1,0	1,0	-	1,0	1,0	1,0	1,0	1,0	1,0

[5] V prípade sadro-trieskových dosiek s vláknami Nida Twarda možno ako alternatívu použiť sadrový tmel Nida Max.
[6] Použitie podľa požiadaviek. V prípade použitia iného typu izolačného materiálu, čo sa týka hrúbky a/alebo objemovej hustoty, než je uvedené v technickej špecifikácii (Nida Sadrokartónové systémy – katalóg riešení), bezpodmienečne sa obráťte na príslušného technického konzultanta Siniat (podrobné mapy regiónov sú uvedené na konci katalógu).
Normy spotreby nezahrňujú straty materiálu.

nida Stena

Trieda požiarnej odolnosti: (R)EI20 (R)EI30 (R)EI45 (R)EI60

Maximálna zvuková izolácia: 54 dB

Maximálna výška výstavby: 4500 mm

Hmotnosť 1m² výstavby: 19,0-28,0 kg

Číslo súvisiaceho dokladu: ETA 15/0301

Vyhlásenie o úžitkových vlastnostiach: DoP/Wall System /0001/15.11.2016

SYSTÉMY:
100A75

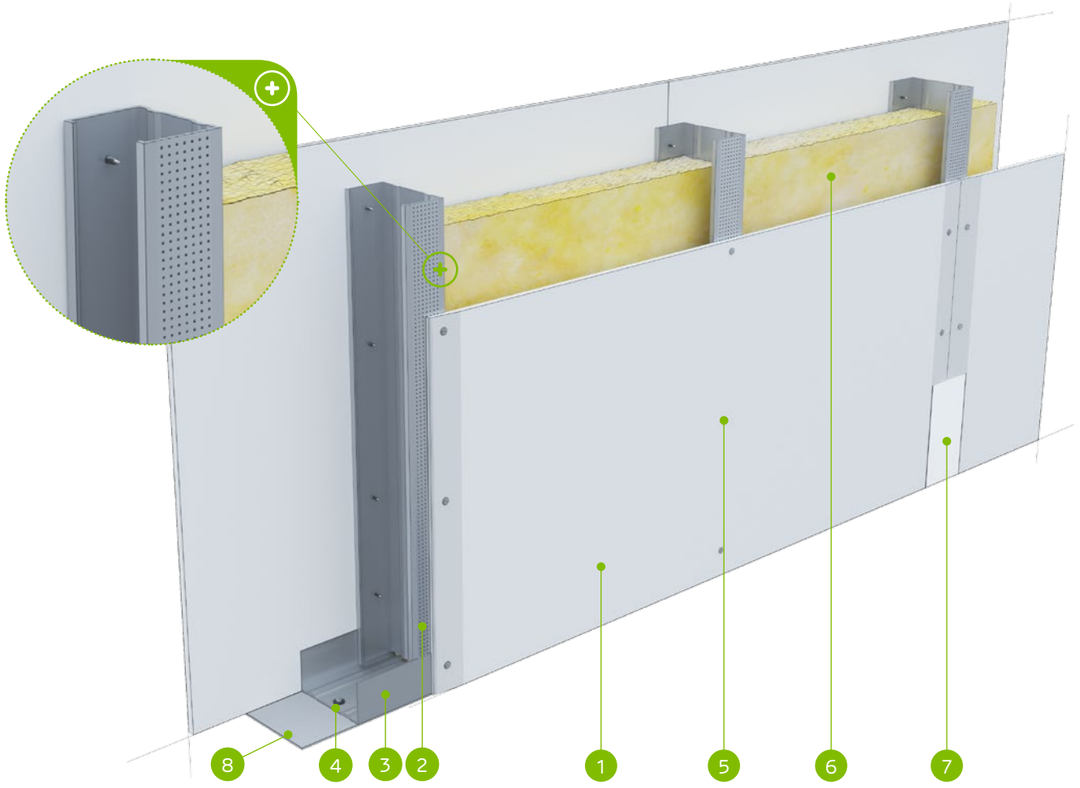

MATERIÁLY:

1. Sadrokartónová doska Nida
2. Profil Nida C 75
3. Profil Nida U 75
4. Hmoždinka Nida
5. Rýchloskrutky Nida 3,5 x 25 mm
6. Izolačný materiál minerálna vlna
7. Škára medzi sadrokartónovými doskami vyhotovená zo sadrovej hmoty Nida a výstužnej pásky Nida
8. Tesniaca páska na akustickú izoláciu Nida šírka 70 mm

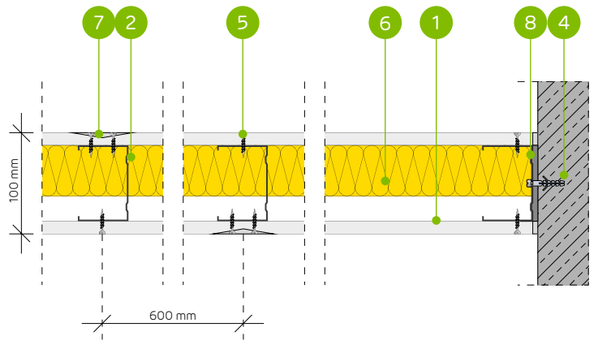

SYSTÉM PRIEČOK NA JEDNODUCHEJ KONŠTRUKCI NIDA C75

TECHNICKÉ PARAMETRE

Typ steny Nida Priečka [2]	Konštrukcia roštu	Opláštenie sadrokartónom		Izolačný materiál				Maximálna výška steny - h [1]	Zvuková izolácia			Hmotnosť výstavby	Trieda požiarnej odolnosti	Kategória používania	Špeciálny systém
				Pre akustickú izoláciu		Pre požiarnu odolnosť		V rozsahu požiarnej odolnosti							
	Nida	Nida	Hrúbka	[mm]	Hustota [kg/m³]	[mm]	Hustota [kg/m³]	[mm]	Rw [dB]	Ra1 [dB]	Ra2 [dB]	[kg]	[min]	Trieda ETAG 003	
100A75/Expert	C75	Expert	12,5	75	14,5	50	10,0	4500	46	41	33	19,0	(R)EI20	III	-
100A75/Woda [3]	C75	Woda	12,5	75	14,5	50	10,0	4500	46	41	33	19,0	(R)EI20	III	-
100A75/OgieńTypF	C75	Ogień Typ F	12,5	75	14,5	50	10,0	4500	46	41	33	21,0	(R)EI30	III	-
100A75/Ogień+ [4] [5]	C75	Ogień Plus	12,5	-	-	-	-	4500	38	35	29	23,0	(R)EI30	III	-
100A75/Ogień+ [4] [5]	C75	Ogień Plus	12,5	50	10,0	50	10,0	4500	43	39	31	23,0	(R)EI45	III	-
100A75/Ogień+	C75	Ogień Plus	12,5	50	12,0	50	30,0	4500	47	44	37	23,0	(R)EI60	III	-
100A75/WodaOgień+	C75	Woda Ogień Plus	12,5	50	12,0	50	30,0	4500	47	44	37	23,0	(R)EI60	III	-
100A75/Twarda	C75	Twarda	12,5	75	14,5	50	30,0	4500	51	48	41	28,0	(R)EI60	III	●
100A75/Hydro	C75	Hydro	12,5	50	12,0	50	50,0	4500	47	44	37	24,0	(R)EI60	III	●
100A75/Cicha	C75	Cicha	12,5	75	14,5	50	30,0	4500	54	50	43	28,0	(R)EI60	III	-

[1] Maximálna výška v súlade s technickým posudkom ITB 1060/11/R12NK.
[2] Európske technické posúdenie ETA 15/0301. V prípade väčších požiadaviek ohľadom maximálnych výšok možno zmenšiť rozstupy v rámci nosnej konštrukcie na 400 mm a 300 mm.
[3] V interiéroch s relatívnou vlhkosťou vzduch do 85% (do 10 hodín) použiť dosku Nida Woda, ale v zónach vystavených intenzívnemu pôsobeniu vody odporúčame použiť sadrové dosky s vláknami Nida Hydro (horizontálne a vertikálne roviny pri vani, sprche a pod.)
[4] Možnosť zmeny na dosku Nida Voda Oheň Plus (Nida Woda Ogień Plus) typ DFH2.
[5] Zvuková izolácia vypočítaná na základe simulácie v programe INSUL.
Systém protipožiarnych priečok v technológii Siniat plnia funkciu protipožiarnych priečok s obojstranným pôsobením ohňa.

SPOTREBA MATERIÁLOV NA 1 M² PRIEČOK V SYSTÉME NIDA PRIEČKA

Názov materiálu	J.m.	Typ systému Nida Priečka									
		100A75/ Expert	100A75/ Woda	100A75/ OgieńTypF	100A75/ Ogień+ [4]	100A75/ Ogień+ [4]	100A75/ Ogień+	100A75/ WodaOgień+	100A75/ Twarda	100A75/ Hydro	100A75/ Cicha
		Spotreba materiálu na 1 m²									
Doska Nida Expert 12,5 mm	m²	2,0	-	-	-	-	-	-	-	-	-
Doska Nida Woda 12,5 mm	m²	-	2,0	-	-	-	-	-	-	-	-
Doska Nida Ogień Typ F 12,5 mm	m²	-	-	2,0	-	-	-	-	-	-	-
Doska Nida Ogień Plus 12,5 mm	m²	-	-	-	2,0	2,0	2,0	-	-	-	-
Doska Nida Woda Ogień Plus 12,5 mm	m²	-	-	-	-	-	-	2,0	-	-	-
Doska Nida Twarda 12,5 mm	m²	-	-	-	-	-	-	-	2,0	-	-
Doska Nida Hydro 12,5 mm	m²	-	-	-	-	-	-	-	-	2,0	-
Doska Nida Cicha 12,5 mm	m²	-	-	-	-	-	-	-	-	-	2,0
Profil Nida C75	bm	1,8	1,8	1,8	1,8	1,8	1,8	1,8	1,8	1,8	1,8
Profil Nida U75	bm	0,7	0,7	0,7	0,7	0,7	0,7	0,7	0,7	0,7	0,7
Hmoždinka Nida	ks.	0,9	0,9	0,9	0,9	0,9	0,9	0,9	0,9	0,9	0,9
Rýchloskrutky Nida 3,5x25 mm	ks.	24,0	24,0	24,0	24,0	24,0	24,0	24,0	-	-	-
Rýchloskrutky Nida Twarda 4,2x38 mm	ks.	-	-	-	-	-	-	-	24,0	-	24,0
Rýchloskrutky Nida Hydro C5 3,5x25 mm	ks.	-	-	-	-	-	-	-	-	24,0	-
Výstužná páska Nida	bm	2,8	2,8	2,8	2,8	2,8	2,8	2,8	2,8	2,8	2,8
Zvukovo izolačná páska Nida	bm	0,6	0,6	0,6	0,6	0,6	0,6	0,6	0,6	0,6	0,6
Sadrový tmel Nida Start	kg	0,6	0,6	0,6	0,6	0,6	0,6	0,6	-	-	0,6
Sadrový tmel Nida Finish	kg	0,2	0,2	0,2	0,2	0,2	0,2	0,2	-	-	0,2
Hotová špachťovacia hmota Hydromix [6]	kg	-	-	-	-	-	-	-	0,8	0,8	-
Minerálna vlna [7]	m²	1,0	1,0	1,0	-	1,0	1,0	1,0	1,0	1,0	1,0

[6] V prípade sadro-trieskových dosiek s vláknami Nida Twarda možno ako alternatívu použiť sadrový tmel Nida Max.
[7] Použitie podľa požiadaviek. V prípade použitia iného typu izolačného materiálu, čo sa týka hrúbky a/alebo objemovej hustoty, než je uvedené v technickej špecifikácii (Nida Sadrokartónové systémy – katalóg riešení), bezpodmienečne sa obráťte na príslušného technického konzultanta Siniat (podrobné mapy regiónov sú uvedené na konci katalógu).

Normy spotreby nezahrňujú straty materiálu.

nida Stena

Trieda požiarnej odolnosti: (R)EI20 (R)EI30 (R)EI45 (R)EI60

Maximálna zvuková izolácia: -

Maximálna výška výstavby: 6500 mm

Hmotnosť 1m² výstavby: 20,0-30,0 kg

Číslo súvisiaceho dokladu: ETA 15/0301

Vyhlásenie o úžitkových vlastnostiach: DoP/Wall System /0001/15.11.2016

SYSTÉMY:
100AA75

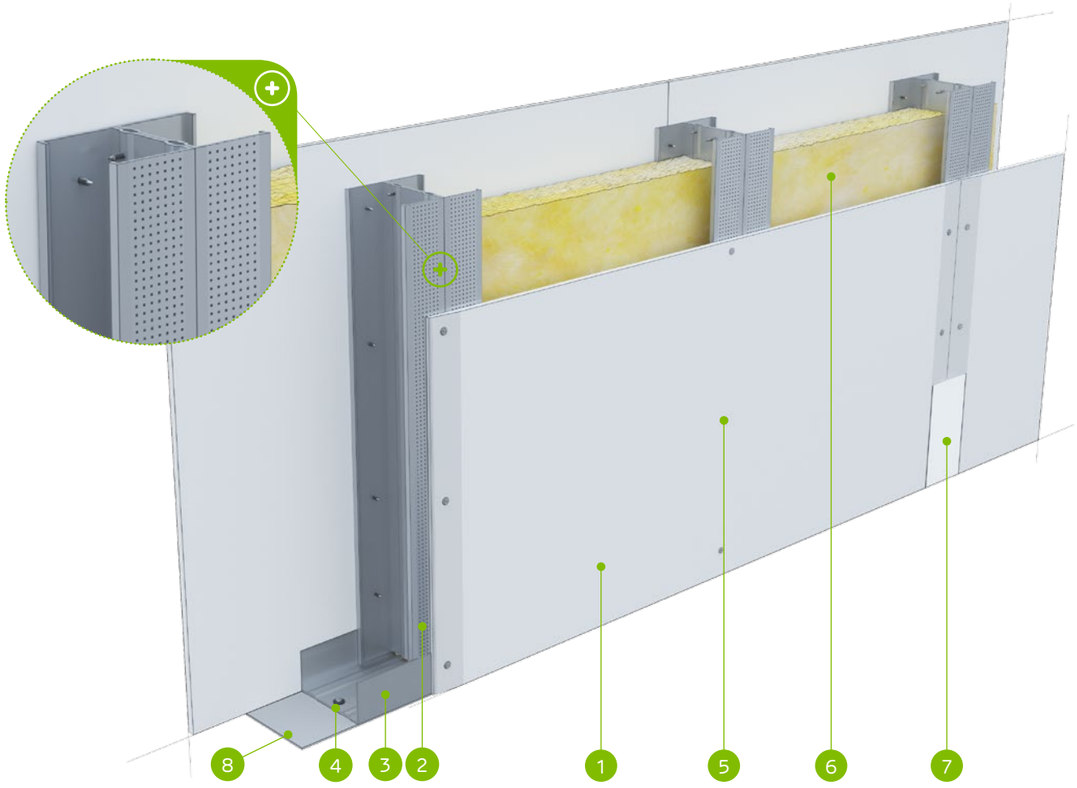

MATERIÁLY:

1. Sadrokartónová doska Nida
2. Profil Nida C 75 (dvojitý)
3. Profil Nida U 75
4. Hmoždinka Nida
5. Rýchloskrutky Nida 3,5 x 25 mm
6. Izolačný materiál minerálna vlna
7. Škára medzi sadrokartónovými doskami vyhotovená zo sadrovej hmoty Nida a výstužnej pásky Nida
8. Tesniaca páska na akustickú izoláciu Nida šírka 70 mm

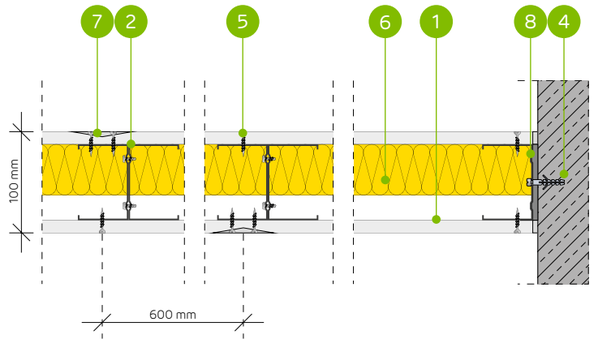

SYSTÉM PRIEČOK NA DVOJITEJ KONŠTRUKCII NIDA C75

TECHNICKÉ PARAMETRE

Typ steny Nida Priečka [2]	Konštrukcia roštu	Opláštenie sadrokartónom		Izolačný materiál				Maximálna výška steny - h [1]	Zvuková izolácia			Hmotnosť výstavby	Trieda požiarnej odolnosti	Kategória používania	Špeciálny systém
				Pre akustickú izoláciu		Pre požiarnu odolnosť		V rozsahu požiarnej odolnosti							
	Nida	Nida	Hrúbka	[mm]	Hustota [kg/m³]	[mm]	Hustota [kg/m³]	[mm]	Rw [dB]	Ra1 [dB]	Ra2 [dB]	[kg]	[min]	Trieda ETAG 003	
100AA75/Expert	2xC75	Expert	12,5	-	-	50	10,0	6500	-	-	-	20,0	(R)EI20	IV	-
100AA75/Woda [3]	2xC75	Woda	12,5	-	-	50	10,0	6500	-	-	-	20,0	(R)EI20	IV	-
100AA75/OgieńTypF	2xC75	Ogień Typ F	12,5	-	-	50	10,0	6500	-	-	-	22,0	(R)EI30	IV	-
100AA75/Ogień+ [4]	2xC75	Ogień Plus	12,5	-	-	-	-	6500	-	-	-	24,0	(R)EI30	IV	-
100AA75/Ogień+ [4]	2xC75	Ogień Plus	12,5	-	-	50	10,0	6500	-	-	-	24,0	(R)EI45	IV	-
100AA75/Ogień+	2xC75	Ogień Plus	12,5	-	-	50	30,0	6500	-	-	-	24,0	(R)EI60	IV	-
100AA75/WodaOgień+	2xC75	Woda Ogień Plus	12,5	-	-	50	30,0	6500	-	-	-	24,0	(R)EI60	IV	-
100AA75/Twarda	2xC75	Twarda	12,5	-	-	50	30,0	6500	-	-	-	30,0	(R)EI60	IV	●
100AA75/Hydro	2xC75	Hydro	12,5	-	-	50	50,0	6500	-	-	-	26,0	(R)EI60	IV	●
100AA75/Cicha	2xC75	Cicha	12,5	-	-	50	30,0	6500	-	-	-	30,0	(R)EI60	IV	-

[1] Maximálna výška v súlade s technickým posudkom ITB 1060/11/R12NK.
[2] Európske technické posúdenie ETA 15/0301. V prípade väčších požiadaviek ohľadom maximálnych výšok možno zmenšiť rozstupy v rámci nosnej konštrukcie na 400 mm a 300 mm.
[3] V interiéroch s relatívnou vlhkosťou vzduch do 85% (do 10 hodín) použiť dosku Nida Woda, ale v zónach vystavených intenzívnemu pôsobeniu vody odporúčame použiť sadrové dosky s vláknami Nida Hydro (horizontálne a vertikálne roviny pri vani, sprche a pod.)
[4] Možnosť zmeny na dosku Nida Voda Oheň Plus (Nida Woda Ogień Plus) typ DFH2.
Systém protipožiarnych priečok v technológii Siniat plnia funkciu protipožiarnych priečok s obojstranným pôsobením ohňa.

SPOTREBA MATERIÁLOV NA 1 M² PRIEČOK V SYSTÉME NIDA PRIEČKA

Názov materiálu	J.m.	Typ systému Nida Priečka									
		100AA75/ Expert	100AA75/ Woda	100AA75/ OgieńTypF	100AA75/ Ogień+ [4]	100AA75/ Ogień+ [4]	100AA75/ Ogień+	100AA75/ WodaOgień+	100AA75/ Twarda	100AA75/ Hydro	100AA75/ Cicha
		Spotreba materiálu na 1 m²									
Doska Nida Expert 12,5 mm	m²	2,0	-	-	-	-	-	-	-	-	-
Doska Nida Woda 12,5 mm	m²	-	2,0	-	-	-	-	-	-	-	-
Doska Nida Ogień Typ F 12,5 mm	m²	-	-	2,0	-	-	-	-	-	-	-
Doska Nida Ogień Plus 12,5 mm	m²	-	-	-	2,0	2,0	2,0	-	-	-	-
Doska Nida Woda Ogień Plus 12,5 mm	m²	-	-	-	-	-	-	2,0	-	-	-
Doska Nida Twarda 12,5 mm	m²	-	-	-	-	-	-	-	2,0	-	-
Doska Nida Hydro 12,5 mm	m²	-	-	-	-	-	-	-	-	2,0	-
Doska Nida Cicha 12,5 mm	m²	-	-	-	-	-	-	-	-	-	2,0
Profil Nida C75	bm	3,6	3,6	3,6	3,6	3,6	3,6	3,6	3,6	3,6	3,6
Profil Nida U75	bm	0,7	0,7	0,7	0,7	0,7	0,7	0,7	0,7	0,7	0,7
Hmoždinka Nida	ks.	0,9	0,9	0,9	0,9	0,9	0,9	0,9	0,9	0,9	0,9
Samorezná skrutka 4,2x13 mm do plechu 1 mm FLAT HEAD®	ks.	6,0	6,0	6,0	6,0	6,0	6,0	6,0	6,0	6,0	6,0
Rýchloskrutky Nida 3,5x25 mm	ks.	24,0	24,0	24,0	24,0	24,0	24,0	24,0	-	-	-
Rýchloskrutky Nida Twarda 4,2x38 mm	ks.	-	-	-	-	-	-	-	24,0	-	24,0
Rýchloskrutky Nida Hydro C5 3,5x25 mm	ks.	-	-	-	-	-	-	-	-	24,0	-
Výstužná páska Nida	bm	2,8	2,8	2,8	2,8	2,8	2,8	2,8	2,8	2,8	2,8
Zvukovo izolačná páska Nida	bm	0,6	0,6	0,6	0,6	0,6	0,6	0,6	0,6	0,6	0,6
Sadrový tmel Nida Start	kg	0,6	0,6	0,6	0,6	0,6	0,6	0,6	-	-	0,6
Sadrový tmel Nida Finish	kg	0,2	0,2	0,2	0,2	0,2	0,2	0,2	-	-	0,2
Hotová špachtľovacia hmota Hydromix [5]	kg	-	-	-	-	-	-	-	0,8	0,8	-
Minerálna vlna [6]	m²	1,0	1,0	1,0	-	1,0	1,0	1,0	1,0	1,0	1,0

[5] V prípade sadro-trieskových dosiek s vláknami Nida Twarda možno ako alternatívu použiť sadrový tmel Nida Max.
[6] Použitie podľa požiadaviek. V prípade použitia iného typu izolačného materiálu, čo sa týka hrúbky a/alebo objemovej hustoty, než je uvedené v technickej špecifikácii (Nida Sadrokartónové systémy – katalóg riešení), bezpodmienečne sa obráťte na príslušného technického konzultanta Siniat (podrobné mapy regiónov sú uvedené na konci katalógu).
Normy spotreby nezahrňujú straty materiálu.

nida Stena

Trieda požiarnej odolnosti: (R)EI20 (R)EI30 (R)EI45 (R)EI60

Maximálna zvuková izolácia: 56 dB

Maximálna výška výstavby: 5000 mm

Hmotnosť 1m² výstavby: 19,0-29,0 kg

Číslo súvisiaceho dokladu: ETA 15/0301

Vyhlásenie o úžitkových vlastnostiach: DoP/Wall System /0001/15.11.2016

SYSTÉMY:
125A100

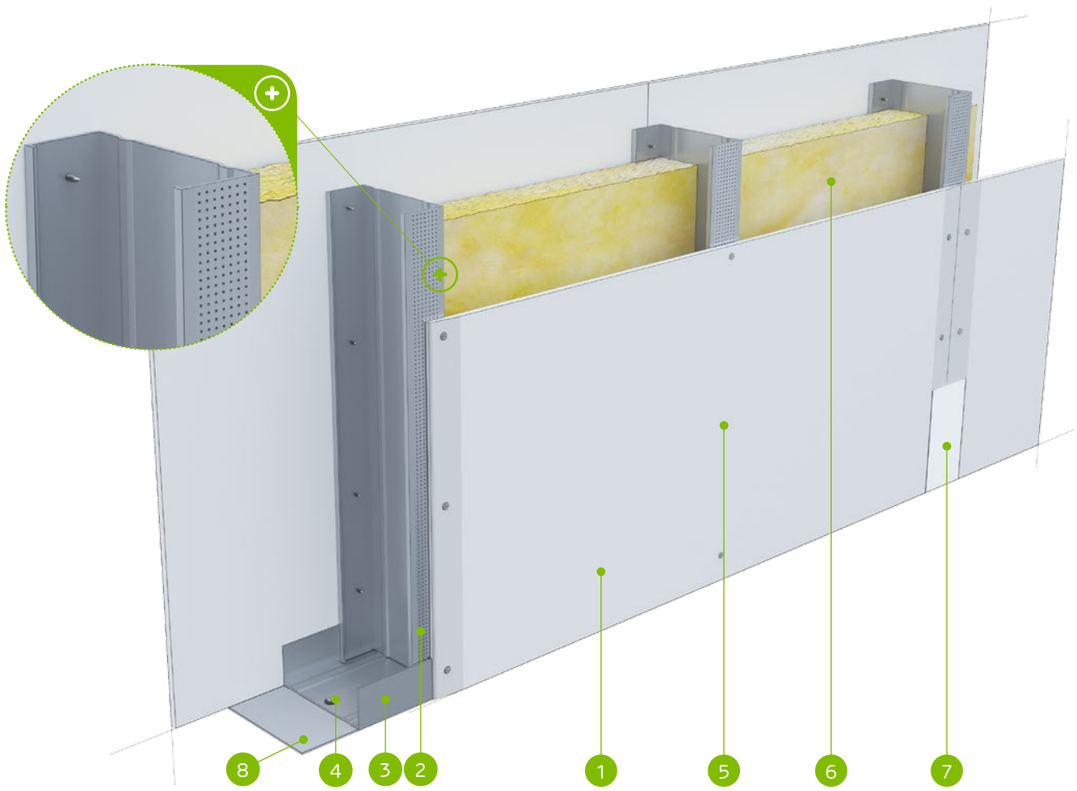

MATERIÁLY:

1. Sadrokartónová doska Nida
2. Profil Nida C 100
3. Profil Nida U 100
4. Hmoždinka Nida
5. Rýchloskrutky Nida 3,5 x 25 mm
6. Izolačný materiál minerálna vlna
7. Škára medzi sadrokartónovými doskami vyhotovená zo sadrovej hmoty Nida a výstužnej pásky Nida
8. Tesniaca páska na akustickú izoláciu Nida šírka 95 mm

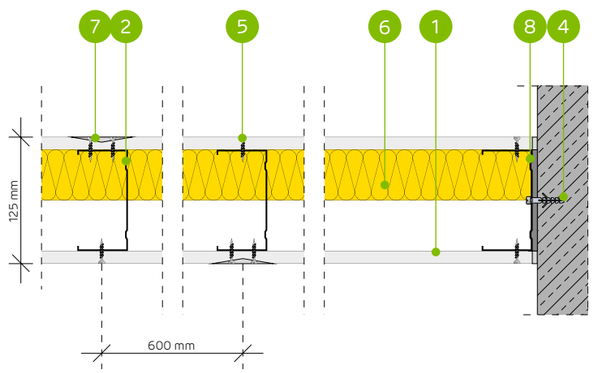

SYSTÉM PRIEČOK NA JEDNODUCHEJ KONŠTRUKCI NIDA C100

TECHNICKÉ PARAMETRE

Typ steny Nida Priečka [2]	Konštrukcia roštu	Opláštenie sadrokartónom		Izolačný materiál				Maximálna výška steny - h [1]	Zvuková izolácia			Hmotnosť výstavby	Trieda požiarnej odolnosti	Kategória používania	Špeciálny systém
				Pre akustickú izoláciu		Pre požiarnu odolnosť		V rozsahu požiarnej odolnosti							
	Nida	Nida	Hrúbka	[mm]	Hustota [kg/m³]	[mm]	Hustota [kg/m³]	[mm]	Rw [dB]	Ra1 [dB]	Ra2 [dB]	[kg]	[min]	Trieda ETAG 003	
125A100/Expert	C100	Expert	12,5	100	14,5	50	10,0	5000	50	47	39	19,0	(R)EI20	IV	-
125A100/Woda [3]	C100	Woda	12,5	100	14,5	50	10,0	5000	50	47	39	19,0	(R)EI20	IV	-
125A100/OgieńTypF	C100	Ogień Typ F	12,5	100	14,5	50	10,0	5000	50	47	39	21,0	(R)EI30	IV	-
125A100/Ogień+ [4] [5]	C100	Ogień Plus	12,5	-	-	-	-	5000	40	36	29	23,0	(R)EI30	IV	-
125A100/Ogień+ [4] [5]	C100	Ogień Plus	12,5	100	10,0	50	10,0	5000	45	41	34	23,0	(R)EI45	IV	-
125A100/Ogień+	C100	Ogień Plus	12,5	100	12,0	50	30,0	5000	50	48	43	23,0	(R)EI60	IV	-
125A100/WodaOgień+	C100	Woda Ogień Plus	12,5	100	12,0	50	30,0	5000	50	48	43	23,0	(R)EI60	IV	-
125A100/Twarda	C100	Twarda	12,5	100	14,5	50	30,0	5000	54	51	43	29,0	(R)EI60	IV	●
125A100/Hydro	C100	Hydro	12,5	100	12,0	50	50,0	5000	50	48	43	25,0	(R)EI60	IV	●
125A100/Cicha	C100	Cicha	12,5	100	14,5	50	30,0	5000	56	53	47	29,0	(R)EI60	IV	-

[1] Maximálna výška v súlade s technickým posudkom ITB 1060/11/R12NK.
[2] Európske technické posúdenie ETA 15/0301. V prípade väčších požiadaviek ohľadom maximálnych výšok možno zmenšiť rozstupy v rámci nosnej konštrukcie na 400 mm a 300 mm.
[3] V interiéroch s relatívnou vlhkosťou vzduch do 85% (do 10 hodín) použiť dosku Nida Woda, ale v zónach vystavených intenzívnemu pôsobeniu vody odporúčame použiť sadrové dosky s vláknami Nida Hydro (horizontálne a vertikálne roviny pri vani, sprche a pod.)
[4] Možnosť zmeny na dosku Nida Voda Oheň Plus (Nida Woda Ogień Plus) typ DFH2.
[5] Zvuková izolácia vypočítaná na základe simulácie v programe INSUL.
Systém protipožiarnych priečok v technológii Siniat plnia funkciu protipožiarnych priečok s obojstranným pôsobením ohňa.

SPOTREBA MATERIÁLOV NA 1 M² PRIEČOK V SYSTÉME NIDA PRIEČKA

Názov materiálu	J.m.	Typ systému Nida Priečka									
		125A100/ Expert	125A100/ Woda	125A100/ OgieńTypF	125A100/ Ogień+ [4]	125A100/ Ogień+ [4]	125A100/ Ogień+	125A100/ WodaOgień+	125A100/ Twarda	125A100/ Hydro	125A100/ Cicha
		Spotreba materiálu na 1 m²									
Doska Nida Expert 12,5 mm	m²	2,0	-	-	-	-	-	-	-	-	-
Doska Nida Woda 12,5 mm	m²	-	2,0	-	-	-	-	-	-	-	-
Doska Nida Ogień Typ F 12,5 mm	m²	-	-	2,0	-	-	-	-	-	-	-
Doska Nida Ogień Plus 12,5 mm	m²	-	-	-	2,0	2,0	2,0	-	-	-	-
Doska Nida Woda Ogień Plus 12,5 mm	m²	-	-	-	-	-	-	2,0	-	-	-
Doska Nida Twarda 12,5 mm	m²	-	-	-	-	-	-	-	2,0	-	-
Doska Nida Hydro 12,5 mm	m²	-	-	-	-	-	-	-	-	2,0	-
Doska Nida Cicha 12,5 mm	m²	-	-	-	-	-	-	-	-	-	2,0
Profil Nida C100	bm	1,8	1,8	1,8	1,8	1,8	1,8	1,8	1,8	1,8	1,8
Profil Nida U100	bm	0,7	0,7	0,7	0,7	0,7	0,7	0,7	0,7	0,7	0,7
Hmoždinka Nida	ks.	0,9	0,9	0,9	0,9	0,9	0,9	0,9	0,9	0,9	0,9
Rýchloskrutky Nida 3,5x25 mm	ks.	24,0	24,0	24,0	24,0	24,0	24,0	24,0	-	-	-
Rýchloskrutky Nida Twarda 4,2x38 mm	ks.	-	-	-	-	-	-	-	24,0	-	24,0
Rýchloskrutky Nida Hydro C5 3,5x25 mm	ks.	-	-	-	-	-	-	-	-	24,0	-
Výstužná páska Nida	bm	2,8	2,8	2,8	2,8	2,8	2,8	2,8	2,8	2,8	2,8
Zvukovo izolačná páska Nida	bm	0,6	0,6	0,6	0,6	0,6	0,6	0,6	0,6	0,6	0,6
Sadrový tmel Nida Start	kg	0,6	0,6	0,6	0,6	0,6	0,6	0,6	-	-	0,6
Sadrový tmel Nida Finish	kg	0,2	0,2	0,2	0,2	0,2	0,2	0,2	-	-	0,2
Hotová špachtľovacia hmota Hydromix [6]	kg	-	-	-	-	-	-	-	0,8	0,8	-
Minerálna vlna [7]	m²	1,0	1,0	1,0	-	1,0	1,0	1,0	1,0	1,0	1,0

[6] V prípade sadro-trieskových dosiek s vláknami Nida Twarda možno ako alternatívu použiť sadrový tmel Nida Max.
[7] Použitie podľa požiadaviek. V prípade použitia iného typu izolačného materiálu, čo sa týka hrúbky a/alebo objemovej hustoty, než je uvedené v technickej špecifikácii (Nida Sadrokartónové systémy – katalóg riešení), bezpodmienečne sa obráťte na príslušného technického konzultanta Siniat (podrobné mapy regiónov sú uvedené na konci katalógu).

Normy spotreby nezahrňujú straty materiálu.

nida Stena

Trieda požiarnej odolnosti: (R)EI20 (R)EI30 (R)EI45 (R)EI60

Maximálna zvuková izolácia: 46 dB

Maximálna výška výstavby: 6500 mm

Hmotnosť 1m² výstavby: 21,0-31,0 kg

Číslo súvisiaceho dokladu: ETA 15/0301

Vyhlásenie o úžitkových vlastnostiach: DoP/Wall System /0001/15.11.2016

SYSTÉMY:
125AA100

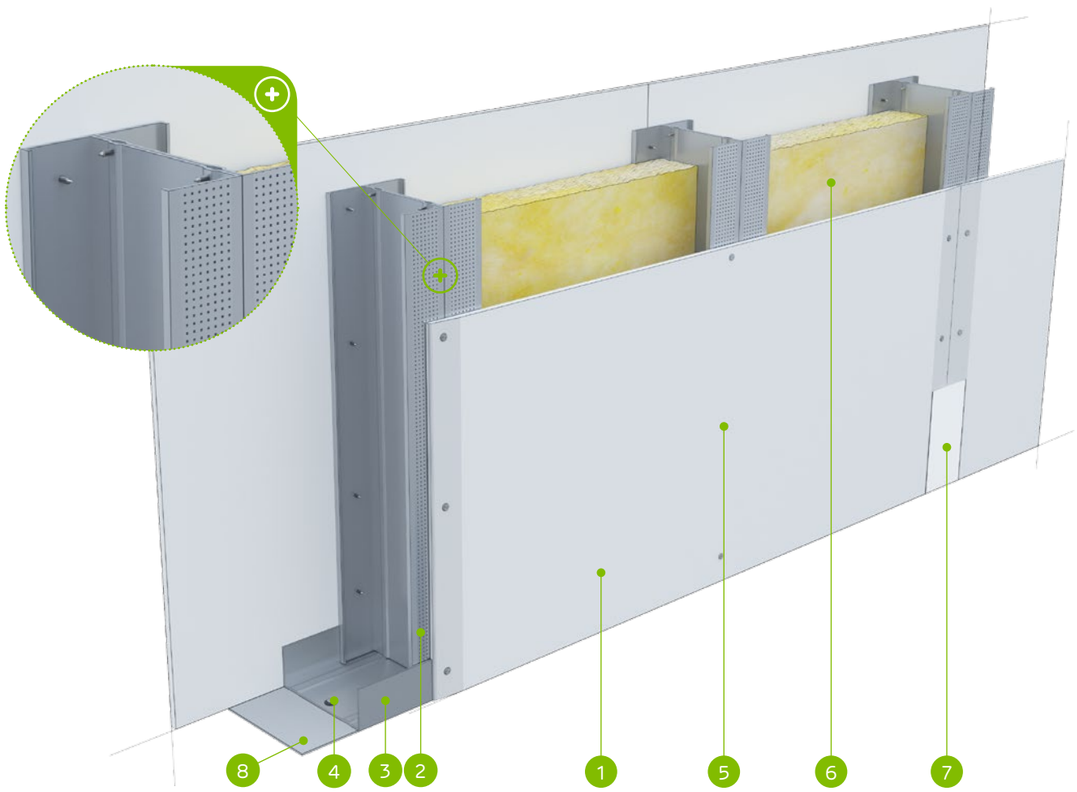

MATERIÁLY:

1. Sadrokartónová doska Nida
2. Profil Nida C 100 (dvojitý)
3. Profil Nida U 100
4. Hmoždinka Nida
5. Rýchloskrutky Nida 3,5 x 25 mm
6. Izolačný materiál minerálna vlna
7. Škára medzi sadrokartónovými doskami vyhotovená zo sadrovej hmoty Nida a výstužnej pásky Nida
8. Tesniaca páska na akustickú izoláciu Nida šírka 95 mm

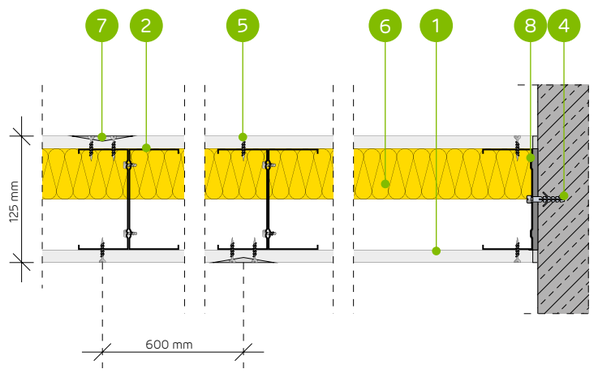

SYSTÉM PRIEČOK NA DVOJITEJ KONŠTRUKCII NIDA C100

TECHNICKÉ PARAMETRE

Typ steny Nida Priečka [2]	Konštrukcia roštu	Opláštenie sadrokartónom		Izolačný materiál				Maximálna výška steny - h [1]	Zvuková izolácia			Hmotnosť výstavby	Trieda požiarnej odolnosti	Kategória používania	Špeciálny systém
				Pre akustickú izoláciu		Pre požiarnu odolnosť		V rozsahu požiarnej odolnosti							
	Nida	Nida	Hrúbka	[mm]	Hustota [kg/m³]	[mm]	Hustota [kg/m³]	[mm]	Rw [dB]	Ra1 [dB]	Ra2 [dB]	[kg]	[min]	Trieda ETAG 003	
125AA100/Expert	2xC100	Expert	12,5	50	12,0	50	10,0	6500	46	43	36	21,0	(R)EI20	IV	-
125AA100/Woda [3]	2xC100	Woda	12,5	50	12,0	50	10,0	6500	46	43	36	21,0	(R)EI20	IV	-
125AA100/OgieńTypF	2xC100	Ogień Typ F	12,5	50	12,0	50	10,0	6500	46	43	36	22,0	(R)EI30	IV	-
125AA100/Ogień+ [4]	2xC100	Ogień Plus	12,5	-	-	-	-	6500	-	-	-	25,0	(R)EI30	IV	-
125AA100/Ogień+ [4]	2xC100	Ogień Plus	12,5	-	-	50	10,0	6500	-	-	-	25,0	(R)EI45	IV	-
125AA100/Ogień+	2xC100	Ogień Plus	12,5	50	12,0	50	30,0	6500	46	43	36	25,0	(R)EI60	IV	-
125AA100/WodaOgień+	2xC100	Woda Ogień Plus	12,5	50	12,0	50	30,0	6500	46	43	36	25,0	(R)EI60	IV	-
125AA100/Twarda	2xC100	Twarda	12,5	50	12,0	50	30,0	6500	46	43	36	31,0	(R)EI60	IV	●
125AA100/Hydro	2xC100	Hydro	12,5	50	12,0	50	50,0	6500	46	43	36	27,0	(R)EI60	IV	●
125AA100/Cicha	2xC100	Cicha	12,5	50	12,0	50	30,0	6500	46	43	36	31,0	(R)EI60	IV	-

[1] Maximálna výška v súlade s technickým posudkom ITB 1060/11/R12NK.
[2] Európske technické posúdenie ETA 15/0301. V prípade väčších požiadaviek ohľadom maximálnych výšok možno zmenšiť rozstupy v rámci nosnej konštrukcie na 400 mm a 300 mm.
[3] V interiéroch s relatívnou vlhkosťou vzduch do 85% (do 10 hodín) použiť dosku Nida Woda, ale v zónach vystavených intenzívnemu pôsobeniu vody odporúčame použiť sadrové dosky s vláknami Nida Hydro (horizontálne a vertikálne roviny pri vani, sprche a pod.)
[4] Možnosť zmeny na dosku Nida Voda Oheň Plus (Nida Woda Ogień Plus) typ DFH2.
Systém protipožiarnych priečok v technológii Siniat plnia funkciu protipožiarnych priečok s obojstranným pôsobením ohňa.

SPOTREBA MATERIÁLOV NA 1 M² PRIEČOK V SYSTÉME NIDA PRIEČKA

Názov materiálu	J.m.	Typ systému Nida Priečka									
		125AA100/ Expert	125AA100/ Woda	125AA100/ OgieńTypF	125AA100/ Ogień+ [4]	125AA100/ Ogień+ [4]	125AA100/ Ogień+	125AA100/ WodaOgień+	125AA100/ Twarda	125AA100/ Hydro	125AA100/ Cicha
		Spotreba materiálu na 1 m²									
Doska Nida Expert 12,5 mm	m²	2,0	-	-	-	-	-	-	-	-	-
Doska Nida Woda 12,5 mm	m²	-	2,0	-	-	-	-	-	-	-	-
Doska Nida Ogień Typ F 12,5 mm	m²	-	-	2,0	-	-	-	-	-	-	-
Doska Nida Ogień Plus 12,5 mm	m²	-	-	-	2,0	2,0	2,0	-	-	-	-
Doska Nida Woda Ogień Plus 12,5 mm	m²	-	-	-	-	-	-	2,0	-	-	-
Doska Nida Twarda 12,5 mm	m²	-	-	-	-	-	-	-	2,0	-	-
Doska Nida Hydro 12,5 mm	m²	-	-	-	-	-	-	-	-	2,0	-
Doska Nida Cicha 12,5 mm	m²	-	-	-	-	-	-	-	-	-	2,0
Profil Nida C100	bm	3,6	3,6	3,6	3,6	3,6	3,6	3,6	3,6	3,6	3,6
Profil Nida U100	bm	0,7	0,7	0,7	0,7	0,7	0,7	0,7	0,7	0,7	0,7
Hmoždinka Nida	ks.	0,9	0,9	0,9	0,9	0,9	0,9	0,9	0,9	0,9	0,9
Samorezná skrutka 4,2x13 mm do plechu 1 mm FLAT HEAD®	ks.	6,0	6,0	6,0	6,0	6,0	6,0	6,0	6,0	6,0	6,0
Rýchloskrutky Nida 3,5x25 mm	ks.	24,0	24,0	24,0	24,0	24,0	24,0	24,0	-	-	-
Rýchloskrutky Nida Twarda 4,2x38 mm	ks.	-	-	-	-	-	-	-	24,0	-	24,0
Rýchloskrutky Nida Hydro C5 3,5x25 mm	ks.	-	-	-	-	-	-	-	-	24,0	-
Výstužná páska Nida	bm	2,8	2,8	2,8	2,8	2,8	2,8	2,8	2,8	2,8	2,8
Zvukovo izolačná páska Nida	bm	0,6	0,6	0,6	0,6	0,6	0,6	0,6	0,6	0,6	0,6
Sadrový tmel Nida Start	kg	0,6	0,6	0,6	0,6	0,6	0,6	0,6	-	-	0,6
Sadrový tmel Nida Finish	kg	0,2	0,2	0,2	0,2	0,2	0,2	0,2	-	-	0,2
Hotová špachtľovacia hmota Hydromix [5]	kg	-	-	-	-	-	-	-	0,8	0,8	-
Minerálna vlna [6]	m²	1,0	1,0	1,0	-	1,0	1,0	1,0	1,0	1,0	1,0

[5] V prípade sadro-trieskových dosiek s vláknami Nida Twarda možno ako alternatívu použiť sadrový tmel Nida Max.
[6] Použitie podľa požiadaviek. V prípade použitia iného typu izolačného materiálu, čo sa týka hrúbky a/alebo objemovej hustoty, než je uvedené v technickej špecifikácii (Nida Sadrokartónové systémy – katalóg riešení), bezpodmienečne sa obráťte na príslušného technického konzultanta Siniat (podrobné mapy regiónov sú uvedené na konci katalógu).
Normy spotreby nezahrňujú straty materiálu.

nida Stena

Trieda požiarnej odolnosti:	Maximálna zvuková izolácia:	Maximálna výška výstavby:	Hmotnosť 1m² výstavby:	Číslo súvisiaceho dokladu:
(R)EI60	44 dB	3250 mm	28,0-57,0 kg	ETA 15/0301

Vyhlásenie o úžitkových vlastnostiach:
DoP/Wall System /0011/15.11.2016

SYSTÉMY:
75A50/RTG

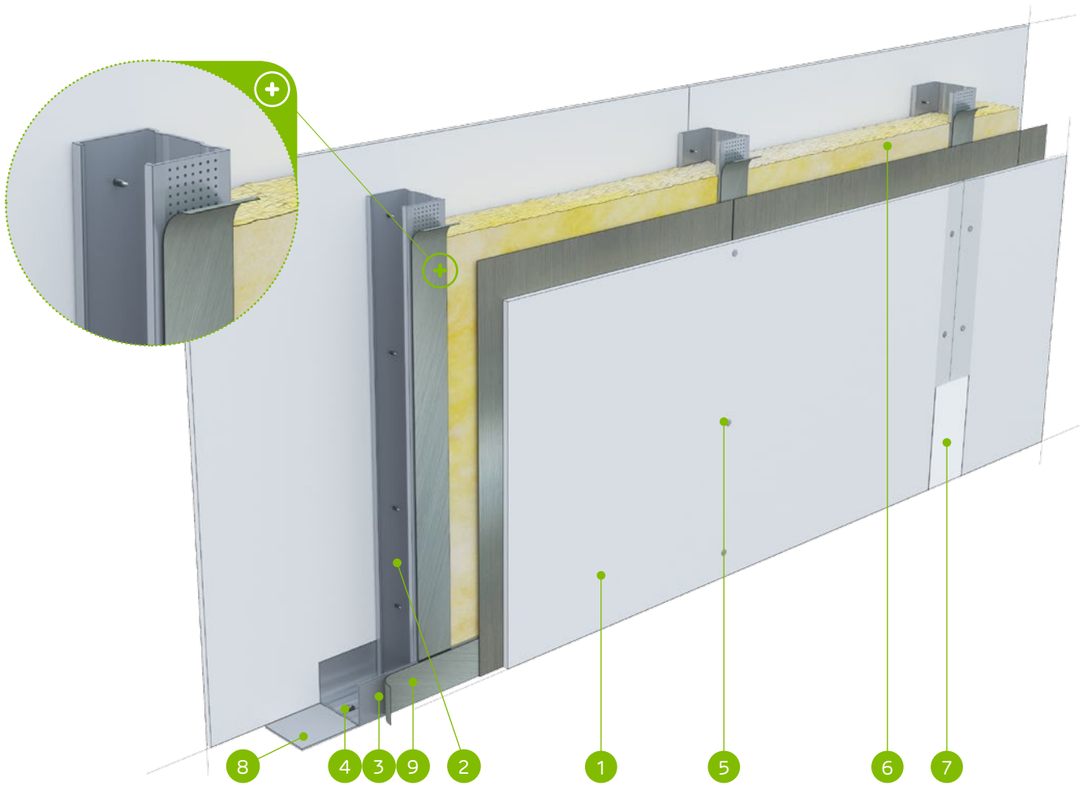

MATERIÁLY:

1. Sadrokartónová doska s oloveným povrchom Nida RTG
2. Profil Nida C 50
3. Profil Nida U 50
4. Hmoždinka Nida
5. Rýchloskrutky Nida 3,5 x 25 mm
6. Izolačný materiál minerálna vlna
7. Škára medzi sadrokartónovými doskami vyhotovená zo sadrovej hmoty Nida a výstužnej pásky Nida
8. Tesniaca páska na akustickú izoláciu Nida šírka 50 mm
9. Samolepiaca páska s olovom

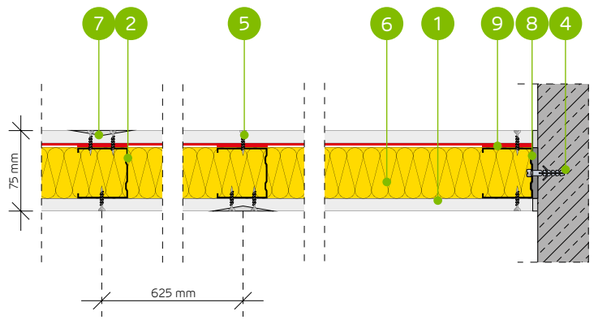

SYSTÉM PRIEČOK NA JEDNODUCHEJ KONŠTRUKCI NIDA C50 (NIDA RTG)

TECHNICKÉ PARAMETRE

Typ steny Nida Priečka [2]	Konštrukcia roštu	Opláštenie sadrokartónom		Izolačný materiál				Maximálna výška steny - h [1]	Zvuková izolácia			Hmotnosť výstavby	Trieda požiarnej odolnosti	Kategória používania	Špeciálny systém
				Pre akustickú izoláciu		Pre požiarnu odolnosť		V rozsahu požiarnej odolnosti							
	Nida	Nida	Hrúbka	[mm]	Hustota [kg/m³]	[mm]	Hustota [kg/m³]	[mm]	Rw [dB]	Ra1 [dB]	Ra2 [dB]	[kg]	[min]	Trieda ETAG 003	
75A50/RTG-0,5	C50	Ogieň+/RTG	12,5/12,5 + 0,5	50	12,0	50	30,0	3250	44	39	32	28,0	(R)EI60	III	●
75A50/RTG-1,0	C50	Ogieň+/RTG	12,5/12,5 + 1,0	50	12,0	50	30,0	3250	44	39	32	34,0	(R)EI60	III	●
75A50/RTG-1,5	C50	Ogieň+/RTG	12,5/12,5 + 1,5	50	12,0	50	30,0	3250	44	39	32	40,0	(R)EI60	III	●
75A50/RTG-2,0	C50	Ogieň+/RTG	12,5/12,5 + 2,0	50	12,0	50	30,0	3250	44	39	32	46,0	(R)EI60	III	●
75A50/RTG-2,5	C50	Ogieň+/RTG	12,5/12,5 + 2,5	50	12,0	50	30,0	3250	44	39	32	51,0	(R)EI60	III	●
75A50/RTG-3,0	C50	Ogieň+/RTG	12,5/12,5 + 3,0	50	12,0	50	30,0	3250	44	39	32	57,0	(R)EI60	III	●

[1] Maximálna výška v súlade s technickým posudkom ITB 1060/11/R12NK.
[2] Európske technické posúdenie ETA 15/0301. V prípade väčších požiadaviek ohľadom maximálnych výšok možno zmenšiť rozstupy v rámci nosnej konštrukcie na 400 mm a 300 mm. Systém protipožiarnych priečok v technológii Siniat plnia funkciu protipožiarnych priečok s obojstranným pôsobením ohňa.

SPOTREBA MATERIÁLOV NA 1 M² PRIEČOK V SYSTÉME NIDA PRIEČKA

Názov materiálu	J.m.	Typ systému Nida Priečka					
		75A50/RTG-0,5	75A50/RTG-1,0	75A50/RTG-1,5	75A50/RTG-2,0	75A50/RTG-2,5	75A50/RTG-3,0
		Spotreba materiálu na 1 m²					
Doska Nida RTG 12,5 mm + 0,5 mm	m²	1,0	-	-	-	-	-
Doska Nida RTG 12,5 mm + 1,0 mm	m²	-	1,0	-	-	-	-
Doska Nida RTG 12,5 mm + 1,5 mm	m²	-	-	1,0	-	-	-
Doska Nida RTG 12,5 mm + 2,0 mm	m²	-	-	-	1,0	-	-
Doska Nida RTG 12,5 mm + 2,5 mm	m²	-	-	-	-	1,0	-
Doska Nida RTG 12,5 mm + 3,0 mm	m²	-	-	-	-	-	1,0
Doska Nida Ogień Plus 12,5 mm	m²	1,0	1,0	1,0	1,0	1,0	1,0
Profil Nida C50	bm	1,8 (3,6) [3]	1,8 (3,6) [3]	1,8 (3,6) [3]	1,8 (3,6) [3]	1,8 (3,6) [3]	1,8 (3,6) [3]
Profil Nida U50	bm	0,7	0,7	0,7	0,7	0,7	0,7
Hmoždinka Nida	ks.	0,9 (1,8) [3]	0,9 (1,8) [3]	0,9 (1,8) [3]	0,9 (1,8) [3]	0,9 (1,8) [3]	0,9 (1,8) [3]
Rýchloskrutky Nida 3,5x35 mm	ks.	24,0 (48,0) [3]	24,0 (48,0) [3]	24,0 (48,0) [3]	24,0 (48,0) [3]	24,0 (48,0) [3]	24,0 (48,0) [3]
Výstužná páska Nida	bm	2,8	2,8	2,8	2,8	2,8	2,8
Zvukovo izolačná páska Nida	bm	0,6	0,6	0,6	0,6	0,6	0,6
Páska s olovom Nida RTG (samolepiaca) [4]	bm	1,8 (3,6) [3]	1,8 (3,6) [3]	1,8 (3,6) [3]	1,8 (3,6) [3]	1,8 (3,6) [3]	1,8 (3,6) [3]
Sadrový tmel Nida Start	kg	0,6	0,6	0,6	0,6	0,6	0,6
Sadrový tmel Nida Finish	kg	0,2	0,2	0,2	0,2	0,2	0,2
Minerálna vlna [5]	m²	1,0	1,0	1,0	1,0	1,0	1,0

[3] S rozstupom každých 312,5 mm.
[4] Výber hrúbky olovenej pásky v závislosti od použitého opláštenia doskami.
[5] Použitie podľa požiadaviek. V prípade použitia iného typu izolačného materiálu, čo sa týka hrúbky a/alebo objemovej hustoty, než je uvedené v technickej špecifikácii (Nida Sadrokartónové systémy – katalóg riešení), bezpodmienečne sa obráťte na príslušného technického konzultanta Siniat (podrobné mapy regiónov sú uvedené na konci katalógu).
Normy spotreby nezahŕňajú straty materiálu.

PRVÉ SYSTÉMY SUCHEJ VÝSTAVBY NA TRHU S OZNAČENÍM CE

Navštívte náš kanál
Siniat Nida
YouTube

nida Stena

Trieda požiarnej odolnosti:	Maximálna zvuková izolácia:	Maximálna výška výstavby:	Hmotnosť 1m² výstavby:	Číslo súvisiaceho dokladu:
(R)EI60	47 dB	4500 mm	29,0-57,0 kg	ETA 15/0301

Vyhlásenie o úžitkových vlastnostiach:
DoP/Wall System /0011/15.11.2016

SYSTÉMY:
100A75/RTG

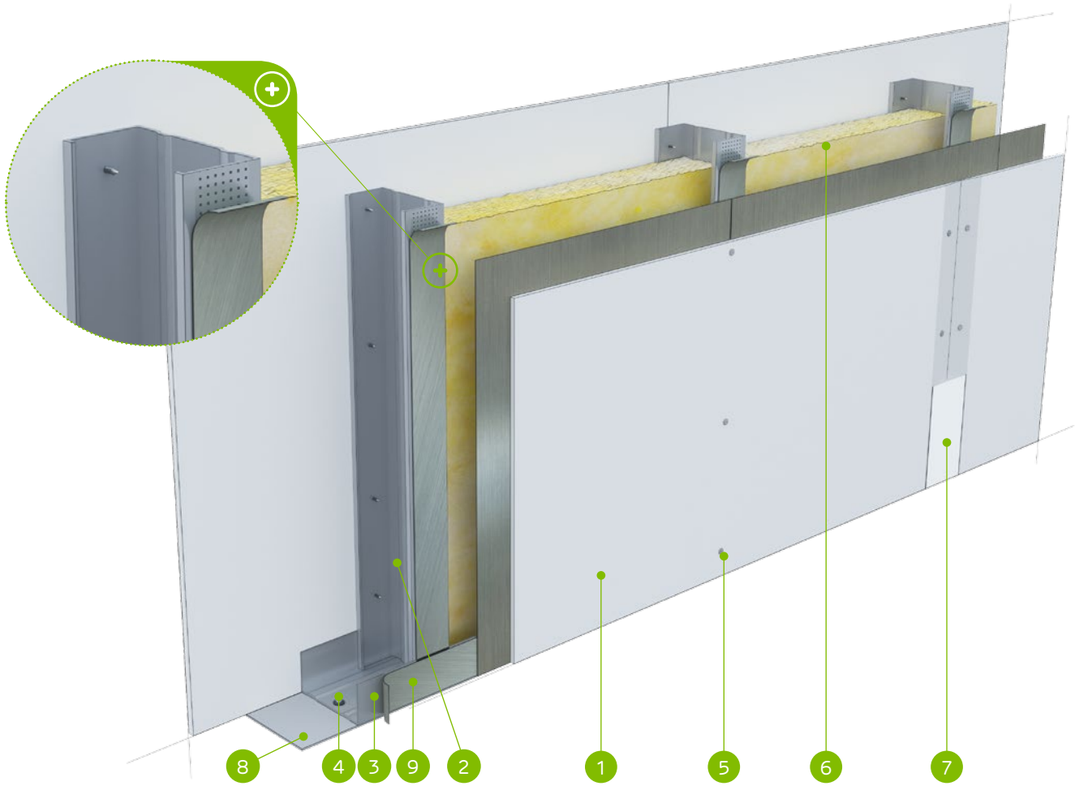

MATERIÁLY:

1. Sadrokartónová doska s oloveným povrchom Nida RTG
2. Profil Nida C 75
3. Profil Nida U 75
4. Hmoždinka Nida
5. Rýchloskrutky Nida 3,5 x 25 mm
6. Izolačný materiál minerálna vlna
7. Škára medzi sadrokartónovými doskami vyhotovená zo sadrovej hmoty Nida a výstužnej pásky Nida
8. Tesniaca páska na akustickú izoláciu Nida šírka 70 mm
9. Samolepiaca páska s olovom

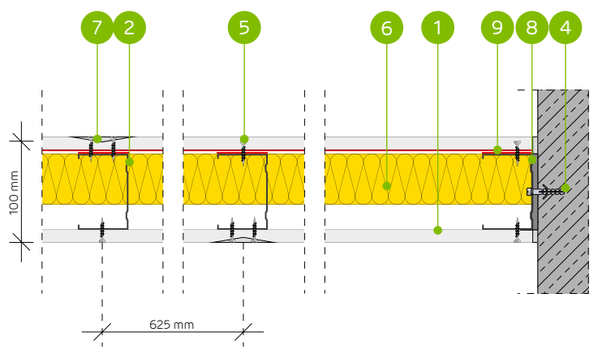

SYSTÉM PRIEČOK NA JEDNODUCHEJ KONŠTRUKCI NIDA C75 (NIDA RTG)

TECHNICKÉ PARAMETRE

Typ steny Nida Priečka [2]	Konštrukcia roštu	Opláštenie sadrokartónom		Izolačný materiál				Maximálna výška steny - h [1]	Zvuková izolácia			Hmotnosť výstavby	Trieda požiarnej odolnosti	Kategória používania	Špeciálny systém
				Pre akustickú izoláciu		Pre požiarnu odolnosť		V rozsahu požiarnej odolnosti							
	Nida	Nida	Hrúbka	[mm]	Hustota [kg/m³]	[mm]	Hustota [kg/m³]	[mm]	Rw [dB]	Ra1 [dB]	Ra2 [dB]	[kg]	[min]	Trieda ETAG 003	
100A75/RTG-0,5	C75	Ogieň+/RTG	12,5/12,5 + 0,5	50	12,0	50	30,0	4500	47	44	37	29,0	(R)EI60	III	●
100A75/RTG-1,0	C75	Ogieň+/RTG	12,5/12,5 + 1,0	50	12,0	50	30,0	4500	47	44	37	34,0	(R)EI60	III	●
100A75/RTG-1,5	C75	Ogieň+/RTG	12,5/12,5 + 1,5	50	12,0	50	30,0	4500	47	44	37	40,0	(R)EI60	III	●
100A75/RTG-2,0	C75	Ogieň+/RTG	12,5/12,5 + 2,0	50	12,0	50	30,0	4500	47	44	37	46,0	(R)EI60	III	●
100A75/RTG-2,5	C75	Ogieň+/RTG	12,5/12,5 + 2,5	50	12,0	50	30,0	4500	47	44	37	52,0	(R)EI60	III	●
100A75/RTG-3,0	C75	Ogieň+/RTG	12,5/12,5 + 3,0	50	12,0	50	30,0	4500	47	44	37	57,0	(R)EI60	III	●

[1] Maximálna výška v súlade s technickým posudkom ITB 1060/11/R12NK.
[2] Európske technické posúdenie ETA 15/0301. V prípade väčších požiadaviek ohľadom maximálnych výšok možno zmenšiť rozstupy v rámci nosnej konštrukcie na 400 mm a 300 mm. Systém protipožiarnych priečok v technológii Siniat plnia funkciu protipožiarnych priečok s obojstranným pôsobením ohňa.

SPOTREBA MATERIÁLOV NA 1 M² PRIEČOK V SYSTÉME NIDA PRIEČKA

Názov materiálu	J.m.	Typ systému Nida Priečka					
		100A75/RTG-0,5	100A75/RTG-1,0	100A75/RTG-1,5	100A75/RTG-2,0	100A75/RTG-2,5	100A75/RTG-3,0
		Spotreba materiálu na 1 m²					
Doska Nida RTG 12,5 mm + 0,5 mm	m²	1,0	-	-	-	-	-
Doska Nida RTG 12,5 mm + 1,0 mm	m²	-	1,0	-	-	-	-
Doska Nida RTG 12,5 mm + 1,5 mm	m²	-	-	1,0	-	-	-
Doska Nida RTG 12,5 mm + 2,0 mm	m²	-	-	-	1,0	-	-
Doska Nida RTG 12,5 mm + 2,5 mm	m²	-	-	-	-	1,0	-
Doska Nida RTG 12,5 mm + 3,0 mm	m²	-	-	-	-	-	1,0
Doska Nida Ogieň Plus 12,5 mm	m²	1,0	1,0	1,0	1,0	1,0	1,0
Profil Nida C75	bm	1,8 (3,6) [3]	1,8 (3,6) [3]	1,8 (3,6) [3]	1,8 (3,6) [3]	1,8 (3,6) [3]	1,8 (3,6) [3]
Profil Nida U75	bm	0,7	0,7	0,7	0,7	0,7	0,7
Hmoždinka Nida	ks.	0,9 (1,8) [3]	0,9 (1,8) [3]	0,9 (1,8) [3]	0,9 (1,8) [3]	0,9 (1,8) [3]	0,9 (1,8) [3]
Rýchloskrutky Nida 3,5x35 mm	ks.	24,0 (48,0) [3]	24,0 (48,0) [3]	24,0 (48,0) [3]	24,0 (48,0) [3]	24,0 (48,0) [3]	24,0 (48,0) [3]
Výstužná páska Nida	bm	2,8	2,8	2,8	2,8	2,8	2,8
Zvukovo izolačná páska Nida	bm	0,6	0,6	0,6	0,6	0,6	0,6
Páska s olovom Nida RTG (samolepiaca) [4]	bm	1,8 (3,6) [3]	1,8 (3,6) [3]	1,8 (3,6) [3]	1,8 (3,6) [3]	1,8 (3,6) [3]	1,8 (3,6) [3]
Sadrový tmel Nida Start	kg	0,6	0,6	0,6	0,6	0,6	0,6
Sadrový tmel Nida Finish	kg	0,2	0,2	0,2	0,2	0,2	0,2
Minerálna vlna [5]	m²	1,0	1,0	1,0	1,0	1,0	1,0

[3] S rozstupom každých 312,5 mm.
[4] Výber hrúbky olovenej pásky v závislosti od použitého opláštenia doskami.
[5] Použitie podľa požiadaviek. V prípade použitia iného typu izolačného materiálu, čo sa týka hrúbky a/alebo objemovej hustoty, než je uvedené v technickej špecifikácii (Nida Sadrokartónové systémy – katalóg riešení), bezpodmienečne sa obráťte na príslušného technického konzultanta Siniat (podrobné mapy regiónov sú uvedené na konci katalógu).
Normy spotreby nezahrňujú straty materiálu.

PRVÉ SYSTÉMY SUCHEJ VÝSTAVBY NA TRHU S OZNAČENÍM CE

nida Stena

Trieda požiarnej odolnosti:	Maximálna zvuková izolácia:	Maximálna výška výstavby:	Hmotnosť 1m² výstavby:	Číslo súvisiaceho dokladu:
(R)EI60	50 dB	5000 mm	29,0-58,0 kg	ETA 15/0301

Vyhlásenie o úžitkových vlastnostiach:
DoP/Wall System /0011/15.11.2016

SYSTÉMY:
125A100/RTG

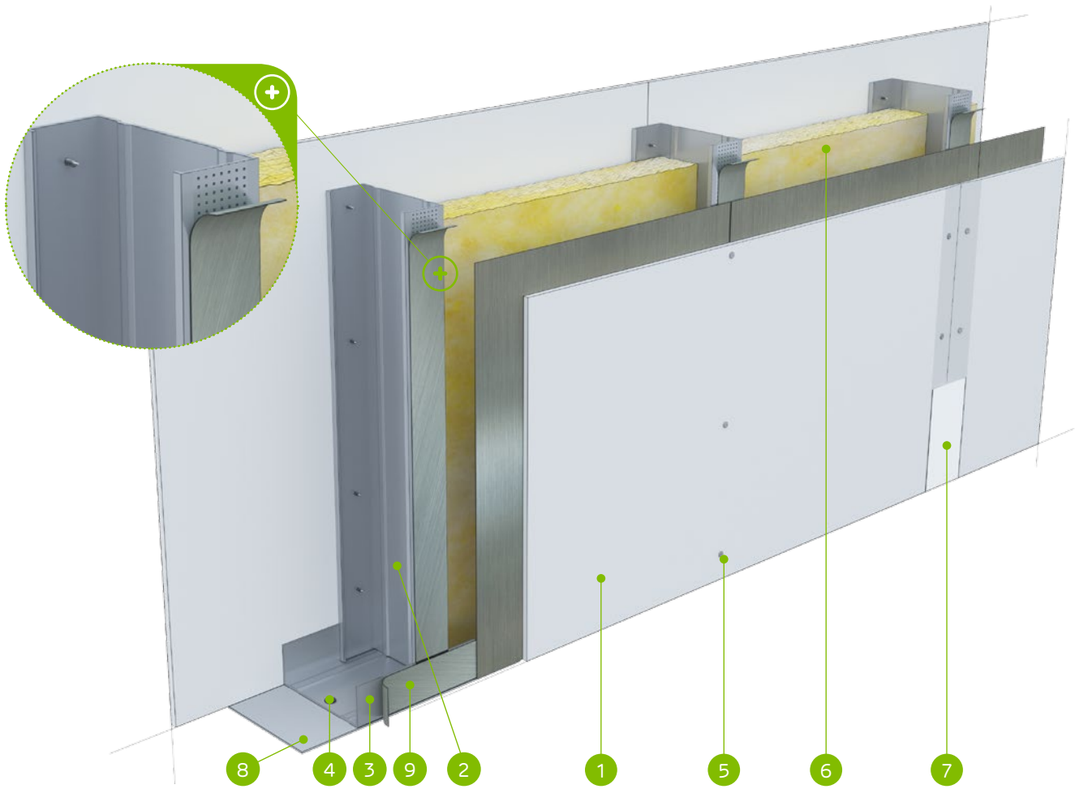

MATERIÁLY:

1. Sadrokartónová doska s oloveným povrchom Nida RTG
2. Profil Nida C 100
3. Profil Nida U 100
4. Hmoždinka Nida
5. Rýchloskrutky Nida 3,5 x 25 mm
6. Izolačný materiál minerálna vlna
7. Škára medzi sadrokartónovými doskami vyhotovená zo sadrovej hmoty Nida a výstužnej pásky Nida
8. Tesniaca páska na akustickú izoláciu Nida šírka 95 mm
9. Samolepiaca páska s olovom

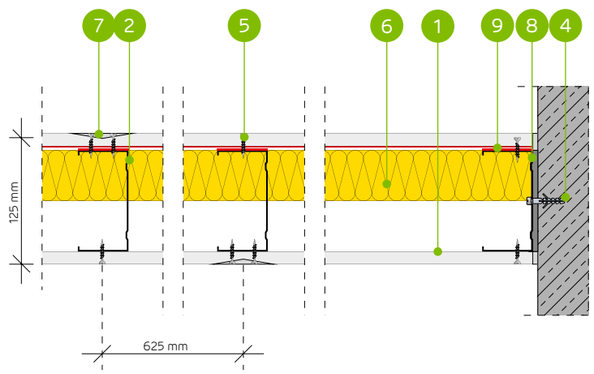

SYSTÉM PRIEČOK NA JEDNODUCHEJ KONŠTRUKCI NIDA C100 (NIDA RTG)

TECHNICKÉ PARAMETRE

Typ steny Nida Priečka [2]	Konštrukcia roštu	Opláštenie sadrokartónom		Izolačný materiál				Maximálna výška steny - h [1]	Zvuková izolácia			Hmotnosť výstavby	Trieda požiarnej odolnosti	Kategória používania	Špeciálny systém
				Pre akustickú izoláciu		Pre požiarnu odolnosť		V rozsahu požiarnej odolnosti							
	Nida	Nida	Hrúbka	[mm]	Hustota [kg/m³]	[mm]	Hustota [kg/m³]	[mm]	Rw [dB]	Ra1 [dB]	Ra2 [dB]	[kg]	[min]	Trieda ETAG 003	
125A100/RTG-0,5	C100	Ogieň+/RTG	12,5/12,5 + 0,5	100	12,0	50	30,0	5000	50	48	43	29,0	(R)EI60	IV	●
125A100/RTG-1,0	C100	Ogieň+/RTG	12,5/12,5 + 1,0	100	12,0	50	30,0	5000	50	48	43	35,0	(R)EI60	IV	●
125A100/RTG-1,5	C100	Ogieň+/RTG	12,5/12,5 + 1,5	100	12,0	50	30,0	5000	50	48	43	40,0	(R)EI60	IV	●
125A100/RTG-2,0	C100	Ogieň+/RTG	12,5/12,5 + 2,0	100	12,0	50	30,0	5000	50	48	43	46,0	(R)EI60	IV	●
125A100/RTG-2,5	C100	Ogieň+/RTG	12,5/12,5 + 2,5	100	12,0	50	30,0	5000	50	48	43	52,0	(R)EI60	IV	●
125A100/RTG-3,0	C100	Ogieň+/RTG	12,5/12,5 + 3,0	100	12,0	50	30,0	5000	50	48	43	58,0	(R)EI60	IV	●

[1] Maximálna výška v súlade s technickým posudkom ITB 1060/11/R12NK.
[2] Európske technické posúdenie ETA 15/0301. V prípade väčších požiadaviek ohľadom maximálnych výšok možno zmenšiť rozstupy v rámci nosnej konštrukcie na 400 mm a 300 mm. Systém protipožiarnych priečok v technológii Siniat plnia funkciu protipožiarnych priečok s obojstranným pôsobením ohňa.

SPOTREBA MATERIÁLOV NA 1 M² PRIEČOK V SYSTÉME NIDA PRIEČKA

Názov materiálu	J.m.	Typ systému Nida Priečka					
		125A100/RTG-0,5	125A100/RTG-1,0	125A100/RTG-1,5	125A100/RTG-2,0	125A100/RTG-2,5	125A100/RTG-3,0
		Spotreba materiálu na 1 m²					
Doska Nida RTG 12,5 mm + 0,5 mm	m²	1,0	-	-	-	-	-
Doska Nida RTG 12,5 mm + 1,0 mm	m²	-	1,0	-	-	-	-
Doska Nida RTG 12,5 mm + 1,5 mm	m²	-	-	1,0	-	-	-
Doska Nida RTG 12,5 mm + 2,0 mm	m²	-	-	-	1,0	-	-
Doska Nida RTG 12,5 mm + 2,5 mm	m²	-	-	-	-	1,0	-
Doska Nida RTG 12,5 mm + 3,0 mm	m²	-	-	-	-	-	1,0
Doska Nida Ogień Plus 12,5 mm	m²	1,0	1,0	1,0	1,0	1,0	1,0
Profil Nida C100	bm	1,8 (3,6) [3]	1,8 (3,6) [3]	1,8 (3,6) [3]	1,8 (3,6) [3]	1,8 (3,6) [3]	1,8 (3,6) [3]
Profil Nida U100	bm	0,7	0,7	0,7	0,7	0,7	0,7
Hmoždinka Nida	ks.	0,9 (1,8) [3]	0,9 (1,8) [3]	0,9 (1,8) [3]	0,9 (1,8) [3]	0,9 (1,8) [3]	0,9 (1,8) [3]
Rýchloskrutky Nida 3,5x35 mm	ks.	24,0 (48,0) [3]	24,0 (48,0) [3]	24,0 (48,0) [3]	24,0 (48,0) [3]	24,0 (48,0) [3]	24,0 (48,0) [3]
Výstužná páska Nida	bm	2,8	2,8	2,8	2,8	2,8	2,8
Zvukovo izolačná páska Nida	bm	0,6	0,6	0,6	0,6	0,6	0,6
Páska s olovom Nida RTG (samolepiaca) [4]	bm	1,8 (3,6) [3]	1,8 (3,6) [3]	1,8 (3,6) [3]	1,8 (3,6) [3]	1,8 (3,6) [3]	1,8 (3,6) [3]
Sadrový tmel Nida Start	kg	0,6	0,6	0,6	0,6	0,6	0,6
Sadrový tmel Nida Finish	kg	0,2	0,2	0,2	0,2	0,2	0,2
Minerálna vlna [5]	m²	1,0	1,0	1,0	1,0	1,0	1,0

[3] S rozstupom každých 312,5 mm.
[4] Výber hrúbky olovenej pásky v závislosti od použitého opláštenia doskami.
[5] Použitie podľa požiadaviek. V prípade použitia iného typu izolačného materiálu, čo sa týka hrúbky a/alebo objemovej hustoty, než je uvedené v technickej špecifikácii (Nida Sadrokartónové systémy – katalóg riešení), bezpodmienečne sa obráťte na príslušného technického konzultanta Siniat (podrobné mapy regiónov sú uvedené na konci katalógu).
Normy spotreby nezahŕňajú straty materiálu.

nida Stena

Trieda požiarnej odolnosti:	Maximálna zvuková izolácia:	Maximálna výška výstavby:	Hmotnosť 1m² výstavby:	Číslo súvisiaceho dokladu:
(R)EI60 (R)EI90 (R)EI120	60 dB	4500 mm	35,0-54,0 kg	ETA 15/0301

Vyhlásenie o úžitkových vlastnostiach:
DoP/Wall System /0001/15.11.2016

SYSTÉMY:
100A50

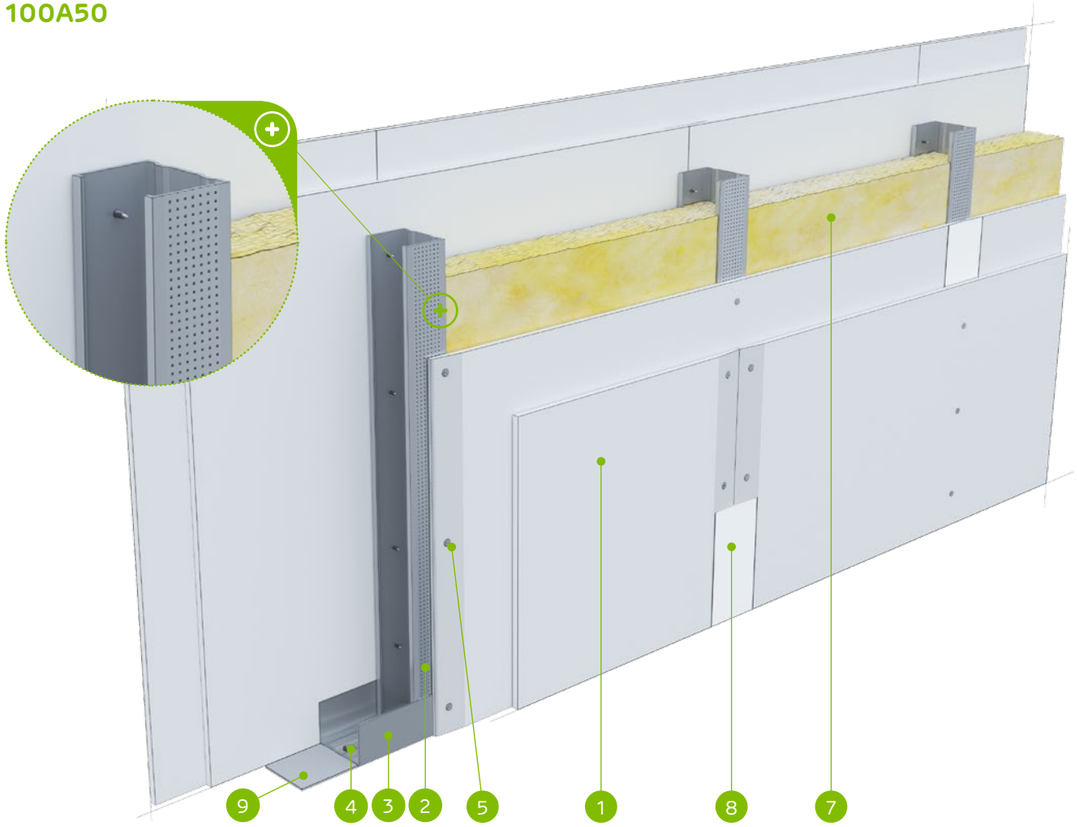

MATERIÁLY:

1. Sadrokartónová doska Nida
2. Profil Nida C 50
3. Profil Nida U 50
4. Hmoždinka Nida
5. Rýchloskrutky Nida 3,5 x 25 mm
6. Rýchloskrutky Nida 3,5 x 35 mm
7. Izolačný materiál minerálna vlna
8. Škára medzi sadrokartónovými doskami vyhotovená zo sadrovej hmoty Nida a výstužnej pásky Nida
9. Tesniaca páska na akustickú izoláciu Nida šírka 50 mm

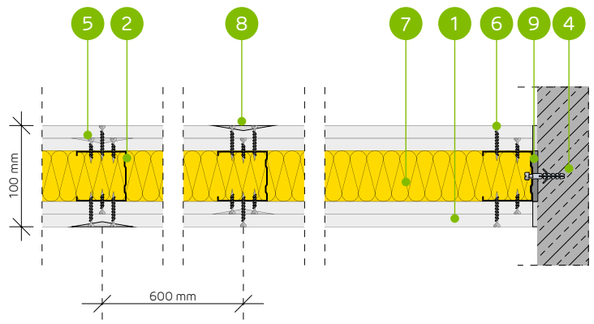

SYSTÉM PRIEČOK NA JEDNODUCHEJ KONŠTRUKCI NIDA C50

TECHNICKÉ PARAMETRE

Typ steny Nida Priečka [2]	Konštrukcia roštu	Opláštenie sadrokartónom		Izolačný materiál				Maximálna výška steny - h [1]	Zvuková izolácia			Hmotnosť výstavby	Trieda požiarnej odolnosti	Kategória používania	Špeciálny systém
				Pre akustickú izoláciu		Pre požiarnu odolnosť		V rozsahu požiarnej odolnosti							
	Nida	Nida	Hrúbka	[mm]	Hustota [kg/m³]	[mm]	Hustota [kg/m³]	[mm]	Rw [dB]	Ra1 [dB]	Ra2 [dB]	[kg]	[min]	Trieda ETAG 003	
100A50/Expert [4] [6]	C50	Expert	2x12,5	-	-	-	-	4500	43	39	32	35,0	(R)EI60	III / IV	-
100A50/Expert	C50	Expert	2x12,5	50	14,5	50	10,0	4500	54	50	43	35,0	(R)EI60	III / IV	-
100A50/Woda [3]	C50	Woda	2x12,5	50	14,5	50	10,0	4500	54	50	43	35,0	(R)EI60	III / IV	-
100A50/Expert + Ogień+	C50	Expert + Ogień Plus	12,5+12,5	-	-	-	-	4500	44	40	33	39,0	(R)EI90	III / IV	-
100A50/Ogień+ [5] [6]	C50	Ogień Plus	2x12,5	-	-	-	-	4500	47	42	35	43,0	(R)EI120	III / IV	-
100A50/Ogień+ [5] [6]	C50	Ogień Plus	2x12,5	50	10,0	50	10,0	4500	51	46	39	43,0	(R)EI120	III / IV	-
100A50/Ogień+	C50	Ogień Plus	2x12,5	50	14,5	50	30,0	4500	57	55	49	43,0	(R)EI120	III / IV	-
100A50/WodaOgień+	C50	Woda Ogień Plus	2x12,5	50	14,5	50	30,0	4500	57	55	49	43,0	(R)EI120	III / IV	-
100A50/Twarda	C50	Twarda	2x12,5	50	14,5	50	30,0	4500	60	57	51	54,0	(R)EI120	III / IV	●
100A50/Hydro	C50	Hydro	2x12,5	50	14,5	50	50,0	4500	57	55	49	46,0	(R)EI120	III / IV	●
100A50/Cicha	C50	Cicha	2x12,5	50	14,5	50	30,0	4500	60	57	52	54,0	(R)EI120	III / IV	-

[1] Maximálna výška v súlade s technickým posudkom ITB 1060/11/R12NK.
[2] Európske technické posúdenie ETA 15/0301. V prípade väčších požiadaviek ohľadom maximálnych výšok možno zmenšiť rozstupy v rámci nosnej konštrukcie na 400 mm a 300 mm.
[3] V interiéroch s relatívnou vlhkosťou vzduch do 85% (do 10 hodín) použiť dosku Nida Woda, ale v zónach vystavených intenzívnemu pôsobeniu vody odporúčame použiť sadrové dosky s vláknami Nida Hydro (horizontálne a vertikálne roviny pri vani, sprche a pod.)
[4] Možnosť zámeny za dosku Nida Woda typ H2.
[5] Možnosť zmeny na dosku Nida Voda Oheň Plus (Nida Woda Ogień Plus) typ DFH2.
[6] Zvuková izolácia vypočítaná na základe simulácie v programe INSUL.
Systém protipožiarnych priečok v technológii Siniat plnia funkciu protipožiarnych priečok s obojstranným pôsobením ohňa.

SPOTREBA MATERIÁLOV NA 1 M² PRIEČOK V SYSTÉME NIDA PRIEČKA

Názov materiálu	J.m.	Typ systému Nida Priečka										
		100A50/ Expert [4]	100A50/ Expert	100A50/ Woda	100A50/ Expert + Ogień+	100A50/ Ogień+ [5]	100A50/ Ogień+ [5]	100A50/ Ogień+	100A50/ WodaOgień+	100A50/ Twarda	100A50/ Hydro	100A50/ Cicha
		Spotreba materiálu na 1 m²										
Doska Nida Expert 12,5 mm	m²	4,0	4,0	-	2,0	-	-	-	-	-	-	-
Doska Nida Woda 12,5 mm	m²	-	-	4,0	-	-	-	-	-	-	-	-
Doska Nida Ogień Plus 12,5 mm	m²	-	-	-	2,0	4,0	4,0	4,0	-	-	-	-
Doska Nida Woda Ogień Plus 12,5 mm	m²	-	-	-	-	-	-	-	4,0	-	-	-
Doska Nida Twarda 12,5 mm	m²	-	-	-	-	-	-	-	-	4,0	-	-
Doska Nida Hydro 12,5 mm	m²	-	-	-	-	-	-	-	-	-	4,0	-
Doska Nida Cicha 12,5 mm	m²	-	-	-	-	-	-	-	-	-	-	4,0
Profil Nida C50	bm	1,8	1,8	1,8	1,8	1,8	1,8	1,8	1,8	1,8	1,8	1,8
Profil Nida U50	bm	0,7	0,7	0,7	0,7	0,7	0,7	0,7	0,7	0,7	0,7	0,7
Hmoždinka Nida	ks.	0,9	0,9	0,9	0,9	0,9	0,9	0,9	0,9	0,9	0,9	0,9
Rýchloskrutky Nida 3,5x25 mm	ks.	8,0	8,0	8,0	8,0	8,0	8,0	8,0	8,0	-	-	-
Rýchloskrutky Nida 3,5x35 mm	ks.	24,0	24,0	24,0	24,0	24,0	24,0	24,0	24,0	-	-	-
Rýchloskrutky Nida Twarda 4,2x38 mm	ks.	-	-	-	-	-	-	-	-	32,0	-	32,0
Rýchloskrutky Nida Hydro C5 3,5x25 mm	ks.	-	-	-	-	-	-	-	-	-	8,0	-
Rýchloskrutky Nida Hydro C5 3,5x41 mm	ks.	-	-	-	-	-	-	-	-	-	24,0	-
Výstužná páska Nida	bm	2,8	2,8	2,8	2,8	2,8	2,8	2,8	2,8	2,8	2,8	2,8
Zvukovo izolačná páska Nida	bm	0,6	0,6	0,6	0,6	0,6	0,6	0,6	0,6	0,6	0,6	0,6
Sadrový tmel Nida Start	kg	1,2	1,2	1,2	1,2	1,2	1,2	1,2	1,2	-	-	1,2
Sadrový tmel Nida Finish	kg	0,2	0,2	0,2	0,2	0,2	0,2	0,2	0,2	-	-	0,2
Hotová špachtľovacia hmota Hydromix [7]	kg	-	-	-	-	-	-	-	-	1,4	1,4	-
Minerálna vlna [8]	m²	-	1,0	1,0	-	-	1,0	1,0	1,0	1,0	1,0	1,0

[7] V prípade sadro-trieskových dosiek s vláknami Nida Twarda možno ako alternatívu použiť sadrový tmel Nida Max.
[8] Použitie podľa požiadaviek. V prípade použitia iného typu izolačného materiálu, čo sa týka hrúbky a/alebo objemovej hustoty, než je uvedené v technickej špecifikácii (Nida Sadrokartónové systémy – katalóg riešení), bezpodmienečne sa obráťte na príslušného technického konzultanta Siniat (podrobné mapy regiónov sú uvedené na konci katalógu).
Normy spotreby nezahrňujú straty materiálu.

nida Stena

Trieda požiarnej odolnosti:	Maximálna zvuková izolácia:	Maximálna výška výstavby:	Hmotnosť 1m² výstavby:	Číslo súvisiaceho dokladu:
(R)EI60 (R)EI90 (R)EI120	-	5500 mm	36,0-56,0 kg	ETA 15/0301

Vyhlásenie o úžitkových vlastnostiach:
DoP/Wall System /0001/15.11.2016

SYSTÉMY:
100AA50

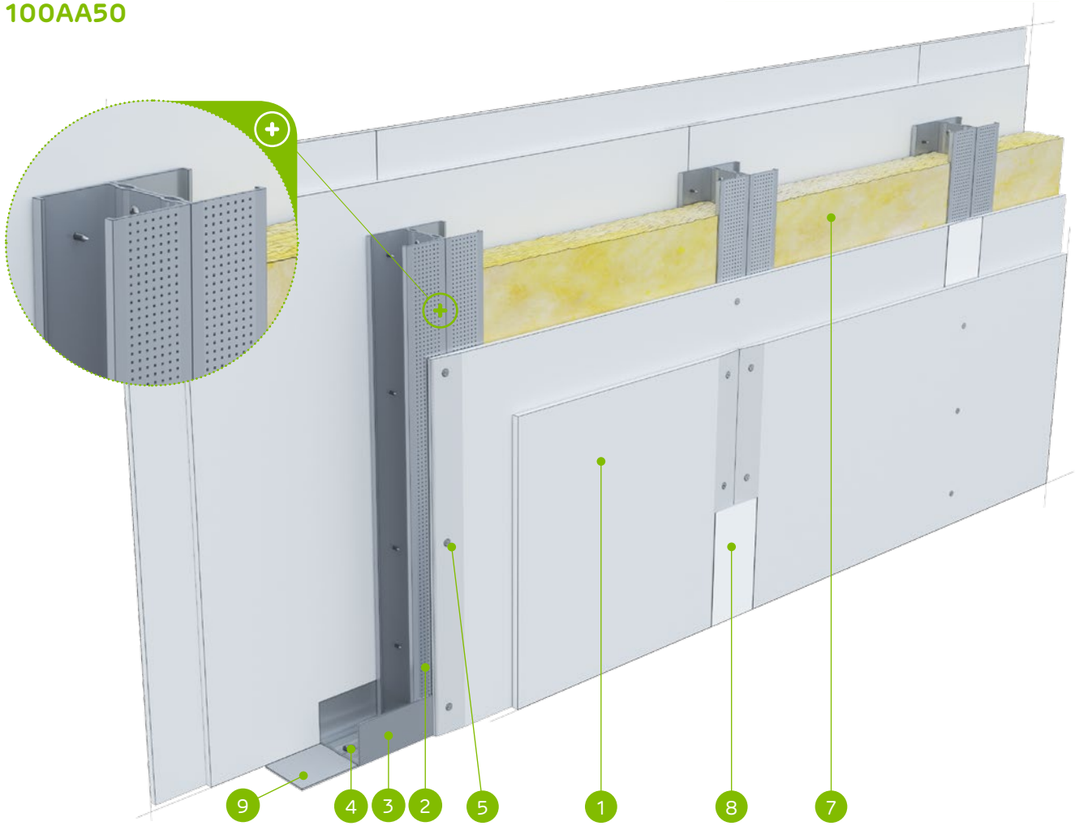

MATERIÁLY:

1. Sadrokartónová doska Nida
2. Profil Nida C 50 (dvojitý)
3. Profil Nida U 50
4. Hmoždinka Nida
5. Rýchloskrutky Nida 3,5 x 25 mm
6. Rýchloskrutky Nida 3,5 x 35 mm
7. Izolačný materiál minerálna vlna
8. Škára medzi sadrokartónovými doskami vyhotovená zo sadrovej hmoty Nida a výstužnej pásky Nida
9. Tesniaca páska na akustickú izoláciu Nida šírka 50 mm

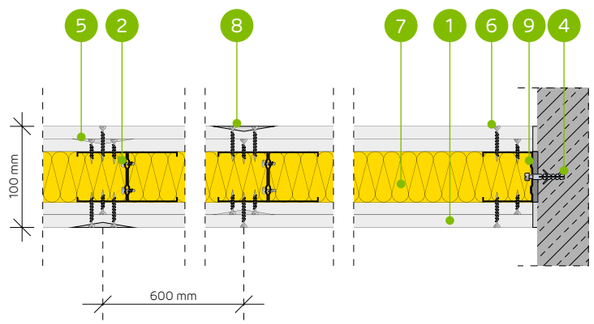

SYSTÉM PRIEČOK NA DVOJITEJ KONŠTRUKCII NIDA C50

TECHNICKÉ PARAMETRE

Typ steny Nida Priečka [2]	Konštrukcia roštu	Opláštenie sadrokartónom		Izolačný materiál				Maximálna výška steny - h [1]	Zvuková izolácia			Hmotnosť výstavby	Trieda požiarnej odolnosti	Kategória používania	Špeciálny systém
				Pre akustickú izoláciu		Pre požiarnu odolnosť		V rozsahu požiarnej odolnosti							
	Nida	Nida	Hrúbka	[mm]	Hustota [kg/m³]	[mm]	Hustota [kg/m³]	[mm]	Rw [dB]	Ra1 [dB]	Ra2 [dB]	[kg]	[min]	Trieda ETAG 003	
100AA50/Expert [4]	2xC50	Expert	2x12,5	-	-	-	-	5500	-	-	-	36,0	(R)EI60	IV	-
100AA50/Expert	2xC50	Expert	2x12,5	-	-	50	10,0	5500	-	-	-	36,0	(R)EI60	IV	-
100AA50/Woda [3]	2xC50	Woda	2x12,5	-	-	50	10,0	5500	-	-	-	36,0	(R)EI60	IV	-
100AA50/Expert + Ogień+	2xC50	Expert + Ogień Plus	12,5+12,5	-	-	-	-	5500	-	-	-	40,0	(R)EI90	IV	-
100AA50/Ogień+ [5]	2xC50	Ogień Plus	2x12,5	-	-	-	-	5500	-	-	-	44,0	(R)EI120	IV	-
100AA50/Ogień+ [5]	2xC50	Ogień Plus	2x12,5	-	-	50	10,0	5500	-	-	-	44,0	(R)EI120	IV	-
100AA50/Ogień+	2xC50	Ogień Plus	2x12,5	-	-	50	30,0	5500	-	-	-	44,0	(R)EI120	IV	-
100AA50/WodaOgień+	2xC50	Woda Ogień Plus	2x12,5	-	-	50	30,0	5500	-	-	-	44,0	(R)EI120	IV	-
100AA50/Twarda	2xC50	Twarda	2x12,5	-	-	50	30,0	5500	-	-	-	57,0	(R)EI120	IV	●
100AA50/Hydro	2xC50	Hydro	2x12,5	-	-	50	50,0	5500	-	-	-	49,0	(R)EI120	IV	●
100AA50/Cicha	2xC50	Cicha	2x12,5	-	-	50	30,0	5500	-	-	-	57,0	(R)EI120	IV	-

[1] Maximálna výška v súlade s technickým posudkom ITB 1060/11/R12NK.
[2] Európske technické posúdenie ETA 15/0301. V prípade väčších požiadaviek ohľadom maximálnych výšok možno zmenšiť rozstupy v rámci nosnej konštrukcie na 400 mm a 300 mm.
[3] V interiéroch s relatívnou vlhkosťou vzduch do 85% (do 10 hodín) použiť dosku Nida Woda, ale v zónach vystavených intenzívnemu pôsobeniu vody odporúčame použiť sadrové dosky s vláknami Nida Hydro (horizontálne a vertikálne roviny pri vani, sprche a pod.)
[4] Možnosť zámeny za dosku Nida Woda typ H2.
[5] Možnosť zmeny na dosku Nida Voda Oheň Plus (Nida Woda Ogień Plus) typ DFH2.
Systém protipožiarnych priečok v technológii Siniat plnia funkciu protipožiarnych priečok s obojstranným pôsobením ohňa.

SPOTREBA MATERIÁLOV NA 1 M² PRIEČOK V SYSTÉME NIDA PRIEČKA

Názov materiálu	J.m.	Typ systému Nida Priečka										
		100AA50/ Expert [4]	100AA50/ Expert	100AA50/ Woda	100AA50/ Expert + Ogień+	100AA50/ Ogień+ [5]	100AA50/ Ogień+ [5]	100AA50/ Ogień+	100AA50/ WodaOgień+	100AA50/ Twarda	100AA50/ Hydro	100AA50/ Cicha
		Spotreba materiálu na 1 m²										
Doska Nida Expert 12,5 mm	m²	4,0	4,0	-	2,0	-	-	-	-	-	-	-
Doska Nida Woda 12,5 mm	m²	-	-	4,0	-	-	-	-	-	-	-	-
Doska Nida Ogień Plus 12,5 mm	m²	-	-	-	2,0	4,0	4,0	4,0	-	-	-	-
Doska Nida Woda Ogień Plus 12,5 mm	m²	-	-	-	-	-	-	-	4,0	-	-	-
Doska Nida Twarda 12,5 mm	m²	-	-	-	-	-	-	-	-	4,0	-	-
Doska Nida Hydro 12,5 mm	m²	-	-	-	-	-	-	-	-	-	4,0	-
Doska Nida Cicha 12,5 mm	m²	-	-	-	-	-	-	-	-	-	-	4,0
Profil Nida C50	bm	3,6	3,6	3,6	3,6	3,6	3,6	3,6	3,6	3,6	3,6	3,6
Profil Nida U50	bm	0,7	0,7	0,7	0,7	0,7	0,7	0,7	0,7	0,7	0,7	0,7
Hmoždinka Nida	ks.	0,9	0,9	0,9	0,9	0,9	0,9	0,9	0,9	0,9	0,9	0,9
Samorezná skrutka 4,2x13 mm do plechu 1 mm FLAT HEAD®	ks.	6,0	6,0	6,0	6,0	6,0	6,0	6,0	6,0	6,0	6,0	6,0
Rýchloskrutky Nida 3,5x25 mm	ks.	8,0	8,0	8,0	8,0	8,0	8,0	8,0	8,0	-	-	-
Rýchloskrutky Nida 3,5x35 mm	ks.	24,0	24,0	24,0	24,0	24,0	24,0	24,0	24,0	-	-	-
Rýchloskrutky Nida Twarda 4,2x38 mm	ks.	-	-	-	-	-	-	-	-	32,0	-	32,0
Rýchloskrutky Nida Hydro C5 3,5x25 mm	ks.	-	-	-	-	-	-	-	-	-	8,0	-
Rýchloskrutky Nida Hydro C5 3,5x41 mm	ks.	-	-	-	-	-	-	-	-	-	24,0	-
Výstužná páska Nida	bm	2,8	2,8	2,8	2,8	2,8	2,8	2,8	2,8	2,8	2,8	2,8
Zvukovo izolačná páska Nida	bm	0,6	0,6	0,6	0,6	0,6	0,6	0,6	0,6	0,6	0,6	0,6
Sadrový tmel Nida Start	kg	1,2	1,2	1,2	1,2	1,2	1,2	1,2	1,2	-	-	1,2
Sadrový tmel Nida Finish	kg	0,2	0,2	0,2	0,2	0,2	0,2	0,2	0,2	-	-	0,2
Hotová špachtľovacia hmota Hydromix [6]	kg	-	-	-	-	-	-	-	-	1,4	1,4	-
Minerálna vlna [7]	m²	-	1,0	1,0	-	-	1,0	1,0	1,0	1,0	1,0	1,0

[6] V prípade sadro-trieskových dosiek s vláknami Nida Twarda možno ako alternatívu použiť sadrový tmel Nida Max.
[7] Použitie podľa požiadaviek. V prípade použitia iného typu izolačného materiálu, čo sa týka hrúbky a/alebo objemovej hustoty, než je uvedené v technickej špecifikácii (Nida Sadrokartónové systémy – katalóg riešení), bezpodmienečne sa obráťte na príslušného technického konzultanta Siniat (podrobné mapy regiónov sú uvedené na konci katalógu).
Normy spotreby nezahrňujú straty materiálu.

nida Stena

Trieda požiarnej odolnosti:	Maximálna zvuková izolácia:	Maximálna výška výstavby:	Hmotnosť 1m² výstavby:	Číslo súvisiaceho dokladu:
(R)EI60 (R)EI90 (R)EI120	61 dB	5500 mm	35,0-55,0 kg	ETA 15/0301

Vyhlásenie o úžitkových vlastnostiach: DoP/Wall System /0001/15.11.2016

SYSTÉMY:
125A75

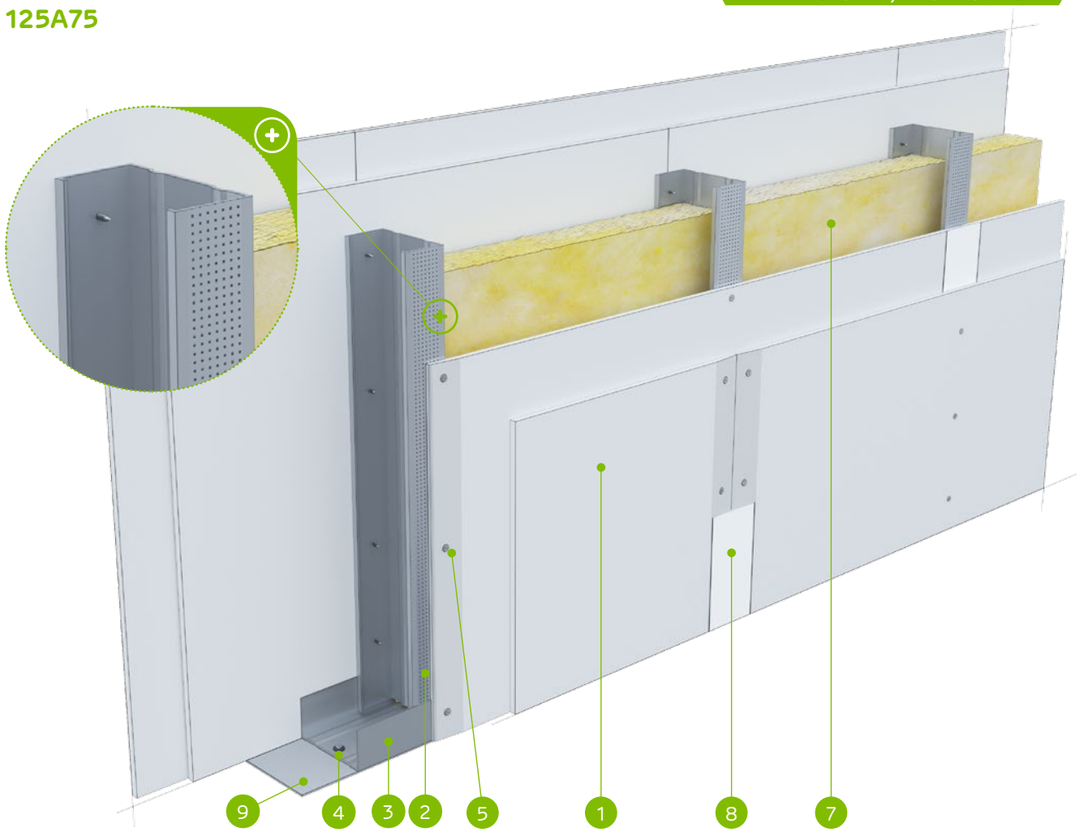

MATERIÁLY:

1. Sadrokartónová doska Nida
2. Profil Nida C 75
3. Profil Nida U 75
4. Hmoždinka Nida
5. Rýchloskrutky Nida 3,5 x 25 mm
6. Rýchloskrutky Nida 3,5 x 35 mm
7. Izolačný materiál minerálna vlna
8. Škára medzi sadrokartónovými doskami vyhotovená zo sadrovej hmoty Nida a výstužnej pásky Nida
9. Tesniaca páska na akustickú izoláciu Nida šírka 70 mm

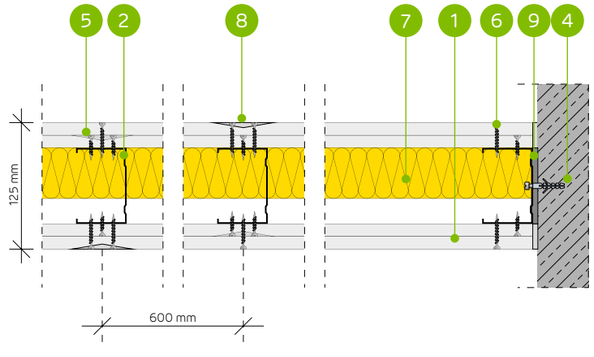

SYSTÉM PRIEČOK NA JEDNODUCHEJ KONŠTRUKCI NIDA C75

TECHNICKÉ PARAMETRE

Typ steny Nida Priečka [2]	Konštrukcia roštu	Opláštenie sadrokartónom		Izolačný materiál				Maximálna výška steny - h [1]	Zvuková izolácia			Hmotnosť výstavby	Trieda požiarnej odolnosti	Kategória používania	Špeciálny systém
				Pre akustickú izoláciu		Pre požiarnu odolnosť		V rozsahu požiarnej odolnosti							
	Nida	Nida	Hrúbka	[mm]	Hustota [kg/m³]	[mm]	Hustota [kg/m³]	[mm]	Rw [dB]	Ra1 [dB]	Ra2 [dB]	[kg]	[min]	Trieda ETAG 003	
125A75/Expert [5) 7)]	C75	Expert	2x12,5	-	-	-	-	5500	45	42	35	35,0	(R)EI60	IV	-
125A75/Expert-Q [4)]	C75	Expert	2x12,5	75	14,5	50	10,0	5500	59	55	49	35,0	(R)EI60	IV	-
125A75/Woda-Q [3) 4)]	C75	Woda	2x12,5	75	14,5	50	10,0	5500	59	55	49	35,0	(R)EI60	IV	-
125A75/Expert	C75	Expert	2x12,5	75	14,5	50	10,0	5500	58	56	51	35,0	(R)EI60	IV	-
125A75/Woda [3)]	C75	Woda	2x12,5	75	14,5	50	10,0	5500	58	56	51	35,0	(R)EI60	IV	-
125A75/Expert + Ogień+	C75	Expert + Ogień Plus	12,5+12,5	-	-	-	-	5500	47	43	37	39,0	(R)EI90	IV	-
125A75/Ogień+ [6) 7)]	C75	Ogień Plus	2x12,5	-	-	-	-	5500	49	46	39	43,0	(R)EI120	IV	-
125A75/Ogień+ [6) 7)]	C75	Ogień Plus	2x12,5	75	10,0	50	10,0	5500	54	50	43	43,0	(R)EI120	IV	-
125A75/Ogień+	C75	Ogień Plus	2x12,5	75	14,5	50	30,0	5500	58	56	50	43,0	(R)EI120	IV	-
125A75/WodaOgień+	C75	Woda Ogień Plus	2x12,5	75	14,5	50	30,0	5500	58	56	50	43,0	(R)EI120	IV	-
125A75/Twarda	C75	Twarda	2x12,5	50	14,5	50	30,0	5500	60	58	53	55,0	(R)EI120	IV	●
125A75/Hydro	C75	Hydro	2x12,5	75	14,5	50	50,0	5500	58	56	50	47,0	(R)EI120	IV	●
125A75/Cicha	C75	Cicha	2x12,5	75	14,5	50	30,0	5500	61	60	55	55,0	(R)EI120	IV	-

[1)] Maximálna výška v súlade s technickým posudkom ITB 1060/11/R12NK.
[2)] Európske technické posúdenie ETA 15/0301. V prípade väčších požiadaviek ohľadom maximálnych výšok možno zmenšiť rozstupy v rámci nosnej konštrukcie na 400 mm a 300 mm.
[3)] V interiéroch s relatívnou vlhkosťou vzduch do 85% (do 10 hodín) použiť dosku Nida Woda, ale v zónach vystavených intenzívnemu pôsobeniu vody odporúčame použiť sadrové dosky s vláknami Nida Hydro (horizontálne a vertikálne roviny pri vani, sprche a pod.)
[4)] Systém priečok Siniat „Q" s kvalitnejšou povrchovou úpravou - celoplošná výplň. Spĺňa požiadavky na vyrovnanie Q3 a Q4 podľa EUROGYPSUM.
[5)] Možnosť zámeny za dosku Nida Woda typ H2.
[6)] Možnosť zmeny na dosku Nida Voda Oheň Plus (Nida Woda Ogień Plus) typ DFH2.
[7)] Zvuková izolácia vypočítaná na základe simulácie v programe INSUL.
Systém protipožiarnych priečok v technológii Siniat plnia funkciu protipožiarnych priečok s obojstranným pôsobením ohňa.

SPOTREBA MATERIÁLOV NA 1 M² PRIEČOK V SYSTÉME NIDA PRIEČKA

Názov materiálu	J.m.	Typ systému Nida Priečka												
		125A75/ Expert [4)]	125A75/ Expert-Q	125A75/ Woda-Q	125A75/ Expert	125A75/ Woda	125A75/ Expert + Ogień+	125A75/ Ogień+ [5)]	125A75/ Ogień+ [5)]	125A75/ Ogień+	125A75/ WodaOgień+	125A75/ Twarda	125A75/ Hydro	125A75/ Cicha
		Spotreba materiálu na 1 m²												
Doska Nida Expert 12,5 mm	m²	4,0	4,0	-	4,0	-	2,0	-	-	-	-	-	-	-
Doska Nida Woda 12,5 mm	m²	-	-	4,0	-	4,0	-	-	-	-	-	-	-	-
Doska Nida Ogień Plus 12,5 mm	m²	-	-	-	-	-	2,0	4,0	4,0	4,0	-	-	-	-
Doska Nida Woda Ogień Plus 12,5 mm	m²	-	-	-	-	-	-	-	-	-	4,0	-	-	-
Doska Nida Twarda 12,5 mm	m²	-	-	-	-	-	-	-	-	-	-	4,0	-	-
Doska Nida Hydro 12,5 mm	m²	-	-	-	-	-	-	-	-	-	-	-	4,0	-
Doska Nida Cicha 12,5 mm	m²	-	-	-	-	-	-	-	-	-	-	-	-	4,0
Profil Nida C75	bm	1,8	1,8	1,8	1,8	1,8	1,8	1,8	1,8	1,8	1,8	1,8	1,8	1,8
Profil Nida U75	bm	0,7	0,7	0,7	0,7	0,7	0,7	0,7	0,7	0,7	0,7	0,7	0,7	0,7
Hmoždinka Nida	ks.	0,9	0,9	0,9	0,9	0,9	0,9	0,9	0,9	0,9	0,9	0,9	0,9	0,9
Rýchloskrutky Nida 3,5x25 mm	ks.	8,0	8,0	8,0	8,0	8,0	8,0	8,0	8,0	8,0	8,0	-	-	-
Rýchloskrutky Nida 3,5x35 mm	ks.	24,0	24,0	24,0	24,0	24,0	24,0	24,0	24,0	24,0	24,0	-	-	-
Rýchloskrutky Nida Twarda 4,2x38 mm	ks.	-	-	-	-	-	-	-	-	-	-	32,0	-	32,0
Rýchloskrutky Nida Hydro C5 3,5x25 mm	ks.	-	-	-	-	-	-	-	-	-	-	-	8,0	-
Rýchloskrutky Nida Hydro C5 3,5x41 mm	ks.	-	-	-	-	-	-	-	-	-	-	-	24,0	-
Výstužná páska Nida	bm	2,8	2,8	2,8	2,8	2,8	2,8	2,8	2,8	2,8	2,8	2,8	2,8	2,8
Zvukovo izolačná páska Nida	bm	0,6	0,6	0,6	0,6	0,6	0,6	0,6	0,6	0,6	0,6	0,6	0,6	0,6
Sadrový tmel Nida Start	kg	1,2	1,2	1,2	1,2	1,2	1,2	1,2	1,2	1,2	1,2	-	-	1,2
Sadrový tmel Nida Finish	kg	0,2	0,2	0,2	0,2	0,2	0,2	0,2	0,2	0,2	0,2	-	-	0,2
Sadrová stierka Nida Perfect	kg	-	2,0	2,0	-	-	-	-	-	-	-	-	-	-
Hotová špachtľovacia hmota Hydromix [8)]	kg	-	-	-	-	-	-	-	-	-	-	1,4	1,4	-
Minerálna vlna [9)]	m²	-	1,0	1,0	1,0	1,0	-	1,0	1,0	1,0	1,0	1,0	1,0	1,0

[8)] V prípade sadro-trieskových dosiek s vláknami Nida Twarda možno ako alternatívu použiť sadrový tmel Nida Max.
[9)] Použitie podľa požiadaviek. V prípade použitia iného typu izolačného materiálu, čo sa týka hrúbky a/alebo objemovej hustoty, než je uvedené v technickej špecifikácii (Nida Sadrokartónové systémy – katalóg riešení), bezpodmienečne sa obráťte na príslušného technického konzultanta Siniat (podrobné mapy regiónov sú uvedené na konci katalógu).
Normy spotreby nezahrňujú straty materiálu.

PRVÉ SYSTÉMY SUCHEJ VÝSTAVBY NA TRHU S OZNAČENÍM CE

Navštívte náš kanál Siniat Nida YouTube

nida Stena

Trieda požiarnej odolnosti:	Maximálna zvuková izolácia:	Maximálna výška výstavby:	Hmotnosť 1m² výstavby:	Číslo súvisiaceho dokladu:
(R)EI60 (R)EI90 (R)EI120	-	6500 mm	37,0-56,0 kg	ETA 15/0301

Vyhlásenie o úžitkových vlastnostiach: DoP/Wall System /0001/15.11.2016

SYSTÉMY:
125AA75

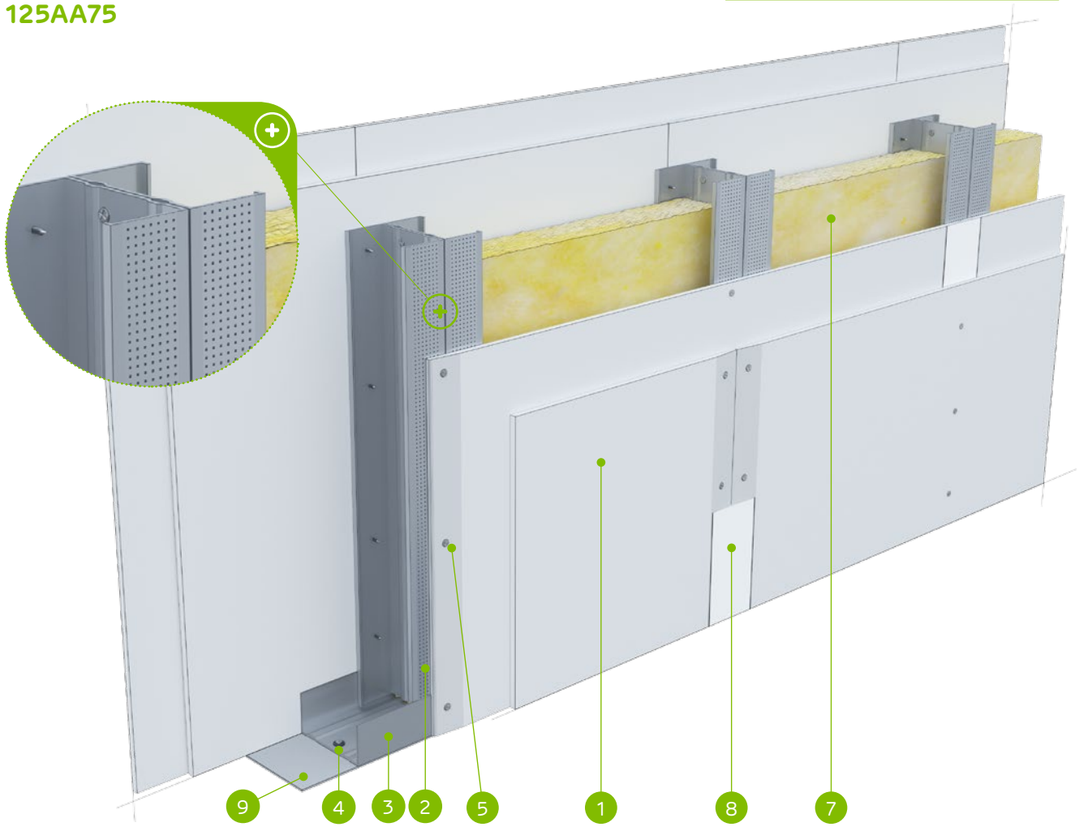

MATERIÁLY:

1. Sadrokartónová doska Nida
2. Profil Nida C 75 (dvojitý)
3. Profil Nida U 75
4. Hmoždinka Nida
5. Rýchloskrutky Nida 3,5 x 25 mm
6. Rýchloskrutky Nida 3,5 x 35 mm
7. Izolačný materiál minerálna vlna
8. Škára medzi sadrokartónovými doskami vyhotovená zo sadrovej hmoty Nida a výstužnej pásky Nida
9. Tesniaca páska na akustickú izoláciu Nida šírka 70 mm

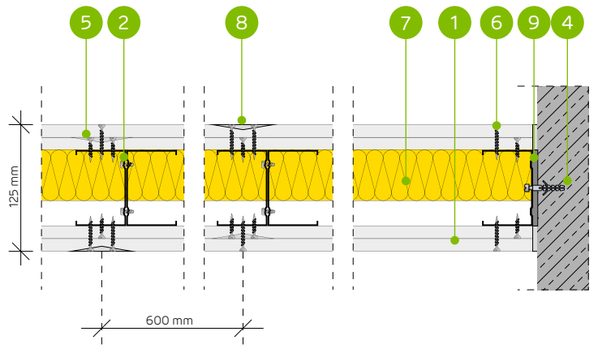

SYSTÉM PRIEČOK NA DVOJITEJ KONŠTRUKCII NIDA C75

TECHNICKÉ PARAMETRE

Typ steny Nida Priečka [2]	Konštrukcia roštu	Opláštenie sadrokartónom		Izolačný materiál				Maximálna výška steny - h [1]	Zvuková izolácia			Hmotnosť výstavby	Trieda požiarnej odolnosti	Kategória používania	Špeciálny systém
				Pre akustickú izoláciu		Pre požiarnu odolnosť		V rozsahu požiarnej odolnosti							
	Nida	Nida	Hrúbka	[mm]	Hustota [kg/m³]	[mm]	Hustota [kg/m³]	[mm]	Rw [dB]	Ra1 [dB]	Ra2 [dB]	[kg]	[min]	Trieda ETAG 003	
125AA75/Expert [4]	2xC75	Expert	2x12,5	-	-	-	-	6500	-	-	-	37,0	(R)EI60	IV	-
125AA75/Expert	2xC75	Expert	2x12,5	-	-	50	10,0	6500	-	-	-	37,0	(R)EI60	IV	-
125AA75/Woda [3]	2xC75	Woda	2x12,5	-	-	50	10,0	6500	-	-	-	37,0	(R)EI60	IV	-
125AA75/Expert + Ogień+	2xC75	Expert + Ogień Plus	12,5+12,5	-	-	-	-	6500	-	-	-	41,0	(R)EI90	IV	-
125AA75/Ogień+ [5]	2xC75	Ogień Plus	2x12,5	-	-	-	-	6500	-	-	-	45,0	(R)EI120	IV	-
125AA75/Ogień+ [5]	2xC75	Ogień Plus	2x12,5	-	-	50	10,0	6500	-	-	-	45,0	(R)EI120	IV	-
125AA75/Ogień+	2xC75	Ogień Plus	2x12,5	-	-	50	30,0	6500	-	-	-	45,0	(R)EI120	IV	-
125AA75/WodaOgień+	2xC75	Woda Ogień Plus	2x12,5	-	-	50	30,0	6500	-	-	-	45,0	(R)EI120	IV	-
125AA75/Twarda	2xC75	Twarda	2x12,5	-	-	50	30,0	6500	-	-	-	56,0	(R)EI120	IV	●
125AA75/Hydro	2xC75	Hydro	2x12,5	-	-	50	50,0	6500	-	-	-	48,0	(R)EI120	IV	●
125AA75/Cicha	2xC75	Cicha	2x12,5	-	-	50	30,0	6500	-	-	-	56,0	(R)EI120	IV	-

[1] Maximálna výška v súlade s technickým posudkom ITB 1060/11/R12NK.
[2] Európske technické posúdenie ETA 15/0301. V prípade väčších požiadaviek ohľadom maximálnych výšok možno zmenšiť rozstupy v rámci nosnej konštrukcie na 400 mm a 300 mm.
[3] V interiéroch s relatívnou vlhkosťou vzduch do 85% (do 10 hodín) použiť dosku Nida Woda, ale v zónach vystavených intenzívnemu pôsobeniu vody odporúčame použiť sadrové dosky s vláknami Nida Hydro (horizontálne a vertikálne roviny pri vani, sprche a pod.)
[4] Možnosť zámeny za dosku Nida Woda typ H2.
[5] Možnosť zmeny na dosku Nida Voda Oheň Plus (Nida Woda Ogień Plus) typ DFH2.
Systém protipožiarnych priečok v technológii Siniat plnia funkciu protipožiarnych priečok s obojstranným pôsobením ohňa.

SPOTREBA MATERIÁLOV NA 1 M² PRIEČOK V SYSTÉME NIDA PRIEČKA

Názov materiálu	J.m.	Typ systému Nida Priečka										
		125AA75/ Expert [4]	125AA75/ Expert	125AA75/ Woda	125AA75/ Expert + Ogień+	125AA75/ Ogień+ [5]	125AA75/ Ogień+ [5]	125AA75/ Ogień+	125AA75/ WodaOgień+	125AA75/ Twarda	125AA75/ Hydro	125AA75/ Cicha
		Spotreba materiálu na 1 m²										
Doska Nida Expert 12,5 mm	m²	4,0	4,0	-	2,0	-	-	-	-	-	-	-
Doska Nida Woda 12,5 mm	m²	-	-	4,0	-	-	-	-	-	-	-	-
Doska Nida Ogień Plus 12,5 mm	m²	-	-	-	2,0	4,0	4,0	4,0	-	-	-	-
Doska Nida Woda Ogień Plus 12,5 mm	m²	-	-	-	-	-	-	-	4,0	-	-	-
Doska Nida Twarda 12,5 mm	m²	-	-	-	-	-	-	-	-	4,0	-	-
Doska Nida Hydro 12,5 mm	m²	-	-	-	-	-	-	-	-	-	4,0	-
Doska Nida Cicha 12,5 mm	m²	-	-	-	-	-	-	-	-	-	-	4,0
Profil Nida C75	bm	3,6	3,6	3,6	3,6	3,6	3,6	3,6	3,6	3,6	3,6	3,6
Profil Nida U75	bm	0,7	0,7	0,7	0,7	0,7	0,7	0,7	0,7	0,7	0,7	0,7
Hmoždinka Nida	ks.	0,9	0,9	0,9	0,9	0,9	0,9	0,9	0,9	0,9	0,9	0,9
Samorezná skrutka 4,2x13 mm do plechu 1 mm FLAT HEAD®	ks.	6,0	6,0	6,0	6,0	6,0	6,0	6,0	6,0	6,0	6,0	6,0
Rýchloskrutky Nida 3,5x25 mm	ks.	8,0	8,0	8,0	8,0	8,0	8,0	8,0	8,0	-	-	-
Rýchloskrutky Nida 3,5x35 mm	ks.	24,0	24,0	24,0	24,0	24,0	24,0	24,0	24,0	-	-	-
Rýchloskrutky Nida Twarda 4,2x38 mm	ks.	-	-	-	-	-	-	-	-	32,0	-	32,0
Rýchloskrutky Nida Hydro C5 3,5x25 mm	ks.	-	-	-	-	-	-	-	-	-	8,0	-
Rýchloskrutky Nida Hydro C5 3,5x41 mm	ks.	-	-	-	-	-	-	-	-	-	24,0	-
Výstužná páska Nida	bm	2,8	2,8	2,8	2,8	2,8	2,8	2,8	2,8	2,8	2,8	2,8
Zvukovo izolačná páska Nida	bm	0,6	0,6	0,6	0,6	0,6	0,6	0,6	0,6	0,6	0,6	0,6
Sadrový tmel Nida Start	kg	1,2	1,2	1,2	1,2	1,2	1,2	1,2	1,2	-	-	1,2
Sadrový tmel Nida Finish	kg	0,2	0,2	0,2	0,2	0,2	0,2	0,2	0,2	-	-	0,2
Hotová špachtľovacia hmota Hydromix [6]	kg	-	-	-	-	-	-	-	-	1,4	1,4	-
Minerálna vlna [7]	m²	-	1,0	1,0	-	-	1,0	1,0	1,0	1,0	1,0	1,0

[6] V prípade sadro-trieskových dosiek s vláknami Nida Twarda možno ako alternatívu použiť sadrový tmel Nida Max.
[7] Použitie podľa požiadaviek. V prípade použitia iného typu izolačného materiálu, čo sa týka hrúbky a/alebo objemovej hustoty, než je uvedené v technickej špecifikácii (Nida Sadrokartónové systémy – katalóg riešení), bezpodmienečne sa obráťte na príslušného technického konzultanta Siniat (podrobné mapy regiónov sú uvedené na konci katalógu).
Normy spotreby nezahrňujú straty materiálu.

CE PRVÉ SYSTÉMY SUCHEJ VÝSTAVBY NA TRHU S OZNAČENÍM CE

nida Stena

Trieda požiarnej odolnosti: (R)EI60 (R)EI90 (R)EI120

Maximálna zvuková izolácia: 63 dB

Maximálna výška výstavby: 6500 mm

Hmotnosť 1m² výstavby: 36,0-55,0 kg

Číslo súvisiaceho dokladu: ETA 15/0301

Vyhlásenie o úžitkových vlastnostiach: DoP/Wall System /0001/15.11.2016

SYSTÉMY:
150A100

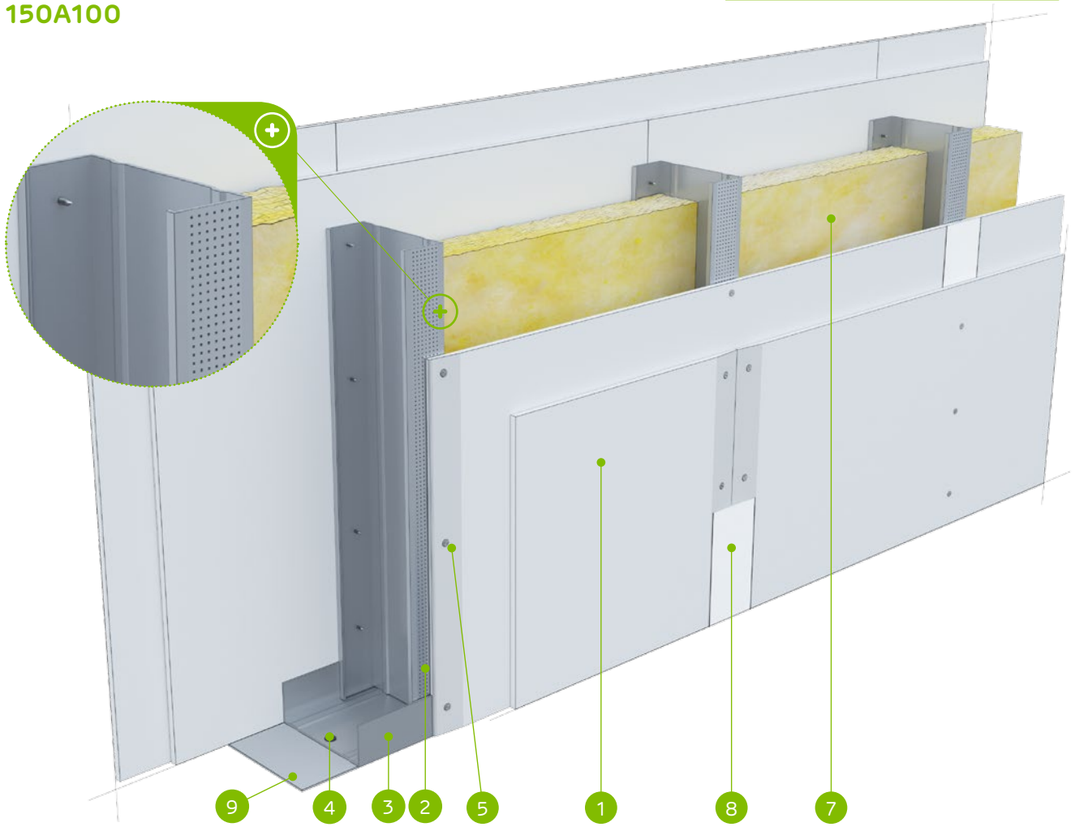

MATERIÁLY:

1. Sadrokartónová doska Nida
2. Profil Nida C 100
3. Profil Nida U 100
4. Hmoždinka Nida
5. Rýchloskrutky Nida 3,5 x 25 mm
6. Rýchloskrutky Nida 3,5 x 35 mm
7. Izolačný materiál minerálna vlna
8. Škára medzi sadrokartónovými doskami vyhotovená zo sadrovej hmoty Nida a výstužnej pásky Nida
9. Tesniaca páska na akustickú izoláciu Nida šírka 95 mm

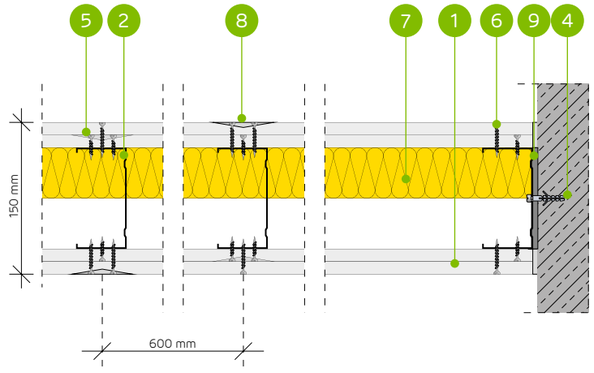

SYSTÉM PRIEČOK NA JEDNODUCHEJ KONŠTRUKCI NIDA C100

TECHNICKÉ PARAMETRE

Typ steny Nida Priečka [2]	Konštrukcia roštu	Opláštenie sadrokartónom		Izolačný materiál				Maximálna výška steny - h [1]	Zvuková izolácia			Hmotnosť výstavby	Trieda požiarnej odolnosti	Kategória používania	Špeciálny systém
				Pre akustickú izoláciu		Pre požiarnu odolnosť		V rozsahu požiarnej odolnosti							
	Nida	Nida	Hrúbka	[mm]	Hustota [kg/m³]	[mm]	Hustota [kg/m³]	[mm]	Rw [dB]	Ra1 [dB]	Ra2 [dB]	[kg]	[min]	Trieda ETAG 003	
150A100/Expert [4] [6]	C100	Expert	2x12,5	-	-	-	-	6500	47	44	38	36,0	(R)EI60	IV	-
150A100/Expert	C100	Expert	2x12,5	100	14,5	50	10,0	6500	58	56	50	36,0	(R)EI60	IV	-
150A100/Expert	C100	Expert	2x12,5	100	38,0	50	10,0	6500	59	55	49	36,0	(R)EI60	IV	-
150A100/Woda [3]	C100	Woda	2x12,5	100	14,5	50	10,0	6500	58	56	50	36,0	(R)EI60	IV	-
150A100/Woda [3]	C100	Woda	2x12,5	100	38,0	50	10,0	6500	59	55	49	36,0	(R)EI60	IV	-
150A100/Expert + Ogień+	C100	Expert + Ogień Plus	12,5+12,5	-	-	-	-	6500	49	45	40	40,0	(R)EI90	IV	-
150A100/Ogień+ [5] [6]	C100	Ogień Plus	2x12,5	-	-	-	-	6500	51	48	42	44,0	(R)EI120	IV	-
150A100/Ogień+ [5] [6]	C100	Ogień Plus	2x12,5	100	10,0	50	10,0	6500	56	53	47	44,0	(R)EI120	IV	-
150A100/Ogień+	C100	Ogień Plus	2x12,5	100	14,5	50	30,0	6500	59	57	53	44,0	(R)EI120	IV	-
150A100/WodaOgień+	C100	Woda Ogień Plus	2x12,5	100	14,5	50	30,0	6500	59	57	53	44,0	(R)EI120	IV	-
150A100/Twarda	C100	Twarda	2x12,5	100	14,5	50	30,0	6500	62	60	56	55,0	(R)EI120	IV	●
150A100/Hydro	C100	Hydro	2x12,5	100	14,5	50	50,0	6500	59	57	53	47,0	(R)EI120	IV	●
150A100/Cicha	C100	Cicha	2x12,5	100	14,5	50	30,0	6500	63	61	57	55,0	(R)EI120	IV	-

[1] Maximálna výška v súlade s technickým posudkom ITB 1060/11/R12NK.
[2] Európske technické posúdenie ETA 15/0301. V prípade väčších požiadaviek ohľadom maximálnych výšok možno zmenšiť rozstupy v rámci nosnej konštrukcie na 400 mm a 300 mm.
[3] V interiéroch s relatívnou vlhkosťou vzduch do 85% (do 10 hodín) použiť dosku Nida Woda, ale v zónach vystavených intenzívnemu pôsobeniu vody odporúčame použiť sadrové dosky s vláknami Nida Hydro (horizontálne a vertikálne roviny pri vani, sprche a pod.)
[4] Možnosť zámeny za dosku Nida Woda typ H2.
[5] Možnosť zmeny na dosku Nida Voda Oheň Plus (Nida Woda Ogień Plus) typ DFH2.
[6] Zvuková izolácia vypočítaná na základe simulácie v programe INSUL.
Systém protipožiarnych priečok v technológii Siniat plnia funkciu protipožiarnych priečok s obojstranným pôsobením ohňa.

SPOTREBA MATERIÁLOV NA 1 M² PRIEČOK V SYSTÉME NIDA PRIEČKA

Názov materiálu	J.m.	Typ systému Nida Priečka												
		150A100/ Expert [4]	150A100/ Expert	150A100/ Expert	150A100/ Woda	150A100/ Woda	150A100/ Expert + Ogień+	150A100/ Ogień+ [5]	150A100/ Ogień+ [5]	150A100/ Ogień+	150A100/ WodaOgień+	150A100/ Twarda	150A100/ Hydro	150A100/ Cicha
		Spotreba materiálu na 1 m²												
Doska Nida Expert 12,5 mm	m²	4,0	4,0	4,0	-	-	2,0	-	-	-	-	-	-	-
Doska Nida Woda 12,5 mm	m²	-	-	-	4,0	4,0	-	-	-	-	-	-	-	-
Doska Nida Ogień Plus 12,5 mm	m²	-	-	-	-	-	2,0	4,0	4,0	4,0	-	-	-	-
Doska Nida Woda Ogień Plus 12,5 mm	m²	-	-	-	-	-	-	-	-	-	4,0	-	-	-
Doska Nida Twarda 12,5 mm	m²	-	-	-	-	-	-	-	-	-	-	4,0	-	-
Doska Nida Hydro 12,5 mm	m²	-	-	-	-	-	-	-	-	-	-	-	4,0	-
Doska Nida Cicha 12,5 mm	m²	-	-	-	-	-	-	-	-	-	-	-	-	4,0
Profil Nida C100	bm	1,8	1,8	1,8	1,8	1,8	1,8	1,8	1,8	1,8	1,8	1,8	1,8	1,8
Profil Nida U100	bm	0,7	0,7	0,7	0,7	0,7	0,7	0,7	0,7	0,7	0,7	0,7	0,7	0,7
Hmoždinka Nida	ks.	0,9	0,9	0,9	0,9	0,9	0,9	0,9	0,9	0,9	0,9	0,9	0,9	0,9
Rýchloskrutky Nida 3,5x25 mm	ks.	8,0	8,0	8,0	8,0	8,0	8,0	8,0	8,0	8,0	8,0	-	-	-
Rýchloskrutky Nida 3,5x35 mm	ks.	24,0	24,0	24,0	24,0	24,0	24,0	24,0	24,0	24,0	24,0	-	-	-
Rýchloskrutky Nida Twarda 4,2x38 mm	ks.	-	-	-	-	-	-	-	-	-	-	32,0	-	32,0
Rýchloskrutky Nida Hydro C5 3,5x25 mm	ks.	-	-	-	-	-	-	-	-	-	-	-	8,0	-
Rýchloskrutky Nida Hydro C5 3,5x41 mm	ks.	-	-	-	-	-	-	-	-	-	-	-	24,0	-
Výstužná páska Nida	bm	2,8	2,8	2,8	2,8	2,8	2,8	2,8	2,8	2,8	2,8	2,8	2,8	2,8
Zvukovo izolačná páska Nida	bm	0,6	0,6	0,6	0,6	0,6	0,6	0,6	0,6	0,6	0,6	0,6	0,6	0,6
Sadrový tmel Nida Start	kg	1,2	1,2	1,2	1,2	1,2	1,2	1,2	1,2	1,2	1,2	-	-	1,2
Sadrový tmel Nida Finish	kg	0,2	0,2	0,2	0,2	0,2	0,2	0,2	0,2	0,2	0,2	-	-	0,2
Hotová špachtľovacia hmota Hydromix [7]	kg	-	-	-	-	-	-	-	-	-	-	1,4	1,4	-
Minerálna vlna [8]	m²	-	1,0	1,0	1,0	1,0	-	-	1,0	1,0	1,0	1,0	1,0	1,0

[7] V prípade sadro-trieskových dosiek s vláknami Nida Twarda možno ako alternatívu použiť sadrový tmel Nida Max.
[8] Použitie podľa požiadaviek. V prípade použitia iného typu izolačného materiálu, čo sa týka hrúbky a/alebo objemovej hustoty, než je uvedené v technickej špecifikácii (Nida Sadrokartónové systémy – katalóg riešení), bezpodmienečne sa obráťte na príslušného technického konzultanta Siniat (podrobné mapy regiónov sú uvedené na konci katalógu).
Normy spotreby nezahrňujú straty materiálu.

nida Stena

Trieda požiarnej odolnosti:	Maximálna zvuková izolácia:	Maximálna výška výstavby:	Hmotnosť 1m² výstavby:	Číslo súvisiaceho dokladu:
(R)EI60 (R)EI90 (R)EI120	-	6500 mm	37,0-57,0 kg	ETA 15/0301

Vyhlásenie o úžitkových vlastnostiach:
DoP/Wall System /0001/15.11.2016

SYSTÉMY:
150AA100

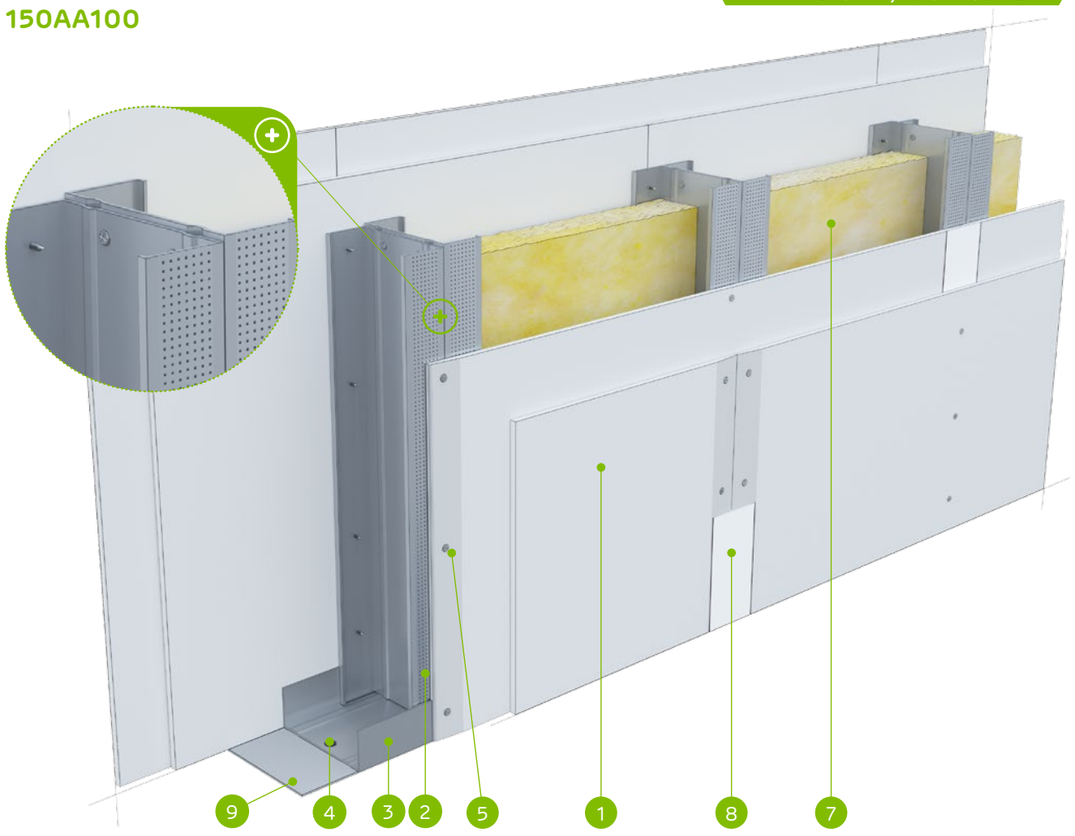

MATERIÁLY:

1. Sadrokartónová doska Nida
2. Profil Nida C 100 (dvojitý)
3. Profil Nida U 100
4. Hmoždinka Nida
5. Rýchloskrutky Nida 3,5 x 25 mm
6. Rýchloskrutky Nida 3,5 x 35 mm
7. Izolačný materiál minerálna vlna
8. Škára medzi sadrokartónovými doskami vyhotovená zo sadrovej hmoty Nida a výstužnej pásky Nida
9. Tesniaca páska na akustickú izoláciu Nida šírka 95 mm

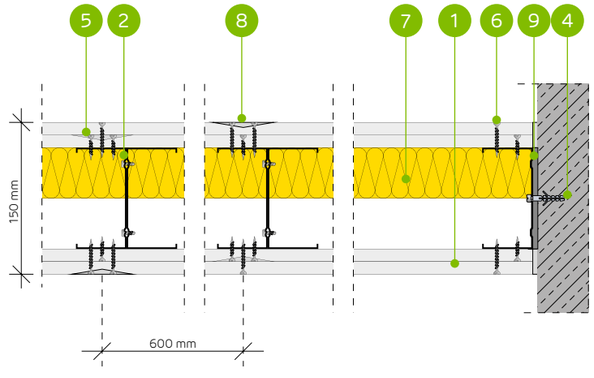

SYSTÉM PRIEČOK NA DVOJITEJ KONŠTRUKCII NIDA C100

TECHNICKÉ PARAMETRE

Typ steny Nida Priečka [2]	Konštrukcia roštu	Opláštenie sadrokartónom		Izolačný materiál				Maximálna výška steny - h [1]	Zvuková izolácia			Hmotnosť výstavby	Trieda požiarnej odolnosti	Kategória používania	Špeciálny systém
				Pre akustickú izoláciu		Pre požiarnu odolnosť		V rozsahu požiarnej odolnosti							
	Nida	Nida	Hrúbka	[mm]	Hustota [kg/m³]	[mm]	Hustota [kg/m³]	[mm]	Rw [dB]	Ra1 [dB]	Ra2 [dB]	[kg]	[min]	Trieda ETAG 003	
150AA100/Expert [4]	2xC100	Expert	2x12,5	-	-	-	-	6500	-	-	-	37,0	(R)EI60	IV	-
150AA100/Expert	2xC100	Expert	2x12,5	-	-	50	10,0	6500	-	-	-	37,0	(R)EI60	IV	-
150AA100/Woda [3]	2xC100	Woda	2x12,5	-	-	50	10,0	6500	-	-	-	37,0	(R)EI60	IV	-
150AA100/Expert + Ogień+	2xC100	Expert + Ogień Plus	12,5+12,5	-	-	-	-	6500	-	-	-	41,0	(R)EI90	IV	-
150AA100/Ogień+ [5]	2xC100	Ogień Plus	2x12,5	-	-	-	-	6500	-	-	-	45,0	(R)EI120	IV	-
150AA100/Ogień+ [5]	2xC100	Ogień Plus	2x12,5	-	-	50	10,0	6500	-	-	-	45,0	(R)EI120	IV	-
150AA100/Ogień+	2xC100	Ogień Plus	2x12,5	-	-	50	30,0	6500	-	-	-	45,0	(R)EI120	IV	-
150AA100/WodaOgień+	2xC100	Woda Ogień Plus	2x12,5	-	-	50	30,0	6500	-	-	-	45,0	(R)EI120	IV	-
150AA100/Twarda	2xC100	Twarda	2x12,5	-	-	50	30,0	6500	-	-	-	57,0	(R)EI120	IV	●
150AA100/Hydro	2xC100	Hydro	2x12,5	-	-	50	50,0	6500	-	-	-	49,0	(R)EI120	IV	●
150AA100/Cicha	2xC100	Cicha	2x12,5	-	-	50	30,0	6500	-	-	-	57,0	(R)EI120	IV	-

[1] Maximálna výška v súlade s technickým posudkom ITB 1060/11/R12NK.
[2] Európske technické posúdenie ETA 15/0301. V prípade väčších požiadaviek ohľadom maximálnych výšok možno zmenšiť rozstupy v rámci nosnej konštrukcie na 400 mm a 300 mm.
[3] V interiéroch s relatívnou vlhkosťou vzduch do 85% (do 10 hodín) použiť dosku Nida Woda, ale v zónach vystavených intenzívnemu pôsobeniu vody odporúčame použiť sadrové dosky s vláknami Nida Hydro (horizontálne a vertikálne roviny pri vani, sprche a pod.)
[4] Možnosť zámeny za dosku Nida Woda typ H2.
[5] Možnosť zmeny na dosku Nida Voda Oheň Plus (Nida Woda Ogień Plus) typ DFH2.
Systém protipožiarnych priečok v technológii Siniat plnia funkciu protipožiarnych priečok s obojstranným pôsobením ohňa.

SPOTREBA MATERIÁLOV NA 1 M² PRIEČOK V SYSTÉME NIDA PRIEČKA

Názov materiálu	J.m.	Typ systému Nida Priečka										
		150AA100/ Expert [4]	150AA100/ Expert	150AA100/ Woda	150AA100/ Expert + Ogień+	150AA100/ Ogień+ [5]	150AA100/ Ogień+ [5]	150AA100/ Ogień+	150AA100/ WodaOgień+	150AA100/ Twarda	150AA100/ Hydro	150AA100/ Cicha
		Spotreba materiálu na 1 m²										
Doska Nida Expert 12,5 mm	m²	4,0	4,0	-	2,0	-	-	-	-	-	-	-
Doska Nida Woda 12,5 mm	m²	-	-	4,0	-	-	-	-	-	-	-	-
Doska Nida Ogień Plus 12,5 mm	m²	-	-	-	2,0	4,0	4,0	4,0	-	-	-	-
Doska Nida Woda Ogień Plus 12,5 mm	m²	-	-	-	-	-	-	-	4,0	-	-	-
Doska Nida Twarda 12,5 mm	m²	-	-	-	-	-	-	-	-	4,0	-	-
Doska Nida Hydro 12,5 mm	m²	-	-	-	-	-	-	-	-	-	4,0	-
Doska Nida Cicha 12,5 mm	m²	-	-	-	-	-	-	-	-	-	-	4,0
Profil Nida C100	bm	3,6	3,6	3,6	3,6	3,6	3,6	3,6	3,6	3,6	3,6	3,6
Profil Nida U100	bm	0,7	0,7	0,7	0,7	0,7	0,7	0,7	0,7	0,7	0,7	0,7
Hmoždinka Nida	ks.	0,9	0,9	0,9	0,9	0,9	0,9	0,9	0,9	0,9	0,9	0,9
Samorezná skrutka 4,2x13 mm do plechu 1 mm FLAT HEAD®	ks.	6,0	6,0	6,0	6,0	6,0	6,0	6,0	6,0	6,0	6,0	6,0
Rýchloskrutky Nida 3,5x25 mm	ks.	8,0	8,0	8,0	8,0	8,0	8,0	8,0	8,0	-	-	-
Rýchloskrutky Nida 3,5x35 mm	ks.	24,0	24,0	24,0	24,0	24,0	24,0	24,0	24,0	-	-	-
Rýchloskrutky Nida Twarda 4,2x38 mm	ks.	-	-	-	-	-	-	-	-	32,0	-	32,0
Rýchloskrutky Nida Hydro C5 3,5x25 mm	ks.	-	-	-	-	-	-	-	-	-	8,0	-
Rýchloskrutky Nida Hydro C5 3,5x41 mm	ks.	-	-	-	-	-	-	-	-	-	24,0	-
Výstužná páska Nida	bm	2,8	2,8	2,8	2,8	2,8	2,8	2,8	2,8	2,8	2,8	2,8
Zvukovo izolačná páska Nida	bm	0,6	0,6	0,6	0,6	0,6	0,6	0,6	0,6	0,6	0,6	0,6
Sadrový tmel Nida Start	kg	1,2	1,2	1,2	1,2	1,2	1,2	1,2	1,2	-	-	1,2
Sadrový tmel Nida Finish	kg	0,2	0,2	0,2	0,2	0,2	0,2	0,2	0,2	-	-	0,2
Hotová špachtľovacia hmota Hydromix [6]	kg	-	-	-	-	-	-	-	-	1,4	1,4	-
Minerálna vlna [7]	m²	-	1,0	1,0	-	-	1,0	1,0	1,0	1,0	1,0	1,0

[6] V prípade sadro-trieskových dosiek s vláknami Nida Twarda možno ako alternatívu použiť sadrový tmel Nida Max.
[7] Použitie podľa požiadaviek. V prípade použitia iného typu izolačného materiálu, čo sa týka hrúbky a/alebo objemovej hustoty, než je uvedené v technickej špecifikácii (Nida Sadrokartónové systémy – katalóg riešení), bezpodmienečne sa obráťte na príslušného technického konzultanta Siniat (podrobné mapy regiónov sú uvedené na konci katalógu).
Normy spotreby nezahrňujú straty materiálu.

nida Stena

Trieda požiarnej odolnosti:	Maximálna zvuková izolácia:	Maximálna výška výstavby:	Hmotnosť 1m² výstavby:	Číslo súvisiaceho dokladu:
(R)EI120	57 dB	4500 mm	55,0-112,0 kg	ETA 15/0301

Vyhlásenie o úžitkových vlastnostiach:
DoP/Wall System /0011/15.11.2016

SYSTÉMY:
100A50/RTG

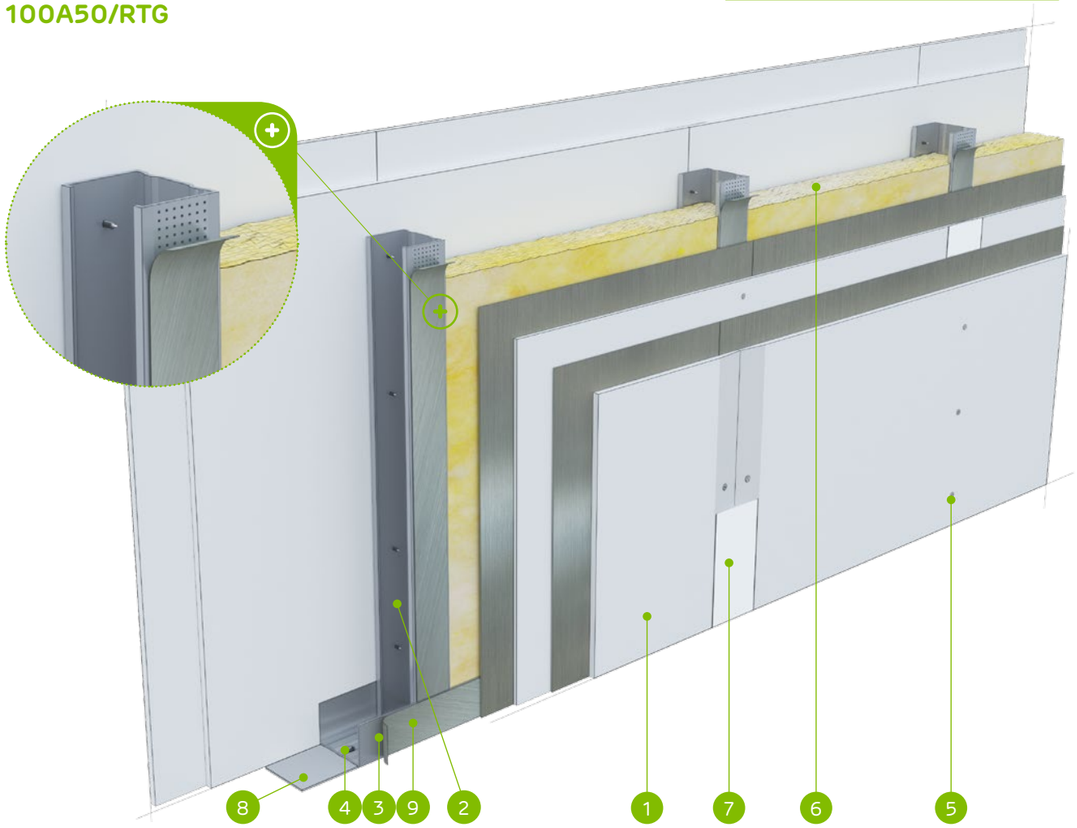

MATERIÁLY:

1. Sadrokartónová doska s oloveným povrchom Nida RTG
2. Profil Nida C 50
3. Profil Nida U 50
4. Hmoždinka Nida
5. Rýchloskrutky Nida 3,5 x 45 mm
6. Izolačný materiál minerálna vlna
7. Škára medzi sadrokartónovými doskami vyhotovená zo sadrovej hmoty Nida a výstužnej pásky Nida
8. Tesniaca páska na akustickú izoláciu Nida šírka 50 mm
9. Samolepiaca páska s olovom

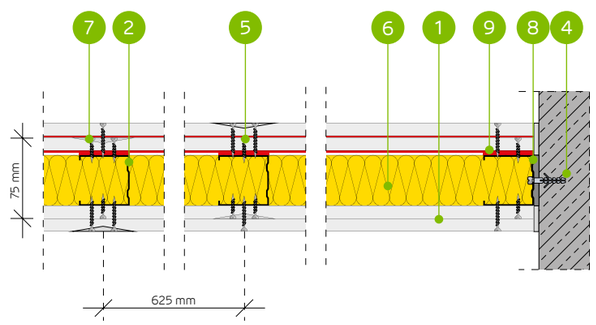

SYSTÉM PRIEČOK NA JEDNODUCHEJ KONŠTRUKCI NIDA C50 (NIDA RTG)

TECHNICKÉ PARAMETRE

Typ steny Nida Priečka [2]	Konštrukcia roštu	Opláštenie sadrokartónom		Izolačný materiál				Maximálna výška steny - h [1]	Zvuková izolácia			Hmotnosť výstavby	Trieda požiarnej odolnosti	Kategória používania	Špeciálny systém
				Pre akustickú izoláciu		Pre požiarnu odolnosť		V rozsahu požiarnej odolnosti							
	Nida	Nida	Hrúbka	[mm]	Hustota [kg/m³]	[mm]	Hustota [kg/m³]	[mm]	Rw [dB]	Ra1 [dB]	Ra2 [dB]	[kg]	[min]	Trieda ETAG 003	
100A50/RTG-0,5	C50	Ogień+/RTG	2x12,5/2x(12,5+0,5)	50	14,5	50	30,0	4500	57	55	49	55,0	(R)EI120	III/IV	●
100A50/RTG-1,0	C50	Ogień+/RTG	2x12,5/2x(12,5+1,0)	50	14,5	50	30,0	4500	57	55	49	66,0	(R)EI120	III/IV	●
100A50/RTG-1,5	C50	Ogień+/RTG	2x12,5/2x(12,5+1,5)	50	14,5	50	30,0	4500	57	55	49	78,0	(R)EI120	III/IV	●
100A50/RTG-2,0	C50	Ogień+/RTG	2x12,5/2x(12,5+2,0)	50	14,5	50	30,0	4500	57	55	49	89,0	(R)EI120	III/IV	●
100A50/RTG-2,5	C50	Ogień+/RTG	2x12,5/2x(12,5+2,5)	50	14,5	50	30,0	4500	57	55	49	101,0	(R)EI120	III/IV	●
100A50/RTG-3,0	C50	Ogień+/RTG	2x12,5/2x(12,5+3,0)	50	14,5	50	30,0	4500	57	55	49	112,0	(R)EI120	III/IV	●

[1] Maximálna výška v súlade s technickým posudkom ITB 1060/11/R12NK.
[2] Európske technické posúdenie ETA 15/0301. V prípade väčších požiadaviek ohľadom maximálnych výšok možno zmenšiť rozstupy v rámci nosnej konštrukcie na 400 mm a 300 mm.
Systém protipožiarnych priečok v technológii Siniat plnia funkciu protipožiarnych priečok s obojstranným pôsobením ohňa.

SPOTREBA MATERIÁLOV NA 1 M² PRIEČOK V SYSTÉME NIDA PRIEČKA

Názov materiálu	J.m.	Typ systému Nida Priečka					
		100A50/RTG-0,5	100A50/RTG-1,0	100A50/RTG-1,5	100A50/RTG-2,0	100A50/RTG-2,5	100A50/RTG-3,0
		Spotreba materiálu na 1 m²					
Doska Nida RTG 12,5 mm + 0,5 mm	m²	2,0	-	-	-	-	-
Doska Nida RTG 12,5 mm + 1,0 mm	m²	-	2,0	-	-	-	-
Doska Nida RTG 12,5 mm + 1,5 mm	m²	-	-	2,0	-	-	-
Doska Nida RTG 12,5 mm + 2,0 mm	m²	-	-	-	2,0	-	-
Doska Nida RTG 12,5 mm + 2,5 mm	m²	-	-	-	-	2,0	-
Doska Nida RTG 12,5 mm + 3,0 mm	m²	-	-	-	-	-	2,0
Doska Nida Ogień Plus 12,5 mm	m²	2,0	2,0	2,0	2,0	2,0	2,0
Profil Nida C50	bm	1,8 (3,6) [3]	1,8 (3,6) [3]	1,8 (3,6) [3]	1,8 (3,6) [3]	1,8 (3,6) [3]	1,8 (3,6) [3]
Profil Nida U50	bm	0,7	0,7	0,7	0,7	0,7	0,7
Hmoždinka Nida	ks.	0,9 (1,8) [3]	0,9 (1,8) [3]	0,9 (1,8) [3]	0,9 (1,8) [3]	0,9 (1,8) [3]	0,9 (1,8) [3]
Rýchloskrutky Nida 3,5x45 mm	ks.	32,0 (64,0) [3]	32,0 (64,0) [3]	32,0 (64,0) [3]	32,0 (64,0) [3]	32,0 (64,0) [3]	32,0 (64,0) [3]
Výstužná páska Nida	bm	2,8	2,8	2,8	2,8	2,8	2,8
Zvukovo izolačná páska Nida	bm	0,6	0,6	0,6	0,6	0,6	0,6
Páska s olovom Nida RTG (samolepiaca) [4]	bm	1,8 (3,6) [3]	1,8 (3,6) [3]	1,8 (3,6) [3]	1,8 (3,6) [3]	1,8 (3,6) [3]	1,8 (3,6) [3]
Sadrový tmel Nida Start	kg	1,2	1,2	1,2	1,2	1,2	1,2
Sadrový tmel Nida Finish	kg	0,2	0,2	0,2	0,2	0,2	0,2
Minerálna vlna [5]	m²	1,0	1,0	1,0	1,0	1,0	1,0

[3] S rozstupom každých 312,5 mm.
[4] Výber hrúbky olovenej pásky v závislosti od použitého opláštenia doskami.
[5] Použitie podľa požiadaviek. V prípade použitia iného typu izolačného materiálu, čo sa týka hrúbky a/alebo objemovej hustoty, než je uvedené v technickej špecifikácii (Nida Sadrokartónové systémy – katalóg riešení), bezpodmienečne sa obráťte na príslušného technického konzultanta Siniat (podrobné mapy regiónov sú uvedené na konci katalógu).
Normy spotreby nezahrňujú straty materiálu.

PRVÉ SYSTÉMY SUCHEJ VÝSTAVBY NA TRHU S OZNAČENÍM CE

nida Stena

Trieda požiarnej odolnosti:	Maximálna zvuková izolácia:	Maximálna výška výstavby:	Hmotnosť 1m² výstavby:	Číslo súvisiaceho dokladu:
(R)EI120	58 dB	5500 mm	55,0-112,0 kg	ETA 15/0301

Vyhlásenie o úžitkových vlastnostiach:
DoP/Wall System /0011/15.11.2016

SYSTÉMY:
125A75/RTG

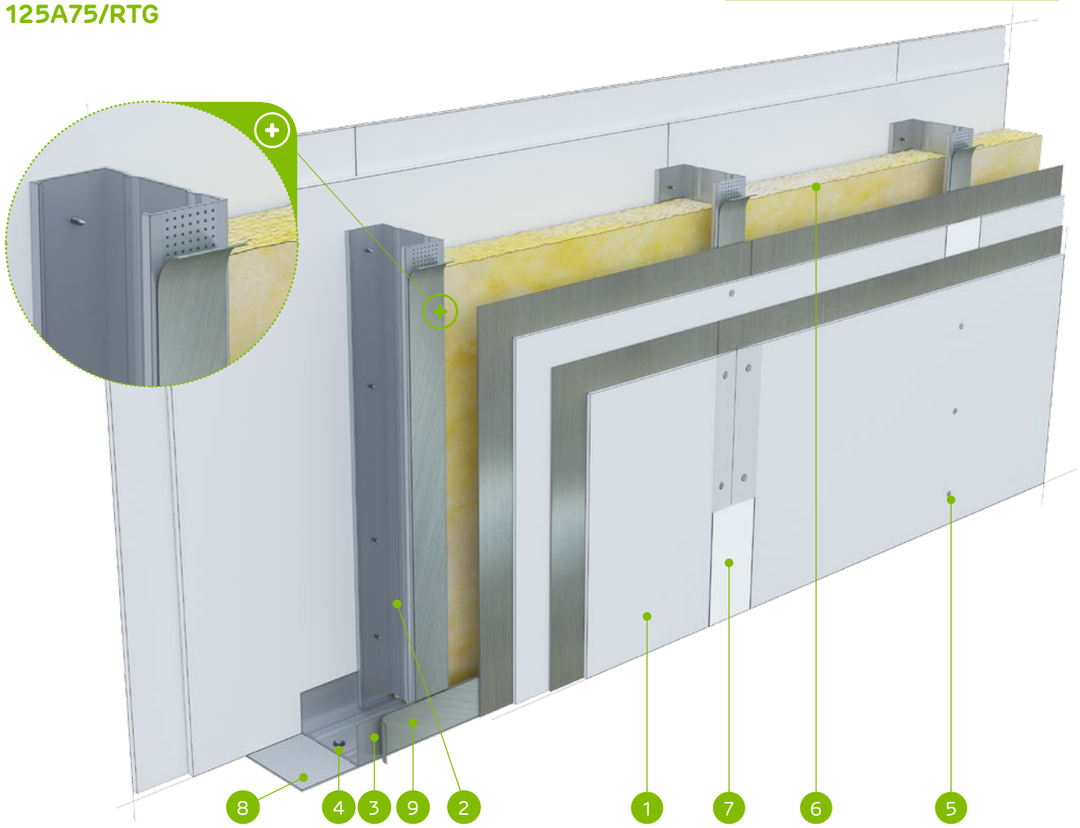

MATERIÁLY:

1. Sadrokartónová doska s oloveným povrchom Nida RTG
2. Profil Nida C 75
3. Profil Nida U 75
4. Hmoždinka Nida
5. Rýchloskrutky Nida 3,5 x 45 mm
6. Izolačný materiál minerálna vlna
7. Škára medzi sadrokartónovými doskami vyhotovená zo sadrovej hmoty Nida a výstužnej pásky Nida
8. Tesniaca páska na akustickú izoláciu Nida šírka 75 mm
9. Samolepiaca páska s olovom

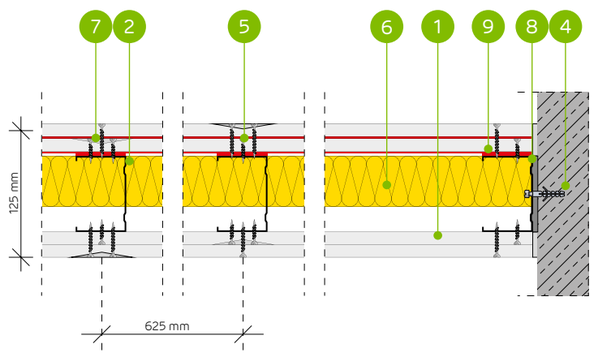

SYSTÉM PRIEČOK NA JEDNODUCHEJ KONŠTRUKCI NIDA C75 (NIDA RTG)

TECHNICKÉ PARAMETRE

Typ steny Nida Priečka [2]	Konštrukcia roštu	Opláštenie sadrokartónom		Izolačný materiál				Maximálna výška steny - h [1]	Zvuková izolácia			Hmotnosť výstavby	Trieda požiarnej odolnosti	Kategória používania	Špeciálny systém
				Pre akustickú izoláciu		Pre požiarnu odolnosť		V rozsahu požiarnej odolnosti							
	Nida	Nida	Hrúbka	[mm]	Hustota [kg/m³]	[mm]	Hustota [kg/m³]	[mm]	Rw [dB]	Ra1 [dB]	Ra2 [dB]	[kg]	[min]	Trieda ETAG 003	
125A75/RTG-0,5	C75	Ogień+/RTG	2x12,5/2x(12,5+0,5)	75	14,5	50	30,0	5500	58	56	50	55,0	(R)EI120	IV	●
125A75/RTG-1,0	C75	Ogień+/RTG	2x12,5/2x(12,5+1,0)	75	14,5	50	30,0	5500	58	56	50	67,0	(R)EI120	IV	●
125A75/RTG-1,5	C75	Ogień+/RTG	2x12,5/2x(12,5+1,5)	75	14,5	50	30,0	5500	58	56	50	78,0	(R)EI120	IV	●
125A75/RTG-2,0	C75	Ogień+/RTG	2x12,5/2x(12,5+2,0)	75	14,5	50	30,0	5500	58	56	50	89,0	(R)EI120	IV	●
125A75/RTG-2,5	C75	Ogień+/RTG	2x12,5/2x(12,5+2,5)	75	14,5	50	30,0	5500	58	56	50	101,0	(R)EI120	IV	●
125A75/RTG-3,0	C75	Ogień+/RTG	2x12,5/2x(12,5+3,0)	75	14,5	50	30,0	5500	58	56	50	112,0	(R)EI120	IV	●

[1] Maximálna výška v súlade s technickým posudkom ITB 1060/11/R12NK.
[2] Európske technické posúdenie ETA 15/0301. V prípade väčších požiadaviek ohľadom maximálnych výšok možno zmenšiť rozstupy v rámci nosnej konštrukcie na 400 mm a 300 mm. Systém protipožiarnych priečok v technológii Siniat plnia funkciu protipožiarnych priečok s obojstranným pôsobením ohňa.

SPOTREBA MATERIÁLOV NA 1 M² PRIEČOK V SYSTÉME NIDA PRIEČKA

Názov materiálu	J.m.	Typ systému Nida Priečka					
		125A75/RTG-0,5	125A75/RTG-1,0	125A75/RTG-1,5	125A75/RTG-2,0	125A75/RTG-2,5	125A75/RTG-3,0
		Spotreba materiálu na 1 m²					
Doska Nida RTG 12,5 mm + 0,5 mm	m²	2,0	-	-	-	-	-
Doska Nida RTG 12,5 mm + 1,0 mm	m²	-	2,0	-	-	-	-
Doska Nida RTG 12,5 mm + 1,5 mm	m²	-	-	2,0	-	-	-
Doska Nida RTG 12,5 mm + 2,0 mm	m²	-	-	-	2,0	-	-
Doska Nida RTG 12,5 mm + 2,5 mm	m²	-	-	-	-	2,0	-
Doska Nida RTG 12,5 mm + 3,0 mm	m²	-	-	-	-	-	2,0
Doska Nida Ogień Plus 12,5 mm	m²	2,0	2,0	2,0	2,0	2,0	2,0
Profil Nida C75	bm	1,8 (3,6) [3]	1,8 (3,6) [3]	1,8 (3,6) [3]	1,8 (3,6) [3]	1,8 (3,6) [3]	1,8 (3,6) [3]
Profil Nida U75	bm	0,7	0,7	0,7	0,7	0,7	0,7
Hmoždinka Nida	ks.	0,9 (1,8) [3]	0,9 (1,8) [3]	0,9 (1,8) [3]	0,9 (1,8) [3]	0,9 (1,8) [3]	0,9 (1,8) [3]
Rýchloskrutky Nida 3,5x45 mm	ks.	32,0 (64,0) [3]	32,0 (64,0) [3]	32,0 (64,0) [3]	32,0 (64,0) [3]	32,0 (64,0) [3]	32,0 (64,0) [3]
Výstužná páska Nida	bm	2,8	2,8	2,8	2,8	2,8	2,8
Zvukovo izolačná páska Nida	bm	0,6	0,6	0,6	0,6	0,6	0,6
Páska s olovom Nida RTG (samolepiaca) [4]	bm	1,8 (3,6) [3]	1,8 (3,6) [3]	1,8 (3,6) [3]	1,8 (3,6) [3]	1,8 (3,6) [3]	1,8 (3,6) [3]
Sadrový tmel Nida Start	kg	1,2	1,2	1,2	1,2	1,2	1,2
Sadrový tmel Nida Finish	kg	0,2	0,2	0,2	0,2	0,2	0,2
Minerálna vlna [3]	m²	1,0	1,0	1,0	1,0	1,0	1,0

[3] S rozstupom každých 312,5 mm.
[4] Výber hrúbky olovenej pásky v závislosti od použitého opláštenia doskami.
[5] Použitie podľa požiadaviek. V prípade použitia iného typu izolačného materiálu, čo sa týka hrúbky a/alebo objemovej hustoty, než je uvedené v technickej špecifikácii (Nida Sadrokartónové systémy – katalóg riešení), bezpodmienečne sa obráťte na príslušného technického konzultanta Siniat (podrobné mapy regiónov sú uvedené na konci katalógu).
Normy spotreby nezahŕňajú straty materiálu.

PRVÉ SYSTÉMY SUCHEJ VÝSTAVBY NA TRHU S OZNAČENÍM CE

nida Stena

Trieda požiarnej odolnosti:	Maximálna zvuková izolácia:	Maximálna výška výstavby:	Hmotnosť 1m² výstavby:	Číslo súvisiaceho dokladu:
(R)EI120	59 dB	6500 mm	56,0-113,0 kg	ETA 15/0301

Vyhlásenie o úžitkových vlastnostiach:
DoP/Wall System /0011/15.11.2016

SYSTÉMY:
150A100/RTG

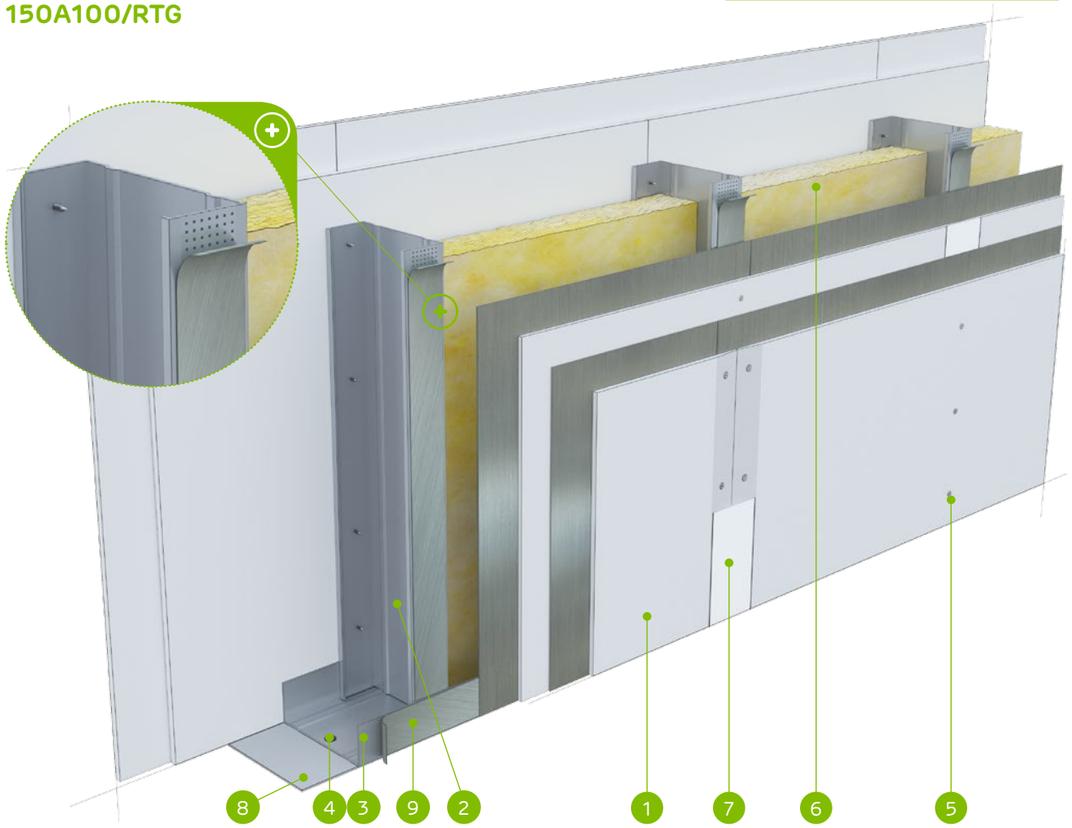

MATERIÁLY:

1. Sadrokartónová doska s oloveným povrchom Nida RTG
2. Profil Nida C 100
3. Profil Nida U 100
4. Hmoždinka Nida
5. Rýchloskrutky Nida 3,5 x 45 mm
6. Izolačný materiál minerálna vlna
7. Škára medzi sadrokartónovými doskami vyhotovená zo sadrovej hmoty Nida a výstužnej pásky Nida
8. Tesniaca páska na akustickú izoláciu Nida šírka 95 mm
9. Samolepiaca páska s olovom

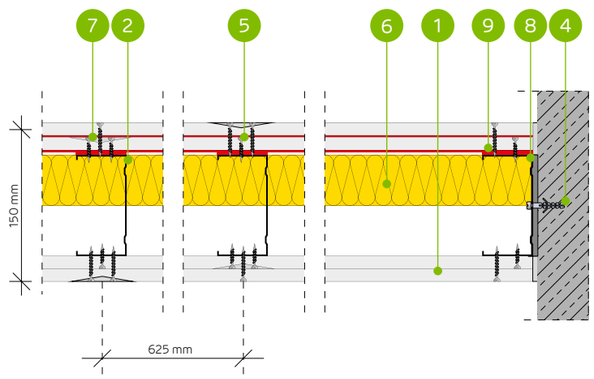

SYSTÉM PRIEČOK NA JEDNODUCHEJ KONŠTRUKCI NIDA C100 (NIDA RTG)

TECHNICKÉ PARAMETRE

Typ steny Nida Priečka [2]	Konštrukcia roštu	Opláštenie sadrokartónom		Izolačný materiál				Maximálna výška steny - h [1]	Zvuková izolácia			Hmotnosť výstavby	Trieda požiarnej odolnosti	Kategória používania	Špeciálny systém
				Pre akustickú izoláciu		Pre požiarnu odolnosť		V rozsahu požiarnej odolnosti							
	Nida	Nida	Hrúbka	[mm]	Hustota [kg/m³]	[mm]	Hustota [kg/m³]	[mm]	Rw [dB]	Ra1 [dB]	Ra2 [dB]	[kg]	[min]	Trieda ETAG 003	
150A100/RTG-0,5	C100	Ogień+/RTG	2x12,5/2x(12,5+0,5)	100	14,5	50	30,0	6500	59	57	53	56,0	(R)EI120	IV	●
150A100/RTG-1,0	C100	Ogień+/RTG	2x12,5/2x(12,5+1,0)	100	14,5	50	30,0	6500	59	57	53	67,0	(R)EI120	IV	●
150A100/RTG-1,5	C100	Ogień+/RTG	2x12,5/2x(12,5+1,5)	100	14,5	50	30,0	6500	59	57	53	78,0	(R)EI120	IV	●
150A100/RTG-2,0	C100	Ogień+/RTG	2x12,5/2x(12,5+2,0)	100	14,5	50	30,0	6500	59	57	53	90,0	(R)EI120	IV	●
150A100/RTG-2,5	C100	Ogień+/RTG	2x12,5/2x(12,5+2,5)	100	14,5	50	30,0	6500	59	57	53	101,0	(R)EI120	IV	●
150A100/RTG-3,0	C100	Ogień+/RTG	2x12,5/2x(12,5+3,0)	100	14,5	50	30,0	6500	59	57	53	113,0	(R)EI120	IV	●

[1] Maximálna výška v súlade s technickým posudkom ITB 1060/11/R12NK.
[2] Európske technické posúdenie ETA 15/0301. V prípade väčších požiadaviek ohľadom maximálnych výšok možno zmenšiť rozstupy v rámci nosnej konštrukcie na 400 mm a 300 mm. Systém protipožiarnych priečok v technológii Siniat plnia funkciu protipožiarnych priečok s obojstranným pôsobením ohňa.

SPOTREBA MATERIÁLOV NA 1 M² PRIEČOK V SYSTÉME NIDA PRIEČKA

Názov materiálu	J.m.	Typ systému Nida Priečka					
		150A100/RTG-0,5	150A100/RTG-1,0	150A100/RTG-1,5	150A100/RTG-2,0	150A100/RTG-2,5	150A100/RTG-3,0
		Spotreba materiálu na 1 m²					
Doska Nida RTG 12,5 mm + 0,5 mm	m²	2,0	-	-	-	-	-
Doska Nida RTG 12,5 mm + 1,0 mm	m²	-	2,0	-	-	-	-
Doska Nida RTG 12,5 mm + 1,5 mm	m²	-	-	2,0	-	-	-
Doska Nida RTG 12,5 mm + 2,0 mm	m²	-	-	-	2,0	-	-
Doska Nida RTG 12,5 mm + 2,5 mm	m²	-	-	-	-	2,0	-
Doska Nida RTG 12,5 mm + 3,0 mm	m²	-	-	-	-	-	2,0
Doska Nida Ogień Plus 12,5 mm	m²	2,0	2,0	2,0	2,0	2,0	2,0
Profil Nida C100	bm	1,8 (3,6) [3]	1,8 (3,6) [3]	1,8 (3,6) [3]	1,8 (3,6) [3]	1,8 (3,6) [3]	1,8 (3,6) [3]
Profil Nida U100	bm	0,7	0,7	0,7	0,7	0,7	0,7
Hmoždinka Nida	ks.	0,9 (1,8) [3]	0,9 (1,8) [3]	0,9 (1,8) [3]	0,9 (1,8) [3]	0,9 (1,8) [3]	0,9 (1,8) [3]
Rýchloskrutky Nida 3,5x45 mm	ks.	32,0 (64,0) [3]	32,0 (64,0) [3]	32,0 (64,0) [3]	32,0 (64,0) [3]	32,0 (64,0) [3]	32,0 (64,0) [3]
Výstužná páska Nida	bm	2,8	2,8	2,8	2,8	2,8	2,8
Zvukovo izolačná páska Nida	bm	0,6	0,6	0,6	0,6	0,6	0,6
Páska s olovom Nida RTG (samolepiaca) [4]	bm	1,8 (3,6) [3]	1,8 (3,6) [3]	1,8 (3,6) [3]	1,8 (3,6) [3]	1,8 (3,6) [3]	1,8 (3,6) [3]
Sadrový tmel Nida Start	kg	1,2	1,2	1,2	1,2	1,2	1,2
Sadrový tmel Nida Finish	kg	0,2	0,2	0,2	0,2	0,2	0,2
Minerálna vlna [5]	m²	1,0	1,0	1,0	1,0	1,0	1,0

[3] S rozstupom každých 312,5 mm.
[4] Výber hrúbky olovenej pásky v závislosti od použitého opláštenia doskami.
[5] Použitie podľa požiadaviek. V prípade použitia iného typu izolačného materiálu, čo sa týka hrúbky a/alebo objemovej hustoty, než je uvedené v technickej špecifikácii (Nida Sadrokartónové systémy – katalóg riešení), bezpodmienečne sa obráťte na príslušného technického konzultanta Siniat (podrobné mapy regiónov sú uvedené na konci katalógu).
Normy spotreby nezahrňujú straty materiálu.

PRVÉ SYSTÉMY SUCHEJ VÝSTAVBY NA TRHU S OZNAČENÍM CE

nida Stena

Trieda požiarnej odolnosti:	Maximálna zvuková izolácia:	Maximálna výška výstavby:	Hmotnosť 1m² výstavby:	Číslo súvisiaceho dokladu:
(R)EI120	58 dB	6500 mm	58,0-61,0 kg	ETA 15/0301

Vyhlásenie o úžitkových vlastnostiach:
DoP/Wall System /0001/15.11.2016

SYSTÉMY:
125A50; 150A75; 175A100; 125AA50; 150AA75; 175AA100

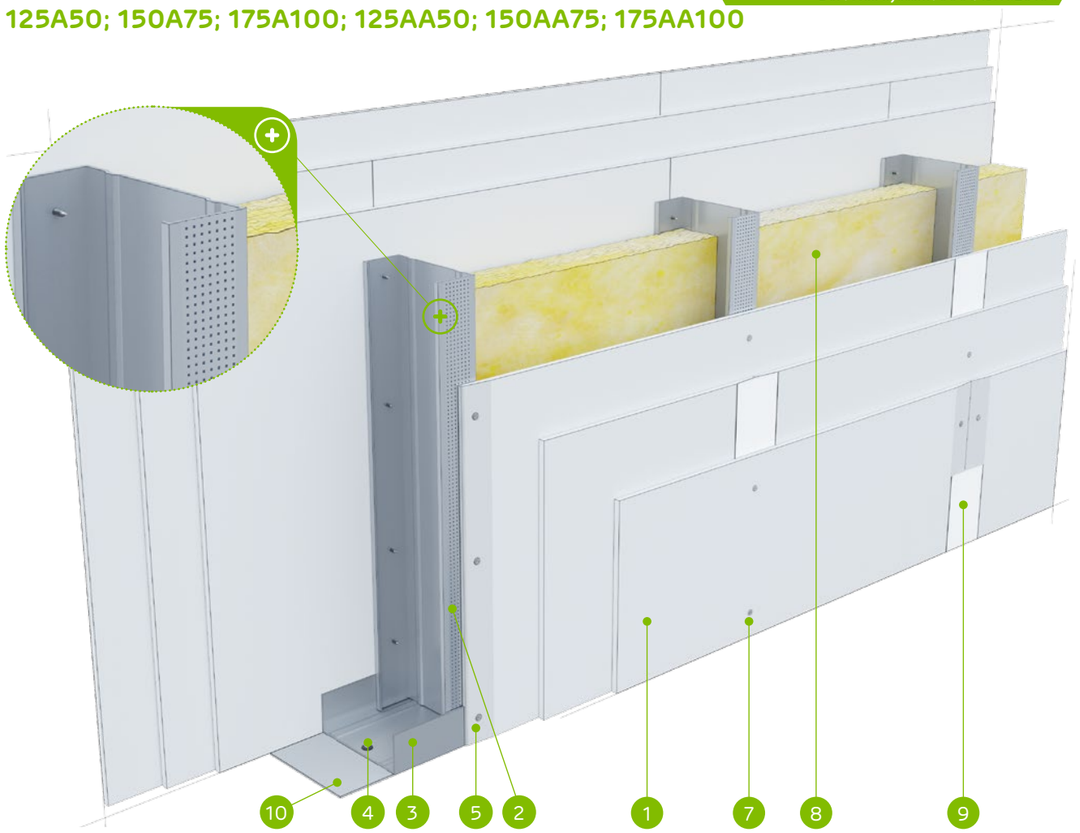

MATERIÁLY:

1. Sadrokartónová doska Nida Ogień Typ F 12,5 mm
2. Profil Nida C 50 / C 75 / C 100
3. Profil Nida U 50 / C 75 / C 100
4. Hmoždinka Nida
5. Rýchloskrutky Nida 3,5 x 25 mm
6. Rýchloskrutky Nida 3,5 x 35 mm
7. Rýchloskrutky Nida 3,5 x 55 mm
8. Izolačný materiál minerálna vlna
9. Škára medzi sadrokartónovými doskami vyhotovená zo sadrovej hmoty Nida a výstužnej pásky Nida
10. Tesniaca páska na akustickú izoláciu Nida šírka 50 / 70 / 95 mm

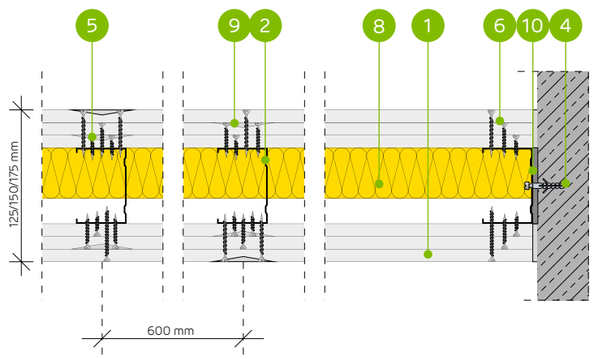

SYSTÉM PRIEČOK NA JEDNODUCHEJ A DVOJITEJ KONŠTRUKCII NIDA C50, C75, C100

TECHNICKÉ PARAMETRE

Typ steny Nida Priečka [2]	Konštrukcia roštu	Opláštenie sadrokartónom		Izolačný materiál				Maximálna výška steny - h [1]	Zvuková izolácia			Hmotnosť výstavby	Trieda požiarnej odolnosti	Kategória používania	Špeciálny systém
				Pre akustickú izoláciu		Pre požiarnu odolnosť		V rozsahu požiarnej odolnosti							
	Nida	Nida	Hrúbka	[mm]	Hustota [kg/m³]	[mm]	Hustota [kg/m³]	[mm]	Rw [dB]	Ra1 [dB]	Ra2 [dB]	[kg]	[min]	Trieda ETAG 003	
125A50/OgieńTypF	C50	Ogień Typ F	3x12,5	50	14,5	50	10,0	4500	54	50	43	58,0	(R)EI120	IV	-
150A75/OgieńTypF	C75	Ogień Typ F	3x12,5	75	14,5	50	10,0	5500	57	54	48	59,0	(R)EI120	IV	-
175A100/OgieńTypF	C100	Ogień Typ F	3x12,5	100	14,5	50	10,0	6500	58	56	50	59,0	(R)EI120	IV	-
125AA50/OgieńTypF	2xC50	Ogień Typ F	3x12,5	-	-	50	10,0	5500	-	-	-	60,0	(R)EI120	IV	-
150AA75/OgieńTypF	2xC75	Ogień Typ F	3x12,5	-	-	50	10,0	6500	-	-	-	60,0	(R)EI120	IV	-
175AA100/OgieńTypF	2xC100	Ogień Typ F	3x12,5	-	-	50	10,0	6500	-	-	-	61,0	(R)EI120	IV	-

[1] Maximálna výška v súlade s technickým posudkom ITB 1060/11/R12NK.
[2] Európske technické posúdenie ETA 15/0301. V prípade väčších požiadaviek ohľadom maximálnych výšok možno zmenšiť rozstupy v rámci nosnej konštrukcie na 400 mm a 300 mm. Systém protipožiarnych priečok v technológii Siniat plnia funkciu protipožiarnych priečok s obojstranným pôsobením ohňa.

SPOTREBA MATERIÁLOV NA 1 M² PRIEČOK V SYSTÉME NIDA PRIEČKA

Názov materiálu	J.m.	Typ systému Nida Priečka					
		125A50/ OgieńTypF	150A75/ OgieńTypF	175A100/OgieńTypF	125AA50/OgieńTypF	150AA75/OgieńTypF	175AA100/OgieńTypF
		Spotreba materiálu na 1 m²					
Doska Nida Ogień Typ F 12,5 mm	m²	6,0	6,0	6,0	6,0	6,0	6,0
Profil Nida C50	bm	1,8	-	-	3,6	-	-
Profil Nida C75	bm	-	1,8	-	-	3,6	-
Profil Nida C100	bm	-	-	1,8	-	-	3,6
Profil Nida U50	bm	0,7	-	-	0,7	-	-
Profil Nida U75	bm	-	0,7	-	-	0,7	-
Profil Nida U100	bm	-	-	0,7	-	-	0,7
Hmoždinka Nida	ks.	0,9	0,9	0,9	0,9	0,9	0,9
Samorezná skrutka 4,2x13 mm do plechu 1 mm FLAT HEAD®	ks.	-	-	-	6,0	6,0	6,0
Rýchloskrutky Nida 3,5x25 mm	ks.	8,0	8,0	8,0	8,0	8,0	8,0
Rýchloskrutky Nida 3,5x35 mm	ks.	8,0	8,0	8,0	8,0	8,0	8,0
Rýchloskrutky Nida 3,5x55 mm	ks.	24,0	24,0	24,0	24,0	24,0	24,0
Výstužná páska Nida	bm	2,8	2,8	2,8	2,8	2,8	2,8
Zvukovo izolačná páska Nida	bm	0,6	0,6	0,6	0,6	0,6	0,6
Sadrový tmel Nida Start	kg	1,8	1,8	1,8	1,8	1,8	1,8
Sadrový tmel Nida Finish	kg	0,2	0,2	0,2	0,2	0,2	0,2
Minerálna vlna [3]	m²	1,0	1,0	1,0	1,0	1,0	1,0

[3] Použitie podľa požiadaviek. V prípade použitia iného typu izolačného materiálu, čo sa týka hrúbky a/alebo objemovej hustoty, než je uvedené v technickej špecifikácii (Nida Sadrokartónové systémy – katalóg riešení), bezpodmienečne sa obráťte na príslušného technického konzultanta Siniat (podrobné mapy regiónov sú uvedené na konci katalógu).
Normy spotreby nezahrňujú straty materiálu.

nida Stena

Trieda požiarnej odolnosti: **(R)EI180**

Maximálna zvuková izolácia: **58 dB**

Maximálna výška výstavby: **6500 mm**

Hmotnosť 1m² výstavby: **64,0-67,0 kg**

Číslo súvisiaceho dokladu: **ETA 15/0301**

Vyhlásenie o úžitkových vlastnostiach:
DoP/Wall System /0001/15.11.2016

SYSTÉMY:
125A50; 150A75; 175A100; 125AA50; 150AA75; 175AA100

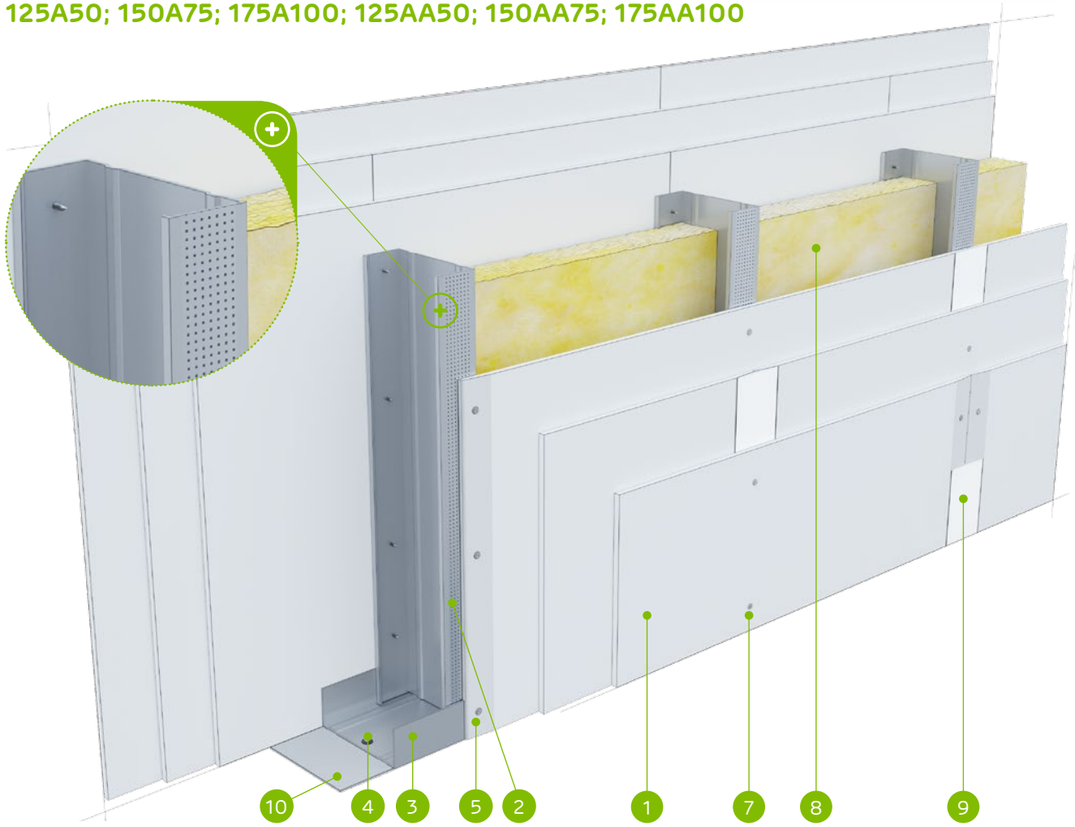

MATERIÁLY:

1. Sadrokartónová doska Nida Ogień Plus 12,5 mm
2. Profil Nida C 50 / C 75 / C 100
3. Profil Nida U 50 / U 75 / U 100
4. Hmoždinka Nida
5. Rýchloskrutky Nida 3,5 x 25 mm
6. Rýchloskrutky Nida 3,5 x 35 mm
7. Rýchloskrutky Nida 3,5 x 55 mm
8. Izolačný materiál minerálna vlna
9. Škára medzi sadrokartónovými doskami vyhotovená zo sadrovej hmoty Nida a výstužnej pásky Nida
10. Tesniaca páska na akustickú izoláciu Nida šírka 50 / 70 / 95 mm

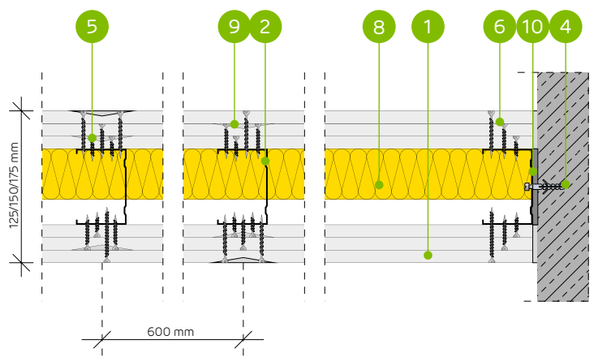

SYSTÉM PRIEČOK NA JEDNODUCHEJ A DVOJITEJ KONŠTRUKCII NIDA C50, C75, C100

TECHNICKÉ PARAMETRE

Typ steny Nida Priečka [2]	Konštrukcia roštu	Opláštenie sadrokartónom		Izolačný materiál				Maximálna výška steny - h [1]	Zvuková izolácia			Hmotnosť výstavby	Trieda požiarnej odolnosti	Kategória používania	Špeciálny systém
				Pre akustickú izoláciu		Pre požiarnu odolnosť		V rozsahu požiarnej odolnosti							
	Nida	Nida	Hrúbka	[mm]	Hustota [kg/m³]	[mm]	Hustota [kg/m³]	[mm]	Rw [dB]	Ra1 [dB]	Ra2 [dB]	[kg]	[min]	Trieda ETAG 003	
125A50/Ogień+	C50	Ogień+	3x12,5	50	14,5	50	50,0	4500	54	50	43	64,0	(R)EI180	IV	-
150A75/Ogień+	C75	Ogień+	3x12,5	75	14,5	50	50,0	5500	57	54	48	65,0	(R)EI180	IV	-
175A100/Ogień+	C100	Ogień+	3x12,5	100	14,5	50	50,0	6500	58	56	50	65,0	(R)EI180	IV	-
125AA50/Ogień+	2xC50	Ogień+	3x12,5	-	-	50	50,0	5500	-	-	-	66,0	(R)EI180	IV	-
150AA75/Ogień+	2xC75	Ogień+	3x12,5	-	-	50	50,0	6500	-	-	-	66,0	(R)EI180	IV	-
175AA100/Ogień+	2xC100	Ogień+	3x12,5	-	-	50	50,0	6500	-	-	-	67,0	(R)EI180	IV	-

[1] Maximálna výška v súlade s technickým posudkom ITB 1060/11/R12NK.
[2] Európske technické posúdenie ETA 15/0301. V prípade väčších požiadaviek ohľadom maximálnych výšok možno zmenšiť rozstupy v rámci nosnej konštrukcie na 400 mm a 300 mm. Systém protipožiarnych priečok v technológii Siniat plnia funkciu protipožiarnych priečok s obojstranným pôsobením ohňa.

SPOTREBA MATERIÁLOV NA 1 M² PRIEČOK V SYSTÉME NIDA PRIEČKA

Názov materiálu	J.m.	Typ systému Nida Priečka					
		125A50/Ogień+	150A75/Ogień+	175A100/Ogień+	125AA50/Ogień+	150AA75/Ogień+	175AA100/Ogień+
		Spotreba materiálu na 1 m²					
Doska Nida Ogień Plus 12,5 mm	m²	6,0	6,0	6,0	6,0	6,0	6,0
Profil Nida C50	bm	1,8	-	-	3,6	-	-
Profil Nida C75	bm	-	1,8	-	-	3,6	-
Profil Nida C100	bm	-	-	1,8	-	-	3,6
Profil Nida U50	bm	0,7	-	-	0,7	-	-
Profil Nida U75	bm	-	0,7	-	-	0,7	-
Profil Nida U100	bm	-	-	0,7	-	-	0,7
Hmoždinka Nida	ks.	0,9	0,9	0,9	0,9	0,9	0,9
Samorezná skrutka 4,2x13 mm do plechu 1 mm FLAT HEAD®	ks.	-	-	-	6,0	6,0	6,0
Rýchloskrutky Nida 3,5x25 mm	ks.	8,0	8,0	8,0	8,0	8,0	8,0
Rýchloskrutky Nida 3,5x35 mm	ks.	8,0	8,0	8,0	8,0	8,0	8,0
Rýchloskrutky Nida 3,5x55 mm	ks.	24,0	24,0	24,0	24,0	24,0	24,0
Výstužná páska Nida	bm	2,8	2,8	2,8	2,8	2,8	2,8
Zvukovo izolačná páska Nida	bm	0,6	0,6	0,6	0,6	0,6	0,6
Sadrový tmel Nida Start	kg	1,8	1,8	1,8	1,8	1,8	1,8
Sadrový tmel Nida Finish	kg	0,2	0,2	0,2	0,2	0,2	0,2
Minerálna vlna [3]	m²	1,0	1,0	1,0	1,0	1,0	1,0

[3] Použitie podľa požiadaviek. V prípade použitia iného typu izolačného materiálu, čo sa týka hrúbky a/alebo objemovej hustoty, než je uvedené v technickej špecifikácii (Nida Sadrokartónové systémy – katalóg riešení), bezpodmienečne sa obráťte na príslušného technického konzultanta Siniat (podrobné mapy regiónov sú uvedené na konci katalógu).
Normy spotreby nezahŕňajú straty materiálu.

nida Stena

Trieda požiarnej odolnosti:	Maximálna zvuková izolácia:	Maximálna výška výstavby:	Hmotnosť 1m² výstavby:	Číslo súvisiaceho dokladu:
-	-	7750 mm	14,0-17,0 kg	ETA 15/0301

Vyhlásenie o úžitkových vlastnostiach:
DoP/Wall System /0001/15.11.2016

SYSTÉMY:

75A50/LS; 100A75/LS; 125A100/LS; 75AA50/LS; 100AA75/LS; 125AA100/LS

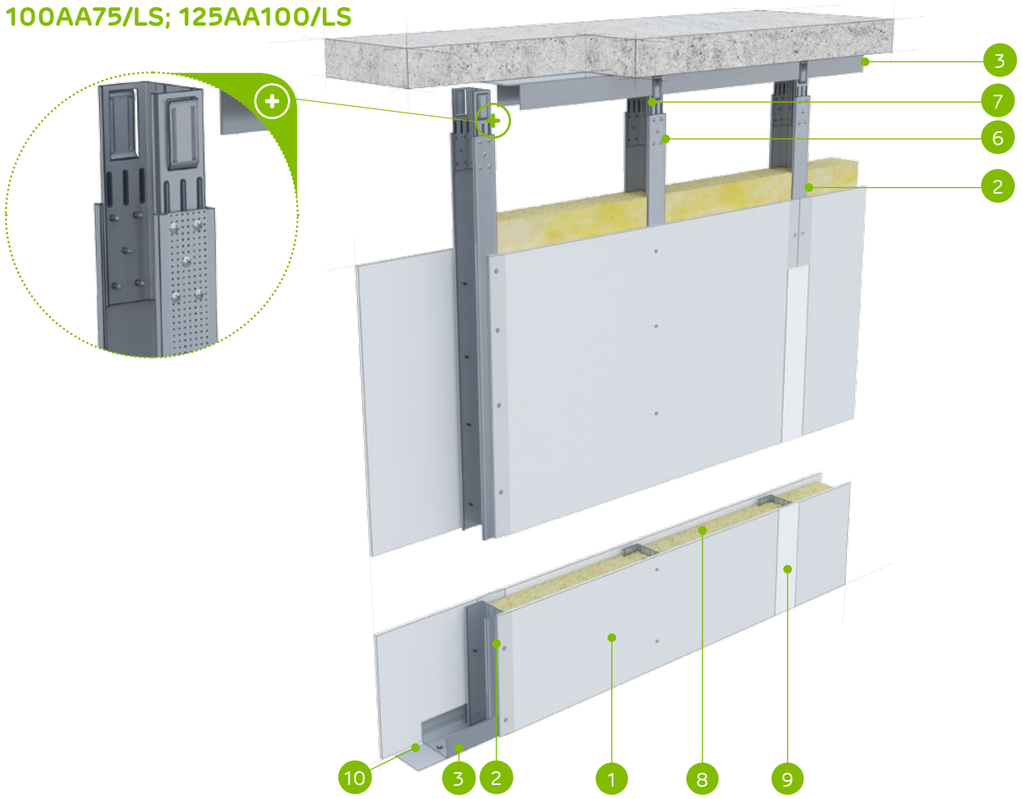

MATERIÁLY:

1. Sadrokartónová doska Nida
2. Profil Nida C 50, C 75, C100
3. Profil Nida U 50, U 75, C100
4. Hmoždinka Nida
5. Rýchloskrutky Nida 3,5 x 25 mm
6. Samorezná skrutka 4,2x13 mm do plechu 1 mm FLAT HEAD®
7. Stabilizačná spojka Nida LS 50, LS 75, LS 100
8. Izolačný materiál minerálna vlna
9. Škára medzi sadrokartónovými doskami vyhotovená zo sadrovej hmoty Nida a výstužnej pásky Nida
10. Tesniaca páska na akustickú izoláciu Nida 50 / 70 / 95 mm

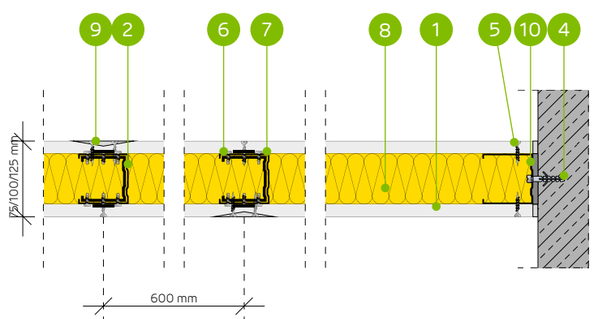

SYSTÉM PRIEČOK S ČIASTOČNÝM OPLÁŠTENÍM NA JEDNODUCHEJ A DVOJITEJ KONŠTRUKCII NIDA C50, C75, C100 (NIDA LS)

TECHNICKÉ PARAMETRE

Typ steny Nida Priečka [2]	Konštrukcia roštu	Opláštenie sadrokartónom		Izolačný materiál				Maximálna výška steny - h [1]	Zvuková izolácia			Hmotnosť výstavby	Trieda požiarnej odolnosti	Kategória používania	Špeciálny systém
				Pre akustickú izoláciu		Pre požiarnu odolnosť		V rozsahu požiarnej odolnosti							
	Nida	Nida	Hrúbka	[mm]	Hustota [kg/m³]	[mm]	Hustota [kg/m³]	[mm]	Rw [dB]	Ra1 [dB]	Ra2 [dB]	[kg]	[min]	Trieda ETAG 003	
75A50/LS/Expert	C50	Expert	12,5	50	10,0	-	-	3250	-	-	-	14,0	-	III	-
100A75/LS/Expert	C75	Expert	12,5	75	10,0	-	-	4500	-	-	-	14,0	-	III	-
125A100/LS/Expert	C100	Expert	12,5	100	10,0	-	-	5000	-	-	-	15,0	-	IV	-
75AA50/LS/Expert	2xC50	Expert	12,5	50	10,0	-	-	4250	-	-	-	16,0	-	III	-
100AA75/LS/Expert	2xC75	Expert	12,5	75	10,0	-	-	6750	-	-	-	16,0	-	IV	-
125AA100/LS/Expert	2xC100	Expert	12,5	100	10,0	-	-	7750	-	-	-	17,0	-	IV	-

[1] Maximálna výška v súlade s technickým posudkom ITB 1060/11/R12NK; ITB 1060/12/R42NK.
[2] Európske technické posúdenie ETA 15/0301.

SPOTREBA MATERIÁLOV NA 1 M² PRIEČOK V SYSTÉME NIDA PRIEČKA

Názov materiálu	J.m.	Typ systému Nida Priečka					
		75A50/LS/Expert	100A75/LS/Expert	125A100/LS/Expert	75AA50/LS/Expert	100AA75/LS/Expert	125AA100/LS/Expert
		Spotreba materiálu na 1 m²					
Doska Nida Expert 12,5 mm	m²	1,5	1,5	1,5	1,5	1,5	1,5
Profil Nida C50	bm	1,8	-	-	3,6	-	-
Profil Nida C75	bm	-	1,8	-	-	3,6	-
Profil Nida C100	bm	-	-	1,8	-	-	3,6
Profil Nida U50	bm	0,7	-	-	0,7	-	-
Profil Nida U75	bm	-	0,7	-	-	0,7	-
Profil Nida U100	bm	-	-	0,7	-	-	0,7
Stabilizačná spojka Nida LS50	ks.	0,4	-	-	0,8	-	-
Stabilizačná spojka Nida LS75	ks.	-	0,4	-	-	0,8	-
Stabilizačná spojka Nida LS100	ks.	-	-	0,4	-	-	0,8
Hmoždinka Nida	ks.	0,9	0,9	0,9	0,9	0,9	0,9
Samorezná skrutka 4,2x13 mm do plechu 1 mm FLAT HEAD®	ks.	5,0	5,0	5,0	10,0	10,0	10,0
Rýchloskrutky Nida 3,5x25 mm	ks.	18,0	18,0	18,0	18,0	18,0	18,0
Výstužná páska Nida	bm	2,1	2,1	2,1	2,1	2,1	2,1
Zvukovo izolačná páska Nida	bm	0,6	0,6	0,6	0,6	0,6	0,6
Sadrový tmel Nida Start	kg	0,45	0,45	0,45	0,45	0,45	0,45
Sadrový tmel Nida Finish	kg	0,15	0,15	0,15	0,15	0,15	0,15
Minerálna vlna [3]	m²	0,75 (1,0) [4]	0,75 (1,0) [4]	0,75 (1,0) [4]	0,75 (1,0) [4]	0,75 (1,0) [4]	0,75 (1,0) [4]

[3] Použitie podľa požiadaviek. V prípade použitia iného typu izolačného materiálu, čo sa týka hrúbky a/alebo objemovej hustoty, než je uvedené v technickej špecifikácii (Nida Sadrokartónové systémy – katalóg riešení), bezpodmienečne sa obráťte na príslušného technického konzultanta Siniat (podrobné mapy regiónov sú uvedené na konci katalógu).
[4] Voliteľne izoláciu možno použiť na celej ploche steny.
Normy spotreby nezahrňujú straty materiálu.

nida Stena

Trieda požiarnej odolnosti:	Maximálna zvuková izolácia:	Maximálna výška výstavby:	Hmotnosť 1m² výstavby:	Číslo súvisiaceho dokladu:
-	-	9000 mm	27,0-29,0 kg	ETA 15/0301

Vyhlásenie o úžitkových vlastnostiach:
DoP/Wall System /0001/15.11.2016

SYSTÉMY:

100A50/LS; 125A75/LS; 150A100/LS; 100AA50/LS; 125AA75/LS; 150AA100/LS

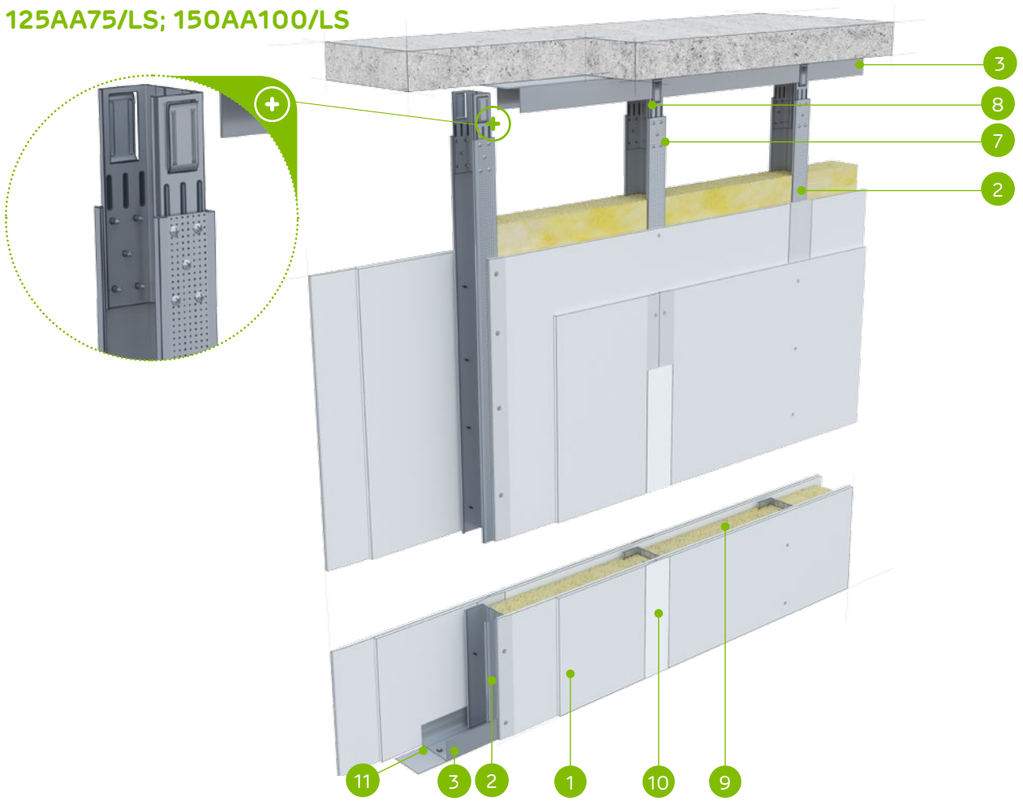

MATERIÁLY:

1. Sadrokartónová doska Nida
2. Profil Nida C 50 / C 75 / C 100
3. Profil Nida U 50, U 75, C 100
4. Hmoždinka Nida
5. Rýchloskrutky Nida 3,5 x 25 mm
6. Rýchloskrutky Nida 3,5 x 35 mm
7. Samorezná skrutka 4,2x13 mm do plechu 1 mm FLAT HEAD®
8. Stabilizačná spojka Nida LS 50, LS 75, LS 100
9. Izolačný materiál minerálna vlna
10. Škára medzi sadrokartónovými doskami vyhotovená zo sadrovej hmoty Nida a výstužnej pásky Nida
11. Tesniaca páska na akustickú izoláciu Nida 50 / 70 / 95 mm

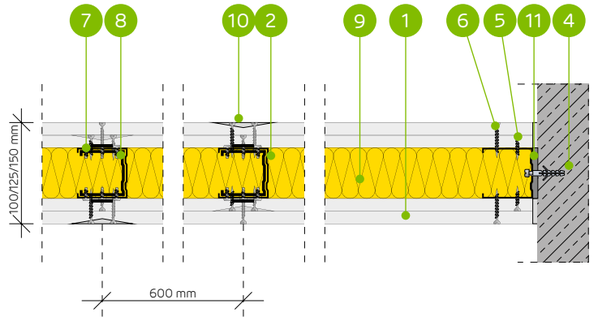

SYSTÉM PRIEČOK S ČIASTOČNÝM OPLÁŠTENÍM NA JEDNODUCHEJ ALEBO DVOJITEJ KONŠTRUKCII NIDA C50, C75, C100 (NIDA LS)

TECHNICKÉ PARAMETRE

Typ steny Nida Priečka [2]	Konštrukcia roštu	Opláštenie sadrokartónom		Izolačný materiál				Maximálna výška steny - h [1]	Zvuková izolácia			Hmotnosť výstavby	Trieda požiarnej odolnosti	Kategória používania	Špeciálny systém
				Pre akustickú izoláciu		Pre požiarnu odolnosť		V rozsahu požiarnej odolnosti							
	Nida	Nida	Hrúbka	[mm]	Hustota [kg/m³]	[mm]	Hustota [kg/m³]	[mm]	Rw [dB]	Ra1 [dB]	Ra2 [dB]	[kg]	[min]	Trieda ETAG 003	
100A50/LS/Expert	C50	Expert	2x12,5	50	10,0	-	-	4500	-	-	-	27,0	-	III/IV	-
125A75/LS/Expert	C75	Expert	2x12,5	75	10,0	-	-	5500	-	-	-	27,0	-	IV	-
150A100/LS/Expert	C100	Expert	2x12,5	100	10,0	-	-	6500	-	-	-	27,0	-	IV	-
100AA50/LS/Expert	2xC50	Expert	2x12,5	50	10,0	-	-	5500	-	-	-	28,0	-	IV	-
125AA75/LS/Expert	2xC75	Expert	2x12,5	75	10,0	-	-	7500	-	-	-	29,0	-	IV	-
150AA100/LS/Expert	2xC100	Expert	2x12,5	100	10,0	-	-	9000	-	-	-	29,0	-	IV	-

[1] Maximálna výška v súlade s technickým posudkom ITB 1060/11/R12NK; ITB 1060/12/R42NK.
[2] Európske technické posúdenie ETA 15/0301.

SPOTREBA MATERIÁLOV NA 1 M² PRIEČOK V SYSTÉME NIDA PRIEČKA

Názov materiálu	J.m.	Typ systému Nida Priečka					
		100A50/LS/Expert	125A75/LS/Expert	150A100/LS/Expert	100AA50/LS/Expert	125AA75/LS/Expert	150AA100/LS/Expert
		Spotreba materiálu na 1 m²					
Doska Nida Expert 12,5 mm	m²	3,0	3,0	3,0	3,0	3,0	3,0
Profil Nida C50	bm	1,8	-	-	3,6	-	-
Profil Nida C75	bm	-	1,8	-	-	3,6	-
Profil Nida C100	bm	-	-	1,8	-	-	3,6
Profil Nida U50	bm	0,7	-	-	0,7	-	-
Profil Nida U75	bm	-	0,7	-	-	0,7	-
Profil Nida U100	bm	-	-	0,7	-	-	0,7
Stabilizačná spojka Nida LS50	ks.	0,4	-	-	0,8	-	-
Stabilizačná spojka Nida LS75	ks.	-	0,4	-	-	0,8	-
Stabilizačná spojka Nida LS100	ks.	-	-	0,4	-	-	0,8
Hmoždinka Nida	ks.	0,9	0,9	0,9	0,9	0,9	0,9
Samorezná skrutka 4,2x13 mm do plechu 1 mm FLAT HEAD®	ks.	4,0	4,0	4,0	10,0	10,0	10,0
Rýchloskrutky Nida 3,5x25 mm	ks.	6,0	6,0	6,0	6,0	6,0	6,0
Rýchloskrutky Nida 3,5x35 mm	ks.	18,0	18,0	18,0	18,0	18,0	18,0
Výstužná páska Nida	bm	2,1	2,1	2,1	2,1	2,1	2,1
Zvukovo izolačná páska Nida	bm	0,6	0,6	0,6	0,6	0,6	0,6
Sadrový tmel Nida Start	kg	0,9	0,9	0,9	0,9	0,9	0,9
Sadrový tmel Nida Finish	kg	0,15	0,15	0,15	0,15	0,15	0,15
Minerálna vlna [3]	m²	0,75 (1,0) [4]	0,75 (1,0) [4]	0,75 (1,0) [4]	0,75 (1,0) [4]	0,75 (1,0) [4]	0,75 (1,0) [4]

[3] Použitie podľa požiadaviek. V prípade použitia iného typu izolačného materiálu, čo sa týka hrúbky a/alebo objemovej hustoty, než je uvedené v technickej špecifikácii (Nida Sadrokartónové systémy – katalóg riešení), bezpodmienečne sa obráťte na príslušného technického konzultanta Siniat (podrobné mapy regiónov sú uvedené na konci katalógu).
[4] Voliteľne izoláciu možno použiť na celej ploche steny.
Normy spotreby nezahŕňajú straty materiálu.

Nida Stena

Trieda požiarnej odolnosti: **(R)EI90**

Maximálna zvuková izolácia: **63 dB**

Maximálna výška výstavby: **4500 mm**

Hmotnosť 1m² výstavby: **45,0 kg**

Číslo súvisiaceho dokladu: **ETA 15/0301**

Vyhlásenie o úžitkových vlastnostiach:
DoP/Wall System /0001/15.11.2016

SYSTÉMY:
100A50; 125A75; 150A100

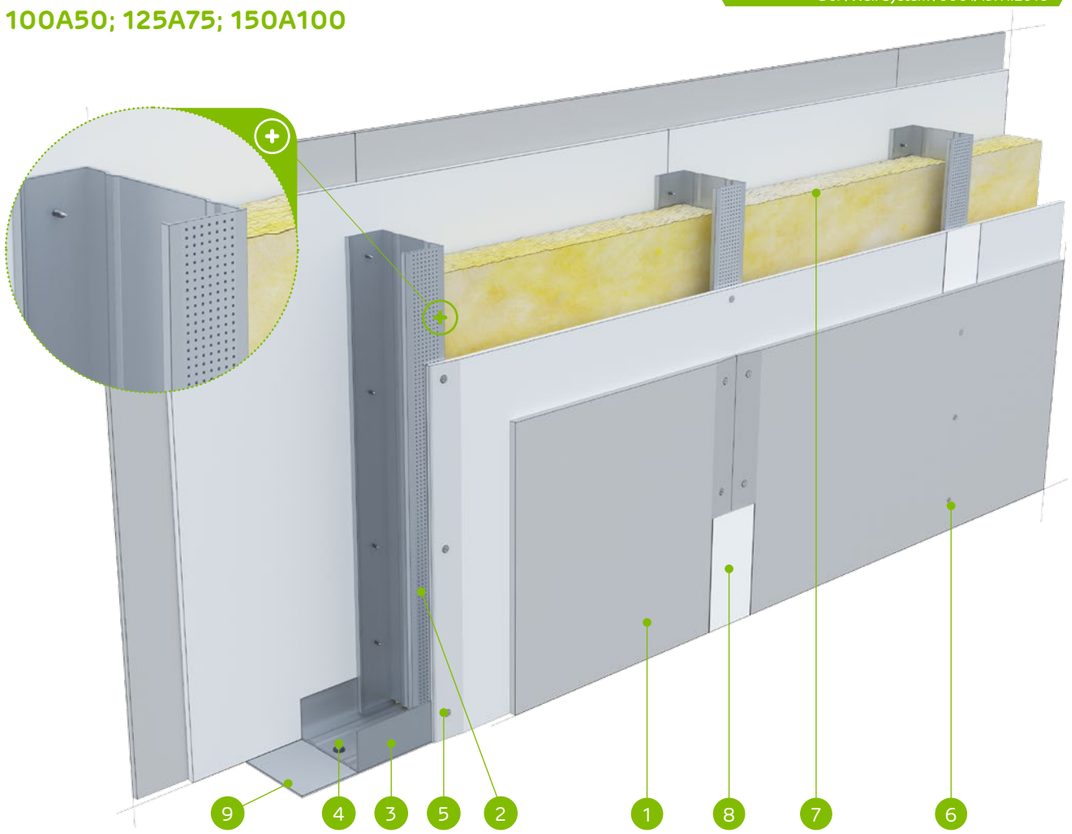

MATERIÁLY:

1. Sadrokartónová doska Nida Expert + sadrotriesková doska s vláknami Nida Twarda
2. Profil Nida C 50 / C 75 / C 100
3. Profil Nida U 50 / U 75 / U 100
4. Hmoždinka Nida
5. Rýchloskrutky Nida 3,5 x 25 mm
6. Rýchloskrutky Nida Twarda 4,2x38 mm
7. Izolačný materiál minerálna vlna
8. Škára medzi sadrokartónovými doskami vyhotovená zo sadrovej hmoty Nida a výstužnej pásky Nida
9. Tesniaca páska na akustickú izoláciu Nida šírka 50 / 70 / 95 mm

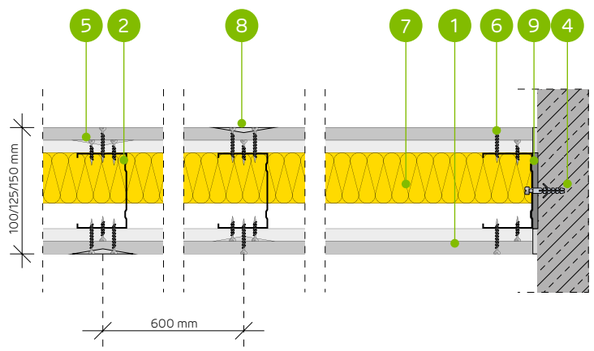

SYSTÉM AKUSTICKÝCH PRIEČOK NA JEDNODUCHEJ KONŠTRUKCIINIDA C50, C75, C100 (HYBRIDNÉ STENY - EXPERT/TWARDA)

TECHNICKÉ PARAMETRE

Typ steny Nida Priečka [2]	Konštrukcia roštu	Opláštenie sadrokartónom		Izolačný materiál				Maximálna výška steny - h [1]	Zvuková izolácia			Hmotnosť výstavby	Trieda požiarnej odolnosti	Kategória používania	Špeciálny systém
				Pre akustickú izoláciu		Pre požiarnu odolnosť		V rozsahu požiarnej odolnosti							
	Nida	Nida	Hrúbka	[mm]	Hustota [kg/m³]	[mm]	Hustota [kg/m³]	[mm]	Rw [dB]	Ra1 [dB]	Ra2 [dB]	[kg]	[min]	Trieda ETAG 003	
100A50/Expert+Twarda	C50	Expert+Twarda	12,5+12,5	50	14,5	-	-	4500	58	55	49	45,0	(R)EI90	IV	●
100A50/Woda+Twarda	C50	Woda+Twarda	12,5+12,5	50	14,5	-	-	4500	58	55	49	45,0	(R)EI90	IV	●
125A75/Expert+Twarda	C75	Expert+Twarda	12,5+12,5	75	14,5	-	-	5500	58	55	49	45,0	(R)EI90	IV	●
125A75/Woda+Twarda	C75	Woda+Twarda	12,5+12,5	75	14,5	-	-	5500	58	55	49	45,0	(R)EI90	IV	●
150A100/Expert+Twarda	C100	Expert+Twarda	12,5+12,5	100	14,5	-	-	6500	63	62	58	45,0	(R)EI90	IV	●
150A100/Woda+Twarda	C100	Woda+Twarda	12,5+12,5	100	14,5	-	-	6500	63	62	58	45,0	(R)EI90	IV	●

[1] Maximálna výška v súlade s technickým posudkom ITB 1060/11/R12NK.
[2] Európske technické posúdenie ETA 15/0301. V prípade väčších požiadaviek ohľadom maximálnych výšok možno zmenšiť rozstupy v rámci nosnej konštrukcie na 400 mm a 300 mm. Systém protipožiarnych priečok v technológii Siniat plnia funkciu protipožiarnych priečok s obojstranným pôsobením ohňa.

SPOTREBA MATERIÁLOV NA 1 M² PRIEČOK V SYSTÉME NIDA PRIEČKA

Názov materiálu	J.m.	Typ systému Nida Priečka					
		100A50/ Expert+Twarda	100A50/ Woda+Twarda	125A75/ Expert+Twarda	125A75/Woda+Twarda	150A100/ Expert+Twarda	150A100/ Woda+Twarda
		Spotreba materiálu na 1 m²					
Doska Nida Expert 12,5 mm	m²	2,0	-	2,0	-	2,0	-
Doska Nida Woda 12,5 mm	m²	-	2,0	-	2,0	-	2,0
Doska Nida Cicha 12,5 mm	m²	2,0	2,0	2,0	2,0	2,0	2,0
Profil Nida C50	bm	1,8	1,8	-	-	-	-
Profil Nida C75	bm	-	-	1,8	1,8	-	-
Profil Nida C100	bm	-	-	-	-	1,8	1,8
Profil Nida U50	bm	0,7	0,7	-	-	-	-
Profil Nida U75	bm	-	-	0,7	0,7	-	-
Profil Nida U100	bm	-	-	-	-	0,7	0,7
Hmoždinka Nida	ks.	0,9	0,9	0,9	0,9	0,9	0,9
Rýchloskrutky Nida 3,5x25 mm	ks.	8,0	8,0	8,0	8,0	8,0	8,0
Rýchloskrutky Nida Twarda 4,2x38 mm	ks.	24,0	24,0	24,0	24,0	24,0	24,0
Výstužná páska Nida	bm	2,8	2,8	2,8	2,8	2,8	2,8
Zvukovo izolačná páska Nida	bm	0,6	0,6	0,6	0,6	0,6	0,6
Sadrový tmel Nida Start	kg	0,6	0,6	0,6	0,6	0,6	0,6
Hotová špachtľovacia hmota Hydromix [3]	kg	0,6	0,6	0,6	0,6	0,6	0,6
Sadrový tmel Nida Finish	kg	0,2	0,2	0,2	0,2	0,2	0,2
Minerálna vlna [4]	m²	1,0	1,0	1,0	1,0	1,0	1,0

[3] V prípade sadro-trieskových dosiek s vláknami Nida Twarda možno ako alternatívu použiť sadrový tmel Nida Max.
[4] Použitie podľa požiadaviek. V prípade použitia iného typu izolačného materiálu, čo sa týka hrúbky a/alebo objemovej hustoty, než je uvedené v technickej špecifikácii (Nida Sadrokartónové systémy – katalóg riešení), bezpodmienečne sa obráťte na príslušného technického konzultanta Siniat (podrobné mapy regiónov sú uvedené na konci katalógu).
Normy spotreby nezahrňujú straty materiálu.

nida Stena

Trieda požiarnej odolnosti:	Maximálna zvuková izolácia:	Maximálna výška výstavby:	Hmotnosť 1m² výstavby:	Číslo súvisiaceho dokladu:
(R)EI90	62 dB	6500 mm	45,0 kg	ETA 15/0301

Vyhlásenie o úžitkových vlastnostiach:
DoP/Wall System /0001/15.11.2016

SYSTÉMY:
100A50; 125A75; 150A100

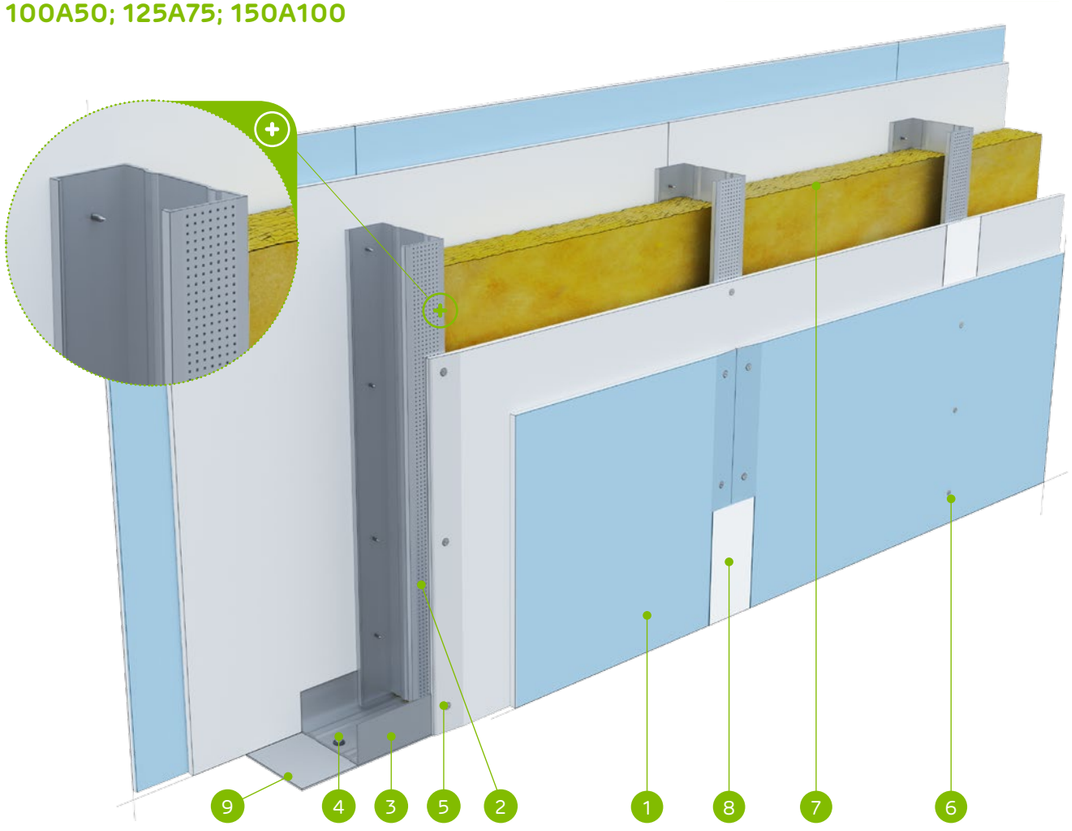

MATERIÁLY:

1. Sadrokartónová doska Nida Expert + Nida Cicha
2. Profil Nida C 50 / C 75 / C 100
3. Profil Nida U 50 / U 75 / U 100
4. Hmoždinka Nida
5. Rýchloskrutky Nida 3,5 x 25 mm
6. Rýchloskrutky Nida Twarda 4,2x38 mm
7. Izolačný materiál minerálna vlna
8. Škára medzi sadrokartónovými doskami vyhotovená zo sadrovej hmoty Nida a výstužnej pásky Nida
9. Tesniaca páska na akustickú izoláciu Nida šírka 50 / 70 / 95 mm

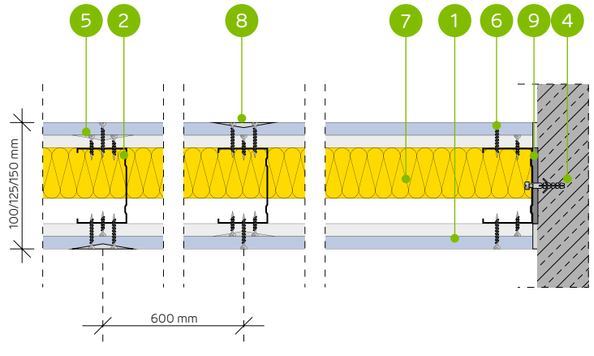

SYSTÉM AKUSTICKÝCH PRIEČOK NA JEDNODUCHEJ KONŠTRUKCIINIDA C50, C75, C100 (HYBRIDNÉ STENY - EXPERT/CICHA)

TECHNICKÉ PARAMETRE

Typ steny Nida Priečka [2]	Konštrukcia roštu	Opláštenie sadrokartónom		Izolačný materiál				Maximálna výška steny - h [1]	Zvuková izolácia			Hmotnosť výstavby	Trieda požiarnej odolnosti	Kategória používania	Špeciálny systém
				Pre akustickú izoláciu		Pre požiarnu odolnosť		V rozsahu požiarnej odolnosti							
	Nida	Nida	Hrúbka	[mm]	Hustota [kg/m³]	[mm]	Hustota [kg/m³]	[mm]	Rw [dB]	Ra1 [dB]	Ra2 [dB]	[kg]	[min]	Trieda ETAG 003	
100A50/Expert+Cicha	C50	Expert+Cicha [3]	12,5+12,5	50	38,0	-	-	4500	56	52	45	45,0	(R)EI90	IV	●
100A50/Woda+Cicha	C50	Woda+Cicha [3]	12,5+12,5	50	38,0	-	-	4500	56	52	45	45,0	(R)EI90	IV	●
125A75/Expert+Cicha	C75	Expert+Cicha [3]	12,5+12,5	75	15,0	-	-	5500	62	60	54	45,0	(R)EI90	IV	●
125A75/Woda+Cicha	C75	Woda+Cicha [3]	12,5+12,5	75	15,0	-	-	5500	62	60	54	45,0	(R)EI90	IV	●
150A100/Expert+Cicha	C100	Expert+Cicha [3]	12,5+12,5	75	15,0	-	-	6500	62	60	54	45,0	(R)EI90	IV	●
150A100/Woda+Cicha	C100	Woda+Cicha [3]	12,5+12,5	75	15,0	-	-	6500	62	60	54	45,0	(R)EI90	IV	●

[1] Maximálna výška v súlade s technickým posudkom ITB 1060/11/R12NK.
[2] Európske technické posúdenie ETA 15/0301. V prípade väčších požiadaviek ohľadom maximálnych výšok možno zmenšiť rozstupy v rámci nosnej konštrukcie na 400 mm a 300 mm.
[3] Alternatywnie stosować płyty Nida Ciężka typ DFH1IR.
Systém protipožiarnych priečok v technológii Siniat plnia funkciu protipožiarnych priečok s obojstranným pôsobením ohňa.

SPOTREBA MATERIÁLOV NA 1 M² PRIEČOK V SYSTÉME NIDA PRIEČKA

Názov materiálu	J.m.	Typ systému Nida Priečka					
		100A50/Expert+Cicha	100A50/Woda+Cicha	125A75/Expert+Cicha	125A75/Woda+Cicha	150A100/ Expert+Cicha	150A100/Woda+Cicha
		Spotreba materiálu na 1 m²					
Doska Nida Expert 12,5 mm	m²	2,0	-	2,0	-	2,0	-
Doska Nida Woda 12,5 mm	m²	-	2,0	-	2,0	-	2,0
Doska Nida Cicha 12,5 mm	m²	2,0	2,0	2,0	2,0	2,0	2,0
Profil Nida C50	bm	1,8	1,8	-	-	-	-
Profil Nida C75	bm	-	-	1,8	1,8	-	-
Profil Nida C100	bm	-	-	-	-	1,8	1,8
Profil Nida U50	bm	0,7	0,7	-	-	-	-
Profil Nida U75	bm	-	-	0,7	0,7	-	-
Profil Nida U100	bm	-	-	-	-	0,7	0,7
Hmoždinka Nida	ks.	0,9	0,9	0,9	0,9	0,9	0,9
Rýchloskrutky Nida 3,5x25 mm	ks.	8,0	8,0	8,0	8,0	8,0	8,0
Rýchloskrutky Nida Twarda 4,2x38 mm	ks.	24,0	24,0	24,0	24,0	24,0	24,0
Výstužná páska Nida	bm	2,8	2,8	2,8	2,8	2,8	2,8
Zvukovo izolačná páska Nida	bm	0,6	0,6	0,6	0,6	0,6	0,6
Sadrový tmel Nida Start	kg	1,2	1,2	1,2	1,2	1,2	1,2
Sadrový tmel Nida Finish	kg	0,2	0,2	0,2	0,2	0,2	0,2
Minerálna vlna [4]	m²	1,0	1,0	1,0	1,0	1,0	1,0

[4] Použitie podľa požiadaviek. V prípade použitia iného typu izolačného materiálu, čo sa týka hrúbky a/alebo objemovej hustoty, než je uvedené v technickej špecifikácii (Nida Sadrokartónové systémy – katalóg riešení), bezpodmienečne sa obráťte na príslušného technického konzultanta Siniat (podrobné mapy regiónov sú uvedené na konci katalógu).
Normy spotreby nezahrňujú straty materiálu.

nida Stena

Trieda požiarnej odolnosti: -

Maximálna zvuková izolácia: 56 dB

Maximálna výška výstavby: 4500 mm

Hmotnosť 1m² výstavby: 36,0-55,0 kg

Číslo súvisiaceho dokladu: ETA 15/0301

Vyhlásenie o úžitkových vlastnostiach: DoP/Wall System /0001/15.11.2016

SYSTÉMY:

100+15A50

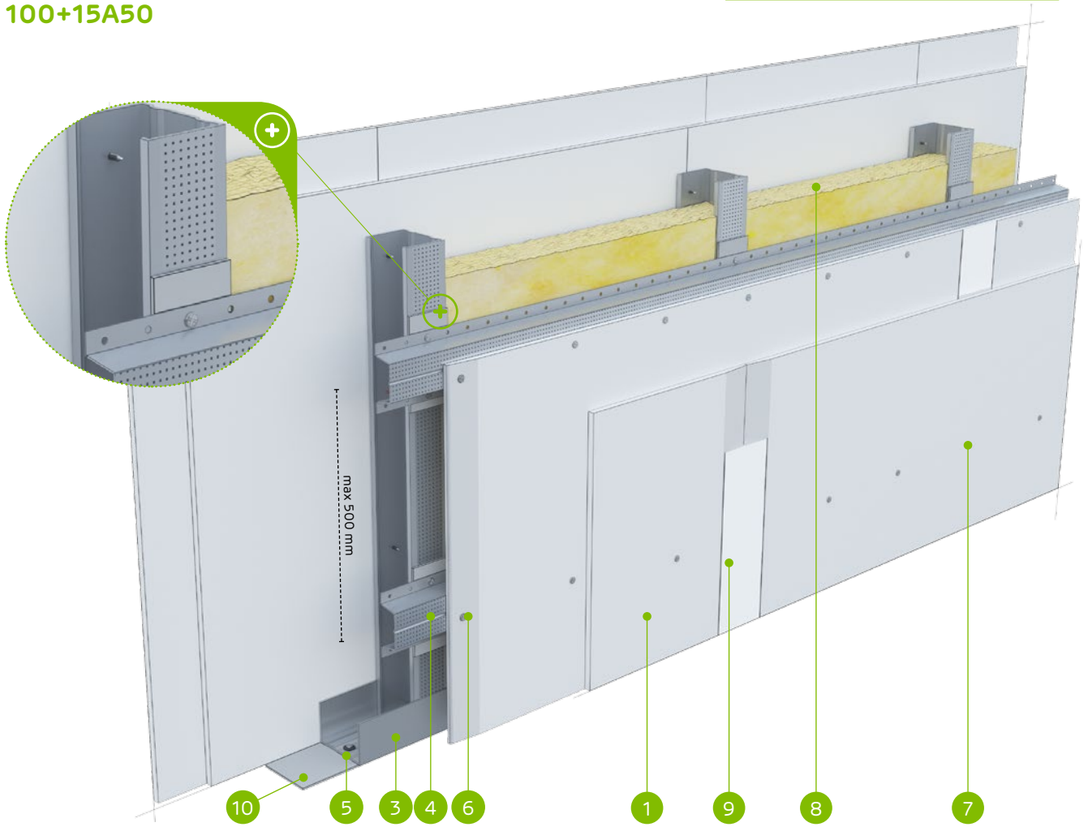

MATERIÁLY:

1. Sadrokartónová doska Nida
2. Profil Nida C 50
3. Profil Nida U 50
4. Klobúkový profil Nida PK48
5. Hmoždinka Nida
6. Rýchloskrutky Nida 3,5 x 25 mm
7. Rýchloskrutky Nida 3,5 x 35 mm
8. Izolačný materiál minerálna vlna
9. Škára medzi sadrokartónovými doskami vyhotovená zo sadrovej hmoty Nida a výstužnej pásky Nida
10. Tesniaca páska na akustickú izoláciu Nida šírka 50 mm

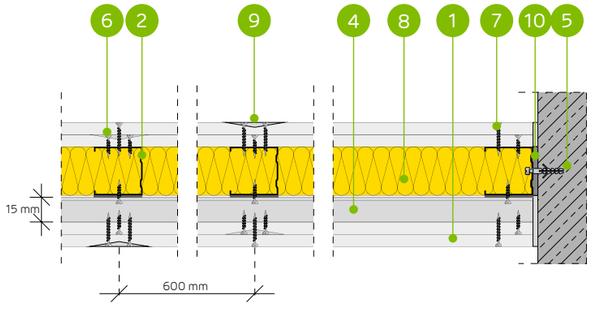

SYSTÉM AKUSTICKÝCH PRIEČOK NA JEDNODUCHEJ KONŠTRUKCIINIDA C50 + NIDA PK48

TECHNICKÉ PARAMETRE

Typ steny Nida Priečka [2]	Konštrukcia roštu	Opláštenie sadrokartónom		Izolačný materiál				Maximálna výška steny - h [1]	Zvuková izolácia			Hmotnosť výstavby	Trieda požiarnej odolnosti	Kategória používania	Špeciálny systém
				Pre akustickú izoláciu		Pre požiarnu odolnosť		V rozsahu požiarnej odolnosti							
	Nida	Nida	Hrúbka	[mm]	Hustota [kg/m³]	[mm]	Hustota [kg/m³]	[mm]	Rw [dB]	Ra1 [dB]	Ra2 [dB]	[kg]	[min]	Trieda ETAG 003	
100+15A50/Expert [4] [6]	C50+PK48	Expert	2x12,5	-	-	-	-	4500	45	42	35	36,0	-	IV	-
100+15A50/Expert	C50+PK48	Expert	2x12,5	50	14,5	-	-	4500	56	52	45	36,0	-	IV	-
100+15A50/Woda [3]	C50+PK48	Woda	2x12,5	50	14,5	-	-	4500	56	52	45	36,0	-	IV	-
100+15A50/Expert + Ogień+	C50+PK48	Expert + Ogień Plus	12,5+12,5	-	-	-	-	4500	47	44	37	40,0	-	IV	-
100+15A50/Ogień+ [5] [6]	C50+PK48	Ogień Plus	2x12,5	-	-	-	-	4500	50	46	39	44,0	-	IV	-
100+15A50/Ogień+ [5] [6]	C50+PK48	Ogień Plus	2x12,5	50	10,0	-	-	4500	55	51	43	44,0	-	IV	-
100+15A50/Ogień+	C50+PK48	Ogień Plus	2x12,5	50	14,5	-	-	4500	56	52	45	44,0	-	IV	-
100+15A50/WodaOgień+	C50+PK48	Woda Ogień Plus	2x12,5	50	14,5	-	-	4500	56	52	45	44,0	-	IV	-
100+15A50/Twarda	C50+PK48	Twarda	2x12,5	50	14,5	-	-	4500	56	52	45	55,0	-	IV	●
100+15A50/Hydro	C50+PK48	Hydro	2x12,5	50	14,5	-	-	4500	56	52	45	47,0	-	IV	●
100+15A50/Cicha	C50+PK48	Cicha	2x12,5	50	14,5	-	-	4500	56	52	45	55,0	-	IV	-

[1] Maximálna výška v súlade s technickým posudkom ITB 1060/11/R12NK.
[2] Európske technické posúdenie ETA 15/0301. V prípade väčších požiadaviek ohľadom maximálnych výšok možno zmenšiť rozstupy v rámci nosnej konštrukcie na 400 mm a 300 mm.
[3] V interiéroch s relatívnou vlhkosťou vzduch do 85% (do 10 hodín) použiť dosku Nida Woda, ale v zónach vystavených intenzívnemu pôsobeniu vody odporúčame použiť sadrové dosky s vláknami Nida Hydro (horizontálne a vertikálne roviny pri vani, sprche a pod.)
[4] Možnosť zámeny za dosku Nida Woda typ H2.
[5] Možnosť zmeny na dosku Nida Voda Oheň Plus (Nida Woda Ogień Plus) typ DFH2.
[6] Zvuková izolácia vypočítaná na základe simulácie v programe INSUL.
Systém protipožiarnych priečok v technológii Siniat plnia funkciu protipožiarnych priečok s obojstranným pôsobením ohňa.

SPOTREBA MATERIÁLOV NA 1 M² PRIEČOK V SYSTÉME NIDA PRIEČKA

Názov materiálu	J.m.	Typ systému Nida Priečka										
		100+15A50/ Expert [4]	100+15A50/ Expert	100+15A50/ Woda	100+15A50/ Expert + Ogień+	100+15A50/ Ogień+ [5]	100+15A50/ Ogień+ [5]	100+15A50/ Ogień+	100+15A50/ WodaOgień+	100+15A50/ Twarda	100+15A50/ Hydro	100+15A50/ Cicha
		Spotreba materiálu na 1 m²										
Doska Nida Expert 12,5 mm	m²	4,0	4,0	-	2,0	-	-	-	-	-	-	-
Doska Nida Woda 12,5 mm	m²	-	-	4,0	-	-	-	-	-	-	-	-
Doska Nida Ogień Plus 12,5 mm	m²	-	-	-	2,0	4,0	4,0	4,0	-	-	-	-
Doska Nida Woda Ogień Plus 12,5 mm	m²	-	-	-	-	-	-	-	4,0	-	-	-
Doska Nida Twarda 12,5 mm	m²	-	-	-	-	-	-	-	-	4,0	-	-
Doska Nida Hydro 12,5 mm	m²	-	-	-	-	-	-	-	-	-	4,0	-
Doska Nida Cicha 12,5 mm	m²	-	-	-	-	-	-	-	-	-	-	4,0
Profil Nida C50	bm	1,8	1,8	1,8	1,8	1,8	1,8	1,8	1,8	1,8	1,8	1,8
Profil Nida U50	bm	0,7	0,7	0,7	0,7	0,7	0,7	0,7	0,7	0,7	0,7	0,7
Klobúkový profil Nida PK48	ks.	2,0	2,0	2,0	2,0	2,0	2,0	2,0	2,0	2,0	2,0	2,0
Hmoždinka Nida	ks.	0,9	0,9	0,9	0,9	0,9	0,9	0,9	0,9	0,9	0,9	0,9
Samorezná skrutka 4,2x13 mm do plechu 1 mm FLAT HEAD®	ks.	3,3	3,3	3,3	3,3	3,3	3,3	3,3	3,3	3,3	3,3	3,3
Rýchloskrutky Nida 3,5x25 mm	ks.	8,0	8,0	8,0	8,0	8,0	8,0	8,0	8,0	-	-	-
Rýchloskrutky Nida 3,5x35 mm	ks.	24,0	24,0	24,0	24,0	24,0	24,0	24,0	24,0	-	-	-
Rýchloskrutky Nida Twarda 4,2x38 mm	ks.	-	-	-	-	-	-	-	-	32,0	-	32,0
Rýchloskrutky Nida Hydro C5 3,5x25 mm	ks.	-	-	-	-	-	-	-	-	-	8,0	-
Rýchloskrutky Nida Hydro C5 3,5x41 mm	ks.	-	-	-	-	-	-	-	-	-	24,0	-
Výstužná páska Nida	bm	2,8	2,8	2,8	2,8	2,8	2,8	2,8	2,8	2,8	2,8	2,8
Zvukovo izolačná páska Nida	bm	0,6	0,6	0,6	0,6	0,6	0,6	0,6	0,6	0,6	0,6	0,6
Sadrový tmel Nida Start	kg	1,2	1,2	1,2	1,2	1,2	1,2	1,2	1,2	-	-	1,2
Sadrový tmel Nida Finish	kg	0,2	0,2	0,2	0,2	0,2	0,2	0,2	0,2	-	-	0,2
Hotová špachtľovacia hmota Hydromix [7]	kg	-	-	-	-	-	-	-	-	1,4	1,4	-
Minerálna vlna [8]	m²	-	1,0	1,0	-	-	1,0	1,0	1,0	1,0	1,0	1,0

[7] V prípade sadro-trieskových dosiek s vláknami Nida Twarda možno ako alternatívu použiť sadrový tmel Nida Max.
[8] Použitie podľa požiadaviek. V prípade použitia iného typu izolačného materiálu, čo sa týka hrúbky a/alebo objemovej hustoty, než je uvedené v technickej špecifikácii (Nida Sadrokartónové systémy – katalóg riešení), bezpodmienečne sa obráťte na príslušného technického konzultanta Siniat (podrobné mapy regiónov sú uvedené na konci katalógu).
Normy spotreby nezahrňujú straty materiálu.

nida Stena

Trieda požiarnej odolnosti: -

Maximálna zvuková izolácia: 55 dB

Maximálna výška výstavby: 4500 mm

Hmotnosť 1m² výstavby: 36,0-55,0 kg

Číslo súvisiaceho dokladu: ETA 15/0301

Vyhlásenie o úžitkových vlastnostiach: DoP/Wall System /0001/15.11.2016

SYSTÉMY:
100+25A50

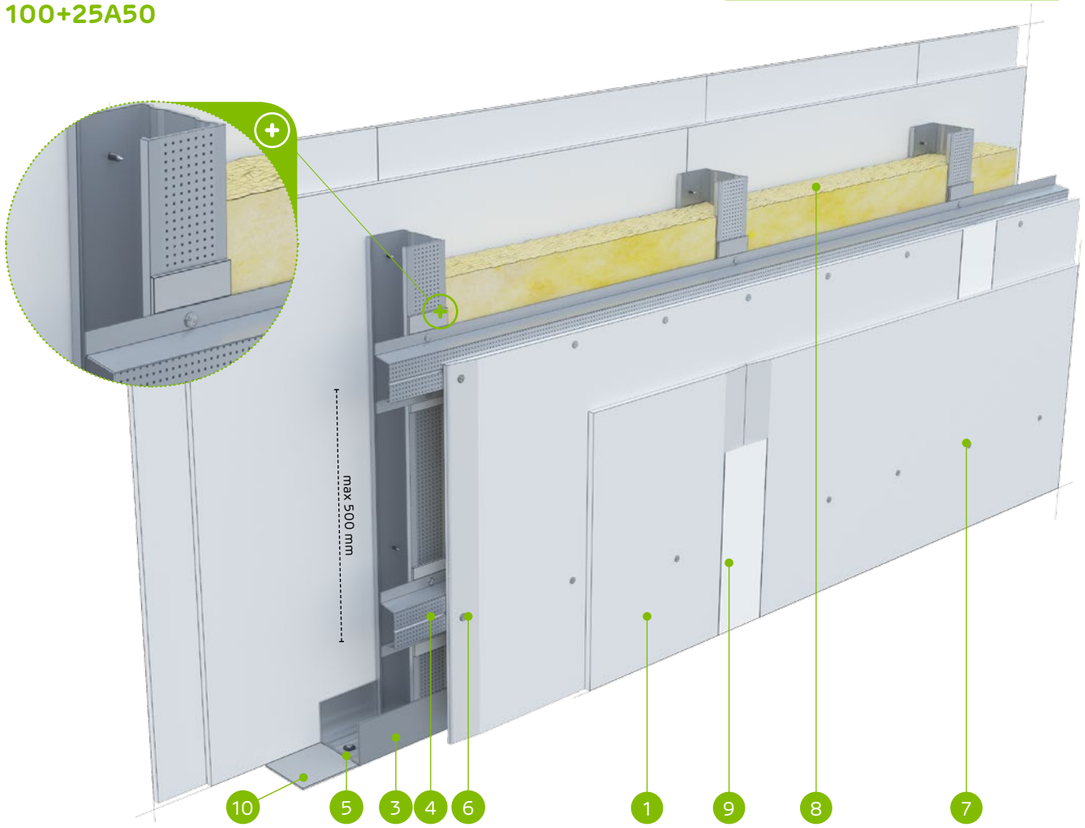

MATERIÁLY:

1. Sadrokartónová doska Nida
2. Profil Nida C 50
3. Profil Nida U 50
4. Profil MFC C 50
5. Hmoždinka Nida
6. Rýchloskrutky Nida 3,5 x 25 mm
7. Rýchloskrutky Nida 3,5 x 35 mm
8. Izolačný materiál minerálna vlna
9. Škára medzi sadrokartónovými doskami vyhotovená zo sadrovej hmoty Nida a výstužnej pásky Nida
10. Tesniaca páska na akustickú izoláciu Nida šírka 50 mm

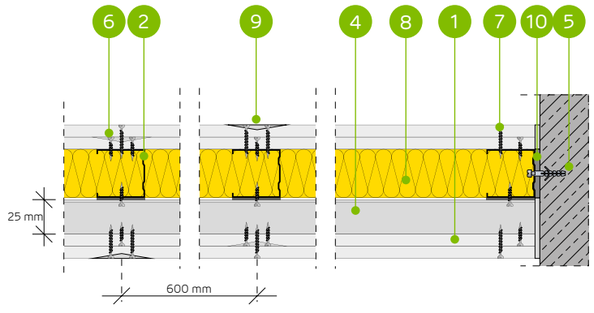

SYSTÉM AKUSTICKÝCH PRIEČOK NA JEDNODUCHEJ KONŠTRUKCIINIDA C50 + NIDA MFCC50

TECHNICKÉ PARAMETRE

Typ steny Nida Priečka [2]	Konštrukcia roštu	Opláštenie sadrokartónom		Izolačný materiál				Maximálna výška steny - h [1]	Zvuková izolácia			Hmotnosť výstavby	Trieda požiarnej odolnosti	Kategória používania	Špeciálny systém
				Pre akustickú izoláciu		Pre požiarnu odolnosť		V rozsahu požiarnej odolnosti							
	Nida	Nida	Hrúbka	[mm]	Hustota [kg/m³]	[mm]	Hustota [kg/m³]	[mm]	Rw [dB]	Ra1 [dB]	Ra2 [dB]	[kg]	[min]	Trieda ETAG 003	
100+25A50/Expert [4] [6]	C50+MFCC50	Expert	2x12,5	-	-	-	-	4500	46	43	36	36,0	-	IV	-
100+25A50/Expert	C50+MFCC50	Expert	2x12,5	50	14,5	-	-	4500	55	52	45	36,0	-	IV	-
100+25A50/Woda [3]	C50+MFCC50	Woda	2x12,5	50	14,5	-	-	4500	55	52	45	36,0	-	IV	-
100+25A50/Expert + Ogień+	C50+MFCC50	Expert + Ogień Plus	12,5+12,5	-	-	-	-	4500	48	45	39	40,0	-	IV	-
100+25A50/Ogień+ [5] [6]	C50+MFCC50	Ogień Plus	2x12,5	-	-	-	-	4500	51	48	41	44,0	-	IV	-
100+25A50/Ogień+ [5] [6]	C50+MFCC50	Ogień Plus	2x12,5	50	10,0	-	-	4500	56	52	45	44,0	-	IV	-
100+25A50/Ogień+	C50+MFCC50	Ogień Plus	2x12,5	50	14,5	-	-	4500	55	52	45	44,0	-	IV	-
100+25A50/WodaOgień+	C50+MFCC50	Woda Ogień Plus	2x12,5	50	14,5	-	-	4500	55	52	45	44,0	-	IV	-
100+25A50/Twarda	C50+MFCC50	Twarda	2x12,5	50	14,5	-	-	4500	55	52	45	55,0	-	IV	●
100+25A50/Hydro	C50+MFCC50	Hydro	2x12,5	50	14,5	-	-	4500	55	52	45	47,0	-	IV	●
100+25A50/Cicha	C50+MFCC50	Cicha	2x12,5	50	14,5	-	-	4500	55	52	45	55,0	-	IV	-

[1] Maximálna výška v súlade s technickým posudkom ITB 1060/11/R12NK.
[2] Európske technické posúdenie ETA 15/0301. V prípade väčších požiadaviek ohľadom maximálnych výšok možno zmenšiť rozstupy v rámci nosnej konštrukcie na 400 mm a 300 mm.
[3] V interiéroch s relatívnou vlhkosťou vzduch do 85% (do 10 hodín) použiť dosku Nida Woda, ale v zónach vystavených intenzívnemu pôsobeniu vody odporúčame použiť sadrové dosky s vláknami Nida Hydro (horizontálne a vertikálne roviny pri vani, sprche a pod.)
[4] Možnosť zámeny za dosku Nida Woda typ H2.
[5] Možnosť zmeny na dosku Nida Voda Oheň Plus (Nida Woda Ogień Plus) typ DFH2.
[6] Zvuková izolácia vypočítaná na základe simulácie v programe INSUL.
Systém protipožiarnych priečok v technológii Siniat plnia funkciu protipožiarnych priečok s obojstranným pôsobením ohňa.

SPOTREBA MATERIÁLOV NA 1 M² PRIEČOK V SYSTÉME NIDA PRIEČKA

Názov materiálu	J.m.	Typ systému Nida Priečka										
		100+25A50/ Expert [4]	100+25A50/ Expert	100+25A50/ Woda	100+25A50/ Expert + Ogień+	100+25A50/ Ogień+ [5]	100+25A50/ Ogień+ [5]	100+25A50/ Ogień+	100+25A50/ WodaOgień+	100+25A50/ Twarda	100+25A50/ Hydro	100+25A50/ Cicha
		Spotreba materiálu na 1 m²										
Doska Nida Expert 12,5 mm	m²	4,0	4,0	-	2,0	-	-	-	-	-	-	-
Doska Nida Woda 12,5 mm	m²	-	-	4,0	-	-	-	-	-	-	-	-
Doska Nida Ogień Plus 12,5 mm	m²	-	-	-	2,0	4,0	4,0	4,0	-	-	-	-
Doska Nida Woda Ogień Plus 12,5 mm	m²	-	-	-	-	-	-	-	4,0	-	-	-
Doska Nida Twarda 12,5 mm	m²	-	-	-	-	-	-	-	-	4,0	-	-
Doska Nida Hydro 12,5 mm	m²	-	-	-	-	-	-	-	-	-	4,0	-
Doska Nida Cicha 12,5 mm	m²	-	-	-	-	-	-	-	-	-	-	4,0
Profil Nida C50	bm	1,8	1,8	1,8	1,8	1,8	1,8	1,8	1,8	1,8	1,8	1,8
Profil Nida U50	bm	0,7	0,7	0,7	0,7	0,7	0,7	0,7	0,7	0,7	0,7	0,7
Profil Nida MFCC50	ks.	2,0	2,0	2,0	2,0	2,0	2,0	2,0	2,0	2,0	2,0	2,0
Hmoždinka Nida	ks.	0,9	0,9	0,9	0,9	0,9	0,9	0,9	0,9	0,9	0,9	0,9
Samorezná skrutka 4,2x13 mm do plechu 1 mm FLAT HEAD®	ks.	3,3	3,3	3,3	3,3	3,3	3,3	3,3	3,3	3,3	3,3	3,3
Rýchloskrutky Nida 3,5x25 mm	ks.	8,0	8,0	8,0	8,0	8,0	8,0	8,0	8,0	-	-	-
Rýchloskrutky Nida 3,5x35 mm	ks.	24,0	24,0	24,0	24,0	24,0	24,0	24,0	24,0	-	-	-
Rýchloskrutky Nida Twarda 4,2x38 mm	ks.	-	-	-	-	-	-	-	-	32,0	-	32,0
Rýchloskrutky Nida Hydro C5 3,5x25 mm	ks.	-	-	-	-	-	-	-	-	-	8,0	-
Rýchloskrutky Nida Hydro C5 3,5x41 mm	ks.	-	-	-	-	-	-	-	-	-	24,0	-
Výstužná páska Nida	bm	2,8	2,8	2,8	2,8	2,8	2,8	2,8	2,8	2,8	2,8	2,8
Zvukovo izolačná páska Nida	bm	0,6	0,6	0,6	0,6	0,6	0,6	0,6	0,6	0,6	0,6	0,6
Sadrový tmel Nida Start	kg	1,2	1,2	1,2	1,2	1,2	1,2	1,2	1,2	-	-	1,2
Sadrový tmel Nida Finish	kg	0,2	0,2	0,2	0,2	0,2	0,2	0,2	0,2	-	-	0,2
Hotová špachtľovacia hmota Hydromix [7]	kg	-	-	-	-	-	-	-	-	1,4	1,4	-
Minerálna vlna [8]	m²	-	1,0	1,0	-	-	1,0	1,0	1,0	1,0	1,0	1,0

[7] V prípade sadro-trieskových dosiek s vláknami Nida Twarda možno ako alternatívu použiť sadrový tmel Nida Max.
[8] Použitie podľa požiadaviek. V prípade použitia iného typu izolačného materiálu, čo sa týka hrúbky a/alebo objemovej hustoty, než je uvedené v technickej špecifikácii (Nida Sadrokartónové systémy – katalóg riešení), bezpodmienečne sa obráťte na príslušného technického konzultanta Siniat (podrobné mapy regiónov sú uvedené na konci katalógu).
Normy spotreby nezahrňujú straty materiálu.

nida Stena

Trieda požiarnej odolnosti: -

Maximálna zvuková izolácia: 59 dB

Maximálna výška výstavby: 5500 mm

Hmotnosť 1m² výstavby: 36,0-55,0 kg

Číslo súvisiaceho dokladu: ETA 15/0301

Vyhlásenie o úžitkových vlastnostiach: DoP/Wall System /0001/15.11.2016

SYSTÉMY:
125+15A75

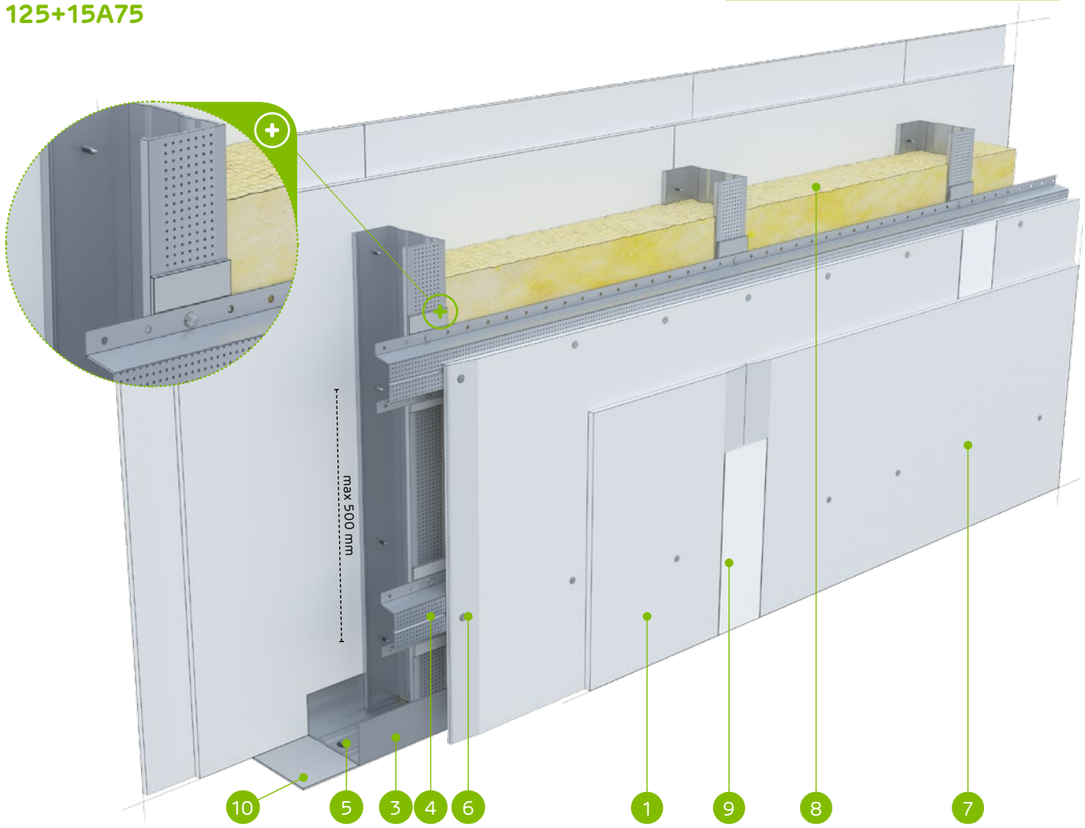

MATERIÁLY:

1. Sadrokartónová doska Nida
2. Profil Nida C 75
3. Profil Nida U 75
4. Klobúkový profil Nida PK48
5. Hmoždinka Nida
6. Rýchloskrutky Nida 3,5 x 25 mm
7. Rýchloskrutky Nida 3,5 x 35 mm
8. Izolačný materiál minerálna vlna
9. Škára medzi sadrokartónovými doskami vyhotovená zo sadrovej hmoty Nida a výstužnej pásky Nida
10. Tesniaca páska na akustickú izoláciu Nida šírka 70 mm

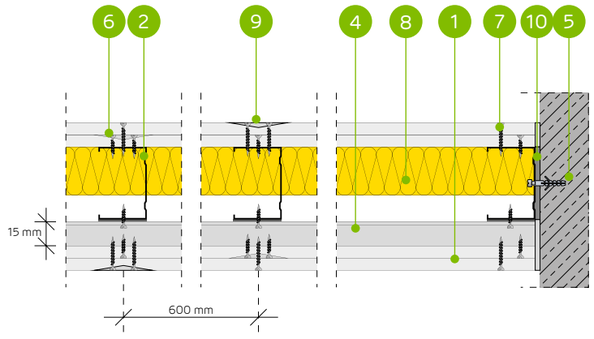

SYSTÉM AKUSTICKÝCH PRIEČOK NA JEDNODUCHEJ KONŠTRUKCIINIDA C75 + NIDA PK48

TECHNICKÉ PARAMETRE

Typ steny Nida Priečka [2]	Konštrukcia roštu	Opláštenie sadrokartónom		Izolačný materiál				Maximálna výška steny - h [1]	Zvuková izolácia			Hmotnosť výstavby	Trieda požiarnej odolnosti	Kategória používania	Špeciálny systém
				Pre akustickú izoláciu		Pre požiarnu odolnosť		V rozsahu požiarnej odolnosti							
	Nida	Nida	Hrúbka	[mm]	Hustota [kg/m³]	[mm]	Hustota [kg/m³]	[mm]	Rw [dB]	Ra1 [dB]	Ra2 [dB]	[kg]	[min]	Trieda ETAG 003	
125+15A75/Expert [4] [6]	C75+PK48	Expert	2x12,5	-	-	-	-	5500	48	44	38	36,0	-	IV	-
125+15A75/Expert	C75+PK48	Expert	2x12,5	75	14,5	-	-	5500	59	56	50	36,0	-	IV	-
125+15A75/Woda [3]	C75+PK48	Woda	2x12,5	75	14,5	-	-	5500	59	56	50	36,0	-	IV	-
125+15A75/Expert + Ogień+	C75+PK48	Expert + Ogień Plus	12,5+12,5	-	-	-	-	5500	49	46	41	40,0	-	IV	-
125+15A75/Ogień+ [5] [6]	C75+PK48	Ogień Plus	2x12,5	-	-	-	-	5500	52	49	43	44,0	-	IV	-
125+15A75/Ogień+ [5] [6]	C75+PK48	Ogień Plus	2x12,5	75	10,0	-	-	5500	57	54	47	44,0	-	IV	-
125+15A75/Ogień+	C75+PK48	Ogień Plus	2x12,5	75	14,5	-	-	5500	59	56	50	44,0	-	IV	-
125+15A75/WodaOgień+	C75+PK48	Woda Ogień Plus	2x12,5	75	14,5	-	-	5500	59	56	50	44,0	-	IV	-
125+15A75/Twarda	C75+PK48	Twarda	2x12,5	75	14,5	-	-	5500	59	56	50	55,0	-	IV	●
125+15A75/Hydro	C75+PK48	Hydro	2x12,5	75	14,5	-	-	5500	59	56	50	47,0	-	IV	●
125+15A75/Cicha	C75+PK48	Cicha	2x12,5	75	14,5	-	-	5500	59	56	50	55,0	-	IV	-

[1] Maximálna výška v súlade s technickým posudkom ITB 1060/11/R12NK.
[2] Európske technické posúdenie ETA 15/0301. V prípade väčších požiadaviek ohľadom maximálnych výšok možno zmeniť rozstupy v rámci nosnej konštrukcie na 400 mm a 300 mm.
[3] V interiéroch s relatívnou vlhkosťou vzduch do 85% (do 10 hodín) použiť dosku Nida Woda, ale v zónach vystavených intenzívnemu pôsobeniu vody odporúčame použiť sadrové dosky s vláknami Nida Hydro (horizontálne a vertikálne roviny pri vani, sprche a pod.)
[4] Možnosť zámeny za dosku Nida Woda typ H2.
[5] Možnosť zmeny na dosku Nida Voda Oheň Plus (Nida Woda Ogień Plus) typ DFH2.
[6] Zvuková izolácia vypočítaná na základe simulácie v programe INSUL.
Systém protipožiarnych priečok v technológii Siniat plnia funkciu protipožiarnych priečok s obojstranným pôsobením ohňa.

SPOTREBA MATERIÁLOV NA 1 M² PRIEČOK V SYSTÉME NIDA PRIEČKA

Názov materiálu	J.m.	Typ systému Nida Priečka										
		125+15A75/ Expert [4]	125+15A75/ Expert	125+15A75/ Woda	125+15A75/ Expert + Ogień+	125+15A75/ Ogień+ [5]	125+15A75/ Ogień+ [5]	125+15A75/ Ogień+	125+15A75/ WodaOgień+	125+15A75/ Twarda	125+15A75/ Hydro	125+15A75/ Cicha
		Spotreba materiálu na 1 m²										
Doska Nida Expert 12,5 mm	m²	4,0	4,0	-	2,0	-	-	-	-	-	-	-
Doska Nida Woda 12,5 mm	m²	-	-	4,0	-	-	-	-	-	-	-	-
Doska Nida Ogień Plus 12,5 mm	m²	-	-	-	2,0	4,0	4,0	4,0	-	-	-	-
Doska Nida Woda Ogień Plus 12,5 mm	m²	-	-	-	-	-	-	-	4,0	-	-	-
Doska Nida Twarda 12,5 mm	m²	-	-	-	-	-	-	-	-	4,0	-	-
Doska Nida Hydro 12,5 mm	m²	-	-	-	-	-	-	-	-	-	4,0	-
Doska Nida Cicha 12,5 mm	m²	-	-	-	-	-	-	-	-	-	-	4,0
Profil Nida C75	bm	1,8	1,8	1,8	1,8	1,8	1,8	1,8	1,8	1,8	1,8	1,8
Profil Nida U75	bm	0,7	0,7	0,7	0,7	0,7	0,7	0,7	0,7	0,7	0,7	0,7
Klobúkový profil Nida PK48	ks.	2,0	2,0	2,0	2,0	2,0	2,0	2,0	2,0	2,0	2,0	2,0
Hmoždinka Nida	ks.	0,9	0,9	0,9	0,9	0,9	0,9	0,9	0,9	0,9	0,9	0,9
Samorezná skrutka 4,2x13 mm do plechu 1 mm FLAT HEAD®	ks.	3,3	3,3	3,3	3,3	3,3	3,3	3,3	3,3	3,3	3,3	3,3
Rýchloskrutky Nida 3,5x25 mm	ks.	8,0	8,0	8,0	8,0	8,0	8,0	8,0	8,0	-	-	-
Rýchloskrutky Nida 3,5x35 mm	ks.	24,0	24,0	24,0	24,0	24,0	24,0	24,0	24,0	-	-	-
Rýchloskrutky Nida Twarda 4,2x38 mm	ks.	-	-	-	-	-	-	-	-	32,0	-	32,0
Rýchloskrutky Nida Hydro C5 3,5x25 mm	ks.	-	-	-	-	-	-	-	-	-	8,0	-
Rýchloskrutky Nida Hydro C5 3,5x41 mm	ks.	-	-	-	-	-	-	-	-	-	24,0	-
Výstužná páska Nida	bm	2,8	2,8	2,8	2,8	2,8	2,8	2,8	2,8	2,8	2,8	2,8
Zvukovo izolačná páska Nida	bm	0,6	0,6	0,6	0,6	0,6	0,6	0,6	0,6	0,6	0,6	0,6
Sadrový tmel Nida Start	kg	1,2	1,2	1,2	1,2	1,2	1,2	1,2	1,2	-	-	1,2
Sadrový tmel Nida Finish	kg	0,2	0,2	0,2	0,2	0,2	0,2	0,2	0,2	-	-	0,2
Hotová špachtľovacia hmota Hydromix [7]	kg	-	-	-	-	-	-	-	-	1,4	1,4	-
Minerálna vlna [8]	m²	-	1,0	1,0	-	-	1,0	1,0	1,0	1,0	1,0	1,0

[7] V prípade sadro-trieskových dosiek s vláknami Nida Twarda možno ako alternatívu použiť sadrový tmel Nida Max.
[8] Použitie podľa požiadaviek. V prípade použitia iného typu izolačného materiálu, čo sa týka hrúbky a/alebo objemovej hustoty, než je uvedené v technickej špecifikácii (Nida Sadrokartónové systémy – katalóg riešení), bezpodmienečne sa obráťte na príslušného technického konzultanta Siniat (podrobné mapy regiónov sú uvedené na konci katalógu).
Normy spotreby nezahrňujú straty materiálu.

PRVÉ SYSTÉMY SUCHEJ VÝSTAVBY NA TRHU S OZNAČENÍM CE

nida Stena

Trieda požiarnej odolnosti: -

Maximálna zvuková izolácia: 60 dB

Maximálna výška výstavby: 5500 mm

Hmotnosť 1m² výstavby: 36,0-56,0 kg

Číslo súvisiaceho dokladu: ETA 15/0301

Vyhlásenie o úžitkových vlastnostiach: DoP/Wall System /0001/15.11.2016

SYSTÉMY:
125+25A75

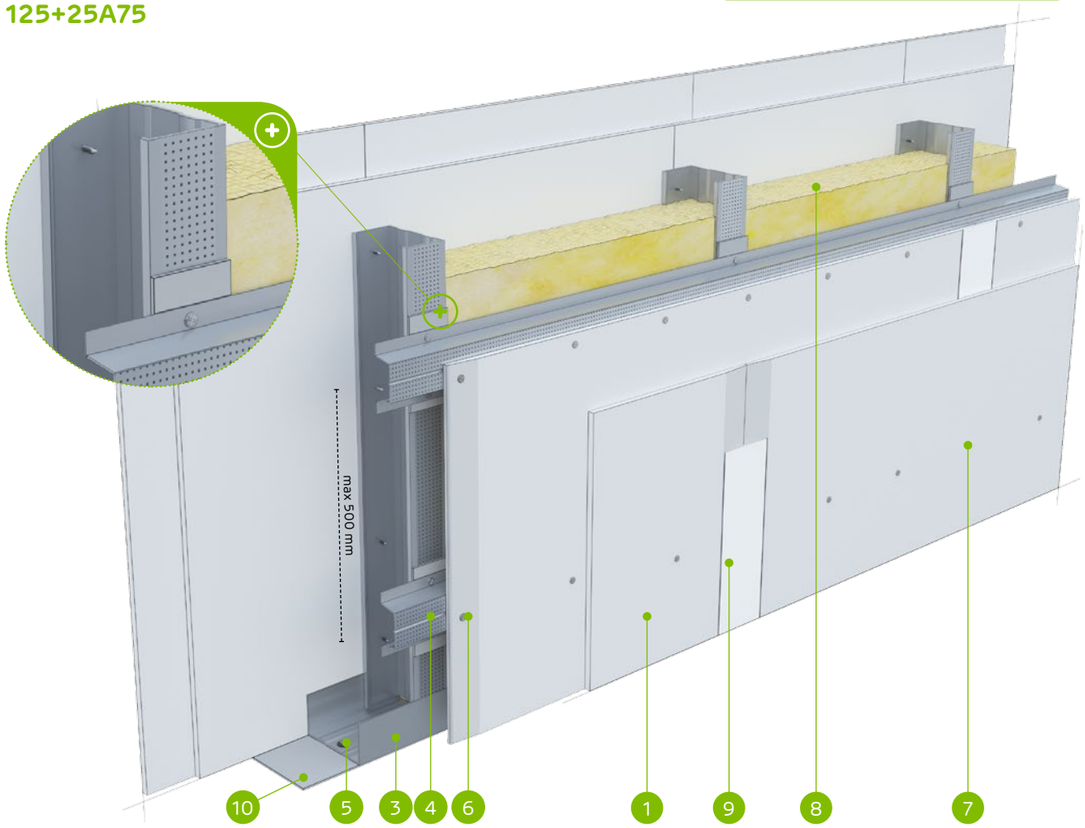

MATERIÁLY:

1. Sadrokartónová doska Nida
2. Profil Nida C 75
3. Profil Nida U 75
4. Profil MFC C 50
5. Hmoždinka Nida
6. Rýchloskrutky Nida 3,5 x 25 mm
7. Rýchloskrutky Nida 3,5 x 35 mm
8. Izolačný materiál minerálna vlna
9. Škára medzi sadrokartónovými doskami vyhotovená zo sadrovej hmoty Nida a výstužnej pásky Nida
10. Tesniaca páska na akustickú izoláciu Nida šírka 70 mm

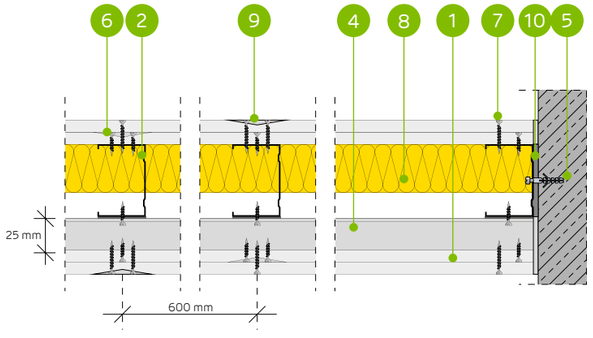

SYSTÉM AKUSTICKÝCH PRIEČOK NA JEDNODUCHEJ KONŠTRUKCIINIDA C75 + NIDA MFCC50

TECHNICKÉ PARAMETRE

Typ steny Nida Priečka [2]	Konštrukcia roštu	Opláštenie sadrokartónom		Izolačný materiál				Maximálna výška steny - h [1]	Zvuková izolácia			Hmotnosť výstavby	Trieda požiarnej odolnosti	Kategória používania	Špeciálny systém
				Pre akustickú izoláciu		Pre požiarnu odolnosť		V rozsahu požiarnej odolnosti							
	Nida	Nida	Hrúbka	[mm]	Hustota [kg/m³]	[mm]	Hustota [kg/m³]	[mm]	Rw [dB]	Ra1 [dB]	Ra2 [dB]	[kg]	[min]	Trieda ETAG 003	
125+25A75/Expert [4] [6]	C75+MFCC50	Expert	2x12,5	-	-	-	-	5500	48	45	39	36,0	-	IV	-
125+25A75/Expert	C75+MFCC50	Expert	2x12,5	75	14,5	-	-	5500	60	57	51	36,0	-	IV	-
125+25A75/Woda [3]	C75+MFCC50	Woda	2x12,5	75	14,5	-	-	5500	60	57	51	36,0	-	IV	-
125+25A75/Expert + Ogień+	C75+MFCC50	Expert + Ogień Plus	12,5+12,5	-	-	-	-	5500	50	46	42	40,0	-	IV	-
125+25A75/Ogień+ [5] [6]	C75+MFCC50	Ogień Plus	2x12,5	-	-	-	-	5500	52	50	44	44,0	-	IV	-
125+25A75/Ogień+ [5] [6]	C75+MFCC50	Ogień Plus	2x12,5	75	10,0	-	-	5500	58	55	48	44,0	-	IV	-
125+25A75/Ogień+	C75+MFCC50	Ogień Plus	2x12,5	75	14,5	-	-	5500	60	57	51	44,0	-	IV	-
125+25A75/WodaOgień+	C75+MFCC50	Woda Ogień Plus	2x12,5	75	14,5	-	-	5500	60	57	51	44,0	-	IV	-
125+25A75/Twarda	C75+MFCC50	Twarda	2x12,5	75	14,5	-	-	5500	60	57	51	56,0	-	IV	●
125+25A75/Hydro	C75+MFCC50	Hydro	2x12,5	75	14,5	-	-	5500	60	57	51	48,0	-	IV	●
125+25A75/Cicha	C75+MFCC50	Cicha	2x12,5	75	14,5	-	-	5500	60	57	51	56,0	-	IV	-

[1] Maximálna výška v súlade s technickým posudkom ITB 1060/11/R12NK.
[2] Európske technické posúdenie ETA 15/0301. V prípade väčších požiadaviek ohľadom maximálnych výšok možno zmenšiť rozstupy v rámci nosnej konštrukcie na 400 mm a 300 mm.
[3] V interiéroch s relatívnou vlhkosťou vzduch do 85% (do 10 hodín) použiť dosku Nida Woda, ale v zónach vystavených intenzívnemu pôsobeniu vody odporúčame použiť sadrové dosky s vláknami Nida Hydro (horizontálne a vertikálne roviny pri vani, sprche a pod.)
[4] Možnosť zámeny za dosku Nida Woda typ H2.
[5] Možnosť zmeny na dosku Nida Voda Oheň Plus (Nida Woda Ogień Plus) typ DFH2.
[6] Zvuková izolácia vypočítaná na základe simulácie v programe INSUL.
Systém protipožiarnych priečok v technológii Siniat plnia funkciu protipožiarnych priečok s obojstranným pôsobením ohňa.

SPOTREBA MATERIÁLOV NA 1 M² PRIEČOK V SYSTÉME NIDA PRIEČKA

Názov materiálu	J.m.	Typ systému Nida Priečka										
		125+25A75/ Expert [4]	125+25A75/ Expert	125+25A75/ Woda	125+25A75/ Expert + Ogień+	125+25A75/ Ogień+ [5]	125+25A75/ Ogień+ [5]	125+25A75/ Ogień+	125+25A75/ WodaOgień+	125+25A75/ Twarda	125+25A75/ Hydro	125+25A75/ Cicha
		Spotreba materiálu na 1 m²										
Doska Nida Expert 12,5 mm	m²	4,0	4,0	-	2,0	-	-	-	-	-	-	-
Doska Nida Woda 12,5 mm	m²	-	-	4,0	-	-	-	-	-	-	-	-
Doska Nida Ogień Plus 12,5 mm	m²	-	-	-	2,0	4,0	4,0	4,0	-	-	-	-
Doska Nida Woda Ogień Plus 12,5 mm	m²	-	-	-	-	-	-	-	4,0	-	-	-
Doska Nida Twarda 12,5 mm	m²	-	-	-	-	-	-	-	-	4,0	-	-
Doska Nida Hydro 12,5 mm	m²	-	-	-	-	-	-	-	-	-	4,0	-
Doska Nida Cicha 12,5 mm	m²	-	-	-	-	-	-	-	-	-	-	4,0
Profil Nida C75	bm	1,8	1,8	1,8	1,8	1,8	1,8	1,8	1,8	1,8	1,8	1,8
Profil Nida U75	bm	0,7	0,7	0,7	0,7	0,7	0,7	0,7	0,7	0,7	0,7	0,7
Profil Nida MFCC50	ks.	2,0	2,0	2,0	2,0	2,0	2,0	2,0	2,0	2,0	2,0	2,0
Hmoždinka Nida	ks.	0,9	0,9	0,9	0,9	0,9	0,9	0,9	0,9	0,9	0,9	0,9
Samorezná skrutka 4,2x13 mm do plechu 1 mm FLAT HEAD®	ks.	3,3	3,3	3,3	3,3	3,3	3,3	3,3	3,3	3,3	3,3	3,3
Rýchloskrutky Nida 3,5x25 mm	ks.	8,0	8,0	8,0	8,0	8,0	8,0	8,0	8,0	-	-	-
Rýchloskrutky Nida 3,5x35 mm	ks.	24,0	24,0	24,0	24,0	24,0	24,0	24,0	24,0	-	-	-
Rýchloskrutky Nida Twarda 4,2x38 mm	ks.	-	-	-	-	-	-	-	-	32,0	-	32,0
Rýchloskrutky Nida Hydro C5 3,5x25 mm	ks.	-	-	-	-	-	-	-	-	-	8,0	-
Rýchloskrutky Nida Hydro C5 3,5x41 mm	ks.	-	-	-	-	-	-	-	-	-	24,0	-
Výstužná páska Nida	bm	2,8	2,8	2,8	2,8	2,8	2,8	2,8	2,8	2,8	2,8	2,8
Zvukovo izolačná páska Nida	bm	0,6	0,6	0,6	0,6	0,6	0,6	0,6	0,6	0,6	0,6	0,6
Sadrový tmel Nida Start	kg	1,2	1,2	1,2	1,2	1,2	1,2	1,2	1,2	-	-	1,2
Sadrový tmel Nida Finish	kg	0,2	0,2	0,2	0,2	0,2	0,2	0,2	0,2	-	-	0,2
Hotová špachtľovacia hmota Hydromix [7]	kg	-	-	-	-	-	-	-	-	1,4	1,4	-
Minerálna vlna [8]	m²	-	1,0	1,0	-	-	1,0	1,0	1,0	1,0	1,0	1,0

[7] V prípade sadro-trieskových dosiek s vláknami Nida Twarda možno ako alternatívu použiť sadrový tmel Nida Max.
[8] Použitie podľa požiadaviek. V prípade použitia iného typu izolačného materiálu, čo sa týka hrúbky a/alebo objemovej hustoty, než je uvedené v technickej špecifikácii (Nida Sadrokartónové systémy – katalóg riešení), bezpodmienečne sa obráťte na príslušného technického konzultanta Siniat (podrobné mapy regiónov sú uvedené na konci katalógu).
Normy spotreby nezahrňujú straty materiálu.

nida Stena

Trieda požiarnej odolnosti: -

Maximálna zvuková izolácia: 60 dB

Maximálna výška výstavby: 6500 mm

Hmotnosť 1m² výstavby: 37,0-56,0 kg

Číslo súvisiaceho dokladu: ETA 15/0301

Vyhlásenie o úžitkových vlastnostiach: DoP/Wall System /0001/15.11.2016

SYSTÉMY:
150+15A100

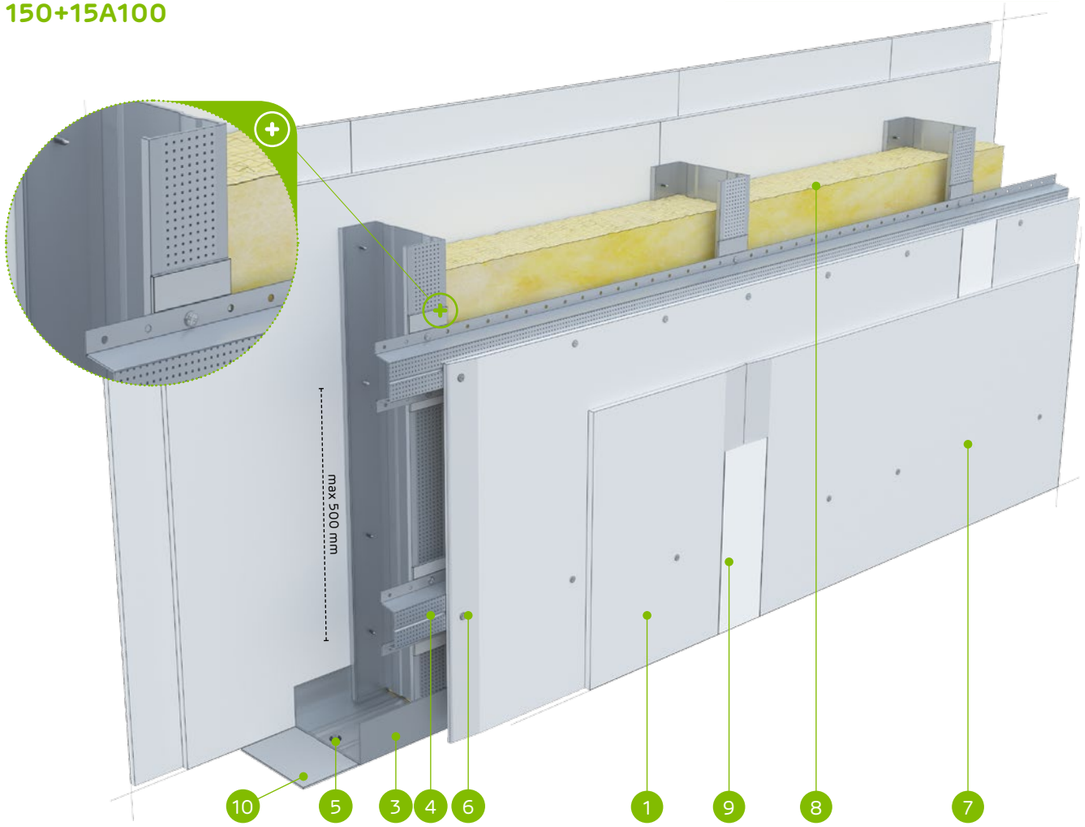

MATERIÁLY:

1. Sadrokartónová doska Nida
2. Profil Nida C 100
3. Profil Nida U 100
4. Klobúkový profil Nida PK48
5. Hmoždinka Nida
6. Rýchloskrutky Nida 3,5 x 25 mm
7. Rýchloskrutky Nida 3,5 x 35 mm
8. Izolačný materiál minerálna vlna
9. Škára medzi sadrokartónovými doskami vyhotovená zo sadrovej hmoty Nida a výstužnej pásky Nida
10. Tesniaca páska na akustickú izoláciu Nida šírka 95 mm

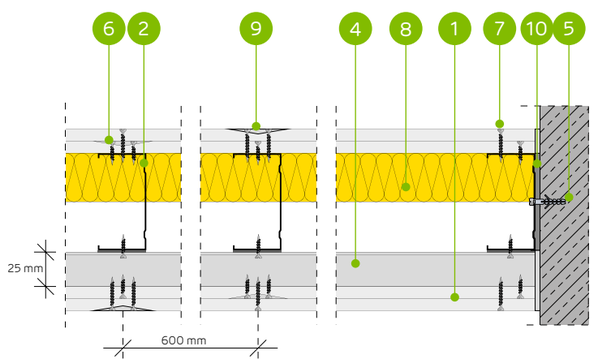

SYSTÉM AKUSTICKÝCH PRIEČOK NA JEDNODUCHEJ KONŠTRUKCIINIDA C100 + NIDA PK48

TECHNICKÉ PARAMETRE

Typ steny Nida Priečka [2]	Konštrukcia roštu	Opláštenie sadrokartónom		Izolačný materiál				Maximálna výška steny - h [1]	Zvuková izolácia			Hmotnosť výstavby	Trieda požiarnej odolnosti	Kategória používania	Špeciálny systém
				Pre akustickú izoláciu		Pre požiarnu odolnosť		V rozsahu požiarnej odolnosti							
	Nida	Nida	Hrúbka	[mm]	Hustota [kg/m³]	[mm]	Hustota [kg/m³]	[mm]	Rw [dB]	Ra1 [dB]	Ra2 [dB]	[kg]	[min]	Trieda ETAG 003	
150+15A100/Expert [4] [6]	C100+PK48	Expert	2x12,5	-	-	-	-	6500	49	46	41	37,0	-	IV	-
150+15A100/Expert	C100+PK48	Expert	2x12,5	100	14,5	-	-	6500	60	57	51	37,0	-	IV	-
150+15A100/Woda [3]	C100+PK48	Woda	2x12,5	100	14,5	-	-	6500	60	57	51	37,0	-	IV	-
150+15A100/Expert + Ogień+	C100+PK48	Expert + Ogień Plus	12,5+12,5	-	-	-	-	6500	51	47	43	41,0	-	IV	-
150+15A100/Ogień+ [5] [6]	C100+PK48	Ogień Plus	2x12,5	-	-	-	-	6500	53	50	45	45,0	-	IV	-
150+15A100/Ogień+ [5] [6]	C100+PK48	Ogień Plus	2x12,5	100	10,0	-	-	6500	59	56	50	45,0	-	IV	-
150+15A100/Ogień+	C100+PK48	Ogień Plus	2x12,5	100	14,5	-	-	6500	60	57	51	45,0	-	IV	-
150+15A100/WodaOgień+	C100+PK48	Woda Ogień Plus	2x12,5	100	14,5	-	-	6500	60	57	51	45,0	-	IV	-
150+15A100/Twarda	C100+PK48	Twarda	2x12,5	100	14,5	-	-	6500	60	57	51	56,0	-	IV	●
150+15A100/Hydro	C100+PK48	Hydro	2x12,5	100	14,5	-	-	6500	60	57	51	48,0	-	IV	●
150+15A100/Cicha	C100+PK48	Cicha	2x12,5	100	14,5	-	-	6500	60	57	51	56,0	-	IV	-

[1] Maximálna výška v súlade s technickým posudkom ITB 1060/11/R12NK.
[2] Európske technické posúdenie ETA 15/0301. V prípade väčších požiadaviek ohľadom maximálnych výšok možno zmenšiť rozstupy v rámci nosnej konštrukcie na 400 mm a 300 mm.
[3] V interiéroch s relatívnou vlhkosťou vzduch do 85% (do 10 hodín) použiť dosku Nida Woda, ale v zónach vystavených intenzívnemu pôsobeniu vody odporúčame použiť sadrové dosky s vláknami Nida Hydro (horizontálne a vertikálne roviny pri vani, sprche a pod.)
[4] Možnosť zámeny za dosku Nida Woda typ H2.
[5] Možnosť zmeny na dosku Nida Voda Oheň Plus (Nida Woda Ogień Plus) typ DFH2.
[6] Zvuková izolácia vypočítaná na základe simulácie v programe INSUL.
Systém protipožiarnych priečok v technológii Siniat plnia funkciu protipožiarnych priečok s obojstranným pôsobením ohňa.

SPOTREBA MATERIÁLOV NA 1 M² PRIEČOK V SYSTÉME NIDA PRIEČKA

Názov materiálu	J.m.	Typ systému Nida Priečka										
		150+15A100/ Expert [4]	150+15A100/ Expert	150+15A100/ Woda	150+15A100/ Expert + Ogień+	150+15A100/ Ogień+ [5]	150+15A100/ Ogień+ [5]	150+15A100/ Ogień+	150+15A100/ WodaOgień+	150+15A100/ Twarda	150+15A100/ Hydro	150+15A100/ Cicha
		Spotreba materiálu na 1 m²										
Doska Nida Expert 12,5 mm	m²	4,0	4,0	-	2,0	-	-	-	-	-	-	-
Doska Nida Woda 12,5 mm	m²	-	-	4,0	-	-	-	-	-	-	-	-
Doska Nida Ogień Plus 12,5 mm	m²	-	-	-	2,0	4,0	4,0	4,0	-	-	-	-
Doska Nida Woda Ogień Plus 12,5 mm	m²	-	-	-	-	-	-	-	4,0	-	-	-
Doska Nida Twarda 12,5 mm	m²	-	-	-	-	-	-	-	-	4,0	-	-
Doska Nida Hydro 12,5 mm	m²	-	-	-	-	-	-	-	-	-	4,0	-
Doska Nida Cicha 12,5 mm	m²	-	-	-	-	-	-	-	-	-	-	4,0
Profil Nida C100	bm	1,8	1,8	1,8	1,8	1,8	1,8	1,8	1,8	1,8	1,8	1,8
Profil Nida U100	bm	0,7	0,7	0,7	0,7	0,7	0,7	0,7	0,7	0,7	0,7	0,7
Klobúkový profil Nida PK48	ks.	2,0	2,0	2,0	2,0	2,0	2,0	2,0	2,0	2,0	2,0	2,0
Hmoždinka Nida	ks.	0,9	0,9	0,9	0,9	0,9	0,9	0,9	0,9	0,9	0,9	0,9
Samorezná skrutka 4,2x13 mm do plechu 1 mm FLAT HEAD®	ks.	3,3	3,3	3,3	3,3	3,3	3,3	3,3	3,3	3,3	3,3	3,3
Rýchloskrutky Nida 3,5x25 mm	ks.	8,0	8,0	8,0	8,0	8,0	8,0	8,0	8,0	-	-	-
Rýchloskrutky Nida 3,5x35 mm	ks.	24,0	24,0	24,0	24,0	24,0	24,0	24,0	24,0	-	-	-
Rýchloskrutky Nida Twarda 4,2x38 mm	ks.	-	-	-	-	-	-	-	-	32,0	-	32,0
Rýchloskrutky Nida Hydro C5 3,5x25 mm	ks.	-	-	-	-	-	-	-	-	-	8,0	-
Rýchloskrutky Nida Hydro C5 3,5x41 mm	ks.	-	-	-	-	-	-	-	-	-	24,0	-
Výstužná páska Nida	bm	2,8	2,8	2,8	2,8	2,8	2,8	2,8	2,8	2,8	2,8	2,8
Zvukovo izolačná páska Nida	bm	0,6	0,6	0,6	0,6	0,6	0,6	0,6	0,6	0,6	0,6	0,6
Sadrový tmel Nida Start	kg	1,2	1,2	1,2	1,2	1,2	1,2	1,2	1,2	-	-	1,2
Sadrový tmel Nida Finish	kg	0,2	0,2	0,2	0,2	0,2	0,2	0,2	0,2	-	-	0,2
Hotová špachtľovacia hmota Hydromix [7]	kg	-	-	-	-	-	-	-	-	1,4	1,4	-
Minerálna vlna [8]	m²	-	1,0	1,0	-	-	1,0	1,0	1,0	1,0	1,0	1,0

[7] V prípade sadro-trieskových dosiek s vláknami Nida Twarda možno ako alternatívu použiť sadrový tmel Nida Max.
[8] Použitie podľa požiadaviek. V prípade použitia iného typu izolačného materiálu, čo sa týka hrúbky a/alebo objemovej hustoty, než je uvedené v technickej špecifikácii (Nida Sadrokartónové systémy – katalóg riešení), bezpodmienečne sa obráťte na príslušného technického konzultanta Siniat (podrobné mapy regiónov sú uvedené na konci katalógu).
Normy spotreby nezahrňujú straty materiálu.

nida Stena

Trieda požiarnej odolnosti: -

Maximálna zvuková izolácia: 60 dB

Maximálna výška výstavby: 6500 mm

Hmotnosť 1m² výstavby: 37,0-56,0 kg

Číslo súvisiaceho dokladu: ETA 15/0301

Vyhlásenie o úžitkových vlastnostiach: DoP/Wall System /0001/15.11.2016

SYSTÉMY:
150+25A100

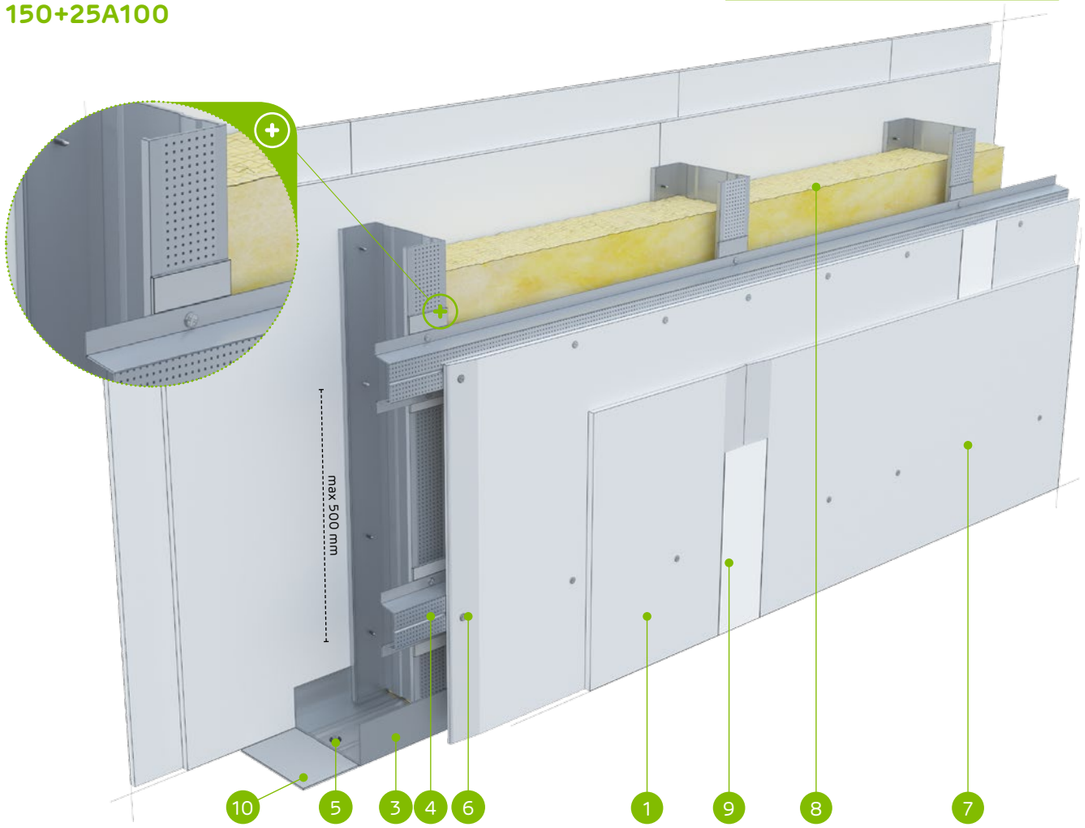

MATERIÁLY:

1. Sadrokartónová doska Nida
2. Profil Nida C 100
3. Profil Nida U 100
4. Profil MFC C 50
5. Hmoždinka Nida
6. Rýchloskrutky Nida 3,5 x 25 mm
7. Rýchloskrutky Nida 3,5 x 35 mm
8. Izolačný materiál minerálna vlna
9. Škára medzi sadrokartónovými doskami vyhotovená zo sadrovej hmoty Nida a výstužnej pásky Nida
10. Tesniaca páska na akustickú izoláciu Nida šírka 95 mm

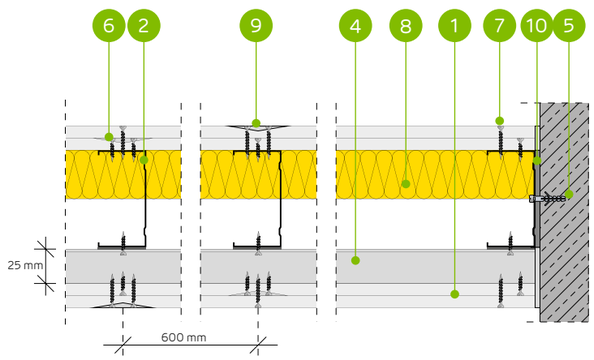

SYSTÉM AKUSTICKÝCH PRIEČOK NA JEDNODUCHEJ KONŠTRUKCIINIDA C100 + NIDA MFCC50

TECHNICKÉ PARAMETRE

Typ steny Nida Priečka [2]	Konštrukcia roštu	Opláštenie sadrokartónom		Izolačný materiál				Maximálna výška steny - h [1]	Zvuková izolácia			Hmotnosť výstavby	Trieda požiarnej odolnosti	Kategória používania	Špeciálny systém
				Pre akustickú izoláciu		Pre požiarnu odolnosť		V rozsahu požiarnej odolnosti							
	Nida	Nida	Hrúbka	[mm]	Hustota [kg/m³]	[mm]	Hustota [kg/m³]	[mm]	Rw [dB]	Ra1 [dB]	Ra2 [dB]	[kg]	[min]	Trieda ETAG 003	
150+25A100/Expert [4] [6]	C100+MFCC50	Expert	2x12,5	-	-	-	-	6500	49	46	42	37,0	-	IV	-
150+25A100/Expert	C100+MFCC50	Expert	2x12,5	100	14,5	-	-	6500	60	58	51	37,0	-	IV	-
150+25A100/Woda [3]	C100+MFCC50	Woda	2x12,5	100	14,5	-	-	6500	60	58	51	37,0	-	IV	-
150+25A100/Expert + Ogień+	C100+MFCC50	Expert + Ogień Plus	12,5+12,5	-	-	-	-	6500	51	47	44	41,0	-	IV	-
150+25A100/Ogień+ [5] [6]	C100+MFCC50	Ogień Plus	2x12,5	-	-	-	-	6500	53	51	46	45,0	-	IV	-
150+25A100/Ogień+ [5] [6]	C100+MFCC50	Ogień Plus	2x12,5	100	10,0	-	-	6500	60	57	51	45,0	-	IV	-
150+25A100/Ogień+	C100+MFCC50	Ogień Plus	2x12,5	100	14,5	-	-	6500	60	58	51	45,0	-	IV	-
150+25A100/WodaOgień+	C100+MFCC50	Woda Ogień Plus	2x12,5	100	14,5	-	-	6500	60	58	51	45,0	-	IV	-
150+25A100/Twarda	C100+MFCC50	Twarda	2x12,5	100	14,5	-	-	6500	60	58	51	56,0	-	IV	●
150+25A100/Hydro	C100+MFCC50	Hydro	2x12,5	100	14,5	-	-	6500	60	58	51	48,0	-	IV	●
150+25A100/Cicha	C100+MFCC50	Cicha	2x12,5	100	14,5	-	-	6500	60	58	51	56,0	-	IV	-

[1] Maximálna výška v súlade s technickým posudkom ITB 1060/11/R12NK.
[2] Európske technické posúdenie ETA 15/0301. V prípade väčších požiadaviek ohľadom maximálnych výšok možno zmenšiť rozstupy v rámci nosnej konštrukcie na 400 mm a 300 mm.
[3] V interiéroch s relatívnou vlhkosťou vzduch do 85% (do 10 hodín) použiť dosku Nida Woda, ale v zónach vystavených intenzívnemu pôsobeniu vody odporúčame použiť sadrové dosky s vláknami Nida Hydro (horizontálne a vertikálne roviny pri vani, sprche a pod.)
[4] Možnosť zámeny za dosku Nida Woda typ H2.
[5] Možnosť zmeny na dosku Nida Voda Oheň Plus (Nida Woda Ogień Plus) typ DFH2.
[6] Zvuková izolácia vypočítaná na základe simulácie v programe INSUL.
Systém protipožiarnych priečok v technológii Siniat plnia funkciu protipožiarnych priečok s obojstranným pôsobením ohňa.

SPOTREBA MATERIÁLOV NA 1 M² PRIEČOK V SYSTÉME NIDA PRIEČKA

Názov materiálu	J.m.	Typ systému Nida Priečka										
		150+25A100/ Expert [4]	150+25A100/ Expert	150+25A100/ Woda	150+25A100/ Expert + Ogień+	150+25A100/ Ogień+ [5]	150+25A100/ Ogień+ [5]	150+25A100/ Ogień+	150+25A100/ WodaOgień+	150+25A100/ Twarda	150+25A100/ Hydro	150+25A100/ Cicha
		Spotreba materiálu na 1 m²										
Doska Nida Expert 12,5 mm	m²	4,0	4,0	-	2,0	-	-	-	-	-	-	-
Doska Nida Woda 12,5 mm	m²	-	-	4,0	-	-	-	-	-	-	-	-
Doska Nida Ogień Plus 12,5 mm	m²	-	-	-	2,0	4,0	4,0	4,0	-	-	-	-
Doska Nida Woda Ogień Plus 12,5 mm	m²	-	-	-	-	-	-	-	4,0	-	-	-
Doska Nida Twarda 12,5 mm	m²	-	-	-	-	-	-	-	-	4,0	-	-
Doska Nida Hydro 12,5 mm	m²	-	-	-	-	-	-	-	-	-	4,0	-
Doska Nida Cicha 12,5 mm	m²	-	-	-	-	-	-	-	-	-	-	4,0
Profil Nida C100	bm	1,8	1,8	1,8	1,8	1,8	1,8	1,8	1,8	1,8	1,8	1,8
Profil Nida U100	bm	0,7	0,7	0,7	0,7	0,7	0,7	0,7	0,7	0,7	0,7	0,7
Profil Nida MFCC50	ks.	2,0	2,0	2,0	2,0	2,0	2,0	2,0	2,0	2,0	2,0	2,0
Hmoždinka Nida	ks.	0,9	0,9	0,9	0,9	0,9	0,9	0,9	0,9	0,9	0,9	0,9
Samorezná skrutka 4,2x13 mm do plechu 1 mm FLAT HEAD®	ks.	3,3	3,3	3,3	3,3	3,3	3,3	3,3	3,3	3,3	3,3	3,3
Rýchloskrutky Nida 3,5x25 mm	ks.	8,0	8,0	8,0	8,0	8,0	8,0	8,0	8,0	-	-	-
Rýchloskrutky Nida 3,5x35 mm	ks.	24,0	24,0	24,0	24,0	24,0	24,0	24,0	24,0	-	-	-
Rýchloskrutky Nida Twarda 4,2x38 mm	ks.	-	-	-	-	-	-	-	-	32,0	-	32,0
Rýchloskrutky Nida Hydro C5 3,5x25 mm	ks.	-	-	-	-	-	-	-	-	-	8,0	-
Rýchloskrutky Nida Hydro C5 3,5x41 mm	ks.	-	-	-	-	-	-	-	-	-	24,0	-
Výstužná páska Nida	bm	2,8	2,8	2,8	2,8	2,8	2,8	2,8	2,8	2,8	2,8	2,8
Zvukovo izolačná páska Nida	bm	0,6	0,6	0,6	0,6	0,6	0,6	0,6	0,6	0,6	0,6	0,6
Sadrový tmel Nida Start	kg	1,2	1,2	1,2	1,2	1,2	1,2	1,2	1,2	-	-	1,2
Sadrový tmel Nida Finish	kg	0,2	0,2	0,2	0,2	0,2	0,2	0,2	0,2	-	-	0,2
Hotová špachtľovacia hmota Hydromix [7]	kg	-	-	-	-	-	-	-	-	1,4	1,4	-
Minerálna vlna [8]	m²	-	1,0	1,0	-	-	1,0	1,0	1,0	1,0	1,0	1,0

[7] V prípade sadro-trieskových dosiek s vláknami Nida Twarda možno ako alternatívu použiť sadrový tmel Nida Max.
[8] Použitie podľa požiadaviek. V prípade použitia iného typu izolačného materiálu, čo sa týka hrúbky a/alebo objemovej hustoty, než je uvedené v technickej špecifikácii (Nida Sadrokartónové systémy – katalóg riešení), bezpodmienečne sa obráťte na príslušného technického konzultanta Siniat (podrobné mapy regiónov sú uvedené na konci katalógu).
Normy spotreby nezahrňujú straty materiálu.

nida Stena PRIEČKY

TABUĽKY PRE VOĽBU MAXIMÁLNEJ VÝŠKY V PRÍPADE SYSTÉMU NIDA PRIEČKY PRI POUŽITÍ MENŠÍCH ROZSTUPOV A/ALEBO ZDVOJENEJ NOSNEJ KONŠTRUKCIE NIDA C50, C75, C100 BEZ POŽIARNEJ ODOLNOSTI

TECHNICKÉ PARAMETRE

Názov systému Nida Ściana	Počet vrstiev opláštenia Nida	Typ konštrukcii Nida		Maximálna výška steny - h [1]		ETAG 003
		Typ profilu Nida	Osová vzdialenosť profilov Nida	1 [2]	2 [3]	
	[mm]		[mm]	[mm]	[mm]	
75A50	12,5	C50/U50	600	3450	2280	II
75A50-400	12,5	C50/U50	400	4250	4000	III
75A50-300	12,5	C50/U50	300	5000	4750	III
75AA50	12,5	2xC50/U50	600	4250	4000	III
75AA50-400	12,5	2xC50/U50	400	4500	4250	IV
75AA50-300	12,5	2xC50/U50	300	5750	5250	IV
80A50	15,0	C50/U50	600	3750	3000	IV
80A50-400	15,0	C50/U50	400	4250	4000	IV
80A50-300	15,0	C50/U50	300	5000	4600	IV
80AA50	15,0	2xC50/U50	600	4500	4200	III
80AA50-400	15,0	2xC50/U50	400	4750	4400	IV
80AA50-300	15,0	2xC50/U50	300	5750	5500	IV
86A50	18,0	C50/U50	600	4000	3250	III
86A50-400	18,0	C50/U50	400	4500	4250	IV
86A50-300	18,0	C50/U50	300	5250	5000	IV
86AA50	18,0	2xC50/U50	600	5000	4750	IV
86AA50-400	18,0	2xC50/U50	400	5250	5000	IV
86AA50-300	18,0	2xC50/U50	300	6000	5750	IV
100A75	12,5	C75/U75	600	4500	3750	III
100A75-400	12,5	C75/U75	400	6000	5500	IV
100A75-300	12,5	C75/U75	300	7000	5500	IV
100AA75	12,5	2xC75/U75	600	6750	6500	IV
100AA75-400	12,5	2xC75/U75	400	7250	7000	IV
100AA75-300	12,5	2xC75/U75	300	7500	7250	IV
105A75	15,0	C75/U75	600	5000	4250	III
105A75-400	15,0	C75/U75	400	6000	5750	IV
105A75-300	15,0	C75/U75	300	7000	6500	IV
105AA75	15,0	2xC75/U75	600	6750	6000	IV
105AA75-400	15,0	2xC75/U75	400	7250	6750	IV
105AA75-300	15,0	2xC75/U75	300	7750	7250	IV
111A75	18,0	C75/U75	600	5000	4500	IV
111A75-400	18,0	C75/U75	400	6250	7750	IV
111A75-300	18,0	C75/U75	300	7250	6750	IV
111AA75	18,0	2xC75/U75	600	7000	6500	IV
111AA75-400	18,0	2xC75/U75	400	7500	7250	IV
111AA75-300	18,0	2xC75/U75	300	8000	7500	IV
125A100	12,5	C100/U100	600	5000	4500	IV
125A100-400	12,5	C100/U100	400	6500	5750	IV
125A100-300	12,5	C100/U100	300	8250	5250	IV
125AA100	12,5	2xC100/U100	600	7750	7000	IV
125AA100-400	12,5	2xC100/U100	400	8250	7250	IV
125AA100-300	12,5	2xC100/U100	300	9000	8000	IV
130A100	15,0	C100/U100	600	5500	4750	IV
130A100-400	15,0	C100/U100	400	7500	6500	IV
130A100-300	15,0	C100/U100	300	8250	7250	IV

[1] Technický posudok ITB 1060/11/R12NK.
[2] Rozsah 1 - zahŕňa steny v priestoroch, v ktorých sa zdržiava malý počet osôb, ako napr. izby v bytoch, hotelové izby, miestnosti v nemocniciach a ostatné, ktoré sa využívajú podobným spôsobom.
[3] Rozsah 2 - zahŕňa steny v priestoroch, v ktorých sa zdržiava veľký počet osôb, ako napr. konferenčné sály, školské triedy, prednáškové siene a ostatné, ktoré sa využívajú podobným spôsobom.

nida Stena PRIEČKY

TABUĽKY PRE VOĽBU MAXIMÁLNEJ VÝŠKY V PRÍPADE SYSTÉMU NIDA PRIEČKY PRI POUŽITÍ MENŠÍCH ROZSTUPOV A/ALEBO ZDVOJENEJ NOSNEJ KONŠTRUKCIE NIDA C50, C75, C100 BEZ POŽIARNEJ ODOLNOSTI

TECHNICKÉ PARAMETRE

Názov systému Nida Ściana	Počet vrstiev opláštenia Nida	Typ konštrukcii Nida		Maximálna výška steny - h [1]		ETAG 003
		Typ profilu Nida	Osová vzdialenosť profilov Nida	1 [2]	2 [3]	
	[mm]		[mm]	[mm]	[mm]	
130AA100	15,0	2xC100/U100	600	7750	7250	IV
130AA100-400	15,0	2xC100/U100	400	8250	7750	IV
130AA100-300	15,0	2xC100/U100	300	9000	8250	IV
136A100	18,0	C100/U100	600	6000	5250	IV
136A100-400	18,0	C100/U100	400	8000	7250	IV
136A100-300	18,0	C100/U100	300	8750	7750	IV
136AA100	18,0	2xC100/U100	600	8250	7750	IV
136AA100-400	18,0	2xC100/U100	400	8750	8500	IV
136AA100-300	18,0	2xC100/U100	300	9750	9000	IV
100A50	2x12,5	C50/U50	600	4500	3750	III/IV
100A50-400	2x12,5	C50/U50	400	5000	4500	IV
100A50-300	2x12,5	C50/U50	300	5750	5000	IV
100AA50	2x12,5	2xC50/U50	600	5500	5000	IV
100AA50-400	2x12,5	2xC50/U50	400	5750	5250	IV
100AA50-300	2x12,5	2xC50/U50	300	6750	6250	IV
125A75	2x12,5	C75/U75	600	5500	5000	IV
125A75-400	2x12,5	C75/U75	400	7000	6500	IV
125A75-300	2x12,5	C75/U75	300	8000	7000	IV
125AA75	2x12,5	2xC75/U75	600	7500	7000	IV
125AA75-400	2x12,5	2xC75/U75	400	8000	7250	IV
125AA75-300	2x12,5	2xC75/U75	300	8500	7500	IV
150A100	2x12,5	C100/U100	600	6500	5750	IV
150A100-400	2x12,5	C100/U100	400	8250	7250	IV
150A100-300	2x12,5	C100/U100	300	9000	8500	IV
150AA100	2x12,5	2xC100/U100	600	9000	8000	IV
150AA100-400	2x12,5	2xC100/U100	400	10250	9250	IV
150AA100-300	2x12,5	2xC100/U100	300	11000	10000	IV
125A50	3x12,5	C50/U50	600	4500	3750	IV
125A50-400	3x12,5	C50/U50	400	5000	4500	IV
125A50-300	3x12,5	C50/U50	300	5750	5000	IV
125AA50	3x12,5	2xC50/U50	600	5500	5000	IV
125AA50-400	3x12,5	2xC50/U50	400	5750	5250	IV
125AA50-300	3x12,5	2xC50/U50	300	6750	6250	IV
150A75	3x12,5	C75/U75	600	5500	5000	IV
150A75-400	3x12,5	C75/U75	400	7000	6500	IV
150A75-300	3x12,5	C75/U75	300	8000	7000	IV
150AA75	3x12,5	2xC75/U75	600	7500	7000	IV
150AA75-400	3x12,5	2xC75/U75	400	8000	7250	IV
150AA75-300	3x12,5	2xC75/U75	300	8500	7500	IV
175A100	3x12,5	C100/U100	600	6500	5750	IV
175A100-400	3x12,5	C100/U100	400	8250	7250	IV
175A100-300	3x12,5	C100/U100	300	9000	8500	IV
175AA100	3x12,5	2xC100/U100	600	9000	8000	IV
175AA100-400	3x12,5	2xC100/U100	400	10250	9250	IV
175AA100-300	3x12,5	2xC100/U100	300	11000	10000	IV

[1] Technický posudok ITB 1060/11/R12NK.
[2] Rozsah 1 - zahŕňa steny v priestoroch, v ktorých sa zdržiava malý počet osôb, ako napr. izby v bytoch, hotelové izby, miestnosti v nemocniciach a ostatné, ktoré sa využívajú podobným spôsobom.
[3] Rozsah 2 - zahŕňa steny v priestoroch, v ktorých sa zdržiava veľký počet osôb, ako napr. konferenčné sály, školské triedy, prednáškové siene a ostatné, ktoré sa využívajú podobným spôsobom.

nida Stena

Trieda požiarnej odolnosti:	Maximálna zvuková izolácia:	Maximálna výška výstavby:	Hmotnosť 1m² výstavby:	Číslo súvisiaceho dokladu:
(R)EI60 (R)EI90 (R)EI120	69 dB	4500 mm	37,0-56,0 kg	ETA 15/0301

Vyhlásenie o úžitkových vlastnostiach:
DoP/Wall System /0002/15.11.2016

SYSTÉMY:
155B50

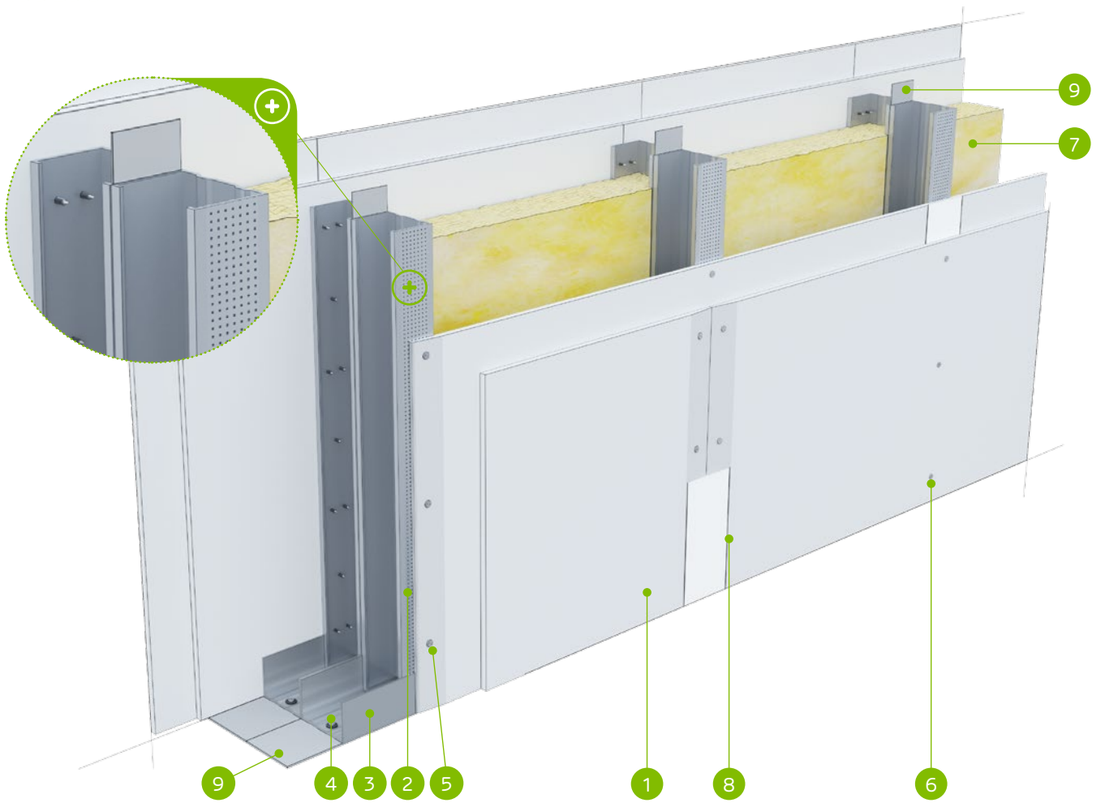

MATERIÁLY:

1. Sadrokartónová doska Nida
2. Profil Nida C 50
3. Profil Nida U 50
4. Hmoždinka Nida
5. Rýchloskrutky Nida 3,5 x 25 mm
6. Rýchloskrutky Nida 3,5 x 35 mm
7. Izolačný materiál minerálna vlna
8. Škára medzi sadrokartónovými doskami vyhotovená zo sadrovej hmoty Nida a výstužnej pásky Nida
9. Tesniaca páska na akustickú izoláciu Nida šírka 50 mm

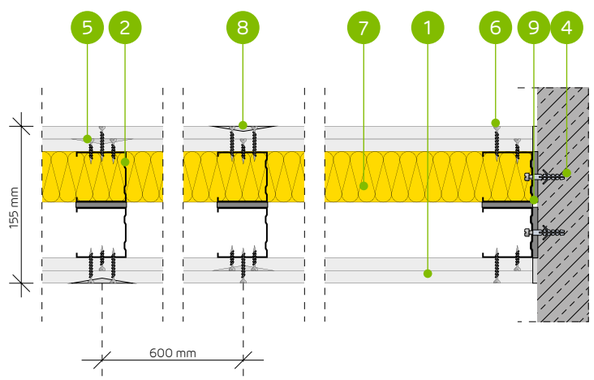

SYSTÉM PRIEČOK NA DVOJRADOVEJ KONŠTRUKCII NIDA C50

TECHNICKÉ PARAMETRE

Typ steny Nida Priečka [2]	Konštrukcia roštu	Opláštenie sadrokartónom		Izolačný materiál				Maximálna výška steny - h [1]	Zvuková izolácia			Hmotnosť výstavby	Trieda požiarnej odolnosti	Kategória používania	Špeciálny systém
				Pre akustickú izoláciu		Pre požiarnu odolnosť		V rozsahu požiarnej odolnosti							
	Nida	Nida	Hrúbka	[mm]	Hustota [kg/m³]	[mm]	Hustota [kg/m³]	[mm]	Rw [dB]	Ra1 [dB]	Ra2 [dB]	[kg]	[min]	Trieda ETAG 003	
155B50/Expert [4] [6]	C50+C50	Expert	2x12,5	-	-	-	-	4500	49	44	40	37,0	(R)EI60	IV	-
155B50/Expert	C50+C50	Expert	2x12,5	2x50	14,5	50	10,0	4500	62	60	55	37,0	(R)EI60	IV	-
155B50/Woda [3]	C50+C50	Woda	2x12,5	2x50	14,5	50	10,0	4500	62	60	55	37,0	(R)EI60	IV	-
155B50/Expert + Ogień+	C50+C50	Expert + Ogień Plus	12,5+12,5	-	-	-	-	4500	50	47	42	41,0	(R)EI90	IV	-
155B50/Ogień+ [5] [6]	C50+C50	Ogień Plus	2x12,5	-	-	-	-	4500	53	50	44	45,0	(R)EI120	IV	-
155B50/Ogień+ [5] [6]	C50+C50	Ogień Plus	2x12,5	2x50	10,0	50	10,0	4500	60	57	49	45,0	(R)EI120	IV	-
155B50/Ogień+	C50+C50	Ogień Plus	2x12,5	2x50	14,5	50	30,0	4500	62	60	55	45,0	(R)EI120	IV	-
155B50/WodaOgień+	C50+C50	Woda Ogień Plus	2x12,5	2x50	14,5	50	30,0	4500	62	60	55	45,0	(R)EI120	IV	-
155B50/Twarda	C50+C50	Twarda	2x12,5	2x50	14,5	50	30,0	4500	65	63	60	56,0	(R)EI120	IV	●
155B50/Hydro	C50+C50	Hydro	2x12,5	2x50	14,5	50	50,0	4500	62	60	55	48,0	(R)EI120	IV	●
155B50/Cicha	C50+C50	Cicha	2x12,5	2x50	14,5	50	30,0	4500	69	67	63	56,0	(R)EI120	IV	-

[1] Maximálna výška v súlade s technickým posudkom ITB 1060/11/R12NK.
[2] Európske technické posúdenie ETA 15/0301. V prípade väčších požiadaviek ohľadom maximálnych výšok možno zmenšiť rozstupy v rámci nosnej konštrukcie na 400 mm a 300 mm.
[3] V interiéroch s relatívnou vlhkosťou vzduch do 85% (do 10 hodín) použiť dosku Nida Woda, ale v zónach vystavených intenzívnemu pôsobeniu vody odporúčame použiť sadrové dosky s vláknami Nida Hydro (horizontálne a vertikálne roviny pri vani, sprche a pod.)
[4] Možnosť zámeny za dosku Nida Woda typ H2.
[5] Možnosť zmeny na dosku Nida Voda Oheň Plus (Nida Woda Ogień Plus) typ DFH2.
[6] Zvuková izolácia vypočítaná na základe simulácie v programe INSUL.
Systém protipožiarnych priečok v technológii Siniat plnia funkciu protipožiarnych priečok s obojstranným pôsobením ohňa.

SPOTREBA MATERIÁLOV NA 1 M² PRIEČOK V SYSTÉME NIDA PRIEČKA

Názov materiálu	J.m.	Typ systému Nida Priečka										
		155B50/ Expert [4]	155B50/ Expert	155B50/ Woda	155B50/ Expert + Ogień+	155B50/ Ogień+ [5]	155B50/ Ogień+ [5]	155B50/ Ogień+	155B50/ WodaOgień+	155B50/ Twarda	155B50/ Hydro	155B50/ Cicha
		Spotreba materiálu na 1 m²										
Doska Nida Expert 12,5 mm	m²	4,0	4,0	-	2,0	-	-	-	-	-	-	-
Doska Nida Woda 12,5 mm	m²	-	-	4,0	-	-	-	-	-	-	-	-
Doska Nida Ogień Plus 12,5 mm	m²	-	-	-	2,0	4,0	4,0	4,0	-	-	-	-
Doska Nida Woda Ogień Plus 12,5 mm	m²	-	-	-	-	-	-	-	4,0	-	-	-
Doska Nida Twarda 12,5 mm	m²	-	-	-	-	-	-	-	-	4,0	-	-
Doska Nida Hydro 12,5 mm	m²	-	-	-	-	-	-	-	-	-	4,0	-
Doska Nida Cicha 12,5 mm	m²	-	-	-	-	-	-	-	-	-	-	4,0
Profil Nida C50	bm	3,6	3,6	3,6	3,6	3,6	3,6	3,6	3,6	3,6	3,6	3,6
Profil Nida U50	bm	1,4	1,4	1,4	1,4	1,4	1,4	1,4	1,4	1,4	1,4	1,4
Hmoždinka Nida	ks.	1,8	1,8	1,8	1,8	1,8	1,8	1,8	1,8	1,8	1,8	1,8
Rýchloskrutky Nida 3,5x25 mm	ks.	8,0	8,0	8,0	8,0	8,0	8,0	8,0	8,0	-	-	-
Rýchloskrutky Nida 3,5x35 mm	ks.	24,0	24,0	24,0	24,0	24,0	24,0	24,0	24,0	-	-	-
Rýchloskrutky Nida Twarda 4,2x38 mm	ks.	-	-	-	-	-	-	-	-	32,0	-	32,0
Rýchloskrutky Nida Hydro C5 3,5x25 mm	ks.	-	-	-	-	-	-	-	-	-	8,0	-
Rýchloskrutky Nida Hydro C5 3,5x41 mm	ks.	-	-	-	-	-	-	-	-	-	24,0	-
Výstužná páska Nida	bm	2,8	2,8	2,8	2,8	2,8	2,8	2,8	2,8	2,8	2,8	2,8
Zvukovo izolačná páska Nida	bm	2,4	2,4	2,4	2,4	2,4	2,4	2,4	2,4	2,4	2,4	2,4
Sadrový tmel Nida Start	kg	1,2	1,2	1,2	1,2	1,2	1,2	1,2	1,2	-	-	1,2
Sadrový tmel Nida Finish	kg	0,2	0,2	0,2	0,2	0,2	0,2	0,2	0,2	-	-	0,2
Hotová špachtľovacia hmota Hydromix [7]	kg	-	-	-	-	-	-	-	-	1,4	1,4	-
Minerálna vlna [8]	m²	-	2,0	2,0	-	-	2,0	2,0	2,0	2,0	2,0	2,0

[7] V prípade sadro-trieskových dosiek s vláknami Nida Twarda možno ako alternatívu použiť sadrový tmel Nida Max.
[8] Použitie podľa požiadaviek. V prípade použitia iného typu izolačného materiálu, čo sa týka hrúbky a/alebo objemovej hustoty, než je uvedené v technickej špecifikácii (Nida Sadrokartónové systémy – katalóg riešení), bezpodmienečne sa obráťte na príslušného technického konzultanta Siniat (podrobné mapy regiónov sú uvedené na konci katalógu).
Normy spotreby nezahrňujú straty materiálu.

nida Stena

Trieda požiarnej odolnosti:	Maximálna zvuková izolácia:	Maximálna výška výstavby:	Hmotnosť 1m² výstavby:	Číslo súvisiaceho dokladu:
(R)EI60 (R)EI90 (R)EI120	-	5500 mm	39,0-59,0 kg	ETA 15/0301

Vyhlásenie o úžitkových vlastnostiach:
DoP/Wall System /0002/15.11.2016

SYSTÉMY:
155BB50

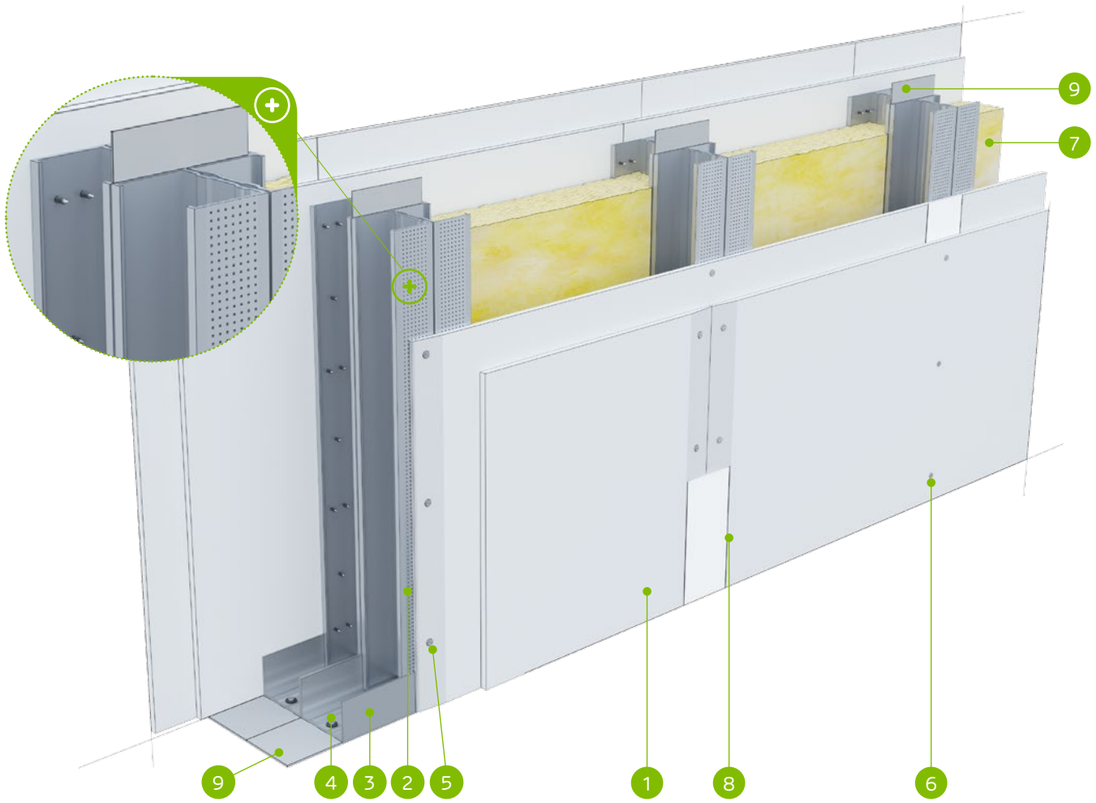

MATERIÁLY:

1. Sadrokartónová doska Nida
2. Profil Nida C 50 (dvojitý)
3. Profil Nida U 50
4. Hmoždinka Nida
5. Rýchloskrutky Nida 3,5 x 25 mm
6. Rýchloskrutky Nida 3,5 x 35 mm
7. Izolačný materiál minerálna vlna
8. Škára medzi sadrokartónovými doskami vyhotovená zo sadrovej hmoty Nida a výstužnej pásky Nida
9. Tesniaca páska na akustickú izoláciu Nida šírka 50 mm

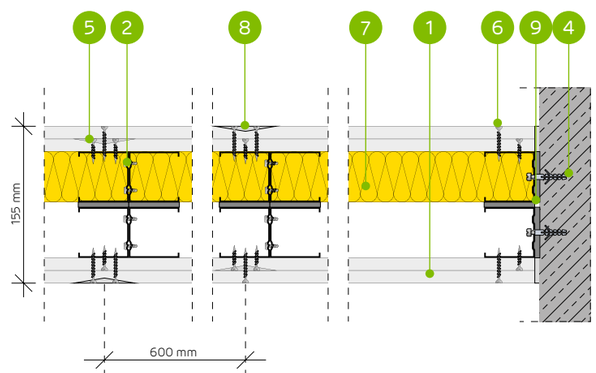

SYSTÉM PRIEČOK NA DVOJRADOVEJ DVOJITEJ KONŠTRUKCII NIDA C50

TECHNICKÉ PARAMETRE

Typ steny Nida Priečka [2]	Konštrukcia roštu	Opláštenie sadrokartónom		Izolačný materiál				Maximálna výška steny - h [1]	Zvuková izolácia			Hmotnosť výstavby	Trieda požiarnej odolnosti	Kategória používania	Špeciálny systém
				Pre akustickú izoláciu		Pre požiarnu odolnosť		V rozsahu požiarnej odolnosti							
	Nida	Nida	Hrúbka	[mm]	Hustota [kg/m³]	[mm]	Hustota [kg/m³]	[mm]	Rw [dB]	Ra1 [dB]	Ra2 [dB]	[kg]	[min]	Trieda ETAG 003	
155BB50/Expert [4]	2xC50+2xC50	Expert	2x12,5	-	-	-	-	5500	-	-	-	39,0	(R)EI60	IV	-
155BB50/Expert	2xC50+2xC50	Expert	2x12,5	-	-	50	10,0	5500	-	-	-	39,0	(R)EI60	IV	-
155BB50/Woda [3]	2xC50+2xC50	Woda	2x12,5	-	-	50	10,0	5500	-	-	-	39,0	(R)EI60	IV	-
155BB50/Expert + Ogień+	2xC50+2xC50	Expert + Ogień Plus	12,5+12,5	-	-	-	-	5500	-	-	-	43,0	(R)EI90	IV	-
155BB50/Ogień+ [5]	2xC50+2xC50	Ogień Plus	2x12,5	-	-	-	-	5500	-	-	-	47,0	(R)EI120	IV	-
155BB50/Ogień+ [5]	2xC50+2xC50	Ogień Plus	2x12,5	-	-	50	10,0	5500	-	-	-	47,0	(R)EI120	IV	-
155BB50/Ogień+	2xC50+2xC50	Ogień Plus	2x12,5	-	-	50	30,0	5500	-	-	-	47,0	(R)EI120	IV	-
155BB50/WodaOgień+	2xC50+2xC50	Woda Ogień Plus	2x12,5	-	-	50	30,0	5500	-	-	-	47,0	(R)EI120	IV	-
155BB50/Twarda	2xC50+2xC50	Twarda	2x12,5	-	-	50	30,0	5500	-	-	-	59,0	(R)EI120	IV	●
155BB50/Hydro	2xC50+2xC50	Hydro	2x12,5	-	-	50	50,0	5500	-	-	-	51,0	(R)EI120	IV	●
155BB50/Cicha	2xC50+2xC50	Cicha	2x12,5	-	-	50	30,0	5500	-	-	-	59,0	(R)EI120	IV	-

[1] Maximálna výška v súlade s technickým posudkom ITB 1060/11/R12NK.
[2] Európske technické posúdenie ETA 15/0301. V prípade väčších požiadaviek ohľadom maximálnych výšok možno zmenšiť rozstupy v rámci nosnej konštrukcie na 400 mm a 300 mm.
[3] V interiéroch s relatívnou vlhkosťou vzduch do 85% (do 10 hodín) použiť dosku Nida Woda, ale v zónach vystavených intenzívnemu pôsobeniu vody odporúčame použiť sadrové dosky s vláknami Nida Hydro (horizontálne a vertikálne roviny pri vani, sprche a pod.)
[4] Možnosť zámeny za dosku Nida Woda typ H2.
[5] Možnosť zmeny na dosku Nida Voda Oheň Plus (Nida Woda Ogień Plus) typ DFH2.
Systém protipožiarnych priečok v technológii Siniat plnia funkciu protipožiarnych priečok s obojstranným pôsobením ohňa.

SPOTREBA MATERIÁLOV NA 1 M² PRIEČOK V SYSTÉME NIDA PRIEČKA

Názov materiálu	J.m.	Typ systému Nida Priečka										
		155BB50/ Expert [4]	155BB50/ Expert	155BB50/ Woda	155BB50/ Expert + Ogień+	155BB50/ Ogień+ [5]	155BB50/ Ogień+ [5]	155BB50/ Ogień+	155BB50/ WodaOgień+	155BB50/ Twarda	155BB50/ Hydro	155BB50/ Cicha
		Spotreba materiálu na 1 m²										
Doska Nida Expert 12,5 mm	m²	4,0	4,0	-	2,0	-	-	-	-	-	-	-
Doska Nida Woda 12,5 mm	m²	-	-	4,0	-	-	-	-	-	-	-	-
Doska Nida Ogień Plus 12,5 mm	m²	-	-	-	2,0	4,0	4,0	4,0	-	-	-	-
Doska Nida Woda Ogień Plus 12,5 mm	m²	-	-	-	-	-	-	-	4,0	-	-	-
Doska Nida Twarda 12,5 mm	m²	-	-	-	-	-	-	-	-	4,0	-	-
Doska Nida Hydro 12,5 mm	m²	-	-	-	-	-	-	-	-	-	4,0	-
Doska Nida Cicha 12,5 mm	m²	-	-	-	-	-	-	-	-	-	-	4,0
Profil Nida C50	bm	7,2	7,2	7,2	7,2	7,2	7,2	7,2	7,2	7,2	7,2	7,2
Profil Nida U50	bm	1,4	1,4	1,4	1,4	1,4	1,4	1,4	1,4	1,4	1,4	1,4
Hmoždinka Nida	ks.	1,8	1,8	1,8	1,8	1,8	1,8	1,8	1,8	1,8	1,8	1,8
Samorezná skrutka 4,2x13 mm do plechu 1 mm FLAT HEAD®	ks.	12,0	12,0	12,0	12,0	12,0	12,0	12,0	12,0	12,0	12,0	12,0
Rýchloskrutky Nida 3,5x25 mm	ks.	8,0	8,0	8,0	8,0	8,0	8,0	8,0	8,0	-	-	-
Rýchloskrutky Nida 3,5x35 mm	ks.	24,0	24,0	24,0	24,0	24,0	24,0	24,0	24,0	-	-	-
Rýchloskrutky Nida Twarda 4,2x38 mm	ks.	-	-	-	-	-	-	-	-	32,0	-	32,0
Rýchloskrutky Nida Hydro C5 3,5x25 mm	ks.	-	-	-	-	-	-	-	-	-	8,0	-
Rýchloskrutky Nida Hydro C5 3,5x41 mm	ks.	-	-	-	-	-	-	-	-	-	24,0	-
Výstužná páska Nida	bm	2,8	2,8	2,8	2,8	2,8	2,8	2,8	2,8	2,8	2,8	2,8
Zvukovo izolačná páska Nida	bm	2,4	2,4	2,4	2,4	2,4	2,4	2,4	2,4	2,4	2,4	2,4
Sadrový tmel Nida Start	kg	1,2	1,2	1,2	1,2	1,2	1,2	1,2	1,2	-	-	1,2
Sadrový tmel Nida Finish	kg	0,2	0,2	0,2	0,2	0,2	0,2	0,2	0,2	-	-	0,2
Hotová špachtľovacia hmota Hydromix [6]	kg	-	-	-	-	-	-	-	-	1,4	1,4	-
Minerálna vlna [7]	m²	-	1,0	1,0	-	-	1,0	1,0	1,0	1,0	1,0	1,0

[6] V prípade sadro-trieskových dosiek s vláknami Nida Twarda možno ako alternatívu použiť sadrový tmel Nida Max.
[7] Použitie podľa požiadaviek. V prípade použitia iného typu izolačného materiálu, čo sa týka hrúbky a/alebo objemovej hustoty, než je uvedené v technickej špecifikácii (Nida Sadrokartónové systémy – katalóg riešení), bezpodmienečne sa obráťte na príslušného technického konzultanta Siniat (podrobné mapy regiónov sú uvedené na konci katalógu).
Normy spotreby nezahrňujú straty materiálu.

PRVÉ SYSTÉMY SUCHEJ VÝSTAVBY NA TRHU S OZNAČENÍM CE

nida Stena

Trieda požiarnej odolnosti:	Maximálna zvuková izolácia:	Maximálna výška výstavby:	Hmotnosť 1m² výstavby:	Číslo súvisiaceho dokladu:
(R)EI60 (R)EI90 (R)EI120	69 dB	6000 mm	37,0-57,0 kg	ETA 15/0301

Vyhlásenie o úžitkových vlastnostiach:
DoP/Wall System /0002/15.11.2016

SYSTÉMY:
205B75

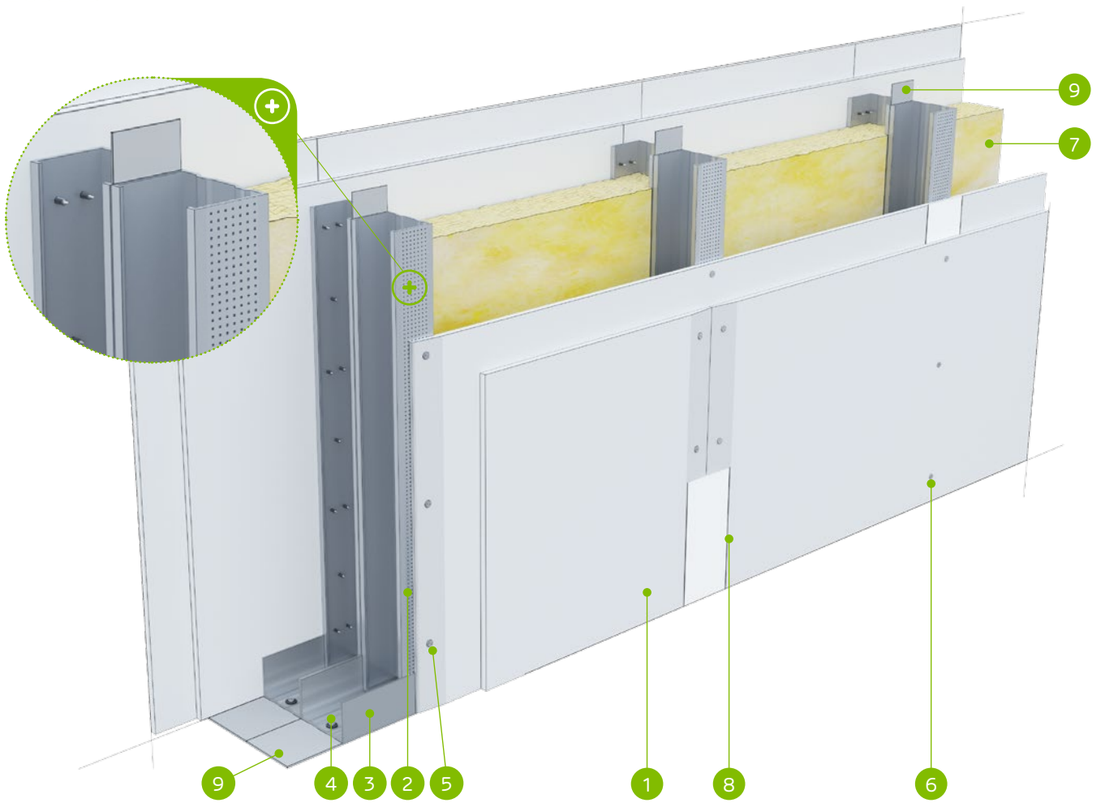

MATERIÁLY:

1. Sadrokartónová doska Nida
2. Profil Nida C 75
3. Profil Nida U 75
4. Hmoždinka Nida
5. Rýchloskrutky Nida 3,5 x 25 mm
6. Rýchloskrutky Nida 3,5 x 35 mm
7. Izolačný materiál minerálna vlna
8. Škára medzi sadrokartónovými doskami vyhotovená zo sadrovej hmoty Nida a výstužnej pásky Nida
9. Tesniaca páska na akustickú izoláciu Nida šírka 70 mm

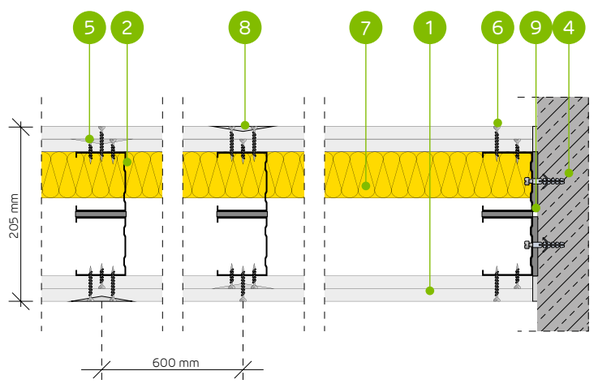

SYSTÉM PRIEČOK NA DVOJRADOVEJ KONŠTRUKCII NIDA C75

TECHNICKÉ PARAMETRE

Typ steny Nida Priečka [2]	Konštrukcia roštu	Opláštenie sadrokartónom		Izolačný materiál				Maximálna výška steny - h [1]	Zvuková izolácia			Hmotnosť výstavby	Trieda požiarnej odolnosti	Kategória používania	Špeciálny systém
				Pre akustickú izoláciu		Pre požiarnu odolnosť		V rozsahu požiarnej odolnosti							
	Nida	Nida	Hrúbka	[mm]	Hustota [kg/m³]	[mm]	Hustota [kg/m³]	[mm]	Rw [dB]	Ra1 [dB]	Ra2 [dB]	[kg]	[min]	Trieda ETAG 003	
205B75/Expert [4] [6]	C75+C75	Expert	2x12,5	-	-	-	-	6000	50	47	43	37,0	(R)EI60	IV	-
205B75/Expert	C75+C75	Expert	2x12,5	2x50	12,0	50	10,0	6000	64	62	55	37,0	(R)EI60	IV	-
205B75/Woda [3]	C75+C75	Woda	2x12,5	2x50	12,0	50	10,0	6000	64	62	55	37,0	(R)EI60	IV	-
205B75/Expert + Ogień+	C75+C75	Expert + Ogień Plus	12,5+12,5	-	-	-	-	6000	52	48	45	41,0	(R)EI90	IV	-
205B75/Ogień+ [5] [6]	C75+C75	Ogień Plus	2x12,5	-	-	-	-	6000	54	52	47	45,0	(R)EI120	IV	-
205B75/Ogień+ [5] [6]	C75+C75	Ogień Plus	2x12,5	2x50	10,0	50	10,0	6000	64	61	54	45,0	(R)EI120	IV	-
205B75/Ogień+	C75+C75	Ogień Plus	2x12,5	2x50	12,0	50	30,0	6000	64	62	55	45,0	(R)EI120	IV	-
205B75/WodaOgień+	C75+C75	Woda Ogień Plus	2x12,5	2x50	12,0	50	30,0	6000	64	62	55	45,0	(R)EI120	IV	-
205B75/Twarda	C75+C75	Twarda	2x12,5	2x75	14,5	50	30,0	6000	67	66	62	57,0	(R)EI120	IV	●
205B75/Hydro	C75+C75	Hydro	2x12,5	2x50	12,0	50	50,0	6000	64	62	55	49,0	(R)EI120	IV	●
205B75/Cicha	C75+C75	Cicha	2x12,5	2x75	14,5	50	30,0	6000	69	67	57	57,0	(R)EI120	IV	-

[1] Maximálna výška v súlade s technickým posudkom ITB 1060/11/R12NK.
[2] Európske technické posúdenie ETA 15/0301. V prípade väčších požiadaviek ohľadom maximálnych výšok možno zmenšiť rozstupy v rámci nosnej konštrukcie na 400 mm a 300 mm.
[3] V interiéroch s relatívnou vlhkosťou vzduch do 85% (do 10 hodín) použiť dosku Nida Woda, ale v zónach vystavených intenzívnemu pôsobeniu vody odporúčame použiť sadrové dosky s vláknami Nida Hydro (horizontálne a vertikálne roviny pri vani, sprche a pod.)
[4] Možnosť zámeny za dosku Nida Woda typ H2.
[5] Možnosť zmeny na dosku Nida Voda Oheň Plus (Nida Woda Ogień Plus) typ DFH2.
[6] Zvuková izolácia vypočítaná na základe simulácie v programe INSUL.
Systém protipožiarnych priečok v technológii Siniat plnia funkciu protipožiarnych priečok s obojstranným pôsobením ohňa.

SPOTREBA MATERIÁLOV NA 1 M² PRIEČOK V SYSTÉME NIDA PRIEČKA

Názov materiálu	J.m.	Typ systému Nida Priečka										
		205B75/ Expert [4]	205B75/ Expert	205B75/ Woda	205B75/ Expert + Ogień+	205B75/ Ogień+ [5]	205B75/ Ogień+ [5]	205B75/ Ogień+	205B75/ WodaOgień+	205B75/ Twarda	205B75/ Hydro	205B75/ Cicha
		Spotreba materiálu na 1 m²										
Doska Nida Expert 12,5 mm	m²	4,0	4,0	-	2,0	-	-	-	-	-	-	-
Doska Nida Woda 12,5 mm	m²	-	-	4,0	-	-	-	-	-	-	-	-
Doska Nida Ogień Plus 12,5 mm	m²	-	-	-	2,0	4,0	4,0	4,0	-	-	-	-
Doska Nida Woda Ogień Plus 12,5 mm	m²	-	-	-	-	-	-	-	4,0	-	-	-
Doska Nida Twarda 12,5 mm	m²	-	-	-	-	-	-	-	-	4,0	-	-
Doska Nida Hydro 12,5 mm	m²	-	-	-	-	-	-	-	-	-	4,0	-
Doska Nida Cicha 12,5 mm	m²	-	-	-	-	-	-	-	-	-	-	4,0
Profil Nida C75	bm	3,6	3,6	3,6	3,6	3,6	3,6	3,6	3,6	3,6	3,6	3,6
Profil Nida U75	bm	1,4	1,4	1,4	1,4	1,4	1,4	1,4	1,4	1,4	1,4	1,4
Hmoždinka Nida	ks.	1,8	1,8	1,8	1,8	1,8	1,8	1,8	1,8	1,8	1,8	1,8
Rýchloskrutky Nida 3,5x25 mm	ks.	8,0	8,0	8,0	8,0	8,0	8,0	8,0	8,0	-	-	-
Rýchloskrutky Nida 3,5x35 mm	ks.	24,0	24,0	24,0	24,0	24,0	24,0	24,0	24,0	-	-	-
Rýchloskrutky Nida Twarda 4,2x38 mm	ks.	-	-	-	-	-	-	-	-	32,0	-	32,0
Rýchloskrutky Nida Hydro C5 3,5x25 mm	ks.	-	-	-	-	-	-	-	-	-	8,0	-
Rýchloskrutky Nida Hydro C5 3,5x41 mm	ks.	-	-	-	-	-	-	-	-	-	24,0	-
Výstužná páska Nida	bm	2,8	2,8	2,8	2,8	2,8	2,8	2,8	2,8	2,8	2,8	2,8
Zvukovo izolačná páska Nida	bm	2,4	2,4	2,4	2,4	2,4	2,4	2,4	2,4	2,4	2,4	2,4
Sadrový tmel Nida Start	kg	1,2	1,2	1,2	1,2	1,2	1,2	1,2	1,2	-	-	1,2
Sadrový tmel Nida Finish	kg	0,2	0,2	0,2	0,2	0,2	0,2	0,2	0,2	-	-	0,2
Hotová špachtľovacia hmota Hydromix [7]	kg	-	-	-	-	-	-	-	-	1,4	1,4	-
Minerálna vlna [8]	m²	-	2,0	2,0	-	-	2,0	2,0	2,0	2,0	2,0	2,0

[7] V prípade sadro-trieskových dosiek s vláknami Nida Twarda možno ako alternatívu použiť sadrový tmel Nida Max.
[8] Použitie podľa požiadaviek. V prípade použitia iného typu izolačného materiálu, čo sa týka hrúbky a/alebo objemovej hustoty, než je uvedené v technickej špecifikácii (Nida Sadrokartónové systémy – katalóg riešení), bezpodmienečne sa obráťte na príslušného technického konzultanta Siniat (podrobné mapy regiónov sú uvedené na konci katalógu).
Normy spotreby nezahrňujú straty materiálu.

nida Stena

Trieda požiarnej odolnosti:	Maximálna zvuková izolácia:	Maximálna výška výstavby:	Hmotnosť 1m² výstavby:	Číslo súvisiaceho dokladu:
(R)EI60 (R)EI90 (R)EI120	-	6500 mm	41,0-60,0 kg	ETA 15/0301

Vyhlásenie o úžitkových vlastnostiach:
DoP/Wall System /0002/15.11.2016

SYSTÉMY:
205BB75

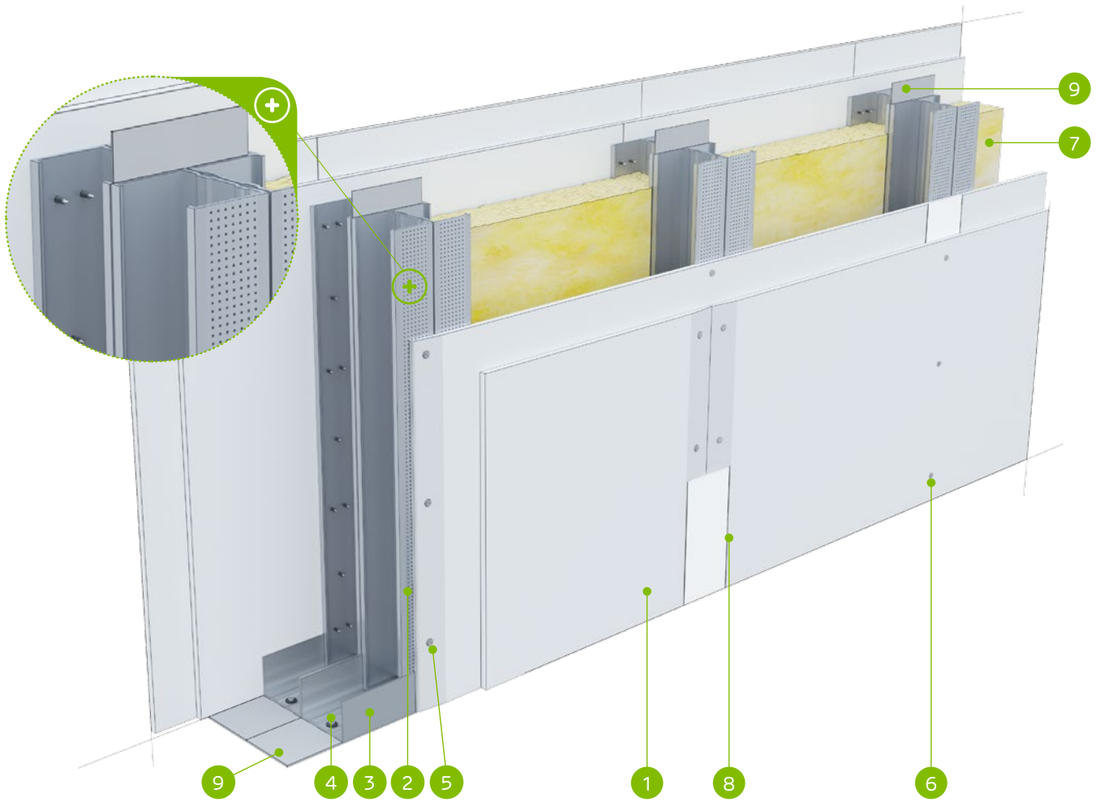

MATERIÁLY:

1. Sadrokartónová doska Nida
2. Profil Nida C 75 (dvojitý)
3. Profil Nida U 75
4. Hmoždinka Nida
5. Rýchloskrutky Nida 3,5 x 25 mm
6. Rýchloskrutky Nida 3,5 x 35 mm
7. Izolačný materiál minerálna vlna
8. Škára medzi sadrokartónovými doskami vyhotovená zo sadrovej hmoty Nida a výstužnej pásky Nida
9. Tesniaca páska na akustickú izoláciu Nida šírka 70 mm

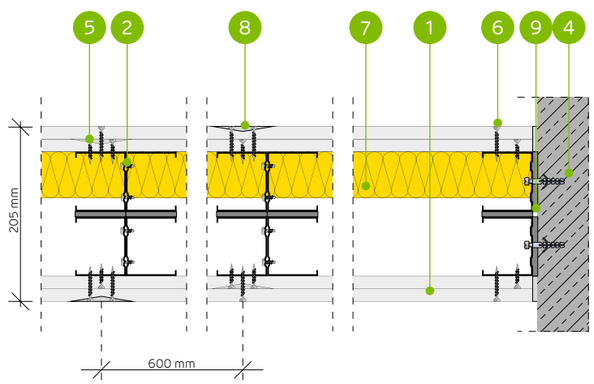

SYSTÉM PRIEČOK NA DVOJRADOVEJ DVOJITEJ KONŠTRUKCII NIDA C75

TECHNICKÉ PARAMETRE

Typ steny Nida Priečka [2]	Konštrukcia roštu	Opláštenie sadrokartónom		Izolačný materiál				Maximálna výška steny - h [1]	Zvuková izolácia			Hmotnosť výstavby	Trieda požiarnej odolnosti	Kategória používania	Špeciálny systém
				Pre akustickú izoláciu		Pre požiarnu odolnosť		V rozsahu požiarnej odolnosti							
	Nida	Nida	Hrúbka	[mm]	Hustota [kg/m³]	[mm]	Hustota [kg/m³]	[mm]	Rw [dB]	Ra1 [dB]	Ra2 [dB]	[kg]	[min]	Trieda ETAG 003	
205BB75/Expert [4]	2xC75+2xC75	Expert	2x12,5	-	-	-	-	6500	-	-	-	41,0	(R)EI60	IV	-
205BB75/Expert	2xC75+2xC75	Expert	2x12,5	-	-	50	10,0	6500	-	-	-	41,0	(R)EI60	IV	-
205BB75/Woda [3]	2xC75+2xC75	Woda	2x12,5	-	-	50	10,0	6500	-	-	-	41,0	(R)EI60	IV	-
205BB75/Expert + Ogień+	2xC75+2xC75	Expert + Ogień Plus	12,5+12,5	-	-	-	-	6500	-	-	-	45,0	(R)EI90	IV	-
205BB75/Ogień+ [5]	2xC75+2xC75	Ogień Plus	2x12,5	-	-	-	-	6500	-	-	-	49,0	(R)EI120	IV	-
205BB75/Ogień+ [5]	2xC75+2xC75	Ogień Plus	2x12,5	-	-	50	10,0	6500	-	-	-	49,0	(R)EI120	IV	-
205BB75/Ogień+	2xC75+2xC75	Ogień Plus	2x12,5	-	-	50	30,0	6500	-	-	-	49,0	(R)EI120	IV	-
205BB75/WodaOgień+	2xC75+2xC75	Woda Ogień Plus	2x12,5	-	-	50	30,0	6500	-	-	-	49,0	(R)EI120	IV	-
205BB75/Twarda	2xC75+2xC75	Twarda	2x12,5	-	-	50	30,0	6500	-	-	-	60,0	(R)EI120	IV	●
205BB75/Hydro	2xC75+2xC75	Hydro	2x12,5	-	-	50	50,0	6500	-	-	-	52,0	(R)EI120	IV	●
205BB75/Cicha	2xC75+2xC75	Cicha	2x12,5	-	-	50	30,0	6500	-	-	-	60,0	(R)EI120	IV	-

[1] Maximálna výška v súlade s technickým posudkom ITB 1060/11/R12NK.
[2] Európske technické posúdenie ETA 15/0301. V prípade väčších požiadaviek ohľadom maximálnych výšok možno zmenšiť rozstupy v rámci nosnej konštrukcie na 400 mm a 300 mm.
[3] V interiéroch s relatívnou vlhkosťou vzduch do 85% (do 10 hodín) použiť dosku Nida Woda, ale v zónach vystavených intenzívnemu pôsobeniu vody odporúčame použiť sadrové dosky s vláknami Nida Hydro (horizontálne a vertikálne roviny pri vani, sprche a pod.)
[4] Možnosť zámeny za dosku Nida Woda typ H2.
[5] Možnosť zmeny na dosku Nida Voda Oheň Plus (Nida Woda Ogień Plus) typ DFH2.
Systém protipožiarnych priečok v technológii Siniat plnia funkciu protipožiarnych priečok s obojstranným pôsobením ohňa.

SPOTREBA MATERIÁLOV NA 1 M² PRIEČOK V SYSTÉME NIDA PRIEČKA

Názov materiálu	J.m.	Typ systému Nida Priečka										
		205BB75/ Expert [4]	205BB75/ Expert	205BB75/ Woda	205BB75/ Expert + Ogień+	205BB75/ Ogień+ [5]	205BB75/ Ogień+ [5]	205BB75/ Ogień+	205BB75/ WodaOgień+	205BB75/ Twarda	205BB75/ Hydro	205BB75/ Cicha
		Spotreba materiálu na 1 m²										
Doska Nida Expert 12,5 mm	m²	4,0	4,0	-	2,0	-	-	-	-	-	-	-
Doska Nida Woda 12,5 mm	m²	-	-	4,0	-	-	-	-	-	-	-	-
Doska Nida Ogień Plus 12,5 mm	m²	-	-	-	2,0	4,0	4,0	4,0	-	-	-	-
Doska Nida Woda Ogień Plus 12,5 mm	m²	-	-	-	-	-	-	-	4,0	-	-	-
Doska Nida Twarda 12,5 mm	m²	-	-	-	-	-	-	-	-	4,0	-	-
Doska Nida Hydro 12,5 mm	m²	-	-	-	-	-	-	-	-	-	4,0	-
Doska Nida Cicha 12,5 mm	m²	-	-	-	-	-	-	-	-	-	-	4,0
Profil Nida C75	bm	7,2	7,2	7,2	7,2	7,2	7,2	7,2	7,2	7,2	7,2	7,2
Profil Nida U75	bm	1,4	1,4	1,4	1,4	1,4	1,4	1,4	1,4	1,4	1,4	1,4
Hmoždinka Nida	ks.	1,8	1,8	1,8	1,8	1,8	1,8	1,8	1,8	1,8	1,8	1,8
Samorezná skrutka 4,2x13 mm do plechu 1 mm FLAT HEAD®	ks.	12,0	12,0	12,0	12,0	12,0	12,0	12,0	12,0	12,0	12,0	12,0
Rýchloskrutky Nida 3,5x25 mm	ks.	8,0	8,0	8,0	8,0	8,0	8,0	8,0	8,0	-	-	-
Rýchloskrutky Nida 3,5x35 mm	ks.	24,0	24,0	24,0	24,0	24,0	24,0	24,0	24,0	-	-	-
Rýchloskrutky Nida Twarda 4,2x38 mm	ks.	-	-	-	-	-	-	-	-	32,0	-	32,0
Rýchloskrutky Nida Hydro C5 3,5x25 mm	ks.	-	-	-	-	-	-	-	-	-	8,0	-
Rýchloskrutky Nida Hydro C5 3,5x41 mm	ks.	-	-	-	-	-	-	-	-	-	24,0	-
Výstužná páska Nida	bm	2,8	2,8	2,8	2,8	2,8	2,8	2,8	2,8	2,8	2,8	2,8
Zvukovo izolačná páska Nida	bm	2,4	2,4	2,4	2,4	2,4	2,4	2,4	2,4	2,4	2,4	2,4
Sadrový tmel Nida Start	kg	1,2	1,2	1,2	1,2	1,2	1,2	1,2	1,2	-	-	1,2
Sadrový tmel Nida Finish	kg	0,2	0,2	0,2	0,2	0,2	0,2	0,2	0,2	-	-	0,2
Hotová špachtľovacia hmota Hydromix [6]	kg	-	-	-	-	-	-	-	-	1,4	1,4	-
Minerálna vlna [7]	m²	-	1,0	1,0	-	-	1,0	1,0	1,0	1,0	1,0	1,0

[6] V prípade sadro-trieskových dosiek s vláknami Nida Twarda možno ako alternatívu použiť sadrový tmel Nida Max.
[7] Použitie podľa požiadaviek. V prípade použitia iného typu izolačného materiálu, čo sa týka hrúbky a/alebo objemovej hustoty, než je uvedené v technickej špecifikácii (Nida Sadrokartónové systémy – katalóg riešení), bezpodmienečne sa obráťte na príslušného technického konzultanta Siniat (podrobné mapy regiónov sú uvedené na konci katalógu).
Normy spotreby nezahrňujú straty materiálu.

nida Stena

Trieda požiarnej odolnosti: (R)EI60 (R)EI90 (R)EI120

Maximálna zvuková izolácia: 70 dB

Maximálna výška výstavby: 6500 mm

Hmotnosť 1m² výstavby: 38,0-57,0 kg

Číslo súvisiaceho dokladu: ETA 15/0301

Vyhlásenie o úžitkových vlastnostiach: DoP/Wall System /0002/15.11.2016

SYSTÉMY:
255B100

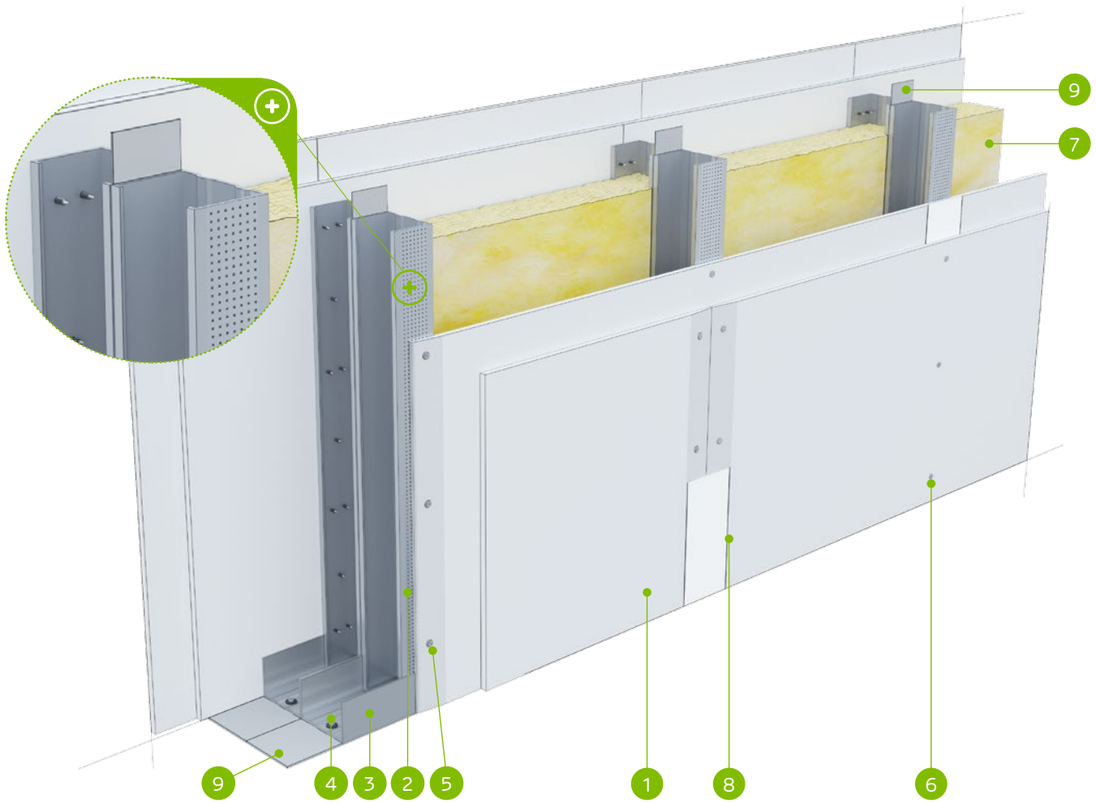

MATERIÁLY:

1. Sadrokartónová doska Nida
2. Profil Nida C 100
3. Profil Nida U 100
4. Hmoždinka Nida
5. Rýchloskrutky Nida 3,5 x 25 mm
6. Rýchloskrutky Nida 3,5 x 35 mm
7. Izolačný materiál minerálna vlna
8. Škára medzi sadrokartónovými doskami vyhotovená zo sadrovej hmoty Nida a výstužnej pásky Nida
9. Tesniaca páska na akustickú izoláciu Nida šírka 95 mm

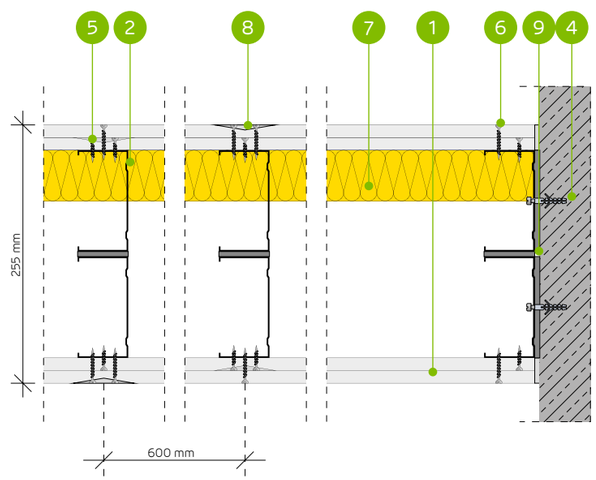

SYSTÉM PRIEČOK NA DVOJRADOVEJ KONŠTRUKCII NIDA C100

TECHNICKÉ PARAMETRE

Typ steny Nida Priečka [2]	Konštrukcia roštu	Opláštenie sadrokartónom		Izolačný materiál				Maximálna výška steny - h [1]	Zvuková izolácia			Hmotnosť výstavby	Trieda požiarnej odolnosti	Kategória používania	Špeciálny systém
				Pre akustickú izoláciu		Pre požiarnu odolnosť		V rozsahu požiarnej odolnosti							
	Nida	Nida	Hrúbka	[mm]	Hustota [kg/m³]	[mm]	Hustota [kg/m³]	[mm]	Rw [dB]	Ra1 [dB]	Ra2 [dB]	[kg]	[min]	Trieda ETAG 003	
255B100/Expert [4] [6]	C100+C100	Expert	2x12,5	-	-	-	-	6500	51	48	45	38,0	(R)EI60	IV	-
255B100/Expert	C100+C100	Expert	2x12,5	2x100	12,0	50	10,0	6500	67	65	58	38,0	(R)EI60	IV	-
255B100/Woda [3]	C100+C100	Woda	2x12,5	2x100	12,0	50	10,0	6500	67	65	58	38,0	(R)EI60	IV	-
255B100/Expert + Ogień+	C100+C100	Expert + Ogień Plus	12,5+12,5	-	-	-	-	6500	53	48	47	42,0	(R)EI90	IV	-
255B100/Ogień+ [5] [6]	C100+C100	Ogień Plus	2x12,5	-	-	-	-	6500	55	53	49	46,0	(R)EI120	IV	-
255B100/Ogień+ [5] [6]	C100+C100	Ogień Plus	2x12,5	2x100	10,0	50	10,0	6500	67	64	57	46,0	(R)EI120	IV	-
255B100/Ogień+	C100+C100	Ogień Plus	2x12,5	2x100	12,0	50	30,0	6500	68	66	61	46,0	(R)EI120	IV	-
255B100/WodaOgień+	C100+C100	Woda Ogień Plus	2x12,5	2x100	12,0	50	30,0	6500	68	66	61	46,0	(R)EI120	IV	-
255B100/Twarda	C100+C100	Twarda	2x12,5	2x100	14,5	50	30,0	6500	70	69	64	57,0	(R)EI120	IV	●
255B100/Hydro	C100+C100	Hydro	2x12,5	2x100	12,0	50	50,0	6500	68	66	61	49,0	(R)EI120	IV	●
255B100/Cicha	C100+C100	Cicha	2x12,5	2x100	14,5	50	30,0	6500	70	69	64	57,0	(R)EI120	IV	-

[1] Maximálna výška v súlade s technickým posudkom ITB 1060/11/R12NK.
[2] Európske technické posúdenie ETA 15/0301. V prípade väčších požiadaviek ohľadom maximálnych výšok možno zmenšiť rozstupy v rámci nosnej konštrukcie na 400 mm a 300 mm.
[3] V interiéroch s relatívnou vlhkosťou vzduch do 85% (do 10 hodín) použiť dosku Nida Woda, ale v zónach vystavených intenzívnemu pôsobeniu vody odporúčame použiť sadrové dosky s vláknami Nida Hydro (horizontálne a vertikálne roviny pri vani, sprche a pod.)
[4] Možnosť zámeny za dosku Nida Woda typ H2.
[5] Možnosť zmeny na dosku Nida Voda Oheň Plus (Nida Woda Ogień Plus) typ DFH2.
[6] Zvuková izolácia vypočítaná na základe simulácie v programe INSUL.
Systém protipožiarnych priečok v technológii Siniat plnia funkciu protipožiarnych priečok s obojstranným pôsobením ohňa.

SPOTREBA MATERIÁLOV NA 1 M² PRIEČOK V SYSTÉME NIDA PRIEČKA

Názov materiálu	J.m.	Typ systému Nida Priečka										
		255B100/ Expert [4]	255B100/ Expert	255B100/ Woda	255B100/ Expert + Ogień+	255B100/ Ogień+ [5]	255B100/ Ogień+ [5]	255B100/ Ogień+	255B100/ WodaOgień+	255B100/ Twarda	255B100/ Hydro	255B100/ Cicha
		Spotreba materiálu na 1 m²										
Doska Nida Expert 12,5 mm	m²	4,0	4,0	-	2,0	-	-	-	-	-	-	-
Doska Nida Woda 12,5 mm	m²	-	-	4,0	-	-	-	-	-	-	-	-
Doska Nida Ogień Plus 12,5 mm	m²	-	-	-	2,0	4,0	4,0	4,0	-	-	-	-
Doska Nida Woda Ogień Plus 12,5 mm	m²	-	-	-	-	-	-	-	4,0	-	-	-
Doska Nida Twarda 12,5 mm	m²	-	-	-	-	-	-	-	-	4,0	-	-
Doska Nida Hydro 12,5 mm	m²	-	-	-	-	-	-	-	-	-	4,0	-
Doska Nida Cicha 12,5 mm	m²	-	-	-	-	-	-	-	-	-	-	4,0
Profil Nida C100	bm	3,6	3,6	3,6	3,6	3,6	3,6	3,6	3,6	3,6	3,6	3,6
Profil Nida U100	bm	1,4	1,4	1,4	1,4	1,4	1,4	1,4	1,4	1,4	1,4	1,4
Hmoždinka Nida	ks.	1,8	1,8	1,8	1,8	1,8	1,8	1,8	1,8	1,8	1,8	1,8
Rýchloskrutky Nida 3,5x25 mm	ks.	8,0	8,0	8,0	8,0	8,0	8,0	8,0	8,0	-	-	-
Rýchloskrutky Nida 3,5x35 mm	ks.	24,0	24,0	24,0	24,0	24,0	24,0	24,0	24,0	-	-	-
Rýchloskrutky Nida Twarda 4,2x38 mm	ks.	-	-	-	-	-	-	-	-	32,0	-	32,0
Rýchloskrutky Nida Hydro C5 3,5x25 mm	ks.	-	-	-	-	-	-	-	-	-	8,0	-
Rýchloskrutky Nida Hydro C5 3,5x41 mm	ks.	-	-	-	-	-	-	-	-	-	24,0	-
Výstužná páska Nida	bm	2,8	2,8	2,8	2,8	2,8	2,8	2,8	2,8	2,8	2,8	2,8
Zvukovo izolačná páska Nida	bm	2,4	2,4	2,4	2,4	2,4	2,4	2,4	2,4	2,4	2,4	2,4
Sadrový tmel Nida Start	kg	1,2	1,2	1,2	1,2	1,2	1,2	1,2	1,2	-	-	1,2
Sadrový tmel Nida Finish	kg	0,2	0,2	0,2	0,2	0,2	0,2	0,2	0,2	-	-	0,2
Hotová špachtľovacia hmota Hydromix [7]	kg	-	-	-	-	-	-	-	-	1,4	1,4	-
Minerálna vlna [8]	m²	-	2,0	2,0	-	-	2,0	2,0	2,0	2,0	2,0	2,0

[7] V prípade sadro-trieskových dosiek s vláknami Nida Twarda možno ako alternatívu použiť sadrový tmel Nida Max.
[8] Použitie podľa požiadaviek. V prípade použitia iného typu izolačného materiálu, čo sa týka hrúbky a/alebo objemovej hustoty, než je uvedené v technickej špecifikácii (Nida Sadrokartónové systémy – katalóg riešení), bezpodmienečne sa obráťte na príslušného technického konzultanta Siniat (podrobné mapy regiónov sú uvedené na konci katalógu).
Normy spotreby nezahrňujú straty materiálu.

Nida Stena

Trieda požiarnej odolnosti:	Maximálna zvuková izolácia:	Maximálna výška výstavby:	Hmotnosť 1m² výstavby:	Číslo súvisiaceho dokladu:
(R)EI60 (R)EI90 (R)EI120	-	6500 mm	42,0-61,0 kg	ETA 15/0301

Vyhlásenie o úžitkových vlastnostiach:
DoP/Wall System /0002/15.11.2016

SYSTÉMY:
255BB100

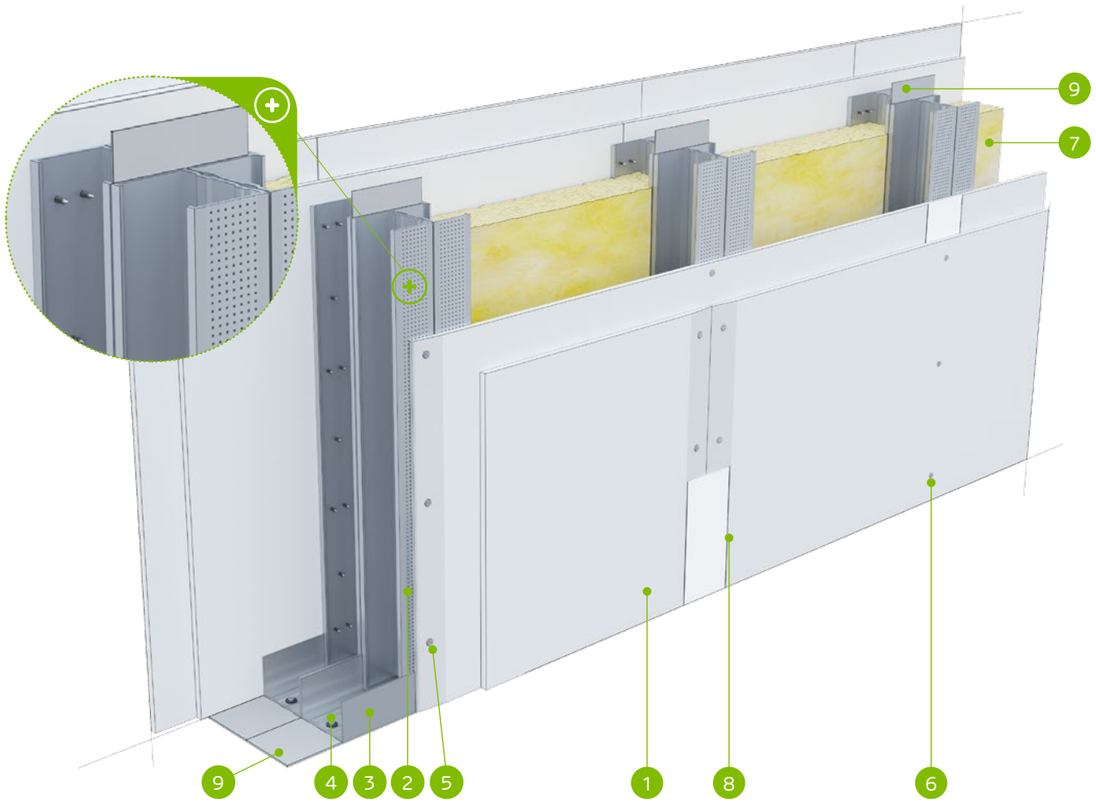

MATERIÁLY:

1. Sadrokartónová doska Nida
2. Profil Nida C 100 (dvojitý)
3. Profil Nida U 100
4. Hmoždinka Nida
5. Rýchloskrutky Nida 3,5 x 25 mm
6. Rýchloskrutky Nida 3,5 x 35 mm
7. Izolačný materiál minerálna vlna
8. Škára medzi sadrokartónovými doskami vyhotovená zo sadrovej hmoty Nida a výstužnej pásky Nida
9. Tesniaca páska na akustickú izoláciu Nida šírka 95 mm

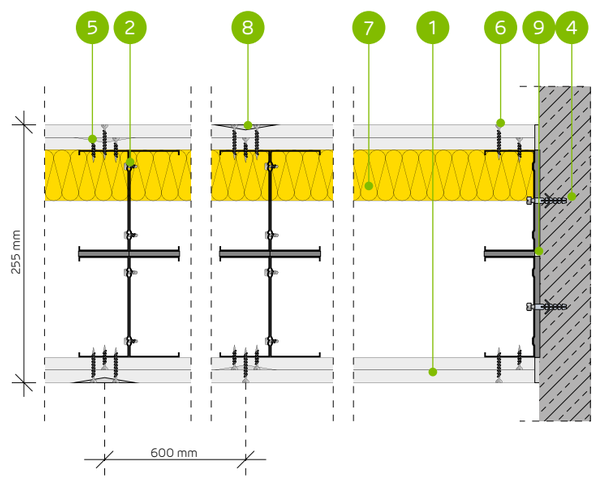

SYSTÉM PRIEČOK NA DVOJRADOVEJ DVOJITEJ KONŠTRUKCII NIDA C100

TECHNICKÉ PARAMETRE

Typ steny Nida Priečka [2]	Konštrukcia roštu	Opláštenie sadrokartónom		Izolačný materiál				Maximálna výška steny - h [1]	Zvuková izolácia			Hmotnosť výstavby	Trieda požiarnej odolnosti	Kategória používania	Špeciálny systém
				Pre akustickú izoláciu		Pre požiarnu odolnosť		V rozsahu požiarnej odolnosti							
	Nida	Nida	Hrúbka	[mm]	Hustota [kg/m³]	[mm]	Hustota [kg/m³]	[mm]	Rw [dB]	Ra1 [dB]	Ra2 [dB]	[kg]	[min]	Trieda ETAG 003	
255BB100/Expert [4]	2xC100+2xC100	Expert	2x12,5	-	-	-	-	6500	-	-	-	42,0	(R)EI60	IV	-
255BB100/Expert	2xC100+2xC100	Expert	2x12,5	-	-	50	10,0	6500	-	-	-	42,0	(R)EI60	IV	-
255BB100/Woda [3]	2xC100+2xC100	Woda	2x12,5	-	-	50	10,0	6500	-	-	-	42,0	(R)EI60	IV	-
255BB100/Expert + Ogień+	2xC100+2xC100	Expert + Ogień Plus	12,5+12,5	-	-	-	-	6500	-	-	-	46,0	(R)EI90	IV	-
255BB100/Ogień+ [5]	2xC100+2xC100	Ogień Plus	2x12,5	-	-	-	-	6500	-	-	-	50,0	(R)EI120	IV	-
255BB100/Ogień+ [5]	2xC100+2xC100	Ogień Plus	2x12,5	-	-	50	10,0	6500	-	-	-	50,0	(R)EI120	IV	-
255BB100/Ogień+	2xC100+2xC100	Ogień Plus	2x12,5	-	-	50	30,0	6500	-	-	-	50,0	(R)EI120	IV	-
255BB100/WodaOgień+	2xC100+2xC100	Woda Ogień Plus	2x12,5	-	-	50	30,0	6500	-	-	-	50,0	(R)EI120	IV	-
255BB100/Twarda	2xC100+2xC100	Twarda	2x12,5	-	-	50	30,0	6500	-	-	-	61,0	(R)EI120	IV	●
255BB100/Hydro	2xC100+2xC100	Hydro	2x12,5	-	-	50	50,0	6500	-	-	-	53,0	(R)EI120	IV	●
255BB100/Cicha	2xC100+2xC100	Cicha	2x12,5	-	-	50	30,0	6500	-	-	-	61,0	(R)EI120	IV	-

[1] Maximálna výška v súlade s technickým posudkom ITB 1060/11/R12NK.
[2] Európske technické posúdenie ETA 15/0301. V prípade väčších požiadaviek ohľadom maximálnych výšok možno zmenšiť rozstupy v rámci nosnej konštrukcie na 400 mm a 300 mm.
[3] V interiéroch s relatívnou vlhkosťou vzduch do 85% (do 10 hodín) použiť dosku Nida Woda, ale v zónach vystavených intenzívnemu pôsobeniu vody odporúčame použiť sadrové dosky s vláknami Nida Hydro (horizontálne a vertikálne roviny pri vani, sprche a pod.)
[4] Možnosť zámeny za dosku Nida Woda typ H2.
[5] Možnosť zmeny na dosku Nida Voda Oheň Plus (Nida Woda Ogień Plus) typ DFH2.
Systém protipožiarnych priečok v technológii Siniat plnia funkciu protipožiarnych priečok s obojstranným pôsobením ohňa.

SPOTREBA MATERIÁLOV NA 1 M² PRIEČOK V SYSTÉME NIDA PRIEČKA

Názov materiálu	J.m.	Typ systému Nida Priečka										
		255BB100/ Expert [4]	255BB100/ Expert	255BB100/ Woda	255BB100/ Expert + Ogień+	255BB100/ Ogień+ [5]	255BB100/ Ogień+ [5]	255BB100/ Ogień+	255BB100/ WodaOgień+	255BB100/ Twarda	255BB100/ Hydro	255BB100/ Cicha
		Spotreba materiálu na 1 m²										
Doska Nida Expert 12,5 mm	m²	4,0	4,0	-	2,0	-	-	-	-	-	-	-
Doska Nida Woda 12,5 mm	m²	-	-	4,0	-	-	-	-	-	-	-	-
Doska Nida Ogień Plus 12,5 mm	m²	-	-	-	2,0	4,0	4,0	4,0	-	-	-	-
Doska Nida Woda Ogień Plus 12,5 mm	m²	-	-	-	-	-	-	-	4,0	-	-	-
Doska Nida Twarda 12,5 mm	m²	-	-	-	-	-	-	-	-	4,0	-	-
Doska Nida Hydro 12,5 mm	m²	-	-	-	-	-	-	-	-	-	4,0	-
Doska Nida Cicha 12,5 mm	m²	-	-	-	-	-	-	-	-	-	-	4,0
Profil Nida C100	bm	7,2	7,2	7,2	7,2	7,2	7,2	7,2	7,2	7,2	7,2	7,2
Profil Nida U100	bm	1,4	1,4	1,4	1,4	1,4	1,4	1,4	1,4	1,4	1,4	1,4
Hmoždinka Nida	ks.	1,8	1,8	1,8	1,8	1,8	1,8	1,8	1,8	1,8	1,8	1,8
Samorezná skrutka 4,2x13 mm do plechu 1 mm FLAT HEAD®	ks.	12,0	12,0	12,0	12,0	12,0	12,0	12,0	12,0	12,0	12,0	12,0
Rýchloskrutky Nida 3,5x25 mm	ks.	8,0	8,0	8,0	8,0	8,0	8,0	8,0	8,0	-	-	-
Rýchloskrutky Nida 3,5x35 mm	ks.	24,0	24,0	24,0	24,0	24,0	24,0	24,0	24,0	-	-	-
Rýchloskrutky Nida Twarda 4,2x38 mm	ks.	-	-	-	-	-	-	-	-	32,0	-	32,0
Rýchloskrutky Nida Hydro C5 3,5x25 mm	ks.	-	-	-	-	-	-	-	-	-	8,0	-
Rýchloskrutky Nida Hydro C5 3,5x41 mm	ks.	-	-	-	-	-	-	-	-	-	24,0	-
Výstužná páska Nida	bm	2,8	2,8	2,8	2,8	2,8	2,8	2,8	2,8	2,8	2,8	2,8
Zvukovo izolačná páska Nida	bm	2,4	2,4	2,4	2,4	2,4	2,4	2,4	2,4	2,4	2,4	2,4
Sadrový tmel Nida Start	kg	1,2	1,2	1,2	1,2	1,2	1,2	1,2	1,2	-	-	1,2
Sadrový tmel Nida Finish	kg	0,2	0,2	0,2	0,2	0,2	0,2	0,2	0,2	-	-	0,2
Hotová špachtľovacia hmota Hydromix [6]	kg	-	-	-	-	-	-	-	-	1,4	1,4	-
Minerálna vlna [7]	m²	-	1,0	1,0	-	-	1,0	1,0	1,0	1,0	1,0	1,0

[6] V prípade sadro-trieskových dosiek s vláknami Nida Twarda možno ako alternatívu použiť sadrový tmel Nida Max.
[7] Použitie podľa požiadaviek. V prípade použitia iného typu izolačného materiálu, čo sa týka hrúbky a/alebo objemovej hustoty, než je uvedené v technickej špecifikácii (Nida Sadrokartónové systémy – katalóg riešení), bezpodmienečne sa obráťte na príslušného technického konzultanta Siniat (podrobné mapy regiónov sú uvedené na konci katalógu).
Normy spotreby nezahrňujú straty materiálu.

nida Stena

Trieda požiarnej odolnosti:	Maximálna zvuková izolácia:	Maximálna výška výstavby:	Hmotnosť 1m² výstavby:	Číslo súvisiaceho dokladu:
(R)EI90	73 dB	6500 mm	49,0-52,0 kg	ETA 15/0301

Vyhlásenie o úžitkových vlastnostiach:
DoP/Wall System /0002/15.11.2016

SYSTÉMY:
155B50; 205B75; 255B100

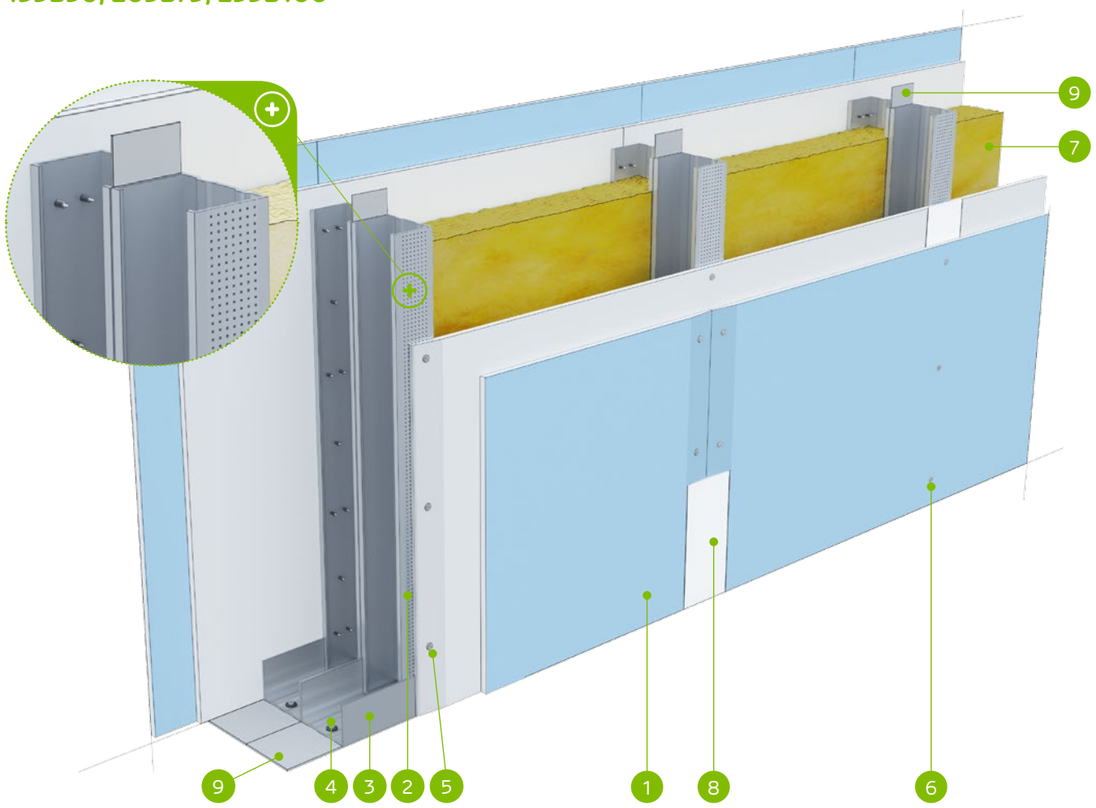

MATERIÁLY:

1. Sadrokartónová doska Nida Expert + Nida Cicha
2. Profil Nida C50 / C75 / C100
3. Profil Nida U50 / U75 / U100
4. Hmoždinka Nida
5. Rýchloskrutky Nida 3,5 x 25 mm
6. Rýchloskrutky Nida Twarda 4,2x38 mm
7. Izolačný materiál minerálna vlna
8. Škára medzi sadrokartónovými doskami vyhotovená zo sadrovej hmoty Nida a výstužnej pásky Nida
9. Tesniaca páska na akustickú izoláciu Nida šírka 50 / 70 / 95 mm

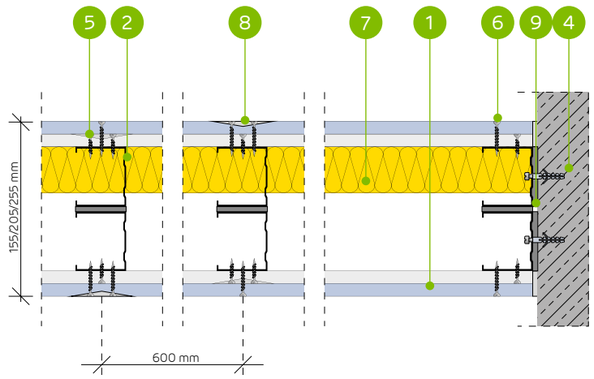

SYSTÉM AKUSTICKÝCH PRIEČOK NA DVOJRADOVEJ KONŠTRUKCII NIDA C50, C75, C100 (HYBRIDNÉ STENY - EXPERT/CICHA)

TECHNICKÉ PARAMETRE

Typ steny Nida Priečka [2]	Konštrukcia roštu	Opláštenie sadrokartónom		Izolačný materiál				Maximálna výška steny - h [1]	Zvuková izolácia			Hmotnosť výstavby	Trieda požiarnej odolnosti	Kategória používania	Špeciálny systém
				Pre akustickú izoláciu		Pre požiarnu odolnosť		V rozsahu požiarnej odolnosti							
	Nida	Nida	Hrúbka	[mm]	Hustota [kg/m³]	[mm]	Hustota [kg/m³]	[mm]	Rw [dB]	Ra1 [dB]	Ra2 [dB]	[kg]	[min]	Trieda ETAG 003	
155B50/Expert+Cicha	C50+C50	Expert + Cicha	12,5+12,5	2x50	38,0	-	-	4500	64	62	56	49,0	(R)EI90	IV	●
155B50/Woda+Cicha [3]	C50+C50	Woda + Cicha	12,5+12,5	2x50	38,0	-	-	4500	64	62	56	49,0	(R)EI90	IV	●
205B75/Expert+Cicha	C75+C75	Expert + Cicha	12,5+12,5	2x50	38,0	-	-	6000	66 [4]	63	56	50,0	(R)EI90	IV	●
205B75/Woda+Cicha [3]	C75+C75	Woda + Cicha	12,5+12,5	2x50	38,0	-	-	6000	66 [4]	63	56	50,0	(R)EI90	IV	●
255B100/Expert+Cicha	C100+C100	Expert + Cicha	12,5+12,5	2x50	38,0	-	-	6500	73 [4]	69	61	52,0	(R)EI90	IV	●
255B100/Woda+Cicha [3]	C100+C100	Woda + Cicha	12,5+12,5	2x50	38,0	-	-	6500	73 [4]	69	61	52,0	(R)EI90	IV	●

[1] Maximálna výška v súlade s technickým posudkom ITB 1060/11/R12NK.
[2] Európske technické posúdenie ETA 15/0301. V prípade väčších požiadaviek ohľadom maximálnych výšok možno zmenšiť rozstupy v rámci nosnej konštrukcie na 400 mm a 300 mm.
[3] V interiéroch s relatívnou vlhkosťou vzduch do 85% (do 10 hodín) použiť dosku Nida Woda, ale v zónach vystavených intenzívnemu pôsobeniu vody odporúčame použiť sadrové dosky s vláknami Nida Hydro (horizontálne a vertikálne roviny pri vani, sprche a pod.)
[4] Zvuková izolácia vypočítaná na základe simulácie v programe INSUL.
Systém protipožiarnych priečok v technológii Siniat plnia funkciu protipožiarnych priečok s obojstranným pôsobením ohňa.

SPOTREBA MATERIÁLOV NA 1 M² PRIEČOK V SYSTÉME NIDA PRIEČKA

Názov materiálu	J.m.	Typ systému Nida Priečka					
		155B50/Expert+Cicha	155B50/Woda+Cicha	205B75/Expert+Cicha	205B75/Woda+Cicha	255B100/Expert+Cicha	255B100/Woda+Cicha
		Spotreba materiálu na 1 m²					
Doska Nida Expert 12,5 mm	m²	2,0	-	2,0	-	2,0	-
Doska Nida Woda 12,5 mm	m²	-	2,0	-	2,0	-	2,0
Doska Nida Cicha 12,5 mm	m²	2,0	2,0	2,0	2,0	2,0	2,0
Profil Nida C50	m²	3,6	3,6	-	-	-	-
Profil Nida C75	m²	-	-	3,6	3,6	-	-
Profil Nida C100	m²	-	-	-	-	3,6	3,6
Prfoil Nida U50	m²	1,4	1,4	-	-	-	-
Profil Nida U75	m²	-	-	1,4	1,4	-	-
Profil Nida U100	m²	-	-	-	-	1,4	1,4
Hmoždinka Nida	ks.	1,8	1,8	1,8	1,8	1,8	1,8
Rýchloskrutky Nida 3,5x25 mm	ks.	8,0	8,0	8,0	8,0	8,0	8,0
Rýchloskrutky Nida Twarda 4,2x38 mm	ks.	24,0	24,0	24,0	24,0	24,0	24,0
Výstužná páska Nida	bm	2,8	2,8	2,8	2,8	2,8	2,8
Zvukovo izolačná páska Nida	bm	2,4	2,4	2,4	2,4	2,4	2,4
Sadrový tmel Nida Start	kg	1,2	1,2	1,2	1,2	1,2	1,2
Sadrový tmel Nida Finish	kg	0,2	0,2	0,2	0,2	0,2	0,2
Minerálna vlna [5]	m²	2,0	2,0	2,0	2,0	2,0	2,0

[5] Použitie podľa požiadaviek. V prípade použitia iného typu izolačného materiálu, čo sa týka hrúbky a/alebo objemovej hustoty, než je uvedené v technickej špecifikácii (Nida Sadrokartónové systémy – katalóg riešení), bezpodmienečne sa obráťte na príslušného technického konzultanta Siniat (podrobné mapy regiónov sú uvedené na konci katalógu).
Normy spotreby nezahrňujú straty materiálu.

nida Stena

Trieda požiarnej odolnosti:	Maximálna zvuková izolácia:	Maximálna výška výstavby:	Hmotnosť 1m² výstavby:	Číslo súvisiaceho dokladu:
(R)EI90	73 dB	6500 mm	49,0-52,0 kg	ETA 15/0301

Vyhlásenie o úžitkových vlastnostiach:
DoP/Wall System /0002/15.11.2016

SYSTÉMY:
155B50-PWA; 205B75-PWA; 255B100-PWA

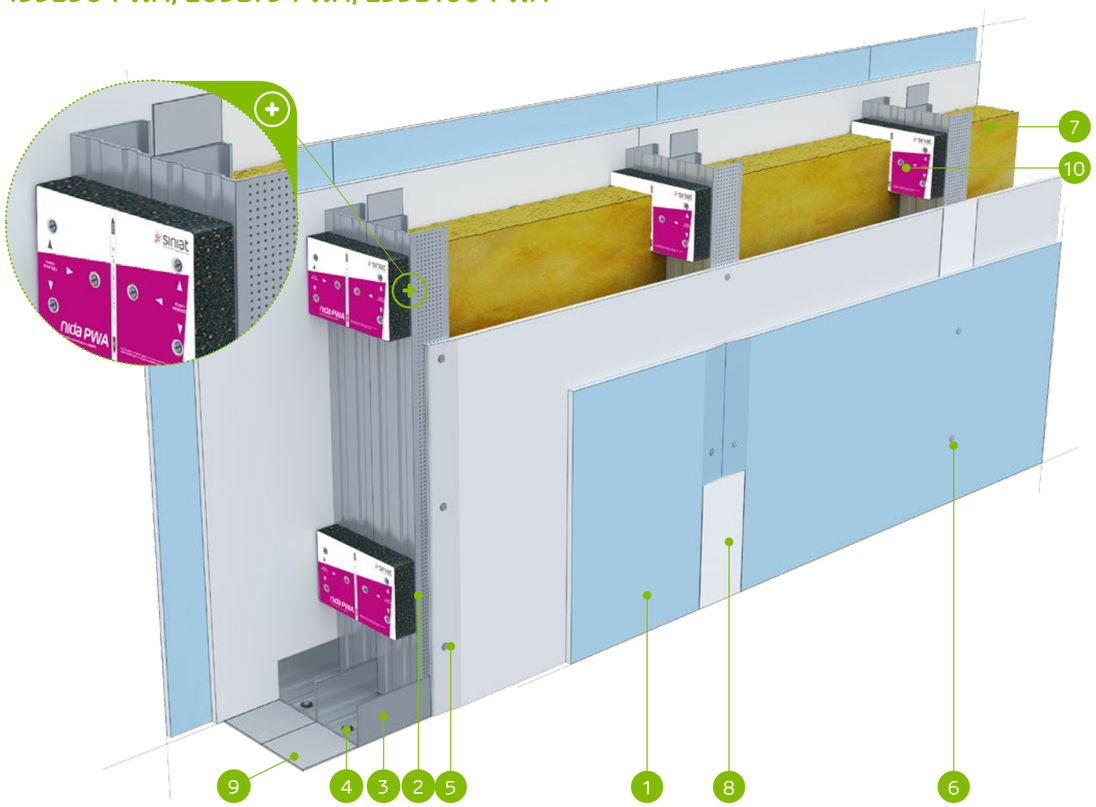

MATERIÁLY:

1. Sadrokartónová doska Nida Expert + Nida Cicha
2. Profil Nida C50 / C75 / C100
3. Profil Nida U50 / U75 / U100
4. Hmoždinka Nida
5. Rýchloskrutky Nida 3,5 x 25 mm
6. Rýchloskrutky Nida Twarda 4,2x38 mm
7. Izolačný materiál minerálna vlna
8. Škára medzi sadrokartónovými doskami vyhotovená zo sadrovej hmoty Nida a výstužnej pásky Nida
9. Tesniaca páska na akustickú izoláciu Nida šírka 50 / 70 / 95 mm
10. Vibroakustická väzba Nida PWA, vzdialenosť ≤1000 mm

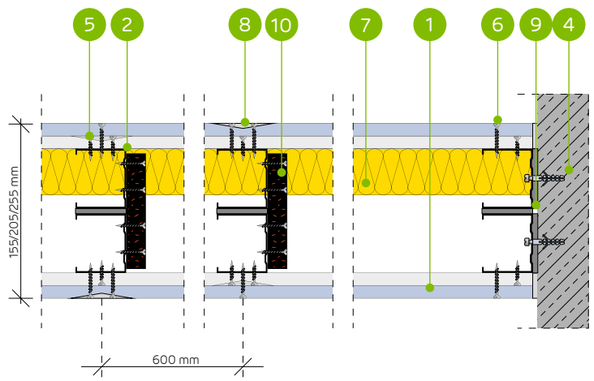

SYSTÉM AKUSTICKÝCH PRIEČOK NA DVOJRADOVEJ KONŠTRUKCII NIDA C50, C75, C100 (HYBRIDNÉ STENY - EXPERT/CICHA)

TECHNICKÉ PARAMETRE

Typ steny Nida Priečka [2]	Konštrukcia roštu	Opláštenie sadrokartónom		Izolačný materiál				Maximálna výška steny - h [1]	Zvuková izolácia			Hmotnosť výstavby	Trieda požiarnej odolnosti	Kategória používania	Špeciálny systém
				Pre akustickú izoláciu		Pre požiarnu odolnosť		V rozsahu požiarnej odolnosti							
	Nida	Nida	Hrúbka	[mm]	Hustota [kg/m³]	[mm]	Hustota [kg/m³]	[mm]	Rw [dB]	Ra1 [dB]	Ra2 [dB]	[kg]	[min]	Trieda ETAG 003	
155B50-PWA/Expert+Cicha	C50+C50	Expert + Cicha	12,5+12,5	2x50	38,0	-	-	4500	64	62	56	49,0	(R)EI90	IV	●
155B50-PWA/Woda+Cicha [3]	C50+C50	Woda + Cicha	12,5+12,5	2x50	38,0	-	-	4500	64	62	56	49,0	(R)EI90	IV	●
205B75-PWA/Expert+Cicha	C75+C75	Expert + Cicha	12,5+12,5	2x50	38,0	-	-	6000	66 [4]	63	56	50,0	(R)EI90	IV	●
205B75-PWA/Woda+Cicha [3]	C75+C75	Woda + Cicha	12,5+12,5	2x50	38,0	-	-	6000	66 [4]	63	56	50,0	(R)EI90	IV	●
255B100-PWA/Expert+Cicha	C100+C100	Expert + Cicha	12,5+12,5	2x50	38,0	-	-	6500	73 [4]	69	61	52,0	(R)EI90	IV	●
255B100-PWA/Woda+Cicha [3]	C100+C100	Woda + Cicha	12,5+12,5	2x50	38,0	-	-	6500	73 [4]	69	61	52,0	(R)EI90	IV	●

[1] Maximálna výška v súlade s technickým posudkom ITB 1060/11/R12NK; ITB 1060/12/R48NK.
[2] Európske technické posúdenie ETA 15/0301. V prípade väčších požiadaviek ohľadom maximálnych výšok možno zmenšiť rozstupy v rámci nosnej konštrukcie na 400 mm a 300 mm.
[3] V interiéroch s relatívnou vlhkosťou vzduch do 85% (do 10 hodín) použiť dosku Nida Woda, ale v zónach vystavených intenzívnemu pôsobeniu vody odporúčame použiť sadrové dosky s vláknami Nida Hydro (horizontálne a vertikálne roviny pri vani, sprche a pod.)
[4] Zvuková izolácia vypočítaná na základe simulácie v programe INSUL.
Systém protipožiarnych priečok v technológii Siniat plnia funkciu protipožiarnych priečok s obojstranným pôsobením ohňa.

SPOTREBA MATERIÁLOV NA 1 M² PRIEČOK V SYSTÉME NIDA PRIEČKA

Názov materiálu	J.m.	Typ systému Nida Priečka					
		155B50/Expert+Cicha	155B50/Woda+Cicha	205B75/Expert+Cicha	205B75/Woda+Cicha	255B100/ Expert+Cicha	255B100/Woda+Cicha
		Spotreba materiálu na 1 m²					
Doska Nida Expert 12,5 mm	m²	2,0	-	2,0	-	2,0	-
Doska Nida Woda 12,5 mm	m²	-	2,0	-	2,0	-	2,0
Doska Nida Cicha 12,5 mm	m²	2,0	2,0	2,0	2,0	2,0	2,0
Profil Nida C50	m²	3,6	3,6	-	-	-	-
Profil Nida C75	m²	-	-	3,6	3,6	-	-
Profil Nida C100	m²	-	-	-	-	3,6	3,6
Prfoil Nida U50	m²	1,4	1,4	-	-	-	-
Profil Nida U75	m²	-	-	1,4	1,4	-	-
Profil Nida U100	m²	-	-	-	-	1,4	1,4
Vibroakustická väzba PWA50	ks.	1,1	1,1	-	-	-	-
Vibroakustická väzba PWA75	ks.	-	-	1,1	1,1	-	-
Vibroakustická väzba PWA100	ks.	-	-	-	-	1,1	1,1
Hmoždinka Nida	ks.	1,8	1,8	1,8	1,8	1,8	1,8
Rýchloskrutky Nida 3,5x25 mm	ks.	8,0	8,0	8,0	8,0	8,0	8,0
Rýchloskrutky Nida 3,5x45 mm	ks.	7,0	7,0	7,0	7,0	7,0	7,0
Rýchloskrutky Nida Twarda 4,2x38 mm	ks.	24,0	24,0	24,0	24,0	24,0	24,0
Výstužná páska Nida	bm	2,8	2,8	2,8	2,8	2,8	2,8
Zvukovo izolačná páska Nida	bm	2,4	2,4	2,4	2,4	2,4	2,4
Sadrový tmel Nida Start	kg	1,2	1,2	1,2	1,2	1,2	1,2
Sadrový tmel Nida Finish	kg	0,2	0,2	0,2	0,2	0,2	0,2
Minerálna vlna [5]	m²	2,0	2,0	2,0	2,0	2,0	2,0

[5] Použitie podľa požiadaviek. V prípade použitia iného typu izolačného materiálu, čo sa týka hrúbky a/alebo objemovej hustoty, než je uvedené v technickej špecifikácii (Nida Sadrokartónové systémy – katalóg riešení), bezpodmienečne sa obráťte na príslušného technického konzultanta Siniat (podrobné mapy regiónov sú uvedené na konci katalógu).
Normy spotreby nezahŕňajú straty materiálu.

nida Stena

Trieda požiarnej odolnosti:	Maximálna zvuková izolácia:	Maximálna výška výstavby:	Hmotnosť 1m² výstavby:	Číslo súvisiaceho dokladu:
(R)EI120	68 dB	6500 mm	60,0-65,0 kg	ETA 15/0301

Vyhlásenie o úžitkových vlastnostiach:
DoP/Wall System /0002/15.11.2016

SYSTÉMY:
180B50; 230B75; 280B100; 180BB50; 230BB75; 280BB100

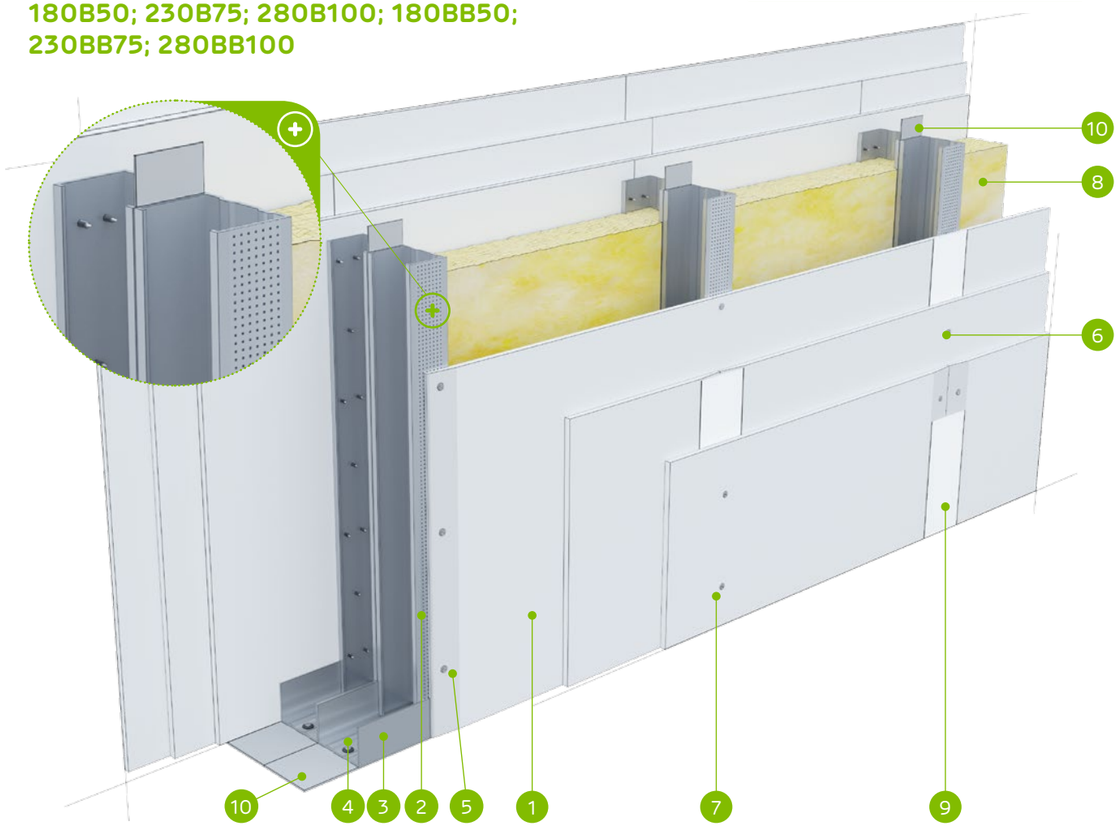

MATERIÁLY:

1. Sadrokartónová doska Nida Ogień Typ F 12,5 mm
2. Profil Nida C50 / C75 / C100
3. Profil Nida U50 / U75 / U100
4. Hmoždinka Nida
5. Rýchloskrutky Nida 3,5 x 25 mm
6. Rýchloskrutky Nida 3,5 x 35 mm
7. Rýchloskrutky Nida 3,5 x 55 mm
8. Izolačný materiál minerálna vlna
9. Škára medzi sadrokartónovými doskami vyhotovená zo sadrovej hmoty Nida a výstužnej pásky Nida
10. Tesniaca páska na akustickú izoláciu Nida šírka 50 / 70 / 95 mm

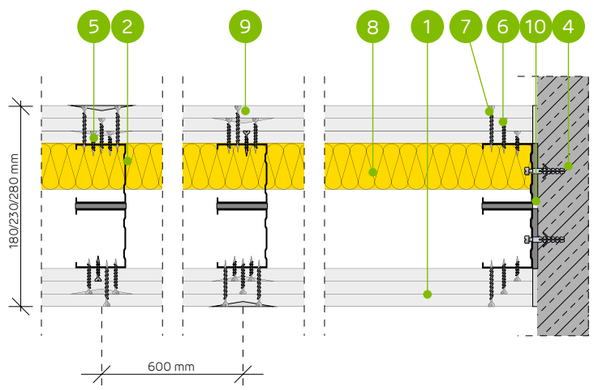

SYSTÉM PRIEČOK NA DVOJRADOVEJ JEDNODUCHEJ A DVOJITEJ KONŠTRUKCII NIDA C50, C75, C100

TECHNICKÉ PARAMETRE

Typ steny Nida Priečka [2]	Konštrukcia roštu	Opláštenie sadrokartónom		Izolačný materiál				Maximálna výška steny - h [1]	Zvuková izolácia			Hmotnosť výstavby	Trieda požiarnej odolnosti	Kategória používania	Špeciálny systém
				Pre akustickú izoláciu		Pre požiarnu odolnosť		V rozsahu požiarnej odolnosti							
	Nida	Nida	Hrúbka	[mm]	Hustota [kg/m³]	[mm]	Hustota [kg/m³]	[mm]	Rw [dB]	Ra1 [dB]	Ra2 [dB]	[kg]	[min]	Trieda ETAG 003	
180B50/OgieńTypF	C50+C50	Ogień Typ F	3x12,5	2x50	13,0	50	10,0	4500	64	62	60	60,0	(R)EI120	IV	-
230B75/OgieńTypF	C75+C75	Ogień Typ F	3x12,5	2x50	13,0	50	10,0	6000	64	62	60	61,0	(R)EI120	IV	-
280B100/OgieńTypF	C100+C100	Ogień Typ F	3x12,5	2x100	12,0	50	10,0	6500	68	66	61	61,0	(R)EI120	IV	-
180BB50/OgieńTypF	2xC50+2xC50	Ogień Typ F	3x12,5	-	-	50	10,0	5500	-	-	-	63,0	(R)EI120	IV	-
230BB75/OgieńTypF	2xC75+2xC75	Ogień Typ F	3x12,5	-	-	50	10,0	6500	-	-	-	64,0	(R)EI120	IV	-
280BB100/OgieńTypF	2xC100+2xC100	Ogień Typ F	3x12,5	-	-	50	10,0	6500	-	-	-	65,0	(R)EI120	IV	-

[1] Maximálna výška v súlade s technickým posudkom ITB 1060/11/R12NK.
[2] Európske technické posúdenie ETA 15/0301. V prípade väčších požiadaviek ohľadom maximálnych výšok možno zmenšiť rozstupy v rámci nosnej konštrukcie na 400 mm a 300 mm. Systém protipožiarnych priečok v technológii Siniat plnia funkciu protipožiarnych priečok s obojstranným pôsobením ohňa.

SPOTREBA MATERIÁLOV NA 1 M² PRIEČOK V SYSTÉME NIDA PRIEČKA

Názov materiálu	J.m.	Typ systému Nida Priečka					
		180B50/OgieńTypF	230B75/OgieńTypF	280B100/OgieńTypF	180BB50/OgieńTypF	230BB75/OgieńTypF	280BB100/OgieńTypF
		Spotreba materiálu na 1 m²					
Doska Nida Ogień Typ F 12,5 mm	m²	6,0	6,0	6,0	6,0	6,0	6,0
Profil Nida C50	bm	3,6	-	-	7,2	-	-
Profil Nida C75	bm	-	3,6	-	-	7,2	-
Profil Nida C100	bm	-	-	3,6	-	-	7,2
Profil Nida U50	bm	1,4	-	-	1,4	-	-
Profil Nida U75	bm	-	1,4	-	-	1,4	-
Profil Nida U100	bm	-	-	1,4	-	-	1,4
Hmoždinka Nida	ks.	1,8	1,8	1,8	1,8	1,8	1,8
Samorezná skrutka 4,2x13 mm do plechu 1 mm FLAT HEAD®	ks.	-	-	-	12,0	12,0	12,0
Rýchloskrutky Nida 3,5x25 mm	ks.	8,0	8,0	8,0	8,0	8,0	8,0
Rýchloskrutky Nida 3,5x35 mm	ks.	8,0	8,0	8,0	8,0	8,0	8,0
Rýchloskrutky Nida 3,5x55 mm	ks.	24,0	24,0	24,0	24,0	24,0	24,0
Výstužná páska Nida	bm	2,8	2,8	2,8	2,8	2,8	2,8
Zvukovo izolačná páska Nida	bm	2,4	2,4	2,4	2,4	2,4	2,4
Sadrový tmel Nida Start	kg	1,8	1,8	1,8	1,8	1,8	1,8
Sadrový tmel Nida Finish	kg	0,2	0,2	0,2	0,2	0,2	0,2
Minerálna vlna [3]	m²	2,0	2,0	2,0	1,0	1,0	1,0

[3] Použitie podľa požiadaviek. V prípade použitia iného typu izolačného materiálu, čo sa týka hrúbky a/alebo objemovej hustoty, než je uvedené v technickej špecifikácii (Nida Sadrokartónové systémy – katalóg riešení), bezpodmienečne sa obráťte na príslušného technického konzultanta Siniat (podrobné mapy regiónov sú uvedené na konci katalógu).
Normy spotreby nezahrňujú straty materiálu.

nida Stena

Trieda požiarnej odolnosti:	Maximálna zvuková izolácia:	Maximálna výška výstavby:	Hmotnosť 1m² výstavby:	Číslo súvisiaceho dokladu:
(R)EI60 (R)EI90 (R)EI120	69 dB	5500 mm	37,0-56,0 kg	ETA 15/0301

Vyhlásenie o úžitkových vlastnostiach:
DoP/Wall System /0002/15.11.2016

SYSTÉMY:
155B50-PWA

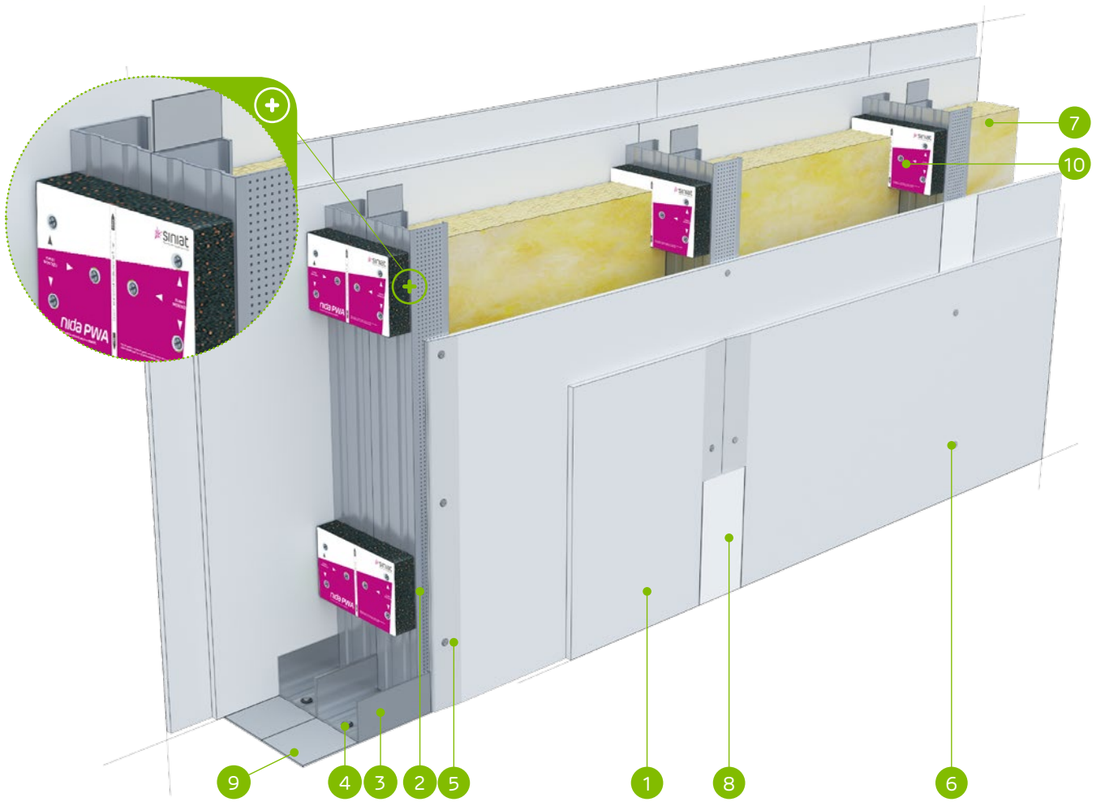

MATERIÁLY:

1. Sadrokartónová doska Nida
2. Profil Nida C 50
3. Profil Nida U 50
4. Hmoždinka Nida
5. Rýchloskrutky Nida 3,5 x 25 mm
6. Rýchloskrutky Nida 3,5 x 35 mm
7. Izolačný materiál minerálna vlna
8. Škára medzi sadrokartónovými doskami vyhotovená zo sadrovej hmoty Nida a výstužnej pásky Nida
9. Tesniaca páska na akustickú izoláciu Nida šírka 50 mm
10. Vibroakustická väzba Nida PWA, vzdialenosť ≤1000 mm

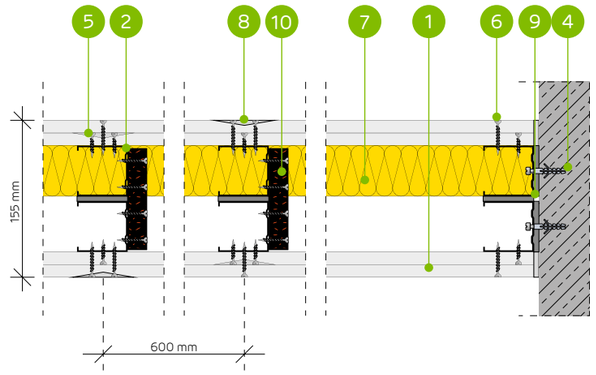

SYSTÉM AKUSTICKÝCH PRIEČOK NA DVOJRADOVEJ JEDNODUCHEJ A DVOJITEJ KONŠTRUKCII NIDA C50 (NIDA PWA)

TECHNICKÉ PARAMETRE

Typ steny Nida Priečka [2]	Konštrukcia roštu	Opláštenie sadrokartónom		Izolačný materiál				Maximálna výška steny - h [1]	Zvuková izolácia			Hmotnosť výstavby	Trieda požiarnej odolnosti	Kategória používania	Špeciálny systém
				Pre akustickú izoláciu		Pre požiarnu odolnosť		V rozsahu požiarnej odolnosti							
	Nida	Nida	Hrúbka	[mm]	Hustota [kg/m³]	[mm]	Hustota [kg/m³]	[mm]	Rw [dB]	Ra1 [dB]	Ra2 [dB]	[kg]	[min]	Trieda ETAG 003	
155B50-PWA/Expert [4] [6]	C50+C50	Expert	2x12,5	-	-	-	-	5500	49	44	40	37,0	(R)EI60	IV	-
155B50-PWA/Expert	C50+C50	Expert	2x12,5	2x50	14,5	50	10,0	5500	62	60	55	37,0	(R)EI60	IV	-
155B50-PWA/Woda [3]	C50+C50	Woda	2x12,5	2x50	14,5	50	10,0	5500	62	60	55	37,0	(R)EI60	IV	-
155B50-PWA/Expert + Ogień+	C50+C50	Expert + Ogień Plus	12,5+12,5	-	-	-	-	5500	50	47	42	41,0	(R)EI90	IV	-
155B50-PWA/Ogień+ [5] [6]	C50+C50	Ogień Plus	2x12,5	-	-	-	-	5500	53	50	44	45,0	(R)EI120	IV	-
155B50-PWA/Ogień+ [5] [6]	C50+C50	Ogień Plus	2x12,5	2x50	10,0	50	10,0	5500	60	57	49	45,0	(R)EI120	IV	-
155B50-PWA/Ogień+	C50+C50	Ogień Plus	2x12,5	2x50	14,5	50	30,0	5500	63	60	55	45,0	(R)EI120	IV	-
155B50-PWA/WodaOgień+	C50+C50	Woda Ogień Plus	2x12,5	2x50	14,5	50	30,0	5500	63	60	55	45,0	(R)EI120	IV	-
155B50-PWA/Twarda	C50+C50	Twarda	2x12,5	2x50	14,5	50	30,0	5500	65	63	60	56,0	(R)EI120	IV	●
155B50-PWA/Hydro	C50+C50	Hydro	2x12,5	2x50	14,5	50	50,0	5500	63	60	55	48,0	(R)EI120	IV	●
155B50-PWA/Cicha	C50+C50	Cicha	2x12,5	2x50	14,5	50	30,0	5500	69	67	63	56,0	(R)EI120	IV	-

[1] Maximálna výška v súlade s technickým posudkom ITB 1060/11/R12NK.
[2] Európske technické posúdenie ETA 15/0301. V prípade väčších požiadaviek ohľadom maximálnych výšok možno zmenšiť rozstupy v rámci nosnej konštrukcie na 400 mm a 300 mm.
[3] V interiéroch s relatívnou vlhkosťou vzduch do 85% (do 10 hodín) použiť dosku Nida Woda, ale v zónach vystavených intenzívnemu pôsobeniu vody odporúčame použiť sadrové dosky s vláknami Nida Hydro (horizontálne a vertikálne roviny pri vani, sprche a pod.)
[4] Možnosť zámeny za dosku Nida Woda typ H2.
[5] Možnosť zmeny na dosku Nida Voda Oheň Plus (Nida Woda Ogień Plus) typ DFH2.
[6] Zvuková izolácia vypočítaná na základe simulácie v programe INSUL.
Systém protipožiarnych priečok v technológii Siniat plnia funkciu protipožiarnych priečok s obojstranným pôsobením ohňa.

SPOTREBA MATERIÁLOV NA 1 M² PRIEČOK V SYSTÉME NIDA PRIEČKA

Názov materiálu	J.m.	Typ systému Nida Priečka										
		155B50-PWA/Expert [4]	155B50-PWA/Expert	155B50-PWA/Woda	155B50-PWA/Expert + Ogień+	155B50-PWA/Ogień+ [5]	155B50-PWA/Ogień+ [5]	155B50-PWA/Ogień+	155B50-PWA/WodaOgień+	155B50-PWA/Twarda	155B50-PWA/Hydro	155B50-PWA/Cicha
		Spotreba materiálu na 1 m²										
Doska Nida Expert 12,5 mm	m²	4,0	4,0	-	2,0	-	-	-	-	-	-	-
Doska Nida Woda 12,5 mm	m²	-	-	4,0	-	-	-	-	-	-	-	-
Doska Nida Ogień Plus 12,5 mm	m²	-	-	-	2,0	4,0	4,0	4,0	-	-	-	-
Doska Nida Woda Ogień Plus 12,5 mm	m²	-	-	-	-	-	-	-	4,0	-	-	-
Doska Nida Twarda 12,5 mm	m²	-	-	-	-	-	-	-	-	4,0	-	-
Doska Nida Hydro 12,5 mm	m²	-	-	-	-	-	-	-	-	-	4,0	-
Doska Nida Cicha 12,5 mm	m²	-	-	-	-	-	-	-	-	-	-	4,0
Profil Nida C50	bm	3,6	3,6	3,6	3,6	3,6	3,6	3,6	3,6	3,6	3,6	3,6
Profil Nida U50	bm	1,4	1,4	1,4	1,4	1,4	1,4	1,4	1,4	1,4	1,4	1,4
Vibroakustická väzba Nida PWA50	ks.	1,1	1,1	1,1	1,1	1,1	1,1	1,1	1,1	1,1	1,1	1,1
Hmoždinka Nida	ks.	1,8	1,8	1,8	1,8	1,8	1,8	1,8	1,8	1,8	1,8	1,8
Rýchloskrutky Nida 3,5x25 mm	ks.	8,0	8,0	8,0	8,0	8,0	8,0	8,0	8,0	-	-	-
Rýchloskrutky Nida 3,5x35 mm	ks.	24,0	24,0	24,0	24,0	24,0	24,0	24,0	24,0	-	-	-
Rýchloskrutky Nida 3,5x45 mm	ks.	7,0	7,0	7,0	7,0	7,0	7,0	7,0	7,0	7,0	7,0	7,0
Rýchloskrutky Nida Twarda 4,2x38 mm	ks.	-	-	-	-	-	-	-	-	32,0	-	32,0
Rýchloskrutky Nida Hydro C5 3,5x25 mm	ks.	-	-	-	-	-	-	-	-	-	8,0	-
Rýchloskrutky Nida Hydro C5 3,5x41 mm	ks.	-	-	-	-	-	-	-	-	-	24,0	-
Výstužná páska Nida	bm	2,8	2,8	2,8	2,8	2,8	2,8	2,8	2,8	2,8	2,8	2,8
Zvukovo izolačná páska Nida	bm	2,4	2,4	2,4	2,4	2,4	2,4	2,4	2,4	2,4	2,4	2,4
Sadrový tmel Nida Start	kg	1,2	1,2	1,2	1,2	1,2	1,2	1,2	1,2	-	-	1,2
Sadrový tmel Nida Finish	kg	0,2	0,2	0,2	0,2	0,2	0,2	0,2	0,2	-	-	0,2
Hotová špachťovacia hmota Hydromix [7]	kg	-	-	-	-	-	-	-	-	1,4	1,4	-
Minerálna vlna [8]	m²	-	2,0	2,0	-	-	2,0	2,0	2,0	2,0	2,0	2,0

[7] V prípade sadro-trieskových dosiek s vláknami Nida Twarda možno ako alternatívu použiť sadrový tmel Nida Max.
[8] Použitie podľa požiadaviek. V prípade použitia iného typu izolačného materiálu, čo sa týka hrúbky a/alebo objemovej hustoty, než je uvedené v technickej špecifikácii (Nida Sadrokartónové systémy – katalóg riešení), bezpodmienečne sa obráťte na príslušného technického konzultanta Siniat (podrobné mapy regiónov sú uvedené na konci katalógu).
Normy spotreby nezahrňujú straty materiálu.

nida Stena

Trieda požiarnej odolnosti:	Maximálna zvuková izolácia:	Maximálna výška výstavby:	Hmotnosť 1m² výstavby:	Číslo súvisiaceho dokladu:
(R)EI60 (R)EI90 (R)EI120	-	6330 mm	39,0-59,0 kg	ETA 15/0301

Vyhlásenie o úžitkových vlastnostiach:
DoP/Wall System /0002/15.11.2016

SYSTÉMY:
155BB50-PWA

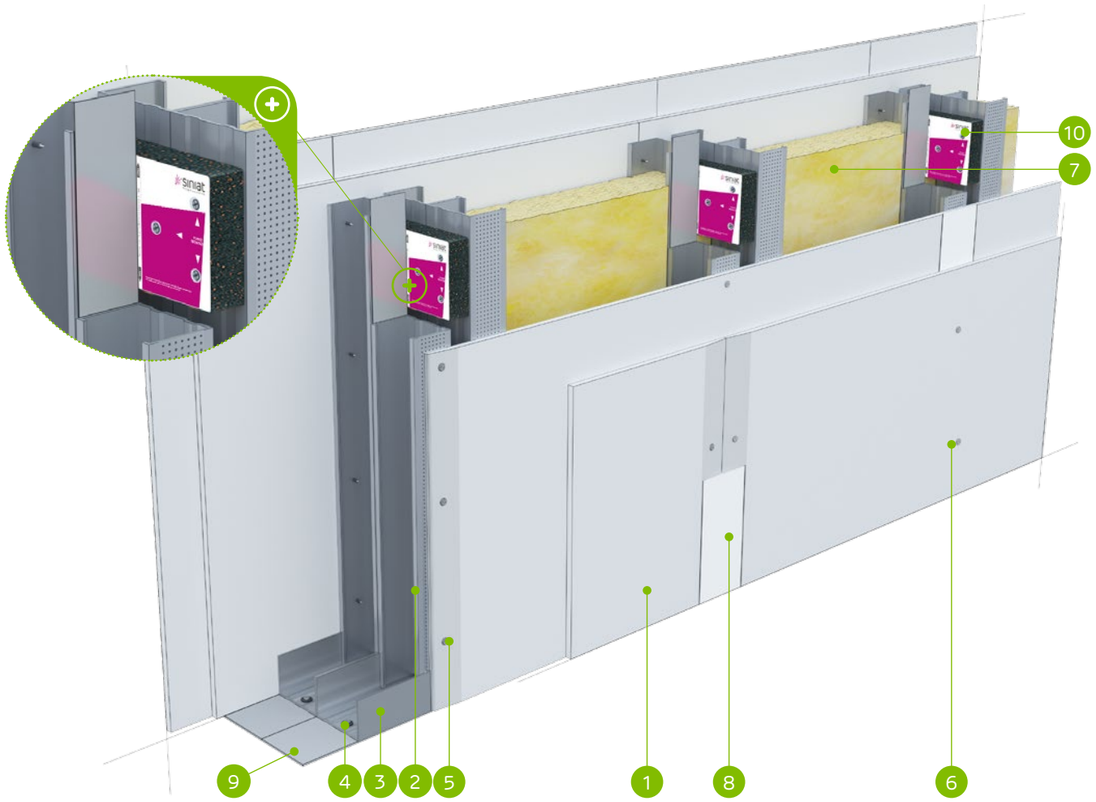

MATERIÁLY:

1. Sadrokartónová doska Nida
2. Profil Nida C 50 (dvojitý)
3. Profil Nida U 50
4. Hmoždinka Nida
5. Rýchloskrutky Nida 3,5 x 25 mm
6. Rýchloskrutky Nida 3,5 x 35 mm
7. Izolačný materiál minerálna vlna
8. Škára medzi sadrokartónovými doskami vyhotovená zo sadrovej hmoty Nida a výstužnej pásky Nida
9. Tesniaca páska na akustickú izoláciu Nida šírka 50 mm
10. Vibroakustická väzba Nida PWA, vzdialenosť ≤1000 mm

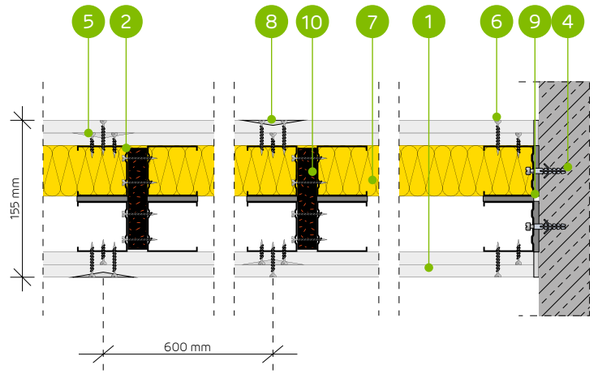

SYSTÉM AKUSTICKÝCH PRIEČOK NA DVOJRADOVEJ KONŠTRUKCII NIDA C50 (NIDA PWA)

TECHNICKÉ PARAMETRE

Typ steny Nida Priečka [2]	Konštrukcia roštu	Opláštenie sadrokartónom		Izolačný materiál				Maximálna výška steny - h [1]	Zvuková izolácia			Hmotnosť výstavby	Trieda požiarnej odolnosti	Kategória používania	Špeciálny systém
				Pre akustickú izoláciu		Pre požiarnu odolnosť		V rozsahu požiarnej odolnosti							
	Nida	Nida	Hrúbka	[mm]	Hustota [kg/m³]	[mm]	Hustota [kg/m³]	[mm]	Rw [dB]	Ra1 [dB]	Ra2 [dB]	[kg]	[min]	Trieda ETAG 003	
155BB50-PWA/Expert [4]	2xC50+2xC50	Expert	2x12,5	-	-	-	-	6330	-	-	-	39,0	(R)EI60	IV	-
155BB50-PWA/Expert	2xC50+2xC50	Expert	2x12,5	-	-	50	10,0	6330	-	-	-	39,0	(R)EI60	IV	-
155BB50-PWA/Woda [3]	2xC50+2xC50	Woda	2x12,5	-	-	50	10,0	6330	-	-	-	39,0	(R)EI60	IV	-
155BB50-PWA/Expert + Ogień+	2xC50+2xC50	Expert + Ogień Plus	12,5+12,5	-	-	-	-	6330	-	-	-	43,0	(R)EI90	IV	-
155BB50-PWA/Ogień+ [5]	2xC50+2xC50	Ogień Plus	2x12,5	-	-	-	-	6330	-	-	-	47,0	(R)EI120	IV	-
155BB50-PWA/Ogień+ [5]	2xC50+2xC50	Ogień Plus	2x12,5	-	-	50	10,0	6330	-	-	-	47,0	(R)EI120	IV	-
155BB50-PWA/Ogień+	2xC50+2xC50	Ogień Plus	2x12,5	-	-	50	30,0	6330	-	-	-	47,0	(R)EI120	IV	-
155BB50-PWA/WodaOgień+	2xC50+2xC50	Woda Ogień Plus	2x12,5	-	-	50	30,0	6330	-	-	-	47,0	(R)EI120	IV	-
155BB50-PWA/Twarda	2xC50+2xC50	Twarda	2x12,5	-	-	50	30,0	6330	-	-	-	59,0	(R)EI120	IV	●
155BB50-PWA/Hydro	2xC50+2xC50	Hydro	2x12,5	-	-	50	50,0	6330	-	-	-	51,0	(R)EI120	IV	●
155BB50-PWA/Cicha	2xC50+2xC50	Cicha	2x12,5	-	-	50	30,0	6330	-	-	-	59,0	(R)EI120	IV	-

[1] Maximálna výška v súlade s technickým posudkom ITB 1060/11/R12NK.
[2] Európske technické posúdenie ETA 15/0301. V prípade väčších požiadaviek ohľadom maximálnych výšok možno zmenšiť rozstupy v rámci nosnej konštrukcie na 400 mm a 300 mm.
[3] V interiéroch s relatívnou vlhkosťou vzduch do 85% (do 10 hodín) použiť dosku Nida Woda, ale v zónach vystavených intenzívnemu pôsobeniu vody odporúčame použiť sadrové dosky s vláknami Nida Hydro (horizontálne a vertikálne roviny pri vani, sprche a pod.)
[4] Možnosť zámeny za dosku Nida Woda typ H2.
[5] Možnosť zmeny na dosku Nida Voda Oheň Plus (Nida Woda Ogień Plus) typ DFH2.
Systém protipožiarnych priečok v technológii Siniat plnia funkciu protipožiarnych priečok s obojstranným pôsobením ohňa.

SPOTREBA MATERIÁLOV NA 1 M² PRIEČOK V SYSTÉME NIDA PRIEČKA

Názov materiálu	J.m.	Typ systému Nida Priečka										
		155BB50-PWA/Expert [4]	155BB50-PWA/Expert	155BB50-PWA/Woda	155BB50-PWA/Expert + Ogień+	155BB50-PWA/ Ogień+ [5]	155BB50-PWA/ Ogień+ [5]	155BB50-PWA/ Ogień+	155BB50-PWA/ WodaOgień+	155BB50-PWA/ Twarda	155BB50-PWA/Hydro	155BB50-PWA/Cicha
		Spotreba materiálu na 1 m²										
Doska Nida Expert 12,5 mm	m²	4,0	4,0	-	2,0	-	-	-	-	-	-	-
Doska Nida Woda 12,5 mm	m²	-	-	4,0	-	-	-	-	-	-	-	-
Doska Nida Ogień Plus 12,5 mm	m²	-	-	-	2,0	4,0	4,0	4,0	-	-	-	-
Doska Nida Woda Ogień Plus 12,5 mm	m²	-	-	-	-	-	-	-	4,0	-	-	-
Doska Nida Twarda 12,5 mm	m²	-	-	-	-	-	-	-	-	4,0	-	-
Doska Nida Hydro 12,5 mm	m²	-	-	-	-	-	-	-	-	-	4,0	-
Doska Nida Cicha 12,5 mm	m²	-	-	-	-	-	-	-	-	-	-	4,0
Profil Nida C50	bm	7,2	7,2	7,2	7,2	7,2	7,2	7,2	7,2	7,2	7,2	7,2
Profil Nida U50	bm	1,4	1,4	1,4	1,4	1,4	1,4	1,4	1,4	1,4	1,4	1,4
Vibroakustická väzba Nida PWA50	ks.	1,1	1,1	1,1	1,1	1,1	1,1	1,1	1,1	1,1	1,1	1,1
Hmoždinka Nida	ks.	1,8	1,8	1,8	1,8	1,8	1,8	1,8	1,8	1,8	1,8	1,8
Rýchloskrutky Nida 3,5x25 mm	ks.	8,0	8,0	8,0	8,0	8,0	8,0	8,0	8,0	-	-	-
Rýchloskrutky Nida 3,5x35 mm	ks.	24,0	24,0	24,0	24,0	24,0	24,0	24,0	24,0	-	-	-
Rýchloskrutky Nida 3,5x45 mm	ks.	7,0	7,0	7,0	7,0	7,0	7,0	7,0	7,0	7,0	7,0	7,0
Rýchloskrutky Nida Twarda 4,2x38 mm	ks.	-	-	-	-	-	-	-	-	32,0	-	32,0
Rýchloskrutky Nida Hydro C5 3,5x25 mm	ks.	-	-	-	-	-	-	-	-	-	8,0	-
Rýchloskrutky Nida Hydro C5 3,5x41 mm	ks.	-	-	-	-	-	-	-	-	-	24,0	-
Výstužná páska Nida	bm	2,8	2,8	2,8	2,8	2,8	2,8	2,8	2,8	2,8	2,8	2,8
Zvukovo izolačná páska Nida	bm	2,4	2,4	2,4	2,4	2,4	2,4	2,4	2,4	2,4	2,4	2,4
Sadrový tmel Nida Start	kg	1,2	1,2	1,2	1,2	1,2	1,2	1,2	1,2	-	-	1,2
Sadrový tmel Nida Finish	kg	0,2	0,2	0,2	0,2	0,2	0,2	0,2	0,2	-	-	0,2
Hotová špachťovacia hmota Hydromix [6]	kg	-	-	-	-	-	-	-	-	1,4	1,4	-
Minerálna vlna [7]	m²	-	1,0	1,0	-	-	1,0	1,0	1,0	1,0	1,0	1,0

[6] V prípade sadro-trieskových dosiek s vláknami Nida Twarda možno ako alternatívu použiť sadrový tmel Nida Max.
[7] Použitie podľa požiadaviek. V prípade použitia iného typu izolačného materiálu, čo sa týka hrúbky a/alebo objemovej hustoty, než je uvedené v technickej špecifikácii (Nida Sadrokartónové systémy – katalóg riešení), bezpodmienečne sa obráťte na príslušného technického konzultanta Siniat (podrobné mapy regiónov sú uvedené na konci katalógu).
Normy spotreby nezahrňujú straty materiálu.

nida Stena

Trieda požiarnej odolnosti: (R)EI60 (R)EI90 (R)EI120

Maximálna zvuková izolácia: 67 dB

Maximálna výška výstavby: 6200 mm

Hmotnosť 1m² výstavby: 37,0-57,0 kg

Číslo súvisiaceho dokladu: ETA 15/0301

Vyhlásenie o úžitkových vlastnostiach: DoP/Wall System /0002/15.11.2016

SYSTÉMY:

205B75-PWA

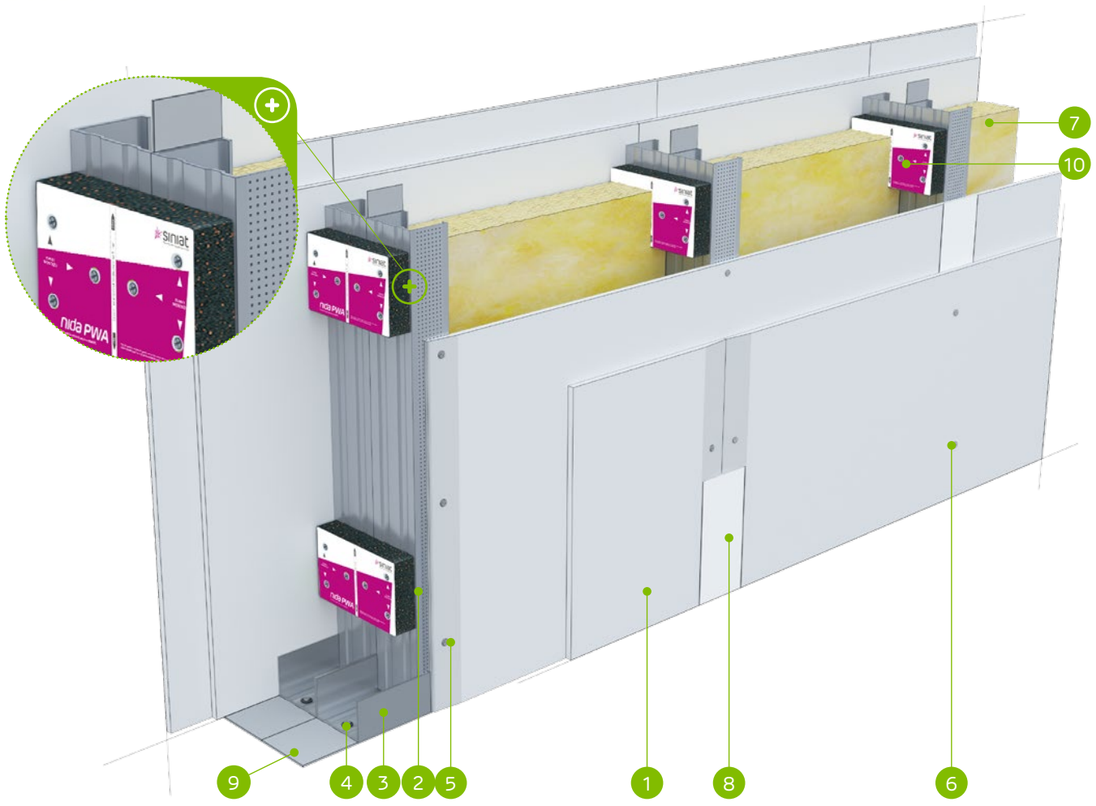

MATERIÁLY:

1. Sadrokartónová doska Nida
2. Profil Nida C 75
3. Profil Nida U 75
4. Hmoždinka Nida
5. Rýchloskrutky Nida 3,5 x 25 mm
6. Rýchloskrutky Nida 3,5 x 35 mm
7. Izolačný materiál minerálna vlna
8. Škára medzi sadrokartónovými doskami vyhotovená zo sadrovej hmoty Nida a výstužnej pásky Nida
9. Tesniaca páska na akustickú izoláciu Nida šírka 70 mm
10. Vibroakustická väzba Nida PWA, vzdialenosť ≤1000 mm

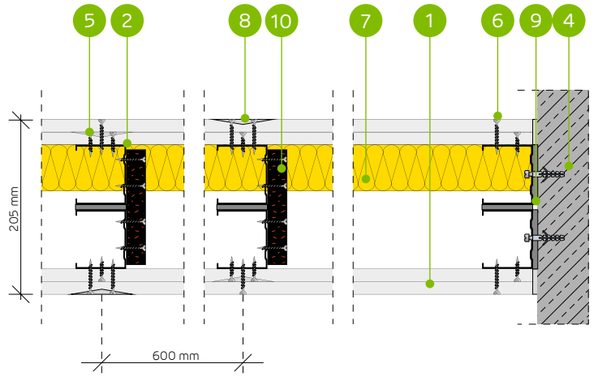

SYSTÉM AKUSTICKÝCH PRIEČOK NA DVOJRADOVEJ JEDNODUCHEJ A DVOJITEJ KONŠTRUKCII NIDA C75 (NIDA PWA)

TECHNICKÉ PARAMETRE

Typ steny Nida Priečka [2]	Konštrukcia roštu	Opláštenie sadrokartónom		Izolačný materiál				Maximálna výška steny - h [1]	Zvuková izolácia			Hmotnosť výstavby	Trieda požiarnej odolnosti	Kategória používania	Špeciálny systém
				Pre akustickú izoláciu		Pre požiarnu odolnosť		V rozsahu požiarnej odolnosti							
	Nida	Nida	Hrúbka	[mm]	Hustota [kg/m³]	[mm]	Hustota [kg/m³]	[mm]	Rw [dB]	Ra1 [dB]	Ra2 [dB]	[kg]	[min]	Trieda ETAG 003	
205B75-PWA/Expert [4] [6]	C75+C75	Expert	2x12,5	-	-	-	-	6200	50	47	43	37,0	(R)EI60	IV	-
205B75-PWA/Expert	C75+C75	Expert	2x12,5	2x50	12,0	50	10,0	6200	64	62	55	37,0	(R)EI60	IV	-
205B75-PWA/Woda [3]	C75+C75	Woda	2x12,5	2x50	12,0	50	10,0	6200	64	62	55	37,0	(R)EI60	IV	-
205B75-PWA/Expert + Ogień+	C75+C75	Expert + Ogień Plus	12,5+12,5	-	-	-	-	6200	52	48	45	41,0	(R)EI90	IV	-
205B75-PWA/Ogień+ [5] [6]	C75+C75	Ogień Plus	2x12,5	-	-	-	-	6200	54	52	47	45,0	(R)EI120	IV	-
205B75-PWA/Ogień+ [5] [6]	C75+C75	Ogień Plus	2x12,5	2x50	10,0	50	10,0	6200	64	61	54	45,0	(R)EI120	IV	-
205B75-PWA/Ogień+	C75+C75	Ogień Plus	2x12,5	2x50	12,0	50	30,0	6200	64	62	55	45,0	(R)EI120	IV	-
205B75-PWA/WodaOgień+	C75+C75	Woda Ogień Plus	2x12,5	2x50	12,0	50	30,0	6200	64	62	55	45,0	(R)EI120	IV	-
205B75-PWA/Twarda	C75+C75	Twarda	2x12,5	2x75	14,5	50	30,0	6200	67	66	62	57,0	(R)EI120	IV	●
205B75-PWA/Hydro	C75+C75	Hydro	2x12,5	2x50	12,0	50	50,0	6200	64	62	55	49,0	(R)EI120	IV	●
205B75-PWA/Cicha	C75+C75	Cicha	2x12,5	2x75	14,5	50	30,0	6200	67	66	62	57,0	(R)EI120	IV	-

[1] Maximálna výška v súlade s technickým posudkom ITB 1060/11/R12NK.
[2] Európske technické posúdenie ETA 15/0301. V prípade väčších požiadaviek ohľadom maximálnych výšok možno zmenšiť rozstupy v rámci nosnej konštrukcie na 400 mm a 300 mm.
[3] V interiéroch s relatívnou vlhkosťou vzduch do 85% (do 10 hodín) použiť dosku Nida Woda, ale v zónach vystavených intenzívnemu pôsobeniu vody odporúčame použiť sadrové dosky s vláknami Nida Hydro (horizontálne a vertikálne roviny pri vani, sprche a pod.)
[4] Možnosť zámeny za dosku Nida Woda typ H2.
[5] Možnosť zmeny na dosku Nida Voda Oheň Plus (Nida Woda Ogień Plus) typ DFH2.
[6] Zvuková izolácia vypočítaná na základe simulácie v programe INSUL.
Systém protipožiarnych priečok v technológii Siniat plnia funkciu protipožiarnych priečok s obojstranným pôsobením ohňa.

SPOTREBA MATERIÁLOV NA 1 M² PRIEČOK V SYSTÉME NIDA PRIEČKA

Názov materiálu	J.m.	Typ systému Nida Priečka										
		205B75-PWA/Expert [4]	205B75-PWA/Expert	205B75-PWA/Woda	205B75-PWA/Expert + Ogień+	205B75-PWA/Ogień+ [5]	205B75-PWA/Ogień+ [5]	205B75-PWA/Ogień+	205B75-PWA/WodaOgień+	205B75-PWA/Twarda	205B75-PWA/Hydro	205B75-PWA/Cicha
		Spotreba materiálu na 1 m²										
Doska Nida Expert 12,5 mm	m²	4,0	4,0	-	2,0	-	-	-	-	-	-	-
Doska Nida Woda 12,5 mm	m²	-	-	4,0	-	-	-	-	-	-	-	-
Doska Nida Ogień Plus 12,5 mm	m²	-	-	-	2,0	4,0	4,0	4,0	-	-	-	-
Doska Nida Woda Ogień Plus 12,5 mm	m²	-	-	-	-	-	-	-	4,0	-	-	-
Doska Nida Twarda 12,5 mm	m²	-	-	-	-	-	-	-	-	4,0	-	-
Doska Nida Hydro 12,5 mm	m²	-	-	-	-	-	-	-	-	-	4,0	-
Doska Nida Cicha 12,5 mm	m²	-	-	-	-	-	-	-	-	-	-	4,0
Profil Nida C75	bm	3,6	3,6	3,6	3,6	3,6	3,6	3,6	3,6	3,6	3,6	3,6
Profil Nida U75	bm	1,4	1,4	1,4	1,4	1,4	1,4	1,4	1,4	1,4	1,4	1,4
Vibroakustická väzba Nida PWA75	ks.	1,1	1,1	1,1	1,1	1,1	1,1	1,1	1,1	1,1	1,1	1,1
Hmoždinka Nida	ks.	1,8	1,8	1,8	1,8	1,8	1,8	1,8	1,8	1,8	1,8	1,8
Rýchloskrutky Nida 3,5x25 mm	ks.	8,0	8,0	8,0	8,0	8,0	8,0	8,0	8,0	-	-	-
Rýchloskrutky Nida 3,5x35 mm	ks.	24,0	24,0	24,0	24,0	24,0	24,0	24,0	24,0	-	-	-
Rýchloskrutky Nida 3,5x45 mm	ks.	7,0	7,0	7,0	7,0	7,0	7,0	7,0	7,0	7,0	7,0	7,0
Rýchloskrutky Nida Twarda 4,2x38 mm	ks.	-	-	-	-	-	-	-	-	32,0	-	32,0
Rýchloskrutky Nida Hydro C5 3,5x25 mm	ks.	-	-	-	-	-	-	-	-	-	8,0	-
Rýchloskrutky Nida Hydro C5 3,5x41 mm	ks.	-	-	-	-	-	-	-	-	-	24,0	-
Výstužná páska Nida	bm	2,8	2,8	2,8	2,8	2,8	2,8	2,8	2,8	2,8	2,8	2,8
Zvukovo izolačná páska Nida	bm	2,4	2,4	2,4	2,4	2,4	2,4	2,4	2,4	2,4	2,4	2,4
Sadrový tmel Nida Start	kg	1,2	1,2	1,2	1,2	1,2	1,2	1,2	1,2	-	-	1,2
Sadrový tmel Nida Finish	kg	0,2	0,2	0,2	0,2	0,2	0,2	0,2	0,2	-	-	0,2
Hotová špachtľovacia hmota Hydromix [7]	kg	-	-	-	-	-	-	-	-	1,4	1,4	-
Minerálna vlna [8]	m²	-	2,0	2,0	-	-	2,0	2,0	2,0	2,0	2,0	2,0

[7] V prípade sadro-trieskových dosiek s vláknami Nida Twarda možno ako alternatívu použiť sadrový tmel Nida Max.
[8] Použitie podľa požiadaviek. V prípade použitia iného typu izolačného materiálu, čo sa týka hrúbky a/alebo objemovej hustoty, než je uvedené v technickej špecifikácii (Nida Sadrokartónové systémy – katalóg riešení), bezpodmienečne sa obráťte na príslušného technického konzultanta Siniat (podrobné mapy regiónov sú uvedené na konci katalógu).
Normy spotreby nezahrňujú straty materiálu.

nida Stena

Trieda požiarnej odolnosti:	Maximálna zvuková izolácia:	Maximálna výška výstavby:	Hmotnosť 1m² výstavby:	Číslo súvisiaceho dokladu:
(R)EI60 (R)EI90 (R)EI120	-	6500 mm	41,0-60,0 kg	ETA 15/0301

Vyhlásenie o úžitkových vlastnostiach:
DoP/Wall System /0002/15.11.2016

SYSTÉMY:
205BB75-PWA

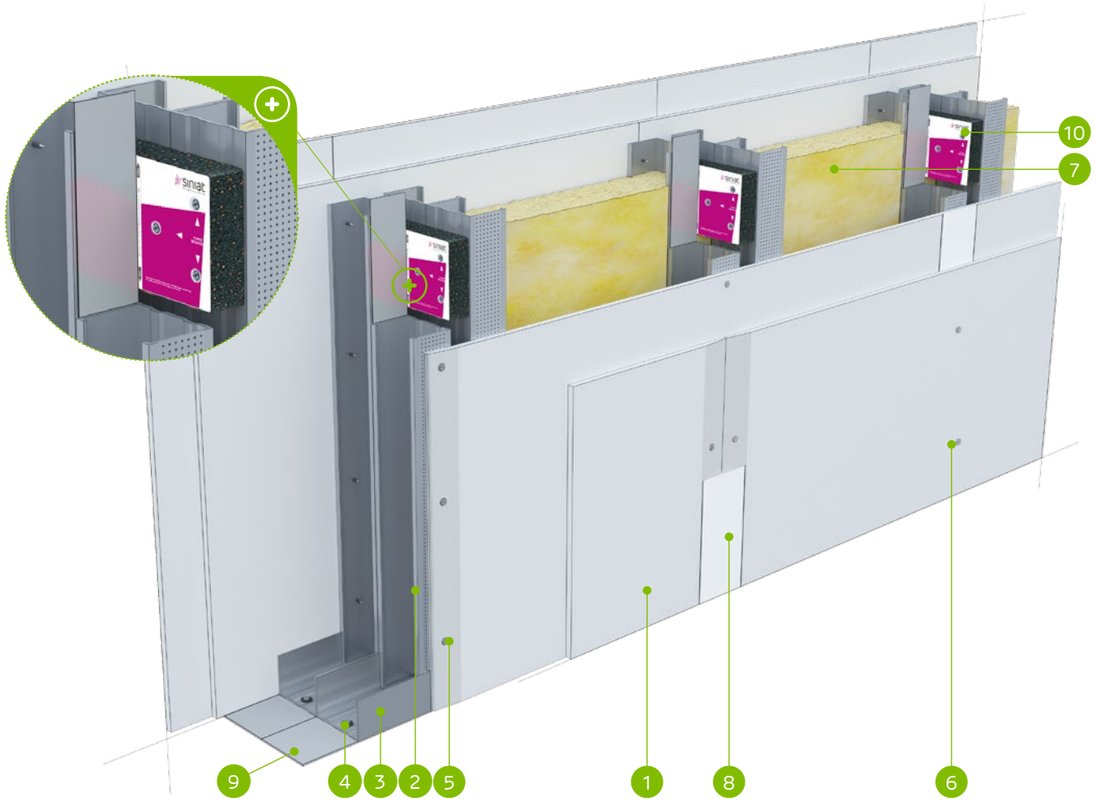

MATERIÁLY:

1. Sadrokartónová doska Nida
2. Profil Nida C 75 (dvojitý)
3. Profil Nida U 75
4. Hmoždinka Nida
5. Rýchloskrutky Nida 3,5 x 25 mm
6. Rýchloskrutky Nida 3,5 x 35 mm
7. Izolačný materiál minerálna vlna
8. Škára medzi sadrokartónovými doskami vyhotovená zo sadrovej hmoty Nida a výstužnej pásky Nida
9. Tesniaca páska na akustickú izoláciu Nida šírka 70 mm
10. Vibroakustická väzba Nida PWA, vzdialenosť ≤1000 mm

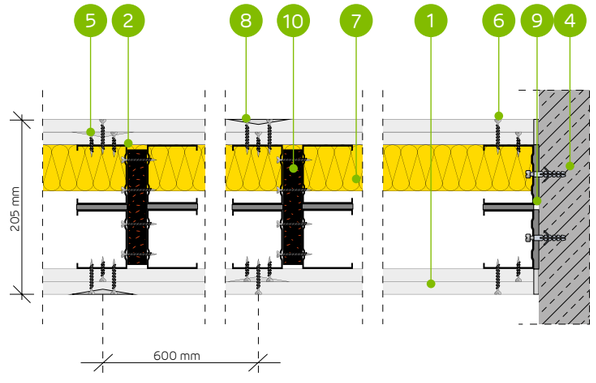

SYSTÉM AKUSTICKÝCH PRIEČOK NA DVOJRADOVEJ KONŠTRUKCII NIDA C75 (NIDA PWA)

TECHNICKÉ PARAMETRE

Typ steny Nida Priečka [2]	Konštrukcia roštu	Opláštenie sadrokartónom		Izolačný materiál				Maximálna výška steny - h [1]	Zvuková izolácia			Hmotnosť výstavby	Trieda požiarnej odolnosti	Kategória používania	Špeciálny systém
				Pre akustickú izoláciu		Pre požiarnu odolnosť		V rozsahu požiarnej odolnosti							
	Nida	Nida	Hrúbka	[mm]	Hustota [kg/m³]	[mm]	Hustota [kg/m³]	[mm]	Rw [dB]	Ra1 [dB]	Ra2 [dB]	[kg]	[min]	Trieda ETAG 003	
205BB75-PWA/Expert [4]	2xC75+2xC75	Expert	2x12,5	-	-	-	-	6500	-	-	-	41,0	(R)EI60	IV	-
205BB75-PWA/Expert	2xC75+2xC75	Expert	2x12,5	-	-	50	10,0	6500	-	-	-	41,0	(R)EI60	IV	-
205BB75-PWA/Woda [3]	2xC75+2xC75	Woda	2x12,5	-	-	50	10,0	6500	-	-	-	41,0	(R)EI60	IV	-
205BB75-PWA/Expert + Ogień+	2xC75+2xC75	Expert + Ogień Plus	12,5+12,5	-	-	-	-	6500	-	-	-	45,0	(R)EI90	IV	-
205BB75-PWA/Ogień+ [5]	2xC75+2xC75	Ogień Plus	2x12,5	-	-	-	-	6500	-	-	-	49,0	(R)EI120	IV	-
205BB75-PWA/Ogień+ [5]	2xC75+2xC75	Ogień Plus	2x12,5	-	-	50	10,0	6500	-	-	-	49,0	(R)EI120	IV	-
205BB75-PWA/Ogień+	2xC75+2xC75	Ogień Plus	2x12,5	-	-	50	30,0	6500	-	-	-	49,0	(R)EI120	IV	-
205BB75-PWA/WodaOgień+	2xC75+2xC75	Woda Ogień Plus	2x12,5	-	-	50	30,0	6500	-	-	-	49,0	(R)EI120	IV	-
205BB75-PWA/Twarda	2xC75+2xC75	Twarda	2x12,5	-	-	50	30,0	6500	-	-	-	60,0	(R)EI120	IV	●
205BB75-PWA/Hydro	2xC75+2xC75	Hydro	2x12,5	-	-	50	50,0	6500	-	-	-	52,0	(R)EI120	IV	●
205BB75-PWA/Cicha	2xC75+2xC75	Cicha	2x12,5	-	-	50	30,0	6500	-	-	-	60,0	(R)EI120	IV	-

[1] Maximálna výška v súlade s technickým posudkom ITB 1060/11/R12NK.
[2] Európske technické posúdenie ETA 15/0301. V prípade väčších požiadaviek ohľadom maximálnych výšok možno zmenšiť rozstupy v rámci nosnej konštrukcie na 400 mm a 300 mm.
[3] V interiéroch s relatívnou vlhkosťou vzduch do 85% (do 10 hodín) použiť dosku Nida Woda, ale v zónach vystavených intenzívnemu pôsobeniu vody odporúčame použiť sadrové dosky s vláknami Nida Hydro (horizontálne a vertikálne roviny pri vani, sprche a pod.)
[4] Možnosť zámeny za dosku Nida Woda typ H2.
[5] Možnosť zmeny na dosku Nida Voda Oheň Plus (Nida Woda Ogień Plus) typ DFH2.
Systém protipožiarnych priečok v technológii Siniat plnia funkciu protipožiarnych priečok s obojstranným pôsobením ohňa.

SPOTREBA MATERIÁLOV NA 1 M² PRIEČOK V SYSTÉME NIDA PRIEČKA

Názov materiálu	J.m.	Typ systému Nida Priečka										
		205BB75-PWA/Expert [4]	205BB75-PWA/Expert	205BB75-PWA/Woda	205BB75-PWA/Expert + Ogień+	205BB75-PWA/ Ogień+ [5]	205BB75-PWA/ Ogień+ [5]	205BB75-PWA/ Ogień+	205BB75-PWA/ WodaOgień+	205BB75-PWA/ Twarda	205BB75-PWA/Hydro	205BB75-PWA/Cicha
		Spotreba materiálu na 1 m²										
Doska Nida Expert 12,5 mm	m²	4,0	4,0	-	2,0	-	-	-	-	-	-	-
Doska Nida Woda 12,5 mm	m²	-	-	4,0	-	-	-	-	-	-	-	-
Doska Nida Ogień Plus 12,5 mm	m²	-	-	-	2,0	4,0	4,0	4,0	-	-	-	-
Doska Nida Woda Ogień Plus 12,5 mm	m²	-	-	-	-	-	-	-	4,0	-	-	-
Doska Nida Twarda 12,5 mm	m²	-	-	-	-	-	-	-	-	4,0	-	-
Doska Nida Hydro 12,5 mm	m²	-	-	-	-	-	-	-	-	-	4,0	-
Doska Nida Cicha 12,5 mm	m²	-	-	-	-	-	-	-	-	-	-	4,0
Profil Nida C75	bm	7,2	7,2	7,2	7,2	7,2	7,2	7,2	7,2	7,2	7,2	7,2
Profil Nida U75	bm	1,4	1,4	1,4	1,4	1,4	1,4	1,4	1,4	1,4	1,4	1,4
Vibroakustická väzba Nida PWA75	ks.	1,1	1,1	1,1	1,1	1,1	1,1	1,1	1,1	1,1	1,1	1,1
Hmoždinka Nida	ks.	1,8	1,8	1,8	1,8	1,8	1,8	1,8	1,8	1,8	1,8	1,8
Rýchloskrutky Nida 3,5x25 mm	ks.	8,0	8,0	8,0	8,0	8,0	8,0	8,0	8,0	-	-	-
Rýchloskrutky Nida 3,5x35 mm	ks.	24,0	24,0	24,0	24,0	24,0	24,0	24,0	24,0	-	-	-
Rýchloskrutky Nida 3,5x45 mm	ks.	7,0	7,0	7,0	7,0	7,0	7,0	7,0	7,0	7,0	7,0	7,0
Rýchloskrutky Nida Twarda 4,2x38 mm	ks.	-	-	-	-	-	-	-	-	32,0	-	32,0
Rýchloskrutky Nida Hydro C5 3,5x25 mm	ks.	-	-	-	-	-	-	-	-	-	8,0	-
Rýchloskrutky Nida Hydro C5 3,5x41 mm	ks.	-	-	-	-	-	-	-	-	-	24,0	-
Výstužná páska Nida	bm	2,8	2,8	2,8	2,8	2,8	2,8	2,8	2,8	2,8	2,8	2,8
Zvukovo izolačná páska Nida	bm	2,4	2,4	2,4	2,4	2,4	2,4	2,4	2,4	2,4	2,4	2,4
Sadrový tmel Nida Start	kg	1,2	1,2	1,2	1,2	1,2	1,2	1,2	1,2	-	-	1,2
Sadrový tmel Nida Finish	kg	0,2	0,2	0,2	0,2	0,2	0,2	0,2	0,2	-	-	0,2
Hotová špachtľovacia hmota Hydromix [6]	kg	-	-	-	-	-	-	-	-	1,4	1,4	-
Minerálna vlna [7]	m²	-	1,0	1,0	-	-	1,0	1,0	1,0	1,0	1,0	1,0

[6] V prípade sadro-trieskových dosiek s vláknami Nida Twarda možno ako alternatívu použiť sadrový tmel Nida Max.
[7] Použitie podľa požiadaviek. V prípade použitia iného typu izolačného materiálu, čo sa týka hrúbky a/alebo objemovej hustoty, než je uvedené v technickej špecifikácii (Nida Sadrokartónové systémy – katalóg riešení), bezpodmienečne sa obráťte na príslušného technického konzultanta Siniat (podrobné mapy regiónov sú uvedené na konci katalógu).
Normy spotreby nezahrňujú straty materiálu.

nida Stena

Trieda požiarnej odolnosti: (R)EI60 (R)EI90 (R)EI120

Maximálna zvuková izolácia: 70 dB

Maximálna výška výstavby: 6500 mm

Hmotnosť 1m² výstavby: 38,0-57,0 kg

Číslo súvisiaceho dokladu: ETA 15/0301

Vyhlásenie o úžitkových vlastnostiach: DoP/Wall System /0002/15.11.2016

SYSTÉMY:

255B100-PWA

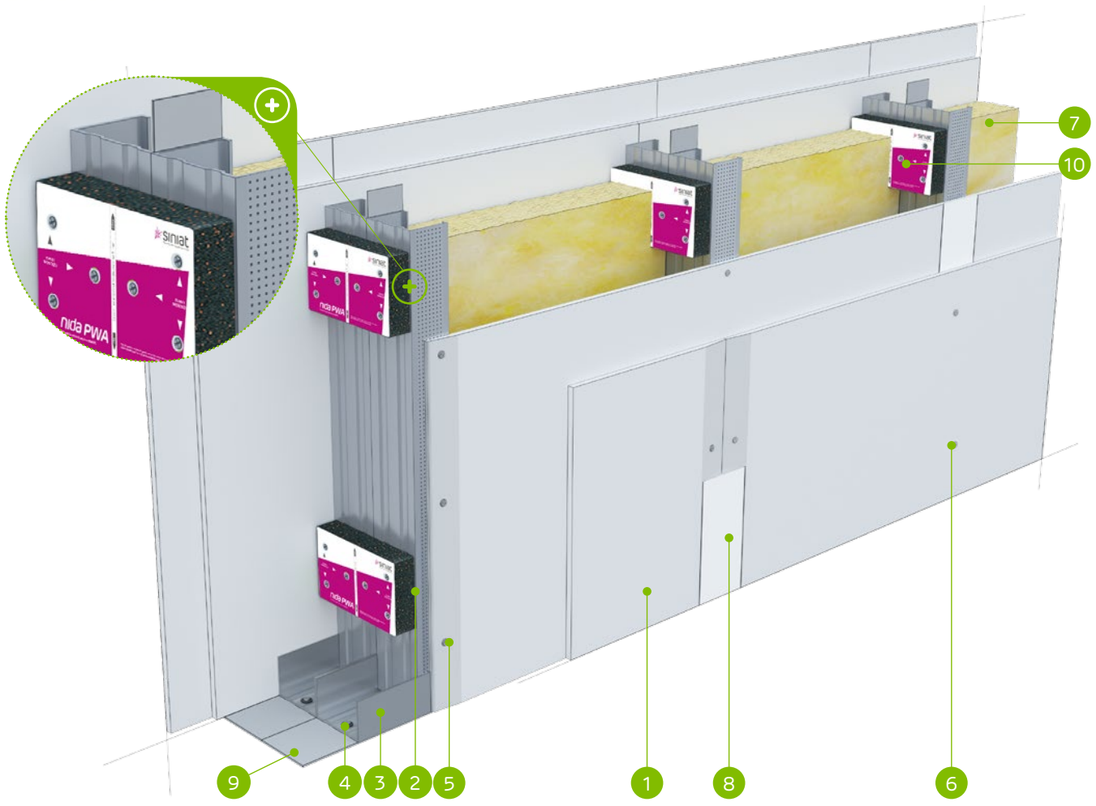

MATERIÁLY:

1. Sadrokartónová doska Nida
2. Profil Nida C 100
3. Profil Nida U 100
4. Hmoždinka Nida
5. Rýchloskrutky Nida 3,5 x 25 mm
6. Rýchloskrutky Nida 3,5 x 35 mm
7. Izolačný materiál minerálna vlna
8. Škára medzi sadrokartónovými doskami vyhotovená zo sadrovej hmoty Nida a výstužnej pásky Nida
9. Tesniaca páska na akustickú izoláciu Nida šírka 95 mm
10. Vibroakustická väzba Nida PWA, vzdialenosť ≤1000 mm

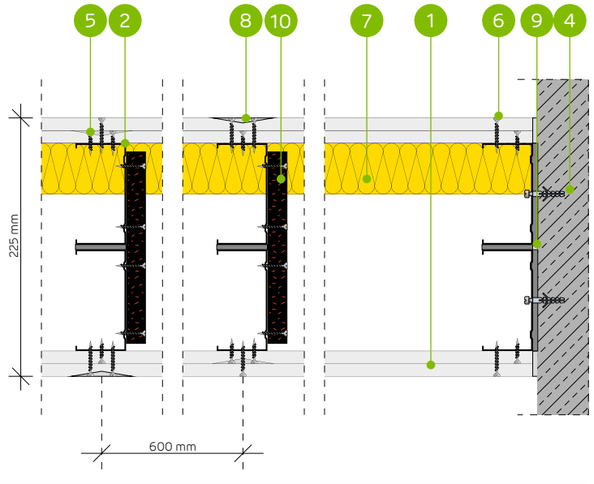

SYSTÉM AKUSTICKÝCH PRIEČOK NA DVOJRADOVEJ JEDNODUCHEJ A DVOJITEJ KONŠTRUKCII NIDA C100 (NIDA PWA)

TECHNICKÉ PARAMETRE

Typ steny Nida Priečka [2]	Konštrukcia roštu	Opláštenie sadrokartónom		Izolačný materiál				Maximálna výška steny - h [1]	Zvuková izolácia			Hmotnosť výstavby	Trieda požiarnej odolnosti	Kategória používania	Špeciálny systém
				Pre akustickú izoláciu		Pre požiarnu odolnosť		V rozsahu požiarnej odolnosti							
	Nida	Nida	Hrúbka	[mm]	Hustota [kg/m³]	[mm]	Hustota [kg/m³]	[mm]	Rw [dB]	Ra1 [dB]	Ra2 [dB]	[kg]	[min]	Trieda ETAG 003	
255B100-PWA/Expert [4] [6]	C100+C100	Expert	2x12,5	-	-	-	-	6500	51	48	45	38,0	(R)EI60	IV	-
255B100-PWA/Expert	C100+C100	Expert	2x12,5	2x100	12,0	50	10,0	6500	67	65	58	38,0	(R)EI60	IV	-
255B100-PWA/Woda [3]	C100+C100	Woda	2x12,5	2x100	12,0	50	10,0	6500	67	65	58	38,0	(R)EI60	IV	-
255B100-PWA/Expert + Ogień+	C100+C100	Expert + Ogień Plus	12,5+12,5	-	-	-	-	6500	53	48	47	42,0	(R)EI90	IV	-
255B100-PWA/Ogień+ [5] [6]	C100+C100	Ogień Plus	2x12,5	-	-	-	-	6500	55	53	49	46,0	(R)EI120	IV	-
255B100-PWA/Ogień+ [5] [6]	C100+C100	Ogień Plus	2x12,5	2x100	10,0	50	10,0	6500	67	64	57	46,0	(R)EI120	IV	-
255B100-PWA/Ogień+	C100+C100	Ogień Plus	2x12,5	2x100	12,0	50	30,0	6500	68	66	61	46,0	(R)EI120	IV	-
255B100-PWA/WodaOgień+	C100+C100	Woda Ogień Plus	2x12,5	2x100	12,0	50	30,0	6500	68	66	61	46,0	(R)EI120	IV	-
255B100-PWA/Twarda	C100+C100	Twarda	2x12,5	2x100	14,5	50	30,0	6500	70	69	64	57,0	(R)EI120	IV	●
255B100-PWA/Hydro	C100+C100	Hydro	2x12,5	2x100	12,0	50	50,0	6500	68	66	61	49,0	(R)EI120	IV	●
255B100-PWA/Cicha	C100+C100	Cicha	2x12,5	2x100	14,5	50	30,0	6500	70	69	64	57,0	(R)EI120	IV	-

[1] Maximálna výška v súlade s technickým posudkom ITB 1060/11/R12NK.
[2] Európske technické posúdenie ETA 15/0301. V prípade väčších požiadaviek ohľadom maximálnych výšok možno zmenšiť rozstupy v rámci nosnej konštrukcie na 400 mm a 300 mm.
[3] V interiéroch s relatívnou vlhkosťou vzduch do 85% (do 10 hodín) použiť dosku Nida Woda, ale v zónach vystavených intenzívnemu pôsobeniu vody odporúčame použiť sadrové dosky s vláknami Nida Hydro (horizontálne a vertikálne roviny pri vani, sprche a pod.)
[4] Možnosť zámeny za dosku Nida Woda typ H2.
[5] Možnosť zmeny na dosku Nida Voda Oheň Plus (Nida Woda Ogień Plus) typ DFH2.
[6] Zvuková izolácia vypočítaná na základe simulácie v programe INSUL.
Systém protipožiarnych priečok v technológii Siniat plnia funkciu protipožiarnych priečok s obojstranným pôsobením ohňa.

SPOTREBA MATERIÁLOV NA 1 M² PRIEČOK V SYSTÉME NIDA PRIEČKA

Názov materiálu	J.m.	Typ systému Nida Priečka										
		255B100-PWA/Expert [4]	255B100-PWA/Expert	255B100-PWA/Woda	255B100-PWA/Expert + Ogień+	255B100-PWA/ Ogień+ [5]	255B100-PWA/ Ogień+ [5]	255B100-PWA/ Ogień+	255B100-PWA/ WodaOgień+	255B100-PWA/ Twarda	255B100-PWA/Hydro	255B100-PWA/Cicha
		Spotreba materiálu na 1 m²										
Doska Nida Expert 12,5 mm	m²	4,0	4,0	-	2,0	-	-	-	-	-	-	-
Doska Nida Woda 12,5 mm	m²	-	-	4,0	-	-	-	-	-	-	-	-
Doska Nida Ogień Plus 12,5 mm	m²	-	-	-	2,0	4,0	4,0	4,0	-	-	-	-
Doska Nida Woda Ogień Plus 12,5 mm	m²	-	-	-	-	-	-	-	4,0	-	-	-
Doska Nida Twarda 12,5 mm	m²	-	-	-	-	-	-	-	-	4,0	-	-
Doska Nida Hydro 12,5 mm	m²	-	-	-	-	-	-	-	-	-	4,0	-
Doska Nida Cicha 12,5 mm	m²	-	-	-	-	-	-	-	-	-	-	4,0
Profil Nida C100	bm	3,6	3,6	3,6	3,6	3,6	3,6	3,6	3,6	3,6	3,6	3,6
Profil Nida U100	bm	1,4	1,4	1,4	1,4	1,4	1,4	1,4	1,4	1,4	1,4	1,4
Vibroakustická väzba Nida PWA100	ks.	1,1	1,1	1,1	1,1	1,1	1,1	1,1	1,1	1,1	1,1	1,1
Hmoždinka Nida	ks.	1,8	1,8	1,8	1,8	1,8	1,8	1,8	1,8	1,8	1,8	1,8
Rýchloskrutky Nida 3,5x25 mm	ks.	8,0	8,0	8,0	8,0	8,0	8,0	8,0	8,0	-	-	-
Rýchloskrutky Nida 3,5x35 mm	ks.	24,0	24,0	24,0	24,0	24,0	24,0	24,0	24,0	-	-	-
Rýchloskrutky Nida 3,5x45 mm	ks.	7,0	7,0	7,0	7,0	7,0	7,0	7,0	7,0	7,0	7,0	7,0
Rýchloskrutky Nida Twarda 4,2x38 mm	ks.	-	-	-	-	-	-	-	-	32,0	-	32,0
Rýchloskrutky Nida Hydro C5 3,5x25 mm	ks.	-	-	-	-	-	-	-	-	-	8,0	-
Rýchloskrutky Nida Hydro C5 3,5x41 mm	ks.	-	-	-	-	-	-	-	-	-	24,0	-
Výstužná páska Nida	bm	2,8	2,8	2,8	2,8	2,8	2,8	2,8	2,8	2,8	2,8	2,8
Zvukovo izolačná páska Nida	bm	2,4	2,4	2,4	2,4	2,4	2,4	2,4	2,4	2,4	2,4	2,4
Sadrový tmel Nida Start	kg	1,2	1,2	1,2	1,2	1,2	1,2	1,2	1,2	-	-	1,2
Sadrový tmel Nida Finish	kg	0,2	0,2	0,2	0,2	0,2	0,2	0,2	0,2	-	-	0,2
Hotová špachtľovacia hmota Hydromix [7]	kg	-	-	-	-	-	-	-	-	1,4	1,4	-
Minerálna vlna [8]	m²	-	2,0	2,0	-	-	2,0	2,0	2,0	2,0	2,0	2,0

[7] V prípade sadro-trieskových dosiek s vláknami Nida Twarda možno ako alternatívu použiť sadrový tmel Nida Max.
[8] Použitie podľa požiadaviek. V prípade použitia iného typu izolačného materiálu, čo sa týka hrúbky a/alebo objemovej hustoty, než je uvedené v technickej špecifikácii (Nida Sadrokartónové systémy – katalóg riešení), bezpodmienečne sa obráťte na príslušného technického konzultanta Siniat (podrobné mapy regiónov sú uvedené na konci katalógu).
Normy spotreby nezahrňujú straty materiálu.

nida Stena

Trieda požiarnej odolnosti:	Maximálna zvuková izolácia:	Maximálna výška výstavby:	Hmotnosť 1m² výstavby:	Číslo súvisiaceho dokladu:
(R)EI60 (R)EI90 (R)EI120	-	6500 mm	42,0-61,0 kg	ETA 15/0301

Vyhlásenie o úžitkových vlastnostiach:
DoP/Wall System /0002/15.11.2016

SYSTÉMY:
255BB100-PWA

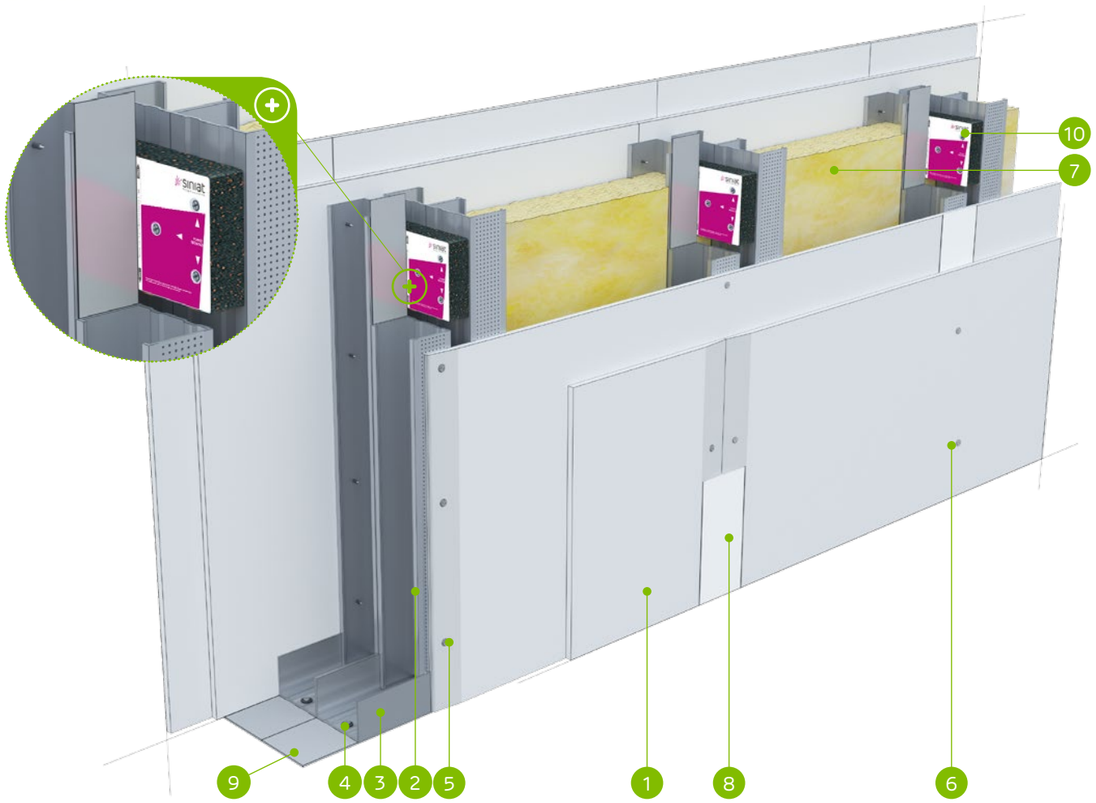

MATERIÁLY:

1. Sadrokartónová doska Nida
2. Profil Nida C 100 (dvojitý)
3. Profil Nida U 100
4. Hmoždinka Nida
5. Rýchloskrutky Nida 3,5 x 25 mm
6. Rýchloskrutky Nida 3,5 x 35 mm
7. Izolačný materiál minerálna vlna
8. Škára medzi sadrokartónovými doskami vyhotovená zo sadrovej hmoty Nida a výstužnej pásky Nida
9. Tesniaca páska na akustickú izoláciu Nida šírka 95 mm
10. Vibroakustická väzba Nida PWA, vzdialenosť ≤1000 mm

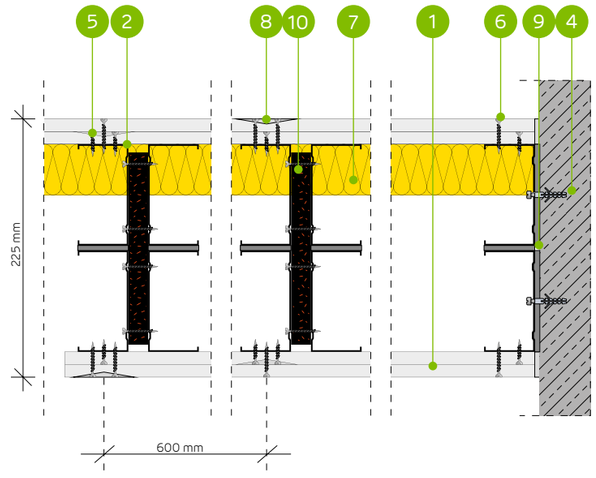

SYSTÉM AKUSTICKÝCH PRIEČOK NA DVOJRADOVEJ KONŠTRUKCII NIDA C100 (NIDA PWA)

TECHNICKÉ PARAMETRE

Typ steny Nida Priečka [2]	Konštrukcia roštu	Opláštenie sadrokartónom		Izolačný materiál				Maximálna výška steny - h [1]	Zvuková izolácia			Hmotnosť výstavby	Trieda požiarnej odolnosti	Kategória používania	Špeciálny systém
				Pre akustickú izoláciu		Pre požiarnu odolnosť		V rozsahu požiarnej odolnosti							
	Nida	Nida	Hrúbka	[mm]	Hustota [kg/m³]	[mm]	Hustota [kg/m³]	[mm]	Rw [dB]	Ra1 [dB]	Ra2 [dB]	[kg]	[min]	Trieda ETAG 003	
255BB100-PWA/Expert [4]	2xC100+2xC100	Expert	2x12,5	-	-	-	-	6500	-	-	-	42,0	(R)EI60	IV	-
255BB100-PWA/Expert	2xC100+2xC100	Expert	2x12,5	-	-	50	10,0	6500	-	-	-	42,0	(R)EI60	IV	-
255BB100-PWA/Woda [3]	2xC100+2xC100	Woda	2x12,5	-	-	50	10,0	6500	-	-	-	42,0	(R)EI60	IV	-
255BB100-PWA/Expert + Ogień+	2xC100+2xC100	Expert + Ogień Plus	12,5+12,5	-	-	-	-	6500	-	-	-	46,0	(R)EI90	IV	-
255BB100-PWA/Ogień+ [5]	2xC100+2xC100	Ogień Plus	2x12,5	-	-	-	-	6500	-	-	-	50,0	(R)EI120	IV	-
255BB100-PWA/Ogień+ [5]	2xC100+2xC100	Ogień Plus	2x12,5	-	-	50	10,0	6500	-	-	-	50,0	(R)EI120	IV	-
255BB100-PWA/Ogień+	2xC100+2xC100	Ogień Plus	2x12,5	-	-	50	30,0	6500	-	-	-	50,0	(R)EI120	IV	-
255BB100-PWA/WodaOgień+	2xC100+2xC100	Woda Ogień Plus	2x12,5	-	-	50	30,0	6500	-	-	-	50,0	(R)EI120	IV	-
255BB100-PWA/Twarda	2xC100+2xC100	Twarda	2x12,5	-	-	50	30,0	6500	-	-	-	61,0	(R)EI120	IV	●
255BB100-PWA/Hydro	2xC100+2xC100	Hydro	2x12,5	-	-	50	50,0	6500	-	-	-	53,0	(R)EI120	IV	●
255BB100-PWA/Cicha	2xC100+2xC100	Cicha	2x12,5	-	-	50	30,0	6500	-	-	-	61,0	(R)EI120	IV	-

[1] Maximálna výška v súlade s technickým posudkom ITB 1060/11/R12NK.
[2] Európske technické posúdenie ETA 15/0301. V prípade väčších požiadaviek ohľadom maximálnych výšok možno zmenšiť rozstupy v rámci nosnej konštrukcie na 400 mm a 300 mm.
[3] V interiéroch s relatívnou vlhkosťou vzduch do 85% (do 10 hodín) použiť dosku Nida Woda, ale v zónach vystavených intenzívnemu pôsobeniu vody odporúčame použiť sadrové dosky s vláknami Nida Hydro (horizontálne a vertikálne roviny pri vani, sprche a pod.)
[4] Možnosť zámeny za dosku Nida Woda typ H2.
[5] Možnosť zmeny na dosku Nida Voda Oheň Plus (Nida Woda Ogień Plus) typ DFH2.
Systém protipožiarnych priečok v technológii Siniat plnia funkciu protipožiarnych priečok s obojstranným pôsobením ohňa.

SPOTREBA MATERIÁLOV NA 1 M² PRIEČOK V SYSTÉME NIDA PRIEČKA

Názov materiálu	J.m.	Typ systému Nida Priečka										
		255BB100-PWA/Expert [4]	255BB100-PWA/Expert	255BB100-PWA/Woda	255BB100-PWA/Expert + Ogień+	255BB100-PWA/ Ogień+ [5]	255BB100-PWA/ Ogień+ [5]	255BB100-PWA/ Ogień+	255BB100-PWA/ WodaOgień+	255BB100-PWA/ Twarda	255BB100-PWA/Hydro	255BB100-PWA/Cicha
		Spotreba materiálu na 1 m²										
Doska Nida Expert 12,5 mm	m²	4,0	4,0	-	2,0	-	-	-	-	-	-	-
Doska Nida Woda 12,5 mm	m²	-	-	4,0	-	-	-	-	-	-	-	-
Doska Nida Ogień Plus 12,5 mm	m²	-	-	-	2,0	4,0	4,0	4,0	-	-	-	-
Doska Nida Woda Ogień Plus 12,5 mm	m²	-	-	-	-	-	-	-	4,0	-	-	-
Doska Nida Twarda 12,5 mm	m²	-	-	-	-	-	-	-	-	4,0	-	-
Doska Nida Hydro 12,5 mm	m²	-	-	-	-	-	-	-	-	-	4,0	-
Doska Nida Cicha 12,5 mm	m²	-	-	-	-	-	-	-	-	-	-	4,0
Profil Nida C100	bm	7,2	7,2	7,2	7,2	7,2	7,2	7,2	7,2	7,2	7,2	7,2
Profil Nida U100	bm	1,4	1,4	1,4	1,4	1,4	1,4	1,4	1,4	1,4	1,4	1,4
Vibroakustická väzba Nida PWA100	ks.	1,1	1,1	1,1	1,1	1,1	1,1	1,1	1,1	1,1	1,1	1,1
Hmoždinka Nida	ks.	1,8	1,8	1,8	1,8	1,8	1,8	1,8	1,8	1,8	1,8	1,8
Rýchloskrutky Nida 3,5x25 mm	ks.	8,0	8,0	8,0	8,0	8,0	8,0	8,0	8,0	-	-	-
Rýchloskrutky Nida 3,5x35 mm	ks.	24,0	24,0	24,0	24,0	24,0	24,0	24,0	24,0	-	-	-
Rýchloskrutky Nida 3,5x45 mm	ks.	7,0	7,0	7,0	7,0	7,0	7,0	7,0	7,0	7,0	7,0	7,0
Rýchloskrutky Nida Twarda 4,2x38 mm	ks.	-	-	-	-	-	-	-	-	32,0	-	32,0
Rýchloskrutky Nida Hydro C5 3,5x25 mm	ks.	-	-	-	-	-	-	-	-	-	8,0	-
Rýchloskrutky Nida Hydro C5 3,5x41 mm	ks.	-	-	-	-	-	-	-	-	-	24,0	-
Výstužná páska Nida	bm	2,8	2,8	2,8	2,8	2,8	2,8	2,8	2,8	2,8	2,8	2,8
Zvukovo izolačná páska Nida	bm	2,4	2,4	2,4	2,4	2,4	2,4	2,4	2,4	2,4	2,4	2,4
Sadrový tmel Nida Start	kg	1,2	1,2	1,2	1,2	1,2	1,2	1,2	1,2	-	-	1,2
Sadrový tmel Nida Finish	kg	0,2	0,2	0,2	0,2	0,2	0,2	0,2	0,2	-	-	0,2
Hotová špachtľovacia hmota Hydromix [6]	kg	-	-	-	-	-	-	-	-	1,4	1,4	-
Minerálna vlna [7]	m²	-	1,0	1,0	-	-	1,0	1,0	1,0	1,0	1,0	1,0

[6] V prípade sadro-trieskových dosiek s vláknami Nida Twarda možno ako alternatívu použiť sadrový tmel Nida Max.
[7] Použitie podľa požiadaviek. V prípade použitia iného typu izolačného materiálu, čo sa týka hrúbky a/alebo objemovej hustoty, než je uvedené v technickej špecifikácii (Nida Sadrokartónové systémy – katalóg riešení), bezpodmienečne sa obráťte na príslušného technického konzultanta Siniat (podrobné mapy regiónov sú uvedené na konci katalógu).
Normy spotreby nezahrňujú straty materiálu.

PRVÉ SYSTÉMY SUCHEJ VÝSTAVBY NA TRHU S OZNAČENÍM CE

Navštívte náš kanál
Siniat Nida

nida Stena

Trieda požiarnej odolnosti:	Maximálna zvuková izolácia:	Maximálna výška výstavby:	Hmotnosť 1m² výstavby:	Číslo súvisiaceho dokladu:
(R)EI120	68 dB	6500 mm	60,0-65,0 kg	ETA 15/0301

Vyhlásenie o úžitkových vlastnostiach:
DoP/Wall System /0002/15.11.2016

SYSTÉMY:
180B50-PWA; 230B75-PWA; 280B100-PWA; 180BB50-PWA; 230BB75-PWA; 280BB100-PWA

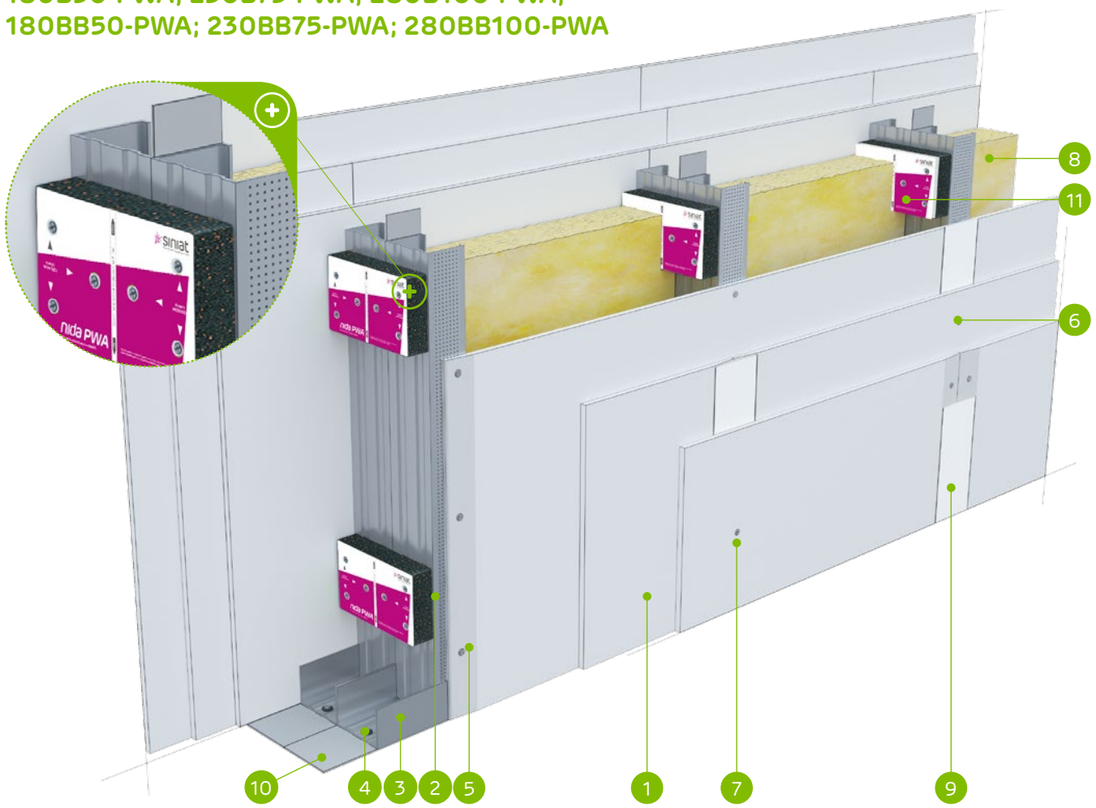

MATERIÁLY:

1. Sadrokartónová doska Nida Ogień Typ F 12,5 mm
2. Profil Nida C50 / C75 / C100
3. Profil Nida U50 / U75 / U100
4. Hmoždinka Nida
5. Rýchloskrutky Nida 3,5 x 25 mm
6. Rýchloskrutky Nida 3,5 x 35 mm
7. Rýchloskrutky Nida 3,5 x 55 mm
8. Izolačný materiál minerálna vlna
9. Škára medzi sadrokartónovými doskami vyhotovená zo sadrovej hmoty Nida a výstužnej pásky Nida
10. Tesniaca páska na akustickú izoláciu Nida šírka 50 / 70 / 95 mm
11. Vibroakustická väzba Nida PWA, vzdialenosť ≤1000 mm

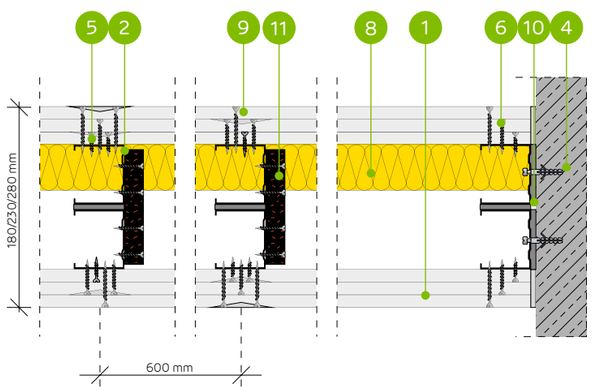

SYSTÉM PRIEČOK NA DVOJRADOVEJ JEDNODUCHEJ A DVOJITEJ KONŠTRUKCII NIDA C50, C75, C100 (NIDA PWA)

TECHNICKÉ PARAMETRE

Typ steny Nida Priečka [2]	Konštrukcia roštu	Opláštenie sadrokartónom		Izolačný materiál				Maximálna výška steny - h [1]	Zvuková izolácia			Hmotnosť výstavby	Trieda požiarnej odolnosti	Kategória používania	Špeciálny systém
				Pre akustickú izoláciu		Pre požiarnu odolnosť		V rozsahu požiarnej odolnosti							
	Nida	Nida	Hrúbka	[mm]	Hustota [kg/m³]	[mm]	Hustota [kg/m³]	[mm]	Rw [dB]	Ra1 [dB]	Ra2 [dB]	[kg]	[min]	Trieda ETAG 003	
180B50-PWA/OgieńTypF	C50+C50	Ogień Typ F	3x12,5	2x50	13,0	50	10,0	5500	64	62	60	60,0	(R)EI120	IV	-
230B75-PWA/OgieńTypF	C75+C75	Ogień Typ F	3x12,5	2x50	13,0	50	10,0	6200	64	62	60	61,0	(R)EI120	IV	-
280B100-PWA/OgieńTypF	C100+C100	Ogień Typ F	3x12,5	2x100	12,0	50	10,0	6500	68	66	61	61,0	(R)EI120	IV	-
180BB50-PWA/OgieńTypF	2xC50+2xC50	Ogień Typ F	3x12,5	-	-	50	10,0	6330	-	-	-	63,0	(R)EI120	IV	-
230BB75-PWA/OgieńTypF	2xC75+2xC75	Ogień Typ F	3x12,5	-	-	50	10,0	6500	-	-	-	64,0	(R)EI120	IV	-
280BB100-PWA/OgieńTypF	2xC100+2xC100	Ogień Typ F	3x12,5	-	-	50	10,0	6500	-	-	-	65,0	(R)EI120	IV	-

[1] Maximálna výška v súlade s technickým posudkom ITB 1060/11/R12NK; ITB 1060/12/R48NK.
[2] Európske technické posúdenie ETA 15/0301. V prípade väčších požiadaviek ohľadom maximálnych výšok možno zmenšiť rozstupy v rámci nosnej konštrukcie na 400 mm a 300 mm. Systém protipožiarnych priečok v technológii Siniat plnia funkciu protipožiarnych priečok s obojstranným pôsobením ohňa.

SPOTREBA MATERIÁLOV NA 1 M² PRIEČOK V SYSTÉME NIDA PRIEČKA

Názov materiálu	J.m.	Typ systému Nida Priečka					
		180B50-PWA/OgieńTypF	230B75-PWA/OgieńTypF	280B100-PWA/OgieńTypF	180BB50-PWA/OgieńTypF	230BB75-PWA/OgieńTypF	280BB100-PWA/OgieńTypF
		Spotreba materiálu na 1 m²					
Doska Nida Ogień Typ F 12,5 mm	m²	6,0	6,0	6,0	6,0	6,0	6,0
Profil Nida C50	bm	3,6	-	-	7,2	-	-
Profil Nida C75	bm	-	3,6	-	-	7,2	-
Profil Nida C100	bm	-	-	3,6	-	-	7,2
Profil Nida U50	bm	1,4	-	-	1,4	-	-
Profil Nida U75	bm	-	1,4	-	-	1,4	-
Profil Nida U100	bm	-	-	1,4	-	-	1,4
Vibroakustická väzba Nida PWA50	ks.	1,1	-	-	1,1	-	-
Vibroakustická väzba Nida PWA75	ks.	-	1,1	-	-	1,1	-
Vibroakustická väzba Nida PWA100	ks.	-	-	1,1	-	-	1,1
Hmoždinka Nida	ks.	1,8	1,8	1,8	1,8	1,8	1,8
Rýchloskrutky Nida 3,5x25 mm	ks.	8,0	8,0	8,0	8,0	8,0	8,0
Rýchloskrutky Nida 3,5x35 mm	ks.	8,0	8,0	8,0	8,0	8,0	8,0
Rýchloskrutky Nida 3,5x45 mm	ks.	7,0	7,0	7,0	7,0	7,0	7,0
Rýchloskrutky Nida 3,5x55 mm	ks.	24,0	24,0	24,0	24,0	24,0	24,0
Výstužná páska Nida	bm	2,8	2,8	2,8	2,8	2,8	2,8
Zvukovo izolačná páska Nida	bm	2,4	2,4	2,4	2,4	2,4	2,4
Sadrový tmel Nida Start	kg	1,8	1,8	1,8	1,8	1,8	1,8
Sadrový tmel Nida Finish	kg	0,2	0,2	0,2	0,2	0,2	0,2
Minerálna vlna [3]	m²	2,0	2,0	2,0	1,0	1,0	1,0

[3] Použitie podľa požiadaviek. V prípade použitia iného typu izolačného materiálu, čo sa týka hrúbky a/alebo objemovej hustoty, než je uvedené v technickej špecifikácii (Nida Sadrokartónové systémy – katalóg riešení), bezpodmienečne sa obráťte na príslušného technického konzultanta Siniat (podrobné mapy regiónov sú uvedené na konci katalógu).
Normy spotreby nezahrňujú straty materiálu.

nida Stena

Trieda požiarnej odolnosti:	Maximálna zvuková izolácia:	Maximálna výška výstavby:	Hmotnosť 1m² výstavby:	Číslo súvisiaceho dokladu:
-	-	7000 mm	28,0-33,0 kg	ETA 15/0301

Vyhlásenie o úžitkových vlastnostiach:
DoP/Wall System /0002/15.11.2016

SYSTÉMY:
155B50/LS; 205B75/LS; 255B100/LS;
155BB50/LS; 205BB75/LS; 255BB100/LS

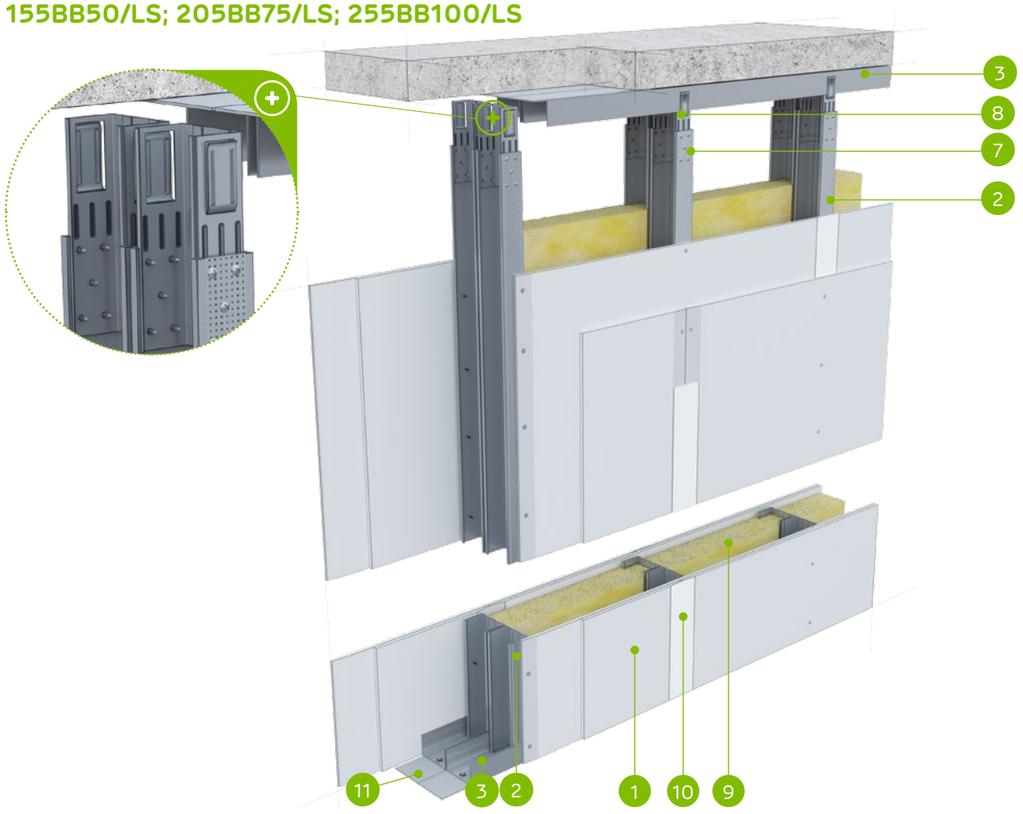

MATERIÁLY:

1. Sadrokartónová doska Nida
2. Profil Nida C 50 / C 75 / C 100
3. Profil Nida U 50 / U 75 / U 100
4. Hmoždinka Nida
5. Rýchloskrutky Nida 3,5 x 25 mm
6. Rýchloskrutky Nida 3,5 x 35 mm
7. Samorezná skrutka 4,2x13 mm do plechu 1 mm FLAT HEAD®
8. Stabilizačná spojka Nida LS 50, LS 75, LS 100
9. Izolačný materiál minerálna vlna
10. Škára medzi sadrokartónovými doskami vyhotovená zo sadrovej hmoty Nida a výstužnej pásky Nida
11. Tesniaca páska na akustickú izoláciu Nida šírka 50 / 70 / 95 mm

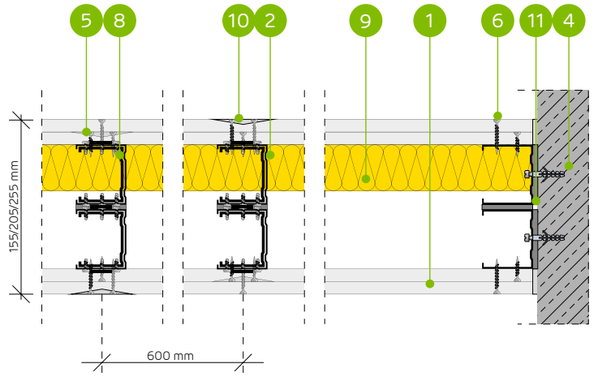

SYSTÉM PRIEČOK S ČIASTOČNÝM OPLÁŠTENÍM NA DVOJRADOVEJ JEDNODUCHEJ ALEBO DVOJITEJ NOSNEJ KONŠTRUKCII NIDA C50, C75, C100 (NIDA LS)

TECHNICKÉ PARAMETRE

Typ steny Nida Priečka [2]	Konštrukcia roštu	Opláštenie sadrokartónom		Izolačný materiál				Maximálna výška steny - h [1]	Zvuková izolácia			Hmotnosť výstavby	Trieda požiarnej odolnosti	Kategória používania	Špeciálny systém
				Pre akustickú izoláciu		Pre požiarnu odolnosť		V rozsahu požiarnej odolnosti							
	Nida	Nida	Hrúbka	[mm]	Hustota [kg/m³]	[mm]	Hustota [kg/m³]	[mm]	Rw [dB]	Ra1 [dB]	Ra2 [dB]	[kg]	[min]	Trieda ETAG 003	
155B50/LS/Expert	C50+C50	Expert	2x12,5	2x50	10,0	-	-	4500	-	-	-	28,0	-	IV	-
205B75/LS/Expert	C75+C75	Expert	2x12,5	2x75	10,0	-	-	6000	-	-	-	29,0	-	IV	-
255B100/LS/Expert	C100+C100	Expert	2x12,5	2x100	10,0	-	-	6500	-	-	-	30,0	-	IV	-
155BB50/LS/Expert	2xC50+2xC50	Expert	2x12,5	2x50	10,0	-	-	5500	-	-	-	31,0	-	IV	-
205BB75/LS/Expert	2xC75+2xC75	Expert	2x12,5	2x75	10,0	-	-	6500	-	-	-	32,0	-	IV	-
255BB100/LS/Expert	2xC100+2xC100	Expert	2x12,5	2x100	10,0	-	-	7000	-	-	-	33,0	-	IV	-

[1] Maximálna výška v súlade s technickým posudkom ITB 1060/11/R12NK; ITB 1060/12/R42NK.
[2] Európske technické posúdenie ETA 15/0301.

SPOTREBA MATERIÁLOV NA 1 M² PRIEČOK V SYSTÉME NIDA PRIEČKA

Názov materiálu	J.m.	Typ systému Nida Priečka					
		155B50/LS/ Expert	205B75/LS/ Expert	255B100/LS/Expert	155BB50/LS/Expert	205BB75/LS/Expert	255BB100/LS/Expert
		Spotreba materiálu na 1 m²					
Doska Nida Expert 12,5 mm	m²	3,0	3,0	3,0	3,0	3,0	3,0
Profil Nida C50	bm	3,6	-	-	7,2	-	-
Profil Nida C75	bm	-	3,6	-	-	7,2	-
Profil Nida C100	bm	-	-	3,6	-	-	7,2
Profil Nida U50	bm	1,4	-	-	1,4	-	-
Profil Nida U75	bm	-	1,4	-	-	1,4	-
Profil Nida U100	bm	-	-	1,4	-	-	1,4
Stabilizačná spojka Nida LS50	ks.	0,8	-	-	1,6	-	-
Stabilizačná spojka Nida LS75	ks.	-	0,8	-	-	1,6	-
Stabilizačná spojka Nida LS100	ks.	-	-	0,8	-	-	1,6
Hmoždinka Nida	ks.	1,8	1,8	1,8	1,8	1,8	1,8
Samorezná skrutka 4,2x13 mm do plechu 1 mm FLAT HEAD®	ks.	8,0	8,0	8,0	28,0	28,0	28,0
Rýchloskrutky Nida 3,5x25 mm	ks.	6,0	6,0	6,0	6,0	6,0	6,0
Rýchloskrutky Nida 3,5x35 mm	ks.	18,0	18,0	18,0	18,0	18,0	18,0
Výstužná páska Nida	bm	2,1	2,1	2,1	2,1	2,1	2,1
Zvukovo izolačná páska Nida	bm	2,4	2,4	2,4	2,4	2,4	2,4
Sadrový tmel Nida Start	kg	0,9	0,9	0,9	0,9	0,9	0,9
Sadrový tmel Nida Finish	kg	0,15	0,15	0,15	0,15	0,15	0,15
Minerálna vlna [3]	m²	0,75 (1,0) [4]	0,75 (1,0) [4]	0,75 (1,0) [4]	0,75 (1,0) [4]	0,75 (1,0) [4]	0,75 (1,0) [4]

[3] Použitie podľa požiadaviek. V prípade použitia iného typu izolačného materiálu, čo sa týka hrúbky a/alebo objemovej hustoty, než je uvedené v technickej špecifikácii (Nida Sadrokartónové systémy – katalóg riešení), bezpodmienečne sa obráťte na príslušného technického konzultanta Siniat (podrobné mapy regiónov sú uvedené na konci katalógu).
[4] Voliteľne izoláciu možno použiť na celej ploche steny.
Normy spotreby nezahrňujú straty materiálu.

PRVÉ SYSTÉMY SUCHEJ VÝSTAVBY NA TRHU S OZNAČENÍM CE

nida Stena PRIEČKY

TABUĽKY PRE VOĽBU MAXIMÁLNEJ VÝŠKY V PRÍPADE SYSTÉMU NIDA PRIEČKY PRI POUŽITÍ MENŠÍCH ROZSTUPOV A/ALEBO ZDVOJENEJ NOSNEJ KONŠTRUKCIE NIDA C50, C75, C100 BEZ POŽIARNEJ ODOLNOSTI (DVOJRADOVÁ KONŠTRUKCIA)

TECHNICKÉ PARAMETRE

Názov systému Nida Ściana	Počet vrstiev opláštenia Nida	Typ konštrukcii Nida		Maximálna výška steny - h [1]		ETAG 003
		Typ profilu Nida	Osová vzdialenosť profilov Nida	1 [2]	2 [3]	
	[mm]		[mm]	[mm]	[mm]	
155B50	2x12,5	C50+C50	600	4500	4000	IV
155B50-PWA	2x12,5	C50+C50	600	5500	4200	IV
155B50-400	2x12,5	C50+C50	400	4730	4200	IV
155B50-400-PWA	2x12,5	C50+C50	400	5700	4410	IV
155B50-300	2x12,5	C50+C50	300	5200	4620	IV
155B50-300-PWA	2x12,5	C50+C50	300	5900	4760	IV
155BB50	2x12,5	2xC50+2xC50	600	5500	5000	IV
155BB50-PWA	2x12,5	2xC50+2xC50	600	6330	5200	IV
155BB50-400	2x12,5	2xC50+2xC50	400	5780	5250	IV
155BB50-400-PWA	2x12,5	2xC50+2xC50	400	6560	5450	IV
155BB50-300	2x12,5	2xC50+2xC50	300	6060	5510	IV
155BB50-300-PWA	2x12,5	2xC50+2xC50	300	6790	5600	IV
205B75	2x12,5	C75+C75	600	6000	5250	IV
205B75-PWA	2x12,5	C75+C75	600	6200	5750	IV
205B75-400	2x12,5	C75+C75	400	6300	5510	IV
205B75-400-PWA	2x12,5	C75+C75	400	6510	6040	IV
205B75-300	2x12,5	C75+C75	300	6430	5620	IV
205B75-300-PWA	2x12,5	C75+C75	300	6840	6340	IV
205BB75	2x12,5	2xC75+2xC75	600	6500	5750	IV
205BB75-PWA	2x12,5	2xC75+2xC75	600	6970	6470	IV
205BB75-400	2x12,5	2xC75+2xC75	400	6630	5870	IV
205BB75-400-PWA	2x12,5	2xC75+2xC75	400	7180	6660	IV
205BB75-300	2x12,5	2xC75+2xC75	300	6760	5980	IV
205BB75-300-PWA	2x12,5	2xC75+2xC75	300	7400	6790	IV
255B100	2x12,5	C100+C100	600	6500	5750	IV
255B100-PWA	2x12,5	C100+C100	600	6700	6210	IV
255B100-400	2x12,5	C100+C100	400	6700	5920	IV
255B100-400-PWA	2x12,5	C100+C100	400	7030	6520	IV
255B100-300	2x12,5	C100+C100	300	6830	6040	IV
255B100-300-PWA	2x12,5	C100+C100	300	7240	6720	IV
255BB100	2x12,5	2xC100+2xC100	600	7000	6250	IV
255BB100-PWA	2x12,5	2xC100+2xC100	600	7160	6640	IV
255BB100-400	2x12,5	2xC100+2xC100	400	7210	6440	IV
255BB100-400-PWA	2x12,5	2xC100+2xC100	400	7520	6980	IV
255BB100-300	2x12,5	2xC100+2xC100	300	7350	6570	IV
255BB100-300-PWA	2x12,5	2xC100+2xC100	300	7750	7190	IV

[1] Technický posudok ITB 1060/11/R12NK.
[2] Rozsah 1 - zahŕňa steny v priestoroch, v ktorých sa zdržiava malý počet osôb, ako napr. izby v bytoch, hotelové izby, miestnosti v nemocniciach a ostatné, ktoré sa využívajú podobným spôsobom.
[3] Rozsah 2 - zahŕňa steny v priestoroch, v ktorých sa zdržiava veľký počet osôb, ako napr. konferenčné sály, školské triedy, prednáškové siene a ostatné, ktoré sa využívajú podobným spôsobom.

nida Stena PRIEČKY

TABUĽKY PRE VOĽBU MAXIMÁLNEJ VÝŠKY V PRÍPADE SYSTÉMU NIDA PRIEČKY PRI POUŽITÍ MENŠÍCH ROZSTUPOV A/ALEBO ZDVOJENEJ NOSNEJ KONŠTRUKCIE NIDA C50, C75, C100 BEZ POŽIARNEJ ODOLNOSTI (DVOJRADOVÁ KONŠTRUKCIA)

TECHNICKÉ PARAMETRE

Názov systému Nida Ściana	Počet vrstiev opláštenia Nida	Typ konštrukcii Nida		Maximálna výška steny - h [1]		ETAG 003
		Typ profilu Nida	Osová vzdialenosť profilov Nida	1 [2]	2 [3]	
	[mm]		[mm]	[mm]	[mm]	
180B50	3x12,5	C50+C50	600	4500	4000	IV
180B50-PWA	3x12,5	C50+C50	600	5500	4200	IV
180B50-400	3x12,5	C50+C50	400	4730	4200	IV
180B50-400-PWA	3x12,5	C50+C50	400	5700	4410	IV
180B50-300	3x12,5	C50+C50	300	5200	4620	IV
180B50-300-PWA	3x12,5	C50+C50	300	5900	4760	IV
180BB50	3x12,5	2xC50+2xC50	600	5500	5000	IV
180BB50-PWA	3x12,5	2xC50+2xC50	600	6330	5200	IV
180BB50-400	3x12,5	2xC50+2xC50	400	5780	5250	IV
180BB50-400-PWA	3x12,5	2xC50+2xC50	400	6560	5450	IV
180BB50-300	3x12,5	2xC50+2xC50	300	6060	5510	IV
180BB50-300-PWA	3x12,5	2xC50+2xC50	300	6790	5600	IV
230B75	3x12,5	C75+C75	600	6000	5250	IV
230B75-PWA	3x12,5	C75+C75	600	6200	5750	IV
230B75-400	3x12,5	C75+C75	400	6300	5510	IV
230B75-PWA-300	3x12,5	C75+C75	400	6510	6040	IV
230B75-400	3x12,5	C75+C75	300	6430	5620	IV
230B75-300-PWA	3x12,5	C75+C75	300	6840	6340	IV
230BB75	3x12,5	2xC75+2xC75	600	6500	5750	IV
230BB75-PWA	3x12,5	2xC75+2xC75	600	6970	6470	IV
230BB75-400	3x12,5	2xC75+2xC75	400	6630	5870	IV
230BB75-400-PWA	3x12,5	2xC75+2xC75	400	7180	6660	IV
230BB75-300	3x12,5	2xC75+2xC75	300	6760	5980	IV
230BB75-300-PWA	3x12,5	2xC75+2xC75	300	7400	6790	IV
280B100	3x12,5	C100+C100	600	6500	5750	IV
280B100-PWA	3x12,5	C100+C100	600	6700	6210	IV
280B100-400	3x12,5	C100+C100	400	6700	5920	IV
280B100-400-PWA	3x12,5	C100+C100	400	7030	6520	IV
280B100-300	3x12,5	C100+C100	300	6830	6040	IV
280B100-300-PWA	3x12,5	C100+C100	300	7240	6720	IV
280BB100	3x12,5	2xC100+2xC100	600	7000	6250	IV
280BB100-PWA	3x12,5	2xC100+2xC100	600	7160	6640	IV
280BB100-400	3x12,5	2xC100+2xC100	400	7210	6440	IV
280BB100-400-PWA	3x12,5	2xC100+2xC100	400	7520	6980	IV
280BB100-300	3x12,5	2xC100+2xC100	300	7350	6570	IV
280BB100-300-PWA	3x12,5	2xC100+2xC100	300	7750	7190	IV

[1] Technický posudok ITB 1060/11/R12NK.
[2] Rozsah 1 - zahŕňa steny v priestoroch, v ktorých sa zdržiava malý počet osôb, ako napr. izby v bytoch, hotelové izby, miestnosti v nemocniciach a ostatné, ktoré sa využívajú podobným spôsobom.
[3] Rozsah 2 - zahŕňa steny v priestoroch, v ktorých sa zdržiava veľký počet osôb, ako napr. konferenčné sály, školské triedy, prednáškové siene a ostatné, ktoré sa využívajú podobným spôsobom.

nida Stena

Trieda požiarnej odolnosti:	Maximálna zvuková izolácia:	Maximálna výška výstavby:	Hmotnosť 1m² výstavby:	Číslo súvisiaceho dokladu:
(R)EI60 (R)EI90 (R)EI120	69 dB	4550 mm	37,0-56,0 kg	ETA 15/0301

Vyhlásenie o úžitkových vlastnostiach:
DoP/Wall System /0004/15.11.2016

SYSTÉMY:
160D50

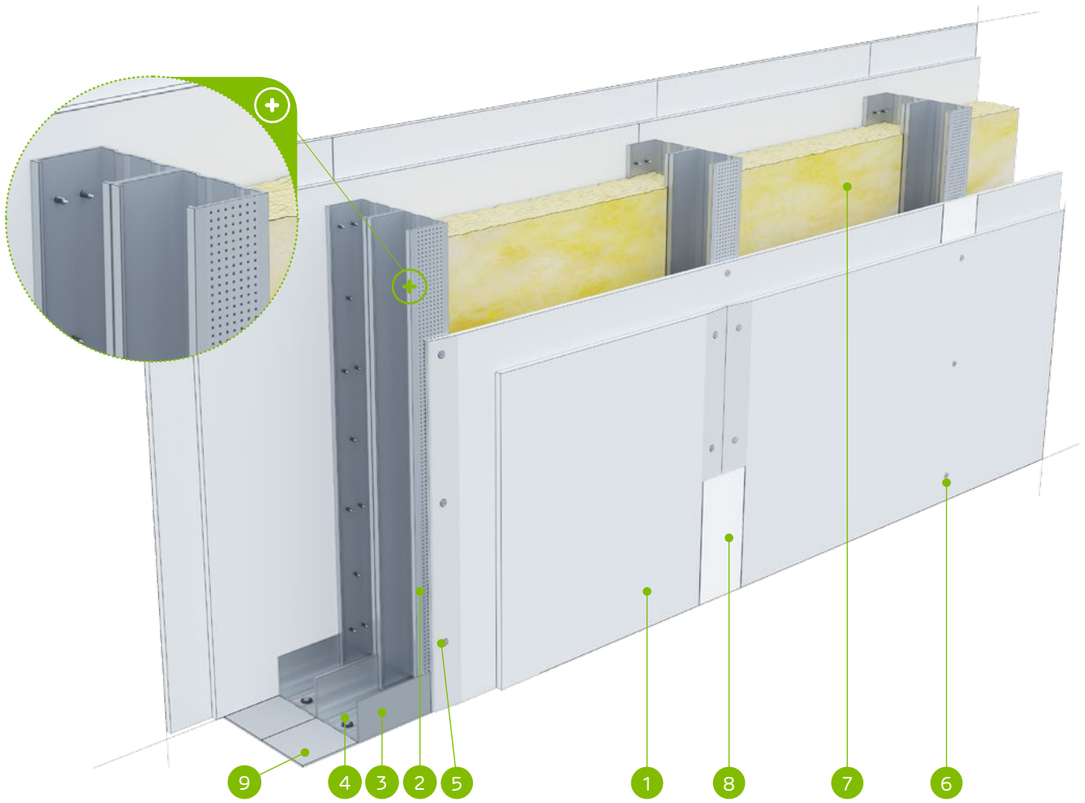

MATERIÁLY:

1. Sadrokartónová doska Nida
2. Profil Nida C 50
3. Profil Nida U 50
4. Hmoždinka Nida
5. Rýchloskrutky Nida 3,5 x 25 mm
6. Rýchloskrutky Nida 3,5 x 35 mm
7. Izolačný materiál minerálna vlna
8. Škára medzi sadrokartónovými doskami vyhotovená zo sadrovej hmoty Nida a výstužnej pásky Nida
9. Tesniaca páska na akustickú izoláciu Nida šírka 50 mm

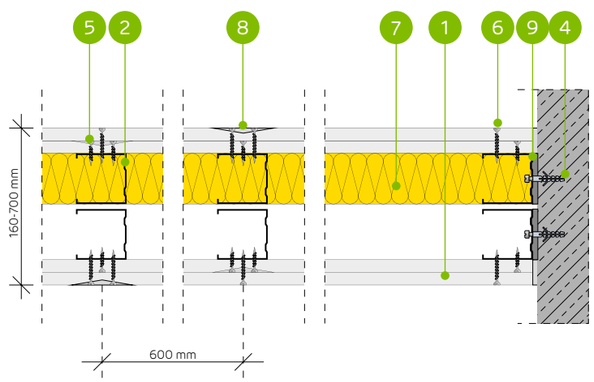

SYSTÉM PRIEČOK NA DVOJRADOVEJ JEDNODUCHEJ A DVOJITEJ NOSNEJ KONŠTRUKCII NIDA C50 (DILATÁCIA 10 MM)

TECHNICKÉ PARAMETRE

Typ steny Nida Priečka [2]	Konštrukcia roštu	Opláštenie sadrokartónom		Izolačný materiál				Maximálna výška steny - h [1]	Zvuková izolácia			Hmotnosť výstavby	Trieda požiarnej odolnosti	Kategória používania	Špeciálny systém
				Pre akustickú izoláciu		Pre požiarnu odolnosť		V rozsahu požiarnej odolnosti							
	Nida	Nida	Hrúbka	[mm]	Hustota [kg/m³]	[mm]	Hustota [kg/m³]	[mm]	Rw [dB]	Ra1 [dB]	Ra2 [dB]	[kg]	[min]	Trieda ETAG 003	
160D50/Expert [4] [6]	C50+C50	Expert	2x12,5	-	-	-	-	4550	49	44	40	37,0	(R)EI60	IV	-
160D50/Expert	C50+C50	Expert	2x12,5	2x50	14,5	50	10,0	4550	62	60	55	37,0	(R)EI60	IV	-
160D50/Woda [3]	C50+C50	Woda	2x12,5	2x50	14,5	50	10,0	4550	62	60	55	37,0	(R)EI60	IV	-
160D50/Expert + Ogień+	C50+C50	Expert + Ogień Plus	12,5+12,5	-	-	-	-	4550	50	47	42	41,0	(R)EI90	IV	-
160D50/Ogień+ [5] [6]	C50+C50	Ogień Plus	2x12,5	-	-	-	-	4550	53	50	44	45,0	(R)EI120	IV	-
160D50/Ogień+ [5] [6]	C50+C50	Ogień Plus	2x12,5	2x50	10,0	50	10,0	4550	60	57	49	45,0	(R)EI120	IV	-
160D50/Ogień+	C50+C50	Ogień Plus	2x12,5	2x50	12,0	50	30,0	4550	62	60	55	45,0	(R)EI120	IV	-
160D50/WodaOgień+	C50+C50	Woda Ogień Plus	2x12,5	2x50	12,0	50	30,0	4550	62	60	55	45,0	(R)EI120	IV	-
160D50/Twarda	C50+C50	Twarda	2x12,5	2x50	14,5	50	30,0	4550	65	63	60	56,0	(R)EI120	IV	●
160D50/Hydro	C50+C50	Hydro	2x12,5	2x50	12,0	50	50,0	4550	62	60	55	48,0	(R)EI120	IV	●
160D50/Cicha	C50+C50	Cicha	2x12,5	2x50	14,5	50	30,0	4550	69	67	63	56,0	(R)EI120	IV	-

[1] Maximálna výška v súlade s technickým posudkom ITB 1060/11/R12NK.
[2] Európske technické posúdenie ETA 15/0301. V prípade väčších požiadaviek ohľadom maximálnych výšok možno zmenšiť rozstupy v rámci nosnej konštrukcie na 400 mm a 300 mm.
[3] V interiéroch s relatívnou vlhkosťou vzduch do 85% (do 10 hodín) použiť dosku Nida Woda, ale v zónach vystavených intenzívnemu pôsobeniu vody odporúčame použiť sadrové dosky s vláknami Nida Hydro (horizontálne a vertikálne roviny pri vani, sprche a pod.)
[4] Možnosť zámeny za dosku Nida Woda typ H2.
[5] Možnosť zmeny na dosku Nida Voda Oheň Plus (Nida Woda Ogień Plus) typ DFH2.
[6] Zvuková izolácia vypočítaná na základe simulácie v programe INSUL.
Systém protipožiarnych priečok v technológii Siniat plnia funkciu protipožiarnych priečok s obojstranným pôsobením ohňa.

SPOTREBA MATERIÁLOV NA 1 M² PRIEČOK V SYSTÉME NIDA PRIEČKA

Názov materiálu	J.m.	Typ systému Nida Priečka										
		160D50/ Expert [4]	160D50/ Expert	160D50/ Woda	160D50/ Expert + Ogień+	160D50/ Ogień+ [5]	160D50/ Ogień+ [5]	160D50/ Ogień+	160D50/ WodaOgień+	160D50/ Twarda	160D50/ Hydro	160D50/ Cicha
		Spotreba materiálu na 1 m²										
Doska Nida Expert 12,5 mm	m²	4,0	4,0	-	2,0	-	-	-	-	-	-	-
Doska Nida Woda 12,5 mm	m²	-	-	4,0	-	-	-	-	-	-	-	-
Doska Nida Ogień Plus 12,5 mm	m²	-	-	-	2,0	4,0	4,0	4,0	-	-	-	-
Doska Nida Woda Ogień Plus 12,5 mm	m²	-	-	-	-	-	-	-	4,0	-	-	-
Doska Nida Twarda 12,5 mm	m²	-	-	-	-	-	-	-	-	4,0	-	-
Doska Nida Hydro 12,5 mm	m²	-	-	-	-	-	-	-	-	-	4,0	-
Doska Nida Cicha 12,5 mm	m²	-	-	-	-	-	-	-	-	-	-	4,0
Profil Nida C50	bm	3,6	3,6	3,6	3,6	3,6	3,6	3,6	3,6	3,6	3,6	3,6
Profil Nida U50	bm	1,4	1,4	1,4	1,4	1,4	1,4	1,4	1,4	1,4	1,4	1,4
Hmoždinka Nida	ks.	1,8	1,8	1,8	1,8	1,8	1,8	1,8	1,8	1,8	1,8	1,8
Rýchloskrutky Nida 3,5x25 mm	ks.	8,0	8,0	8,0	8,0	8,0	8,0	8,0	8,0	-	-	-
Rýchloskrutky Nida 3,5x35 mm	ks.	24,0	24,0	24,0	24,0	24,0	24,0	24,0	24,0	-	-	-
Rýchloskrutky Nida Twarda 4,2x38 mm	ks.	-	-	-	-	-	-	-	-	32,0	-	32,0
Rýchloskrutky Nida Hydro C5 3,5x25 mm	ks.	-	-	-	-	-	-	-	-	-	8,0	-
Rýchloskrutky Nida Hydro C5 3,5x41 mm	ks.	-	-	-	-	-	-	-	-	-	24,0	-
Výstužná páska Nida	bm	2,8	2,8	2,8	2,8	2,8	2,8	2,8	2,8	2,8	2,8	2,8
Zvukovo izolačná páska Nida	bm	1,2	1,2	1,2	1,2	1,2	1,2	1,2	1,2	1,2	1,2	1,2
Sadrový tmel Nida Start	kg	1,2	1,2	1,2	1,2	1,2	1,2	1,2	1,2	-	-	1,2
Sadrový tmel Nida Finish	kg	0,2	0,2	0,2	0,2	0,2	0,2	0,2	0,2	-	-	0,2
Hotová špachtľovacia hmota Hydromix [7]	kg	-	-	-	-	-	-	-	-	1,4	1,4	-
Minerálna vlna [8]	m²	-	2,0	2,0	-	-	2,0	2,0	2,0	2,0	2,0	2,0

[7] V prípade sadro-trieskových dosiek s vláknami Nida Twarda možno ako alternatívu použiť sadrový tmel Nida Max.
[8] Použitie podľa požiadaviek. V prípade použitia iného typu izolačného materiálu, čo sa týka hrúbky a/alebo objemovej hustoty, než je uvedené v technickej špecifikácii (Nida Sadrokartónové systémy – katalóg riešení), bezpodmienečne sa obráťte na príslušného technického konzultanta Siniat (podrobné mapy regiónov sú uvedené na konci katalógu).
Normy spotreby nezahrňujú straty materiálu.

PRVÉ SYSTÉMY SUCHEJ VÝSTAVBY NA TRHU S OZNAČENÍM CE

nida Stena

Trieda požiarnej odolnosti:	Maximálna zvuková izolácia:	Maximálna výška výstavby:	Hmotnosť 1m² výstavby:	Číslo súvisiaceho dokladu:
(R)EI60 (R)EI90 (R)EI120	-	5560 mm	39,0-59,0 kg	ETA 15/0301

Vyhlásenie o úžitkových vlastnostiach:
DoP/Wall System /0004/15.11.2016

SYSTÉMY:
160DD50

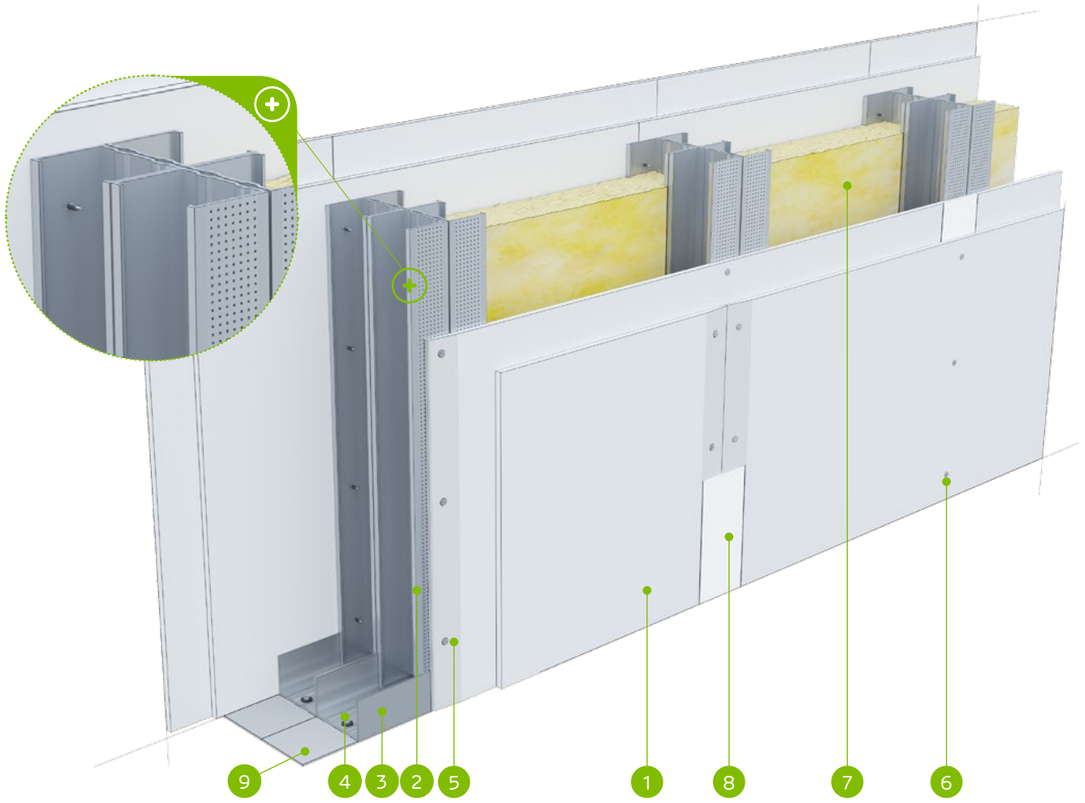

MATERIÁLY:

1. Sadrokartónová doska Nida
2. Profil Nida C 50 (dvojitý)
3. Profil Nida U 50
4. Hmoždinka Nida
5. Rýchloskrutky Nida 3,5 x 25 mm
6. Rýchloskrutky Nida 3,5 x 35 mm
7. Izolačný materiál minerálna vlna
8. Škára medzi sadrokartónovými doskami vyhotovená zo sadrovej hmoty Nida a výstužnej pásky Nida
9. Tesniaca páska na akustickú izoláciu Nida šírka 50 mm

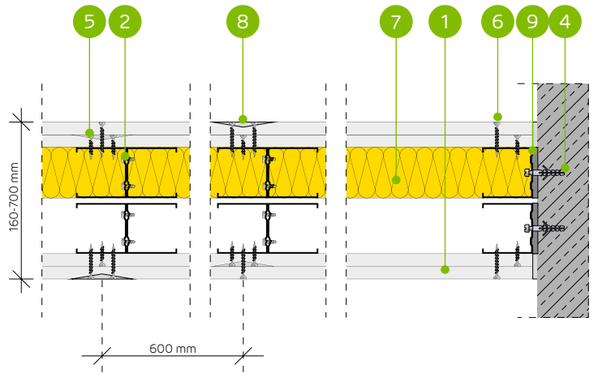

SYSTÉM PRIEČOK NA DVOJRADOVEJ DVOJITEJ KONŠTRUKCII NOSNEJ NIDA C50 (DILATÁCIA 10 MM)

TECHNICKÉ PARAMETRE

Typ steny Nida Priečka [2]	Konštrukcia roštu	Opláštenie sadrokartónom		Izolačný materiál				Maximálna výška steny - h [1]	Zvuková izolácia			Hmotnosť výstavby	Trieda požiarnej odolnosti	Kategória používania	Špeciálny systém
				Pre akustickú izoláciu		Pre požiarnu odolnosť		V rozsahu požiarnej odolnosti							
	Nida	Nida	Hrúbka	[mm]	Hustota [kg/m³]	[mm]	Hustota [kg/m³]	[mm]	Rw [dB]	Ra1 [dB]	Ra2 [dB]	[kg]	[min]	Trieda ETAG 003	
160DD50/Expert [4]	2xC50+2xC50	Expert	2x12,5	-	-	-	-	5560	-	-	-	39,0	(R)EI60	IV	-
160DD50/Expert	2xC50+2xC50	Expert	2x12,5	-	-	50	10,0	5560	-	-	-	39,0	(R)EI60	IV	-
160DD50/Woda [3]	2xC50+2xC50	Woda	2x12,5	-	-	50	10,0	5560	-	-	-	39,0	(R)EI60	IV	-
160DD50/Expert + Ogień+	2xC50+2xC50	Expert + Ogień Plus	12,5+12,5	-	-	-	-	5560	-	-	-	43,0	(R)EI90	IV	-
160DD50/Ogień+ [5]	2xC50+2xC50	Ogień Plus	2x12,5	-	-	-	-	5560	-	-	-	47,0	(R)EI120	IV	-
160DD50/Ogień+ [5]	2xC50+2xC50	Ogień Plus	2x12,5	-	-	50	10,0	5560	-	-	-	47,0	(R)EI120	IV	-
160DD50/Ogień+	2xC50+2xC50	Ogień Plus	2x12,5	-	-	50	30,0	5560	-	-	-	47,0	(R)EI120	IV	-
160DD50/WodaOgień+	2xC50+2xC50	Woda Ogień Plus	2x12,5	-	-	50	30,0	5560	-	-	-	47,0	(R)EI120	IV	-
160DD50/Twarda	2xC50+2xC50	Twarda	2x12,5	-	-	50	30,0	5560	-	-	-	59,0	(R)EI120	IV	●
160DD50/Hydro	2xC50+2xC50	Hydro	2x12,5	-	-	50	50,0	5560	-	-	-	51,0	(R)EI120	IV	●
160DD50/Cicha	2xC50+2xC50	Cicha	2x12,5	-	-	50	30,0	5560	-	-	-	59,0	(R)EI120	IV	-

[1] Maximálna výška v súlade s technickým posudkom ITB 1060/11/R12NK.
[2] Európske technické posúdenie ETA 15/0301. V prípade väčších požiadaviek ohľadom maximálnych výšok možno zmenšiť rozstupy v rámci nosnej konštrukcie na 400 mm a 300 mm.
[3] V interiéroch s relatívnou vlhkosťou vzduch do 85% (do 10 hodín) použiť dosku Nida Woda, ale v zónach vystavených intenzívnemu pôsobeniu vody odporúčame použiť sadrové dosky s vláknami Nida Hydro (horizontálne a vertikálne roviny pri vani, sprche a pod.)
[4] Možnosť zámeny za dosku Nida Woda typ H2.
[5] Možnosť zmeny na dosku Nida Voda Oheň Plus (Nida Woda Ogień Plus) typ DFH2.
Systém protipožiarnych priečok v technológii Siniat plnia funkciu protipožiarnych priečok s obojstranným pôsobením ohňa.

SPOTREBA MATERIÁLOV NA 1 M² PRIEČOK V SYSTÉME NIDA PRIEČKA

Názov materiálu	J.m.	Typ systému Nida Priečka										
		160DD50/ Expert [4]	160DD50/ Expert	160DD50/ Woda	160DD50/ Expert + Ogień+	160DD50/ Ogień+ [5]	160DD50/ Ogień+ [5]	160DD50/ Ogień+	160DD50/ WodaOgień+	160DD50/ Twarda	160DD50/ Hydro	160DD50/ Cicha
		Spotreba materiálu na 1 m²										
Doska Nida Expert 12,5 mm	m²	4,0	4,0	-	2,0	-	-	-	-	-	-	-
Doska Nida Woda 12,5 mm	m²	-	-	4,0	-	-	-	-	-	-	-	-
Doska Nida Ogień Plus 12,5 mm	m²	-	-	-	2,0	4,0	4,0	4,0	-	-	-	-
Doska Nida Woda Ogień Plus 12,5 mm	m²	-	-	-	-	-	-	-	4,0	-	-	-
Doska Nida Twarda 12,5 mm	m²	-	-	-	-	-	-	-	-	4,0	-	-
Doska Nida Hydro 12,5 mm	m²	-	-	-	-	-	-	-	-	-	4,0	-
Doska Nida Cicha 12,5 mm	m²	-	-	-	-	-	-	-	-	-	-	4,0
Profil Nida C50	bm	7,2	7,2	7,2	7,2	7,2	7,2	7,2	7,2	7,2	7,2	7,2
Profil Nida U50	bm	1,4	1,4	1,4	1,4	1,4	1,4	1,4	1,4	1,4	1,4	1,4
Hmoždinka Nida	ks.	1,8	1,8	1,8	1,8	1,8	1,8	1,8	1,8	1,8	1,8	1,8
Samorezná skrutka 4,2x13 mm do plechu 1 mm FLAT HEAD®	ks.	12,0	12,0	12,0	12,0	12,0	12,0	12,0	12,0	12,0	12,0	12,0
Rýchloskrutky Nida 3,5x25 mm	ks.	8,0	8,0	8,0	8,0	8,0	8,0	8,0	8,0	-	-	-
Rýchloskrutky Nida 3,5x35 mm	ks.	24,0	24,0	24,0	24,0	24,0	24,0	24,0	24,0	-	-	-
Rýchloskrutky Nida Twarda 4,2x38 mm	ks.	-	-	-	-	-	-	-	-	32,0	-	32,0
Rýchloskrutky Nida Hydro C5 3,5x25 mm	ks.	-	-	-	-	-	-	-	-	-	8,0	-
Rýchloskrutky Nida Hydro C5 3,5x41 mm	ks.	-	-	-	-	-	-	-	-	-	24,0	-
Výstužná páska Nida	bm	2,8	2,8	2,8	2,8	2,8	2,8	2,8	2,8	2,8	2,8	2,8
Zvukovo izolačná páska Nida	bm	1,2	1,2	1,2	1,2	1,2	1,2	1,2	1,2	1,2	1,2	1,2
Sadrový tmel Nida Start	kg	1,2	1,2	1,2	1,2	1,2	1,2	1,2	1,2	-	-	1,2
Sadrový tmel Nida Finish	kg	0,2	0,2	0,2	0,2	0,2	0,2	0,2	0,2	-	-	0,2
Hotová špachtľovacia hmota Hydromix [6]	kg	-	-	-	-	-	-	-	-	1,4	1,4	-
Minerálna vlna [7]	m²	-	1,0	1,0	-	-	1,0	1,0	1,0	1,0	1,0	1,0

[6] V prípade sadro-trieskových dosiek s vláknami Nida Twarda možno ako alternatívu použiť sadrový tmel Nida Max.
[7] Použitie podľa požiadaviek. V prípade použitia iného typu izolačného materiálu, čo sa týka hrúbky a/alebo objemovej hustoty, než je uvedené v technickej špecifikácii (Nida Sadrokartónové systémy – katalóg riešení), bezpodmienečne sa obráťte na príslušného technického konzultanta Siniat (podrobné mapy regiónov sú uvedené na konci katalógu).
Normy spotreby nezahrňujú straty materiálu.

nida Stena

Trieda požiarnej odolnosti: (R)EI60 (R)EI90 (R)EI120

Maximálna zvuková izolácia: 67 dB

Maximálna výška výstavby: 6060 mm

Hmotnosť 1m² výstavby: 37,0-57,0 kg

Číslo súvisiaceho dokladu: ETA 15/0301

Vyhlásenie o úžitkových vlastnostiach: DoP/Wall System /0004/15.11.2016

SYSTÉMY:
210D75

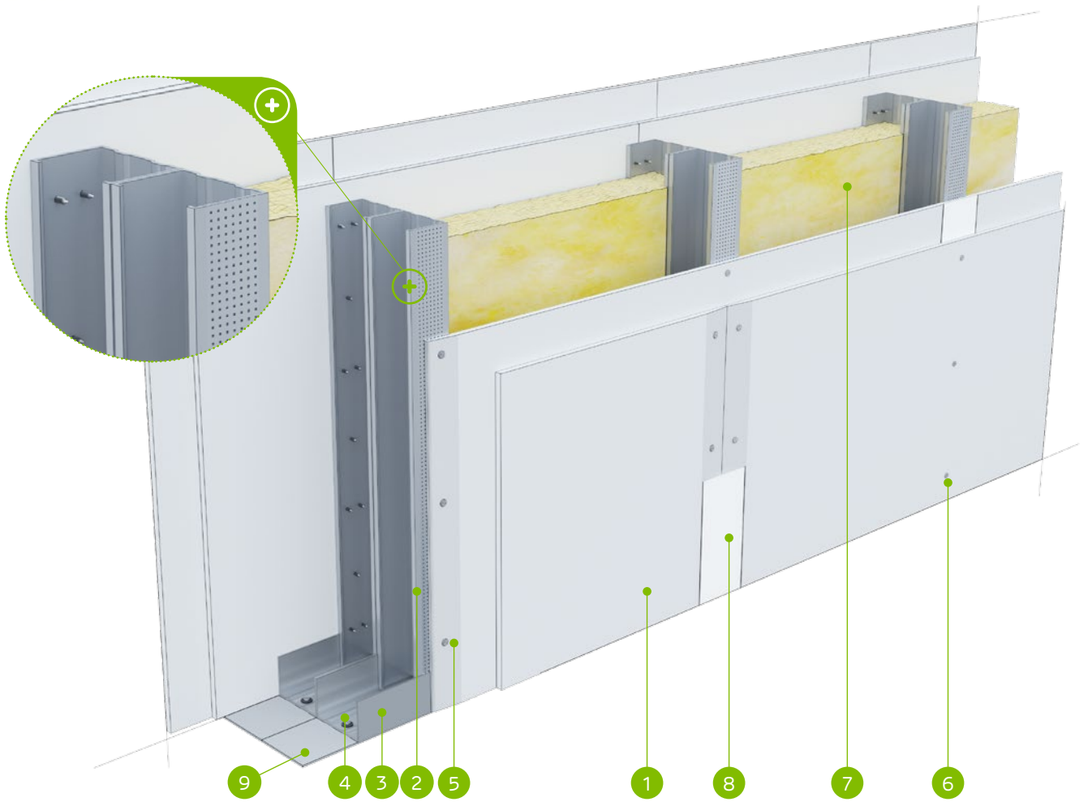

MATERIÁLY:

1. Sadrokartónová doska Nida
2. Profil Nida C 75
3. Profil Nida U 75
4. Hmoždinka Nida
5. Rýchloskrutky Nida 3,5 x 25 mm
6. Rýchloskrutky Nida 3,5 x 35 mm
7. Izolačný materiál minerálna vlna
8. Škára medzi sadrokartónovými doskami vyhotovená zo sadrovej hmoty Nida a výstužnej pásky Nida
9. Tesniaca páska na akustickú izoláciu Nida šírka 70 mm

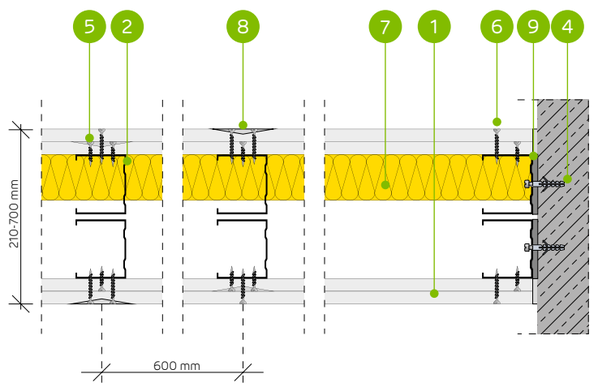

SYSTÉM PRIEČOK NA DVOJRADOVEJ JEDNODUCHEJ A DVOJITEJ NOSNEJ KONŠTRUKCII NIDA C75 (DILATÁCIA 10 MM)

TECHNICKÉ PARAMETRE

Typ steny Nida Priečka [2]	Konštrukcia roštu	Opláštenie sadrokartónom		Izolačný materiál				Maximálna výška steny - h [1]	Zvuková izolácia			Hmotnosť výstavby	Trieda požiarnej odolnosti	Kategória používania	Špeciálny systém
				Pre akustickú izoláciu		Pre požiarnu odolnosť		V rozsahu požiarnej odolnosti							
	Nida	Nida	Hrúbka	[mm]	Hustota [kg/m³]	[mm]	Hustota [kg/m³]	[mm]	Rw [dB]	Ra1 [dB]	Ra2 [dB]	[kg]	[min]	Trieda ETAG 003	
210D75/Expert [4] [6]	C75+C75	Expert	2x12,5	-	-	-	-	6060	50	47	43	37,0	(R)EI60	IV	-
210D75/Expert	C75+C75	Expert	2x12,5	2x50	12,0	50	10,0	6060	64	62	55	37,0	(R)EI60	IV	-
210D75/Woda [3]	C75+C75	Woda	2x12,5	2x50	12,0	50	10,0	6060	64	62	55	37,0	(R)EI60	IV	-
210D75/Expert + Ogień+	C75+C75	Expert + Ogień Plus	12,5+12,5	-	-	-	-	6060	52	48	45	41,0	(R)EI90	IV	-
210D75/Ogień+ [5] [6]	C75+C75	Ogień Plus	2x12,5	-	-	-	-	6060	54	52	47	45,0	(R)EI120	IV	-
210D75/Ogień+ [5] [6]	C75+C75	Ogień Plus	2x12,5	2x50	10,0	50	10,0	6060	64	61	54	45,0	(R)EI120	IV	-
210D75/Ogień+	C75+C75	Ogień Plus	2x12,5	2x50	12,0	50	30,0	6060	64	62	55	45,0	(R)EI120	IV	-
210D75/WodaOgień+	C75+C75	Woda Ogień Plus	2x12,5	2x50	12,0	50	30,0	6060	64	62	55	45,0	(R)EI120	IV	-
210D75/Twarda	C75+C75	Twarda	2x12,5	2x75	14,5	50	30,0	6060	67	66	62	57,0	(R)EI120	IV	●
210D75/Hydro	C75+C75	Hydro	2x12,5	2x50	12,0	50	50,0	6060	64	62	55	49,0	(R)EI120	IV	●
210D75/Cicha	C75+C75	Cicha	2x12,5	2x75	14,5	50	30,0	6060	67	66	62	57,0	(R)EI120	IV	-

[1] Maximálna výška v súlade s technickým posudkom ITB 1060/11/R12NK.
[2] Európske technické posúdenie ETA 15/0301. V prípade väčších požiadaviek ohľadom maximálnych výšok možno zmenšiť rozstupy v rámci nosnej konštrukcie na 400 mm a 300 mm.
[3] V interiéroch s relatívnou vlhkosťou vzduch do 85% (do 10 hodín) použiť dosku Nida Woda, ale v zónach vystavených intenzívnemu pôsobeniu vody odporúčame použiť sadrové dosky s vláknami Nida Hydro (horizontálne a vertikálne roviny pri vani, sprche a pod.)
[4] Možnosť zámeny za dosku Nida Woda typ H2.
[5] Možnosť zmeny na dosku Nida Voda Oheň Plus (Nida Woda Ogień Plus) typ DFH2.
[6] Zvuková izolácia vypočítaná na základe simulácie v programe INSUL.
Systém protipožiarnych priečok v technológii Siniat plnia funkciu protipožiarnych priečok s obojstranným pôsobením ohňa.

SPOTREBA MATERIÁLOV NA 1 M² PRIEČOK V SYSTÉME NIDA PRIEČKA

Názov materiálu	J.m.	Typ systému Nida Priečka										
		210D75/ Expert [4]	210D75/ Expert	210D75/ Woda	210D75/ Expert + Ogień+	210D75/ Ogień+ [5]	210D75/ Ogień+ [5]	210D75/ Ogień+	210D75/ WodaOgień+	210D75/ Twarda	210D75/ Hydro	210D75/ Cicha
		Spotreba materiálu na 1 m²										
Doska Nida Expert 12,5 mm	m²	4,0	4,0	-	2,0	-	-	-	-	-	-	-
Doska Nida Woda 12,5 mm	m²	-	-	4,0	-	-	-	-	-	-	-	-
Doska Nida Ogień Plus 12,5 mm	m²	-	-	-	2,0	4,0	4,0	4,0	-	-	-	-
Doska Nida Woda Ogień Plus 12,5 mm	m²	-	-	-	-	-	-	-	4,0	-	-	-
Doska Nida Twarda 12,5 mm	m²	-	-	-	-	-	-	-	-	4,0	-	-
Doska Nida Hydro 12,5 mm	m²	-	-	-	-	-	-	-	-	-	4,0	-
Doska Nida Cicha 12,5 mm	m²	-	-	-	-	-	-	-	-	-	-	4,0
Profil Nida C75	bm	3,6	3,6	3,6	3,6	3,6	3,6	3,6	3,6	3,6	3,6	3,6
Profil Nida U75	bm	1,4	1,4	1,4	1,4	1,4	1,4	1,4	1,4	1,4	1,4	1,4
Hmoždinka Nida	ks.	1,8	1,8	1,8	1,8	1,8	1,8	1,8	1,8	1,8	1,8	1,8
Rýchloskrutky Nida 3,5x25 mm	ks.	8,0	8,0	8,0	8,0	8,0	8,0	8,0	8,0	-	-	-
Rýchloskrutky Nida 3,5x35 mm	ks.	24,0	24,0	24,0	24,0	24,0	24,0	24,0	24,0	-	-	-
Rýchloskrutky Nida Twarda 4,2x38 mm	ks.	-	-	-	-	-	-	-	-	32,0	-	32,0
Rýchloskrutky Nida Hydro C5 3,5x25 mm	ks.	-	-	-	-	-	-	-	-	-	8,0	-
Rýchloskrutky Nida Hydro C5 3,5x41 mm	ks.	-	-	-	-	-	-	-	-	-	24,0	-
Výstužná páska Nida	bm	2,8	2,8	2,8	2,8	2,8	2,8	2,8	2,8	2,8	2,8	2,8
Zvukovo izolačná páska Nida	bm	1,2	1,2	1,2	1,2	1,2	1,2	1,2	1,2	1,2	1,2	1,2
Sadrový tmel Nida Start	kg	1,2	1,2	1,2	1,2	1,2	1,2	1,2	1,2	-	-	1,2
Sadrový tmel Nida Finish	kg	0,2	0,2	0,2	0,2	0,2	0,2	0,2	0,2	-	-	0,2
Hotová špachtľovacia hmota Hydromix [7]	kg	-	-	-	-	-	-	-	-	1,4	1,4	-
Minerálna vlna [8]	m²	-	2,0	2,0	-	-	2,0	2,0	2,0	2,0	2,0	2,0

[7] V prípade sadro-trieskových dosiek s vláknami Nida Twarda možno ako alternatívu použiť sadrový tmel Nida Max.
[8] Použitie podľa požiadaviek. V prípade použitia iného typu izolačného materiálu, čo sa týka hrúbky a/alebo objemovej hustoty, než je uvedené v technickej špecifikácii (Nida Sadrokartónové systémy – katalóg riešení), bezpodmienečne sa obráťte na príslušného technického konzultanta Siniat (podrobné mapy regiónov sú uvedené na konci katalógu).
Normy spotreby nezahrňujú straty materiálu.

nida Stena

Trieda požiarnej odolnosti:	Maximálna zvuková izolácia:	Maximálna výška výstavby:	Hmotnosť 1m² výstavby:	Číslo súvisiaceho dokladu:
(R)EI60 (R)EI90 (R)EI120	-	6500 mm	41,0-60,0 kg	ETA 15/0301

Vyhlásenie o úžitkových vlastnostiach: DoP/Wall System /0004/15.11.2016

SYSTÉMY:
210DD75

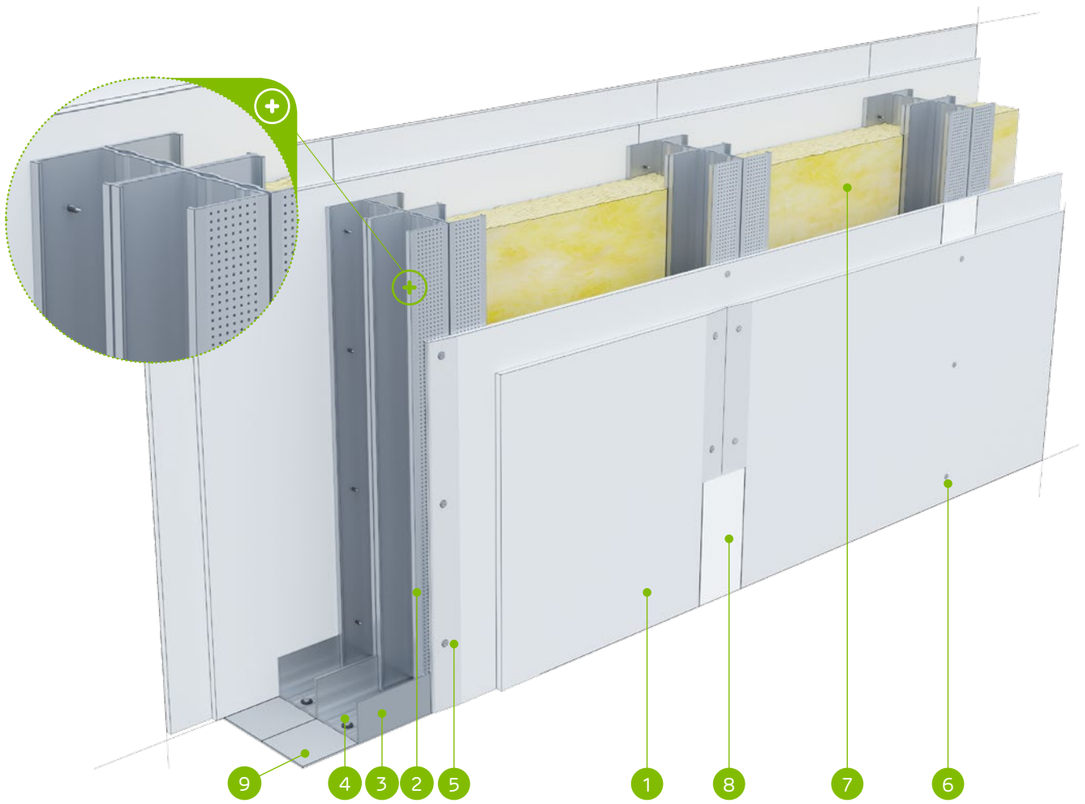

MATERIÁLY:

1. Sadrokartónová doska Nida
2. Profil Nida C 75 (dvojitý)
3. Profil Nida U 75
4. Hmoždinka Nida
5. Rýchloskrutky Nida 3,5 x 25 mm
6. Rýchloskrutky Nida 3,5 x 35 mm
7. Izolačný materiál minerálna vlna
8. Škára medzi sadrokartónovými doskami vyhotovená zo sadrovej hmoty Nida a výstužnej pásky Nida
9. Tesniaca páska na akustickú izoláciu Nida šírka 70 mm

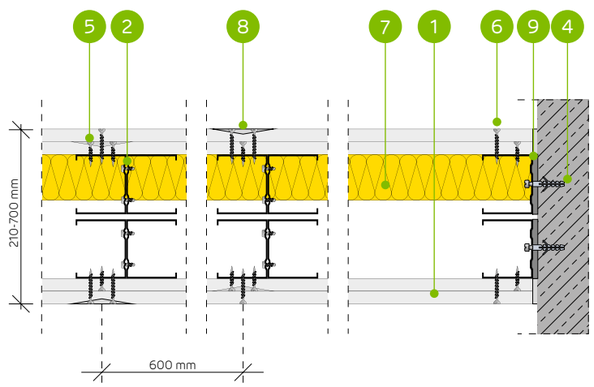

SYSTÉM PRIEČOK NA DVOJRADOVEJ DVOJITEJ KONŠTRUKCII NOSNEJ NIDA C75 (DILATÁCIA 10 MM)

TECHNICKÉ PARAMETRE

Typ steny Nida Priečka [2]	Konštrukcia roštu	Opláštenie sadrokartónom		Izolačný materiál				Maximálna výška steny - h [1]	Zvuková izolácia			Hmotnosť výstavby	Trieda požiarnej odolnosti	Kategória používania	Špeciálny systém
				Pre akustickú izoláciu		Pre požiarnu odolnosť		V rozsahu požiarnej odolnosti							
	Nida	Nida	Hrúbka	[mm]	Hustota [kg/m³]	[mm]	Hustota [kg/m³]	[mm]	Rw [dB]	Ra1 [dB]	Ra2 [dB]	[kg]	[min]	Trieda ETAG 003	
210DD75/Expert [4]	2xC75+2xC75	Expert	2x12,5	-	-	-	-	6500	-	-	-	41,0	(R)EI60	IV	-
210DD75/Expert	2xC75+2xC75	Expert	2x12,5	-	-	50	10,0	6500	-	-	-	41,0	(R)EI60	IV	-
210DD75/Woda [3]	2xC75+2xC75	Woda	2x12,5	-	-	50	10,0	6500	-	-	-	41,0	(R)EI60	IV	-
210DD75/Expert + Ogień+	2xC75+2xC75	Expert + Ogień Plus	12,5+12,5	-	-	-	-	6500	-	-	-	45,0	(R)EI90	IV	-
210DD75/Ogień+ [5]	2xC75+2xC75	Ogień Plus	2x12,5	-	-	-	-	6500	-	-	-	49,0	(R)EI120	IV	-
210DD75/Ogień+ [5]	2xC75+2xC75	Ogień Plus	2x12,5	-	-	50	10,0	6500	-	-	-	49,0	(R)EI120	IV	-
210DD75/Ogień+	2xC75+2xC75	Ogień Plus	2x12,5	-	-	50	30,0	6500	-	-	-	49,0	(R)EI120	IV	-
210DD75/WodaOgień+	2xC75+2xC75	Woda Ogień Plus	2x12,5	-	-	50	30,0	6500	-	-	-	49,0	(R)EI120	IV	-
210DD75/Twarda	2xC75+2xC75	Twarda	2x12,5	-	-	50	30,0	6500	-	-	-	60,0	(R)EI120	IV	●
210DD75/Hydro	2xC75+2xC75	Hydro	2x12,5	-	-	50	50,0	6500	-	-	-	52,0	(R)EI120	IV	●
210DD75/Cicha	2xC75+2xC75	Cicha	2x12,5	-	-	50	30,0	6500	-	-	-	60,0	(R)EI120	IV	-

[1] Maximálna výška v súlade s technickým posudkom ITB 1060/11/R12NK.
[2] Európske technické posúdenie ETA 15/0301. V prípade väčších požiadaviek ohľadom maximálnych výšok možno zmenšiť rozstupy v rámci nosnej konštrukcie na 400 mm a 300 mm.
[3] V interiéroch s relatívnou vlhkosťou vzduch do 85% (do 10 hodín) použiť dosku Nida Woda, ale v zónach vystavených intenzívnemu pôsobeniu vody odporúčame použiť sadrové dosky s vláknami Nida Hydro (horizontálne a vertikálne roviny pri vani, sprche a pod.)
[4] Možnosť zámeny za dosku Nida Woda typ H2.
[5] Možnosť zmeny na dosku Nida Voda Oheň Plus (Nida Woda Ogień Plus) typ DFH2.
Systém protipožiarnych priečok v technológii Siniat plnia funkciu protipožiarnych priečok s obojstranným pôsobením ohňa.

SPOTREBA MATERIÁLOV NA 1 M² PRIEČOK V SYSTÉME NIDA PRIEČKA

Názov materiálu	J.m.	Typ systému Nida Priečka										
		210DD75/ Expert [4]	210DD75/ Expert	210DD75/ Woda	210DD75/ Expert + Ogień+	210DD75/ Ogień+ [5]	210DD75/ Ogień+ [5]	210DD75/ Ogień+	210DD75/ WodaOgień+	210DD75/ Twarda	210DD75/ Hydro	210DD75/ Cicha
		Spotreba materiálu na 1 m²										
Doska Nida Expert 12,5 mm	m²	4,0	4,0	-	2,0	-	-	-	-	-	-	-
Doska Nida Woda 12,5 mm	m²	-	-	4,0	-	-	-	-	-	-	-	-
Doska Nida Ogień Plus 12,5 mm	m²	-	-	-	2,0	4,0	4,0	4,0	-	-	-	-
Doska Nida Woda Ogień Plus 12,5 mm	m²	-	-	-	-	-	-	-	4,0	-	-	-
Doska Nida Twarda 12,5 mm	m²	-	-	-	-	-	-	-	-	4,0	-	-
Doska Nida Hydro 12,5 mm	m²	-	-	-	-	-	-	-	-	-	4,0	-
Doska Nida Cicha 12,5 mm	m²	-	-	-	-	-	-	-	-	-	-	4,0
Profil Nida C75	bm	7,2	7,2	7,2	7,2	7,2	7,2	7,2	7,2	7,2	7,2	7,2
Profil Nida U75	bm	1,4	1,4	1,4	1,4	1,4	1,4	1,4	1,4	1,4	1,4	1,4
Hmoždinka Nida	ks.	1,8	1,8	1,8	1,8	1,8	1,8	1,8	1,8	1,8	1,8	1,8
Samorezná skrutka 4,2x13 mm do plechu 1 mm FLAT HEAD®	ks.	12,0	12,0	12,0	12,0	12,0	12,0	12,0	12,0	12,0	12,0	12,0
Rýchloskrutky Nida 3,5x25 mm	ks.	8,0	8,0	8,0	8,0	8,0	8,0	8,0	8,0	-	-	-
Rýchloskrutky Nida 3,5x35 mm	ks.	24,0	24,0	24,0	24,0	24,0	24,0	24,0	24,0	-	-	-
Rýchloskrutky Nida Twarda 4,2x38 mm	ks.	-	-	-	-	-	-	-	-	32,0	-	32,0
Rýchloskrutky Nida Hydro C5 3,5x25 mm	ks.	-	-	-	-	-	-	-	-	-	8,0	-
Rýchloskrutky Nida Hydro C5 3,5x41 mm	ks.	-	-	-	-	-	-	-	-	-	24,0	-
Výstužná páska Nida	bm	2,8	2,8	2,8	2,8	2,8	2,8	2,8	2,8	2,8	2,8	2,8
Zvukovo izolačná páska Nida	bm	1,2	1,2	1,2	1,2	1,2	1,2	1,2	1,2	1,2	1,2	1,2
Sadrový tmel Nida Start	kg	1,2	1,2	1,2	1,2	1,2	1,2	1,2	1,2	-	-	1,2
Sadrový tmel Nida Finish	kg	0,2	0,2	0,2	0,2	0,2	0,2	0,2	0,2	-	-	0,2
Hotová špachtľovacia hmota Hydromix [6]	kg	-	-	-	-	-	-	-	-	1,4	1,4	-
Minerálna vlna [7]	m²	-	1,0	1,0	-	-	1,0	1,0	1,0	1,0	1,0	1,0

[6] V prípade sadro-trieskových dosiek s vláknami Nida Twarda možno ako alternatívu použiť sadrový tmel Nida Max.
[7] Použitie podľa požiadaviek. V prípade použitia iného typu izolačného materiálu, čo sa týka hrúbky a/alebo objemovej hustoty, než je uvedené v technickej špecifikácii (Nida Sadrokartónové systémy – katalóg riešení), bezpodmienečne sa obráťte na príslušného technického konzultanta Siniat (podrobné mapy regiónov sú uvedené na konci katalógu).
Normy spotreby nezahrňujú straty materiálu.

nida Stena

Trieda požiarnej odolnosti:	Maximálna zvuková izolácia:	Maximálna výška výstavby:	Hmotnosť 1m² výstavby:	Číslo súvisiaceho dokladu:
(R)EI60 (R)EI90 (R)EI120	70 dB	6500 mm	38,0-57,0 kg	ETA 15/0301

Vyhlásenie o úžitkových vlastnostiach:
DoP/Wall System /0004/15.11.2016

SYSTÉMY:
260D100

MATERIÁLY:

1. Sadrokartónová doska Nida
2. Profil Nida C 100
3. Profil Nida U 100
4. Hmoždinka Nida
5. Rýchloskrutky Nida 3,5 x 25 mm
6. Rýchloskrutky Nida 3,5 x 35 mm
7. Izolačný materiál minerálna vlna
8. Škára medzi sadrokartónovými doskami vyhotovená zo sadrovej hmoty Nida a výstužnej pásky Nida
9. Tesniaca páska na akustickú izoláciu Nida šírka 95 mm

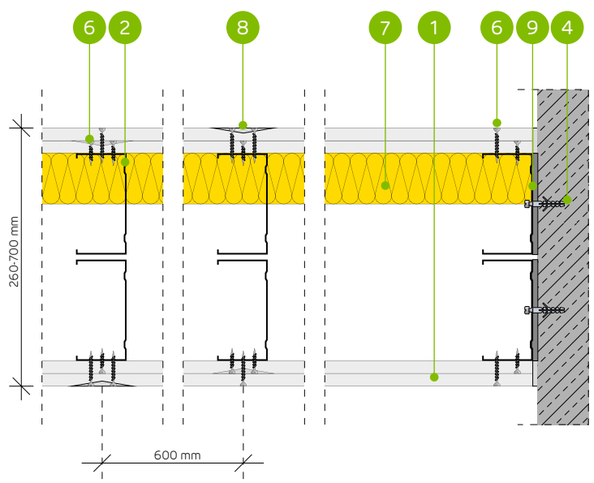

SYSTÉM PRIEČOK NA DVOJRADOVEJ JEDNODUCHEJ A DVOJITEJ NOSNEJ KONŠTRUKCII NIDA C100 (DILATÁCIA 10 MM)

TECHNICKÉ PARAMETRE

Typ steny Nida Priečka [2]	Konštrukcia roštu	Opláštenie sadrokartónom		Izolačný materiál				Maximálna výška steny - h [1]	Zvuková izolácia			Hmotnosť výstavby	Trieda požiarnej odolnosti	Kategória používania	Špeciálny systém
				Pre akustickú izoláciu		Pre požiarnu odolnosť		V rozsahu požiarnej odolnosti							
	Nida	Nida	Hrúbka	[mm]	Hustota [kg/m³]	[mm]	Hustota [kg/m³]	[mm]	Rw [dB]	Ra1 [dB]	Ra2 [dB]	[kg]	[min]	Trieda ETAG 003	
260D100/Expert [4] [6]	C100+C100	Expert	2x12,5	-	-	-	-	6500	51	48	45	38,0	(R)EI60	IV	-
260D100/Expert	C100+C100	Expert	2x12,5	2x100	12,0	50	10,0	6500	67	65	58	38,0	(R)EI60	IV	-
260D100/Woda [3]	C100+C100	Woda	2x12,5	2x100	12,0	50	10,0	6500	67	65	58	38,0	(R)EI60	IV	-
260D100/Expert + Ogień+	C100+C100	Expert + Ogień Plus	12,5+12,5	-	-	-	-	6500	53	48	47	42,0	(R)EI90	IV	-
260D100/Ogień+ [5] [6]	C100+C100	Ogień Plus	2x12,5	-	-	-	-	6500	55	53	49	46,0	(R)EI120	IV	-
260D100/Ogień+ [5] [6]	C100+C100	Ogień Plus	2x12,5	2x100	10,0	50	10,0	6500	67	64	57	46,0	(R)EI120	IV	-
260D100/Ogień+	C100+C100	Ogień Plus	2x12,5	2x100	12,0	50	30,0	6500	68	66	61	46,0	(R)EI120	IV	-
260D100/WodaOgień+	C100+C100	Woda Ogień Plus	2x12,5	2x100	12,0	50	30,0	6500	68	66	61	46,0	(R)EI120	IV	-
260D100/Twarda	C100+C100	Twarda	2x12,5	2x100	14,5	50	30,0	6500	70	69	64	57,0	(R)EI120	IV	●
260D100/Hydro	C100+C100	Hydro	2x12,5	2x100	12,0	50	50,0	6500	68	66	61	49,0	(R)EI120	IV	●
260D100/Cicha	C100+C100	Cicha	2x12,5	2x100	14,5	50	30,0	6500	70	69	64	57,0	(R)EI120	IV	-

[1] Maximálna výška v súlade s technickým posudkom ITB 1060/11/R12NK.
[2] Európske technické posúdenie ETA 15/0301. V prípade väčších požiadaviek ohľadom maximálnych výšok možno zmenšiť rozstupy v rámci nosnej konštrukcie na 400 mm a 300 mm.
[3] V interiéroch s relatívnou vlhkosťou vzduch do 85% (do 10 hodín) použiť dosku Nida Woda, ale v zónach vystavených intenzívnemu pôsobeniu vody odporúčame použiť sadrové dosky s vláknami Nida Hydro (horizontálne a vertikálne roviny pri vani, sprche a pod.)
[4] Možnosť zámeny za dosku Nida Woda typ H2.
[5] Možnosť zmeny na dosku Nida Voda Oheň Plus (Nida Woda Ogień Plus) typ DFH2.
[6] Zvuková izolácia vypočítaná na základe simulácie v programe INSUL.
Systém protipožiarnych priečok v technológii Siniat plnia funkciu protipožiarnych priečok s obojstranným pôsobením ohňa.

SPOTREBA MATERIÁLOV NA 1 M² PRIEČOK V SYSTÉME NIDA PRIEČKA

Názov materiálu	J.m.	Typ systému Nida Priečka										
		260D100/ Expert [4]	260D100/ Expert	260D100/ Woda	260D100/ Expert + Ogień+	260D100/ Ogień+ [5]	260D100/ Ogień+ [5]	260D100/ Ogień+	260D100/ WodaOgień+	260D100/ Twarda	260D100/ Hydro	260D100/ Cicha
		Spotreba materiálu na 1 m²										
Doska Nida Expert 12,5 mm	m²	4,0	4,0	-	2,0	-	-	-	-	-	-	-
Doska Nida Woda 12,5 mm	m²	-	-	4,0	-	-	-	-	-	-	-	-
Doska Nida Ogień Plus 12,5 mm	m²	-	-	-	2,0	4,0	4,0	4,0	-	-	-	-
Doska Nida Woda Ogień Plus 12,5 mm	m²	-	-	-	-	-	-	-	4,0	-	-	-
Doska Nida Twarda 12,5 mm	m²	-	-	-	-	-	-	-	-	4,0	-	-
Doska Nida Hydro 12,5 mm	m²	-	-	-	-	-	-	-	-	-	4,0	-
Doska Nida Cicha 12,5 mm	m²	-	-	-	-	-	-	-	-	-	-	4,0
Profil Nida C100	bm	3,6	3,6	3,6	3,6	3,6	3,6	3,6	3,6	3,6	3,6	3,6
Profil Nida U100	bm	1,4	1,4	1,4	1,4	1,4	1,4	1,4	1,4	1,4	1,4	1,4
Hmoždinka Nida	ks.	1,8	1,8	1,8	1,8	1,8	1,8	1,8	1,8	1,8	1,8	1,8
Rýchloskrutky Nida 3,5x25 mm	ks.	8,0	8,0	8,0	8,0	8,0	8,0	8,0	8,0	-	-	-
Rýchloskrutky Nida 3,5x35 mm	ks.	24,0	24,0	24,0	24,0	24,0	24,0	24,0	24,0	-	-	-
Rýchloskrutky Nida Twarda 4,2x38 mm	ks.	-	-	-	-	-	-	-	-	32,0	-	32,0
Rýchloskrutky Nida Hydro C5 3,5x25 mm	ks.	-	-	-	-	-	-	-	-	-	8,0	-
Rýchloskrutky Nida Hydro C5 3,5x41 mm	ks.	-	-	-	-	-	-	-	-	-	24,0	-
Výstužná páska Nida	bm	2,8	2,8	2,8	2,8	2,8	2,8	2,8	2,8	2,8	2,8	2,8
Zvukovo izolačná páska Nida	bm	1,2	1,2	1,2	1,2	1,2	1,2	1,2	1,2	1,2	1,2	1,2
Sadrový tmel Nida Start	kg	1,2	1,2	1,2	1,2	1,2	1,2	1,2	1,2	-	-	1,2
Sadrový tmel Nida Finish	kg	0,2	0,2	0,2	0,2	0,2	0,2	0,2	0,2	-	-	0,2
Hotová špachťovacia hmota Hydromix [7]	kg	-	-	-	-	-	-	-	-	1,4	1,4	-
Minerálna vlna [8]	m²	-	2,0	2,0	-	-	2,0	2,0	2,0	2,0	2,0	2,0

[7] V prípade sadro-trieskových dosiek s vláknami Nida Twarda možno ako alternatívu použiť sadrový tmel Nida Max.
[8] Použitie podľa požiadaviek. V prípade použitia iného typu izolačného materiálu, čo sa týka hrúbky a/alebo objemovej hustoty, než je uvedené v technickej špecifikácii (Nida Sadrokartónové systémy – katalóg riešení), bezpodmienečne sa obráťte na príslušného technického konzultanta Siniat (podrobné mapy regiónov sú uvedené na konci katalógu).
Normy spotreby nezahrňujú straty materiálu.

nida Stena

Trieda požiarnej odolnosti:	Maximálna zvuková izolácia:	Maximálna výška výstavby:	Hmotnosť 1m² výstavby:	Číslo súvisiaceho dokladu:
(R)EI60 (R)EI90 (R)EI120	-	6500 mm	42,0-61,0 kg	ETA 15/0301

Vyhlásenie o úžitkových vlastnostiach:
DoP/Wall System /0004/15.11.2016

SYSTÉMY:
260DD100

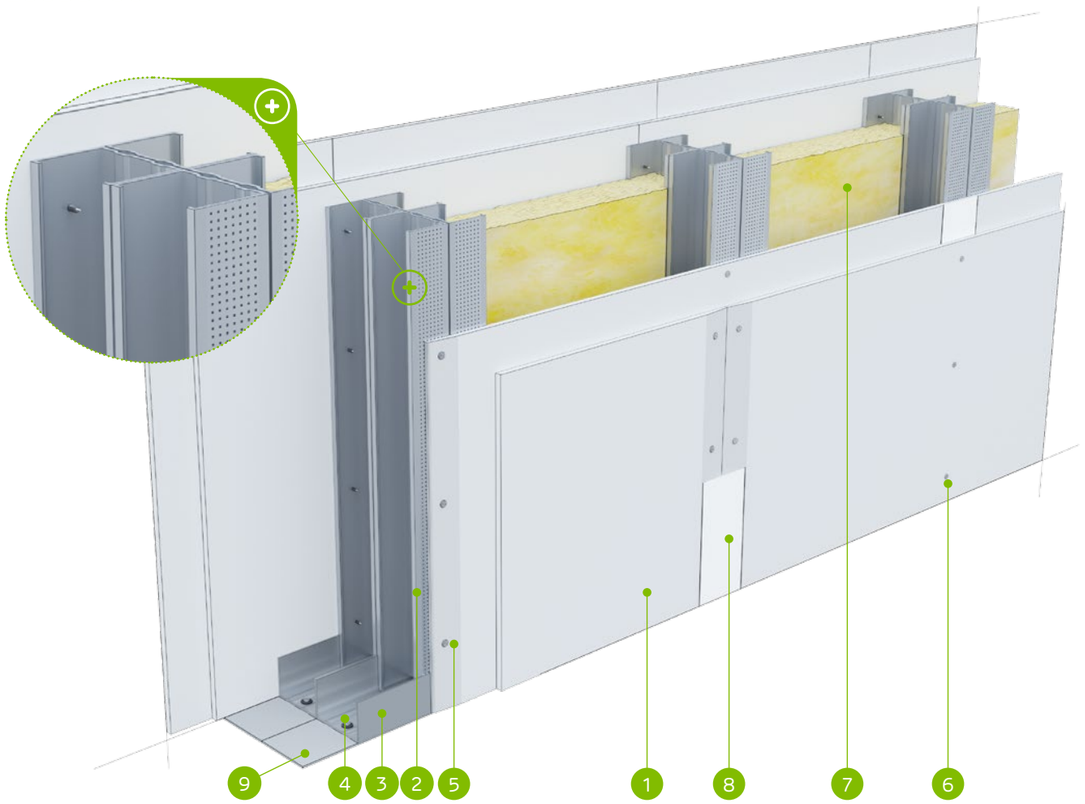

MATERIÁLY:

1. Sadrokartónová doska Nida
2. Profil Nida C 100 (dvojitý)
3. Profil Nida U 100
4. Hmoždinka Nida
5. Rýchloskrutky Nida 3,5 x 25 mm
6. Rýchloskrutky Nida 3,5 x 35 mm
7. Izolačný materiál minerálna vlna
8. Škára medzi sadrokartónovými doskami vyhotovená zo sadrovej hmoty Nida a výstužnej pásky Nida
9. Tesniaca páska na akustickú izoláciu Nida šírka 95 mm

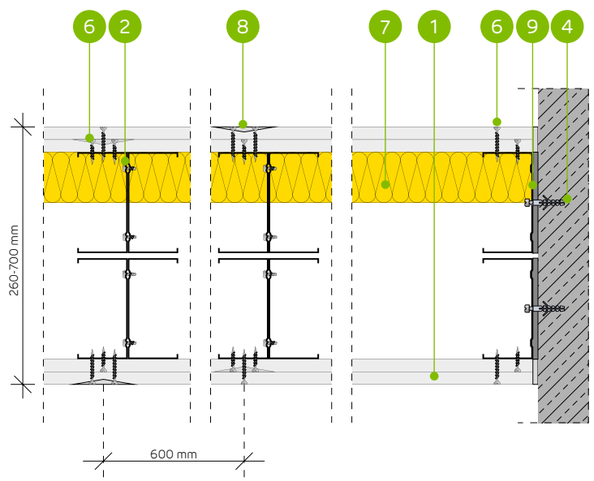

SYSTÉM PRIEČOK NA DVOJRADOVEJ DVOJITEJ KONŠTRUKCII NOSNEJ NIDA C100 (DILATÁCIA 10 MM)

TECHNICKÉ PARAMETRE

Typ steny Nida Priečka [2]	Konštrukcia roštu	Opláštenie sadrokartónom		Izolačný materiál				Maximálna výška steny - h [1]	Zvuková izolácia			Hmotnosť výstavby	Trieda požiarnej odolnosti	Kategória používania	Špeciálny systém
				Pre akustickú izoláciu		Pre požiarnu odolnosť		V rozsahu požiarnej odolnosti							
	Nida	Nida	Hrúbka	[mm]	Hustota [kg/m³]	[mm]	Hustota [kg/m³]	[mm]	Rw [dB]	Ra1 [dB]	Ra2 [dB]	[kg]	[min]	Trieda ETAG 003	
260DD100/Expert [4]	2xC100+2xC100	Expert	2x12,5	-	-	-	-	6500	-	-	-	42,0	(R)EI60	IV	-
260DD100/Expert	2xC100+2xC100	Expert	2x12,5	-	-	50	10,0	6500	-	-	-	42,0	(R)EI60	IV	-
260DD100/Woda [3]	2xC100+2xC100	Woda	2x12,5	-	-	50	10,0	6500	-	-	-	42,0	(R)EI60	IV	-
260DD100/Expert + Ogień+	2xC100+2xC100	Expert + Ogień Plus	12,5+12,5	-	-	-	-	6500	-	-	-	46,0	(R)EI90	IV	-
260DD100/Ogień+ [5]	2xC100+2xC100	Ogień Plus	2x12,5	-	-	-	-	6500	-	-	-	50,0	(R)EI120	IV	-
260DD100/Ogień+ [5]	2xC100+2xC100	Ogień Plus	2x12,5	-	-	50	10,0	6500	-	-	-	50,0	(R)EI120	IV	-
260DD100/Ogień+	2xC100+2xC100	Ogień Plus	2x12,5	-	-	50	30,0	6500	-	-	-	50,0	(R)EI120	IV	-
260DD100/WodaOgień+	2xC100+2xC100	Woda Ogień Plus	2x12,5	-	-	50	30,0	6500	-	-	-	50,0	(R)EI120	IV	-
260DD100/Twarda	2xC100+2xC100	Twarda	2x12,5	-	-	50	30,0	6500	-	-	-	61,0	(R)EI120	IV	●
260DD100/Hydro	2xC100+2xC100	Hydro	2x12,5	-	-	50	50,0	6500	-	-	-	53,0	(R)EI120	IV	●
260DD100/Cicha	2xC100+2xC100	Cicha	2x12,5	-	-	50	30,0	6500	-	-	-	61,0	(R)EI120	IV	-

[1] Maximálna výška v súlade s technickým posudkom ITB 1060/11/R12NK.
[2] Európske technické posúdenie ETA 15/0301. V prípade väčších požiadaviek ohľadom maximálnych výšok možno zmenšiť rozstupy v rámci nosnej konštrukcie na 400 mm a 300 mm.
[3] V interiéroch s relatívnou vlhkosťou vzduch do 85% (do 10 hodín) použiť dosku Nida Woda, ale v zónach vystavených intenzívnemu pôsobeniu vody odporúčame použiť sadrové dosky s vláknami Nida Hydro (horizontálne a vertikálne roviny pri vani, sprche a pod.)
[4] Možnosť zámeny za dosku Nida Woda typ H2.
[5] Možnosť zmeny na dosku Nida Voda Oheň Plus (Nida Woda Ogień Plus) typ DFH2.
Systém protipožiarnych priečok v technológii Siniat plnia funkciu protipožiarnych priečok s obojstranným pôsobením ohňa.

SPOTREBA MATERIÁLOV NA 1 M² PRIEČOK V SYSTÉME NIDA PRIEČKA

Názov materiálu	J.m.	Typ systému Nida Priečka										
		260DD100/ Expert [4]	260DD100/ Expert	260DD100/ Woda	260DD100/ Expert + Ogień+	260DD100/ Ogień+ [5]	260DD100/ Ogień+ [5]	260DD100/ Ogień+	260DD100/ WodaOgień+	260DD100/ Twarda	260DD100/ Hydro	260DD100/ Cicha
		Spotreba materiálu na 1 m²										
Doska Nida Expert 12,5 mm	m²	4,0	4,0	-	2,0	-	-	-	-	-	-	-
Doska Nida Woda 12,5 mm	m²	-	-	4,0	-	-	-	-	-	-	-	-
Doska Nida Ogień Plus 12,5 mm	m²	-	-	-	2,0	4,0	4,0	4,0	-	-	-	-
Doska Nida Woda Ogień Plus 12,5 mm	m²	-	-	-	-	-	-	-	4,0	-	-	-
Doska Nida Twarda 12,5 mm	m²	-	-	-	-	-	-	-	-	4,0	-	-
Doska Nida Hydro 12,5 mm	m²	-	-	-	-	-	-	-	-	-	4,0	-
Doska Nida Cicha 12,5 mm	m²	-	-	-	-	-	-	-	-	-	-	4,0
Profil Nida C100	bm	7,2	7,2	7,2	7,2	7,2	7,2	7,2	7,2	7,2	7,2	7,2
Profil Nida U100	bm	1,4	1,4	1,4	1,4	1,4	1,4	1,4	1,4	1,4	1,4	1,4
Hmoždinka Nida	ks.	1,8	1,8	1,8	1,8	1,8	1,8	1,8	1,8	1,8	1,8	1,8
Samorezná skrutka 4,2x13 mm do plechu 1 mm FLAT HEAD®	ks.	12,0	12,0	12,0	12,0	12,0	12,0	12,0	12,0	12,0	12,0	12,0
Rýchloskrutky Nida 3,5x25 mm	ks.	8,0	8,0	8,0	8,0	8,0	8,0	8,0	8,0	-	-	-
Rýchloskrutky Nida 3,5x35 mm	ks.	24,0	24,0	24,0	24,0	24,0	24,0	24,0	24,0	-	-	-
Rýchloskrutky Nida Twarda 4,2x38 mm	ks.	-	-	-	-	-	-	-	-	32,0	-	32,0
Rýchloskrutky Nida Hydro C5 3,5x25 mm	ks.	-	-	-	-	-	-	-	-	-	8,0	-
Rýchloskrutky Nida Hydro C5 3,5x41 mm	ks.	-	-	-	-	-	-	-	-	-	24,0	-
Výstužná páska Nida	bm	2,8	2,8	2,8	2,8	2,8	2,8	2,8	2,8	2,8	2,8	2,8
Zvukovo izolačná páska Nida	bm	1,2	1,2	1,2	1,2	1,2	1,2	1,2	1,2	1,2	1,2	1,2
Sadrový tmel Nida Start	kg	1,2	1,2	1,2	1,2	1,2	1,2	1,2	1,2	-	-	1,2
Sadrový tmel Nida Finish	kg	0,2	0,2	0,2	0,2	0,2	0,2	0,2	0,2	-	-	0,2
Hotová špachtľovacia hmota Hydromix [6]	kg	-	-	-	-	-	-	-	-	1,4	1,4	-
Minerálna vlna [7]	m²	-	1,0	1,0	-	-	1,0	1,0	1,0	1,0	1,0	1,0

[6] V prípade sadro-trieskových dosiek s vláknami Nida Twarda možno ako alternatívu použiť sadrový tmel Nida Max.
[7] Použitie podľa požiadaviek. V prípade použitia iného typu izolačného materiálu, čo sa týka hrúbky a/alebo objemovej hustoty, než je uvedené v technickej špecifikácii (Nida Sadrokartónové systémy – katalóg riešení), bezpodmienečne sa obráťte na príslušného technického konzultanta Siniat (podrobné mapy regiónov sú uvedené na konci katalógu).
Normy spotreby nezahrňujú straty materiálu.

nida Stena

Trieda požiarnej odolnosti:	Maximálna zvuková izolácia:	Maximálna výška výstavby:	Hmotnosť 1m² výstavby:	Číslo súvisiaceho dokladu:
(R)EI120	68 dB	6500 mm	60,0-65,0 kg	ETA 15/0301

Vyhlásenie o úžitkových vlastnostiach:
DoP/Wall System /0004/15.11.2016

SYSTÉMY:
185D50; 235D75; 285D100; 185DD50; 235DD75; 285DD100

MATERIÁLY:

1. Sadrokartónová doska Nida Ogień Typ F 12,5 mm
2. Profil Nida C50 / C75 / C100
3. Profil Nida U50 / U75 / U100
4. Hmoždinka Nida
5. Rýchloskrutky Nida 3,5 x 25 mm
6. Rýchloskrutky Nida 3,5 x 35 mm
7. Rýchloskrutky Nida 3,5 x 55 mm
8. Izolačný materiál minerálna vlna
9. Škára medzi sadrokartónovými doskami vyhotovená zo sadrovej hmoty Nida a výstužnej pásky Nida
10. Tesniaca páska na akustickú izoláciu Nida šírka 50 / 70 / 95 mm

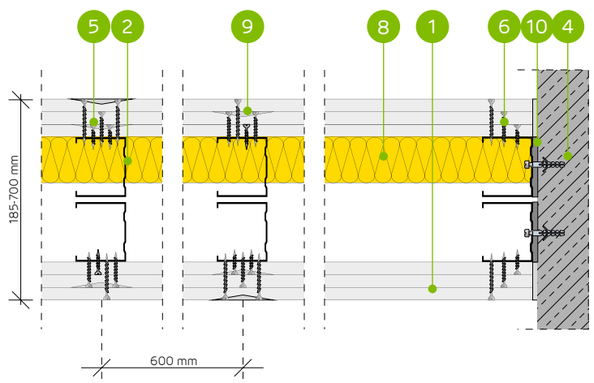

SYSTÉM PRIEČOK NA DVOJRADOVEJ JEDNODUCHEJ A DVOJITEJ KONŠTRUKCII NOSNEJ NIDA C50, C75, C100 (DILATÁCIA 10 MM)

TECHNICKÉ PARAMETRE

Typ steny Nida Priečka [2]	Konštrukcia roštu	Opláštenie sadrokartónom		Izolačný materiál				Maximálna výška steny - h [1]	Zvuková izolácia			Hmotnosť výstavby	Trieda požiarnej odolnosti	Kategória používania	Špeciálny systém
				Pre akustickú izoláciu		Pre požiarnu odolnosť		V rozsahu požiarnej odolnosti							
	Nida	Nida	Hrúbka	[mm]	Hustota [kg/m³]	[mm]	Hustota [kg/m³]	[mm]	Rw [dB]	Ra1 [dB]	Ra2 [dB]	[kg]	[min]	Trieda ETAG 003	
185D50/OgieńTypF	C50+C50	Ogień Typ F	3x12,5	2x50	13,0	50	10,0	4550	64	62	60	60,0	(R)EI120	IV	-
235D75/OgieńTypF	C75+C75	Ogień Typ F	3x12,5	2x50	13,0	50	10,0	6060	64	62	60	61,0	(R)EI120	IV	-
285D100/OgieńTypF	C100+C100	Ogień Typ F	3x12,5	2x100	12,0	50	10,0	6500	68	66	61	61,0	(R)EI120	IV	-
185DD50/OgieńTypF	2xC50+2xC50	Ogień Typ F	3x12,5	-	-	50	10,0	5560	-	-	-	63,0	(R)EI120	IV	-
235DD75/OgieńTypF	2xC75+2xC75	Ogień Typ F	3x12,5	-	-	50	10,0	6500	-	-	-	64,0	(R)EI120	IV	-
285DD100/OgieńTypF	2xC100+2xC100	Ogień Typ F	3x12,5	-	-	50	10,0	6500	-	-	-	65,0	(R)EI120	IV	-

[1] Maximálna výška v súlade s technickým posudkom ITB 1060/11/R12NK.
[2] Európske technické posúdenie ETA 15/0301. V prípade väčších požiadaviek ohľadom maximálnych výšok možno zmenšiť rozstupy v rámci nosnej konštrukcie na 400 mm a 300 mm. Systém protipožiarnych priečok v technológii Siniat plnia funkciu protipožiarnych priečok s obojstranným pôsobením ohňa.

SPOTREBA MATERIÁLOV NA 1 M² PRIEČOK V SYSTÉME NIDA PRIEČKA

Názov materiálu	J.m.	Typ systému Nida Priečka					
		185D50/OgieńTypF	235D75/OgieńTypF	285D100/OgieńTypF	185DD50/OgieńTypF	235DD75/OgieńTypF	285DD100/OgieńTypF
		Spotreba materiálu na 1 m²					
Doska Nida Ogień Typ F 12,5 mm	m²	6,0	6,0	6,0	6,0	6,0	6,0
Profil Nida C50	bm	3,6	-	-	7,2	-	-
Profil Nida C75	bm	-	3,6	-	-	7,2	-
Profil Nida C100	bm	-	-	3,6	-	-	7,2
Profil Nida U50	bm	1,4	-	-	1,4	-	-
Profil Nida U75	bm	-	1,4	-	-	1,4	-
Profil Nida U100	bm	-	-	1,4	-	-	1,4
Hmoždinka Nida	ks.	1,8	1,8	1,8	1,8	1,8	1,8
Samorezná skrutka 4,2x13 mm do plechu 1 mm FLAT HEAD®	ks.	-	-	-	12,0	12,0	12,0
Rýchloskrutky Nida 3,5x25 mm	ks.	8,0	8,0	8,0	8,0	8,0	8,0
Rýchloskrutky Nida 3,5x35 mm	ks.	8,0	8,0	8,0	8,0	8,0	8,0
Rýchloskrutky Nida 3,5x55 mm	ks.	24,0	24,0	24,0	24,0	24,0	24,0
Výstužná páska Nida	bm	2,8	2,8	2,8	2,8	2,8	2,8
Zvukovo izolačná páska Nida	bm	1,2	1,2	1,2	1,2	1,2	1,2
Sadrový tmel Nida Start	kg	1,8	1,8	1,8	1,8	1,8	1,8
Sadrový tmel Nida Finish	kg	0,2	0,2	0,2	0,2	0,2	0,2
Minerálna vlna [3]	m²	2,0	2,0	2,0	1,0	1,0	1,0

[3] Použitie podľa požiadaviek. V prípade použitia iného typu izolačného materiálu, čo sa týka hrúbky a/alebo objemovej hustoty, než je uvedené v technickej špecifikácii (Nida Sadrokartónové systémy – katalóg riešení), bezpodmienečne sa obráťte na príslušného technického konzultanta Siniat (podrobné mapy regiónov sú uvedené na konci katalógu).
Normy spotreby nezahrňujú straty materiálu.

nida Stena

Trieda požiarnej odolnosti: (R)EI60 (R)EI90 (R)EI120

Maximálna zvuková izolácia: 69 dB

Maximálna výška výstavby: 5560 mm

Hmotnosť 1m² výstavby: 37,0-56,0 kg

Číslo súvisiaceho dokladu: ETA 15/0301

Vyhlásenie o úžitkových vlastnostiach: DoP/Wall System /0004/15.11.2016

SYSTÉMY:

160D50-PWA

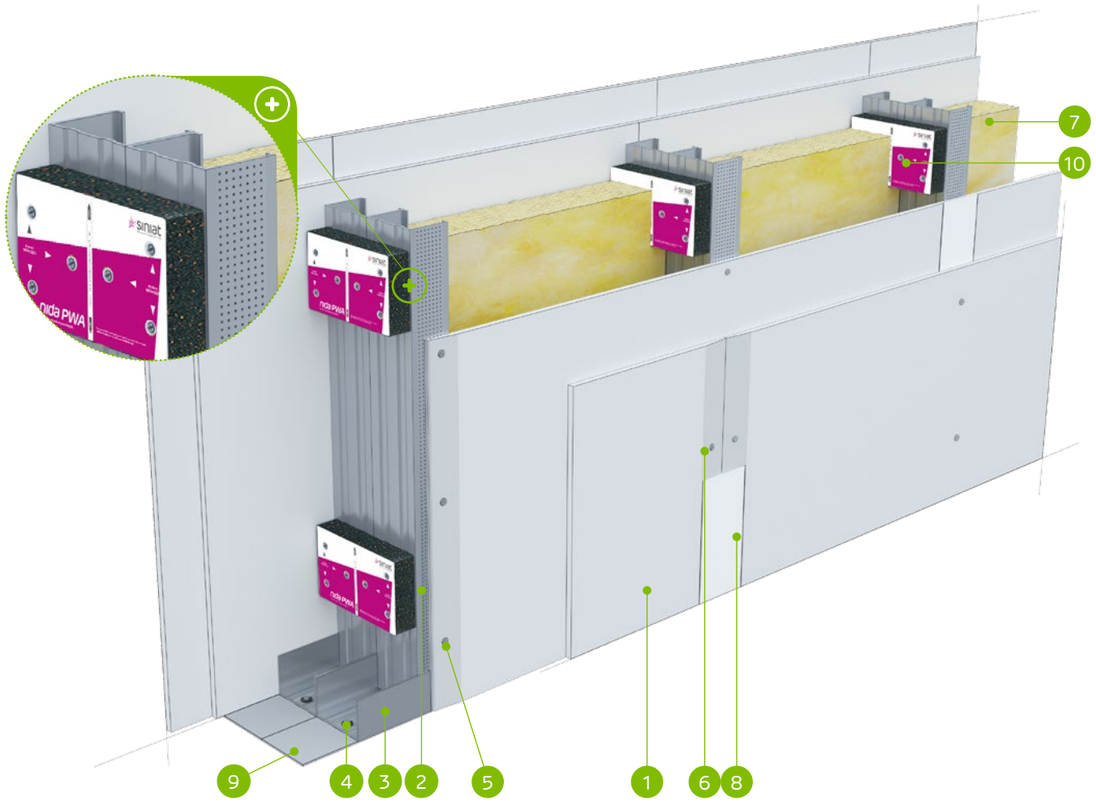

MATERIÁLY:

1. Sadrokartónová doska Nida
2. Profil Nida C 50
3. Profil Nida U 50
4. Hmoždinka Nida
5. Rýchloskrutky Nida 3,5 x 25 mm
6. Rýchloskrutky Nida 3,5 x 35 mm
7. Izolačný materiál minerálna vlna
8. Škára medzi sadrokartónovými doskami vyhotovená zo sadrovej hmoty Nida a výstužnej pásky Nida
9. Tesniaca páska na akustickú izoláciu Nida šírka 50 mm
10. Vibroakustická väzba Nida PWA, vzdialenosť ≤1000 mm

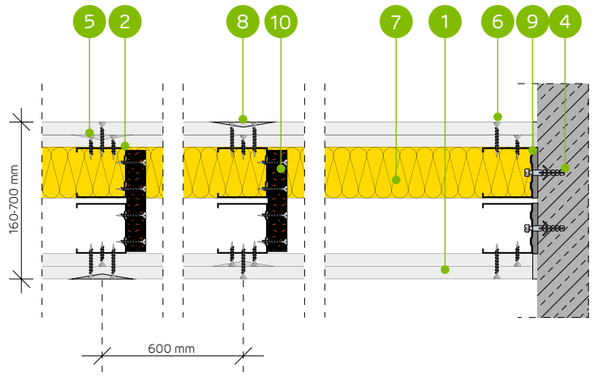

SYSTÉM AKUSTICKÝCH PRIEČOK NA DVOJRADOVEJ JEDNODUCHEJ KONŠTRUKCII NOSNEJ NIDA C50 (DILATÁCIA 10 MM) NIDA PWA

TECHNICKÉ PARAMETRE

Typ steny Nida Priečka [2]	Konštrukcia roštu	Opláštenie sadrokartónom		Izolačný materiál				Maximálna výška steny - h [1]	Zvuková izolácia			Hmotnosť výstavby	Trieda požiarnej odolnosti	Kategória používania	Špeciálny systém
				Pre akustickú izoláciu		Pre požiarnu odolnosť		V rozsahu požiarnej odolnosti							
	Nida	Nida	Hrúbka	[mm]	Hustota [kg/m³]	[mm]	Hustota [kg/m³]	[mm]	Rw [dB]	Ra1 [dB]	Ra2 [dB]	[kg]	[min]	Trieda ETAG 003	
160D50-PWA/Expert [4] [6]	C50+C50	Expert	2x12,5	-	-	-	-	5560	49	44	40	37,0	(R)EI60	IV	-
160D50-PWA/Expert	C50+C50	Expert	2x12,5	2x50	14,5	50	10,0	5560	62	60	55	37,0	(R)EI60	IV	-
160D50-PWA/Woda [3]	C50+C50	Woda	2x12,5	2x50	14,5	50	10,0	5560	62	60	55	37,0	(R)EI60	IV	-
160D50-PWA/Expert + Ogień+	C50+C50	Expert + Ogień Plus	12,5+12,5	-	-	-	-	5560	50	47	42	41,0	(R)EI90	IV	-
160D50-PWA/Ogień+ [5] [6]	C50+C50	Ogień Plus	2x12,5	-	-	-	-	5560	53	50	44	45,0	(R)EI120	IV	-
160D50-PWA/Ogień+ [5] [6]	C50+C50	Ogień Plus	2x12,5	2x50	10,0	50	10,0	5560	60	57	49	45,0	(R)EI120	IV	-
160D50-PWA/Ogień+	C50+C50	Ogień Plus	2x12,5	2x50	14,5	50	30,0	5560	63	60	55	45,0	(R)EI120	IV	-
160D50-PWA/WodaOgień+	C50+C50	Woda Ogień Plus	2x12,5	2x50	14,5	50	30,0	5560	63	60	55	45,0	(R)EI120	IV	-
160D50-PWA/Twarda	C50+C50	Twarda	2x12,5	2x50	14,5	50	30,0	5560	65	63	60	56,0	(R)EI120	IV	●
160D50-PWA/Hydro	C50+C50	Hydro	2x12,5	2x50	14,5	50	50,0	5560	63	60	55	48,0	(R)EI120	IV	●
160D50-PWA/Cicha	C50+C50	Cicha	2x12,5	2x50	14,5	50	30,0	5560	69	67	63	56,0	(R)EI120	IV	-

[1] Maximálna výška v súlade s technickým posudkom ITB 1060/11/R12NK.
[2] Európske technické posúdenie ETA 15/0301. V prípade väčších požiadaviek ohľadom maximálnych výšok možno zmenšiť rozstupy v rámci nosnej konštrukcie na 400 mm a 300 mm.
[3] V interiéroch s relatívnou vlhkosťou vzduch do 85% (do 10 hodín) použiť dosku Nida Woda, ale v zónach vystavených intenzívnemu pôsobeniu vody odporúčame použiť sadrové dosky s vláknami Nida Hydro (horizontálne a vertikálne roviny pri vani, sprche a pod.)
[4] Možnosť zámeny za dosku Nida Woda typ H2.
[5] Možnosť zmeny na dosku Nida Voda Oheň Plus (Nida Woda Ogień Plus) typ DFH2.
[6] Zvuková izolácia vypočítaná na základe simulácie v programe INSUL.
Systém protipožiarnych priečok v technológii Siniat plnia funkciu protipožiarnych priečok s obojstranným pôsobením ohňa.

SPOTREBA MATERIÁLOV NA 1 M² PRIEČOK V SYSTÉME NIDA PRIEČKA

Názov materiálu	J.m.	Typ systému Nida Priečka										
		160D50-PWA/Expert [4]	160D50-PWA/Expert	160D50-PWA/Woda	160D50-PWA/Expert + Ogień+	160D50-PWA/Ogień+ [5]	160D50-PWA/Ogień+ [5]	160D50-PWA/Ogień+	160D50-PWA/WodaOgień+	160D50-PWA/Twarda	160D50-PWA/Hydro	160D50-PWA/Cicha
		Spotreba materiálu na 1 m²										
Doska Nida Expert 12,5 mm	m²	4,0	4,0	-	2,0	-	-	-	-	-	-	-
Doska Nida Woda 12,5 mm	m²	-	-	4,0	-	-	-	-	-	-	-	-
Doska Nida Ogień Plus 12,5 mm	m²	-	-	-	2,0	4,0	4,0	4,0	-	-	-	-
Doska Nida Woda Ogień Plus 12,5 mm	m²	-	-	-	-	-	-	-	4,0	-	-	-
Doska Nida Twarda 12,5 mm	m²	-	-	-	-	-	-	-	-	4,0	-	-
Doska Nida Hydro 12,5 mm	m²	-	-	-	-	-	-	-	-	-	4,0	-
Doska Nida Cicha 12,5 mm	m²	-	-	-	-	-	-	-	-	-	-	4,0
Profil Nida C50	bm	3,6	3,6	3,6	3,6	3,6	3,6	3,6	3,6	3,6	3,6	3,6
Profil Nida U50	bm	1,4	1,4	1,4	1,4	1,4	1,4	1,4	1,4	1,4	1,4	1,4
Vibroakustická väzba Nida PWA50	ks.	1,1	1,1	1,1	1,1	1,1	1,1	1,1	1,1	1,1	1,1	1,1
Hmoždinka Nida	ks.	1,8	1,8	1,8	1,8	1,8	1,8	1,8	1,8	1,8	1,8	1,8
Rýchloskrutky Nida 3,5x25 mm	ks.	8,0	8,0	8,0	8,0	8,0	8,0	8,0	8,0	-	-	-
Rýchloskrutky Nida 3,5x35 mm	ks.	24,0	24,0	24,0	24,0	24,0	24,0	24,0	24,0	-	-	-
Rýchloskrutky Nida 3,5x45 mm	ks.	7,0	7,0	7,0	7,0	7,0	7,0	7,0	7,0	7,0	7,0	7,0
Rýchloskrutky Nida Twarda 4,2x38 mm	ks.	-	-	-	-	-	-	-	-	32,0	-	32,0
Rýchloskrutky Nida Hydro C5 3,5x25 mm	ks.	-	-	-	-	-	-	-	-	-	8,0	-
Rýchloskrutky Nida Hydro C5 3,5x41 mm	ks.	-	-	-	-	-	-	-	-	-	24,0	-
Výstužná páska Nida	bm	2,8	2,8	2,8	2,8	2,8	2,8	2,8	2,8	2,8	2,8	2,8
Zvukovo izolačná páska Nida	bm	1,2	1,2	1,2	1,2	1,2	1,2	1,2	1,2	1,2	1,2	1,2
Sadrový tmel Nida Start	kg	1,2	1,2	1,2	1,2	1,2	1,2	1,2	1,2	-	-	1,2
Sadrový tmel Nida Finish	kg	0,2	0,2	0,2	0,2	0,2	0,2	0,2	0,2	-	-	0,2
Hotová špachťovacia hmota Hydromix [7]	kg	-	-	-	-	-	-	-	-	1,4	1,4	-
Minerálna vlna [8]	m²	-	2,0	2,0	-	-	2,0	2,0	2,0	2,0	2,0	2,0

[7] V prípade sadro-trieskových dosiek s vláknami Nida Twarda možno ako alternatívu použiť sadrový tmel Nida Max.
[8] Použitie podľa požiadaviek. V prípade použitia iného typu izolačného materiálu, čo sa týka hrúbky a/alebo objemovej hustoty, než je uvedené v technickej špecifikácii (Nida Sadrokartónové systémy – katalóg riešení), bezpodmienečne sa obráťte na príslušného technického konzultanta Siniat (podrobné mapy regiónov sú uvedené na konci katalógu).
Normy spotreby nezahrňujú straty materiálu.

PRVÉ SYSTÉMY SUCHEJ VÝSTAVBY NA TRHU S OZNAČENÍM CE

Navštívte náš kanál Siniat Nida YouTube

nida Stena

Trieda požiarnej odolnosti:	Maximálna zvuková izolácia:	Maximálna výška výstavby:	Hmotnosť 1m² výstavby:	Číslo súvisiaceho dokladu:
(R)EI60 (R)EI90 (R)EI120	-	6390 mm	39,0-59,0 kg	ETA 15/0301

Vyhlásenie o úžitkových vlastnostiach:
DoP/Wall System /0004/15.11.2016

SYSTÉMY:
160DD50-PWA

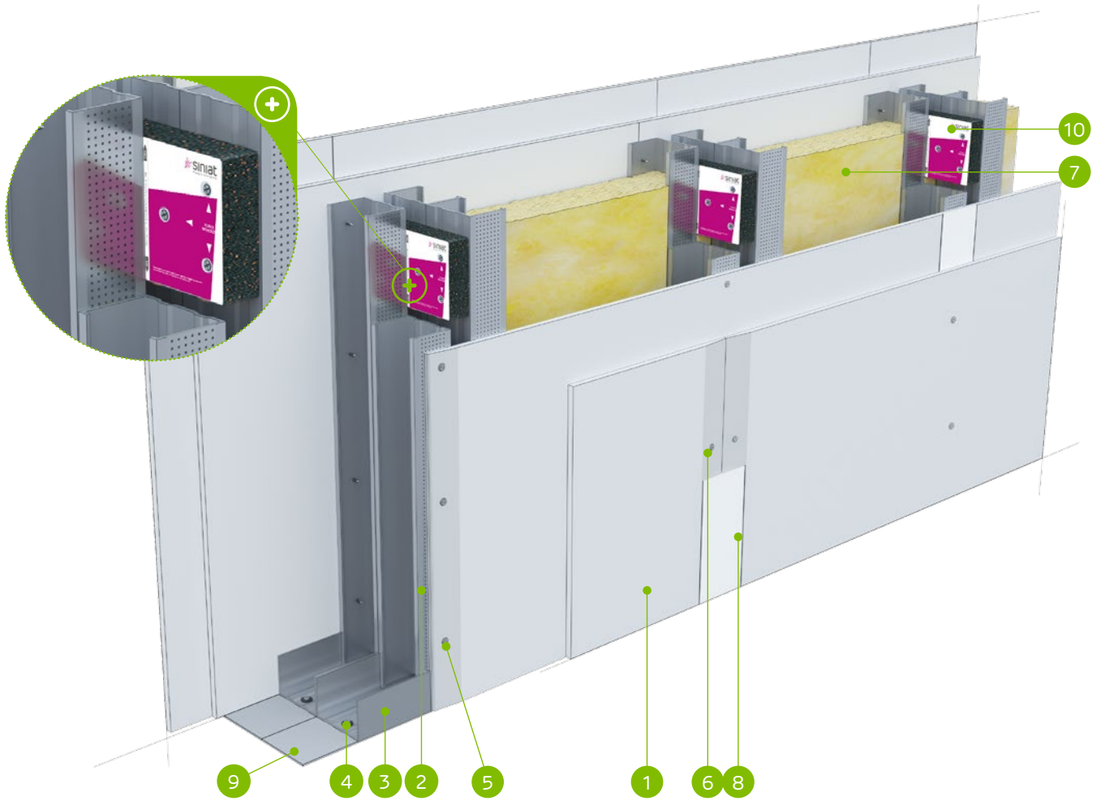

MATERIÁLY:

1. Sadrokartónová doska Nida
2. Profil Nida C 50 (dvojitý)
3. Profil Nida U 50
4. Hmoždinka Nida
5. Rýchloskrutky Nida 3,5 x 25 mm
6. Rýchloskrutky Nida 3,5 x 35 mm
7. Izolačný materiál minerálna vlna
8. Škára medzi sadrokartónovými doskami vyhotovená zo sadrovej hmoty Nida a výstužnej pásky Nida
9. Tesniaca páska na akustickú izoláciu Nida šírka 50 mm
10. Vibroakustická väzba Nida PWA, vzdialenosť ≤1000 mm

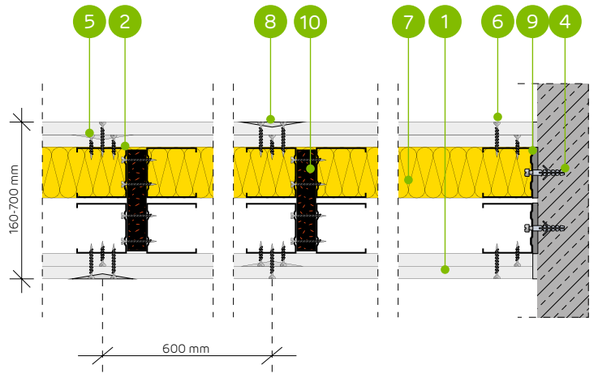

SYSTÉM AKUSTICKÝCH PRIEČOK NA DVOJRADOVEJ DVOJITEJ KONŠTRUKCII NOSNEJ NIDA C50 (DILATÁCIA 10 MM)

TECHNICKÉ PARAMETRE

Typ steny Nida Priečka [2]	Konštrukcia roštu	Opláštenie sadrokartónom		Izolačný materiál				Maximálna výška steny - h [1]	Zvuková izolácia			Hmotnosť výstavby	Trieda požiarnej odolnosti	Kategória používania	Špeciálny systém
				Pre akustickú izoláciu		Pre požiarnu odolnosť		V rozsahu požiarnej odolnosti							
	Nida	Nida	Hrúbka	[mm]	Hustota [kg/m³]	[mm]	Hustota [kg/m³]	[mm]	Rw [dB]	Ra1 [dB]	Ra2 [dB]	[kg]	[min]	Trieda ETAG 003	
160DD50-PWA/Expert [4]	2xC50+2xC50	Expert	2x12,5	-	-	-	-	6390	-	-	-	39,0	(R)EI60	IV	-
160DD50-PWA/Expert	2xC50+2xC50	Expert	2x12,5	-	-	50	10,0	6390	-	-	-	39,0	(R)EI60	IV	-
160DD50-PWA/Woda [3]	2xC50+2xC50	Woda	2x12,5	-	-	50	10,0	6390	-	-	-	39,0	(R)EI60	IV	-
160DD50-PWA/Expert + Ogień+	2xC50+2xC50	Expert + Ogień Plus	12,5+12,5	-	-	-	-	6390	-	-	-	43,0	(R)EI90	IV	-
160DD50-PWA/Ogień+ [5]	2xC50+2xC50	Ogień Plus	2x12,5	-	-	-	-	6390	-	-	-	47,0	(R)EI120	IV	-
160DD50-PWA/Ogień+ [5]	2xC50+2xC50	Ogień Plus	2x12,5	-	-	50	10,0	6390	-	-	-	47,0	(R)EI120	IV	-
160DD50-PWA/Ogień+	2xC50+2xC50	Ogień Plus	2x12,5	-	-	50	30,0	6390	-	-	-	47,0	(R)EI120	IV	-
160DD50-PWA/WodaOgień+	2xC50+2xC50	Woda Ogień Plus	2x12,5	-	-	50	30,0	6390	-	-	-	47,0	(R)EI120	IV	-
160DD50-PWA/Twarda	2xC50+2xC50	Twarda	2x12,5	-	-	50	30,0	6390	-	-	-	59,0	(R)EI120	IV	●
160DD50-PWA/Hydro	2xC50+2xC50	Hydro	2x12,5	-	-	50	50,0	6390	-	-	-	51,0	(R)EI120	IV	●
160DD50-PWA/Cicha	2xC50+2xC50	Cicha	2x12,5	-	-	50	30,0	6390	-	-	-	59,0	(R)EI120	IV	-

[1] Maximálna výška v súlade s technickým posudkom ITB 1060/11/R12NK.
[2] Európske technické posúdenie ETA 15/0301. V prípade väčších požiadaviek ohľadom maximálnych výšok možno zmenšiť rozstupy v rámci nosnej konštrukcie na 400 mm a 300 mm.
[3] V interiéroch s relatívnou vlhkosťou vzduch do 85% (do 10 hodín) použiť dosku Nida Woda, ale v zónach vystavených intenzívnemu pôsobeniu vody odporúčame použiť sadrové dosky s vláknami Nida Hydro (horizontálne a vertikálne roviny pri vani, sprche a pod.)
[4] Možnosť zámeny za dosku Nida Woda typ H2.
[5] Možnosť zmeny na dosku Nida Voda Oheň Plus (Nida Woda Ogień Plus) typ DFH2.
Systém protipožiarnych priečok v technológii Siniat plnia funkciu protipožiarnych priečok s obojstranným pôsobením ohňa.

SPOTREBA MATERIÁLOV NA 1 M² PRIEČOK V SYSTÉME NIDA PRIEČKA

Názov materiálu	J.m.	Typ systému Nida Priečka										
		160DD50-PWA/Expert [4]	160DD50-PWA/Expert	160DD50-PWA/Woda	160DD50-PWA/Expert + Ogień+	160DD50-PWA/Ogień+ [5]	160DD50-PWA/Ogień+ [5]	160DD50-PWA/Ogień+	160DD50-PWA/WodaOgień+	160DD50-PWA/Twarda	160DD50-PWA/Hydro	160DD50-PWA/Cicha
		Spotreba materiálu na 1 m²										
Doska Nida Expert 12,5 mm	m²	4,0	4,0	-	2,0	-	-	-	-	-	-	-
Doska Nida Woda 12,5 mm	m²	-	-	4,0	-	-	-	-	-	-	-	-
Doska Nida Ogień Plus 12,5 mm	m²	-	-	-	2,0	4,0	4,0	4,0	-	-	-	-
Doska Nida Woda Ogień Plus 12,5 mm	m²	-	-	-	-	-	-	-	4,0	-	-	-
Doska Nida Twarda 12,5 mm	m²	-	-	-	-	-	-	-	-	4,0	-	-
Doska Nida Hydro 12,5 mm	m²	-	-	-	-	-	-	-	-	-	4,0	-
Doska Nida Cicha 12,5 mm	m²	-	-	-	-	-	-	-	-	-	-	4,0
Profil Nida C50	bm	7,2	7,2	7,2	7,2	7,2	7,2	7,2	7,2	7,2	7,2	7,2
Profil Nida U50	bm	1,4	1,4	1,4	1,4	1,4	1,4	1,4	1,4	1,4	1,4	1,4
Vibroakustická väzba Nida PWA50	ks.	1,1	1,1	1,1	1,1	1,1	1,1	1,1	1,1	1,1	1,1	1,1
Hmoždinka Nida	ks.	1,8	1,8	1,8	1,8	1,8	1,8	1,8	1,8	1,8	1,8	1,8
Rýchloskrutky Nida 3,5x25 mm	ks.	8,0	8,0	8,0	8,0	8,0	8,0	8,0	8,0	-	-	-
Rýchloskrutky Nida 3,5x35 mm	ks.	24,0	24,0	24,0	24,0	24,0	24,0	24,0	24,0	-	-	-
Rýchloskrutky Nida 3,5x45 mm	ks.	7,0	7,0	7,0	7,0	7,0	7,0	7,0	7,0	7,0	7,0	7,0
Rýchloskrutky Nida Twarda 4,2x38 mm	ks.	-	-	-	-	-	-	-	-	32,0	-	32,0
Rýchloskrutky Nida Hydro C5 3,5x25 mm	ks.	-	-	-	-	-	-	-	-	-	8,0	-
Rýchloskrutky Nida Hydro C5 3,5x41 mm	ks.	-	-	-	-	-	-	-	-	-	24,0	-
Výstužná páska Nida	bm	2,8	2,8	2,8	2,8	2,8	2,8	2,8	2,8	2,8	2,8	2,8
Zvukovo izolačná páska Nida	bm	1,2	1,2	1,2	1,2	1,2	1,2	1,2	1,2	1,2	1,2	1,2
Sadrový tmel Nida Start	kg	1,2	1,2	1,2	1,2	1,2	1,2	1,2	1,2	-	-	1,2
Sadrový tmel Nida Finish	kg	0,2	0,2	0,2	0,2	0,2	0,2	0,2	0,2	-	-	0,2
Hotová špachtľovacia hmota Hydromix [6]	kg	-	-	-	-	-	-	-	-	1,4	1,4	-
Minerálna vlna [7]	m²	-	1,0	1,0	-	-	1,0	1,0	1,0	1,0	1,0	1,0

[6] V prípade sadro-trieskových dosiek s vláknami Nida Twarda možno ako alternatívu použiť sadrový tmel Nida Max.
[7] Použitie podľa požiadaviek. V prípade použitia iného typu izolačného materiálu, čo sa týka hrúbky a/alebo objemovej hustoty, než je uvedené v technickej špecifikácii (Nida Sadrokartónové systémy – katalóg riešení), bezpodmienečne sa obráťte na príslušného technického konzultanta Siniat (podrobné mapy regiónov sú uvedené na konci katalógu).
Normy spotreby nezahrňujú straty materiálu.

nida Stena

Trieda požiarnej odolnosti: (R)EI60 (R)EI90 (R)EI120

Maximálna zvuková izolácia: 67 dB

Maximálna výška výstavby: 6260 mm

Hmotnosť 1m² výstavby: 37,0-57,0 kg

Číslo súvisiaceho dokladu: ETA 15/0301

Vyhlásenie o úžitkových vlastnostiach: DoP/Wall System /0004/15.11.2016

SYSTÉMY:

210D75-PWA

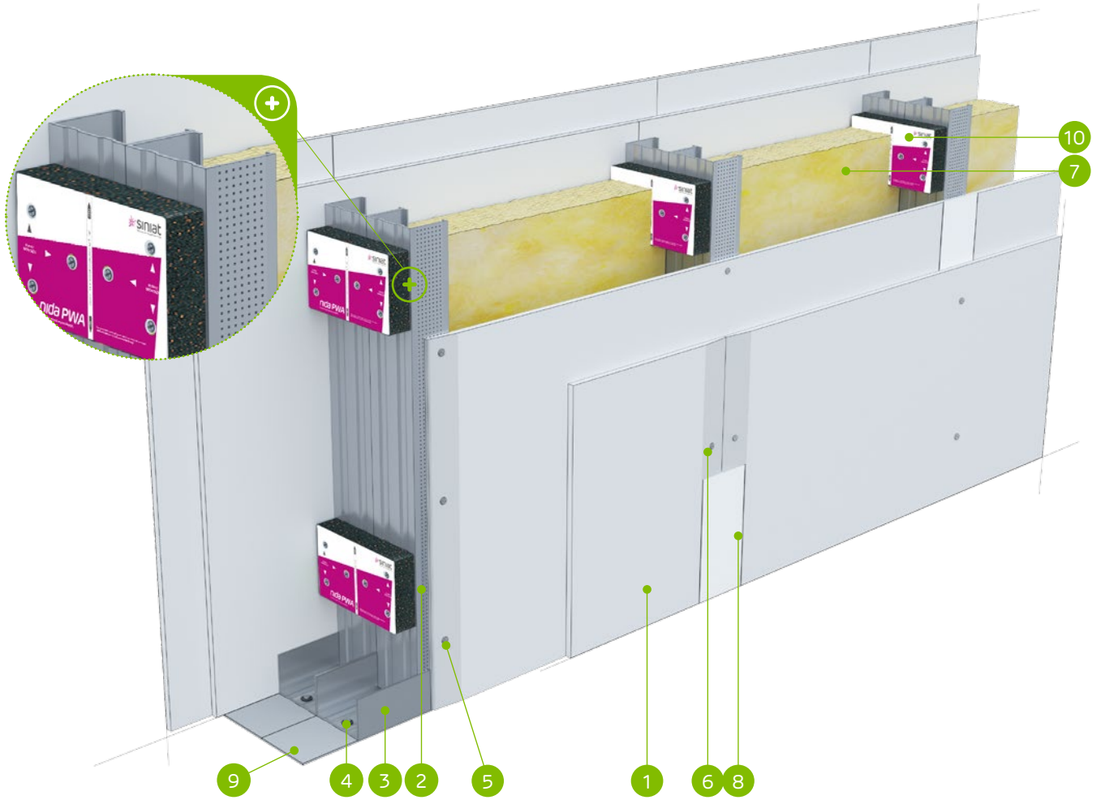

MATERIÁLY:

1. Sadrokartónová doska Nida
2. Profil Nida C 75
3. Profil Nida U 75
4. Hmoždinka Nida
5. Rýchloskrutky Nida 3,5 x 25 mm
6. Rýchloskrutky Nida 3,5 x 35 mm
7. Izolačný materiál minerálna vlna
8. Škára medzi sadrokartónovými doskami vyhotovená zo sadrovej hmoty Nida a výstužnej pásky Nida
9. Tesniaca páska na akustickú izoláciu Nida šírka 70 mm
10. Vibroakustická väzba Nida PWA, vzdialenosť ≤1000 mm

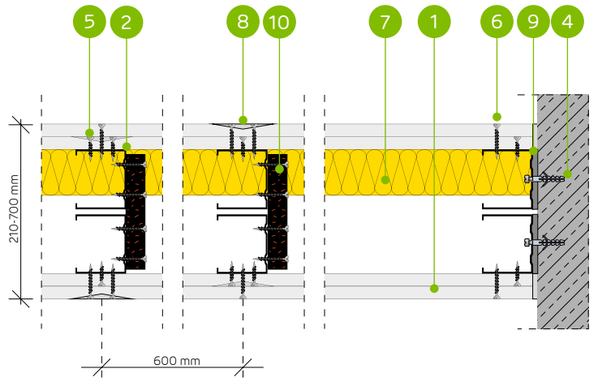

SYSTÉM AKUSTICKÝCH PRIEČOK NA DVOJRADOVEJ JEDNODUCHEJ KONŠTRUKCII NOSNEJ NIDA C75 (DILATÁCIA 10 MM)

TECHNICKÉ PARAMETRE

Typ steny Nida Priečka [2]	Konštrukcia roštu	Opláštenie sadrokartónom		Izolačný materiál				Maximálna výška steny - h [1]	Zvuková izolácia			Hmotnosť výstavby	Trieda požiarnej odolnosti	Kategória používania	Špeciálny systém
				Pre akustickú izoláciu		Pre požiarnu odolnosť		V rozsahu požiarnej odolnosti							
	Nida	Nida	Hrúbka	[mm]	Hustota [kg/m³]	[mm]	Hustota [kg/m³]	[mm]	Rw [dB]	Ra1 [dB]	Ra2 [dB]	[kg]	[min]	Trieda ETAG 003	
210D75-PWA/Expert [4] [6]	C75+C75	Expert	2x12,5	-	-	-	-	6260	50	47	43	37,0	(R)EI60	IV	-
210D75-PWA/Expert	C75+C75	Expert	2x12,5	2x50	12,0	50	10,0	6260	64	62	55	37,0	(R)EI60	IV	-
210D75-PWA/Woda [3]	C75+C75	Woda	2x12,5	2x50	12,0	50	10,0	6260	64	62	55	37,0	(R)EI60	IV	-
210D75-PWA/Expert + Ogień+	C75+C75	Expert + Ogień Plus	12,5+12,5	-	-	-	-	6260	52	48	45	41,0	(R)EI90	IV	-
210D75-PWA/Ogień+ [5] [6]	C75+C75	Ogień Plus	2x12,5	-	-	-	-	6260	54	52	47	45,0	(R)EI120	IV	-
210D75-PWA/Ogień+ [5] [6]	C75+C75	Ogień Plus	2x12,5	2x75	10,0	50	10,0	6260	64	61	54	45,0	(R)EI120	IV	-
210D75-PWA/Ogień+	C75+C75	Ogień Plus	2x12,5	2x50	12,0	50	30,0	6260	64	62	55	45,0	(R)EI120	IV	-
210D75-PWA/WodaOgień+	C75+C75	Woda Ogień Plus	2x12,5	2x50	12,0	50	30,0	6260	64	62	55	45,0	(R)EI120	IV	-
210D75-PWA/Twarda	C75+C75	Twarda	2x12,5	2x75	14,5	50	30,0	6260	67	66	62	57,0	(R)EI120	IV	●
210D75-PWA/Hydro	C75+C75	Hydro	2x12,5	2x50	12,0	50	50,0	6260	64	62	55	49,0	(R)EI120	IV	●
210D75-PWA/Cicha	C75+C75	Cicha	2x12,5	2x75	14,5	50	30,0	6260	67	66	62	57,0	(R)EI120	IV	-

[1] Maximálna výška v súlade s technickým posudkom ITB 1060/11/R12NK.
[2] Európske technické posúdenie ETA 15/0301. V prípade väčších požiadaviek ohľadom maximálnych výšok možno zmenšiť rozstupy v rámci nosnej konštrukcie na 400 mm a 300 mm.
[3] V interiéroch s relatívnou vlhkosťou vzduch do 85% (do 10 hodín) použiť dosku Nida Woda, ale v zónach vystavených intenzívnemu pôsobeniu vody odporúčame použiť sadrové dosky s vláknami Nida Hydro (horizontálne a vertikálne roviny pri vani, sprche a pod.)
[4] Možnosť zámeny za dosku Nida Woda typ H2.
[5] Možnosť zmeny na dosku Nida Voda Oheň Plus (Nida Woda Ogień Plus) typ DFH2.
[6] Zvuková izolácia vypočítaná na základe simulácie v programe INSUL.
Systém protipožiarnych priečok v technológii Siniat plnia funkciu protipožiarnych priečok s obojstranným pôsobením ohňa.

SPOTREBA MATERIÁLOV NA 1 M² PRIEČOK V SYSTÉME NIDA PRIEČKA

Názov materiálu	J.m.	Typ systému Nida Priečka										
		210D75-PWA/Expert [4]	210D75-PWA/Expert	210D75-PWA/Woda	210D75-PWA/Expert + Ogień+	210D75-PWA/Ogień+ [5]	210D75-PWA/Ogień+ [5]	210D75-PWA/Ogień+	210D75-PWA/WodaOgień+	210D75-PWA/Twarda	210D75-PWA/Hydro	210D75-PWA/Cicha
		Spotreba materiálu na 1 m²										
Doska Nida Expert 12,5 mm	m²	4,0	4,0	-	2,0	-	-	-	-	-	-	-
Doska Nida Woda 12,5 mm	m²	-	-	4,0	-	-	-	-	-	-	-	-
Doska Nida Ogień Plus 12,5 mm	m²	-	-	-	2,0	4,0	4,0	4,0	-	-	-	-
Doska Nida Woda Ogień Plus 12,5 mm	m²	-	-	-	-	-	-	-	4,0	-	-	-
Doska Nida Twarda 12,5 mm	m²	-	-	-	-	-	-	-	-	4,0	-	-
Doska Nida Hydro 12,5 mm	m²	-	-	-	-	-	-	-	-	-	4,0	-
Doska Nida Cicha 12,5 mm	m²	-	-	-	-	-	-	-	-	-	-	4,0
Profil Nida C75	bm	3,6	3,6	3,6	3,6	3,6	3,6	3,6	3,6	3,6	3,6	3,6
Profil Nida U75	bm	1,4	1,4	1,4	1,4	1,4	1,4	1,4	1,4	1,4	1,4	1,4
Vibroakustická väzba Nida PWA75	ks.	1,1	1,1	1,1	1,1	1,1	1,1	1,1	1,1	1,1	1,1	1,1
Hmoždinka Nida	ks.	1,8	1,8	1,8	1,8	1,8	1,8	1,8	1,8	1,8	1,8	1,8
Rýchloskrutky Nida 3,5x25 mm	ks.	8,0	8,0	8,0	8,0	8,0	8,0	8,0	8,0	-	-	-
Rýchloskrutky Nida 3,5x35 mm	ks.	24,0	24,0	24,0	24,0	24,0	24,0	24,0	24,0	-	-	-
Rýchloskrutky Nida 3,5x45 mm	ks.	7,0	7,0	7,0	7,0	7,0	7,0	7,0	7,0	7,0	7,0	7,0
Rýchloskrutky Nida Twarda 4,2x38 mm	ks.	-	-	-	-	-	-	-	-	32,0	-	32,0
Rýchloskrutky Nida Hydro C5 3,5x25 mm	ks.	-	-	-	-	-	-	-	-	-	8,0	-
Rýchloskrutky Nida Hydro C5 3,5x41 mm	ks.	-	-	-	-	-	-	-	-	-	24,0	-
Výstužná páska Nida	bm	2,8	2,8	2,8	2,8	2,8	2,8	2,8	2,8	2,8	2,8	2,8
Zvukovo izolačná páska Nida	bm	1,2	1,2	1,2	1,2	1,2	1,2	1,2	1,2	1,2	1,2	1,2
Sadrový tmel Nida Start	kg	1,2	1,2	1,2	1,2	1,2	1,2	1,2	1,2	-	-	1,2
Sadrový tmel Nida Finish	kg	0,2	0,2	0,2	0,2	0,2	0,2	0,2	0,2	-	-	0,2
Hotová špachťovacia hmota Hydromix [7]	kg	-	-	-	-	-	-	-	-	1,4	1,4	-
Minerálna vlna [8]	m²	-	2,0	2,0	-	-	2,0	2,0	2,0	2,0	2,0	2,0

[7] V prípade sadro-trieskových dosiek s vláknami Nida Twarda možno ako alternatívu použiť sadrový tmel Nida Max.
[8] Použitie podľa požiadaviek. V prípade použitia iného typu izolačného materiálu, čo sa týka hrúbky a/alebo objemovej hustoty, než je uvedené v technickej špecifikácii (Nida Sadrokartónové systémy – katalóg riešení), bezpodmienečne sa obráťte na príslušného technického konzultanta Siniat (podrobné mapy regiónov sú uvedené na konci katalógu).
Normy spotreby nezahrňujú straty materiálu.

nida Stena

Trieda požiarnej odolnosti: (R)EI60 (R)EI90 (R)EI120

Maximálna zvuková izolácia: -

Maximálna výška výstavby: 6500 mm

Hmotnosť 1m² výstavby: 41,0-60,0 kg

Číslo súvisiaceho dokladu: ETA 15/0301

Vyhlásenie o úžitkových vlastnostiach: DoP/Wall System /0004/15.11.2016

SYSTÉMY:
210DD75-PWA

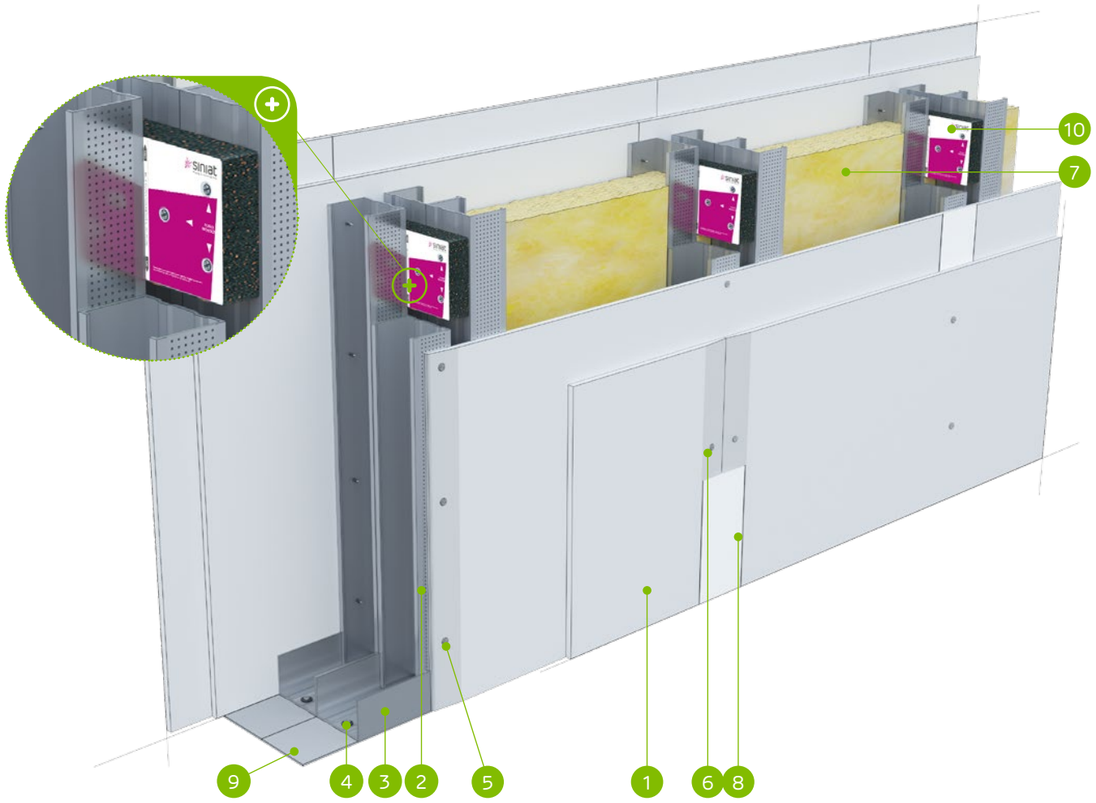

MATERIÁLY:

1. Sadrokartónová doska Nida
2. Profil Nida C 75 (dvojitý)
3. Profil Nida U 75
4. Hmoždinka Nida
5. Rýchloskrutky Nida 3,5 x 25 mm
6. Rýchloskrutky Nida 3,5 x 35 mm
7. Izolačný materiál minerálna vlna
8. Škára medzi sadrokartónovými doskami vyhotovená zo sadrovej hmoty Nida a výstužnej pásky Nida
9. Tesniaca páska na akustickú izoláciu Nida šírka 70 mm
10. Vibroakustická väzba Nida PWA, vzdialenosť ≤1000 mm

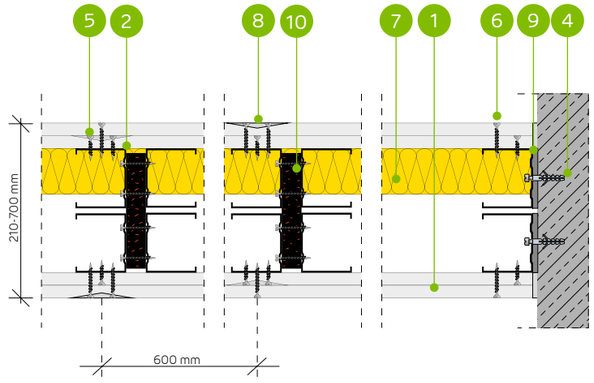

SYSTÉM AKUSTICKÝCH PRIEČOK NA DVOJRADOVEJ DVOJITEJ KONŠTRUKCII NOSNEJ NIDA C75 (DILATÁCIA 10 MM)

TECHNICKÉ PARAMETRE

Typ steny Nida Priečka [2]	Konštrukcia roštu	Opláštenie sadrokartónom		Izolačný materiál				Maximálna výška steny - h [1]	Zvuková izolácia			Hmotnosť výstavby	Trieda požiarnej odolnosti	Kategória používania	Špeciálny systém
				Pre akustickú izoláciu		Pre požiarnu odolnosť		V rozsahu požiarnej odolnosti							
	Nida	Nida	Hrúbka	[mm]	Hustota [kg/m³]	[mm]	Hustota [kg/m³]	[mm]	Rw [dB]	Ra1 [dB]	Ra2 [dB]	[kg]	[min]	Trieda ETAG 003	
210DD75-PWA/Expert [4]	2xC75+2xC75	Expert	2x12,5	-	-	-	-	6500	-	-	-	41,0	(R)EI60	IV	-
210DD75-PWA/Expert	2xC75+2xC75	Expert	2x12,5	-	-	50	10,0	6500	-	-	-	41,0	(R)EI60	IV	-
210DD75-PWA/Woda [3]	2xC75+2xC75	Woda	2x12,5	-	-	50	10,0	6500	-	-	-	41,0	(R)EI60	IV	-
210DD75-PWA/Expert + Ogień+	2xC75+2xC75	Expert + Ogień Plus	12,5+12,5	-	-	-	-	6500	-	-	-	45,0	(R)EI90	IV	-
210DD75-PWA/Ogień+ [5]	2xC75+2xC75	Ogień Plus	2x12,5	-	-	-	-	6500	-	-	-	49,0	(R)EI120	IV	-
210DD75-PWA/Ogień+ [5]	2xC75+2xC75	Ogień Plus	2x12,5	-	-	50	10,0	6500	-	-	-	49,0	(R)EI120	IV	-
210DD75-PWA/Ogień+	2xC75+2xC75	Ogień Plus	2x12,5	-	-	50	30,0	6500	-	-	-	49,0	(R)EI120	IV	-
210DD75-PWA/WodaOgień+	2xC75+2xC75	Woda Ogień Plus	2x12,5	-	-	50	30,0	6500	-	-	-	49,0	(R)EI120	IV	-
210DD75-PWA/Twarda	2xC75+2xC75	Twarda	2x12,5	-	-	50	30,0	6500	-	-	-	60,0	(R)EI120	IV	●
210DD75-PWA/Hydro	2xC75+2xC75	Hydro	2x12,5	-	-	50	50,0	6500	-	-	-	52,0	(R)EI120	IV	●
210DD75-PWA/Cicha	2xC75+2xC75	Cicha	2x12,5	-	-	50	30,0	6500	-	-	-	60,0	(R)EI120	IV	-

[1] Maximálna výška v súlade s technickým posudkom ITB 1060/11/R12NK.
[2] Európske technické posúdenie ETA 15/0301. V prípade väčších požiadaviek ohľadom maximálnych výšok možno zmenšiť rozstupy v rámci nosnej konštrukcie na 400 mm a 300 mm.
[3] V interiéroch s relatívnou vlhkosťou vzduch do 85% (do 10 hodín) použiť dosku Nida Woda, ale v zónach vystavených intenzívnemu pôsobeniu vody odporúčame použiť sadrové dosky s vláknami Nida Hydro (horizontálne a vertikálne roviny pri vani, sprche a pod.)
[4] Možnosť zámeny za dosku Nida Woda typ H2.
[5] Možnosť zmeny na dosku Nida Voda Oheň Plus (Nida Woda Ogień Plus) typ DFH2.
Systém protipožiarnych priečok v technológii Siniat plnia funkciu protipožiarnych priečok s obojstranným pôsobením ohňa.

SPOTREBA MATERIÁLOV NA 1 M² PRIEČOK V SYSTÉME NIDA PRIEČKA

Názov materiálu	J.m.	Typ systému Nida Priečka										
		210DD75-PWA/Expert [4]	210DD75-PWA/Expert	210DD75-PWA/Woda	210DD75-PWA/Expert + Ogień+	210DD75-PWA/Ogień+ [5]	210DD75-PWA/Ogień+ [5]	210DD75-PWA/Ogień+	210DD75-PWA/ WodaOgień+	210DD75-PWA/Twarda	210DD75-PWA/Hydro	210DD75-PWA/Cicha
		Spotreba materiálu na 1 m²										
Doska Nida Expert 12,5 mm	m²	4,0	4,0	-	2,0	-	-	-	-	-	-	-
Doska Nida Woda 12,5 mm	m²	-	-	4,0	-	-	-	-	-	-	-	-
Doska Nida Ogień Plus 12,5 mm	m²	-	-	-	2,0	4,0	4,0	4,0	-	-	-	-
Doska Nida Woda Ogień Plus 12,5 mm	m²	-	-	-	-	-	-	-	4,0	-	-	-
Doska Nida Twarda 12,5 mm	m²	-	-	-	-	-	-	-	-	4,0	-	-
Doska Nida Hydro 12,5 mm	m²	-	-	-	-	-	-	-	-	-	4,0	-
Doska Nida Cicha 12,5 mm	m²	-	-	-	-	-	-	-	-	-	-	4,0
Profil Nida C75	bm	7,2	7,2	7,2	7,2	7,2	7,2	7,2	7,2	7,2	7,2	7,2
Profil Nida U75	bm	1,4	1,4	1,4	1,4	1,4	1,4	1,4	1,4	1,4	1,4	1,4
Vibroakustická väzba Nida PWA75	ks.	1,1	1,1	1,1	1,1	1,1	1,1	1,1	1,1	1,1	1,1	1,1
Hmoždinka Nida	ks.	1,8	1,8	1,8	1,8	1,8	1,8	1,8	1,8	1,8	1,8	1,8
Rýchloskrutky Nida 3,5x25 mm	ks.	8,0	8,0	8,0	8,0	8,0	8,0	8,0	8,0	-	-	-
Rýchloskrutky Nida 3,5x35 mm	ks.	24,0	24,0	24,0	24,0	24,0	24,0	24,0	24,0	-	-	-
Rýchloskrutky Nida 3,5x45 mm	ks.	7,0	7,0	7,0	7,0	7,0	7,0	7,0	7,0	7,0	7,0	7,0
Rýchloskrutky Nida Twarda 4,2x38 mm	ks.	-	-	-	-	-	-	-	-	32,0	-	32,0
Rýchloskrutky Nida Hydro C5 3,5x25 mm	ks.	-	-	-	-	-	-	-	-	-	8,0	-
Rýchloskrutky Nida Hydro C5 3,5x41 mm	ks.	-	-	-	-	-	-	-	-	-	24,0	-
Výstužná páska Nida	bm	2,8	2,8	2,8	2,8	2,8	2,8	2,8	2,8	2,8	2,8	2,8
Zvukovo izolačná páska Nida	bm	1,2	1,2	1,2	1,2	1,2	1,2	1,2	1,2	1,2	1,2	1,2
Sadrový tmel Nida Start	kg	1,2	1,2	1,2	1,2	1,2	1,2	1,2	1,2	-	-	1,2
Sadrový tmel Nida Finish	kg	0,2	0,2	0,2	0,2	0,2	0,2	0,2	0,2	-	-	0,2
Hotová špachtľovacia hmota Hydromix [6]	kg	-	-	-	-	-	-	-	-	1,4	1,4	-
Minerálna vlna [7]	m²	-	1,0	1,0	-	-	1,0	1,0	1,0	1,0	1,0	1,0

[6] V prípade sadro-trieskových dosiek s vláknami Nida Twarda možno ako alternatívu použiť sadrový tmel Nida Max.
[7] Použitie podľa požiadaviek. V prípade použitia iného typu izolačného materiálu, čo sa týka hrúbky a/alebo objemovej hustoty, než je uvedené v technickej špecifikácii (Nida Sadrokartónové systémy – katalóg riešení), bezpodmienečne sa obráťte na príslušného technického konzultanta Siniat (podrobné mapy regiónov sú uvedené na konci katalógu).
Normy spotreby nezahrňujú straty materiálu.

nida Stena

Trieda požiarnej odolnosti:	Maximálna zvuková izolácia:	Maximálna výška výstavby:	Hmotnosť 1m² výstavby:	Číslo súvisiaceho dokladu:
(R)EI60 (R)EI90 (R)EI120	70 dB	6500 mm	38,0-57,0 kg	ETA 15/0301

Vyhlásenie o úžitkových vlastnostiach:
DoP/Wall System /0004/15.11.2016

SYSTÉMY:
260D100-PWA

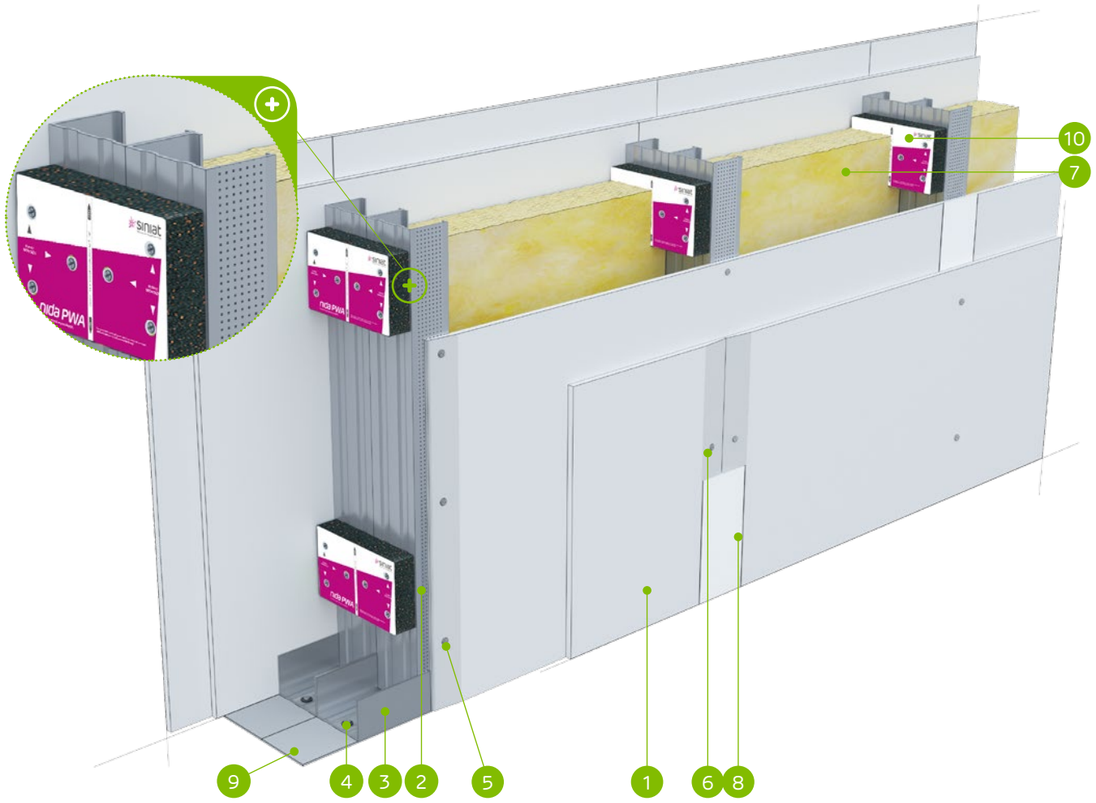

MATERIÁLY:

1. Sadrokartónová doska Nida
2. Profil Nida C 100
3. Profil Nida U 100
4. Hmoždinka Nida
5. Rýchloskrutky Nida 3,5 x 25 mm
6. Rýchloskrutky Nida 3,5 x 35 mm
7. Izolačný materiál minerálna vlna
8. Škára medzi sadrokartónovými doskami vyhotovená zo sadrovej hmoty Nida a výstužnej pásky Nida
9. Tesniaca páska na akustickú izoláciu Nida šírka 95 mm
10. Vibroakustická väzba Nida PWA, vzdialenosť ≤1000 mm

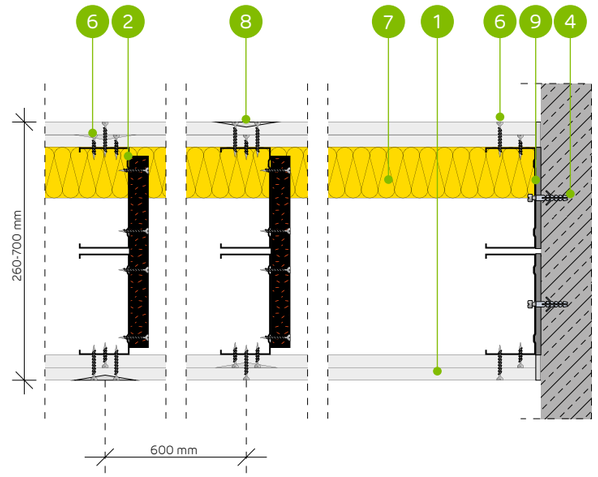

SYSTÉM AKUSTICKÝCH PRIEČOK NA DVOJRADOVEJ JEDNODUCHEJ KONŠTRUKCII NOSNEJ NIDA C100 (DILATÁCIA 10 MM)

TECHNICKÉ PARAMETRE

Typ steny Nida Priečka [2]	Konštrukcia roštu	Opláštenie sadrokartónom		Izolačný materiál				Maximálna výška steny - h [1]	Zvuková izolácia			Hmotnosť výstavby	Trieda požiarnej odolnosti	Kategória používania	Špeciálny systém
				Pre akustickú izoláciu		Pre požiarnu odolnosť		V rozsahu požiarnej odolnosti							
	Nida	Nida	Hrúbka	[mm]	Hustota [kg/m³]	[mm]	Hustota [kg/m³]	[mm]	Rw [dB]	Ra1 [dB]	Ra2 [dB]	[kg]	[min]	Trieda ETAG 003	
260D100-PWA/Expert [4] [6]	C100+C100	Expert	2x12,5	-	-	-	-	6500	51	48	45	38,0	(R)EI60	IV	-
260D100-PWA/Expert	C100+C100	Expert	2x12,5	2x100	12,0	50	10,0	6500	67	65	58	38,0	(R)EI60	IV	-
260D100-PWA/Woda [3]	C100+C100	Woda	2x12,5	2x100	12,0	50	10,0	6500	67	65	58	38,0	(R)EI60	IV	-
260D100-PWA/Expert + Ogień+	C100+C100	Expert + Ogień Plus	12,5+12,5	-	-	-	-	6500	53	48	47	42,0	(R)EI90	IV	-
260D100-PWA/Ogień+ [5] [6]	C100+C100	Ogień Plus	2x12,5	-	-	-	-	6500	55	53	49	46,0	(R)EI120	IV	-
260D100-PWA/Ogień+ [5] [6]	C100+C100	Ogień Plus	2x12,5	2x100	10,0	50	10,0	6500	67	64	57	46,0	(R)EI120	IV	-
260D100-PWA/Ogień+	C100+C100	Ogień Plus	2x12,5	2x100	12,0	50	30,0	6500	68	66	61	46,0	(R)EI120	IV	-
260D100-PWA/WodaOgień+	C100+C100	Woda Ogień Plus	2x12,5	2x100	12,0	50	30,0	6500	68	66	61	46,0	(R)EI120	IV	-
260D100-PWA/Twarda	C100+C100	Twarda	2x12,5	2x100	14,5	50	30,0	6500	70	69	64	57,0	(R)EI120	IV	●
260D100-PWA/Hydro	C100+C100	Hydro	2x12,5	2x100	12,0	50	50,0	6500	68	66	61	49,0	(R)EI120	IV	●
260D100-PWA/Cicha	C100+C100	Cicha	2x12,5	2x100	14,5	50	30,0	6500	70	69	64	57,0	(R)EI120	IV	-

[1] Maximálna výška v súlade s technickým posudkom ITB 1060/11/R12NK.
[2] Európske technické posúdenie ETA 15/0301. V prípade väčších požiadaviek ohľadom maximálnych výšok možno zmenšiť rozstupy v rámci nosnej konštrukcie na 400 mm a 300 mm.
[3] V interiéroch s relatívnou vlhkosťou vzduch do 85% (do 10 hodín) použiť dosku Nida Woda, ale v zónach vystavených intenzívnemu pôsobeniu vody odporúčame použiť sadrové dosky s vláknami Nida Hydro (horizontálne a vertikálne roviny pri vani, sprche a pod.)
[4] Možnosť zámeny za dosku Nida Woda typ H2.
[5] Možnosť zmeny na dosku Nida Voda Oheň Plus (Nida Woda Ogień Plus) typ DFH2.
[6] Zvuková izolácia vypočítaná na základe simulácie v programe INSUL.
Systém protipožiarnych priečok v technológii Siniat plnia funkciu protipožiarnych priečok s obojstranným pôsobením ohňa.

SPOTREBA MATERIÁLOV NA 1 M² PRIEČOK V SYSTÉME NIDA PRIEČKA

Názov materiálu	J.m.	Typ systému Nida Priečka										
		260D100-PWA/Expert [4]	260D100-PWA/Expert	260D100-PWA/Woda	260D100-PWA/Expert + Ogień+	260D100-PWA/Ogień+ [5]	260D100-PWA/Ogień+ [5]	260D100-PWA/Ogień+	260D100-PWA/WodaOgień+	260D100-PWA/Twarda	260D100-PWA/Hydro	260D100-PWA/Cicha
		Spotreba materiálu na 1 m²										
Doska Nida Expert 12,5 mm	m²	4,0	4,0	-	2,0	-	-	-	-	-	-	-
Doska Nida Woda 12,5 mm	m²	-	-	4,0	-	-	-	-	-	-	-	-
Doska Nida Ogień Plus 12,5 mm	m²	-	-	-	2,0	4,0	4,0	4,0	-	-	-	-
Doska Nida Woda Ogień Plus 12,5 mm	m²	-	-	-	-	-	-	-	4,0	-	-	-
Doska Nida Twarda 12,5 mm	m²	-	-	-	-	-	-	-	-	4,0	-	-
Doska Nida Hydro 12,5 mm	m²	-	-	-	-	-	-	-	-	-	4,0	-
Doska Nida Cicha 12,5 mm	m²	-	-	-	-	-	-	-	-	-	-	4,0
Profil Nida C100	bm	3,6	3,6	3,6	3,6	3,6	3,6	3,6	3,6	3,6	3,6	3,6
Profil Nida U100	bm	1,4	1,4	1,4	1,4	1,4	1,4	1,4	1,4	1,4	1,4	1,4
Vibroakustická väzba Nida PWA100	ks.	1,1	1,1	1,1	1,1	1,1	1,1	1,1	1,1	1,1	1,1	1,1
Hmoždinka Nida	ks.	1,8	1,8	1,8	1,8	1,8	1,8	1,8	1,8	1,8	1,8	1,8
Rýchloskrutky Nida 3,5x25 mm	ks.	8,0	8,0	8,0	8,0	8,0	8,0	8,0	8,0	-	-	-
Rýchloskrutky Nida 3,5x35 mm	ks.	24,0	24,0	24,0	24,0	24,0	24,0	24,0	24,0	-	-	-
Rýchloskrutky Nida 3,5x45 mm	ks.	7,0	7,0	7,0	7,0	7,0	7,0	7,0	7,0	7,0	7,0	7,0
Rýchloskrutky Nida Twarda 4,2x38 mm	ks.	-	-	-	-	-	-	-	-	32,0	-	32,0
Rýchloskrutky Nida Hydro C5 3,5x25 mm	ks.	-	-	-	-	-	-	-	-	-	8,0	-
Rýchloskrutky Nida Hydro C5 3,5x41 mm	ks.	-	-	-	-	-	-	-	-	-	24,0	-
Výstužná páska Nida	bm	2,8	2,8	2,8	2,8	2,8	2,8	2,8	2,8	2,8	2,8	2,8
Zvukovo izolačná páska Nida	bm	1,2	1,2	1,2	1,2	1,2	1,2	1,2	1,2	1,2	1,2	1,2
Sadrový tmel Nida Start	kg	1,2	1,2	1,2	1,2	1,2	1,2	1,2	1,2	-	-	1,2
Sadrový tmel Nida Finish	kg	0,2	0,2	0,2	0,2	0,2	0,2	0,2	0,2	-	-	0,2
Hotová špachťovacia hmota Hydromix [7]	kg	-	-	-	-	-	-	-	-	1,4	1,4	-
Minerálna vlna [8]	m²	-	2,0	2,0	-	-	2,0	2,0	2,0	2,0	2,0	2,0

[7] V prípade sadro-trieskových dosiek s vláknami Nida Twarda možno ako alternatívu použiť sadrový tmel Nida Max.
[8] Použitie podľa požiadaviek. V prípade použitia iného typu izolačného materiálu, čo sa týka hrúbky a/alebo objemovej hustoty, než je uvedené v technickej špecifikácii (Nida Sadrokartónové systémy – katalóg riešení), bezpodmienečne sa obráťte na príslušného technického konzultanta Siniat (podrobné mapy regiónov sú uvedené na konci katalógu).
Normy spotreby nezahrňujú straty materiálu.

PRVÉ SYSTÉMY SUCHEJ VÝSTAVBY NA TRHU S OZNAČENÍM CE

nida Stena

Trieda požiarnej odolnosti:	Maximálna zvuková izolácia:	Maximálna výška výstavby:	Hmotnosť 1m² výstavby:	Číslo súvisiaceho dokladu:
(R)EI60 (R)EI90 (R)EI120	-	6500 mm	42,0-61,0 kg	ETA 15/0301

Vyhlásenie o úžitkových vlastnostiach:
DoP/Wall System /0004/15.11.2016

SYSTÉMY:
260DD100-PWA

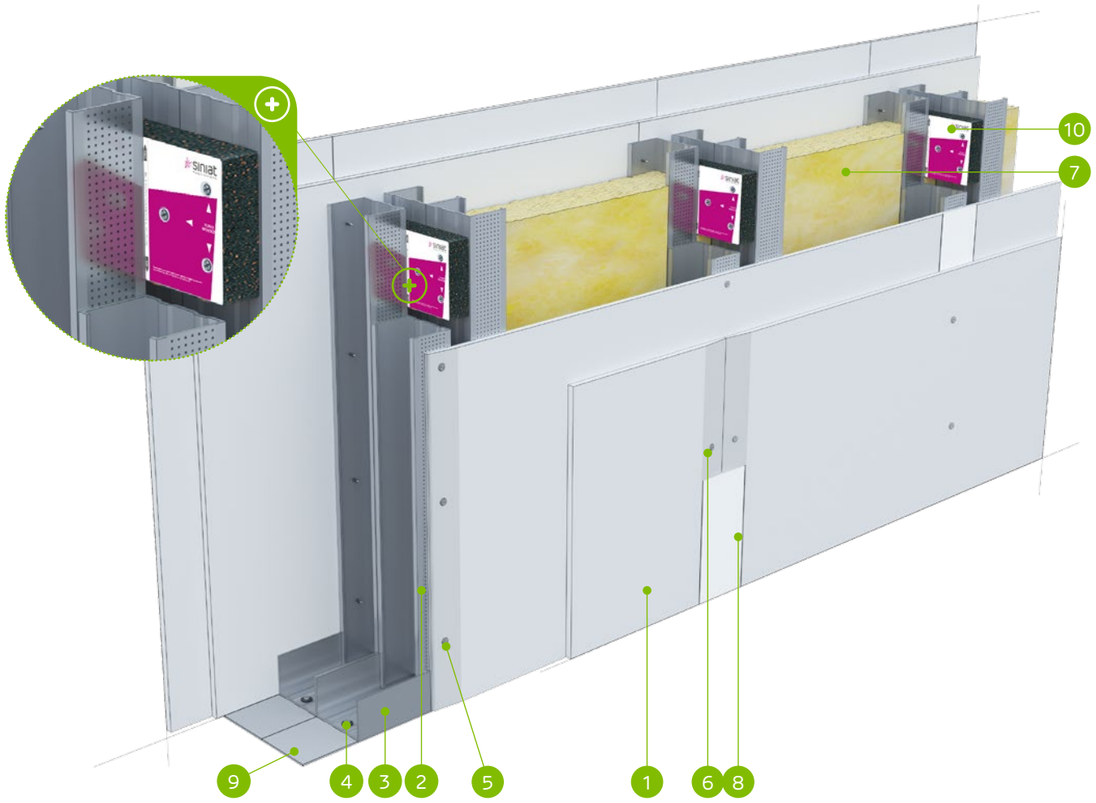

MATERIÁLY:

1. Sadrokartónová doska Nida
2. Profil Nida C 100 (dvojitý)
3. Profil Nida U 100
4. Hmoždinka Nida
5. Rýchloskrutky Nida 3,5 x 25 mm
6. Rýchloskrutky Nida 3,5 x 35 mm
7. Izolačný materiál minerálna vlna
8. Škára medzi sadrokartónovými doskami vyhotovená zo sadrovej hmoty Nida a výstužnej pásky Nida
9. Tesniaca páska na akustickú izoláciu Nida šírka 95 mm
10. Vibroakustická väzba Nida PWA, vzdialenosť ≤1000 mm

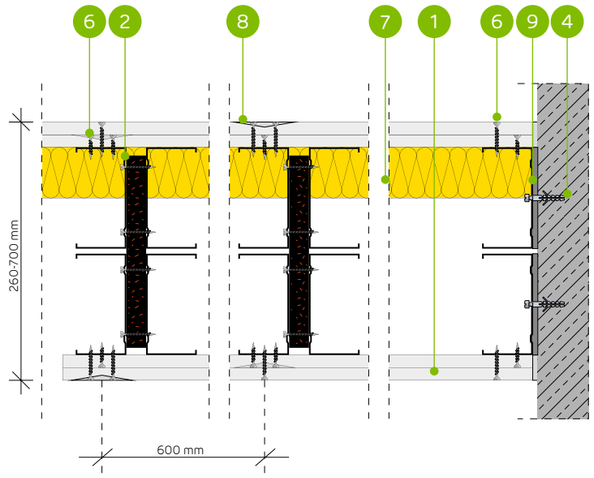

SYSTÉM AKUSTICKÝCH PRIEČOK NA DVOJRADOVEJ DVOJITEJ KONŠTRUKCII NOSNEJ NIDA C100 (DILATÁCIA 10 MM)

TECHNICKÉ PARAMETRE

Typ steny Nida Priečka [2]	Konštrukcia roštu	Opláštenie sadrokartónom		Izolačný materiál				Maximálna výška steny - h [1]	Zvuková izolácia			Hmotnosť výstavby	Trieda požiarnej odolnosti	Kategória používania	Špeciálny systém
				Pre akustickú izoláciu		Pre požiarnu odolnosť		V rozsahu požiarnej odolnosti							
	Nida	Nida	Hrúbka	[mm]	Hustota [kg/m³]	[mm]	Hustota [kg/m³]	[mm]	Rw [dB]	Ra1 [dB]	Ra2 [dB]	[kg]	[min]	Trieda ETAG 003	
260DD100-PWA/Expert [4]	2xC100+2xC100	Expert	2x12,5	-	-	-	-	6500	-	-	-	42,0	(R)EI60	IV	-
260DD100-PWA/Expert	2xC100+2xC100	Expert	2x12,5	-	-	50	10,0	6500	-	-	-	42,0	(R)EI60	IV	-
260DD100-PWA/Woda [3]	2xC100+2xC100	Woda	2x12,5	-	-	50	10,0	6500	-	-	-	42,0	(R)EI60	IV	-
260DD100-PWA/Expert + Ogień+	2xC100+2xC100	Expert + Ogień Plus	12,5+12,5	-	-	-	-	6500	-	-	-	46,0	(R)EI90	IV	-
260DD100-PWA/Ogień+ [5]	2xC100+2xC100	Ogień Plus	2x12,5	-	-	-	-	6500	-	-	-	50,0	(R)EI120	IV	-
260DD100-PWA/Ogień+ [5]	2xC100+2xC100	Ogień Plus	2x12,5	-	-	50	10,0	6500	-	-	-	50,0	(R)EI120	IV	-
260DD100-PWA/Ogień+	2xC100+2xC100	Ogień Plus	2x12,5	-	-	50	30,0	6500	-	-	-	50,0	(R)EI120	IV	-
260DD100-PWA/WodaOgień+	2xC100+2xC100	Woda Ogień Plus	2x12,5	-	-	50	30,0	6500	-	-	-	50,0	(R)EI120	IV	-
260DD100-PWA/Twarda	2xC100+2xC100	Twarda	2x12,5	-	-	50	30,0	6500	-	-	-	61,0	(R)EI120	IV	●
260DD100-PWA/Hydro	2xC100+2xC100	Hydro	2x12,5	-	-	50	50,0	6500	-	-	-	53,0	(R)EI120	IV	●
260DD100-PWA/Cicha	2xC100+2xC100	Cicha	2x12,5	-	-	50	30,0	6500	-	-	-	61,0	(R)EI120	IV	-

[1] Maximálna výška v súlade s technickým posudkom ITB 1060/11/R12NK.
[2] Európske technické posúdenie ETA 15/0301. V prípade väčších požiadaviek ohľadom maximálnych výšok možno zmenšiť rozstupy v rámci nosnej konštrukcie na 400 mm a 300 mm.
[3] V interiéroch s relatívnou vlhkosťou vzduch do 85% (do 10 hodín) použiť dosku Nida Woda, ale v zónach vystavených intenzívnemu pôsobeniu vody odporúčame použiť sadrové dosky s vláknami Nida Hydro (horizontálne a vertikálne roviny pri vani, sprche a pod.)
[4] Možnosť zámeny za dosku Nida Woda typ H2.
[5] Možnosť zmeny na dosku Nida Voda Oheň Plus (Nida Woda Ogień Plus) typ DFH2.
Systém protipožiarnych priečok v technológii Siniat plnia funkciu protipožiarnych priečok s obojstranným pôsobením ohňa.

SPOTREBA MATERIÁLOV NA 1 M² PRIEČOK V SYSTÉME NIDA PRIEČKA

Názov materiálu	J.m.	Typ systému Nida Priečka										
		260DD100-PWA/Expert [4]	260DD100-PWA/Expert	260DD100-PWA/Woda	260DD100-PWA/Expert + Ogień+	260DD100-PWA/Ogień+ [5]	260DD100-PWA/Ogień+ [5]	260DD100-PWA/Ogień+	260DD100-PWA/WodaOgień+	260DD100-PWA/Twarda	260DD100-PWA/Hydro	260DD100-PWA/Cicha
		Spotreba materiálu na 1 m²										
Doska Nida Expert 12,5 mm	m²	4,0	4,0	-	2,0	-	-	-	-	-	-	-
Doska Nida Woda 12,5 mm	m²	-	-	4,0	-	-	-	-	-	-	-	-
Doska Nida Ogień Plus 12,5 mm	m²	-	-	-	2,0	4,0	4,0	4,0	-	-	-	-
Doska Nida Woda Ogień Plus 12,5 mm	m²	-	-	-	-	-	-	-	4,0	-	-	-
Doska Nida Twarda 12,5 mm	m²	-	-	-	-	-	-	-	-	4,0	-	-
Doska Nida Hydro 12,5 mm	m²	-	-	-	-	-	-	-	-	-	4,0	-
Doska Nida Cicha 12,5 mm	m²	-	-	-	-	-	-	-	-	-	-	4,0
Profil Nida C100	bm	7,2	7,2	7,2	7,2	7,2	7,2	7,2	7,2	7,2	7,2	7,2
Profil Nida U100	bm	1,4	1,4	1,4	1,4	1,4	1,4	1,4	1,4	1,4	1,4	1,4
Vibroakustická väzba Nida PWA100	ks.	1,1	1,1	1,1	1,1	1,1	1,1	1,1	1,1	1,1	1,1	1,1
Hmoždinka Nida	ks.	1,8	1,8	1,8	1,8	1,8	1,8	1,8	1,8	1,8	1,8	1,8
Rýchloskrutky Nida 3,5x25 mm	ks.	8,0	8,0	8,0	8,0	8,0	8,0	8,0	8,0	-	-	-
Rýchloskrutky Nida 3,5x35 mm	ks.	24,0	24,0	24,0	24,0	24,0	24,0	24,0	24,0	-	-	-
Rýchloskrutky Nida 3,5x45 mm	ks.	7,0	7,0	7,0	7,0	7,0	7,0	7,0	7,0	7,0	7,0	7,0
Rýchloskrutky Nida Twarda 4,2x38 mm	ks.	-	-	-	-	-	-	-	-	32,0	-	32,0
Rýchloskrutky Nida Hydro C5 3,5x25 mm	ks.	-	-	-	-	-	-	-	-	-	8,0	-
Rýchloskrutky Nida Hydro C5 3,5x41 mm	ks.	-	-	-	-	-	-	-	-	-	24,0	-
Výstužná páska Nida	bm	2,8	2,8	2,8	2,8	2,8	2,8	2,8	2,8	2,8	2,8	2,8
Zvukovo izolačná páska Nida	bm	1,2	1,2	1,2	1,2	1,2	1,2	1,2	1,2	1,2	1,2	1,2
Sadrový tmel Nida Start	kg	1,2	1,2	1,2	1,2	1,2	1,2	1,2	1,2	-	-	1,2
Sadrový tmel Nida Finish	kg	0,2	0,2	0,2	0,2	0,2	0,2	0,2	0,2	-	-	0,2
Hotová špachtľovacia hmota Hydromix [6]	kg	-	-	-	-	-	-	-	-	1,4	1,4	-
Minerálna vlna [7]	m²	-	1,0	1,0	-	-	1,0	1,0	1,0	1,0	1,0	1,0

[6] V prípade sadro-trieskových dosiek s vláknami Nida Twarda možno ako alternatívu použiť sadrový tmel Nida Max.
[7] Použitie podľa požiadaviek. V prípade použitia iného typu izolačného materiálu, čo sa týka hrúbky a/alebo objemovej hustoty, než je uvedené v technickej špecifikácii (Nida Sadrokartónové systémy – katalóg riešení), bezpodmienečne sa obráťte na príslušného technického konzultanta Siniat (podrobné mapy regiónov sú uvedené na konci katalógu).
Normy spotreby nezahrňujú straty materiálu.

nida Stena

Trieda požiarnej odolnosti:	Maximálna zvuková izolácia:	Maximálna výška výstavby:	Hmotnosť 1m² výstavby:	Číslo súvisiaceho dokladu:
(R)EI120	68 dB	6500 mm	60,0-65,0 kg	ETA 15/0301

Vyhlásenie o úžitkových vlastnostiach:
DoP/Wall System /0004/15.11.2016

SYSTÉMY:
185D50-PWA; 235D75-PWA; 285D100-PWA;
185DD50-PWA; 235DD75-PWA; 285DD100-PWA

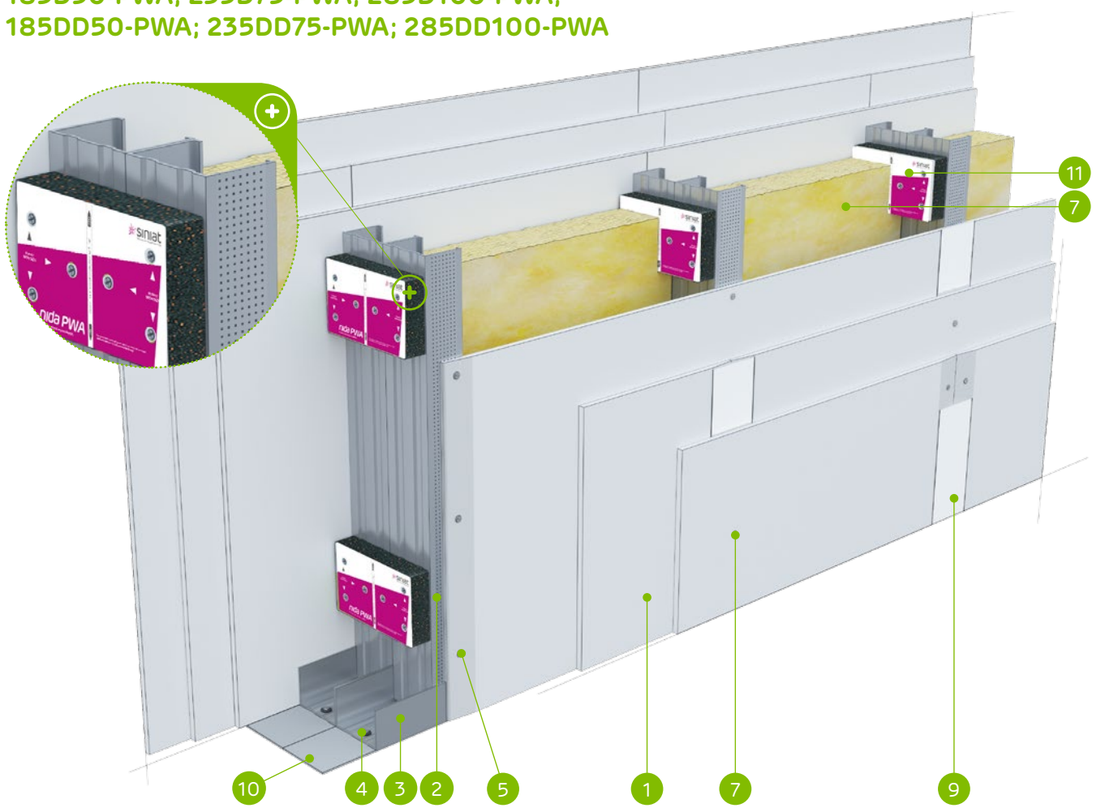

MATERIÁLY:

1. Sadrokartónová doska Nida Ogień Typ F 12,5 mm
2. Profil Nida C 50 / C 75 / C 100
3. Profil Nida U 50 / U 75 / U 100
4. Hmoždinka Nida
5. Rýchloskrutky Nida 3,5 x 25 mm
6. Rýchloskrutky Nida 3,5 x 35 mm
7. Rýchloskrutky Nida 3,5 x 55 mm
8. Izolačný materiál minerálna vlna
9. Škára medzi sadrokartónovými doskami vyhotovená zo sadrovej hmoty Nida a výstužnej pásky Nida
10. Tesniaca páska na akustickú izoláciu Nida šírka 50 / 70 / 95 mm
11. Vibroakustická väzba Nida PWA, vzdialenosť ≤1000 mm

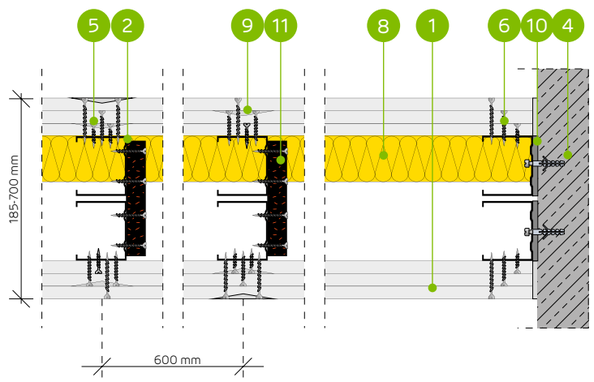

SYSTÉM AKUSTICKÝCH PRIEČOK NA DVOJRADOVEJ DVOJITEJ ALEBO JEDNODUCHEJ KONŠTRUKCII NOSNEJ NIDA C50, C75, C100 (DILATÁCIA 10 MM)

TECHNICKÉ PARAMETRE

Typ steny Nida Priečka [2]	Konštrukcia roštu	Opláštenie sadrokartónom		Izolačný materiál				Maximálna výška steny - h [1]	Zvuková izolácia			Hmotnosť výstavby	Trieda požiarnej odolnosti	Kategória používania	Špeciálny systém
				Pre akustickú izoláciu		Pre požiarnu odolnosť		V rozsahu požiarnej odolnosti							
	Nida	Nida	Hrúbka	[mm]	Hustota [kg/m³]	[mm]	Hustota [kg/m³]	[mm]	Rw [dB]	Ra1 [dB]	Ra2 [dB]	[kg]	[min]	Trieda ETAG 003	
185D50-PWA/OgieńTypF	C50+C50	Ogień Typ F	3x12,5	2x50	13,0	50	10,0	5560	64	62	60	60,0	(R)EI120	IV	-
235D75-PWA/OgieńTypF	C75+C75	Ogień Typ F	3x12,5	2x50	13,0	50	10,0	6260	64	62	60	61,0	(R)EI120	IV	-
285D100-PWA/OgieńTypF	C100+C100	Ogień Typ F	3x12,5	2x100	12,0	50	10,0	6500	68	66	61	61,0	(R)EI120	IV	-
185DD50-PWA/OgieńTypF	2xC50+2xC50	Ogień Typ F	3x12,5	-	-	50	10,0	6390	-	-	-	63,0	(R)EI120	IV	-
235DD75-PWA/OgieńTypF	2xC75+2xC75	Ogień Typ F	3x12,5	-	-	50	10,0	6500	-	-	-	64,0	(R)EI120	IV	-
285DD100-PWA/OgieńTypF	2xC100+2xC100	Ogień Typ F	3x12,5	-	-	50	10,0	6500	-	-	-	65,0	(R)EI120	IV	-

[1] Maximálna výška v súlade s technickým posudkom ITB 1060/11/R12NK; ITB 1060/12/R48NK.
[2] Európske technické posúdenie ETA 15/0301. V prípade väčších požiadaviek ohľadom maximálnych výšok možno zmenšiť rozstupy v rámci nosnej konštrukcie na 400 mm a 300 mm. Systém protipožiarnych priečok v technológii Siniat plnia funkciu protipožiarnych priečok s obojstranným pôsobením ohňa.

SPOTREBA MATERIÁLOV NA 1 M² PRIEČOK V SYSTÉME NIDA PRIEČKA

Názov materiálu	J.m.	Typ systému Nida Priečka					
		185D50-PWA/ OgieńTypF	235D75-PWA/ OgieńTypF	285D100-PWA/ OgieńTypF	185DD50-PWA/ OgieńTypF	235DD75-PWA/ OgieńTypF	285DD100-PWA/ OgieńTypF
		Spotreba materiálu na 1 m²					
Doska Nida Ogień Typ F 12,5 mm	m²	6,0	6,0	6,0	6,0	6,0	6,0
Profil Nida C50	bm	3,6	-	-	7,2	-	-
Profil Nida C75	bm	-	3,6	-	-	7,2	-
Profil Nida C100	bm	-	-	3,6	-	-	7,2
Profil Nida U50	bm	1,4	-	-	1,4	-	-
Profil Nida U75	bm	-	1,4	-	-	1,4	-
Profil Nida U100	bm	-	-	1,4	-	-	1,4
Vibroakustická väzba Nida PWA50	ks.	1,1	-	-	1,1	-	-
Vibroakustická väzba Nida PWA75	ks.	-	1,1	-	-	1,1	-
Vibroakustická väzba Nida PWA100	ks.	-	-	1,1	-	-	1,1
Hmoždinka Nida	ks.	1,8	1,8	1,8	1,8	1,8	1,8
Rýchloskrutky Nida 3,5x25 mm	ks.	8,0	8,0	8,0	8,0	8,0	8,0
Rýchloskrutky Nida 3,5x35 mm	ks.	8,0	8,0	8,0	8,0	8,0	8,0
Rýchloskrutky Nida 3,5x45 mm	ks.	7,0	7,0	7,0	7,0	7,0	7,0
Rýchloskrutky Nida 3,5x55 mm	ks.	24,0	24,0	24,0	24,0	24,0	24,0
Výstužná páska Nida	bm	2,8	2,8	2,8	2,8	2,8	2,8
Zvukovo izolačná páska Nida	bm	1,2	1,2	1,2	1,2	1,2	1,2
Sadrový tmel Nida Start	kg	1,8	1,8	1,8	1,8	1,8	1,8
Sadrový tmel Nida Finish	kg	0,2	0,2	0,2	0,2	0,2	0,2
Minerálna vlna [3]	m²	2,0	2,0	2,0	1,0	1,0	1,0

[3] Použitie podľa požiadaviek. V prípade použitia iného typu izolačného materiálu, čo sa týka hrúbky a/alebo objemovej hustoty, než je uvedené v technickej špecifikácii (Nida Sadrokartónové systémy – katalóg riešení), bezpodmienečne sa obráťte na príslušného technického konzultanta Siniat (podrobné mapy regiónov sú uvedené na konci katalógu).
Normy spotreby nezahrňujú straty materiálu.

nida Stena

Trieda požiarnej odolnosti:	Maximálna zvuková izolácia:	Maximálna výška výstavby:	Hmotnosť 1m² výstavby:	Číslo súvisiaceho dokladu:
-	-	7070 mm	28,0-33,0 kg	ETA 15/0301

Vyhlásenie o úžitkových vlastnostiach:
DoP/Wall System /0004/15.11.2016

SYSTÉMY:

160D50/LS; 210D75/LS; 260D100/LS; 160DD50/LS; 210DD75/LS; 260DD100/LS

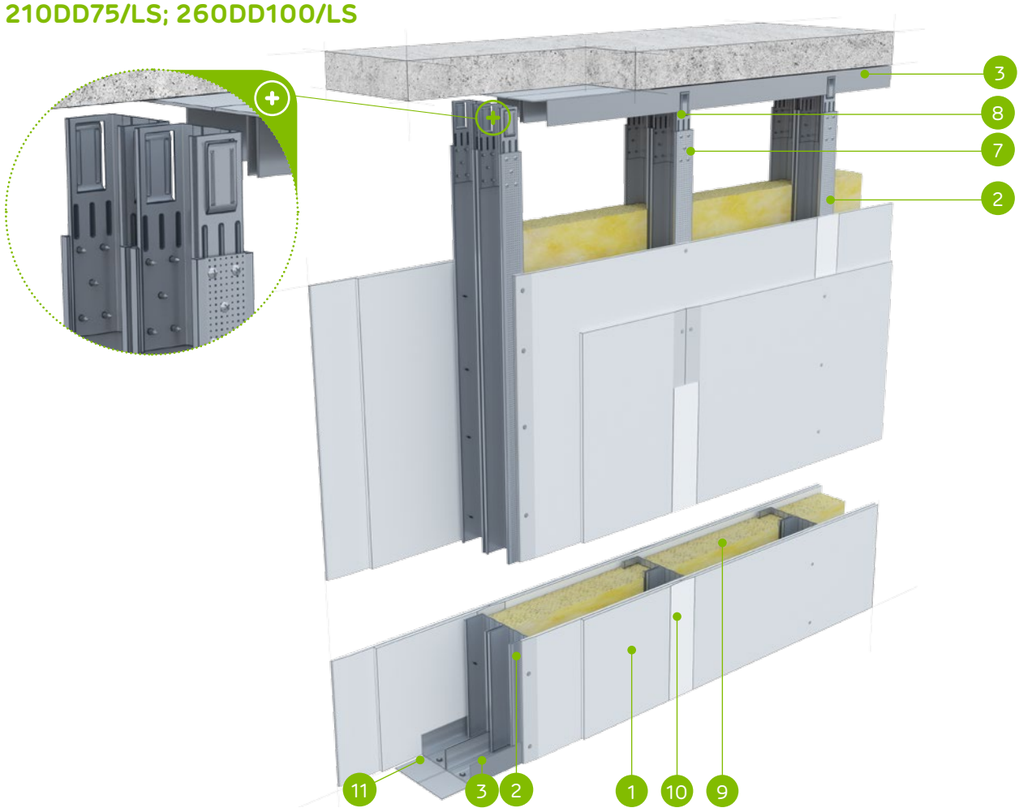

MATERIÁLY:

1. Sadrokartónová doska Nida
2. Profil Nida C 50 / C 75 / C 100
3. Profil Nida U 50 / U 75 / U 100
4. Hmoždinka Nida
5. Rýchloskrutky Nida 3,5 x 25 mm
6. Rýchloskrutky Nida 3,5 x 35 mm
7. Samorezná skrutka 4,2x13 mm do plechu 1 mm FLAT HEAD®
8. Stabilizačná spojka Nida LS 50, LS 75, LS 100
9. Izolačný materiál minerálna vlna
10. Škára medzi sadrokartónovými doskami vyhotovená zo sadrovej hmoty Nida a výstužnej pásky Nida
11. Tesniaca páska na akustickú izoláciu Nida 50 / 70 / 95 mm

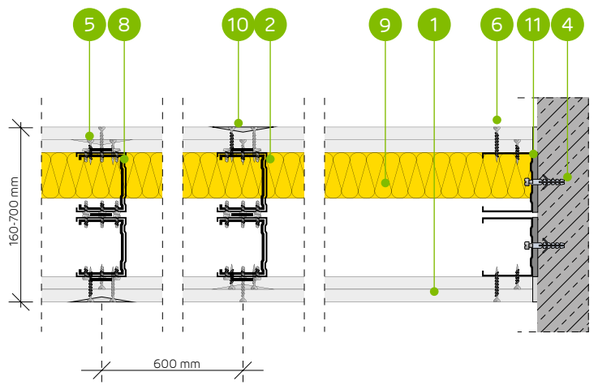

SYSTÉM PRIEČOK S ČIASTOČNÝM OPLÁŠTENÍM NA DVOJRADOVEJ JEDNODUCHEJ ALEBO DVOJITEJ NOSNEJ KONŠTRUKCII NIDA C50, C75, C100 (DILATÁCIA 10 MM) - NIDA LS

TECHNICKÉ PARAMETRE

Typ steny Nida Priečka [2]	Konštrukcia roštu	Opláštenie sadrokartónom		Izolačný materiál				Maximálna výška steny - h [1]	Zvuková izolácia			Hmotnosť výstavby	Trieda požiarnej odolnosti	Kategória používania	Špeciálny systém
				Pre akustickú izoláciu		Pre požiarnu odolnosť		V rozsahu požiarnej odolnosti							
	Nida	Nida	Hrúbka	[mm]	Hustota [kg/m³]	[mm]	Hustota [kg/m³]	[mm]	Rw [dB]	Ra1 [dB]	Ra2 [dB]	[kg]	[min]	Trieda ETAG 003	
160D50/LS/Expert	C50+C50	Expert	2x12,5	2x50	10,0	-	-	4550	-	-	-	28,0	-	IV	-
210D75/LS/Expert	C75+C75	Expert	2x12,5	2x75	10,0	-	-	6060	-	-	-	29,0	-	IV	-
260D100/LS/Expert	C100+C100	Expert	2x12,5	2x100	10,0	-	-	6570	-	-	-	30,0	-	IV	-
160DD50/LS/Expert	2xC50+2xC50	Expert	2x12,5	2x50	10,0	-	-	5560	-	-	-	31,0	-	IV	-
210DD75/LS/Expert	2xC75+2xC75	Expert	2x12,5	2x75	10,0	-	-	6570	-	-	-	32,0	-	IV	-
260DD100/LS/Expert	2xC100+2xC100	Expert	2x12,5	2x100	10,0	-	-	7070	-	-	-	33,0	-	IV	-

[1] Maximálna výška v súlade s technickým posudkom ITB 1060/11/R12NK; ITB 1060/12/R42NK.
[2] Európske technické posúdenie ETA 15/0301.

SPOTREBA MATERIÁLOV NA 1 M² PRIEČOK V SYSTÉME NIDA PRIEČKA

Názov materiálu	J.m.	Typ systému Nida Priečka					
		160D50/LS/Expert	210D75/LS/Expert	260D100/LS/Expert	160DD50/LS/Expert	210DD75/LS/Expert	260DD100/LS/Expert
		Spotreba materiálu na 1 m²					
Doska Nida Expert 12,5 mm	m²	3,0	3,0	3,0	3,0	3,0	3,0
Profil Nida C50	bm	3,6	-	-	7,2	-	-
Profil Nida C75	bm	-	3,6	-	-	7,2	-
Profil Nida C100	bm	-	-	3,6	-	-	7,2
Profil Nida U50	bm	1,4	-	-	1,4	-	-
Profil Nida U75	bm	-	1,4	-	-	1,4	-
Profil Nida U100	bm	-	-	1,4	-	-	1,4
Stabilizačná spojka Nida LS50	ks.	0,8	-	-	1,6	-	-
Stabilizačná spojka Nida LS75	ks.	-	0,8	-	-	1,6	-
Stabilizačná spojka Nida LS100	ks.	-	-	0,8	-	-	1,6
Hmoždinka Nida	ks.	1,8	1,8	1,8	1,8	1,8	1,8
Samorezná skrutka 4,2x13 mm do plechu 1 mm FLAT HEAD®	ks.	8,0	8,0	8,0	28,0	28,0	28,0
Rýchloskrutky Nida 3,5x25 mm	ks.	6,0	6,0	6,0	6,0	6,0	6,0
Rýchloskrutky Nida 3,5x35 mm	ks.	18,0	18,0	18,0	18,0	18,0	18,0
Výstužná páska Nida	bm	2,1	2,1	2,1	2,1	2,1	2,1
Zvukovo izolačná páska Nida	bm	1,2	1,2	1,2	1,2	1,2	1,2
Sadrový tmel Nida Start	kg	0,9	0,9	0,9	0,9	0,9	0,9
Sadrový tmel Nida Finish	kg	0,15	0,15	0,15	0,15	0,15	0,15
Minerálna vlna [3]	m²	0,75 (1,0) [4]	0,75 (1,0) [4]	0,75 (1,0) [4]	0,75 (1,0) [4]	0,75 (1,0) [4]	0,75 (1,0) [4]

[3] Použitie podľa požiadaviek. V prípade použitia iného typu izolačného materiálu, čo sa týka hrúbky a/alebo objemovej hustoty, než je uvedené v technickej špecifikácii (Nida Sadrokartónové systémy – katalóg riešení), bezpodmienečne sa obráťte na príslušného technického konzultanta Siniat (podrobné mapy regiónov sú uvedené na konci katalógu).
[4] Voliteľne izoláciu možno použiť na celej ploche steny.
Normy spotreby nezahrňujú straty materiálu.

nida Stena PRIEČKY

TABUĽKY PRE VOĽBU MAXIMÁLNEJ VÝŠKY V PRÍPADE SYSTÉMU NIDA PRIEČKY PRI POUŽITÍ MENŠÍCH ROZSTUPOV A/ALEBO ZDVOJENEJ NOSNEJ KONŠTRUKCIE NIDA C50, C75, C100 BEZ POŽIARNEJ ODOLNOSTI (DVOJRADOVÁ KONŠTRUKCIA - DILATÁCIA 10 MM)

TECHNICKÉ PARAMETRE

Názov systému Nida Ściana	Počet vrstiev opláštenia Nida	Typ konštrukcii Nida		Maximálna výška steny - h [1]		ETAG 003
		Typ profilu Nida	Osová vzdialenosť profilov Nida	1 [2]	2 [3]	
	[mm]		[mm]	[mm]	[mm]	
160D50	2x12,5	C50+C50	600	4550	4040	IV
160D50-PWA	2x12,5	C50+C50	600	5560	4240	IV
160D50-400	2x12,5	C50+C50	400	4770	4240	IV
160D50-400-PWA	2x12,5	C50+C50	400	5760	4450	IV
160D50-300	2x12,5	C50+C50	300	5250	4670	IV
160D50-300-PWA	2x12,5	C50+C50	300	5960	4810	IV
160DD50	2x12,5	2xC50+2xC50	600	5560	5050	IV
160DD50-PWA	2x12,5	2xC50+2xC50	600	6390	5250	IV
160DD50-400	2x12,5	2xC50+2xC50	400	5830	5300	IV
160DD50-400-PWA	2x12,5	2xC50+2xC50	400	6620	5500	IV
160DD50-300	2x12,5	2xC50+2xC50	300	6120	5570	IV
160DD50-300-PWA	2x12,5	2xC50+2xC50	300	6850	5660	IV
210D75	2x12,5	C75+C75	600	6060	5300	IV
210D75-PWA	2x12,5	C75+C75	600	6260	5810	IV
210D75-400	2x12,5	C75+C75	400	6360	5570	IV
210D75-400-PWA	2x12,5	C75+C75	400	6580	6100	IV
210D75-300	2x12,5	C75+C75	300	6490	5680	IV
210D75-300-PWA	2x12,5	C75+C75	300	6900	6400	IV
210DD75	2x12,5	2xC75+2xC75	600	6570	5810	IV
210DD75-PWA	2x12,5	2xC75+2xC75	600	7040	6530	IV
210DD75-400	2x12,5	2xC75+2xC75	400	6700	5920	IV
210DD75-400-PWA	2x12,5	2xC75+2xC75	400	7250	6730	IV
210DD75-300	2x12,5	2xC75+2xC75	300	6830	6040	IV
210DD75-300-PWA	2x12,5	2xC75+2xC75	300	7470	6860	IV
260D100	2x12,5	C100+C100	600	6570	5810	IV
260D100-PWA	2x12,5	C100+C100	600	6760	6270	IV
260D100-400	2x12,5	C100+C100	400	6760	5980	IV
260D100-400-PWA	2x12,5	C100+C100	400	7100	6590	IV
260D100-300	2x12,5	C100+C100	300	6900	6100	IV
260D100-300-PWA	2x12,5	C100+C100	300	7310	6780	IV
260DD100	2x12,5	2xC100+2xC100	600	7070	6310	IV
260DD100-PWA	2x12,5	2xC100+2xC100	600	7240	6710	IV
260DD100-400	2x12,5	2xC100+2xC100	400	7280	6500	IV
260DD100-400-PWA	2x12,5	2xC100+2xC100	400	7600	7050	IV
260DD100-300	2x12,5	2xC100+2xC100	300	7430	6630	IV
260DD100-300-PWA	2x12,5	2xC100+2xC100	300	7830	7260	IV

[1] Technický posudok ITB 1060/11/R12NK.
[2] Rozsah 1 - zahŕňa steny v priestoroch, v ktorých sa zdržiava malý počet osôb, ako napr. izby v bytoch, hotelové izby, miestnosti v nemocniciach a ostatné, ktoré sa využívajú podobným spôsobom.
[3] Rozsah 2 - zahŕňa steny v priestoroch, v ktorých sa zdržiava veľký počet osôb, ako napr. konferenčné sály, školské triedy, prednáškové siene a ostatné, ktoré sa využívajú podobným spôsobom.

nida Stena PRIEČKY

TABUĽKY PRE VOĽBU MAXIMÁLNEJ VÝŠKY V PRÍPADE SYSTÉMU NIDA PRIEČKY PRI POUŽITÍ MENŠÍCH ROZSTUPOV A/ALEBO ZDVOJENEJ NOSNEJ KONŠTRUKCIE NIDA C50, C75, C100 BEZ POŽIARNEJ ODOLNOSTI (DVOJRADOVÁ KONŠTRUKCIA - DILATÁCIA 10 MM)

TECHNICKÉ PARAMETRE

Názov systému Nida Ściana	Počet vrstiev opláštenia Nida	Typ konštrukcii Nida		Maximálna výška steny - h [1]		ETAG 003
		Typ profilu Nida	Osová vzdialenosť profilov Nida	1 [2]	2 [3]	
	[mm]		[mm]	[mm]	[mm]	
185D50	3x12,5	C50+C50	600	4550	4040	IV
185D50-PWA	3x12,5	C50+C50	600	5560	4240	IV
185D50-400	3x12,5	C50+C50	400	4770	4240	IV
185D50-400-PWA	3x12,5	C50+C50	400	5760	4450	IV
185D50-300	3x12,5	C50+C50	300	5250	4670	IV
185D50-300-PWA	3x12,5	C50+C50	300	5960	4810	IV
185DD50	3x12,5	2xC50+2xC50	600	5560	5050	IV
185DD50-PWA	3x12,5	2xC50+2xC50	600	6390	5250	IV
185DD50-400	3x12,5	2xC50+2xC50	400	5830	5300	IV
185DD50-400-PWA	3x12,5	2xC50+2xC50	400	6620	5500	IV
185DD50-300	3x12,5	2xC50+2xC50	300	6120	5570	IV
185DD50-300-PWA	3x12,5	2xC50+2xC50	300	6850	5660	IV
235D75	3x12,5	C75+C75	600	6060	5300	IV
235D75-PWA	3x12,5	C75+C75	600	6260	5810	IV
235D75-400	3x12,5	C75+C75	400	6360	5570	IV
235D75-400-PWA	3x12,5	C75+C75	400	6580	6100	IV
235D75-300	3x12,5	C75+C75	300	6490	5680	IV
235D75-300-PWA	3x12,5	C75+C75	300	6900	6400	IV
235DD75	3x12,5	2xC75+2xC75	600	6570	5810	IV
235DD75-PWA	3x12,5	2xC75+2xC75	600	7040	6530	IV
235DD75-400	3x12,5	2xC75+2xC75	400	6700	5920	IV
235DD75-400-PWA	3x12,5	2xC75+2xC75	400	7250	6730	IV
235DD75-300	3x12,5	2xC75+2xC75	300	6830	6040	IV
235DD75-300-PWA	3x12,5	2xC75+2xC75	300	7470	6860	IV
285D100	3x12,5	C100+C100	600	6570	5810	IV
285D100-PWA	3x12,5	C100+C100	600	6760	6270	IV
285D100-400	3x12,5	C100+C100	400	6760	5980	IV
285D100-400-PWA	3x12,5	C100+C100	400	7100	6590	IV
285D100-300	3x12,5	C100+C100	300	6900	6100	IV
285D100-300-PWA	3x12,5	C100+C100	300	7310	6780	IV
285DD100	3x12,5	2xC100+2xC100	600	7070	6310	IV
285DD100-PWA	3x12,5	2xC100+2xC100	600	7240	6710	IV
285DD100-400	3x12,5	2xC100+2xC100	400	7280	6500	IV
285DD100-400-PWA	3x12,5	2xC100+2xC100	400	7600	7050	IV
285DD100-300	3x12,5	2xC100+2xC100	300	7430	6630	IV
285DD100-300-PWA	3x12,5	2xC100+2xC100	300	7830	7260	IV

[1] Technický posudok ITB 1060/11/R12NK.
[2] Rozsah 1 - zahŕňa steny v priestoroch, v ktorých sa zdržiava malý počet osôb, ako napr. izby v bytoch, hotelové izby, miestnosti v nemocniciach a ostatné, ktoré sa využívajú podobným spôsobom.
[3] Rozsah 2 - zahŕňa steny v priestoroch, v ktorých sa zdržiava veľký počet osôb, ako napr. konferenčné sály, školské triedy, prednáškové siene a ostatné, ktoré sa využívajú podobným spôsobom.

nida Stena

Trieda požiarnej odolnosti:	Maximálna zvuková izolácia:	Maximálna výška výstavby:	Hmotnosť 1m² výstavby:	Číslo súvisiaceho dokladu:
(R)EI60 (R)EI90 (R)EI120	60 dB	4500 mm	37,0-56,0 kg	ETA 15/0301

Vyhlásenie o úžitkových vlastnostiach:
DoP/Wall System /0003/15.11.2016

SYSTÉMY:
150C50

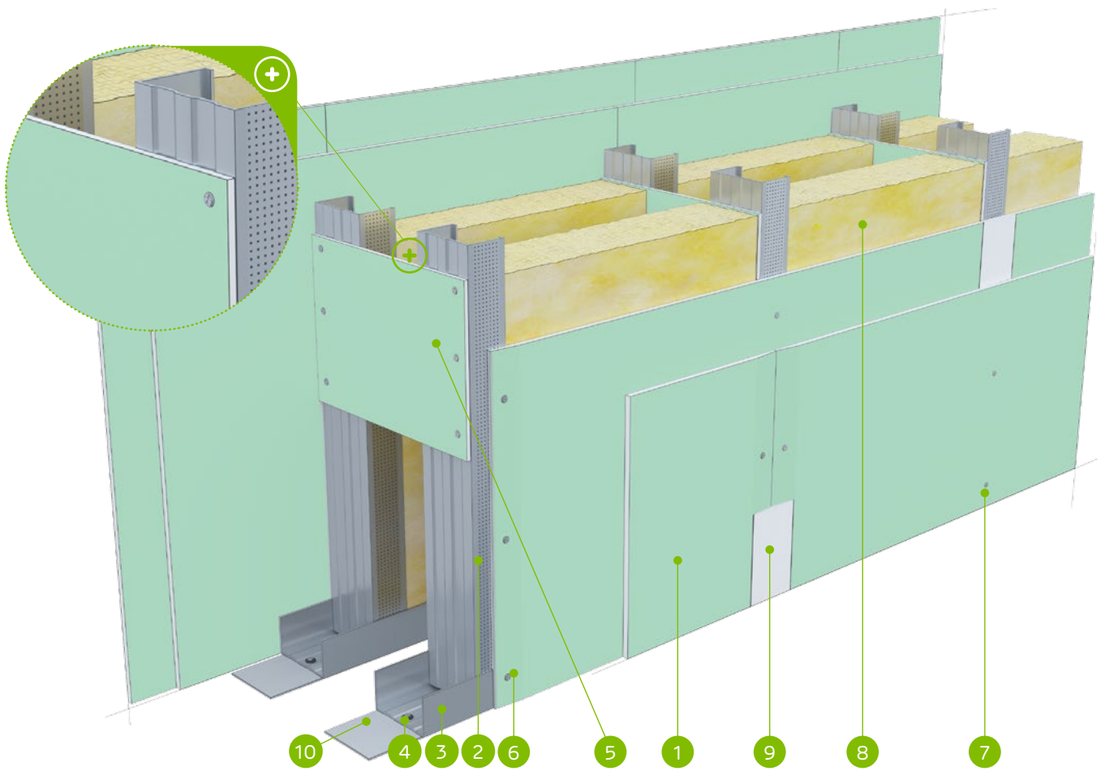

MATERIÁLY:

1. Sadrokartónová doska Nida
2. Profil Nida C 50
3. Profil Nida U 50
4. Hmoždinka Nida
5. Väzba z dosky s výškou 300 mm, min. 2 ks. na stĺpik (max. rozstup každých 1500 mm)
6. Rýchloskrutky Nida 3,5 x 25 mm
7. Rýchloskrutky Nida 3,5 x 35 mm
8. Izolačný materiál minerálna vlna
9. Škára medzi sadrokartónovými doskami vyhotovená zo sadrovej hmoty Nida a výstužnej pásky Nida
10. Tesniaca páska na akustickú izoláciu Nida šírka 50 mm

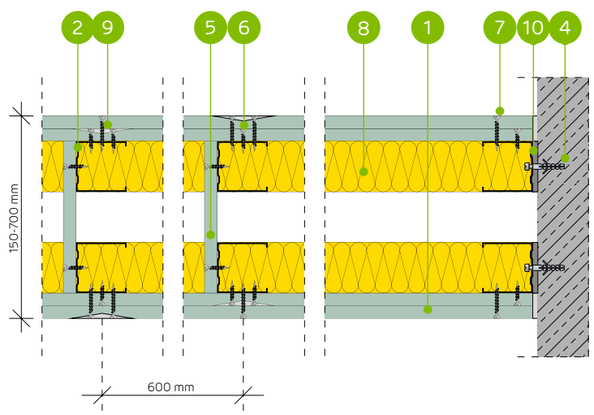

SYSTÉM PRIEČOK NA DVOJRADOVEJ JEDNODUCHEJ A DVOJITEJ NOSNEJ KONŠTRUKCII NIDA C50 (INŠTALAČNÉ STENY)

TECHNICKÉ PARAMETRE

Typ steny Nida Priečka [2]	Konštrukcia roštu	Opláštenie sadrokartónom		Izolačný materiál				Maximálna výška steny - h [1]	Zvuková izolácia			Hmotnosť výstavby	Trieda požiarnej odolnosti	Kategória používania	Špeciálny systém
				Pre akustickú izoláciu		Pre požiarnu odolnosť		V rozsahu požiarnej odolnosti							
	Nida	Nida	Hrúbka	[mm]	Hustota [kg/m³]	[mm]	Hustota [kg/m³]	[mm]	Rw [dB]	Ra1 [dB]	Ra2 [dB]	[kg]	[min]	Trieda ETAG 003	
150C50/Expert [4] [6]	C50+C50	Expert	2x12,5	-	-	-	-	4500	47	44	38	37,0	(R)EI60	IV	-
150C50/Expert	C50+C50	Expert	2x12,5	2x50	12,0	50	10,0	4500	59	57	51	37,0	(R)EI60	IV	-
150C50/Woda [3]	C50+C50	Woda	2x12,5	2x50	12,0	50	10,0	4500	59	57	51	37,0	(R)EI60	IV	-
150C50/Expert + Ogień+	C50+C50	Expert + Ogień Plus	12,5+12,5	-	-	-	-	4500	49	45	40	41,0	(R)EI90	IV	-
150C50/Ogień+ [5] [6]	C50+C50	Ogień Plus	2x12,5	-	-	-	-	4500	50	48	42	45,0	(R)EI120	IV	-
150C50/Ogień+ [5] [6]	C50+C50	Ogień Plus	2x12,5	2x50	10,0	50	10,0	4500	56	53	47	45,0	(R)EI120	IV	-
150C50/Ogień+	C50+C50	Ogień Plus	2x12,5	2x50	12,0	50	30,0	4500	60	58	54	45,0	(R)EI120	IV	-
150C50/WodaOgień+	C50+C50	Woda Ogień Plus	2x12,5	2x50	12,0	50	30,0	4500	60	58	54	45,0	(R)EI120	IV	-
150C50/Twarda	C50+C50	Twarda	2x12,5	2x50	12,0	50	30,0	4500	60	58	54	56,0	(R)EI120	IV	●
150C50/Hydro	C50+C50	Hydro	2x12,5	2x50	12,0	50	50,0	4500	60	58	54	48,0	(R)EI120	IV	●
150C50/Cicha	C50+C50	Cicha	2x12,5	2x50	12,0	50	30,0	4500	60	58	54	56,0	(R)EI120	IV	-

[1] Maximálna výška v súlade s technickým posudkom ITB 1060/11/R12NK.
[2] Európske technické posúdenie ETA 15/0301. V prípade väčších požiadaviek ohľadom maximálnych výšok možno zmenšiť rozstupy v rámci nosnej konštrukcie na 400 mm a 300 mm.
[3] V interiéroch s relatívnou vlhkosťou vzduch do 85% (do 10 hodín) použiť dosku Nida Woda, ale v zónach vystavených intenzívnemu pôsobeniu vody odporúčame použiť sadrové dosky s vláknami Nida Hydro (horizontálne a vertikálne roviny pri vani, sprche a pod.)
[4] Možnosť zámeny za dosku Nida Woda typ H2.
[5] Možnosť zmeny na dosku Nida Voda Oheň Plus (Nida Woda Ogień Plus) typ DFH2.
[6] Zvuková izolácia vypočítaná na základe simulácie v programe INSUL.
Systém protipožiarnych priečok v technológii Siniat plnia funkciu protipožiarnych priečok s obojstranným pôsobením ohňa.

SPOTREBA MATERIÁLOV NA 1 M² PRIEČOK V SYSTÉME NIDA PRIEČKA

Názov materiálu	J.m.	Typ systému Nida Priečka										
		150C50/ Expert [4]	150C50/ Expert	150C50/ Woda	150C50/ Expert + Ogień+	150C50/ Ogień+ [5]	150C50/ Ogień+ [5]	150C50/ Ogień+	150C50/ WodaOgień+	150C50/ Twarda	150C50/ Hydro	150C50/ Cicha
		Spotreba materiálu na 1 m²										
Doska Nida Expert 12,5 mm	m²	4,0	4,0	-	2,0	-	-	-	-	-	-	-
Doska Nida Woda 12,5 mm	m²	-	-	4,0	-	-	-	-	-	-	-	-
Doska Nida Ogień Plus 12,5 mm	m²	-	-	-	2,0	4,0	4,0	4,0	-	-	-	-
Doska Nida Woda Ogień Plus 12,5 mm	m²	-	-	-	-	-	-	-	4,0	-	-	-
Doska Nida Twarda 12,5 mm	m²	-	-	-	-	-	-	-	-	4,0	-	-
Doska Nida Hydro 12,5 mm	m²	-	-	-	-	-	-	-	-	-	4,0	-
Doska Nida Cicha 12,5 mm	m²	-	-	-	-	-	-	-	-	-	-	4,0
Profil Nida C50	bm	3,6	3,6	3,6	3,6	3,6	3,6	3,6	3,6	3,6	3,6	3,6
Profil Nida U50	bm	1,4	1,4	1,4	1,4	1,4	1,4	1,4	1,4	1,4	1,4	1,4
Hmoždinka Nida	ks.	1,8	1,8	1,8	1,8	1,8	1,8	1,8	1,8	1,8	1,8	1,8
Rýchloskrutky Nida 3,5x25 mm	ks.	14,0	14,0	14,0	14,0	14,0	14,0	14,0	14,0	-	-	-
Rýchloskrutky Nida 3,5x35 mm	ks.	24,0	24,0	24,0	24,0	24,0	24,0	24,0	24,0	-	-	-
Rýchloskrutky Nida Twarda 4,2x38 mm	ks.	-	-	-	-	-	-	-	-	38,0	-	38,0
Rýchloskrutky Nida Hydro C5 3,5x25 mm	ks.	-	-	-	-	-	-	-	-	-	14,0	-
Rýchloskrutky Nida Hydro C5 3,5x41 mm	ks.	-	-	-	-	-	-	-	-	-	24,0	-
Výstužná páska Nida	bm	2,8	2,8	2,8	2,8	2,8	2,8	2,8	2,8	2,8	2,8	2,8
Zvukovo izolačná páska Nida	bm	1,2	1,2	1,2	1,2	1,2	1,2	1,2	1,2	1,2	1,2	1,2
Sadrový tmel Nida Start	kg	1,2	1,2	1,2	1,2	1,2	1,2	1,2	1,2	-	-	1,2
Sadrový tmel Nida Finish	kg	0,2	0,2	0,2	0,2	0,2	0,2	0,2	0,2	-	-	0,2
Hotová špachtľovacia hmota Hydromix [7]	kg	-	-	-	-	-	-	-	-	1,4	1,4	-
Minerálna vlna [8]	m²	-	2,0	2,0	-	-	2,0	2,0	2,0	2,0	2,0	2,0

[7] V prípade sadro-trieskových dosiek s vláknami Nida Twarda možno ako alternatívu použiť sadrový tmel Nida Max.
[8] Použitie podľa požiadaviek. V prípade použitia iného typu izolačného materiálu, čo sa týka hrúbky a/alebo objemovej hustoty, než je uvedené v technickej špecifikácii (Nida Sadrokartónové systémy – katalóg riešení), bezpodmienečne sa obráťte na príslušného technického konzultanta Siniat (podrobné mapy regiónov sú uvedené na konci katalógu).
Normy spotreby nezahrňujú straty materiálu.

nida Stena

Trieda požiarnej odolnosti:	Maximálna zvuková izolácia:	Maximálna výška výstavby:	Hmotnosť 1m² výstavby:	Číslo súvisiaceho dokladu:
(R)EI60 (R)EI90 (R)EI120	-	4750 mm	39,0-59,0 kg	ETA 15/0301

Vyhlásenie o úžitkových vlastnostiach:
DoP/Wall System /0003/15.11.2016

SYSTÉMY:
150CC50

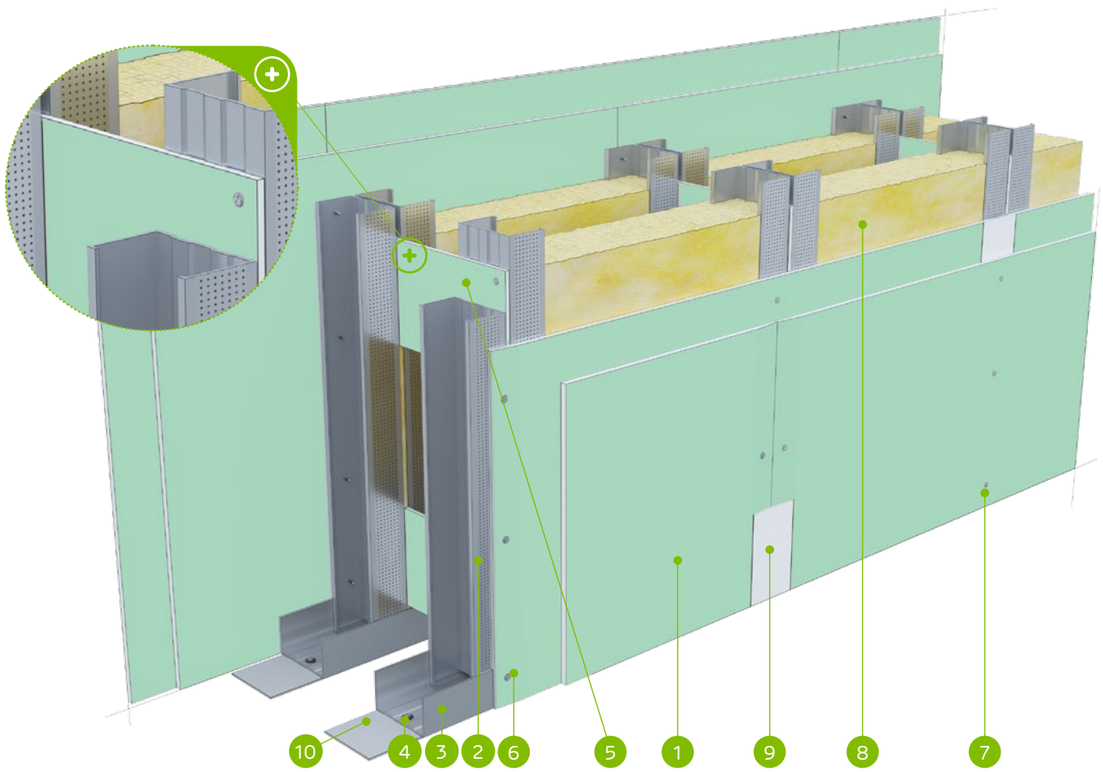

MATERIÁLY:

1. Sadrokartónová doska Nida
2. Profil Nida C 50 (dvojitý)
3. Profil Nida U 50
4. Hmoždinka Nida
5. Väzba z dosky s výškou 300 mm, min. 2 ks. na stĺpik (max. rozstup každých 1500 mm)
6. Rýchloskrutky Nida 3,5 x 25 mm
7. Rýchloskrutky Nida 3,5 x 35 mm
8. Izolačný materiál minerálna vlna
9. Škára medzi sadrokartónovými doskami vyhotovená zo sadrovej hmoty Nida a výstužnej pásky Nida
10. Tesniaca páska na akustickú izoláciu Nida šírka 50 mm

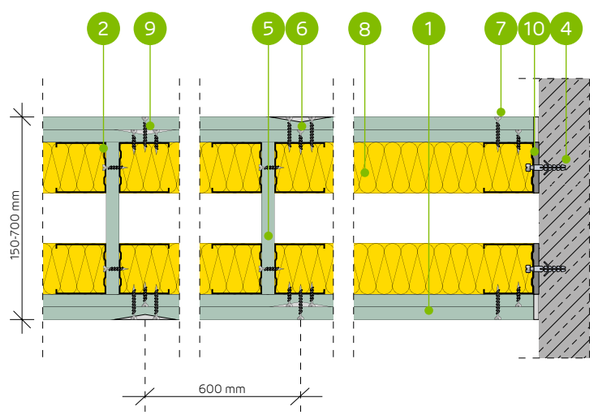

SYSTÉM PRIEČOK NA DVOJRADOVEJ DVOJITEJ KONŠTRUKCII NOSNEJ NIDA C50 (INŠTALAČNÉ STENY)

TECHNICKÉ PARAMETRE

Typ steny Nida Priečka [2]	Konštrukcia roštu	Opláštenie sadrokartónom		Izolačný materiál				Maximálna výška steny - h [1]	Zvuková izolácia			Hmotnosť výstavby	Trieda požiarnej odolnosti	Kategória používania	Špeciálny systém
				Pre akustickú izoláciu		Pre požiarnu odolnosť		V rozsahu požiarnej odolnosti							
	Nida	Nida	Hrúbka	[mm]	Hustota [kg/m³]	[mm]	Hustota [kg/m³]	[mm]	Rw [dB]	Ra1 [dB]	Ra2 [dB]	[kg]	[min]	Trieda ETAG 003	
150CC50/Expert [4]	2xC50+2xC50	Expert	2x12,5	-	-	-	-	4750	-	-	-	39,0	(R)EI60	IV	-
150CC50/Expert	2xC50+2xC50	Expert	2x12,5	-	-	50	10,0	4750	-	-	-	39,0	(R)EI60	IV	-
150CC50/Woda [3]	2xC50+2xC50	Woda	2x12,5	-	-	50	10,0	4750	-	-	-	39,0	(R)EI60	IV	-
150CC50/Expert + Ogień+	2xC50+2xC50	Expert + Ogień Plus	12,5+12,5	-	-	-	-	4750	-	-	-	43,0	(R)EI90	IV	-
150CC50/Ogień+ [5]	2xC50+2xC50	Ogień Plus	2x12,5	-	-	-	-	4750	-	-	-	47,0	(R)EI120	IV	-
150CC50/Ogień+ [5]	2xC50+2xC50	Ogień Plus	2x12,5	-	-	50	10,0	4750	-	-	-	47,0	(R)EI120	IV	-
150CC50/Ogień+	2xC50+2xC50	Ogień Plus	2x12,5	-	-	50	30,0	4750	-	-	-	47,0	(R)EI120	IV	-
150CC50/WodaOgień+	2xC50+2xC50	Woda Ogień Plus	2x12,5	-	-	50	30,0	4750	-	-	-	47,0	(R)EI120	IV	-
150CC50/Twarda	2xC50+2xC50	Twarda	2x12,5	-	-	50	30,0	4750	-	-	-	59,0	(R)EI120	IV	●
150CC50/Hydro	2xC50+2xC50	Hydro	2x12,5	-	-	50	50,0	4750	-	-	-	51,0	(R)EI120	IV	●
150CC50/Cicha	2xC50+2xC50	Cicha	2x12,5	-	-	50	30,0	4750	-	-	-	59,0	(R)EI120	IV	-

[1] Maximálna výška v súlade s technickým posudkom ITB 1060/11/R12NK.
[2] Európske technické posúdenie ETA 15/0301. V prípade väčších požiadaviek ohľadom maximálnych výšok možno zmenšiť rozstupy v rámci nosnej konštrukcie na 400 mm a 300 mm.
[3] V interiéroch s relatívnou vlhkosťou vzduch do 85% (do 10 hodín) použiť dosku Nida Woda, ale v zónach vystavených intenzívnemu pôsobeniu vody odporúčame použiť sadrové dosky s vláknami Nida Hydro (horizontálne a vertikálne roviny pri vani, sprche a pod.)
[4] Možnosť zámeny za dosku Nida Woda typ H2.
[5] Možnosť zmeny na dosku Nida Voda Oheň Plus (Nida Woda Ogień Plus) typ DFH2.
Systém protipožiarnych priečok v technológii Siniat plnia funkciu protipožiarnych priečok s obojstranným pôsobením ohňa.

SPOTREBA MATERIÁLOV NA 1 M² PRIEČOK V SYSTÉME NIDA PRIEČKA

Názov materiálu	J.m.	Typ systému Nida Priečka										
		150CC50/ Expert [4]	150CC50/ Expert	150CC50/ Woda	150CC50/ Expert + Ogień+	150CC50/ Ogień+ [5]	150CC50/ Ogień+ [5]	150CC50/ Ogień+	150CC50/ WodaOgień+	150CC50/ Twarda	150CC50/ Hydro	150CC50/ Cicha
		Spotreba materiálu na 1 m²										
Doska Nida Expert 12,5 mm	m²	4,0	4,0	-	2,0	-	-	-	-	-	-	-
Doska Nida Woda 12,5 mm	m²	-	-	4,0	-	-	-	-	-	-	-	-
Doska Nida Ogień Plus 12,5 mm	m²	-	-	-	2,0	4,0	4,0	4,0	-	-	-	-
Doska Nida Woda Ogień Plus 12,5 mm	m²	-	-	-	-	-	-	-	4,0	-	-	-
Doska Nida Twarda 12,5 mm	m²	-	-	-	-	-	-	-	-	4,0	-	-
Doska Nida Hydro 12,5 mm	m²	-	-	-	-	-	-	-	-	-	4,0	-
Doska Nida Cicha 12,5 mm	m²	-	-	-	-	-	-	-	-	-	-	4,0
Profil Nida C50	bm	7,2	7,2	7,2	7,2	7,2	7,2	7,2	7,2	7,2	7,2	7,2
Profil Nida U50	bm	1,4	1,4	1,4	1,4	1,4	1,4	1,4	1,4	1,4	1,4	1,4
Hmoždinka Nida	ks.	1,8	1,8	1,8	1,8	1,8	1,8	1,8	1,8	1,8	1,8	1,8
Rýchloskrutky Nida 3,5x25 mm	ks.	14,0	14,0	14,0	14,0	14,0	14,0	14,0	14,0	-	-	-
Rýchloskrutky Nida 3,5x35 mm	ks.	24,0	24,0	24,0	24,0	24,0	24,0	24,0	24,0	-	-	-
Rýchloskrutky Nida Twarda 4,2x38 mm	ks.	-	-	-	-	-	-	-	-	38,0	-	38,0
Rýchloskrutky Nida Hydro C5 3,5x25 mm	ks.	-	-	-	-	-	-	-	-	-	14,0	-
Rýchloskrutky Nida Hydro C5 3,5x41 mm	ks.	-	-	-	-	-	-	-	-	-	24,0	-
Výstužná páska Nida	bm	2,8	2,8	2,8	2,8	2,8	2,8	2,8	2,8	2,8	2,8	2,8
Zvukovo izolačná páska Nida	bm	1,2	1,2	1,2	1,2	1,2	1,2	1,2	1,2	1,2	1,2	1,2
Sadrový tmel Nida Start	kg	1,2	1,2	1,2	1,2	1,2	1,2	1,2	1,2	-	-	1,2
Sadrový tmel Nida Finish	kg	0,2	0,2	0,2	0,2	0,2	0,2	0,2	0,2	-	-	0,2
Hotová špachtľovacia hmota Hydromix [6]	kg	-	-	-	-	-	-	-	-	1,4	1,4	-
Minerálna vlna [7]	m²	-	1,0	1,0	-	-	1,0	1,0	1,0	1,0	1,0	1,0

[6] V prípade sadro-trieskových dosiek s vláknami Nida Twarda možno ako alternatívu použiť sadrový tmel Nida Max.
[7] Použitie podľa požiadaviek. V prípade použitia iného typu izolačného materiálu, čo sa týka hrúbky a/alebo objemovej hustoty, než je uvedené v technickej špecifikácii (Nida Sadrokartónové systémy – katalóg riešení), bezpodmienečne sa obráťte na príslušného technického konzultanta Siniat (podrobné mapy regiónov sú uvedené na konci katalógu).
Normy spotreby nezahrňujú straty materiálu.

nida Stena

Trieda požiarnej odolnosti: (R)EI60 (R)EI90 (R)EI120

Maximálna zvuková izolácia: 62 dB

Maximálna výška výstavby: 6000 mm

Hmotnosť 1m² výstavby: 37,0-57,0 kg

Číslo súvisiaceho dokladu: ETA 15/0301

Vyhlásenie o úžitkových vlastnostiach: DoP/Wall System /0003/15.11.2016

SYSTÉMY:
200C75

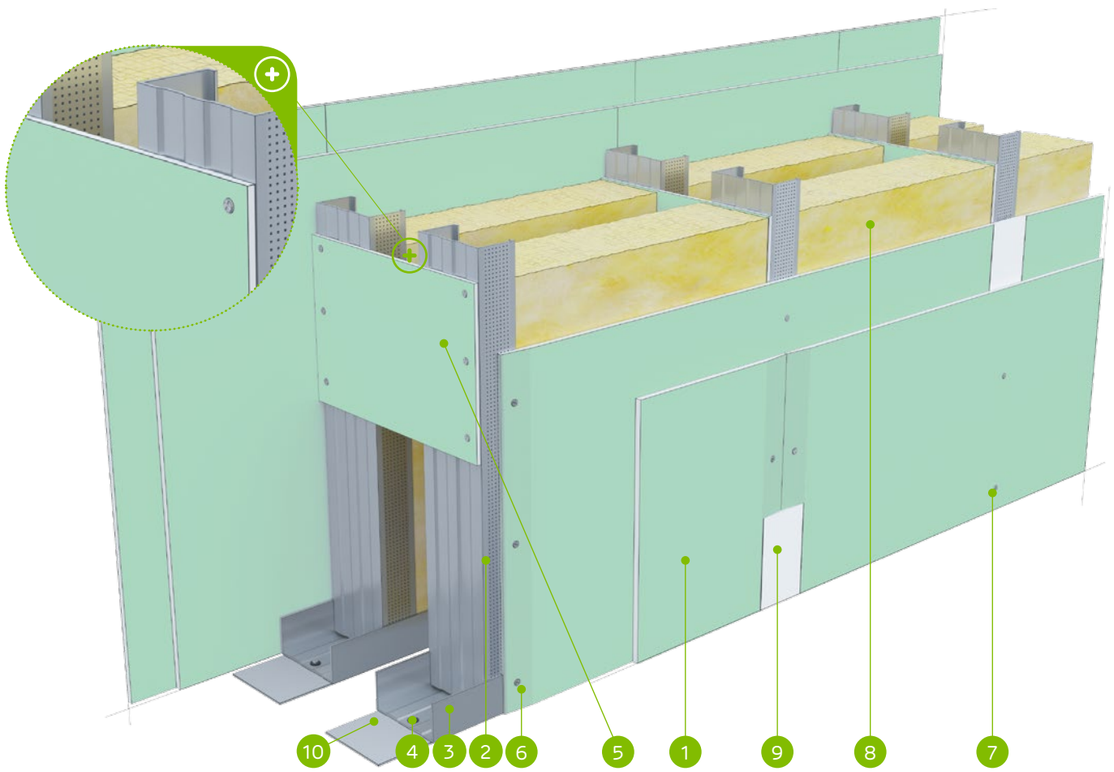

MATERIÁLY:

1. Sadrokartónová doska Nida
2. Profil Nida C 75
3. Profil Nida U 75
4. Hmoždinka Nida
5. Väzba z dosky s výškou 300 mm, min. 2 ks. na stĺpik (max. rozstup každých 1500 mm)
6. Rýchloskrutky Nida 3,5 x 25 mm
7. Rýchloskrutky Nida 3,5 x 35 mm
8. Izolačný materiál minerálna vlna
9. Škára medzi sadrokartónovými doskami vyhotovená zo sadrovej hmoty Nida a výstužnej pásky Nida
10. Tesniaca páska na akustickú izoláciu Nida šírka 70 mm

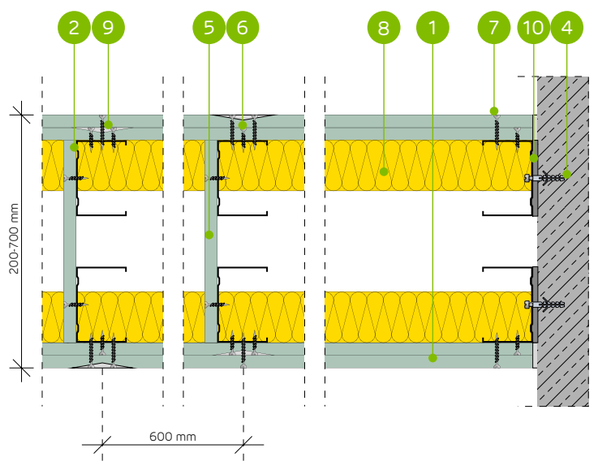

SYSTÉM PRIEČOK NA DVOJRADOVEJ JEDNODUCHEJ A DVOJITEJ NOSNEJ KONŠTRUKCII NIDA C75 (INŠTALAČNÉ STENY)

TECHNICKÉ PARAMETRE

Typ steny Nida Priečka [2]	Konštrukcia roštu	Opláštenie sadrokartónom		Izolačný materiál				Maximálna výška steny - h [1]	Zvuková izolácia			Hmotnosť výstavby	Trieda požiarnej odolnosti	Kategória používania	Špeciálny systém
				Pre akustickú izoláciu		Pre požiarnu odolnosť		V rozsahu požiarnej odolnosti							
	Nida	Nida	Hrúbka	[mm]	Hustota [kg/m³]	[mm]	Hustota [kg/m³]	[mm]	Rw [dB]	Ra1 [dB]	Ra2 [dB]	[kg]	[min]	Trieda ETAG 003	
200C75/Expert [4] [6]	C75+C75	Expert	2x12,5	-	-	-	-	6000	49	46	41	37,0	(R)EI60	IV	-
200C75/Expert	C75+C75	Expert	2x12,5	2x50	12,0	50	10,0	6000	61	59	54	37,0	(R)EI60	IV	-
200C75/Woda [3]	C75+C75	Woda	2x12,5	2x50	12,0	50	10,0	6000	61	59	54	37,0	(R)EI60	IV	-
200C75/Expert + Ogień+	C75+C75	Expert + Ogień Plus	12,5+12,5	-	-	-	-	6000	50	47	43	41,0	(R)EI90	IV	-
200C75/Ogień+ [5] [6]	C75+C75	Ogień Plus	2x12,5	-	-	-	-	6000	52	50	45	45,0	(R)EI120	IV	-
200C75/Ogień+ [5] [6]	C75+C75	Ogień Plus	2x12,5	2x50	10,0	50	10,0	6000	58	55	50	45,0	(R)EI120	IV	-
200C75/Ogień+	C75+C75	Ogień Plus	2x12,5	2x50	12,0	50	30,0	6000	62	60	57	45,0	(R)EI120	IV	-
200C75/WodaOgień+	C75+C75	Woda Ogień Plus	2x12,5	2x50	12,0	50	30,0	6000	62	60	57	45,0	(R)EI120	IV	-
200C75/Twarda	C75+C75	Twarda	2x12,5	2x50	12,0	50	30,0	6000	62	60	57	57,0	(R)EI120	IV	●
200C75/Hydro	C75+C75	Hydro	2x12,5	2x50	12,0	50	50,0	6000	62	60	57	49,0	(R)EI120	IV	●
200C75/Cicha	C75+C75	Cicha	2x12,5	2x50	12,0	50	30,0	6000	62	60	57	57,0	(R)EI120	IV	-

[1] Maximálna výška v súlade s technickým posudkom ITB 1060/11/R12NK.
[2] Európske technické posúdenie ETA 15/0301. V prípade väčších požiadaviek ohľadom maximálnych výšok možno zmenšiť rozstupy v rámci nosnej konštrukcie na 400 mm a 300 mm.
[3] V interiéroch s relatívnou vlhkosťou vzduch do 85% (do 10 hodín) použiť dosku Nida Woda, ale v zónach vystavených intenzívnemu pôsobeniu vody odporúčame použiť sadrové dosky s vláknami Nida Hydro (horizontálne a vertikálne roviny pri vani, sprche a pod.)
[4] Možnosť zámeny za dosku Nida Woda typ H2.
[5] Možnosť zmeny na dosku Nida Voda Oheň Plus (Nida Woda Ogień Plus) typ DFH2.
[6] Zvuková izolácia vypočítaná na základe simulácie v programe INSUL.
Systém protipožiarnych priečok v technológii Siniat plnia funkciu protipožiarnych priečok s obojstranným pôsobením ohňa.

SPOTREBA MATERIÁLOV NA 1 M² PRIEČOK V SYSTÉME NIDA PRIEČKA

Názov materiálu	J.m.	Typ systému Nida Priečka										
		200C75/ Expert [4]	200C75/ Expert	200C75/ Woda	200C75/ Expert + Ogień+	200C75/ Ogień+ [5]	200C75/ Ogień+ [5]	200C75/ Ogień+	200C75/ WodaOgień+	200C75/ Twarda	200C75/ Hydro	200C75/ Cicha
		Spotreba materiálu na 1 m²										
Doska Nida Expert 12,5 mm	m²	4,0	4,0	-	2,0	-	-	-	-	-	-	-
Doska Nida Woda 12,5 mm	m²	-	-	4,0	-	-	-	-	-	-	-	-
Doska Nida Ogień Plus 12,5 mm	m²	-	-	-	2,0	4,0	4,0	4,0	-	-	-	-
Doska Nida Woda Ogień Plus 12,5 mm	m²	-	-	-	-	-	-	-	4,0	-	-	-
Doska Nida Twarda 12,5 mm	m²	-	-	-	-	-	-	-	-	4,0	-	-
Doska Nida Hydro 12,5 mm	m²	-	-	-	-	-	-	-	-	-	4,0	-
Doska Nida Cicha 12,5 mm	m²	-	-	-	-	-	-	-	-	-	-	4,0
Profil Nida C75	bm	3,6	3,6	3,6	3,6	3,6	3,6	3,6	3,6	3,6	3,6	3,6
Profil Nida U75	bm	1,4	1,4	1,4	1,4	1,4	1,4	1,4	1,4	1,4	1,4	1,4
Hmoždinka Nida	ks.	1,8	1,8	1,8	1,8	1,8	1,8	1,8	1,8	1,8	1,8	1,8
Rýchloskrutky Nida 3,5x25 mm	ks.	14,0	14,0	14,0	14,0	14,0	14,0	14,0	14,0	-	-	-
Rýchloskrutky Nida 3,5x35 mm	ks.	24,0	24,0	24,0	24,0	24,0	24,0	24,0	24,0	-	-	-
Rýchloskrutky Nida Twarda 4,2x38 mm	ks.	-	-	-	-	-	-	-	-	38,0	-	38,0
Rýchloskrutky Nida Hydro C5 3,5x25 mm	ks.	-	-	-	-	-	-	-	-	-	14,0	-
Rýchloskrutky Nida Hydro C5 3,5x41 mm	ks.	-	-	-	-	-	-	-	-	-	24,0	-
Výstužná páska Nida	bm	2,8	2,8	2,8	2,8	2,8	2,8	2,8	2,8	2,8	2,8	2,8
Zvukovo izolačná páska Nida	bm	1,2	1,2	1,2	1,2	1,2	1,2	1,2	1,2	1,2	1,2	1,2
Sadrový tmel Nida Start	kg	1,2	1,2	1,2	1,2	1,2	1,2	1,2	1,2	-	-	1,2
Sadrový tmel Nida Finish	kg	0,2	0,2	0,2	0,2	0,2	0,2	0,2	0,2	-	-	0,2
Hotová špachtľovacia hmota Hydromix [7]	kg	-	-	-	-	-	-	-	-	1,4	1,4	-
Minerálna vlna [8]	m²	-	2,0	2,0	-	-	2,0	2,0	2,0	2,0	2,0	2,0

[7] V prípade sadro-trieskových dosiek s vláknami Nida Twarda možno ako alternatívu použiť sadrový tmel Nida Max.
[8] Použitie podľa požiadaviek. V prípade použitia iného typu izolačného materiálu, čo sa týka hrúbky a/alebo objemovej hustoty, než je uvedené v technickej špecifikácii (Nida Sadrokartónové systémy – katalóg riešení), bezpodmienečne sa obráťte na príslušného technického konzultanta Siniat (podrobné mapy regiónov sú uvedené na konci katalógu).
Normy spotreby nezahrňujú straty materiálu.

nida Stena

Trieda požiarnej odolnosti:	Maximálna zvuková izolácia:	Maximálna výška výstavby:	Hmotnosť 1m² výstavby:	Číslo súvisiaceho dokladu:
(R)EI60 (R)EI90 (R)EI120	-	6500 mm	41,0-60,0 kg	ETA 15/0301

Vyhlásenie o úžitkových vlastnostiach:
DoP/Wall System /0003/15.11.2016

SYSTÉMY:
200CC75

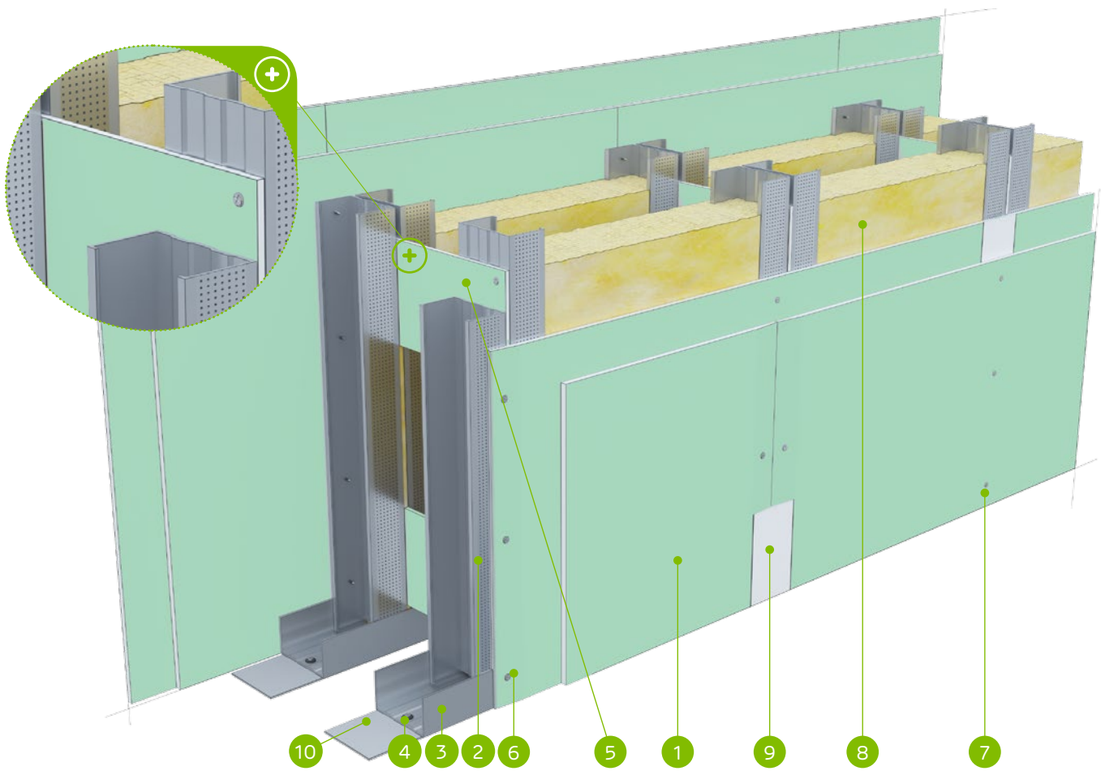

MATERIÁLY:

1. Sadrokartónová doska Nida
2. Profil Nida C 75 (dvojitý)
3. Profil Nida U 75
4. Hmoždinka Nida
5. Väzba z dosky s výškou 300 mm, min. 2 ks. na stĺpik (max. rozstup každých 1500 mm)
6. Rýchloskrutky Nida 3,5 x 25 mm
7. Rýchloskrutky Nida 3,5 x 35 mm
8. Izolačný materiál minerálna vlna
9. Škára medzi sadrokartónovými doskami vyhotovená zo sadrovej hmoty Nida a výstužnej pásky Nida
10. Tesniaca páska na akustickú izoláciu Nida šírka 70 mm

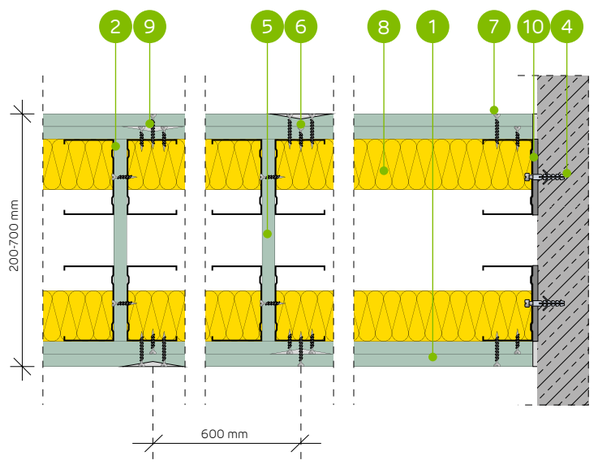

SYSTÉM PRIEČOK NA DVOJRADOVEJ DVOJITEJ KONŠTRUKCII NOSNEJ NIDA C75 (INŠTALAČNÉ STENY)

TECHNICKÉ PARAMETRE

Typ steny Nida Priečka [2]	Konštrukcia roštu	Opláštenie sadrokartónom		Izolačný materiál				Maximálna výška steny - h [1]	Zvuková izolácia			Hmotnosť výstavby	Trieda požiarnej odolnosti	Kategória používania	Špeciálny systém
				Pre akustickú izoláciu		Pre požiarnu odolnosť		V rozsahu požiarnej odolnosti							
	Nida	Nida	Hrúbka	[mm]	Hustota [kg/m³]	[mm]	Hustota [kg/m³]	[mm]	Rw [dB]	Ra1 [dB]	Ra2 [dB]	[kg]	[min]	Trieda ETAG 003	
200CC75/Expert [4]	2xC75+2xC75	Expert	2x12,5	-	-	-	-	6500	-	-	-	41,0	(R)EI60	IV	-
200CC75/Expert	2xC75+2xC75	Expert	2x12,5	-	-	50	10,0	6500	-	-	-	41,0	(R)EI60	IV	-
200CC75/Woda [3]	2xC75+2xC75	Woda	2x12,5	-	-	50	10,0	6500	-	-	-	41,0	(R)EI60	IV	-
200CC75/Expert + Ogień+	2xC75+2xC75	Expert + Ogień Plus	12,5+12,5	-	-	-	-	6500	-	-	-	45,0	(R)EI90	IV	-
200CC75/Ogień+ [5]	2xC75+2xC75	Ogień Plus	2x12,5	-	-	-	-	6500	-	-	-	49,0	(R)EI120	IV	-
200CC75/Ogień+ [5]	2xC75+2xC75	Ogień Plus	2x12,5	-	-	50	10,0	6500	-	-	-	49,0	(R)EI120	IV	-
200CC75/Ogień+	2xC75+2xC75	Ogień Plus	2x12,5	-	-	50	30,0	6500	-	-	-	49,0	(R)EI120	IV	-
200CC75/WodaOgień+	2xC75+2xC75	Woda Ogień Plus	2x12,5	-	-	50	30,0	6500	-	-	-	49,0	(R)EI120	IV	-
200CC75/Twarda	2xC75+2xC75	Twarda	2x12,5	-	-	50	30,0	6500	-	-	-	60,0	(R)EI120	IV	●
200CC75/Hydro	2xC75+2xC75	Hydro	2x12,5	-	-	50	50,0	6500	-	-	-	52,0	(R)EI120	IV	●
200CC75/Cicha	2xC75+2xC75	Cicha	2x12,5	-	-	50	30,0	6500	-	-	-	60,0	(R)EI120	IV	-

[1] Maximálna výška v súlade s technickým posudkom ITB 1060/11/R12NK.
[2] Európske technické posúdenie ETA 15/0301. V prípade väčších požiadaviek ohľadom maximálnych výšok možno zmenšiť rozstupy v rámci nosnej konštrukcie na 400 mm a 300 mm.
[3] V interiéroch s relatívnou vlhkosťou vzduch do 85% (do 10 hodín) použiť dosku Nida Woda, ale v zónach vystavených intenzívnemu pôsobeniu vody odporúčame použiť sadrové dosky s vláknami Nida Hydro (horizontálne a vertikálne roviny pri vani, sprche a pod.)
[4] Možnosť zámeny za dosku Nida Woda typ H2.
[5] Možnosť zmeny na dosku Nida Voda Oheň Plus (Nida Woda Ogień Plus) typ DFH2.
Systém protipožiarnych priečok v technológii Siniat plnia funkciu protipožiarnych priečok s obojstranným pôsobením ohňa.

SPOTREBA MATERIÁLOV NA 1 M² PRIEČOK V SYSTÉME NIDA PRIEČKA

Názov materiálu	J.m.	Typ systému Nida Priečka										
		200CC75/ Expert [4]	200CC75/ Expert	200CC75/ Woda	200CC75/ Expert + Ogień+	200CC75/ Ogień+ [5]	200CC75/ Ogień+ [5]	200CC75/ Ogień+	200CC75/ WodaOgień+	200CC75/ Twarda	200CC75/ Hydro	200CC75/ Cicha
		Spotreba materiálu na 1 m²										
Doska Nida Expert 12,5 mm	m²	4,0	4,0	-	2,0	-	-	-	-	-	-	-
Doska Nida Woda 12,5 mm	m²	-	-	4,0	-	-	-	-	-	-	-	-
Doska Nida Ogień Plus 12,5 mm	m²	-	-	-	2,0	4,0	4,0	4,0	-	-	-	-
Doska Nida Woda Ogień Plus 12,5 mm	m²	-	-	-	-	-	-	-	4,0	-	-	-
Doska Nida Twarda 12,5 mm	m²	-	-	-	-	-	-	-	-	4,0	-	-
Doska Nida Hydro 12,5 mm	m²	-	-	-	-	-	-	-	-	-	4,0	-
Doska Nida Cicha 12,5 mm	m²	-	-	-	-	-	-	-	-	-	-	4,0
Profil Nida C75	bm	7,2	7,2	7,2	7,2	7,2	7,2	7,2	7,2	7,2	7,2	7,2
Profil Nida U75	bm	1,4	1,4	1,4	1,4	1,4	1,4	1,4	1,4	1,4	1,4	1,4
Hmoždinka Nida	ks.	1,8	1,8	1,8	1,8	1,8	1,8	1,8	1,8	1,8	1,8	1,8
Rýchloskrutky Nida 3,5x25 mm	ks.	14,0	14,0	14,0	14,0	14,0	14,0	14,0	14,0	-	-	-
Rýchloskrutky Nida 3,5x35 mm	ks.	24,0	24,0	24,0	24,0	24,0	24,0	24,0	24,0	-	-	-
Rýchloskrutky Nida Twarda 4,2x38 mm	ks.	-	-	-	-	-	-	-	-	38,0	-	38,0
Rýchloskrutky Nida Hydro C5 3,5x25 mm	ks.	-	-	-	-	-	-	-	-	-	14,0	-
Rýchloskrutky Nida Hydro C5 3,5x41 mm	ks.	-	-	-	-	-	-	-	-	-	24,0	-
Výstužná páska Nida	bm	2,8	2,8	2,8	2,8	2,8	2,8	2,8	2,8	2,8	2,8	2,8
Zvukovo izolačná páska Nida	bm	1,2	1,2	1,2	1,2	1,2	1,2	1,2	1,2	1,2	1,2	1,2
Sadrový tmel Nida Start	kg	1,2	1,2	1,2	1,2	1,2	1,2	1,2	1,2	-	-	1,2
Sadrový tmel Nida Finish	kg	0,2	0,2	0,2	0,2	0,2	0,2	0,2	0,2	-	-	0,2
Hotová špachtľovacia hmota Hydromix [6]	kg	-	-	-	-	-	-	-	-	1,4	1,4	-
Minerálna vlna [7]	m²	-	1,0	1,0	-	-	1,0	1,0	1,0	1,0	1,0	1,0

[6] V prípade sadro-trieskových dosiek s vláknami Nida Twarda možno ako alternatívu použiť sadrový tmel Nida Max.
[7] Použitie podľa požiadaviek. V prípade použitia iného typu izolačného materiálu, čo sa týka hrúbky a/alebo objemovej hustoty, než je uvedené v technickej špecifikácii (Nida Sadrokartónové systémy – katalóg riešení), bezpodmienečne sa obráťte na príslušného technického konzultanta Siniat (podrobné mapy regiónov sú uvedené na konci katalógu).
Normy spotreby nezahrňujú straty materiálu.

nida Stena

Trieda požiarnej odolnosti: (R)EI60 (R)EI90 (R)EI120

Maximálna zvuková izolácia: 62 dB

Maximálna výška výstavby: 6500 mm

Hmotnosť 1m² výstavby: 38,0-57,0 kg

Číslo súvisiaceho dokladu: ETA 15/0301

Vyhlásenie o úžitkových vlastnostiach: DoP/Wall System /0003/15.11.2016

SYSTÉMY:
250C100

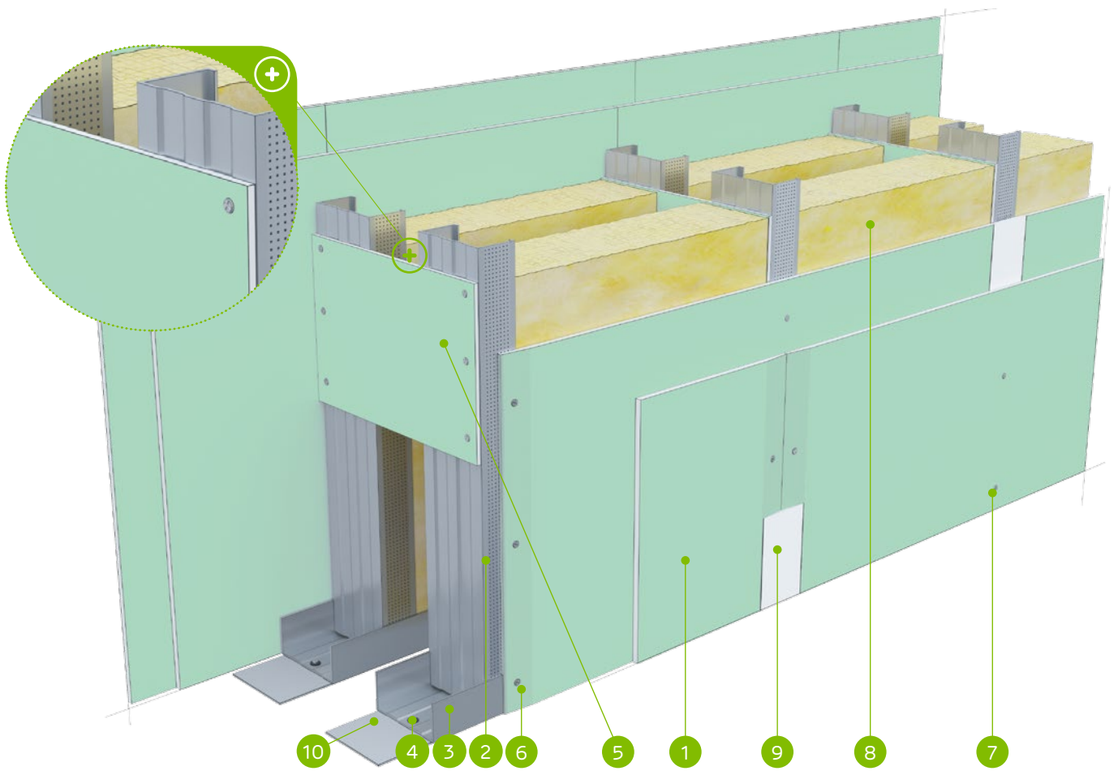

MATERIÁLY:

1. Sadrokartónová doska Nida
2. Profil Nida C 100
3. Profil Nida U 100
4. Hmoždinka Nida
5. Väzba z dosky s výškou 300 mm, min. 2 ks. na stĺpik (max. rozstup každých 1500 mm)
6. Rýchloskrutky Nida 3,5 x 25 mm
7. Rýchloskrutky Nida 3,5 x 35 mm
8. Izolačný materiál minerálna vlna
9. Škára medzi sadrokartónovými doskami vyhotovená zo sadrovej hmoty Nida a výstužnej pásky Nida
10. Tesniaca páska na akustickú izoláciu Nida šírka 95 mm

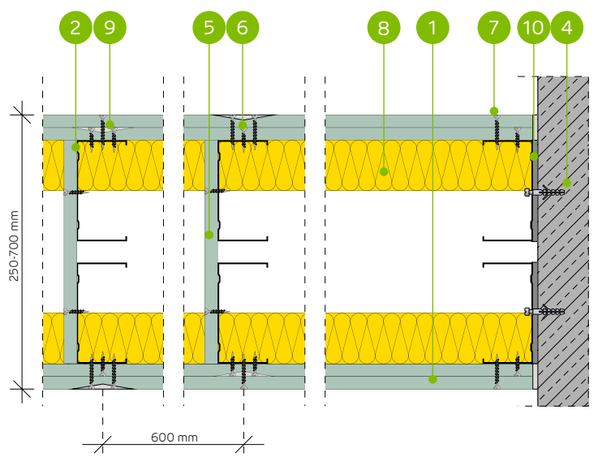

SYSTÉM PRIEČOK NA DVOJRADOVEJ JEDNODUCHEJ A DVOJITEJ NOSNEJ KONŠTRUKCII NIDA C100 (INŠTALAČNÉ STENY)

TECHNICKÉ PARAMETRE

Typ steny Nida Priečka [2]	Konštrukcia roštu	Opláštenie sadrokartónom		Izolačný materiál				Maximálna výška steny - h [1]	Zvuková izolácia			Hmotnosť výstavby	Trieda požiarnej odolnosti	Kategória používania	Špeciálny systém
				Pre akustickú izoláciu		Pre požiarnu odolnosť		V rozsahu požiarnej odolnosti							
	Nida	Nida	Hrúbka	[mm]	Hustota [kg/m³]	[mm]	Hustota [kg/m³]	[mm]	Rw [dB]	Ra1 [dB]	Ra2 [dB]	[kg]	[min]	Trieda ETAG 003	
250C100/Expert [4] [6]	C100+C100	Expert	2x12,5	-	-	-	-	6500	49	46	43	38,0	(R)EI60	IV	-
250C100/Expert	C100+C100	Expert	2x12,5	2x50	12,0	50	10,0	6500	61	59	54	38,0	(R)EI60	IV	-
250C100/Woda [3]	C100+C100	Woda	2x12,5	2x50	12,0	50	10,0	6500	61	59	54	38,0	(R)EI60	IV	-
250C100/Expert + Ogień+	C100+C100	Expert + Ogień Plus	12,5+12,5	-	-	-	-	6500	51	47	44	42,0	(R)EI90	IV	-
250C100/Ogień+ [5] [6]	C100+C100	Ogień Plus	2x12,5	-	-	-	-	6500	53	51	46	46,0	(R)EI120	IV	-
250C100/Ogień+ [5] [6]	C100+C100	Ogień Plus	2x12,5	2x50	10,0	50	10,0	6500	59	56	52	46,0	(R)EI120	IV	-
250C100/Ogień+	C100+C100	Ogień Plus	2x12,5	2x50	12,0	50	30,0	6500	62	60	57	46,0	(R)EI120	IV	-
250C100/WodaOgień+	C100+C100	Woda Ogień Plus	2x12,5	2x50	12,0	50	30,0	6500	62	60	57	46,0	(R)EI120	IV	-
250C100/Twarda	C100+C100	Twarda	2x12,5	2x50	12,0	50	30,0	6500	62	60	57	57,0	(R)EI120	IV	●
250C100/Hydro	C100+C100	Hydro	2x12,5	2x50	12,0	50	50,0	6500	62	60	57	49,0	(R)EI120	IV	●
250C100/Cicha	C100+C100	Cicha	2x12,5	2x50	12,0	50	30,0	6500	62	60	57	57,0	(R)EI120	IV	-

[1] Maximálna výška v súlade s technickým posudkom ITB 1060/11/R12NK.
[2] Európske technické posúdenie ETA 15/0301. V prípade väčších požiadaviek ohľadom maximálnych výšok možno zmenšiť rozstupy v rámci nosnej konštrukcie na 400 mm a 300 mm.
[3] V interiéroch s relatívnou vlhkosťou vzduch do 85% (do 10 hodín) použiť dosku Nida Woda, ale v zónach vystavených intenzívnemu pôsobeniu vody odporúčame použiť sadrové dosky s vláknami Nida Hydro (horizontálne a vertikálne roviny pri vani, sprche a pod.)
[4] Možnosť zámeny za dosku Nida Woda typ H2.
[5] Možnosť zmeny na dosku Nida Voda Oheň Plus (Nida Woda Ogień Plus) typ DFH2.
[6] Zvuková izolácia vypočítaná na základe simulácie v programe INSUL.
Systém protipožiarnych priečok v technológii Siniat plnia funkciu protipožiarnych priečok s obojstranným pôsobením ohňa.

SPOTREBA MATERIÁLOV NA 1 M² PRIEČOK V SYSTÉME NIDA PRIEČKA

Názov materiálu	J.m.	Typ systému Nida Priečka										
		250C100/ Expert [4]	250C100/ Expert	250C100/ Woda	250C100/ Expert + Ogień+	250C100/ Ogień+ [5]	250C100/ Ogień+ [5]	250C100/ Ogień+	250C100/ WodaOgień+	250C100/ Twarda	250C100/ Hydro	250C100/ Cicha
		Spotreba materiálu na 1 m²										
Doska Nida Expert 12,5 mm	m²	4,0	4,0	-	2,0	-	-	-	-	-	-	-
Doska Nida Woda 12,5 mm	m²	-	-	4,0	-	-	-	-	-	-	-	-
Doska Nida Ogień Plus 12,5 mm	m²	-	-	-	2,0	4,0	4,0	4,0	-	-	-	-
Doska Nida Woda Ogień Plus 12,5 mm	m²	-	-	-	-	-	-	-	4,0	-	-	-
Doska Nida Twarda 12,5 mm	m²	-	-	-	-	-	-	-	-	4,0	-	-
Doska Nida Hydro 12,5 mm	m²	-	-	-	-	-	-	-	-	-	4,0	-
Doska Nida Cicha 12,5 mm	m²	-	-	-	-	-	-	-	-	-	-	4,0
Profil Nida C100	bm	3,6	3,6	3,6	3,6	3,6	3,6	3,6	3,6	3,6	3,6	3,6
Profil Nida U100	bm	1,4	1,4	1,4	1,4	1,4	1,4	1,4	1,4	1,4	1,4	1,4
Hmoždinka Nida	ks.	1,8	1,8	1,8	1,8	1,8	1,8	1,8	1,8	1,8	1,8	1,8
Rýchloskrutky Nida 3,5x25 mm	ks.	14,0	14,0	14,0	14,0	14,0	14,0	14,0	14,0	-	-	-
Rýchloskrutky Nida 3,5x35 mm	ks.	24,0	24,0	24,0	24,0	24,0	24,0	24,0	24,0	-	-	-
Rýchloskrutky Nida Twarda 4,2x38 mm	ks.	-	-	-	-	-	-	-	-	38,0	-	38,0
Rýchloskrutky Nida Hydro C5 3,5x25 mm	ks.	-	-	-	-	-	-	-	-	-	14,0	-
Rýchloskrutky Nida Hydro C5 3,5x41 mm	ks.	-	-	-	-	-	-	-	-	-	24,0	-
Výstužná páska Nida	bm	2,8	2,8	2,8	2,8	2,8	2,8	2,8	2,8	2,8	2,8	2,8
Zvukovo izolačná páska Nida	bm	1,2	1,2	1,2	1,2	1,2	1,2	1,2	1,2	1,2	1,2	1,2
Sadrový tmel Nida Start	kg	1,2	1,2	1,2	1,2	1,2	1,2	1,2	1,2	-	-	1,2
Sadrový tmel Nida Finish	kg	0,2	0,2	0,2	0,2	0,2	0,2	0,2	0,2	-	-	0,2
Hotová špachtľovacia hmota Hydromix [7]	kg	-	-	-	-	-	-	-	-	1,4	1,4	-
Minerálna vlna [8]	m²	-	2,0	2,0	-	-	2,0	2,0	2,0	2,0	2,0	2,0

[7] V prípade sadro-trieskových dosiek s vláknami Nida Twarda možno ako alternatívu použiť sadrový tmel Nida Max.
[8] Použitie podľa požiadaviek. V prípade použitia iného typu izolačného materiálu, čo sa týka hrúbky a/alebo objemovej hustoty, než je uvedené v technickej špecifikácii (Nida Sadrokartónové systémy – katalóg riešení), bezpodmienečne sa obráťte na príslušného technického konzultanta Siniat (podrobné mapy regiónov sú uvedené na konci katalógu).
Normy spotreby nezahrňujú straty materiálu.

SYSTÉM PRIEČOK NA DVOJRADOVEJ DVOJITEJ KONŠTRUKCII NOSNEJ NIDA C100 (INŠTALAČNÉ STENY)

nida Stena

Trieda požiarnej odolnosti:	Maximálna zvuková izolácia:	Maximálna výška výstavby:	Hmotnosť 1m² výstavby:	Číslo súvisiaceho dokladu:
(R)EI60 (R)EI90 (R)EI120	-	6500 mm	42,0-61,0 kg	ETA 15/0301

Vyhlásenie o úžitkových vlastnostiach: DoP/Wall System /0003/15.11.2016

SYSTÉMY:
250CC100

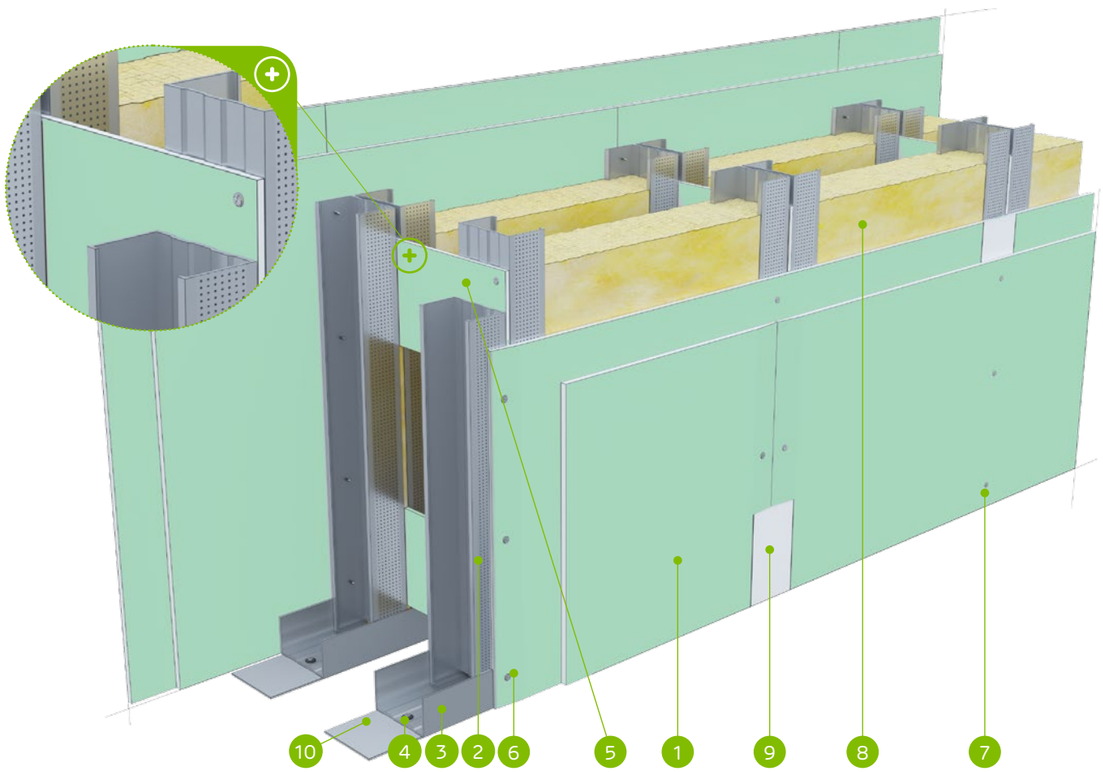

MATERIÁLY:

1. Sadrokartónová doska Nida
2. Profil Nida C 100 (dvojitý)
3. Profil Nida U 100
4. Hmoždinka Nida
5. Väzba z dosky s výškou 300 mm, min. 2 ks. na stĺpik (max. rozstup každých 1500 mm)
6. Rýchloskrutky Nida 3,5 x 25 mm
7. Rýchloskrutky Nida 3,5 x 35 mm
8. Izolačný materiál minerálna vlna
9. Škára medzi sadrokartónovými doskami vyhotovená zo sadrovej hmoty Nida a výstužnej pásky Nida
10. Tesniaca páska na akustickú izoláciu Nida šírka 95 mm

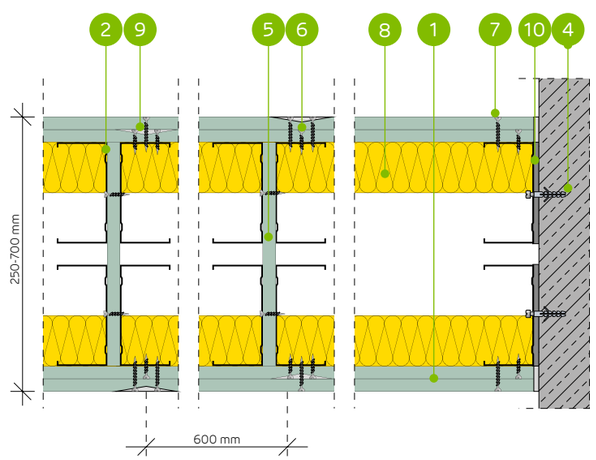

TECHNICKÉ PARAMETRE

Typ steny Nida Priečka [2]	Konštrukcia roštu	Opláštenie sadrokartónom		Izolačný materiál				Maximálna výška steny - h [1]	Zvuková izolácia			Hmotnosť výstavby	Trieda požiarnej odolnosti	Kategória používania	Špeciálny systém
				Pre akustickú izoláciu		Pre požiarnu odolnosť		V rozsahu požiarnej odolnosti							
	Nida	Nida	Hrúbka	[mm]	Hustota [kg/m³]	[mm]	Hustota [kg/m³]	[mm]	Rw [dB]	Ra1 [dB]	Ra2 [dB]	[kg]	[min]	Trieda ETAG 003	
250CC100/Expert [4]	2xC100+2xC100	Expert	2x12,5	-	-	-	-	6500	-	-	-	42,0	(R)EI60	IV	-
250CC100/Expert	2xC100+2xC100	Expert	2x12,5	-	-	50	10,0	6500	-	-	-	42,0	(R)EI60	IV	-
250CC100/Woda [3]	2xC100+2xC100	Woda	2x12,5	-	-	50	10,0	6500	-	-	-	42,0	(R)EI60	IV	-
250CC100/Expert + Ogień+	2xC100+2xC100	Expert + Ogień Plus	12,5+12,5	-	-	-	-	6500	-	-	-	46,0	(R)EI90	IV	-
250CC100/Ogień+ [5]	2xC100+2xC100	Ogień Plus	2x12,5	-	-	-	-	6500	-	-	-	50,0	(R)EI120	IV	-
250CC100/Ogień+ [5]	2xC100+2xC100	Ogień Plus	2x12,5	-	-	50	10,0	6500	-	-	-	50,0	(R)EI120	IV	-
250CC100/Ogień+	2xC100+2xC100	Ogień Plus	2x12,5	-	-	50	30,0	6500	-	-	-	50,0	(R)EI120	IV	-
250CC100/WodaOgień+	2xC100+2xC100	Woda Ogień Plus	2x12,5	-	-	50	30,0	6500	-	-	-	50,0	(R)EI120	IV	-
250CC100/Twarda	2xC100+2xC100	Twarda	2x12,5	-	-	50	30,0	6500	-	-	-	61,0	(R)EI120	IV	●
250CC100/Hydro	2xC100+2xC100	Hydro	2x12,5	-	-	50	50,0	6500	-	-	-	53,0	(R)EI120	IV	●
250CC100/Cicha	2xC100+2xC100	Cicha	2x12,5	-	-	50	30,0	6500	-	-	-	61,0	(R)EI120	IV	-

[1] Maximálna výška v súlade s technickým posudkom ITB 1060/11/R12NK.
[2] Európske technické posúdenie ETA 15/0301. V prípade väčších požiadaviek ohľadom maximálnych výšok možno zmenšiť rozstupy v rámci nosnej konštrukcie na 400 mm a 300 mm.
[3] V interiéroch s relatívnou vlhkosťou vzduch do 85% (do 10 hodín) použiť dosku Nida Woda, ale v zónach vystavených intenzívnemu pôsobeniu vody odporúčame použiť sadrové dosky s vláknami Nida Hydro (horizontálne a vertikálne roviny pri vani, sprche a pod.)
[4] Možnosť zámeny za dosku Nida Woda typ H2.
[5] Možnosť zmeny na dosku Nida Voda Oheň Plus (Nida Woda Ogień Plus) typ DFH2.
Systém protipožiarnych priečok v technológii Siniat plnia funkciu protipožiarnych priečok s obojstranným pôsobením ohňa.

SPOTREBA MATERIÁLOV NA 1 M² PRIEČOK V SYSTÉME NIDA PRIEČKA

Názov materiálu	J.m.	Typ systému Nida Priečka										
		250CC100/ Expert [4]	250CC100/ Expert	250CC100/ Woda	250CC100/ Expert + Ogień+	250CC100/ Ogień+ [5]	250CC100/ Ogień+ [5]	250CC100/ Ogień+	250CC100/ WodaOgień+	250CC100/ Twarda	250CC100/ Hydro	250CC100/ Cicha
		Spotreba materiálu na 1 m²										
Doska Nida Expert 12,5 mm	m²	4,0	4,0	-	2,0	-	-	-	-	-	-	-
Doska Nida Woda 12,5 mm	m²	-	-	4,0	-	-	-	-	-	-	-	-
Doska Nida Ogień Plus 12,5 mm	m²	-	-	-	2,0	4,0	4,0	4,0	-	-	-	-
Doska Nida Woda Ogień Plus 12,5 mm	m²	-	-	-	-	-	-	-	4,0	-	-	-
Doska Nida Twarda 12,5 mm	m²	-	-	-	-	-	-	-	-	4,0	-	-
Doska Nida Hydro 12,5 mm	m²	-	-	-	-	-	-	-	-	-	4,0	-
Doska Nida Cicha 12,5 mm	m²	-	-	-	-	-	-	-	-	-	-	4,0
Profil Nida C100	bm	7,2	7,2	7,2	7,2	7,2	7,2	7,2	7,2	7,2	7,2	7,2
Profil Nida U100	bm	1,4	1,4	1,4	1,4	1,4	1,4	1,4	1,4	1,4	1,4	1,4
Hmoždinka Nida	ks.	1,8	1,8	1,8	1,8	1,8	1,8	1,8	1,8	1,8	1,8	1,8
Rýchloskrutky Nida 3,5x25 mm	ks.	14,0	14,0	14,0	14,0	14,0	14,0	14,0	14,0	-	-	-
Rýchloskrutky Nida 3,5x35 mm	ks.	24,0	24,0	24,0	24,0	24,0	24,0	24,0	24,0	-	-	-
Rýchloskrutky Nida Twarda 4,2x38 mm	ks.	-	-	-	-	-	-	-	-	38,0	-	38,0
Rýchloskrutky Nida Hydro C5 3,5x25 mm	ks.	-	-	-	-	-	-	-	-	-	14,0	-
Rýchloskrutky Nida Hydro C5 3,5x41 mm	ks.	-	-	-	-	-	-	-	-	-	24,0	-
Výstužná páska Nida	bm	2,8	2,8	2,8	2,8	2,8	2,8	2,8	2,8	2,8	2,8	2,8
Zvukovo izolačná páska Nida	bm	1,2	1,2	1,2	1,2	1,2	1,2	1,2	1,2	1,2	1,2	1,2
Sadrový tmel Nida Start	kg	1,2	1,2	1,2	1,2	1,2	1,2	1,2	1,2	-	-	1,2
Sadrový tmel Nida Finish	kg	0,2	0,2	0,2	0,2	0,2	0,2	0,2	0,2	-	-	0,2
Hotová špachtľovacia hmota Hydromix [6]	kg	-	-	-	-	-	-	-	-	1,4	1,4	-
Minerálna vlna [7]	m²	-	1,0	1,0	-	-	1,0	1,0	1,0	1,0	1,0	1,0

[6] V prípade sadro-trieskových dosiek s vláknami Nida Twarda možno ako alternatívu použiť sadrový tmel Nida Max.
[7] Použitie podľa požiadaviek. V prípade použitia iného typu izolačného materiálu, čo sa týka hrúbky a/alebo objemovej hustoty, než je uvedené v technickej špecifikácii (Nida Sadrokartónové systémy – katalóg riešení), bezpodmienečne sa obráťte na príslušného technického konzultanta Siniat (podrobné mapy regiónov sú uvedené na konci katalógu).
Normy spotreby nezahrňujú straty materiálu.

PRVÉ SYSTÉMY SUCHEJ VÝSTAVBY NA TRHU S OZNAČENÍM CE

Nida Stena

Trieda požiarnej odolnosti:	Maximálna zvuková izolácia:	Maximálna výška výstavby:	Hmotnosť 1m² výstavby:	Číslo súvisiaceho dokladu:
(R)EI120	62 dB	6500 mm	60,0-65,0 kg	ETA 15/0301

Vyhlásenie o úžitkových vlastnostiach:
DoP/Wall System /0003/15.11.2016

SYSTÉMY:
175C50; 225C75; 275C100; 175CC50; 225CC75; 275CC100

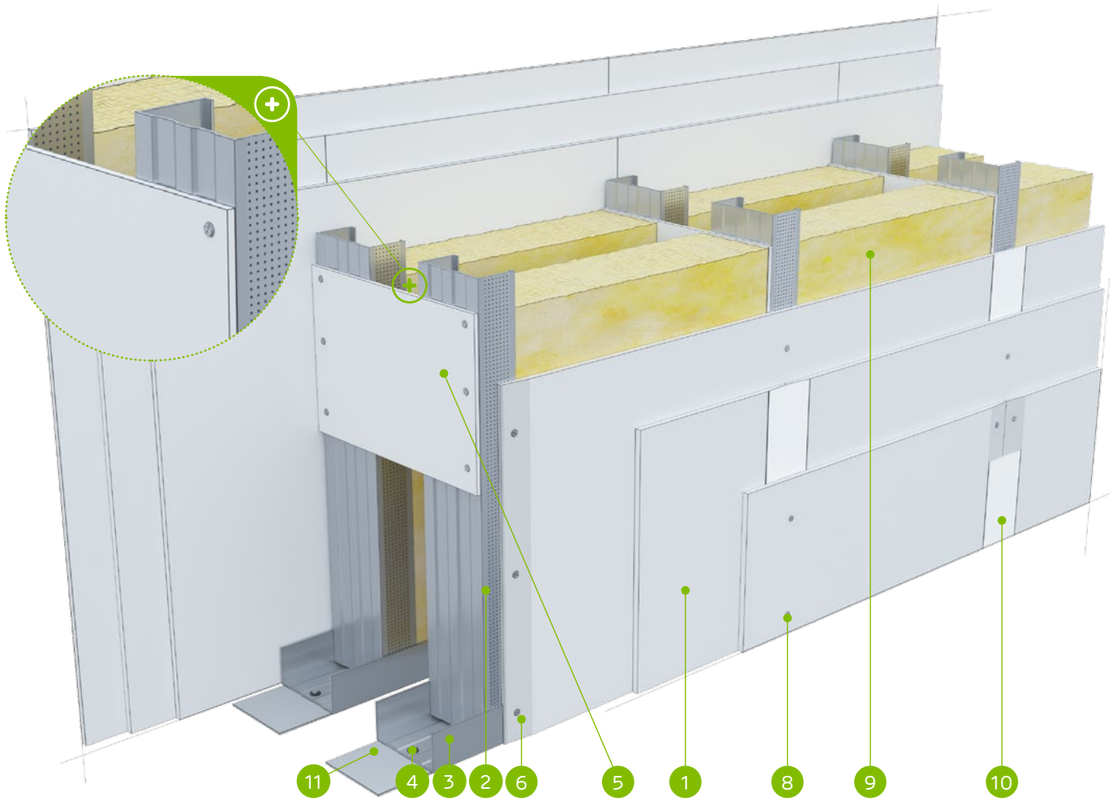

MATERIÁLY:

1. Sadrokartónová doska Nida Ogień Typ F 12,5 mm
2. Profil Nida C50 / C75 / C100
3. Profil Nida U50 / U75 / U100
4. Hmoždinka Nida
5. Väzba z dosky s výškou 300 mm, min. 2 ks. na stĺpik (max. rozstup každých 1500 mm)
6. Rýchloskrutky Nida 3,5 x 25 mm
7. Rýchloskrutky Nida 3,5 x 35 mm
8. Rýchloskrutky Nida 3,5 x 55 mm
9. Izolačný materiál minerálna vlna
10. Škára medzi sadrokartónovými doskami vyhotovená zo sadrovej hmoty Nida a výstužnej pásky Nida
11. Tesniaca páska na akustickú izoláciu Nida šírka 50 / 70 / 95 mm

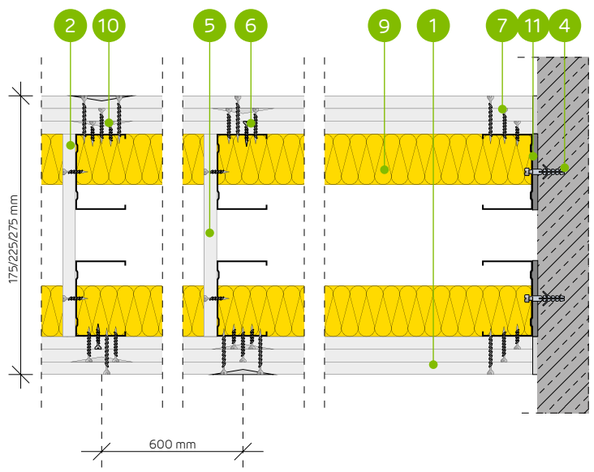

SYSTÉM PRIEČOK NA DVOJRADOVEJ JEDNODUCHEJ A DVOJITEJ KONŠTRUKCII NIDA C50, C75, C100 (INŠTALAČNÉ STENY)

TECHNICKÉ PARAMETRE

Typ steny Nida Priečka [2]	Konštrukcia roštu	Opláštenie sadrokartónom		Izolačný materiál				Maximálna výška steny - h [1]	Zvuková izolácia			Hmotnosť výstavby	Trieda požiarnej odolnosti	Kategória používania	Špeciálny systém
				Pre akustickú izoláciu		Pre požiarnu odolnosť		V rozsahu požiarnej odolnosti							
	Nida	Nida	Hrúbka	[mm]	Hustota [kg/m³]	[mm]	Hustota [kg/m³]	[mm]	Rw [dB]	Ra1 [dB]	Ra2 [dB]	[kg]	[min]	Trieda ETAG 003	
175C50/OgieńTypF	C50+C50	Ogień Typ F	3x12,5	2x50	12,0	50	10,0	4500	60	58	54	60,0	(R)EI120	IV	-
225C75/OgieńTypF	C75+C75	Ogień Typ F	3x12,5	2x50	12,0	50	10,0	6000	62	60	57	61,0	(R)EI120	IV	-
275C100/OgieńTypF	C100+C100	Ogień Typ F	3x12,5	2x50	12,0	50	10,0	6500	62	60	57	61,0	(R)EI120	IV	-
175CC50/OgieńTypF	2xC50+2xC50	Ogień Typ F	3x12,5	-	-	50	10,0	4750	-	-	-	63,0	(R)EI120	IV	-
225CC75/OgieńTypF	2xC75+2xC75	Ogień Typ F	3x12,5	-	-	50	10,0	6500	-	-	-	64,0	(R)EI120	IV	-
275CC100/OgieńTypF	2xC100+2xC100	Ogień Typ F	3x12,5	-	-	50	10,0	6500	-	-	-	65,0	(R)EI120	IV	-

[1] Maximálna výška v súlade s technickým posudkom ITB 1060/11/R12NK.
[2] Európske technické posúdenie ETA 15/0301. V prípade väčších požiadaviek ohľadom maximálnych výšok možno zmenšiť rozstupy v rámci nosnej konštrukcie na 400 mm a 300 mm. Systém protipožiarnych priečok v technológii Siniat plnia funkciu protipožiarnych priečok s obojstranným pôsobením ohňa.

SPOTREBA MATERIÁLOV NA 1 M² PRIEČOK V SYSTÉME NIDA PRIEČKA

Názov materiálu	J.m.	Typ systému Nida Priečka					
		175C50/OgieńTypF	225C75/OgieńTypF	275C100/OgieńTypF	175CC50/OgieńTypF	225CC75/OgieńTypF	275CC100/OgieńTypF
		Spotreba materiálu na 1 m²					
Doska Nida Ogień Typ F 12,5 mm	m²	6,0	6,0	6,0	6,0	6,0	6,0
Profil Nida C50, C75, C100	bm	3,6	3,6	3,6	7,2	7,2	7,2
Profil Nida U50, U75, U100	bm	1,4	1,4	1,4	1,4	1,4	1,4
Hmoždinka Nida	ks.	1,8	1,8	1,8	1,8	1,8	1,8
Rýchloskrutky Nida 3,5x25 mm	ks.	14,0	14,0	14,0	14,0	14,0	14,0
Rýchloskrutky Nida 3,5x35 mm	ks.	8,0	8,0	8,0	8,0	8,0	8,0
Rýchloskrutky Nida 3,5x55 mm	ks.	24,0	24,0	24,0	24,0	24,0	24,0
Výstužná páska Nida	bm	2,8	2,8	2,8	2,8	2,8	2,8
Zvukovo izolačná páska Nida	bm	1,2	1,2	1,2	1,2	1,2	1,2
Sadrový tmel Nida Start	kg	1,8	1,8	1,8	1,8	1,8	1,8
Sadrový tmel Nida Finish	kg	0,2	0,2	0,2	0,2	0,2	0,2
Minerálna vlna [3]	m²	2,0	2,0	2,0	1,0	1,0	1,0

[3] Použitie podľa požiadaviek. V prípade použitia iného typu izolačného materiálu, čo sa týka hrúbky a/alebo objemovej hustoty, než je uvedené v technickej špecifikácii (Nida Sadrokartónové systémy – katalóg riešení), bezpodmienečne sa obráťte na príslušného technického konzultanta Siniat (podrobné mapy regiónov sú uvedené na konci katalógu).
Normy spotreby nezahrňujú straty materiálu.

nida Stena

Trieda požiarnej odolnosti:	Maximálna zvuková izolácia:	Maximálna výška výstavby:	Hmotnosť 1m² výstavby:	Číslo súvisiaceho dokladu:
-	-	7000 mm	28,0-33,0 kg	ETA 15/0301

Vyhlásenie o úžitkových vlastnostiach:
DoP/Wall System /0003/15.11.2016

SYSTÉMY:

150C50/LS; 200C75/LS; 250C100/LS;
150CC50/LS; 200CC75/LS; 250CC100/LS

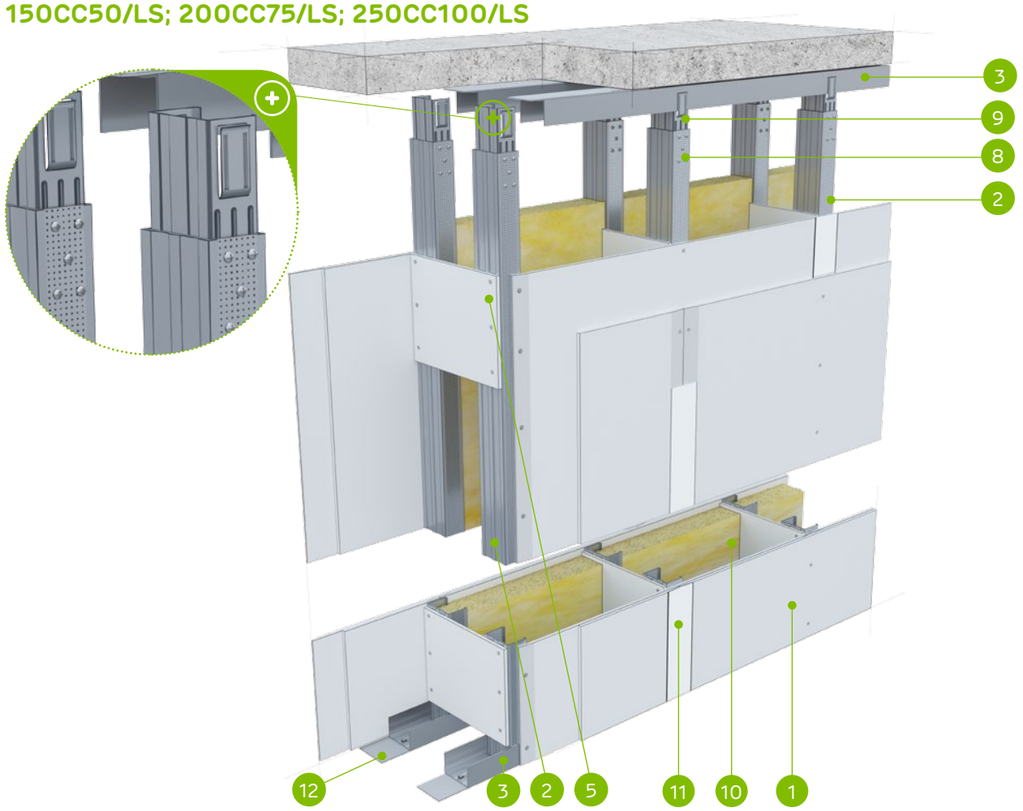

MATERIÁLY:

1. Sadrokartónová doska Nida
2. Profil Nida C 50 / C 75 / C 100
3. Profil Nida U 50 / U 75 / U 100
4. Hmoždinka Nida
5. Väzba z dosky s výškou 300 mm, min. 2 ks. na stĺpik (max. rozstup každých 1500 mm)
6. Rýchloskrutky Nida 3,5 x 25 mm
7. Rýchloskrutky Nida 3,5 x 35 mm
8. Samorezná skrutka 4,2x13 mm do plechu 1 mm FLAT HEAD®
9. Stabilizačná spojka Nida LS 50, LS 75, LS 100
10. Izolačný materiál minerálna vlna
11. Škára medzi sadrokartónovými doskami vyhotovená zo sadrovej hmoty Nida a výstužnej pásky Nida
12. Tesniaca páska na akustickú izoláciu Nida 50 / 70 / 95 mm

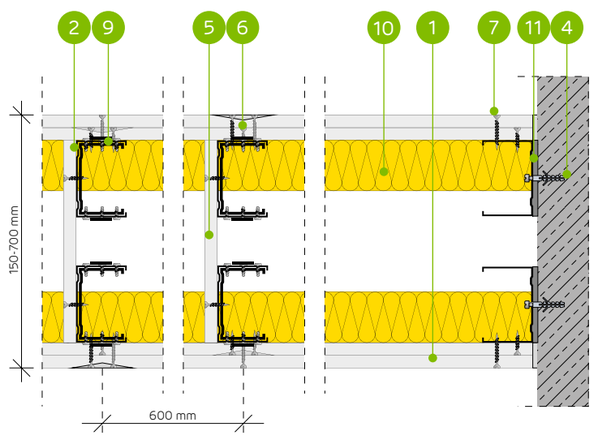

SYSTÉM PRIEČOK S ČIASTOČNÝM OPLÁŠTENÍM NA DVOJRADOVEJ JEDNODUCHEJ ALEBO DVOJITEJ NOSNEJ KONŠTRUKCII NIDA C50, C75, C100 (INŠTALAČNÉ STENY - NIDA LS)

TECHNICKÉ PARAMETRE

Typ steny Nida Priečka [2]	Konštrukcia roštu	Opláštenie sadrokartónom		Izolačný materiál				Maximálna výška steny - h [1]	Zvuková izolácia			Hmotnosť výstavby	Trieda požiarnej odolnosti	Kategória používania	Špeciálny systém
				Pre akustickú izoláciu		Pre požiarnu odolnosť		V rozsahu požiarnej odolnosti							
	Nida	Nida	Hrúbka	[mm]	Hustota [kg/m³]	[mm]	Hustota [kg/m³]	[mm]	Rw [dB]	Ra1 [dB]	Ra2 [dB]	[kg]	[min]	Trieda ETAG 003	
150C50/LS/Expert	C50+C50	Expert	2x12,5	2x50	10,0	-	-	4500	-	-	-	28,0	-	IV	-
200C75/LS/Expert	C75+C75	Expert	2x12,5	2x75	10,0	-	-	6000	-	-	-	29,0	-	IV	-
250C100/LS/Expert	C100+C100	Expert	2x12,5	2x100	10,0	-	-	6500	-	-	-	30,0	-	IV	-
150CC50/LS/Expert	2xC50+2xC50	Expert	2x12,5	2x50	10,0	-	-	4750	-	-	-	31,0	-	IV	-
200CC75/LS/Expert	2xC75+2xC75	Expert	2x12,5	2x75	10,0	-	-	6500	-	-	-	32,0	-	IV	-
250CC100/LS/Expert	2xC100+2xC100	Expert	2x12,5	2x100	10,0	-	-	7000	-	-	-	33,0	-	IV	-

[1] Maximálna výška v súlade s technickým posudkom ITB 1060/11/R12NK; ITB 1060/12/R42NK.
[2] Európske technické posúdenie ETA 15/0301.

SPOTREBA MATERIÁLOV NA 1 M² PRIEČOK V SYSTÉME NIDA PRIEČKA

Názov materiálu	J.m.	Typ systému Nida Priečka					
		150C50/LS/Expert	200C75/LS/Expert	250C100/LS/Expert	150CC50/LS/Expert	200CC75/LS/Expert	250CC100/LS/Expert
		Spotreba materiálu na 1 m²					
Doska Nida Expert 12,5 mm	m²	3,0	3,0	3,0	3,0	3,0	3,0
Profil Nida C50	bm	3,6	-	-	7,2	-	-
Profil Nida C75	bm	-	3,6	-	-	7,2	-
Profil Nida C100	bm	-	-	3,6	-	-	7,2
Profil Nida U50	bm	1,4	-	-	1,4	-	-
Profil Nida U75	bm	-	1,4	-	-	1,4	-
Profil Nida U100	bm	-	-	1,4	-	-	1,4
Stabilizačná spojka Nida LS50	ks.	0,8	-	-	1,6	-	-
Stabilizačná spojka Nida LS75	ks.	-	0,8	-	-	1,6	-
Stabilizačná spojka Nida LS100	ks.	-	-	0,8	-	-	1,6
Hmoždinka Nida	ks.	1,8	1,8	1,8	1,8	1,8	1,8
Samorezná skrutka 4,2x13 mm do plechu 1 mm FLAT HEAD®	ks.	8,0	8,0	8,0	28,0	28,0	28,0
Rýchloskrutky Nida 3,5x25 mm	ks.	6,0	6,0	6,0	6,0	6,0	6,0
Rýchloskrutky Nida 3,5x35 mm	ks.	18,0	18,0	18,0	18,0	18,0	18,0
Výstužná páska Nida	bm	2,1	2,1	2,1	2,1	2,1	2,1
Zvukovo izolačná páska Nida	bm	1,2	1,2	1,2	1,2	1,2	1,2
Sadrový tmel Nida Start	kg	0,9	0,9	0,9	0,9	0,9	0,9
Sadrový tmel Nida Finish	kg	0,15	0,15	0,15	0,15	0,15	0,15
Minerálna vlna [3]	m²	0,75 (1,0) [4]	0,75 (1,0) [4]	0,75 (1,0) [4]	0,75 (1,0) [4]	0,75 (1,0) [4]	0,75 (1,0) [4]

[3] Použitie podľa požiadaviek. V prípade použitia iného typu izolačného materiálu, čo sa týka hrúbky a/alebo objemovej hustoty, než je uvedené v technickej špecifikácii (Nida Sadrokartónové systémy – katalóg riešení), bezpodmienečne sa obráťte na príslušného technického konzultanta Siniat (podrobné mapy regiónov sú uvedené na konci katalógu).
[4] Voliteľne izoláciu možno použiť na celej ploche steny.
Normy spotreby nezahrňujú straty materiálu.

PRVÉ SYSTÉMY SUCHEJ VÝSTAVBY NA TRHU S OZNAČENÍM CE

Nida Stena PRIEČKY

TABUĽKY PRE VOĽBU MAXIMÁLNEJ VÝŠKY V PRÍPADE SYSTÉMU NIDA PRIEČKY PRI POUŽITÍ MENŠÍCH ROZSTUPOV A/ALEBO ZDVOJENEJ NOSNEJ KONŠTRUKCIE NIDA C50, C75, C100 BEZ POŽIARNEJ ODOLNOSTI (DVOJRADOVÁ KONŠTRUKCIA - INŠTALAČNÉ STENY)

TECHNICKÉ PARAMETRE

Názov systému Nida Ściana	Počet vrstiev opláštenia Nida	Typ konštrukcii Nida		Maximálna výška steny - h [1]		ETAG 003
		Typ profilu Nida	Osová vzdialenosť profilov Nida	1 [2]	2 [3]	
	[mm]		[mm]	[mm]	[mm]	
150C50	2x12,5	C50+C50	600	4500	4000	IV
150C50-400	2x12,5	C50+C50	400	4750	4250	IV
150C50-300	2x12,5	C50+C50	300	4990	4460	IV
150CC50	2x12,5	2xC50+2xC50	600	4750	4250	IV
150CC50-400	2x12,5	2xC50+2xC50	400	5000	4500	IV
150CC50-300	2x12,5	2xC50+2xC50	300	5250	4730	IV
200C75	2x12,5	C75+C75	600	6000	5500	IV
200C75-400	2x12,5	C75+C75	400	6250	6000	IV
200C75-300	2x12,5	C75+C75	300	6560	6300	IV
200CC75	2x12,5	2xC75+2xC75	600	6500	6150	IV
200CC75-400	2x12,5	2xC75+2xC75	400	6750	6250	IV
200CC75-300	2x12,5	2xC75+2xC75	300	7020	6500	IV
250C100	2x12,5	C100+C100	600	6500	6000	IV
250C100-400	2x12,5	C100+C100	400	7000	6500	IV
250C100-300	2x12,5	C100+C100	300	7280	6760	IV
250CC100	2x12,5	2xC100+2xC100	600	7000	6500	IV
250CC100-400	2x12,5	2xC100+2xC100	400	7250	6750	IV
250CC100-300	2x12,5	2xC100+2xC100	300	7470	6950	IV

[1] Technický posudok ITB 1060/11/R12NK.
[2] Rozsah 1 - zahŕňa steny v priestoroch, v ktorých sa zdržiava malý počet osôb, ako napr. izby v bytoch, hotelové izby, miestnosti v nemocniciach a ostatné, ktoré sa využívajú podobným spôsobom.
[3] Rozsah 2 - zahŕňa steny v priestoroch, v ktorých sa zdržiava veľký počet osôb, ako napr. konferenčné sály, školské triedy, prednáškové siene a ostatné, ktoré sa využívajú podobným spôsobom.

Nida Stena PRIEČKY

TABUĽKY PRE VOĽBU MAXIMÁLNEJ VÝŠKY V PRÍPADE SYSTÉMU NIDA PRIEČKY PRI POUŽITÍ MENŠÍCH ROZSTUPOV A/ALEBO ZDVOJENEJ NOSNEJ KONŠTRUKCIE NIDA C50, C75, C100 BEZ POŽIARNEJ ODOLNOSTI (DVOJRADOVÁ KONŠTRUKCIA - INŠTALAČNÉ STENY)

TECHNICKÉ PARAMETRE

Názov systému Nida Ściana	Počet vrstiev opláštenia Nida	Typ konštrukcii Nida		Maximálna výška steny - h [1]		ETAG 003
		Typ profilu Nida	Osová vzdialenosť profilov Nida	1 [2]	2 [3]	
	[mm]		[mm]	[mm]	[mm]	
175C50	3x12,5	C50+C50	600	4500	4000	IV
175C50-400	3x12,5	C50+C50	400	4750	4250	IV
175C50-300	3x12,5	C50+C50	300	4990	4460	IV
175CC50	3x12,5	2xC50+2xC50	600	4750	4250	IV
175CC50-400	3x12,5	2xC50+2xC50	400	5000	4500	IV
175CC50-300	3x12,5	2xC50+2xC50	300	5250	4730	IV
225C75	3x12,5	C75+C75	600	6000	5500	IV
225C75-400	3x12,5	C75+C75	400	6250	6000	IV
225C75-300	3x12,5	C75+C75	300	6560	6300	IV
225CC75	3x12,5	2xC75+2xC75	600	6500	6150	IV
225CC75-400	3x12,5	2xC75+2xC75	400	6750	6250	IV
225CC75-300	3x12,5	2xC75+2xC75	300	7020	6500	IV
275C100	3x12,5	C100+C100	600	6500	6000	IV
275C100-400	3x12,5	C100+C100	400	7000	6500	IV
275C100-300	3x12,5	C100+C100	300	7280	6760	IV
275CC100	3x12,5	2xC100+2xC100	600	7000	6500	IV
275CC100-400	3x12,5	2xC100+2xC100	400	7250	6750	IV
275CC100-300	3x12,5	2xC100+2xC100	300	7470	6950	IV

[1] Technický posudok ITB 1060/11/R12NK.
[2] Rozsah 1 - zahŕňa steny v priestoroch, v ktorých sa zdržiava malý počet osôb, ako napr. izby v bytoch, hotelové izby, miestnosti v nemocniciach a ostatné, ktoré sa využívajú podobným spôsobom.
[3] Rozsah 2 - zahŕňa steny v priestoroch, v ktorých sa zdržiava veľký počet osôb, ako napr. konferenčné sály, školské triedy, prednáškové siene a ostatné, ktoré sa využívajú podobným spôsobom.

nida Stena

Trieda požiarnej odolnosti:	Maximálna zvuková izolácia:	Maximálna výška výstavby:	Hmotnosť 1m² výstavby:	Číslo súvisiaceho dokladu:
(R)EI60 (R)EI90 (R)EI120	59 dB	3000 mm	37,0-56,0 kg	ETA 15/0301

Vyhlásenie o úžitkových vlastnostiach:
DoP/Wall System /0005/15.11.2016

SYSTÉMY:
S125/2

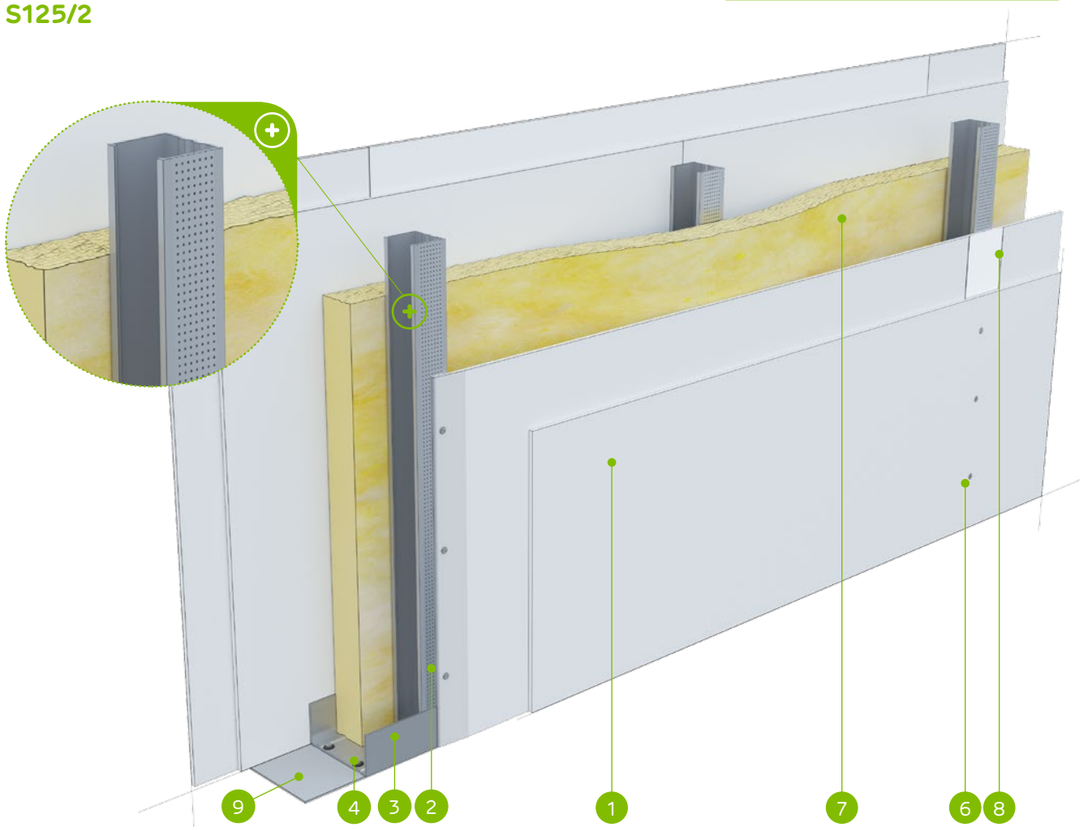

MATERIÁLY:

1. Sadrokartónová doska Nida
2. Profil Nida C 50
3. Profil Nida U 75
4. Hmoždinka Nida
5. Rýchloskrutky Nida 3,5 x 25 mm
6. Rýchloskrutky Nida 3,5 x 35 mm
7. Izolačný materiál minerálna vlna
8. Škára medzi sadrokartónovými doskami vyhotovená zo sadrovej hmoty Nida a výstužnej pásky Nida
9. Tesniaca páska na akustickú izoláciu Nida šírka 70 mm

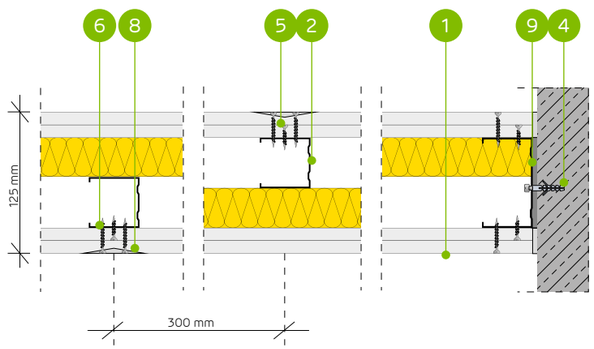

SYSTÉM AKUSTICKÝCH PRIEČOK NA KONŠTRUKCII NOSNEJ NIDA C50 (KONŠTRUKCIA S POSUNOM O 25 MM)

TECHNICKÉ PARAMETRE

Typ steny Nida Priečka [2]	Konštrukcia roštu	Opláštenie sadrokartónom		Izolačný materiál				Maximálna výška steny - h [1]	Zvuková izolácia			Hmotnosť výstavby	Trieda požiarnej odolnosti	Kategória používania	Špeciálny systém
				Pre akustickú izoláciu		Pre požiarnu odolnosť		V rozsahu požiarnej odolnosti							
	Nida	Nida	Hrúbka	[mm]	Hustota [kg/m³]	[mm]	Hustota [kg/m³]	[mm]	Rw [dB]	Ra1 [dB]	Ra2 [dB]	[kg]	[min]	Trieda ETAG 003	
S125/2/Expert [4] [6]	C50	Expert	2x12,5	-	-	-	-	3000	46	43	36	37,0	(R)EI60	III	-
S125/2/Expert	C50	Expert	2x12,5	50	12,0	50	10,0	3000	58	55	50	37,0	(R)EI60	III	-
S125/2/Woda [3]	C50	Woda	2x12,5	50	12,0	50	10,0	3000	58	55	50	37,0	(R)EI60	III	-
S125/2/Expert + Ogień+	C50	Expert + Ogień Plus	12,5+12,5	-	-	-	-	3000	48	45	39	41,0	(R)EI90	III	-
S125/2/Ogień+ [5] [6]	C50	Ogień Plus	2x12,5	-	-	-	-	3000	51	48	41	45,0	(R)EI120	III	-
S125/2/Ogień+ [5] [6]	C50	Ogień Plus	2x12,5	50	10,0	50	10,0	3000	56	52	45	45,0	(R)EI120	III	-
S125/2/Ogień+	C50	Ogień Plus	2x12,5	50	12,0	50	30,0	3000	59	56	53	45,0	(R)EI120	III	-
S125/2/WodaOgień+	C50	Woda Ogień Plus	2x12,5	50	12,0	50	30,0	3000	59	56	53	45,0	(R)EI120	III	-
S125/2/Twarda	C50	Twarda	2x12,5	50	12,0	50	30,0	3000	59	56	53	56,0	(R)EI120	III	●
S125/2/Hydro	C50	Hydro	2x12,5	50	12,0	50	50,0	3000	59	56	53	48,0	(R)EI120	III	●
S125/2/Cicha	C50	Cicha	2x12,5	50	12,0	50	30,0	3000	59	56	53	56,0	(R)EI120	III	-

[1] Maximálna výška v súlade s technickým posudkom ITB 1060/11/R12NK.
[2] Európske technické posúdenie ETA 15/0301. V prípade väčších požiadaviek ohľadom maximálnych výšok možno zmenšiť rozstupy v rámci nosnej konštrukcie na 400 mm a 300 mm.
[3] V interiéroch s relatívnou vlhkosťou vzduch do 85% (do 10 hodín) použiť dosku Nida Woda, ale v zónach vystavených intenzívnemu pôsobeniu vody odporúčame použiť sadrové dosky s vláknami Nida Hydro (horizontálne a vertikálne roviny pri vani, sprche a pod.)
[4] Možnosť zámeny za dosku Nida Woda typ H2.
[5] Možnosť zmeny na dosku Nida Voda Oheň Plus (Nida Woda Ogień Plus) typ DFH2.
[6] Zvuková izolácia vypočítaná na základe simulácie v programe INSUL.
Systém protipožiarnych priečok v technológii Siniat plnia funkciu protipožiarnych priečok s obojstranným pôsobením ohňa.

SPOTREBA MATERIÁLOV NA 1 M² PRIEČOK V SYSTÉME NIDA PRIEČKA

Názov materiálu	J.m.	Typ systému Nida Priečka										
		S125/2/ Expert [4]	S125/2/ Expert	S125/2/ Woda	S125/2/ Expert + Ogień+	S125/2/ Ogień+ [5]	S125/2/ Ogień+ [5]	S125/2/ Ogień+	S125/2/ WodaOgień+	S125/2/ Twarda	S125/2/ Hydro	S125/2/ Cicha
		Spotreba materiálu na 1 m²										
Doska Nida Expert 12,5 mm	m²	4,0	4,0	-	2,0	-	-	-	-	-	-	-
Doska Nida Woda 12,5 mm	m²	-	-	4,0	-	-	-	-	-	-	-	-
Doska Nida Ogień Plus 12,5 mm	m²	-	-	-	2,0	4,0	4,0	4,0	-	-	-	-
Doska Nida Woda Ogień Plus 12,5 mm	m²	-	-	-	-	-	-	-	4,0	-	-	-
Doska Nida Twarda 12,5 mm	m²	-	-	-	-	-	-	-	-	4,0	-	-
Doska Nida Hydro 12,5 mm	m²	-	-	-	-	-	-	-	-	-	4,0	-
Doska Nida Cicha 12,5 mm	m²	-	-	-	-	-	-	-	-	-	-	4,0
Profil Nida C50	bm	3,6	3,6	3,6	3,6	3,6	3,6	3,6	3,6	3,6	3,6	3,6
Profil Nida U75	bm	0,7	0,7	0,7	0,7	0,7	0,7	0,7	0,7	0,7	0,7	0,7
Hmoždinka Nida	ks.	0,9	0,9	0,9	0,9	0,9	0,9	0,9	0,9	0,9	0,9	0,9
Rýchloskrutky Nida 3,5x25 mm	ks.	8,0	8,0	8,0	8,0	8,0	8,0	8,0	8,0	-	-	-
Rýchloskrutky Nida 3,5x35 mm	ks.	24,0	24,0	24,0	24,0	24,0	24,0	24,0	24,0	-	-	-
Rýchloskrutky Nida Twarda 4,2x38 mm	ks.	-	-	-	-	-	-	-	-	32,0	-	32,0
Rýchloskrutky Nida Hydro C5 3,5x25 mm	ks.	-	-	-	-	-	-	-	-	-	8,0	-
Rýchloskrutky Nida Hydro C5 3,5x41 mm	ks.	-	-	-	-	-	-	-	-	-	24,0	-
Výstužná páska Nida	bm	2,8	2,8	2,8	2,8	2,8	2,8	2,8	2,8	2,8	2,8	2,8
Zvukovo izolačná páska Nida	bm	0,6	0,6	0,6	0,6	0,6	0,6	0,6	0,6	0,6	0,6	0,6
Sadrový tmel Nida Start	kg	1,2	1,2	1,2	1,2	1,2	1,2	1,2	1,2	-	-	1,2
Sadrový tmel Nida Finish	kg	0,2	0,2	0,2	0,2	0,2	0,2	0,2	0,2	-	-	0,2
Hotová špachťovacia hmota Hydromix [7]	kg	-	-	-	-	-	-	-	-	1,4	1,4	-
Minerálna vlna [8]	m²	-	1,0	1,0	-	-	1,0	1,0	1,0	1,0	1,0	1,0

[7] V prípade sadro-trieskových dosiek s vláknami Nida Twarda možno ako alternatívu použiť sadrový tmel Nida Max.
[8] Použitie podľa požiadaviek. V prípade použitia iného typu izolačného materiálu, čo sa týka hrúbky a/alebo objemovej hustoty, než je uvedené v technickej špecifikácii (Nida Sadrokartónové systémy – katalóg riešení), bezpodmienečne sa obráťte na príslušného technického konzultanta Siniat (podrobné mapy regiónov sú uvedené na konci katalógu).
Normy spotreby nezahrňujú straty materiálu.

nida Stena

Trieda požiarnej odolnosti:	Maximálna zvuková izolácia:	Maximálna výška výstavby:	Hmotnosť 1m² výstavby:	Číslo súvisiaceho dokladu:
(R)EI60 (R)EI90 (R)EI120	-	3500 mm	39,0-58,0 kg	ETA 15/0301

Vyhlásenie o úžitkových vlastnostiach:
DoP/Wall System /0005/15.11.2016

SYSTÉMY:
SS125/2

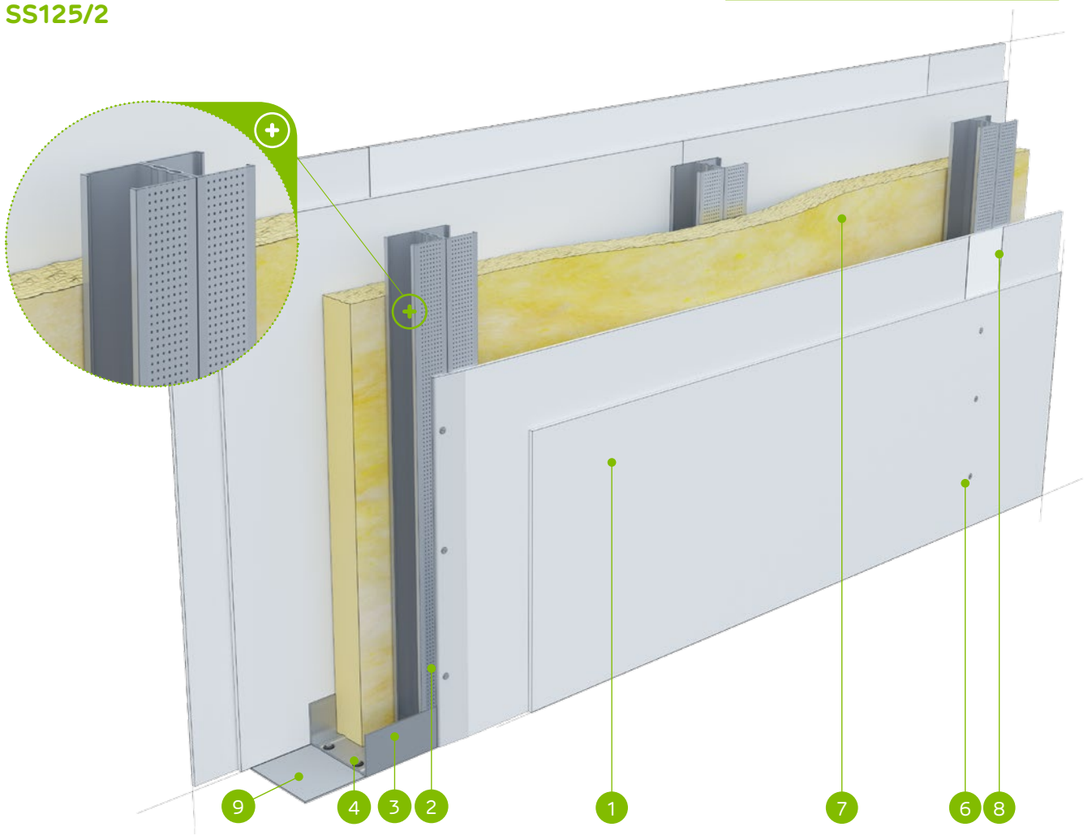

MATERIÁLY:

1. Sadrokartónová doska Nida
2. Profil Nida C 50 (dvojitý)
3. Profil Nida U 75
4. Hmoždinka Nida
5. Rýchloskrutky Nida 3,5 x 25 mm
6. Rýchloskrutky Nida 3,5 x 35 mm
7. Izolačný materiál minerálna vlna
8. Škára medzi sadrokartónovými doskami vyhotovená zo sadrovej hmoty Nida a výstužnej pásky Nida
9. Tesniaca páska na akustickú izoláciu Nida šírka 70 mm

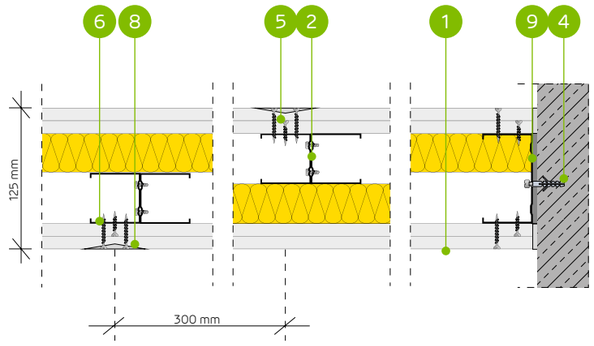

SYSTÉM AKUSTICKÝCH PRIEČOK NA DVOJITEJ KONŠTRUKCII NOSNEJ NIDA C50 (KONŠTRUKCIA S POSUNOM O 25 MM)

TECHNICKÉ PARAMETRE

Typ steny Nida Priečka [2]	Konštrukcia roštu	Opláštenie sadrokartónom		Izolačný materiál				Maximálna výška steny - h [1]	Zvuková izolácia			Hmotnosť výstavby	Trieda požiarnej odolnosti	Kategória používania	Špeciálny systém
				Pre akustickú izoláciu		Pre požiarnu odolnosť		V rozsahu požiarnej odolnosti							
	Nida	Nida	Hrúbka	[mm]	Hustota [kg/m³]	[mm]	Hustota [kg/m³]	[mm]	Rw [dB]	Ra1 [dB]	Ra2 [dB]	[kg]	[min]	Trieda ETAG 003	
SS125/2/Expert [4]	2xC50	Expert	2x12,5	-	-	-	-	3500	-	-	-	39,0	(R)EI60	III	-
SS125/2/Expert	2xC50	Expert	2x12,5	-	-	50	10,0	3500	-	-	-	39,0	(R)EI60	III	-
SS125/2/Woda [3]	2xC50	Woda	2x12,5	-	-	50	10,0	3500	-	-	-	39,0	(R)EI60	III	-
SS125/2/Expert + Ogień+	2xC50	Expert + Ogień Plus	12,5+12,5	-	-	-	-	3500	-	-	-	43,0	(R)EI90	III	-
SS125/2/Ogień+ [5]	2xC50	Ogień Plus	2x12,5	-	-	-	-	3500	-	-	-	47,0	(R)EI120	III	-
SS125/2/Ogień+ [5]	2xC50	Ogień Plus	2x12,5	-	-	50	10,0	3500	-	-	-	47,0	(R)EI120	III	-
SS125/2/Ogień+	2xC50	Ogień Plus	2x12,5	-	-	50	30,0	3500	-	-	-	47,0	(R)EI120	III	-
SS125/2/WodaOgień+	2xC50	Woda Ogień Plus	2x12,5	-	-	50	30,0	3500	-	-	-	47,0	(R)EI120	III	-
SS125/2/Twarda	2xC50	Twarda	2x12,5	-	-	50	30,0	3500	-	-	-	58,0	(R)EI120	III	●
SS125/2/Hydro	2xC50	Hydro	2x12,5	-	-	50	50,0	3500	-	-	-	50,0	(R)EI120	III	●
SS125/2/Cicha	2xC50	Cicha	2x12,5	-	-	50	30,0	3500	-	-	-	58,0	(R)EI120	III	-

[1] Maximálna výška v súlade s technickým posudkom ITB 1060/11/R12NK.
[2] Európske technické posúdenie ETA 15/0301. V prípade väčších požiadaviek ohľadom maximálnych výšok možno zmenšiť rozstupy v rámci nosnej konštrukcie na 400 mm a 300 mm.
[3] V interiéroch s relatívnou vlhkosťou vzduch do 85% (do 10 hodín) použiť dosku Nida Woda, ale v zónach vystavených intenzívnemu pôsobeniu vody odporúčame použiť sadrové dosky s vláknami Nida Hydro (horizontálne a vertikálne roviny pri vani, sprche a pod.)
[4] Možnosť zámeny za dosku Nida Woda typ H2.
[5] Možnosť zmeny na dosku Nida Voda Oheň Plus (Nida Woda Ogień Plus) typ DFH2.
Systém protipožiarnych priečok v technológii Siniat plnia funkciu protipožiarnych priečok s obojstranným pôsobením ohňa.

SPOTREBA MATERIÁLOV NA 1 M² PRIEČOK V SYSTÉME NIDA PRIEČKA

Názov materiálu	J.m.	Typ systému Nida Priečka										
		SS125/2/ Expert [4]	SS125/2/ Expert	SS125/2/ Woda	SS125/2/ Expert + Ogień+	SS125/2/ Ogień+ [5]	SS125/2/ Ogień+ [5]	SS125/2/ Ogień+	SS125/2/ WodaOgień+	SS125/2/ Twarda	SS125/2/ Hydro	SS125/2/ Cicha
		Spotreba materiálu na 1 m²										
Doska Nida Expert 12,5 mm	m²	4,0	4,0	-	2,0	-	-	-	-	-	-	-
Doska Nida Woda 12,5 mm	m²	-	-	4,0	-	-	-	-	-	-	-	-
Doska Nida Ogień Plus 12,5 mm	m²	-	-	-	2,0	4,0	4,0	4,0	-	-	-	-
Doska Nida Woda Ogień Plus 12,5 mm	m²	-	-	-	-	-	-	-	4,0	-	-	-
Doska Nida Twarda 12,5 mm	m²	-	-	-	-	-	-	-	-	4,0	-	-
Doska Nida Hydro 12,5 mm	m²	-	-	-	-	-	-	-	-	-	4,0	-
Doska Nida Cicha 12,5 mm	m²	-	-	-	-	-	-	-	-	-	-	4,0
Profil Nida C50	bm	7,2	7,2	7,2	7,2	7,2	7,2	7,2	7,2	7,2	7,2	7,2
Profil Nida U75	bm	0,7	0,7	0,7	0,7	0,7	0,7	0,7	0,7	0,7	0,7	0,7
Hmoždinka Nida	ks.	0,9	0,9	0,9	0,9	0,9	0,9	0,9	0,9	0,9	0,9	0,9
Samorezná skrutka 4,2x13 mm do plechu 1 mm FLAT HEAD®	ks.	12,0	12,0	12,0	12,0	12,0	12,0	12,0	12,0	12,0	12,0	12,0
Rýchloskrutky Nida 3,5x25 mm	ks.	8,0	8,0	8,0	8,0	8,0	8,0	8,0	8,0	-	-	-
Rýchloskrutky Nida 3,5x35 mm	ks.	24,0	24,0	24,0	24,0	24,0	24,0	24,0	24,0	-	-	-
Rýchloskrutky Nida Twarda 4,2x38 mm	ks.	-	-	-	-	-	-	-	-	32,0	-	32,0
Rýchloskrutky Nida Hydro C5 3,5x25 mm	ks.	-	-	-	-	-	-	-	-	-	8,0	-
Rýchloskrutky Nida Hydro C5 3,5x41 mm	ks.	-	-	-	-	-	-	-	-	-	24,0	-
Výstužná páska Nida	bm	2,8	2,8	2,8	2,8	2,8	2,8	2,8	2,8	2,8	2,8	2,8
Zvukovo izolačná páska Nida	bm	0,6	0,6	0,6	0,6	0,6	0,6	0,6	0,6	0,6	0,6	0,6
Sadrový tmel Nida Start	kg	1,2	1,2	1,2	1,2	1,2	1,2	1,2	1,2	-	-	1,2
Sadrový tmel Nida Finish	kg	0,2	0,2	0,2	0,2	0,2	0,2	0,2	0,2	-	-	0,2
Hotová špachtľovacia hmota Hydromix [6]	kg	-	-	-	-	-	-	-	-	1,4	1,4	-
Minerálna vlna [7]	m²	-	1,0	1,0	-	-	1,0	1,0	1,0	1,0	1,0	1,0

[6] V prípade sadro-trieskových dosiek s vláknami Nida Twarda možno ako alternatívu použiť sadrový tmel Nida Max.
[7] Použitie podľa požiadaviek. V prípade použitia iného typu izolačného materiálu, čo sa týka hrúbky a/alebo objemovej hustoty, než je uvedené v technickej špecifikácii (Nida Sadrokartónové systémy – katalóg riešení), bezpodmienečne sa obráťte na príslušného technického konzultanta Siniat (podrobné mapy regiónov sú uvedené na konci katalógu).
Normy spotreby nezahrňujú straty materiálu.

nida Stena

Trieda požiarnej odolnosti:	Maximálna zvuková izolácia:	Maximálna výška výstavby:	Hmotnosť 1m² výstavby:	Číslo súvisiaceho dokladu:
(R)EI60 (R)EI90 (R)EI120	59 dB	4100 mm	37,0-56,0 kg	ETA 15/0301

Vyhlásenie o úžitkových vlastnostiach: DoP/Wall System /0005/15.11.2016

SYSTÉMY:
S150/2

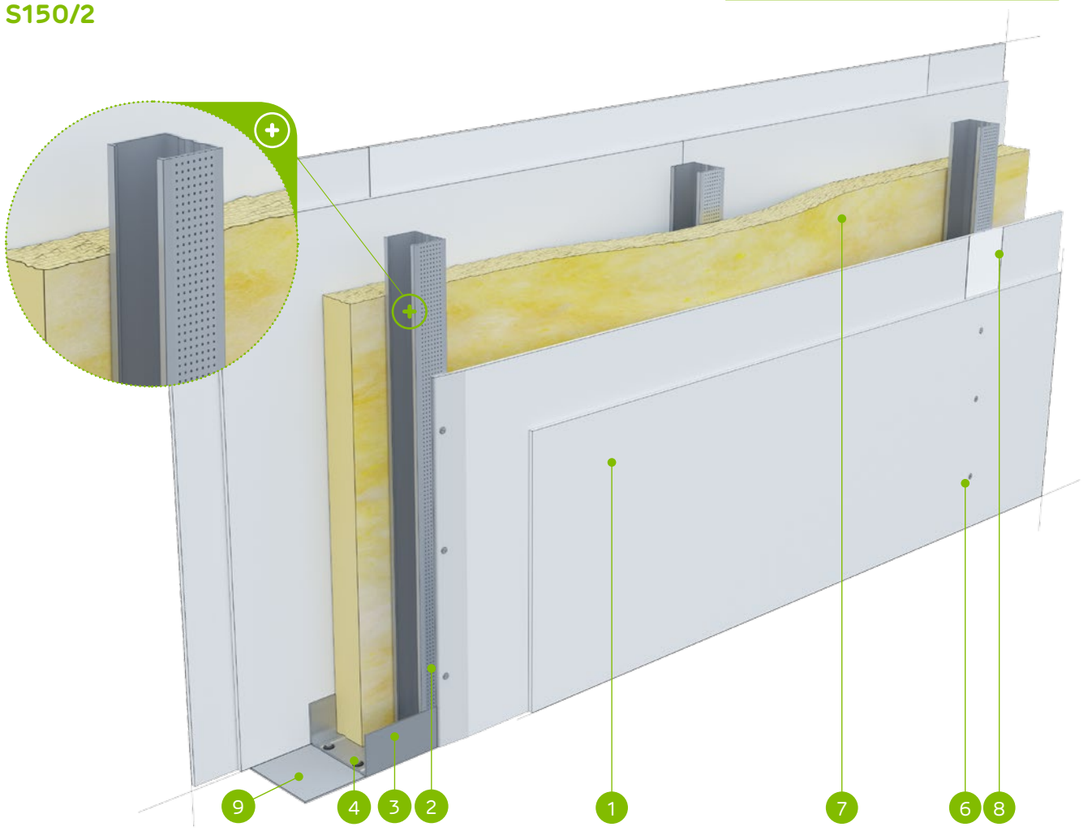

MATERIÁLY:

1. Sadrokartónová doska Nida
2. Profil Nida C 75
3. Profil Nida U 100
4. Hmoždinka Nida
5. Rýchloskrutky Nida 3,5 x 25 mm
6. Rýchloskrutky Nida 3,5 x 35 mm
7. Izolačný materiál minerálna vlna
8. Škára medzi sadrokartónovými doskami vyhotovená zo sadrovej hmoty Nida a výstužnej pásky Nida
9. Tesniaca páska na akustickú izoláciu Nida šírka 70 mm

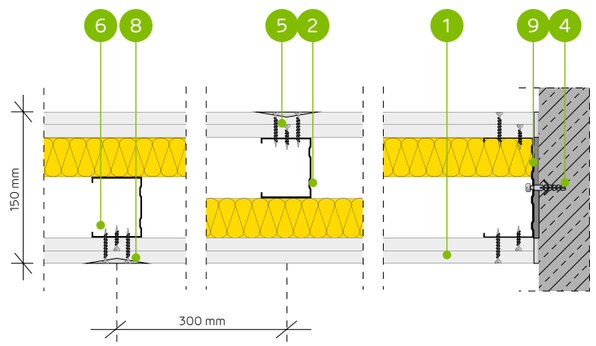

SYSTÉM AKUSTICKÝCH PRIEČOK NA KONŠTRUKCII NOSNEJ NIDA C75 (KONŠTRUKCIA S POSUNOM O 25 MM)

TECHNICKÉ PARAMETRE

Typ steny Nida Priečka [2]	Konštrukcia roštu	Opláštenie sadrokartónom		Izolačný materiál				Maximálna výška steny - h [1]	Zvuková izolácia			Hmotnosť výstavby	Trieda požiarnej odolnosti	Kategória používania	Špeciálny systém
				Pre akustickú izoláciu		Pre požiarnu odolnosť		V rozsahu požiarnej odolnosti							
	Nida	Nida	Hrúbka	[mm]	Hustota [kg/m³]	[mm]	Hustota [kg/m³]	[mm]	Rw [dB]	Ra1 [dB]	Ra2 [dB]	[kg]	[min]	Trieda ETAG 003	
S150/2/Expert [4) 6)]	C75	Expert	2x12,5	-	-	-	-	4100	48	45	39	37,0	(R)EI60	III	-
S150/2/Expert	C75	Expert	2x12,5	50	12,0	50	10,0	4100	58	55	50	37,0	(R)EI60	III	-
S150/2/Woda [3)]	C75	Woda	2x12,5	50	12,0	50	10,0	4100	58	55	50	37,0	(R)EI60	III	-
S150/2/Expert + Ogień+	C75	Expert + Ogień Plus	12,5+12,5	-	-	-	-	4100	50	46	42	41,0	(R)EI90	III	-
S150/2/Ogień+ [5) 6)]	C75	Ogień Plus	2x12,5	-	-	-	-	4100	52	50	44	45,0	(R)EI120	III	-
S150/2/Ogień+ [5) 6)]	C75	Ogień Plus	2x12,5	50	10,0	50	10,0	4100	58	55	48	45,0	(R)EI120	III	-
S150/2/Ogień+	C75	Ogień Plus	2x12,5	50	12,0	50	30,0	4100	59	56	53	45,0	(R)EI120	III	-
S150/2/WodaOgień+	C75	Woda Ogień Plus	2x12,5	50	12,0	50	30,0	4100	59	56	53	45,0	(R)EI120	III	-
S150/2/Twarda	C75	Twarda	2x12,5	50	12,0	50	30,0	4100	59	56	53	56,0	(R)EI120	III	●
S150/2/Hydro	C75	Hydro	2x12,5	50	12,0	50	50,0	4100	59	56	53	48,0	(R)EI120	III	●
S150/2/Cicha	C75	Cicha	2x12,5	50	12,0	50	30,0	4100	59	56	53	56,0	(R)EI120	III	-

[1)] Maximálna výška v súlade s technickým posudkom ITB 1060/11/R12NK.
[2)] Európske technické posúdenie ETA 15/0301. V prípade väčších požiadaviek ohľadom maximálnych výšok možno zmenšiť rozstupy v rámci nosnej konštrukcie na 400 mm a 300 mm.
[3)] V interiéroch s relatívnou vlhkosťou vzduch do 85% (do 10 hodín) použiť dosku Nida Woda, ale v zónach vystavených intenzívnemu pôsobeniu vody odporúčame použiť sadrové dosky s vláknami Nida Hydro (horizontálne a vertikálne roviny pri vani, sprche a pod.)
[4)] Možnosť zámeny za dosku Nida Woda typ H2.
[5)] Možnosť zmeny na dosku Nida Voda Oheň Plus (Nida Woda Ogień Plus) typ DFH2.
[6)] Zvuková izolácia vypočítaná na základe simulácie v programe INSUL.
Systém protipožiarnych priečok v technológii Siniat plnia funkciu protipožiarnych priečok s obojstranným pôsobením ohňa.

SPOTREBA MATERIÁLOV NA 1 M² PRIEČOK V SYSTÉME NIDA PRIEČKA

Názov materiálu	J.m.	Typ systému Nida Priečka										
		S150/2/ Expert [4)]	S150/2/ Expert	S150/2/ Woda	S150/2/ Expert + Ogień+	S150/2/ Ogień+ [5)]	S150/2/ Ogień+ [5)]	S150/2/ Ogień+	S150/2/ WodaOgień+	S150/2/ Twarda	S150/2/ Hydro	S150/2/ Cicha
		Spotreba materiálu na 1 m²										
Doska Nida Expert 12,5 mm	m²	4,0	4,0	-	2,0	-	-	-	-	-	-	-
Doska Nida Woda 12,5 mm	m²	-	-	4,0	-	-	-	-	-	-	-	-
Doska Nida Ogień Plus 12,5 mm	m²	-	-	-	2,0	4,0	4,0	4,0	-	-	-	-
Doska Nida Woda Ogień Plus 12,5 mm	m²	-	-	-	-	-	-	-	4,0	-	-	-
Doska Nida Twarda 12,5 mm	m²	-	-	-	-	-	-	-	-	4,0	-	-
Doska Nida Hydro 12,5 mm	m²	-	-	-	-	-	-	-	-	-	4,0	-
Doska Nida Cicha 12,5 mm	m²	-	-	-	-	-	-	-	-	-	-	4,0
Profil Nida C75	bm	3,6	3,6	3,6	3,6	3,6	3,6	3,6	3,6	3,6	3,6	3,6
Profil Nida U100	bm	0,7	0,7	0,7	0,7	0,7	0,7	0,7	0,7	0,7	0,7	0,7
Hmoždinka Nida	ks.	0,9	0,9	0,9	0,9	0,9	0,9	0,9	0,9	0,9	0,9	0,9
Rýchloskrutky Nida 3,5x25 mm	ks.	8,0	8,0	8,0	8,0	8,0	8,0	8,0	8,0	-	-	-
Rýchloskrutky Nida 3,5x35 mm	ks.	24,0	24,0	24,0	24,0	24,0	24,0	24,0	24,0	-	-	-
Rýchloskrutky Nida Twarda 4,2x38 mm	ks.	-	-	-	-	-	-	-	-	32,0	-	32,0
Rýchloskrutky Nida Hydro C5 3,5x25 mm	ks.	-	-	-	-	-	-	-	-	-	8,0	-
Rýchloskrutky Nida Hydro C5 3,5x41 mm	ks.	-	-	-	-	-	-	-	-	-	24,0	-
Výstužná páska Nida	bm	2,8	2,8	2,8	2,8	2,8	2,8	2,8	2,8	2,8	2,8	2,8
Zvukovo izolačná páska Nida	bm	0,6	0,6	0,6	0,6	0,6	0,6	0,6	0,6	0,6	0,6	0,6
Sadrový tmel Nida Start	kg	1,2	1,2	1,2	1,2	1,2	1,2	1,2	1,2	-	-	1,2
Sadrový tmel Nida Finish	kg	0,2	0,2	0,2	0,2	0,2	0,2	0,2	0,2	-	-	0,2
Hotová špachtľovacia hmota Hydromix [7)]	kg	-	-	-	-	-	-	-	-	1,4	1,4	-
Minerálna vlna [8)]	m²	-	1,0	1,0	-	-	1,0	1,0	1,0	1,0	1,0	1,0

[7)] V prípade sadro-trieskových dosiek s vláknami Nida Twarda možno ako alternatívu použiť sadrový tmel Nida Max.
[8)] Použitie podľa požiadaviek. V prípade použitia iného typu izolačného materiálu, čo sa týka hrúbky a/alebo objemovej hustoty, než je uvedené v technickej špecifikácii (Nida Sadrokartónové systémy – katalóg riešení), bezpodmienečne sa obráťte na príslušného technického konzultanta Siniat (podrobné mapy regiónov sú uvedené na konci katalógu).
Normy spotreby nezahrňujú straty materiálu.

nida Stena

Trieda požiarnej odolnosti:	Maximálna zvuková izolácia:	Maximálna výška výstavby:	Hmotnosť 1m² výstavby:	Číslo súvisiaceho dokladu:
(R)EI60 (R)EI90 (R)EI120	-	5500 mm	40,0-59,0 kg	ETA 15/0301

Vyhlásenie o úžitkových vlastnostiach:
DoP/Wall System /0005/15.11.2016

SYSTÉMY:
SS150/2

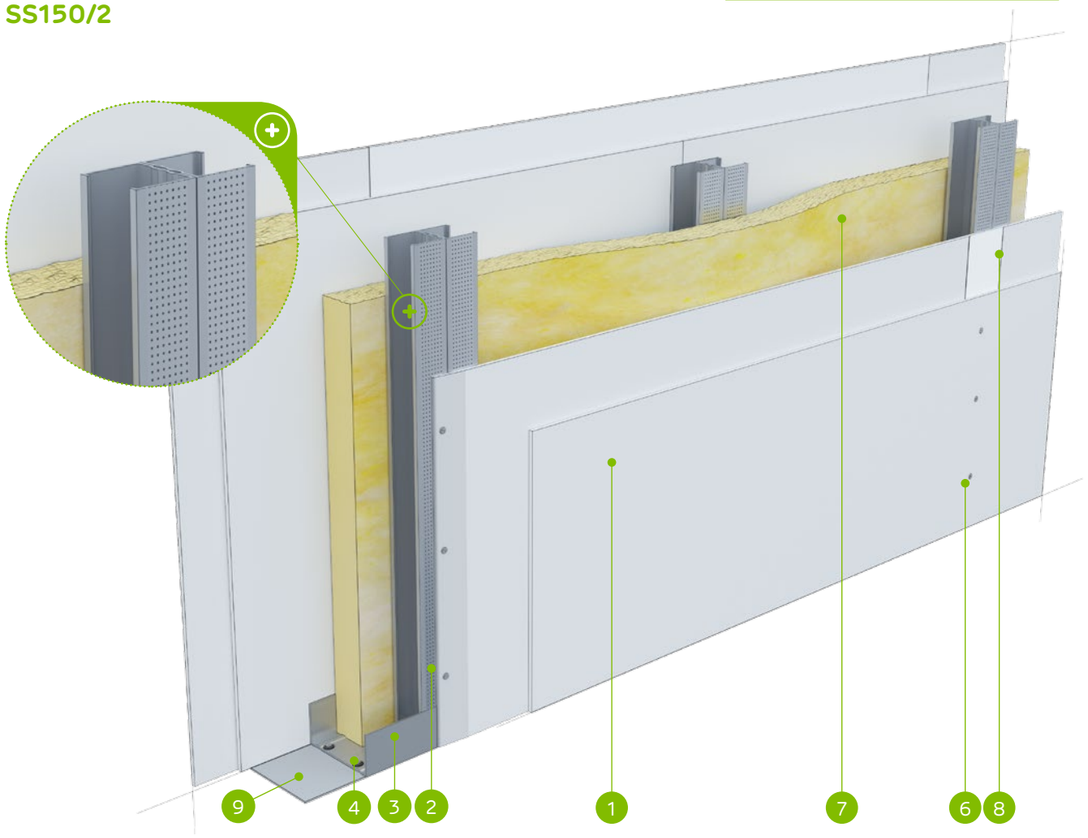

MATERIÁLY:

1. Sadrokartónová doska Nida
2. Profil Nida C 75 (dvojitý)
3. Profil Nida U 100
4. Hmoždinka Nida
5. Rýchloskrutky Nida 3,5 x 25 mm
6. Rýchloskrutky Nida 3,5 x 35 mm
7. Izolačný materiál minerálna vlna
8. Škára medzi sadrokartónovými doskami vyhotovená zo sadrovej hmoty Nida a výstužnej pásky Nida
9. Tesniaca páska na akustickú izoláciu Nida šírka 70 mm

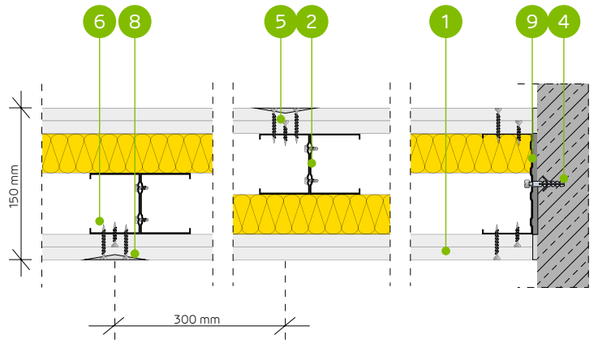

SYSTÉM AKUSTICKÝCH PRIEČOK NA DVOJITEJ KONŠTRUKCII NOSNEJ NIDA C75 (KONŠTRUKCIA S POSUNOM O 25 MM)

TECHNICKÉ PARAMETRE

Typ steny Nida Priečka [2]	Konštrukcia roštu	Opláštenie sadrokartónom		Izolačný materiál				Maximálna výška steny - h [1]	Zvuková izolácia			Hmotnosť výstavby	Trieda požiarnej odolnosti	Kategória používania	Špeciálny systém
				Pre akustickú izoláciu		Pre požiarnu odolnosť		V rozsahu požiarnej odolnosti							
	Nida	Nida	Hrúbka	[mm]	Hustota [kg/m³]	[mm]	Hustota [kg/m³]	[mm]	Rw [dB]	Ra1 [dB]	Ra2 [dB]	[kg]	[min]	Trieda ETAG 003	
SS150/2/Expert [4]	2xC75	Expert	2x12,5	-	-	-	-	5500	-	-	-	40,0	(R)EI60	III	-
SS150/2/Expert	2xC75	Expert	2x12,5	-	-	50	10,0	5500	-	-	-	40,0	(R)EI60	III	-
SS150/2/Woda [3]	2xC75	Woda	2x12,5	-	-	50	10,0	5500	-	-	-	40,0	(R)EI60	III	-
SS150/2/Expert + Ogień+	2xC75	Expert + Ogień Plus	12,5+12,5	-	-	-	-	5500	-	-	-	44,0	(R)EI90	III	-
SS150/2/Ogień+ [5]	2xC75	Ogień Plus	2x12,5	-	-	-	-	5500	-	-	-	48,0	(R)EI120	III	-
SS150/2/Ogień+ [5]	2xC75	Ogień Plus	2x12,5	-	-	50	10,0	5500	-	-	-	48,0	(R)EI120	III	-
SS150/2/Ogień+	2xC75	Ogień Plus	2x12,5	-	-	50	30,0	5500	-	-	-	48,0	(R)EI120	III	-
SS150/2/WodaOgień+	2xC75	Woda Ogień Plus	2x12,5	-	-	50	30,0	5500	-	-	-	48,0	(R)EI120	III	-
SS150/2/Twarda	2xC75	Twarda	2x12,5	-	-	50	30,0	5500	-	-	-	59,0	(R)EI120	III	●
SS150/2/Hydro	2xC75	Hydro	2x12,5	-	-	50	50,0	5500	-	-	-	51,0	(R)EI120	III	●
SS150/2/Cicha	2xC75	Cicha	2x12,5	-	-	50	30,0	5500	-	-	-	59,0	(R)EI120	III	-

[1] Maximálna výška v súlade s technickým posudkom ITB 1060/11/R12NK.
[2] Európske technické posúdenie ETA 15/0301. V prípade väčších požiadaviek ohľadom maximálnych výšok možno zmenšiť rozstupy v rámci nosnej konštrukcie na 400 mm a 300 mm.
[3] V interiéroch s relatívnou vlhkosťou vzduch do 85% (do 10 hodín) použiť dosku Nida Woda, ale v zónach vystavených intenzívnemu pôsobeniu vody odporúčame použiť sadrové dosky s vláknami Nida Hydro (horizontálne a vertikálne roviny pri vani, sprche a pod.)
[4] Možnosť zámeny za dosku Nida Woda typ H2.
[5] Možnosť zmeny na dosku Nida Voda Oheň Plus (Nida Woda Ogień Plus) typ DFH2.
Systém protipožiarnych priečok v technológii Siniat plnia funkciu protipožiarnych priečok s obojstranným pôsobením ohňa.

SPOTREBA MATERIÁLOV NA 1 M² PRIEČOK V SYSTÉME NIDA PRIEČKA

Názov materiálu	J.m.	Typ systému Nida Priečka										
		SS150/2/ Expert [4]	SS150/2/ Expert	SS150/2/ Woda	SS150/2/ Expert + Ogień+	SS150/2/ Ogień+ [5]	SS150/2/ Ogień+ [5]	SS150/2/ Ogień+	SS150/2/ WodaOgień+	SS150/2/ Twarda	SS150/2/ Hydro	SS150/2/ Cicha
		Spotreba materiálu na 1 m²										
Doska Nida Expert 12,5 mm	m²	4,0	4,0	-	2,0	-	-	-	-	-	-	-
Doska Nida Woda 12,5 mm	m²	-	-	4,0	-	-	-	-	-	-	-	-
Doska Nida Ogień Plus 12,5 mm	m²	-	-	-	2,0	4,0	4,0	4,0	-	-	-	-
Doska Nida Woda Ogień Plus 12,5 mm	m²	-	-	-	-	-	-	-	4,0	-	-	-
Doska Nida Twarda 12,5 mm	m²	-	-	-	-	-	-	-	-	4,0	-	-
Doska Nida Hydro 12,5 mm	m²	-	-	-	-	-	-	-	-	-	4,0	-
Doska Nida Cicha 12,5 mm	m²	-	-	-	-	-	-	-	-	-	-	4,0
Profil Nida C75	bm	7,2	7,2	7,2	7,2	7,2	7,2	7,2	7,2	7,2	7,2	7,2
Profil Nida U100	bm	0,7	0,7	0,7	0,7	0,7	0,7	0,7	0,7	0,7	0,7	0,7
Hmoždinka Nida	ks.	0,9	0,9	0,9	0,9	0,9	0,9	0,9	0,9	0,9	0,9	0,9
Samorezná skrutka 4,2x13 mm do plechu 1 mm FLAT HEAD®	ks.	12,0	12,0	12,0	12,0	12,0	12,0	12,0	12,0	12,0	12,0	12,0
Rýchloskrutky Nida 3,5x25 mm	ks.	8,0	8,0	8,0	8,0	8,0	8,0	8,0	8,0	-	-	-
Rýchloskrutky Nida 3,5x35 mm	ks.	24,0	24,0	24,0	24,0	24,0	24,0	24,0	24,0	-	-	-
Rýchloskrutky Nida Twarda 4,2x38 mm	ks.	-	-	-	-	-	-	-	-	32,0	-	32,0
Rýchloskrutky Nida Hydro C5 3,5x25 mm	ks.	-	-	-	-	-	-	-	-	-	8,0	-
Rýchloskrutky Nida Hydro C5 3,5x41 mm	ks.	-	-	-	-	-	-	-	-	-	24,0	-
Výstužná páska Nida	bm	2,8	2,8	2,8	2,8	2,8	2,8	2,8	2,8	2,8	2,8	2,8
Zvukovo izolačná páska Nida	bm	0,6	0,6	0,6	0,6	0,6	0,6	0,6	0,6	0,6	0,6	0,6
Sadrový tmel Nida Start	kg	1,2	1,2	1,2	1,2	1,2	1,2	1,2	1,2	-	-	1,2
Sadrový tmel Nida Finish	kg	0,2	0,2	0,2	0,2	0,2	0,2	0,2	0,2	-	-	0,2
Hotová špachtľovacia hmota Hydromix [6]	kg	-	-	-	-	-	-	-	-	1,4	1,4	-
Minerálna vlna [7]	m²	-	1,0	1,0	-	-	1,0	1,0	1,0	1,0	1,0	1,0

[6] V prípade sadro-trieskových dosiek s vláknami Nida Twarda možno ako alternatívu použiť sadrový tmel Nida Max.
[7] Použitie podľa požiadaviek. V prípade použitia iného typu izolačného materiálu, čo sa týka hrúbky a/alebo objemovej hustoty, než je uvedené v technickej špecifikácii (Nida Sadrokartónové systémy – katalóg riešení), bezpodmienečne sa obráťte na príslušného technického konzultanta Siniat (podrobné mapy regiónov sú uvedené na konci katalógu).
Normy spotreby nezahrňujú straty materiálu.

Nida Stena

Trieda požiarnej odolnosti:	Maximálna zvuková izolácia:	Maximálna výška výstavby:	Hmotnosť 1m² výstavby:	Číslo súvisiaceho dokladu:
(R)EI60 (R)EI90 (R)EI120	59 dB	4800 mm	37,0-57,0 kg	ETA 15/0301

Vyhlásenie o úžitkových vlastnostiach:
DoP/Wall System /0005/15.11.2016

SYSTÉMY:
S175/2

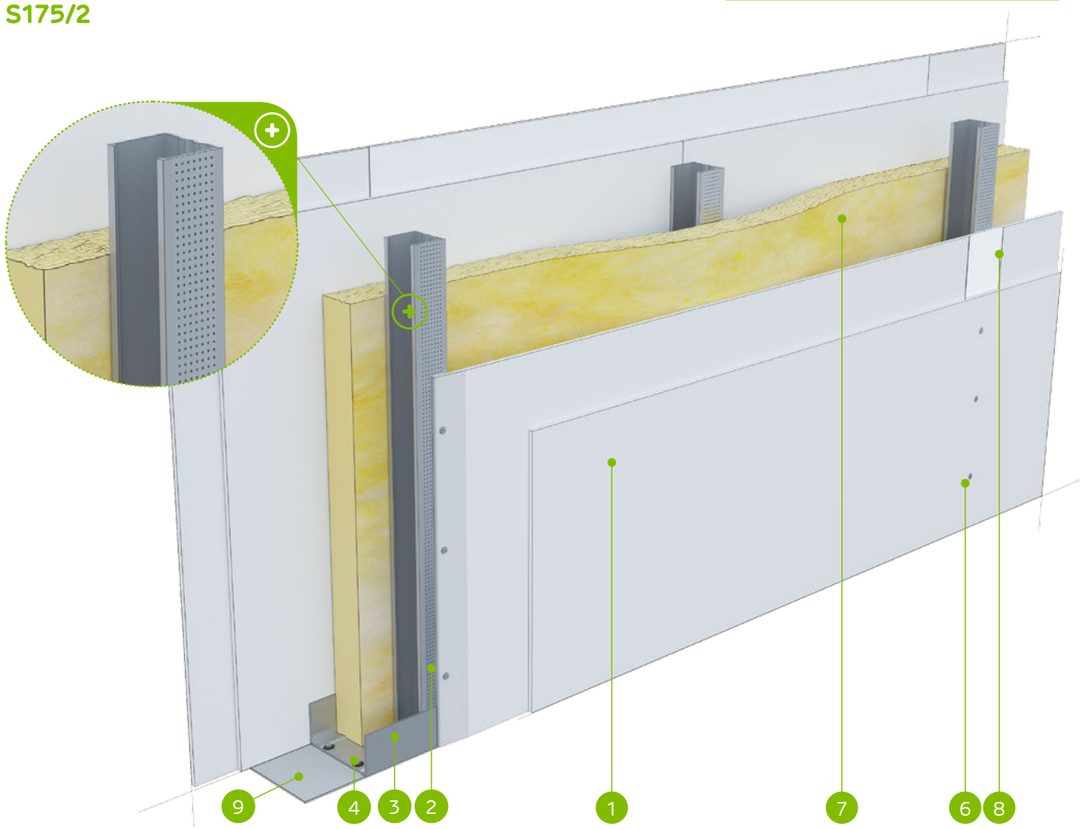

MATERIÁLY:

1. Sadrokartónová doska Nida
2. Profil Nida C 100
3. Profil Nida 2x U 50 alebo oceľové uholníky
4. Hmoždinka Nida
5. Rýchloskrutky Nida 3,5 x 25 mm
6. Rýchloskrutky Nida 3,5 x 35 mm
7. Izolačný materiál minerálna vlna
8. Škára medzi sadrokartónovými doskami vyhotovená zo sadrovej hmoty Nida a výstužnej pásky Nida
9. Tesniaca páska na akustickú izoláciu Nida šírka 70 mm

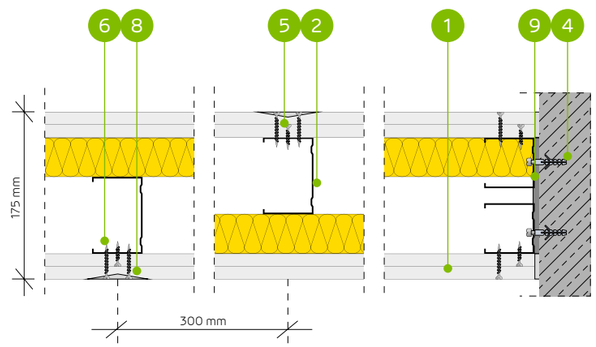

SYSTÉM AKUSTICKÝCH PRIEČOK NA KONŠTRUKCII NOSNEJ NIDA C100 (KONŠTRUKCIA S POSUNOM O 25 MM)

TECHNICKÉ PARAMETRE

Typ steny Nida Priečka [2]	Konštrukcia roštu	Opláštenie sadrokartónom		Izolačný materiál				Maximálna výška steny - h [1]	Zvuková izolácia			Hmotnosť výstavby	Trieda požiarnej odolnosti	Kategória používania	Špeciálny systém
				Pre akustickú izoláciu		Pre požiarnu odolnosť		V rozsahu požiarnej odolnosti							
	Nida	Nida	Hrúbka	[mm]	Hustota [kg/m³]	[mm]	Hustota [kg/m³]	[mm]	Rw [dB]	Ra1 [dB]	Ra2 [dB]	[kg]	[min]	Trieda ETAG 003	
S175/2/Expert [4] [6]	C100	Expert	2x12,5	-	-	-	-	4800	49	46	42	37,0	(R)EI60	III	-
S175/2/Expert	C100	Expert	2x12,5	50	12,0	50	10,0	4800	58	55	50	37,0	(R)EI60	III	-
S175/2/Woda [3]	C100	Woda	2x12,5	50	12,0	50	10,0	4800	58	55	50	37,0	(R)EI60	III	-
S175/2/Expert + Ogień+	C100	Expert + Ogień Plus	12,5+12,5	-	-	-	-	4800	51	47	44	41,0	(R)EI90	III	-
S175/2/Ogień+ [5] [6]	C100	Ogień Plus	2x12,5	-	-	-	-	4800	53	51	46	45,0	(R)EI120	III	-
S175/2/Ogień+ [5] [6]	C100	Ogień Plus	2x12,5	75	10,0	50	10,0	4800	59	57	51	45,0	(R)EI120	III	-
S175/2/Ogień+	C100	Ogień Plus	2x12,5	50	12,0	50	30,0	4800	59	56	53	45,0	(R)EI120	III	-
S175/2/WodaOgień+	C100	Woda Ogień Plus	2x12,5	50	12,0	50	30,0	4800	59	56	53	45,0	(R)EI120	III	-
S175/2/Twarda	C100	Twarda	2x12,5	50	12,0	50	30,0	4800	59	56	53	57,0	(R)EI120	III	●
S175/2/Hydro	C100	Hydro	2x12,5	50	12,0	50	50,0	4800	59	56	53	49,0	(R)EI120	III	●
S175/2/Cicha	C100	Cicha	2x12,5	50	12,0	50	30,0	4800	59	56	53	57,0	(R)EI120	III	-

[1] Maximálna výška v súlade s technickým posudkom ITB 1060/11/R12NK.
[2] Európske technické posúdenie ETA 15/0301. V prípade väčších požiadaviek ohľadom maximálnych výšok možno zmenšiť rozstupy v rámci nosnej konštrukcie na 400 mm a 300 mm.
[3] V interiéroch s relatívnou vlhkosťou vzduch do 85% (do 10 hodín) použiť dosku Nida Woda, ale v zónach vystavených intenzívnemu pôsobeniu vody odporúčame použiť sadrové dosky s vláknami Nida Hydro (horizontálne a vertikálne roviny pri vani, sprche a pod.)
[4] Možnosť zámeny za dosku Nida Woda typ H2.
[5] Možnosť zmeny na dosku Nida Voda Oheň Plus (Nida Woda Ogień Plus) typ DFH2.
[6] Zvuková izolácia vypočítaná na základe simulácie v programe INSUL.
Systém protipožiarnych priečok v technológii Siniat plnia funkciu protipožiarnych priečok s obojstranným pôsobením ohňa.

SPOTREBA MATERIÁLOV NA 1 M² PRIEČOK V SYSTÉME NIDA PRIEČKA

Názov materiálu	J.m.	Typ systému Nida Priečka										
		S175/2/ Expert [4]	S175/2/ Expert	S175/2/ Woda	S175/2/ Expert + Ogień+	S175/2/ Ogień+ [5]	S175/2/ Ogień+ [5]	S175/2/ Ogień+	S175/2/ WodaOgień+	S175/2/ Twarda	S175/2/ Hydro	S175/2/ Cicha
		Spotreba materiálu na 1 m²										
Doska Nida Expert 12,5 mm	m²	4,0	4,0	-	2,0	-	-	-	-	-	-	-
Doska Nida Woda 12,5 mm	m²	-	-	4,0	-	-	-	-	-	-	-	-
Doska Nida Ogień Plus 12,5 mm	m²	-	-	-	2,0	4,0	4,0	4,0	-	-	-	-
Doska Nida Woda Ogień Plus 12,5 mm	m²	-	-	-	-	-	-	-	4,0	-	-	-
Doska Nida Twarda 12,5 mm	m²	-	-	-	-	-	-	-	-	4,0	-	-
Doska Nida Hydro 12,5 mm	m²	-	-	-	-	-	-	-	-	-	4,0	-
Doska Nida Cicha 12,5 mm	m²	-	-	-	-	-	-	-	-	-	-	4,0
Profil Nida C100	bm	3,6	3,6	3,6	3,6	3,6	3,6	3,6	3,6	3,6	3,6	3,6
Profil Nida U100 (prerezaný pozdĺž) [7]	bm	0,7	0,7	0,7	0,7	0,7	0,7	0,7	0,7	0,7	0,7	0,7
Hmoždinka Nida	ks.	0,9	0,9	0,9	0,9	0,9	0,9	0,9	0,9	0,9	0,9	0,9
Rýchloskrutky Nida 3,5x25 mm	ks.	8,0	8,0	8,0	8,0	8,0	8,0	8,0	8,0	-	-	-
Rýchloskrutky Nida 3,5x35 mm	ks.	24,0	24,0	24,0	24,0	24,0	24,0	24,0	24,0	-	-	-
Rýchloskrutky Nida Twarda 4,2x38 mm	ks.	-	-	-	-	-	-	-	-	32,0	-	32,0
Rýchloskrutky Nida Hydro C5 3,5x25 mm	ks.	-	-	-	-	-	-	-	-	-	8,0	-
Rýchloskrutky Nida Hydro C5 3,5x41 mm	ks.	-	-	-	-	-	-	-	-	-	24,0	-
Výstužná páska Nida	bm	2,8	2,8	2,8	2,8	2,8	2,8	2,8	2,8	2,8	2,8	2,8
Zvukovo izolačná páska Nida	bm	0,6	0,6	0,6	0,6	0,6	0,6	0,6	0,6	0,6	0,6	0,6
Sadrový tmel Nida Start	kg	1,2	1,2	1,2	1,2	1,2	1,2	1,2	1,2	-	-	1,2
Sadrový tmel Nida Finish	kg	0,2	0,2	0,2	0,2	0,2	0,2	0,2	0,2	-	-	0,2
Hotová špachťovacia hmota Hydromix [8]	kg	-	-	-	-	-	-	-	-	1,4	1,4	-
Minerálna vlna [9]	m²	-	1,0	1,0	-	-	1,0	1,0	1,0	1,0	1,0	1,0

[7] Možnost zámeny za dva profily U 50.
[8] V prípade sadro-trieskových dosiek s vláknami Nida Twarda možno ako alternatívu použiť sadrový tmel Nida Max.
[9] Použitie podľa požiadaviek. V prípade použitia iného typu izolačného materiálu, čo sa týka hrúbky a/alebo objemovej hustoty, než je uvedené v technickej špecifikácii (Nida Sadrokartónové systémy – katalóg riešení), bezpodmienečne sa obráťte na príslušného technického konzultanta Siniat (podrobné mapy regiónov sú uvedené na konci katalógu).
Normy spotreby nezahrňujú straty materiálu.

nida Stena

Trieda požiarnej odolnosti: (R)EI60 (R)EI90 (R)EI120

Maximálna zvuková izolácia: -

Maximálna výška výstavby: 6400 mm

Hmotnosť 1m² výstavby: 41,0-60,0 kg

Číslo súvisiaceho dokladu: ETA 15/0301

Vyhlásenie o úžitkových vlastnostiach: DoP/Wall System /0005/15.11.2016

SYSTÉMY:
SS175/2

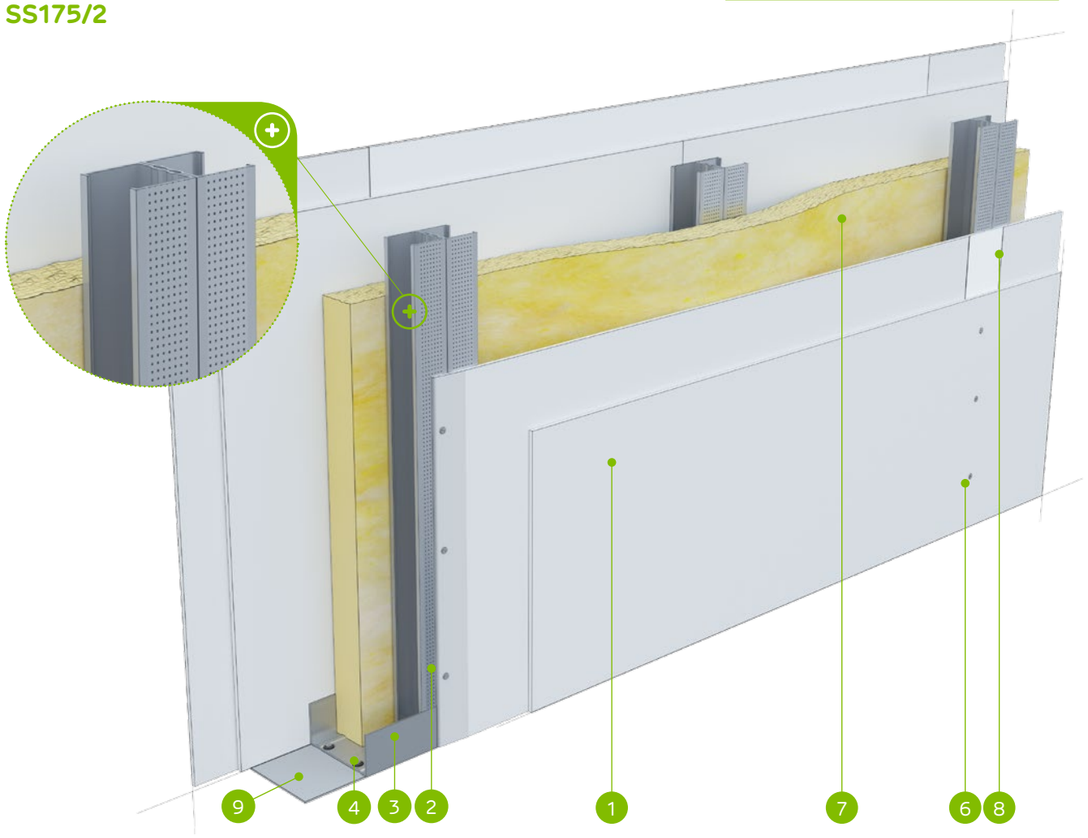

MATERIÁLY:

1. Sadrokartónová doska Nida
2. Profil Nida C 100 (dvojitý)
3. Profil Nida 2x U 50 alebo oceľové uholníky
4. Hmoždinka Nida
5. Rýchloskrutky Nida 3,5 x 25 mm
6. Rýchloskrutky Nida 3,5 x 35 mm
7. Izolačný materiál minerálna vlna
8. Škára medzi sadrokartónovými doskami vyhotovená zo sadrovej hmoty Nida a výstužnej pásky Nida
9. Tesniaca páska na akustickú izoláciu Nida šírka 70 mm

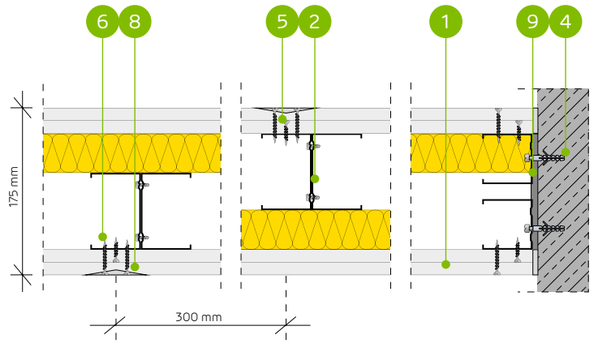

SYSTÉM AKUSTICKÝCH PRIEČOK NA DVOJITEJ KONŠTRUKCII NOSNEJ NIDA C100 (KONŠTRUKCIA S POSUNOM O 25 MM)

TECHNICKÉ PARAMETRE

Typ steny Nida Priečka [2]	Konštrukcia roštu	Opláštenie sadrokartónom		Izolačný materiál				Maximálna výška steny - h [1]	Zvuková izolácia			Hmotnosť výstavby	Trieda požiarnej odolnosti	Kategória používania	Špeciálny systém
				Pre akustickú izoláciu		Pre požiarnu odolnosť		V rozsahu požiarnej odolnosti							
	Nida	Nida	Hrúbka	[mm]	Hustota [kg/m³]	[mm]	Hustota [kg/m³]	[mm]	Rw [dB]	Ra1 [dB]	Ra2 [dB]	[kg]	[min]	Trieda ETAG 003	
SS175/2/Expert [4]	2xC100	Expert	2x12,5	-	-	-	-	6400	-	-	-	41,0	(R)EI60	III	-
SS175/2/Expert	2xC100	Expert	2x12,5	-	-	50	10,0	6400	-	-	-	41,0	(R)EI60	III	-
SS175/2/Woda [3]	2xC100	Woda	2x12,5	-	-	50	10,0	6400	-	-	-	41,0	(R)EI60	III	-
SS175/2/Expert + Ogień+	2xC100	Expert + Ogień Plus	12,5+12,5	-	-	-	-	6400	-	-	-	45,0	(R)EI90	III	-
SS175/2/Ogień+ [5]	2xC100	Ogień Plus	2x12,5	-	-	-	-	6400	-	-	-	49,0	(R)EI120	III	-
SS175/2/Ogień+ [5]	2xC100	Ogień Plus	2x12,5	-	-	50	10,0	6400	-	-	-	49,0	(R)EI120	III	-
SS175/2/Ogień+	2xC100	Ogień Plus	2x12,5	-	-	50	30,0	6400	-	-	-	49,0	(R)EI120	III	-
SS175/2/WodaOgień+	2xC100	Woda Ogień Plus	2x12,5	-	-	50	30,0	6400	-	-	-	49,0	(R)EI120	III	-
SS175/2/Twarda	2xC100	Twarda	2x12,5	-	-	50	30,0	6400	-	-	-	60,0	(R)EI120	III	●
SS175/2/Hydro	2xC100	Hydro	2x12,5	-	-	50	50,0	6400	-	-	-	52,0	(R)EI120	III	●
SS175/2/Cicha	2xC100	Cicha	2x12,5	-	-	50	30,0	6400	-	-	-	60,0	(R)EI120	III	-

[1] Maximálna výška v súlade s technickým posudkom ITB 1060/11/R12NK.
[2] Európske technické posúdenie ETA 15/0301. V prípade väčších požiadaviek ohľadom maximálnych výšok možno zmenšiť rozstupy v rámci nosnej konštrukcie na 400 mm a 300 mm.
[3] V interiéroch s relatívnou vlhkosťou vzduch do 85% (do 10 hodín) použiť dosku Nida Woda, ale v zónach vystavených intenzívnemu pôsobeniu vody odporúčame použiť sadrové dosky s vláknami Nida Hydro (horizontálne a vertikálne roviny pri vani, sprche a pod.)
[4] Možnosť zámeny za dosku Nida Woda typ H2.
[5] Možnosť zmeny na dosku Nida Voda Oheň Plus (Nida Woda Ogień Plus) typ DFH2.
Systém protipožiarnych priečok v technológii Siniat plnia funkciu protipožiarnych priečok s obojstranným pôsobením ohňa.

SPOTREBA MATERIÁLOV NA 1 M² PRIEČOK V SYSTÉME NIDA PRIEČKA

Názov materiálu	J.m.	Typ systému Nida Priečka										
		SS175/2/ Expert [4]	SS175/2/ Expert	SS175/2/ Woda	SS175/2/ Expert + Ogień+	SS175/2/ Ogień+ [5]	SS175/2/ Ogień+ [5]	SS175/2/ Ogień+	SS175/2/ WodaOgień+	SS175/2/ Twarda	SS175/2/ Hydro	SS175/2/ Cicha
		Spotreba materiálu na 1 m²										
Doska Nida Expert 12,5 mm	m²	4,0	4,0	-	2,0	-	-	-	-	-	-	-
Doska Nida Woda 12,5 mm	m²	-	-	4,0	-	-	-	-	-	-	-	-
Doska Nida Ogień Plus 12,5 mm	m²	-	-	-	2,0	4,0	4,0	4,0	-	-	-	-
Doska Nida Woda Ogień Plus 12,5 mm	m²	-	-	-	-	-	-	-	4,0	-	-	-
Doska Nida Twarda 12,5 mm	m²	-	-	-	-	-	-	-	-	4,0	-	-
Doska Nida Hydro 12,5 mm	m²	-	-	-	-	-	-	-	-	-	4,0	-
Doska Nida Cicha 12,5 mm	m²	-	-	-	-	-	-	-	-	-	-	4,0
Profil Nida C100	bm	7,2	7,2	7,2	7,2	7,2	7,2	7,2	7,2	7,2	7,2	7,2
Profil Nida U100 (prerezaný pozdĺž) [6]	bm	0,7	0,7	0,7	0,7	0,7	0,7	0,7	0,7	0,7	0,7	0,7
Hmoždinka Nida	ks.	0,9	0,9	0,9	0,9	0,9	0,9	0,9	0,9	0,9	0,9	0,9
Samorezná skrutka 4,2x13 mm do plechu 1 mm FLAT HEAD®	ks.	12,0	12,0	12,0	12,0	12,0	12,0	12,0	12,0	12,0	12,0	12,0
Rýchloskrutky Nida 3,5x25 mm	ks.	8,0	8,0	8,0	8,0	8,0	8,0	8,0	8,0	-	-	-
Rýchloskrutky Nida 3,5x35 mm	ks.	24,0	24,0	24,0	24,0	24,0	24,0	24,0	24,0	-	-	-
Rýchloskrutky Nida Twarda 4,2x38 mm	ks.	-	-	-	-	-	-	-	-	32,0	-	32,0
Rýchloskrutky Nida Hydro C5 3,5x25 mm	ks.	-	-	-	-	-	-	-	-	-	8,0	-
Rýchloskrutky Nida Hydro C5 3,5x41 mm	ks.	-	-	-	-	-	-	-	-	-	24,0	-
Výstužná páska Nida	bm	2,8	2,8	2,8	2,8	2,8	2,8	2,8	2,8	2,8	2,8	2,8
Zvukovo izolačná páska Nida	bm	0,6	0,6	0,6	0,6	0,6	0,6	0,6	0,6	0,6	0,6	0,6
Sadrový tmel Nida Start	kg	1,2	1,2	1,2	1,2	1,2	1,2	1,2	1,2	-	-	1,2
Sadrový tmel Nida Finish	kg	0,2	0,2	0,2	0,2	0,2	0,2	0,2	0,2	-	-	0,2
Hotová špachtľovacia hmota Hydromix [7]	kg	-	-	-	-	-	-	-	-	1,4	1,4	-
Minerálna vlna [8]	m²	-	1,0	1,0	-	-	1,0	1,0	1,0	1,0	1,0	1,0

[6] Možnost zámeny za dva profily U 50.
[7] V prípade sadro-trieskových dosiek s vláknami Nida Twarda možno ako alternatívu použiť sadrový tmel Nida Max.
[8] Použitie podľa požiadaviek. V prípade použitia iného typu izolačného materiálu, čo sa týka hrúbky a/alebo objemovej hustoty, než je uvedené v technickej špecifikácii (Nida Sadrokartónové systémy – katalóg riešení), bezpodmienečne sa obráťte na príslušného technického konzultanta Siniat (podrobné mapy regiónov sú uvedené na konci katalógu).
Normy spotreby nezahrňujú straty materiálu.

Nida Stena

Trieda požiarnej odolnosti:	Maximálna zvuková izolácia:	Maximálna výška výstavby:	Hmotnosť 1m² výstavby:	Číslo súvisiaceho dokladu:
(R)EI120	58 dB	6400 mm	60,0-64,0 kg	ETA 15/0301

Vyhlásenie o úžitkových vlastnostiach:
DoP/Wall System /0005/15.11.2016

SYSTÉMY:
S150/3; S175/3; S200/3; SS150/3; SS175/3; SS200/3

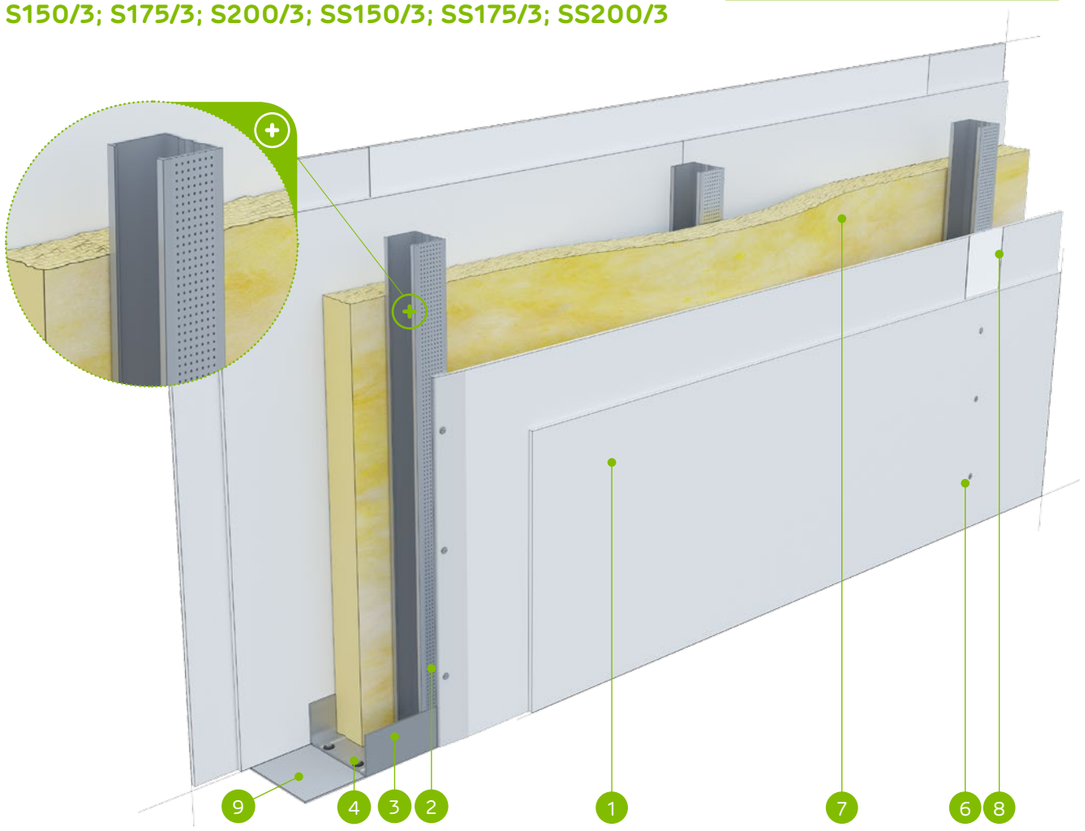

MATERIÁLY:

1. Sadrokartónová doska Nida Ogień Typ F 12,5 mm
2. Profil Nida C 50 / C 75 / C 100
3. Profil Nida U 75, U 100, oceľové uholníky
4. Hmoždinka Nida
5. Rýchloskrutky Nida 3,5 x 25 mm
6. Rýchloskrutky Nida 3,5 x 35 mm
7. Rýchloskrutky Nida 3,5 x 55 mm
8. Izolačný materiál minerálna vlna
9. Škára medzi sadrokartónovými doskami vyhotovená zo sadrovej hmoty Nida a výstužnej pásky Nida
10. Tesniaca páska na akustickú izoláciu Nida šírka 70 mm

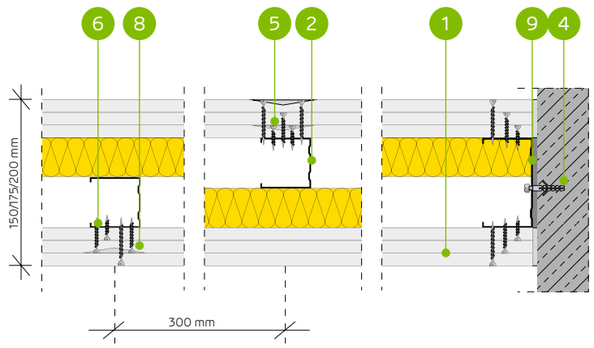

SYSTÉM AKUSTICKÝCH PRIEČOK NA JEDNODUCHEJ A DVOJITEJ KONŠTRUKCII NIDA C50, C75, C100 (KONŠTRUKCIA S POSUNOM O 25 MM)

TECHNICKÉ PARAMETRE

Typ steny Nida Priečka [2]	Konštrukcia roštu	Opláštenie sadrokartónom		Izolačný materiál				Maximálna výška steny - h [1]	Zvuková izolácia			Hmotnosť výstavby	Trieda požiarnej odolnosti	Kategória používania	Špeciálny systém
				Pre akustickú izoláciu		Pre požiarnu odolnosť		V rozsahu požiarnej odolnosti							
	Nida	Nida	Hrúbka	[mm]	Hustota [kg/m³]	[mm]	Hustota [kg/m³]	[mm]	Rw [dB]	Ra1 [dB]	Ra2 [dB]	[kg]	[min]	Trieda ETAG 003	
S150/3/OgieńTypF	C50	Ogień Typ F	3x12,5	50	12,0	50	10,0	3000	58	55	50	60,0	(R)EI120	III	-
S175/3/OgieńTypF	C75	Ogień Typ F	3x12,5	50	12,0	50	10,0	4100	58	55	50	60,0	(R)EI120	III	-
S200/3/OgieńTypF	C100	Ogień Typ F	3x12,5	50	12,0	50	10,0	4800	58	55	50	61,0	(R)EI120	III	-
SS150/3/OgieńTypF	2xC50	Ogień Typ F	3x12,5	-	-	50	10,0	3500	-	-	-	62,0	(R)EI120	III	-
SS175/3/OgieńTypF	2xC75	Ogień Typ F	3x12,5	-	-	50	10,0	5500	-	-	-	63,0	(R)EI120	III	-
SS200/3/OgieńTypF	2xC100	Ogień Typ F	3x12,5	-	-	50	10,0	6400	-	-	-	64,0	(R)EI120	III	-

[1] Maximálna výška v súlade s technickým posudkom ITB 1060/11/R12NK.
[2] Európske technické posúdenie ETA 15/0301. V prípade väčších požiadaviek ohľadom maximálnych výšok možno zmenšiť rozstupy v rámci nosnej konštrukcie na 400 mm a 300 mm. Systém protipožiarnych priečok v technológii Siniat plnia funkciu protipožiarnych priečok s obojstranným pôsobením ohňa.

SPOTREBA MATERIÁLOV NA 1 M² PRIEČOK V SYSTÉME NIDA PRIEČKA

Názov materiálu	J.m.	Typ systému Nida Priečka					
		S150/3/OgieńTypF	S175/3/OgieńTypF	S200/3/OgieńTypF	SS150/3/OgieńTypF	SS175/3/OgieńTypF	SS200/3/OgieńTypF
		Spotreba materiálu na 1 m²					
Doska Nida Ogień Typ F 12,5 mm	m²	6,0	6,0	6,0	6,0	6,0	6,0
Profil Nida C50	bm	3,6	-	-	7,2	-	-
Profil Nida C75	bm	-	3,6	-	-	7,2	-
Profil Nida C100	bm	-	-	3,6	-	-	7,2
Profil Nida U75	bm	0,7	-	-	0,7	-	-
Profil Nida U100	bm	-	0,7	-	-	0,7	-
Profil Nida U100 (prerezaný pozdĺž) [3]	bm	-	-	0,7	-	-	0,7
Hmoždinka Nida	ks.	0,9	0,9	0,9	0,9	0,9	0,9
Samorezná skrutka 4,2x13 mm do plechu 1 mm FLAT HEAD®	ks.	-	-	-	12,0	12,0	12,0
Rýchloskrutky Nida 3,5x25 mm	ks.	8,0	8,0	8,0	8,0	8,0	8,0
Rýchloskrutky Nida 3,5x35 mm	ks.	8,0	8,0	8,0	8,0	8,0	8,0
Rýchloskrutky Nida 3,5x55 mm	ks.	24,0	24,0	24,0	24,0	24,0	24,0
Výstužná páska Nida	bm	2,8	2,8	2,8	2,8	2,8	2,8
Zvukovo izolačná páska Nida	bm	0,6	0,6	0,6	0,6	0,6	0,6
Sadrový tmel Nida Start	kg	1,8	1,8	1,8	1,8	1,8	1,8
Sadrový tmel Nida Finish	kg	0,2	0,2	0,2	0,2	0,2	0,2
Minerálna vlna [4]	m²	1,0	1,0	1,0	1,0	1,0	1,0

[3] Možnost zámeny za dva profily U 50.
[4] Použitie podľa požiadaviek. V prípade použitia iného typu izolačného materiálu, čo sa týka hrúbky a/alebo objemovej hustoty, než je uvedené v technickej špecifikácii (Nida Sadrokartónové systémy – katalóg riešení), bezpodmienečne sa obráťte na príslušného technického konzultanta Siniat (podrobné mapy regiónov sú uvedené na konci katalógu).
Normy spotreby nezahrňujú straty materiálu.

nida Stena

Trieda požiarnej odolnosti:	Maximálna zvuková izolácia:	Maximálna výška výstavby:	Hmotnosť 1m² výstavby:	Číslo súvisiaceho dokladu:
(R)EI15 (R)EI60	51 dB	3250 mm	27,0-41,0 kg	ETA 15/0301

Vyhlásenie o úžitkových vlastnostiach:
DoP/Wall System /0005/15.11.2016

SYSTÉMY:
87N50

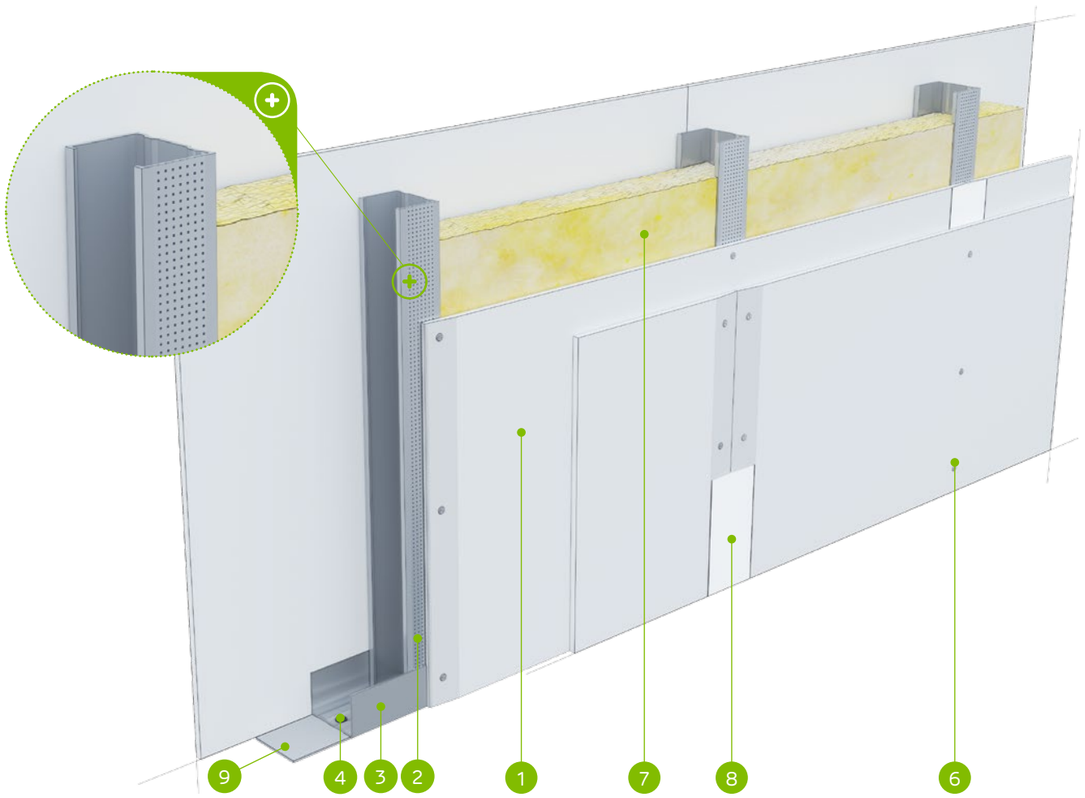

MATERIÁLY:

1. Sadrokartónová doska Nida
2. Profil Nida C 50
3. Profil Nida U 50
4. Hmoždinka Nida
5. Rýchloskrutky Nida 3,5 x 25 mm
6. Rýchloskrutky Nida 3,5 x 35 mm
7. Izolačný materiál minerálna vlna
8. Škára medzi sadrokartónovými doskami vyhotovená zo sadrovej hmoty Nida a výstužnej pásky Nida
9. Tesniaca páska na akustickú izoláciu Nida šírka 50 mm

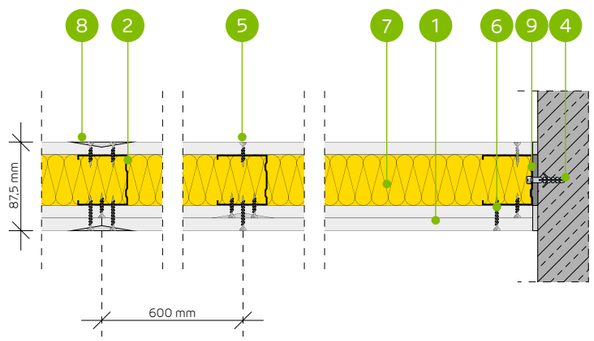

SYSTÉM PRIEČOK NA NOSNEJ KONŠTRUKCII NIDA C50 (ASYMETRICKÉ ROZLOŽENIE DOSIEK)

TECHNICKÉ PARAMETRE

Typ steny Nida Priečka [2]	Konštrukcia roštu	Opláštenie sadrokartónom		Izolačný materiál				Maximálna výška steny - h [1]	Zvuková izolácia			Hmotnosť výstavby	Trieda požiarnej odolnosti	Kategória používania	Špeciálny systém
				Pre akustickú izoláciu		Pre požiarnu odolnosť		V rozsahu požiarnej odolnosti							
	Nida	Nida	Hrúbka	[mm]	Hustota [kg/m³]	[mm]	Hustota [kg/m³]	[mm]	Rw [dB]	Ra1 [dB]	Ra2 [dB]	[kg]	[min]	Trieda ETAG 003	
87N50/Expert	C50	Expert	2x12,5/12,5	50	12,0	50	10,0	3250	42	38	31	27,0	(R)EI15	II	-
87N50/Woda [3]	C50	Woda	2x12,5/12,5	50	12,0	50	10,0	3250	42	38	31	29,0	(R)EI15	III	-
87N50/Ogień+	C50	Ogień Plus	2x12,5/12,5	50	12,0	50	30,0	3250	44	39	32	33,0	(R)EI60	III	-
87N50/WodaOgień+	C50	Woda Ogień Plus	2x12,5/12,5	50	12,0	50	30,0	3250	44	39	32	33,0	(R)EI60	III	-
87N50/Twarda	C50	Twarda	2x12,5/12,5	50	14,5	50	30,0	3250	50	43	35	41,0	(R)EI60	III	●
87N50/Hydro	C50	Hydro	2x12,5/12,5	50	12,0	50	50,0	3250	44	39	32	35,0	(R)EI60	III	●
87N50/Cicha	C50	Cicha	2x12,5/12,5	50	14,5	50	30,0	3250	51	46	39	41,0	(R)EI60	III	-

[1] Maximálna výška v súlade s technickým posudkom ITB 1060/11/R12NK.
[2] Európske technické posúdenie ETA 15/0301. V prípade väčších požiadaviek ohľadom maximálnych výšok možno zmenšiť rozstupy v rámci nosnej konštrukcie na 400 mm a 300 mm.
[3] V interiéroch s relatívnou vlhkosťou vzduch do 85% (do 10 hodín) použiť dosku Nida Woda, ale v zónach vystavených intenzívnemu pôsobeniu vody odporúčame použiť sadrové dosky s vláknami Nida Hydro (horizontálne a vertikálne roviny pri vani, sprche a pod.)
Systém protipožiarnych priečok v technológii Siniat plnia funkciu protipožiarnych priečok s obojstranným pôsobením ohňa.

SPOTREBA MATERIÁLOV NA 1 M² PRIEČOK V SYSTÉME NIDA PRIEČKA

Názov materiálu	J.m.	Typ systému Nida Priečka						
		87N50/Expert	87N50/Woda	87N50/Ogień+	87N50/ WodaOgień+	87N50/Twarda	87N50/Hydro	87N50/Cicha
		Spotreba materiálu na 1 m²						
Doska Nida Expert 12,5 mm	m²	3,0	-	-	-	-	-	-
Doska Nida Woda 12,5 mm	m²	-	3,0	-	-	-	-	-
Doska Nida Ogień Plus 12,5 mm	m²	-	-	3,0	-	-	-	-
Doska Nida Woda Ogień Plus 12,5 mm	m²	-	-	-	3,0	-	-	-
Doska Nida Twarda 12,5 mm	m²	-	-	-	-	3,0	-	-
Doska Nida Hydro 12,5 mm	m²	-	-	-	-	-	3,0	-
Doska Nida Cicha 12,5 mm	m²	-	-	-	-	-	-	3,0
Profil Nida C50	bm	1,8	1,8	1,8	1,8	1,8	1,8	1,8
Profil Nida U50	bm	0,7	0,7	0,7	0,7	0,7	0,7	0,7
Hmoždinka Nida	ks.	0,9	0,9	0,9	0,9	0,9	0,9	0,9
Rýchloskrutky Nida 3,5x25 mm	ks.	8,0	8,0	8,0	8,0	-	-	-
Rýchloskrutky Nida 3,5x35 mm	ks.	12,0	12,0	12,0	12,0	-	-	-
Rýchloskrutky Nida Twarda 4,2x38 mm	ks.	-	-	-	-	20,0	-	20,0
Rýchloskrutky Nida Hydro C5 3,5x25 mm	ks.	-	-	-	-	-	8,0	-
Rýchloskrutky Nida Hydro C5 3,5x41 mm	ks.	-	-	-	-	-	12,0	-
Výstužná páska Nida	bm	2,8	2,8	2,8	2,8	2,8	2,8	2,8
Zvukovo izolačná páska Nida	bm	0,6	0,6	0,6	0,6	0,6	0,6	0,6
Sadrový tmel Nida Start	kg	0,9	0,9	0,9	0,9	-	-	0,9
Sadrový tmel Nida Finish	kg	0,2	0,2	0,2	0,2	-	-	0,2
Hotová špachtľovacia hmota Nida Hydromix [4]	kg	-	-	-	-	1,1	1,1	-
Minerálna vlna [5]	m²	1,0	1,0	1,0	1,0	1,0	1,0	1,0

[4] V prípade sadro-trieskových dosiek s vláknami Nida Twarda možno ako alternatívu použiť sadrový tmel Nida Max.
[5] Použitie podľa požiadaviek. V prípade použitia iného typu izolačného materiálu, čo sa týka hrúbky a/alebo objemovej hustoty, než je uvedené v technickej špecifikácii (Nida Sadrokartónové systémy – katalóg riešení), bezpodmienečne sa obráťte na príslušného technického konzultanta Siniat (podrobné mapy regiónov sú uvedené na konci katalógu).
Normy spotreby nezahrňujú straty materiálu.

nida Stena

Trieda požiarnej odolnosti:	Maximálna zvuková izolácia:	Maximálna výška výstavby:	Hmotnosť 1m² výstavby:	Číslo súvisiaceho dokladu:
(R)EI15 (R)EI60	54 dB	4500 mm	27,0-42,0 kg	ETA 15/0301

Vyhlásenie o úžitkových vlastnostiach:
DoP/Wall System /0001/15.11.2016

SYSTÉMY:
112N75

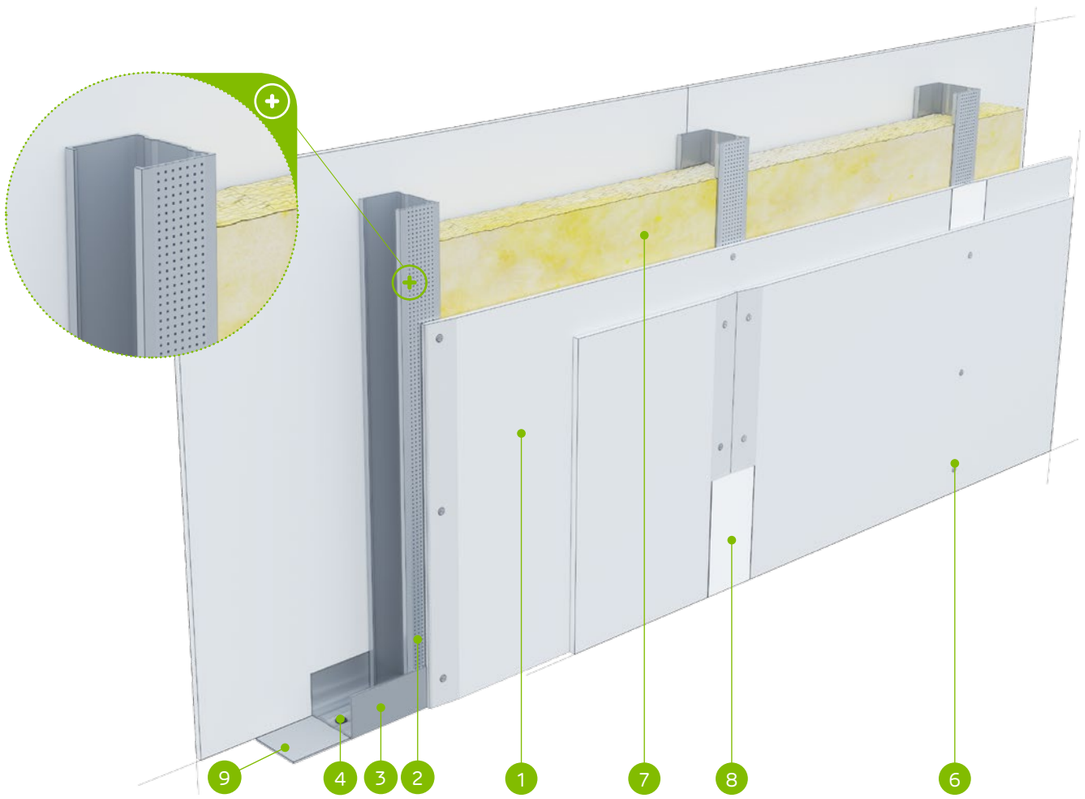

MATERIÁLY:

1. Sadrokartónová doska Nida
2. Profil Nida C 75
3. Profil Nida U 75
4. Hmoždinka Nida
5. Rýchloskrutky Nida 3,5 x 25 mm
6. Rýchloskrutky Nida 3,5 x 35 mm
7. Izolačný materiál minerálna vlna
8. Škára medzi sadrokartónovými doskami vyhotovená zo sadrovej hmoty Nida a výstužnej pásky Nida
9. Tesniaca páska na akustickú izoláciu Nida šírka 70 mm

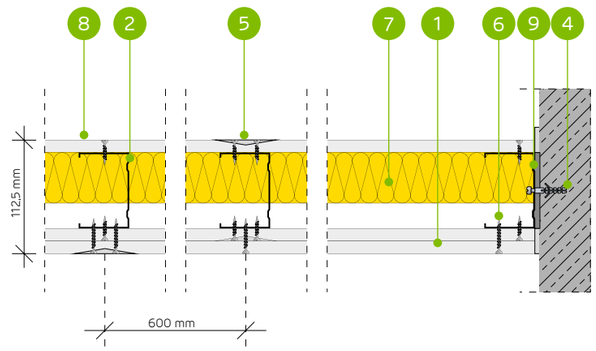

SYSTÉM PRIEČOK NA NOSNEJ KONŠTRUKCII NIDA C75 (ASYMETRICKÉ ROZLOŽENIE DOSIEK)

TECHNICKÉ PARAMETRE

Typ steny Nida Priečka [2]	Konštrukcia roštu	Opláštenie sadrokartónom		Izolačný materiál				Maximálna výška steny - h [1]	Zvuková izolácia			Hmotnosť výstavby	Trieda požiarnej odolnosti	Kategória používania	Špeciálny systém
				Pre akustickú izoláciu		Pre požiarnu odolnosť		V rozsahu požiarnej odolnosti							
	Nida	Nida	Hrúbka	[mm]	Hustota [kg/m³]	[mm]	Hustota [kg/m³]	[mm]	Rw [dB]	Ra1 [dB]	Ra2 [dB]	[kg]	[min]	Trieda ETAG 003	
112N75/Expert	C75	Expert	2x12,5/12,5	75	14,5	50	10,0	4500	46	41	33	27,0	(R)EI15	III	-
112N75/Woda [3]	C75	Woda	2x12,5/12,5	75	14,5	50	10,0	4500	46	41	33	29,0	(R)EI15	III	-
112N75/Ogień+	C75	Ogień Plus	2x12,5/12,5	50	12,0	50	30,0	4500	47	44	37	33,0	(R)EI60	III	-
112N75/WodaOgień+	C75	Woda Ogień Plus	2x12,5/12,5	50	12,0	50	30,0	4500	47	44	37	33,0	(R)EI60	III	-
112N75/Twarda	C75	Twarda	2x12,5/12,5	75	14,5	50	30,0	4500	51	48	41	42,0	(R)EI60	III	●
112N75/Hydro	C75	Hydro	2x12,5/12,5	50	12,0	50	50,0	4500	47	44	37	36,0	(R)EI60	III	●
112N75/Cicha	C75	Cicha	2x12,5/12,5	75	14,5	50	30,0	4500	54	50	43	42,0	(R)EI60	III	-

[1] Maximálna výška v súlade s technickým posudkom ITB 1060/11/R12NK.
[2] Európske technické posúdenie ETA 15/0301. V prípade väčších požiadaviek ohľadom maximálnych výšok možno zmenšiť rozstupy v rámci nosnej konštrukcie na 400 mm a 300 mm.
[3] V interiéroch s relatívnou vlhkosťou vzduch do 85% (do 10 hodín) použiť dosku Nida Woda, ale v zónach vystavených intenzívnemu pôsobeniu vody odporúčame použiť sadrové dosky s vláknami Nida Hydro (horizontálne a vertikálne roviny pri vani, sprche a pod.)
Systém protipožiarnych priečok v technológii Siniat plnia funkciu protipožiarnych priečok s obojstranným pôsobením ohňa.

SPOTREBA MATERIÁLOV NA 1 M² PRIEČOK V SYSTÉME NIDA PRIEČKA

Názov materiálu	J.m.	Typ systému Nida Priečka						
		112N75/Expert	112N75/Woda	112N75/Ogień+	112N75/ WodaOgień+	112N75/Twarda	112N75/Hydro	112N75/Cicha
		Spotreba materiálu na 1 m²						
Doska Nida Expert 12,5 mm	m²	3,0	-	-	-	-	-	-
Doska Nida Woda 12,5 mm	m²	-	3,0	-	-	-	-	-
Doska Nida Ogień Plus 12,5 mm	m²	-	-	3,0	-	-	-	-
Doska Nida Woda Ogień Plus 12,5 mm	m²	-	-	-	3,0	-	-	-
Doska Nida Twarda 12,5 mm	m²	-	-	-	-	3,0	-	-
Doska Nida Hydro 12,5 mm	m²	-	-	-	-	-	3,0	-
Doska Nida Cicha 12,5 mm	m²	-	-	-	-	-	-	3,0
Profil Nida C75	bm	1,8	1,8	1,8	1,8	1,8	1,8	1,8
Profil Nida U75	bm	0,7	0,7	0,7	0,7	0,7	0,7	0,7
Hmoždinka Nida	ks.	0,9	0,9	0,9	0,9	0,9	0,9	0,9
Rýchloskrutky Nida 3,5x25 mm	ks.	8,0	8,0	8,0	8,0	-	-	-
Rýchloskrutky Nida 3,5x35 mm	ks.	12,0	12,0	12,0	12,0	-	-	-
Rýchloskrutky Nida Twarda 4,2x38 mm	ks.	-	-	-	-	20,0	-	20,0
Rýchloskrutky Nida Hydro C5 3,5x25 mm	ks.	-	-	-	-	-	8,0	-
Rýchloskrutky Nida Hydro C5 3,5x41 mm	ks.	-	-	-	-	-	12,0	-
Výstužná páska Nida	bm	2,8	2,8	2,8	2,8	2,8	2,8	2,8
Zvukovo izolačná páska Nida	bm	0,6	0,6	0,6	0,6	0,6	0,6	0,6
Sadrový tmel Nida Start	kg	0,9	0,9	0,9	0,9	-	-	0,9
Sadrový tmel Nida Finish	kg	0,2	0,2	0,2	0,2	-	-	0,2
Hotová špachtľovacia hmota Nida Hydromix [4]	kg	-	-	-	-	1,1	1,1	-
Minerálna vlna [5]	m²	1,0	1,0	1,0	1,0	1,0	1,0	1,0

[4] V prípade sadro-trieskových dosiek s vláknami Nida Twarda možno ako alternatívu použiť sadrový tmel Nida Max.
[5] Použitie podľa požiadaviek. V prípade použitia iného typu izolačného materiálu, čo sa týka hrúbky a/alebo objemovej hustoty, než je uvedené v technickej špecifikácii (Nida Sadrokartónové systémy – katalóg riešení), bezpodmienečne sa obráťte na príslušného technického konzultanta Siniat (podrobné mapy regiónov sú uvedené na konci katalógu).
Normy spotreby nezahrňujú straty materiálu.

nida Stena

Trieda požiarnej odolnosti:	Maximálna zvuková izolácia:	Maximálna výška výstavby:	Hmotnosť 1m² výstavby:	Číslo súvisiaceho dokladu:
(R)EI15 (R)EI60	56 dB	5000 mm	27,0-42,0 kg	ETA 15/0301

Vyhlásenie o úžitkových vlastnostiach:
DoP/Wall System /0001/15.11.2016

SYSTÉMY:
137N100

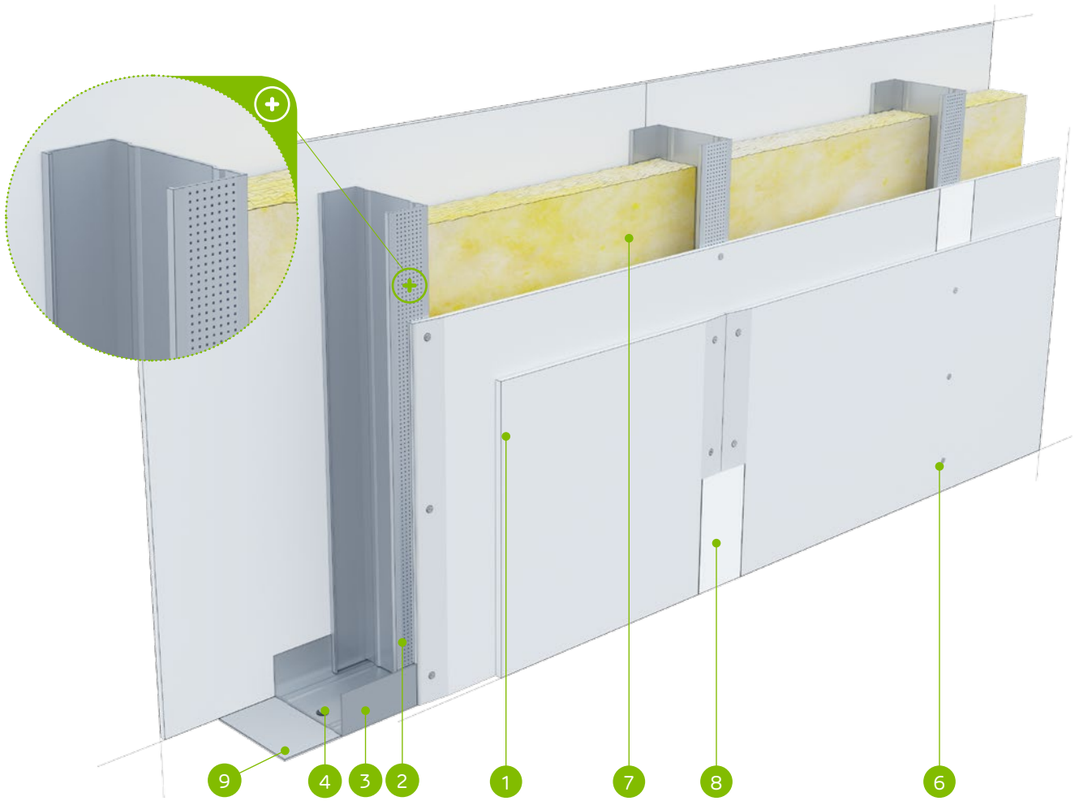

MATERIÁLY:

1. Sadrokartónová doska Nida
2. Profil Nida C 100
3. Profil Nida U 100
4. Hmoždinka Nida
5. Rýchloskrutky Nida 3,5 x 25 mm
6. Rýchloskrutky Nida 3,5 x 35 mm
7. Izolačný materiál minerálna vlna
8. Škára medzi sadrokartónovými doskami vyhotovená zo sadrovej hmoty Nida a výstužnej pásky Nida
9. Tesniaca páska na akustickú izoláciu Nida šírka 95 mm

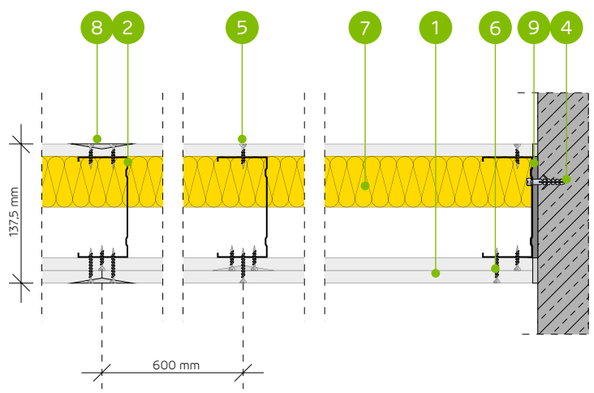

SYSTÉM PRIEČOK NA NOSNEJ KONŠTRUKCII NIDA C100 (ASYMETRICKÉ ROZLOŽENIE DOSIEK)

TECHNICKÉ PARAMETRE

Typ steny Nida Priečka [2]	Konštrukcia roštu	Opláštenie sadrokartónom		Izolačný materiál				Maximálna výška steny - h [1]	Zvuková izolácia			Hmotnosť výstavby	Trieda požiarnej odolnosti	Kategória používania	Špeciálny systém
				Pre akustickú izoláciu		Pre požiarnu odolnosť		V rozsahu požiarnej odolnosti							
	Nida	Nida	Hrúbka	[mm]	Hustota [kg/m³]	[mm]	Hustota [kg/m³]	[mm]	Rw [dB]	Ra1 [dB]	Ra2 [dB]	[kg]	[min]	Trieda ETAG 003	
137N100/Expert	C100	Expert	2x12,5/12,5	100	14,5	50	10,0	5000	50	47	39	27,0	(R)EI15	IV	-
137N100/Woda [3]	C100	Woda	2x12,5/12,5	100	14,5	50	10,0	5000	50	47	39	30,0	(R)EI15	IV	-
137N100/Ogień+	C100	Ogień Plus	2x12,5/12,5	100	12,0	50	30,0	5000	50	48	43	33,0	(R)EI60	IV	-
137N100/WodaOgień+	C100	Woda Ogień Plus	2x12,5/12,5	100	12,0	50	30,0	5000	50	48	43	33,0	(R)EI60	IV	-
137N100/Twarda	C100	Twarda	2x12,5/12,5	100	14,5	50	30,0	5000	54	51	43	42,0	(R)EI60	IV	●
137N100/Hydro	C100	Hydro	2x12,5/12,5	100	12,0	50	50,0	5000	50	48	43	36,0	(R)EI60	IV	●
137N100/Cicha	C100	Cicha	2x12,5/12,5	100	14,5	50	30,0	5000	56	53	47	42,0	(R)EI60	IV	-

[1] Maximálna výška v súlade s technickým posudkom ITB 1060/11/R12NK.
[2] Európske technické posúdenie ETA 15/0301. V prípade väčších požiadaviek ohľadom maximálnych výšok možno zmenšiť rozstupy v rámci nosnej konštrukcie na 400 mm a 300 mm.
[3] V interiéroch s relatívnou vlhkosťou vzduch do 85% (do 10 hodín) použiť dosku Nida Woda, ale v zónach vystavených intenzívnemu pôsobeniu vody odporúčame použiť sadrové dosky s vláknami Nida Hydro (horizontálne a vertikálne roviny pri vani, sprche a pod.)
Systém protipožiarnych priečok v technológii Siniat plnia funkciu protipožiarnych priečok s obojstranným pôsobením ohňa.

SPOTREBA MATERIÁLOV NA 1 M² PRIEČOK V SYSTÉME NIDA PRIEČKA

Názov materiálu	J.m.	Typ systému Nida Priečka						
		137N100/Expert	137N100/Woda	137N100/Ogień+	137N100/ WodaOgień+	137N100/Twarda	137N100/Hydro	137N100/Cicha
		Spotreba materiálu na 1 m²						
Doska Nida Expert 12,5 mm	m²	3,0	-	-	-	-	-	-
Doska Nida Woda 12,5 mm	m²	-	3,0	-	-	-	-	-
Doska Nida Ogień Plus 12,5 mm	m²	-	-	3,0	-	-	-	-
Doska Nida Woda Ogień Plus 12,5 mm	m²	-	-	-	3,0	-	-	-
Doska Nida Twarda 12,5 mm	m²	-	-	-	-	3,0	-	-
Doska Nida Hydro 12,5 mm	m²	-	-	-	-	-	3,0	-
Doska Nida Cicha 12,5 mm	m²	-	-	-	-	-	-	3,0
Profil Nida C100	bm	1,8	1,8	1,8	1,8	1,8	1,8	1,8
Profil Nida U100	bm	0,7	0,7	0,7	0,7	0,7	0,7	0,7
Hmoždinka Nida	ks.	0,9	0,9	0,9	0,9	0,9	0,9	0,9
Rýchloskrutky Nida 3,5x25 mm	ks.	8,0	8,0	8,0	8,0	-	-	-
Rýchloskrutky Nida 3,5x35 mm	ks.	12,0	12,0	12,0	12,0	-	-	-
Rýchloskrutky Nida Twarda 4,2x38 mm	ks.	-	-	-	-	20,0	-	20,0
Rýchloskrutky Nida Hydro C5 3,5x25 mm	ks.	-	-	-	-	-	8,0	-
Rýchloskrutky Nida Hydro C5 3,5x41 mm	ks.	-	-	-	-	-	12,0	-
Výstužná páska Nida	bm	2,8	2,8	2,8	2,8	2,8	2,8	2,8
Zvukovo izolačná páska Nida	bm	0,6	0,6	0,6	0,6	0,6	0,6	0,6
Sadrový tmel Nida Start	kg	0,9	0,9	0,9	0,9	-	-	0,9
Sadrový tmel Nida Finish	kg	0,2	0,2	0,2	0,2	-	-	0,2
Hotová špachťovacia hmota Nida Hydromix [4]	kg	-	-	-	-	1,1	1,1	-
Minerálna vlna [5]	m²	1,0	1,0	1,0	1,0	1,0	1,0	1,0

[4] V prípade sadro-trieskových dosiek s vláknami Nida Twarda možno ako alternatívu použiť sadrový tmel Nida Max.
[5] Použitie podľa požiadaviek. V prípade použitia iného typu izolačného materiálu, čo sa týka hrúbky a/alebo objemovej hustoty, než je uvedené v technickej špecifikácii (Nida Sadrokartónové systémy – katalóg riešení), bezpodmienečne sa obráťte na príslušného technického konzultanta Siniat (podrobné mapy regiónov sú uvedené na konci katalógu).
Normy spotreby nezahrňujú straty materiálu.

nida Stena

Trieda požiarnej odolnosti:	Maximálna zvuková izolácia:	Maximálna výška výstavby:	Hmotnosť 1m² výstavby:	Číslo súvisiaceho dokladu:
(R)EI60	59 dB	10000 mm	45,0-47,0 kg	ETA 15/0301

Vyhlásenie o úžitkových vlastnostiach:
DoP/Wall System /0007/15.11.2016

SYSTÉMY:
SW150

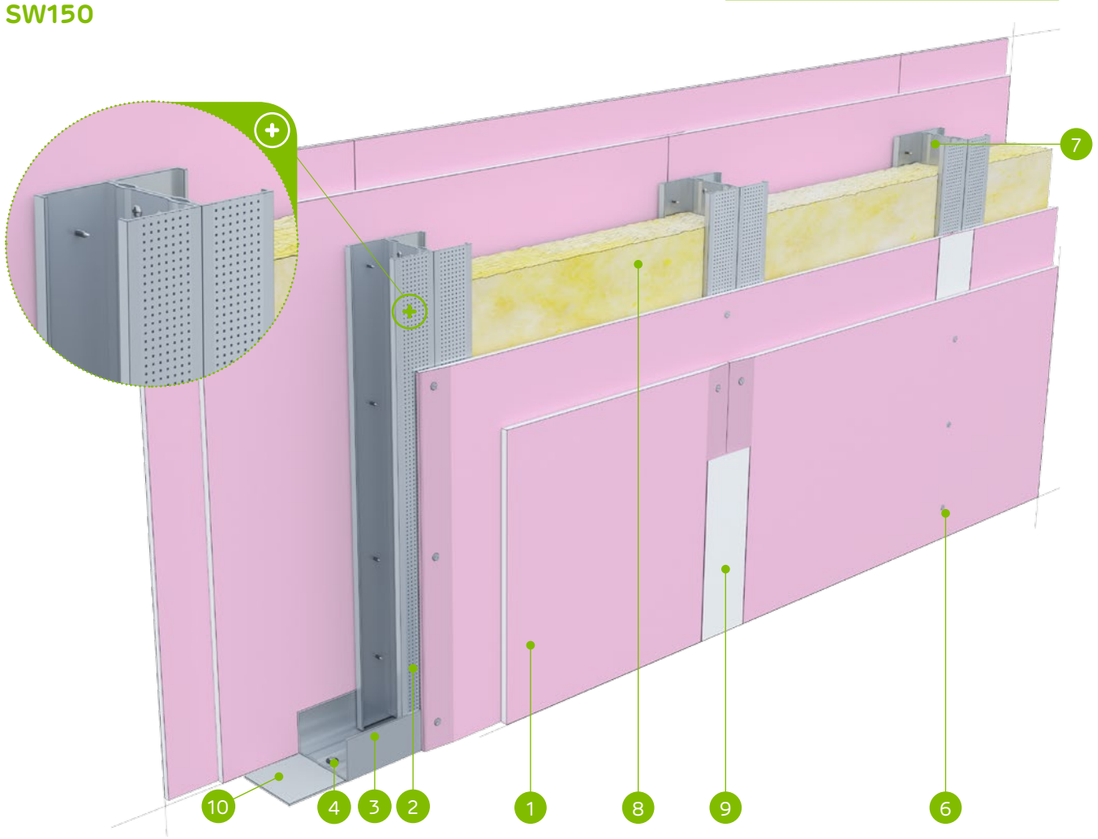

MATERIÁLY:

1. Sadrokartónová doska Nida
2. Profil Nida C 100 (dvojitý)
3. Profil Nida U 100 (hore Nida U 100/80)
4. Hmoždinka Nida
5. Rýchloskrutky Nida 3,5 x 25 mm
6. Rýchloskrutky Nida 3,5 x 35 mm
7. Samorezná skrutka 4,2x13 mm do plechu 1 mm FLAT HEAD®
8. Izolačný materiál minerálna vlna
9. Škára medzi sadrokartónovými doskami vyhotovená zo sadrovej hmoty Nida a výstužnej pásky Nida
10. Tesniaca páska na akustickú izoláciu Nida šírka 95 mm

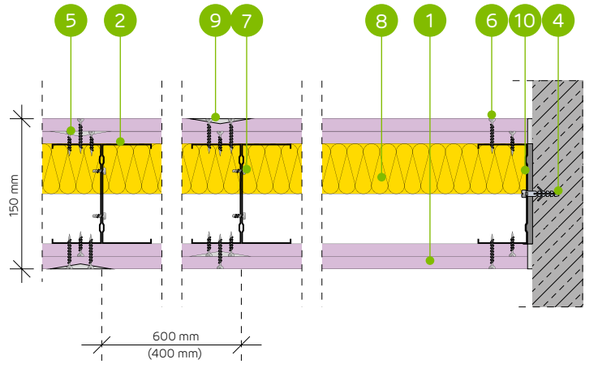

SYSTÉM VYSOKÝCH PRIEČOK NA JEDNODUCHEJ ALEBO DVOJITEJ NOSNEJ KONŠTRUKCII NIDA C100 (STENY S VÝŠKOU DO 10 M)

TECHNICKÉ PARAMETRE

Typ steny Nida Priečka [2]	Konštrukcia roštu	Osová vzdialenosť profilov Nida	Opláštenie sadrokartónom		Izolačný materiál				Maximálna výška steny - h [1]	Zvuková izolácia			Hmotnosť výstavby	Trieda požiarnej odolnosti	Kategória používania	Špeciálny systém
					Pre akustickú izoláciu		Pre požiarnu odolnosť		V rozsahu požiarnej odolnosti							
	Nida	[mm]	Nida	Hrúbka	[mm]	Hustota [kg/m³]	[mm]	Hustota [kg/m³]	[mm]	Rw [dB]	Ra1 [dB]	Ra2 [dB]	[kg]	[min]	Trieda ETAG 003	
SW150-300/Ogień+	C100	300	Ogień Plus	2x12,5	100	14,5	- [3]	- [3]	9000	59	57	53	45,0	(R)EI60	IV	●
SW150-300/WodaOgień+	C100	300	Woda Ogień Plus	2x12,5	100	14,5	- [3]	- [3]	9000	59	57	53	45,0	(R)EI60	IV	●
SWSW150/Ogień+	2xC100	600	Ogień Plus	2x12,5	100	14,5	- [3]	- [3]	9000	59	57	53	45,0	(R)EI60	IV	●
SWSW150/WodaOgień+	2xC100	600	Woda Ogień Plus	2x12,5	100	14,5	- [3]	- [3]	9000	59	57	53	45,0	(R)EI60	IV	●
SWSW150-400/Ogień+	2xC100	400	Ogień Plus	2x12,5	-	-	- [3]	- [3]	10000	-	-	-	47,0	(R)EI60	IV	●
SWSW150-400/WodaOgień+	2xC100	400	Woda Ogień Plus	2x12,5	-	-	- [3]	- [3]	10000	-	-	-	47,0	(R)EI60	IV	●

[1] Maximálna výška v súlade s technickým posudkom ITB 1060/11/R12NK.
[2] Európske technické posúdenie ETA 15/0301, požiarna klasifikácia ITB 1060/15/R92NP.
[3] Voliteľné použitie izolačného materiálu - prázdnej alebo minerálnej vlny (sklo alebo kameň) s hustotou 15-50 kg/m³.
Systém protipožiarnych priečok v technológii Siniat plnia funkciu protipožiarnych priečok s obojstranným pôsobením ohňa.

SPOTREBA MATERIÁLOV NA 1 M² PRIEČOK V SYSTÉME NIDA PRIEČKA

Názov materiálu	J.m.	Typ systému Nida Priečka					
		SW150-300/Ogień+	SW150-300/ WodaOgień+	SWSW150/Ogień+	SWSW150/ WodaOgień+	SWSW150-400/ Ogień+	SWSW150-400/ WodaOgień+
		Spotreba materiálu na 1 m²					
Doska Nida Ogień Plus 12,5 mm	m²	4,0	-	4,0	-	4,0	-
Doska Nida Woda Ogień Plus 12,5 mm	m²	-	4,0	-	4,0	-	4,0
Profil Nida C100	bm	3,6	3,6	3,6	3,6	5,4	5,4
Profil Nida U100	bm	0,35	0,35	0,35	0,35	0,35	0,35
Profil Nida U100 (špeciálny)	bm	- [4]	- [4]	- [4]	- [4]	- [4]	- [4]
Hmoždinka Nida	ks.	1,6	1,6	0,8	0,8	1,2	1,2
Samorezná skrutka 4,2x13 mm do plechu 1 mm FLAT HEAD®	ks.	-	-	6,0	6,0	9,0	9,0
Rýchloskrutky Nida 3,5x25 mm	ks.	16,0	16,0	8,0	8,0	12,0	12,0
Rýchloskrutky Nida 3,5x35 mm	ks.	48,0	48,0	24,0	24,0	36,0	36,0
Výstužná páska Nida	bm	2,8	2,8	2,8	2,8	2,8	2,8
Zvukovo izolačná páska Nida	bm	0,6	0,6	0,6	0,6	0,6	0,6
Sadrový tmel Nida Start	kg	1,2	1,2	1,2	1,2	1,2	1,2
Sadrový tmel Nida Finish	kg	0,2	0,2	0,2	0,2	0,2	0,2
Minerálna vlna [5]	m²	1,0	1,0	1,0	1,0	1,0	1,0

[4] Voliteľný, dodľa výšky priečky.
[5] Použitie podľa požiadaviek. V prípade použitia iného typu izolačného materiálu, čo sa týka hrúbky a/alebo objemovej hustoty, než je uvedené v technickej špecifikácii (Nida Sadrokartónové systémy – katalóg riešení), bezpodmienečne sa obráťte na príslušného technického konzultanta Siniat (podrobné mapy regiónov sú uvedené na konci katalógu).
Normy spotreby nezahrňujú straty materiálu.

nida Stena

Trieda požiarnej odolnosti:	Maximálna zvuková izolácia:	Maximálna výška výstavby:	Hmotnosť 1m² výstavby:	Číslo súvisiaceho dokladu:
(R)EI120	59 dB	10000 mm	66,0-68,0 kg	ETA 15/0301

Vyhlásenie o úžitkových vlastnostiach:
DoP/Wall System /0007/15.11.2016

SYSTÉMY:
SW175

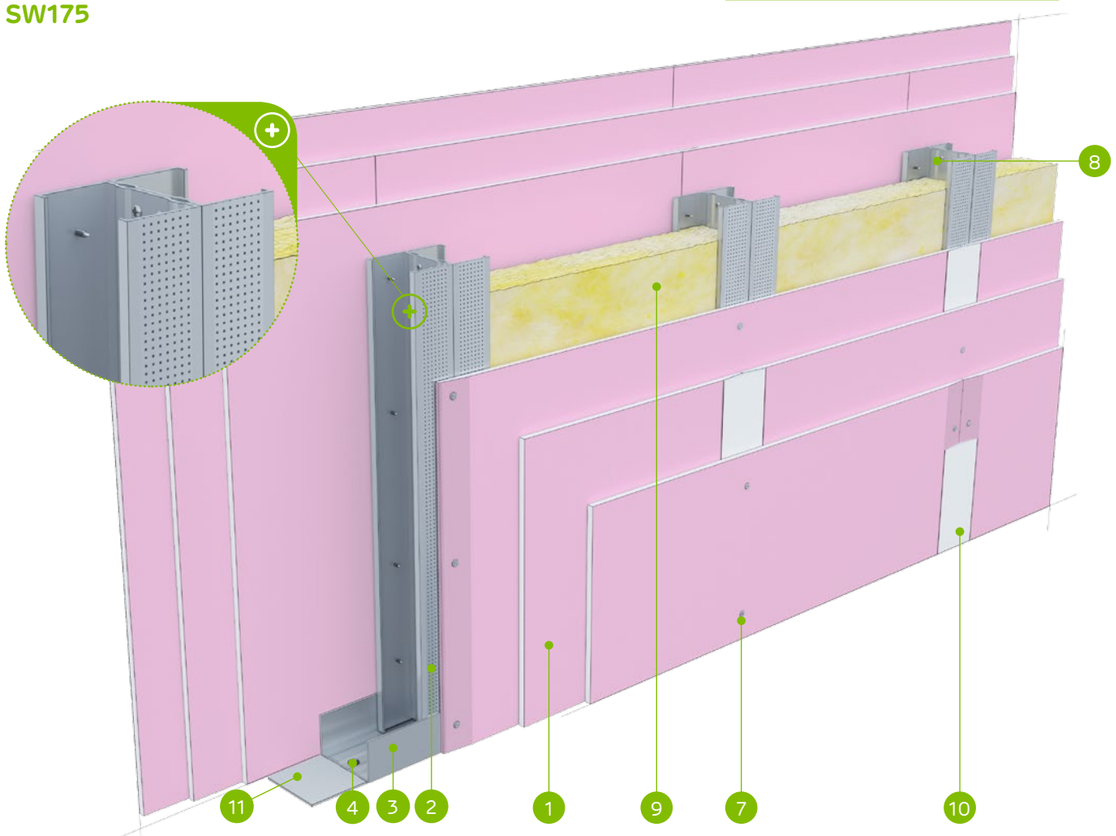

MATERIÁLY:

1. Sadrokartónová doska Nida
2. Profil Nida C 100 (dvojitý)
3. Profil Nida U 100 (hore Nida U 100/80)
4. Hmoždinka Nida
5. Rýchloskrutky Nida 3,5 x 25 mm
6. Rýchloskrutky Nida 3,5 x 35 mm
7. Rýchloskrutky Nida 3,5 x 55 mm
8. Samorezná skrutka 4,2x13 mm do plechu 1 mm FLAT HEAD®
9. Izolačný materiál minerálna vlna
10. Škára medzi sadrokartónovými doskami vyhotovená zo sadrovej hmoty Nida a výstužnej pásky Nida
11. Tesniaca páska na akustickú izoláciu Nida šírka 95 mm

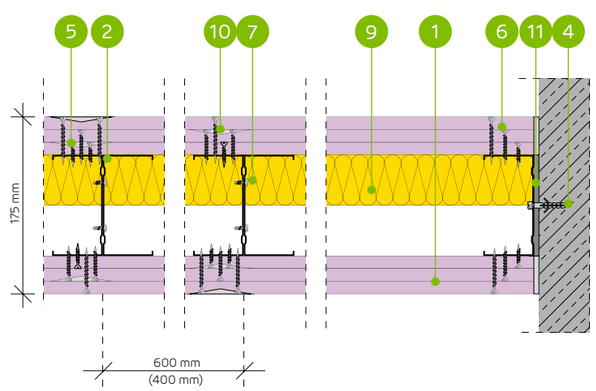

SYSTÉM VYSOKÝCH PRIEČOK NA JEDNODUCHEJ ALEBO DVOJITEJ NOSNEJ KONŠTRUKCII NIDA C100 (STENY S VÝŠKOU DO 10 M)

TECHNICKÉ PARAMETRE

Typ steny Nida Priečka [2]	Konštrukcia roštu	Osová vzdialenosť profilov Nida	Opláštenie sadrokartónom		Izolačný materiál				Maximálna výška steny - h [1]	Zvuková izolácia			Hmotnosť výstavby	Trieda požiarnej odolnosti	Kategória používania	Špeciálny systém
					Pre akustickú izoláciu		Pre požiarnu odolnosť		V rozsahu požiarnej odolnosti							
	Nida	[mm]	Nida	Hrúbka	[mm]	Hustota [kg/m³]	[mm]	Hustota [kg/m³]	[mm]	Rw [dB]	Ra1 [dB]	Ra2 [dB]	[kg]	[min]	Trieda ETAG 003	
SW175-300/Ogień+	C100	300	Ogień Plus	3x12,5	100	14,5	-[3]	-[3]	9000	59	57	53	66,0	(R)EI120	IV	●
SW175-300/WodaOgień+	C100	300	Woda Ogień Plus	3x12,5	100	14,5	-[3]	-[3]	9000	59	57	53	66,0	(R)EI120	IV	●
SWSW175/Ogień+	2xC100	600	Ogień Plus	3x12,5	100	14,5	-[3]	-[3]	9000	59	57	53	66,0	(R)EI120	IV	●
SWSW175/WodaOgień+	2xC100	600	Woda Ogień Plus	3x12,5	100	14,5	-[3]	-[3]	9000	59	57	53	66,0	(R)EI120	IV	●
SWSW175-400/Ogień+	2xC100	400	Ogień Plus	3x12,5	-	-	-[3]	-[3]	10000	-	-	-	68,0	(R)EI120	IV	●
SWSW175-400/WodaOgień+	2xC100	400	Woda Ogień Plus	3x12,5	-	-	-[3]	-[3]	10000	-	-	-	68,0	(R)EI120	IV	●

[1] Maximálna výška v súlade s technickým posudkom ITB 1060/11/R12NK.
[2] Európske technické posúdenie ETA 15/0301, požiarna klasifikácia ITB 1060/15/R92NP.
[3] Voliteľné použitie izolačného materiálu - prázdnej alebo minerálnej vlny (sklo alebo kameň) s hustotou 15-50 kg/m³.
Systém protipožiarnych priečok v technológii Siniat plnia funkciu protipožiarnych priečok s obojstranným pôsobením ohňa.

SPOTREBA MATERIÁLOV NA 1 M² PRIEČOK V SYSTÉME NIDA PRIEČKA

Názov materiálu	J.m.	Typ systému Nida Priečka					
		SW175-300/Ogień+	SW175-300/WodaOgień+	SWSW175/Ogień+	SWSW175/WodaOgień+	SWSW175-400/Ogień+	SWSW175-400/WodaOgień+
		Spotreba materiálu na 1 m²					
Doska Nida Ogień Plus 12,5 mm	m²	6,0	-	6,0	-	6,0	-
Doska Nida Woda Ogień Plus 12,5 mm	m²	-	6,0	-	6,0	-	6,0
Profil Nida C100	bm	3,6	3,6	3,6	3,6	5,4	5,4
Profil Nida U100	bm	0,35	0,35	0,35	0,35	0,35	0,35
Profil Nida U100 (špeciálny)	bm	-[4]	-[4]	-[4]	-[4]	-[4]	-[4]
Hmoždinka Nida	ks.	1,6	1,6	0,8	0,8	1,2	1,2
Samorezná skrutka 4,2x13 mm do plechu 1 mm FLAT HEAD®	ks.	-	-	6,0	6,0	9,0	9,0
Rýchloskrutky Nida 3,5x25 mm	ks.	16,0	16,0	8,0	8,0	12,0	12,0
Rýchloskrutky Nida 3,5x35 mm	ks.	16,0	16,0	8,0	8,0	12,0	12,0
Rýchloskrutky Nida 3,5x55 mm	ks.	48,0	48,0	24,0	24,0	36,0	36,0
Výstužná páska Nida	bm	2,8	2,8	2,8	2,8	2,8	2,8
Zvukovo izolačná páska Nida	bm	0,6	0,6	0,6	0,6	0,6	0,6
Sadrový tmel Nida Start	kg	1,8	1,8	1,8	1,8	1,8	1,8
Sadrový tmel Nida Finish	kg	0,2	0,2	0,2	0,2	0,2	0,2
Minerálna vlna [5]	m²	1,0	1,0	1,0	1,0	1,0	1,0

[4] Voliteľný, dodľa výšky priečky.
[5] Použitie podľa požiadaviek. V prípade použitia iného typu izolačného materiálu, čo sa týka hrúbky a/alebo objemovej hustoty, než je uvedené v technickej špecifikácii (Nida Sadrokartónové systémy – katalóg riešení), bezpodmienečne sa obráťte na príslušného technického konzultanta Siniat (podrobné mapy regiónov sú uvedené na konci katalógu).
Normy spotreby nezahrňujú straty materiálu.

nida Stena

Trieda požiarnej odolnosti:	Maximálna zvuková izolácia:	Maximálna výška výstavby:	Hmotnosť 1m² výstavby:	Číslo súvisiaceho dokladu:
(R)EI120	60 dB	11000 mm	87,0-89,0 kg	ETA 15/0301

Vyhlásenie o úžitkových vlastnostiach:
DoP/Wall System /0007/15.11.2016

SYSTÉMY:
SW190

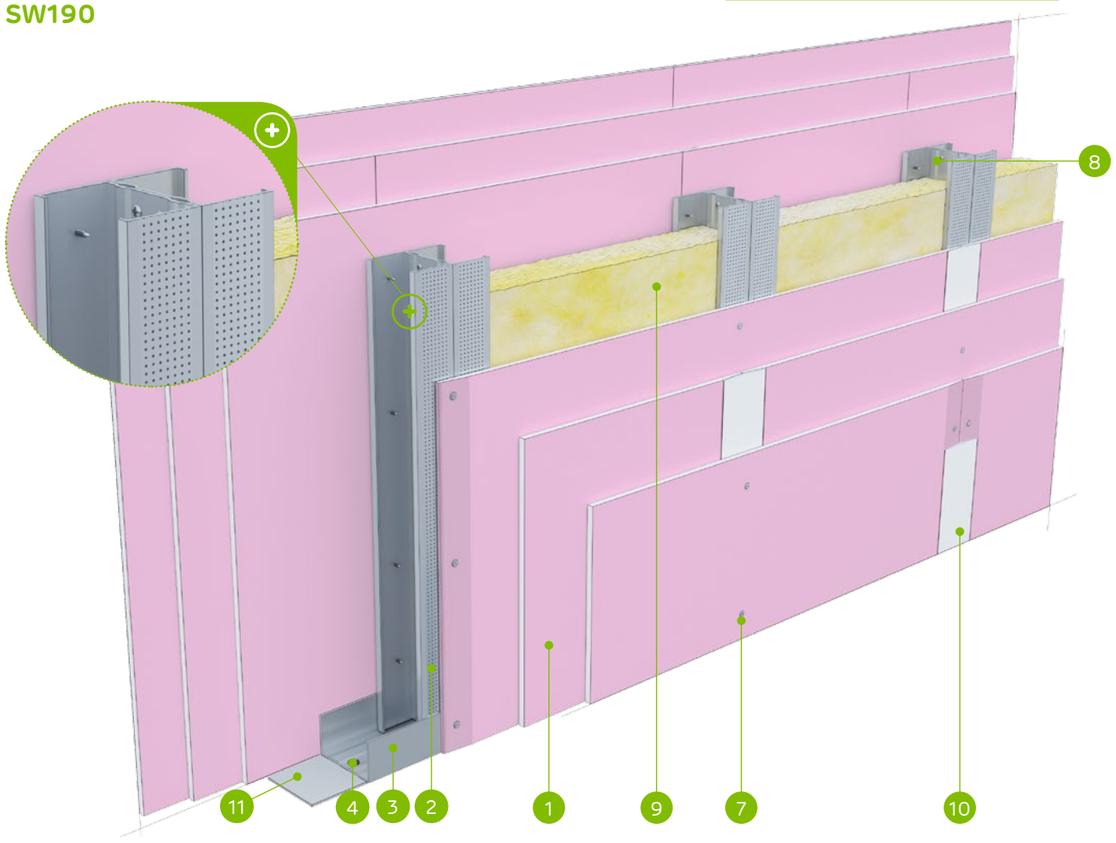

MATERIÁLY:

1. Sadrokartónová doska Nida
2. Profil Nida C 100 (dvojitý)
3. Profil Nida U 100 (hore Nida U 100/80)
4. Hmoždinka Nida
5. Rýchloskrutky Nida 3,5 x 25 mm
6. Rýchloskrutky Nida 3,5 x 45 mm
7. Rýchloskrutky Nida 3,5 x 55 mm
8. Samorezná skrutka 4,2x13 mm do plechu 1 mm FLAT HEAD®
9. Izolačný materiál minerálna vlna
10. Škára medzi sadrokartónovými doskami vyhotovená zo sadrovej hmoty Nida a výstužnej pásky Nida
11. Tesniaca páska na akustickú izoláciu Nida šírka 95 mm

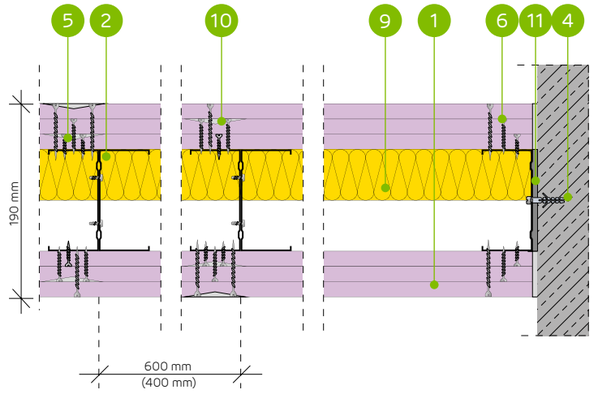

SYSTÉM VYSOKÝCH PRIEČOK NA JEDNODUCHEJ ALEBO DVOJITEJ NOSNEJ KONŠTRUKCII NIDA C100 (STENY S VÝŠKOU DO 11 M)

TECHNICKÉ PARAMETRE

Typ steny Nida Priečka [2]	Konštrukcia roštu	Osová vzdialenosť profilov Nida	Opláštenie sadrokartónom		Izolačný materiál				Maximálna výška steny - h [1]	Zvuková izolácia			Hmotnosť výstavby	Trieda požiarnej odolnosti	Kategória používania	Špeciálny systém
					Pre akustickú izoláciu		Pre požiarnu odolnosť		V rozsahu požiarnej odolnosti							
	Nida	[mm]	Nida	Hrúbka	[mm]	Hustota [kg/m³]	[mm]	Hustota [kg/m³]	[mm]	Rw [dB]	Ra1 [dB]	Ra2 [dB]	[kg]	[min]	Trieda ETAG 003	
SW190-300/Ogieň+	C100	300	Ogieň Plus	3x15,0	-	-	-[3]	-[3]	10000	-	-	-	87,0	(R)EI120	IV	●
SWSW190/Ogieň+	2xC100	600	Ogieň Plus	3x15,0	50	45,0	-[3]	-[3]	10000	60	58	54	87,0	(R)EI120	IV	●
SWSW190-400/Ogieň+	2xC100	400	Ogieň Plus	3x15,0	-	-	-[3]	-[3]	11000	-	-	-	89,0	(R)EI120	IV	●

[1] Maximálna výška v súlade s technickým posudkom ITB 1060/11/R12NK.
[2] Európske technické posúdenie ETA 15/0301, požiarna klasifikácia ITB 1060/15/R92NP.
[3] Voliteľné použitie izolačného materiálu - prázdnej alebo minerálnej vlny (sklo alebo kameň) s hustotou 15-50 kg/m³.
Systém protipožiarnych priečok v technológii Siniat plnia funkciu protipožiarnych priečok s obojstranným pôsobením ohňa.

SPOTREBA MATERIÁLOV NA 1 M² PRIEČOK V SYSTÉME NIDA PRIEČKA

Názov materiálu	J.m.	Typ systému Nida Priečka		
		SW190-300/Ogieň+	SWSW190/Ogieň+	SWSW190-400/Ogieň+
		Spotreba materiálu na 1 m²		
Doska Nida Ogieň Plus 15,0 mm	m²	6,0	6,0	6,0
Profil Nida C100	bm	3,6	3,6	5,4
Profil Nida U100	bm	035	0,35	0,35
Profil Nida U100 (špeciálny)	bm	-[4]	-[4]	-[4]
Hmoždinka Nida	ks.	1,6	0,8	1,2
Samorezná skrutka 4,2x13 mm do plechu 1 mm FLAT HEAD®	ks.	-	6,0	9,0
Rýchloskrutky Nida 3,5x25 mm	ks.	16,0	8,0	12,0
Rýchloskrutky Nida 3,5x45 mm	ks.	16,0	8,0	12,0
Rýchloskrutky Nida 3,5x55 mm	ks.	48,0	24,0	36,0
Výstužná páska Nida	bm	2,8	2,8	2,8
Zvukovo izolačná páska Nida	bm	0,6	0,6	0,6
Sadrový tmel Nida Start	kg	1,8	1,8	1,8
Sadrový tmel Nida Finish	kg	0,2	0,2	0,2
Minerálna vlna [5]	m²	1,0	1,0	1,0

[4] Voliteľný, dodľa výšky priečky.
[5] Použitie podľa požiadaviek. V prípade použitia iného typu izolačného materiálu, čo sa týka hrúbky a/alebo objemovej hustoty, než je uvedené v technickej špecifikácii (Nida Sadrokartónové systémy – katalóg riešení), bezpodmienečne sa obráťte na príslušného technického konzultanta Siniat (podrobné mapy regiónov sú uvedené na konci katalógu).
Normy spotreby nezahrňujú straty materiálu.

nida Stena

Trieda požiarnej odolnosti:	Maximálna zvuková izolácia:	Maximálna výška výstavby:	Hmotnosť 1m² výstavby:	Číslo súvisiaceho dokladu:
(R)EI120	62 dB	11000 mm	56,0-60,0 kg	ETA 15/0301

Vyhlásenie o úžitkových vlastnostiach:
DoP/Wall System /0007/15.11.2016

SYSTÉMY:
SW150-400; SW150-300; SWSW150; SWSW150-400; SWSW150-300

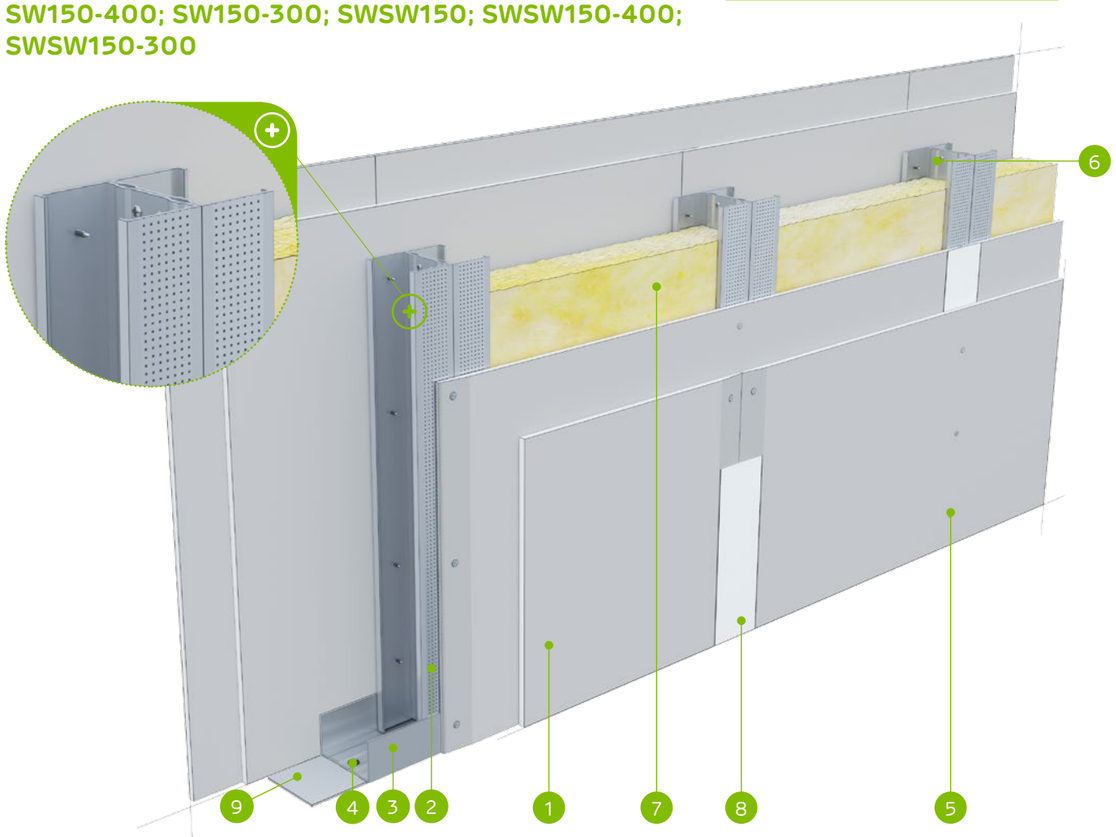

MATERIÁLY:

1. Sadrotriesková doska s vláknami Nida Twarda
2. Profil Nida C 100 (dvojitý)
3. Profil Nida U 100 (hore Nida U 100/80)
4. Hmoždinka Nida
5. Rýchloskrutky Nida Twarda 4,2x38 mm
6. Samorezná skrutka 4,2x13 mm do plechu 1 mm FLAT HEAD®
7. Izolačný materiál minerálna vlna
8. Škára medzi sadrokartónovými doskami vyhotovená zo sadrovej hmoty Nida a výstužnej pásky Nida
9. Tesniaca páska na akustickú izoláciu Nida šírka 95 mm

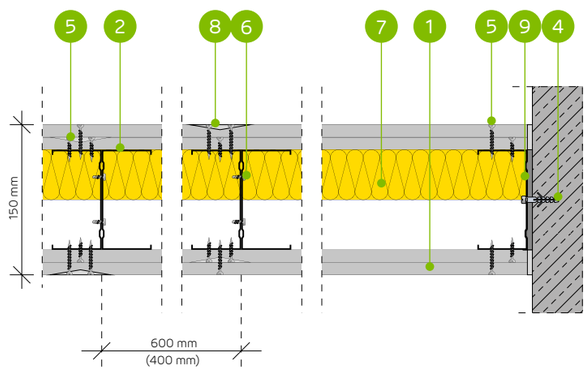

SYSTÉM VYSOKÝCH PRIEČOK NA JEDNODUCHEJ ALEBO DVOJITEJ NOSNEJ KONŠTRUKCII NIDA C100 (STENY S VÝŠKOU DO 11 M)

TECHNICKÉ PARAMETRE

Typ steny Nida Priečka [2]	Konštrukcia roštu	Osová vzdialenosť profilov Nida	Opláštenie sadrokartónom		Izolačný materiál				Maximálna výška steny - h [1]	Zvuková izolácia			Hmotnosť výstavby	Trieda požiarnej odolnosti	Kategória používania	Špeciálny systém
					Pre akustickú izoláciu		Pre požiarnu odolnosť		V rozsahu požiarnej odolnosti							
	Nida	[mm]	Nida	Hrúbka	[mm]	Hustota [kg/m³]	[mm]	Hustota [kg/m³]	[mm]	Rw [dB]	Ra1 [dB]	Ra2 [dB]	[kg]	[min]	Trieda ETAG 003	
SW150-400/Twarda	C100	400	Twarda	2x12,5	-	-	50	50,0	8250	-	-	-	56,0	(R)EI120	IV	●
SW150-300/Twarda	C100	300	Twarda	2x12,5	-	-	50	50,0	9000	-	-	-	57,0	(R)EI120	IV	●
SWSW150/Twarda	2xC100	600	Twarda	2x12,5	100	14,5	50	50,0	9000	62	60	56	57,0	(R)EI120	IV	●
SWSW150-400/Twarda	2xC100	400	Twarda	2x12,5	-	-	50	50,0	10250	-	-	-	58,0	(R)EI120	IV	●
SWSW150-300/Twarda	2xC100	300	Twarda	2x12,5	-	-	50	50,0	11000	-	-	-	60,0	(R)EI120	IV	●

[1] Maximálna výška v súlade s technickým posudkom ITB 1060/11/R12NK.
[2] Európske technické posúdenie ETA 15/0301.
Systém protipožiarnych priečok v technológii Siniat plnia funkciu protipožiarnych priečok s obojstranným pôsobením ohňa.

SPOTREBA MATERIÁLOV NA 1 M² PRIEČOK V SYSTÉME NIDA PRIEČKA

Názov materiálu	J.m.	Typ systému Nida Priečka				
		SW150-400/Twarda	SW150-300/Twarda	SWSW150/Twarda	SWSW150-400/Twarda	SWSW150-300/Twarda
		Spotreba materiálu na 1 m²				
Doska Nida Twarda 12,5 mm	m²	4,0	4,0	4,0	4,0	4,0
Profil Nida C100	bm	2,7	3,6	3,6	5,4	7,2
Profil Nida U100	bm	0,35	0,35	0,35	0,35	0,35
Profil Nida U100 (špeciálny)	bm	- [3]	- [3]	- [3]	- [3]	- [3]
Hmoždinka Nida	ks.	1,2	1,6	0,8	1,2	1,6
Samorezná skrutka 4,2x13 mm do plechu 1 mm FLAT HEAD®	ks.	-	-	6,0	9,0	12,0
Rýchloskrutky Nida Twarda 4,2x38 mm	ks.	48,0	64,0	32,0	48,0	64,0
Výstužná páska Nida	bm	2,8	2,8	2,8	2,8	2,8
Zvukovo izolačná páska Nida	bm	0,6	0,6	0,6	0,6	0,6
Sadrový tmel Nida Hydromix	kg	1,4	1,4	1,4	1,4	1,4
Minerálna vlna [4]	m²	1,0	1,0	1,0	1,0	1,0

[3] Voliteľný, podľa výšky priečky.
[4] Použitie podľa požiadaviek. V prípade použitia iného typu izolačného materiálu, čo sa týka hrúbky a/alebo objemovej hustoty, než je uvedené v technickej špecifikácii (Nida Sadrokartónové systémy – katalóg riešení), bezpodmienečne sa obráťte na príslušného technického konzultanta Siniat (podrobné mapy regiónov sú uvedené na konci katalógu).
Normy spotreby nezahrňujú straty materiálu.

Príslušenstvo Siniat

SAMOREZNÁ SKRUTKA FLAT HEAD®

HIGH QUALITY

FLAT HEAD®

special technology by

siniat

Jediné skrutky na trhu s dokonale plochou hlavou 1 mm

Efektívne riešenia

Jednoduchá montáž

K dispozícii aj odolné voči korozívnemu prostrediu C4 a C5

Riešenie založené na skrutkách typu „TEX“

Riešenie založené na skrutkách typu FLAT HEAD®

Viac informácií nájdete na **www.siniat.sk** alebo si pozrite video na **YouTube.**

Infolinka Nida
+421 918936300

www.siniat.sk

Kalkulátor systémov Nida
www.siniat.sk/kalkulacka

Vyhľadávač systémov Nida
www.siniat.sk/produkty-a-systemy/systemy

PRVÉ SYSTÉMY SUCHEJ VÝSTAVBY NA TRHU S OZNAČENÍM CE

etex inspiring ways of living

nida Stena

Trieda požiarnej odolnosti: -

Maximálna zvuková izolácia: 50 dB

Maximálna výška výstavby: 6450 mm

Hmotnosť 1m² výstavby: 27,0-40,0 kg

Číslo súvisiaceho dokladu: ETA 15/0301

Vyhlásenie o úžitkových vlastnostiach: DoP/Wall System /0006/15.11.2016

SYSTÉMY:

75G50; 100G75; 125G100; 87,5G50; 112,5G75; 137,5G100

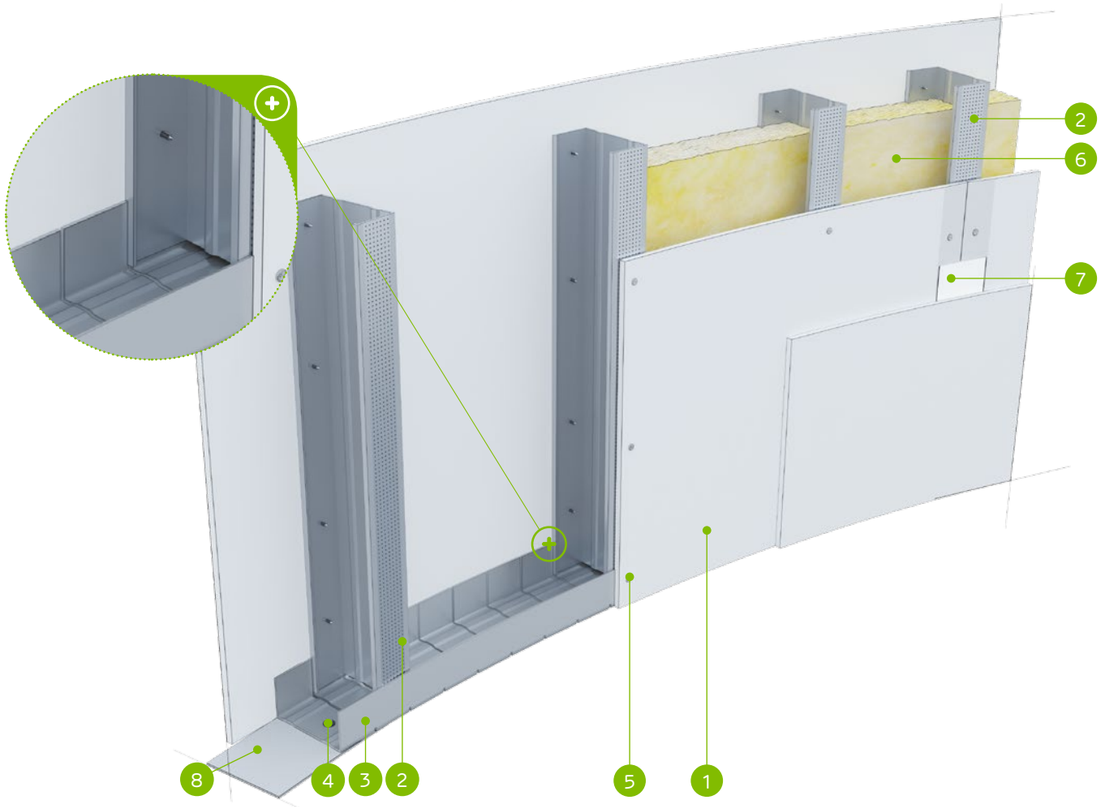

MATERIÁLY:

1. Sadrokartónová doska Nida Ohybná 6,25 mm
2. Profil Nida C 50 / C 75 / C 100
3. Profil Nida U 50 / U 75 / U 100 ohýbaný
4. Hmoždinka Nida
5. Rýchloskrutky Nida 3,5 x 25 mm
6. Izolačný materiál minerálna vlna
7. Škára medzi sadrokartónovými doskami vyhotovená zo sadrovej hmoty Nida a výstužnej pásky Nida
8. Tesniaca páska na akustickú izoláciu Nida šírka 50/75/90 mm

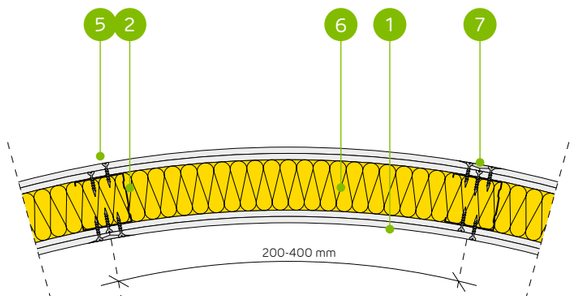

SYSTÉM ZAKRIVENÝCH PRIEČOK NA NOSNEJ KONŠTRUKCII NIDA C50, C75, C100

TECHNICKÉ PARAMETRE

Typ steny Nida Priečka [2]	Konštrukcia roštu	Opláštenie sadrokartónom		Izolačný materiál		Maximálna výška steny - h [1]	Zvuková izolácia			Hmotnosť výstavby	Trieda požiarnej odolnosti
				Pre akustickú izoláciu							
	Nida	Nida	Hrúbka	[mm]	Hustota [kg/m³]	[mm]	Rw [dB]	Ra1 [dB]	Ra2 [dB]	[kg]	[min]
75G50/Ohybná	C50	Ohybná	2x6,25	50	12,0	4000	46	41	34	27,0	-
100G75/Ohybná	C75	Ohybná	2x6,25	50	12,0	5250	46	41	34	28,0	-
125G100/Ohybná	C100	Ohybná	2x6,25	50	12,0	6450	46	41	34	29,0	-
87,5G50/Ohybná	C50	Ohybná	3x6,25	50	12,0	4000	50	44	36	38,0	-
112,5G75/Ohybná	C75	Ohybná	3x6,25	50	12,0	5250	50	44	36	39,0	-
137,5G100/Ohybná	C100	Ohybná	3x6,25	50	12,0	6450	50	44	36	40,0	-

[1] Maximálna výška v súlade s technickým posudkom ITB 1060/11/R12NK.
[2] Európske technické posúdenie ETA 15/0301.

SPOTREBA MATERIÁLOV NA 1 M² PRIEČOK V SYSTÉME NIDA PRIEČKA

Názov materiálu	J.m.	Typ systému Nida Priečka					
		75G50/Ohybná	100G75/Ohybná	125G100/Ohybná	87,5G50/Ohybná	112,5G75/Ohybná	137,5G100/Ohybná
		Spotreba materiálu na 1 m²					
Doska Nida Ohybná 6,25 mm	m²	4,0	4,0	4,0	6,0	6,0	6,0
Profil Nida C50	bm	7,2	-	-	7,2	-	-
Profil Nida C75	bm	-	7,2	-	-	7,2	-
Profil Nida C100	bm	-	-	7,2	-	-	7,2
Profil Nida U50 ohýbaný	bm	0,7	-	-	0,7	-	-
Profil Nida U75 ohýbaný	bm	-	0,7	-	-	0,7	-
Profil Nida U100 ohýbaný	bm	-	-	0,7	-	-	0,7
Hmoždinka Nida	ks.	2,4	2,4	2,4	2,4	2,4	2,4
Rýchloskrutky Nida 3,5x25 mm	ks.	128,0	128,0	128,0	160,0	160,0	160,0
Výstužná páska Nida	bm	2,8	2,8	2,8	2,8	2,8	2,8
Zvukovo izolačná páska Nida	bm	0,6	0,6	0,6	0,6	0,6	0,6
Sadrový tmel Nida Start	kg	1,2	1,2	1,2	1,8	1,8	1,8
Sadrový tmel Nida Finish	kg	0,2	0,2	0,2	0,2	0,2	0,2
Minerálna vlna [3]	m²	1,0	1,0	1,0	1,0	1,0	1,0

[3] Použitie podľa požiadaviek. V prípade použitia iného typu izolačného materiálu, čo sa týka hrúbky a/alebo objemovej hustoty, než je uvedené v technickej špecifikácii (Nida Sadrokartónové systémy – katalóg riešení), bezpodmienečne sa obráťte na príslušného technického konzultanta Siniat (podrobné mapy regiónov sú uvedené na konci katalógu).
Normy spotreby nezahŕňajú straty materiálu.

nida Stena

Trieda požiarnej odolnosti:	Maximálna zvuková izolácia:	Maximálna výška výstavby:	Hmotnosť 1m² výstavby:	Číslo súvisiaceho dokladu:
(R)EI120	70 dB	19850 mm	93,0-114,0 kg	ETA 15/0301

Vyhlásenie o úžitkových vlastnostiach:
DoP/Wall System /0008/15.11.2016

SYSTÉMY:
SLA

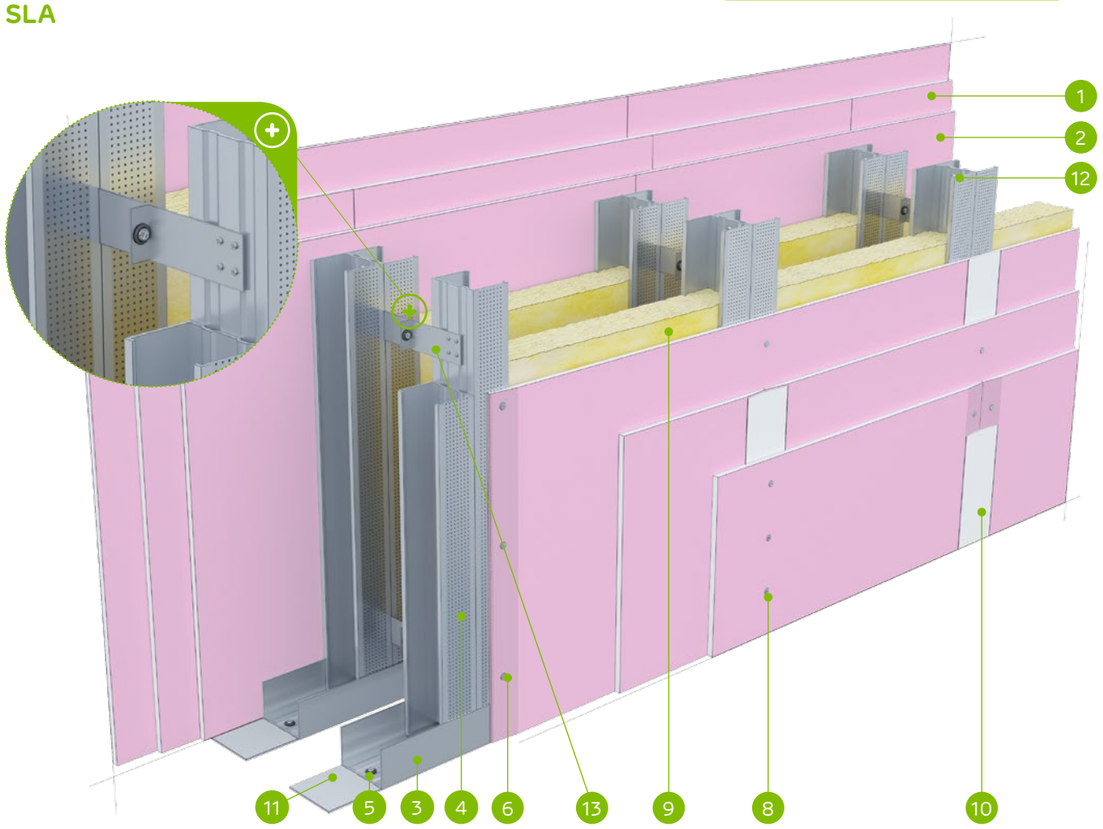

MATERIÁLY:

1. Sadrokartónová doska Nida Ogień Plus 15,0 mm
2. Płyta Nida Ogień Plus 18,0 mm
3. Profil Nida C 100 (dvojitý)
4. Profil Nida U 100 (hore Nida U 100/80)
5. Hmoždinka Nida
6. Rýchloskrutky Nida 3,5 x 35 mm
7. Rýchloskrutky Nida 3,5 x 55 mm
8. Rýchloskrutky Nida 4,2 x 70 mm
9. Izolačný materiál minerálna vlna s hrúbkou 100 mm
10. Škára medzi sadrokartónovými doskami vyhotovená zo sadrovej hmoty Nida a výstužnej pásky Nida
11. Tesniaca páska na akustickú izoláciu Nida šírka 95 mm
12. Samorezná skrutka 4,2x13 mm do plechu 1 mm FLAT HEAD®
13. Akustická spojka Phoni SL

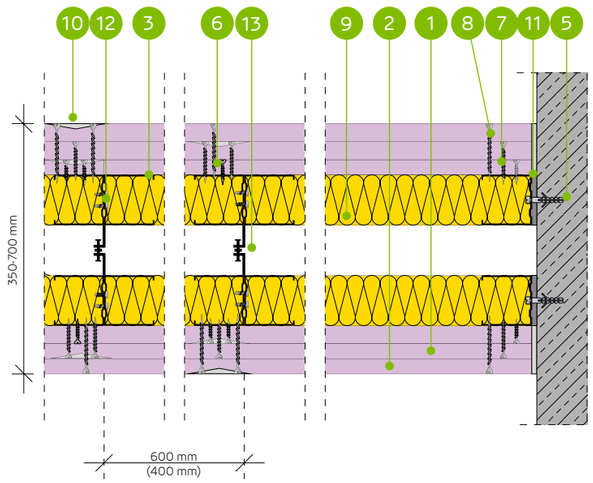

SYSTÉM AKUSTICKÝCH DVOJRADOVÝCH PRIEČOK NA DVOJITEJ NOSNEJ KONŠTRUKCII NIDA C100, UA100 (STENY PRE KINOSÁLY)

TECHNICKÉ PARAMETRE

Typ steny Nida Priečka [1]	Konštrukcia roštu	Osová vzdialenosť profilov Nida	Opláštenie sadrokartónom		Izolačný materiál		Maximálna výška steny - h	Zvuková izolácia			Hmotnosť výstavby	Trieda požiarnej odolnosti	Kategória používania	Špeciálny systém
					Skalná vlna									
	Nida	[mm]	Nida	Hrúbka	[mm]	Hustota [kg/m³]	[mm]	Rw [dB]	Ra1 [dB]	Ra2 [dB]	[kg]	[min]	Trieda ETAG 003	
SLA/CC/Ogień+	2xC100	600	Ogień Plus	2x15,0+18,0 15,0+2x18,0	2x100	65,0	12000	70	68	62	93,0	(R)EI120	IV	●
SLA/CC-400/Ogień+	2xC100	400	Ogień Plus	2x15,0+18,0 15,0+2x18,0	2x100	65,0	14000	70	68	62	96,0	(R)EI120	IV	●
SLA/CC-300/Ogień+	2xC100	300	Ogień Plus	2x15,0+18,0 15,0+2x18,0	2x100	65,0	16000	70	68	62	100,0	(R)EI120	IV	●
SLA/UAUA-400/Ogień+	2xUA100	400	Ogień Plus	2x15,0+18,0 15,0+2x18,0	2x100	65,0	19850	70	68	62	114,0	(R)EI120	IV	●

[1] Európske technické posúdenie ETA 15/0301.
Systém protipožiarnych priečok v technológii Siniat plnia funkciu protipožiarnych priečok s obojstranným pôsobením ohňa.

SPOTREBA MATERIÁLOV NA 1 M² PRIEČOK V SYSTÉME NIDA PRIEČKA

Názov materiálu	J.m.	Typ systému Nida Priečka			
		SLA/CC/Ogień+	SLA/CC-400/Ogień+	SLA/CC-300/Ogień+	SLA/UAUA-400/Ogień+
		Spotreba materiálu na 1 m²			
Doska Nida Ogień Plus 15 mm	m²	3,0	3,0	3,0	3,0
Doska Nida Ogień Plus 18 mm	m²	3,0	3,0	3,0	3,0
Profil Nida C100	bm	7,2	10,8	14,4	-
Profil Nida U100	bm	0,7	0,7	0,7	0,7
Profil Nida U100 (špeciálny)	bm	- [2]	- [2]	- [2]	- [2]
Profil Nida UA100	bm	-	-	-	10,8
Akustická spojka Phoni SL	ks.	1,4	2,1	2,8	2,1
Uholnik Nida pre profil UA100	ks.	-	-	-	1,0
Hmoždinka Nida	ks.	1,6	2,4	3,2	4,4
Skrutka Nida M8 typ FLAT HEAD® so zúbkovanou maticou	ks.	-	-	-	3,0
Samorezná skrutka 4,2x13 mm do plechu 1 mm FLAT HEAD®	ks.	12,0	18,0	24,0	-
Rýchloskrutky Nida 3,5x25 mm	ks.	4,0	6,0	8,0	6,0
Rýchloskrutky Nida 3,5x35 mm	ks.	4,0	6,0	8,0	6,0
Rýchloskrutky Nida 3,5x45 mm	ks.	4,0	6,0	8,0	6,0
Rýchloskrutky Nida 3,5x55 mm	ks.	4,0	6,0	8,0	6,0
Rýchloskrutky Nida 3,5x70 mm	ks.	24,0	36,0	48,0	36,0
Výstužná páska Nida	bm	2,8	2,8	2,8	2,8
Zvukovo izolačná páska Nida	bm	1,2	1,2	1,2	1,2
Sadrový tmel Nida Start	kg	1,8	1,8	1,8	1,8
Sadrový tmel Nida Finish	kg	0,2	0,2	0,2	0,2
Minerálna vlna [3]	m²	2,0	2,0	2,0	2,0

[2] Voliteľný, dodľa výšky priečky.
[3] Použitie podľa požiadaviek. V prípade použitia iného typu izolačného materiálu, čo sa týka hrúbky a/alebo objemovej hustoty, než je uvedené v technickej špecifikácii (Nida Sadrokartónové systémy – katalóg riešení), bezpodmienečne sa obráťte na príslušného technického konzultanta Siniat (podrobné mapy regiónov sú uvedené na konci katalógu).
Normy spotreby nezahrňujú straty materiálu.

nida Stena

Trieda požiarnej odolnosti: **(R)EI30 (R)EI60**

Maximálna zvuková izolácia: **53 dB**

Maximálna výška výstavby: **5000 mm**

Hmotnosť 1m² výstavby: **31,0-37,0 kg**

Číslo súvisiaceho dokladu: **Klasyfikacja ogniowa**

Dokument zo skúšok: **LBO-1376-K/19**

SYSTÉMY:

70A50; 95A75; 120A100; 99A75; 124A100

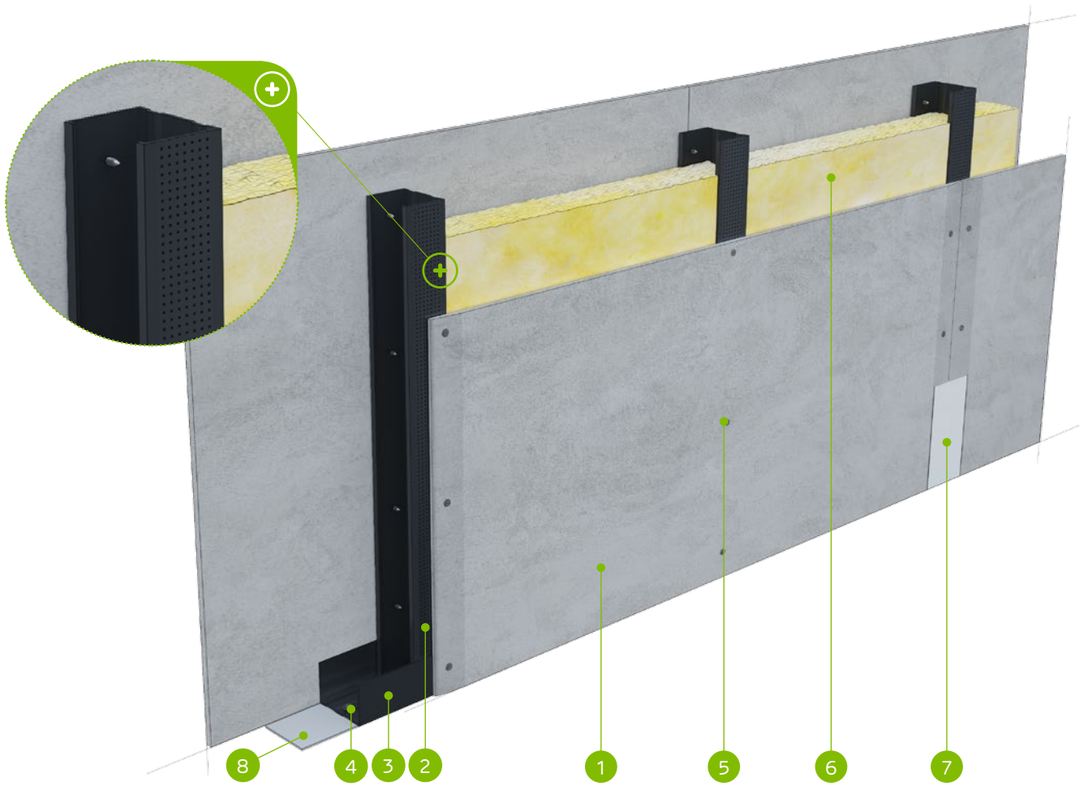

MATERIÁLY:

1. Cementex cementová doska
2. Profil Nida C50 / C75 / C100 Hydro C5
3. Profil Nida U50 / U75 / U100 Hydro C5
4. Hmoždinka Nida
5. Rýchloskrutky Cementex 3,9x32 mm
6. Izolačný materiál minerálna vlna
7. Spojenie cementových dosiek s cementovou zmesou Cementex a výstužnou páskou Cementex
8. Tesniaca páska na akustickú izoláciu Nida šírka 50 / 70 / 95 mm

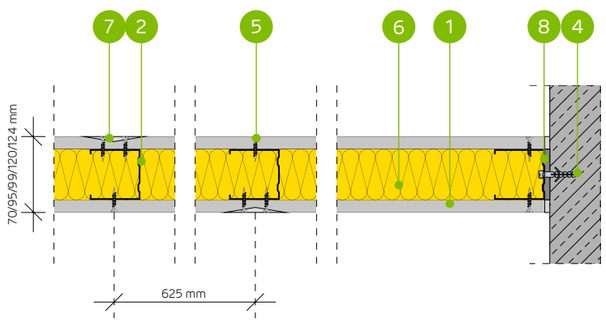

SYSTÉM PRIEČOK NA JEDNODUCHEJ KONŠTRUKCI NIDA C50, C75, C100

TECHNICKÉ PARAMETRE

Typ steny Nida Priečka [2]	Konštrukcia roštu	Opláštenie sadrokartónom		Izolačný materiál				Maximálna výška steny - h [1]	Zvuková izolácia [4]			Hmotnosť výstavby	Trieda požiarnej odolnosti	Kategória používania	Špeciálny systém
				Pre akustickú izoláciu		Pre požiarnu odolnosť		V rozsahu požiarnej odolnosti							
	Nida	Nida	Hrúbka	[mm]	Hustota [kg/m³]	[mm]	Hustota [kg/m³]	[mm]	Rw [dB]	Ra1 [dB]	Ra2 [dB]	[kg]	[min]	Trieda ETAG 003	
70A50/Cementex	C50	Cementex	1x10,0	50	15,0	40	15,0	3250	45	41	33	31,0	(R)EI30 [2]	III	●
95A75/Cementex	C75	Cementex	1x10,0	75	15,0	40	15,0	4500	49	44	37	31,0	(R)EI30 [2]	III	●
120A100/Cementex	C100	Cementex	1x10,0	75	15,0	40	15,0	5000	51	47	40	32,0	(R)EI30 [2]	IV	●
99A75/Cementex	C75	Cementex	1x12,0	50	15,0	50	30,0	4500	51	47	40	37,0	(R)EI60 [3]	III	●
124A100/Cementex	C100	Cementex	1x12,0	100	15,0	50	30,0	5000	53	50	43	37,0	(R)EI60 [3]	IV	●

[1] Maximálna výška v súlade s technickým posudkom ITB 1060/11/R12NK.
[2] Norma PN-EN 13501-2:2016-07.
[3] Dokument zo skúšok LBO-1376-K/19.
[4] Zvuková izolácia vypočítaná na základe simulácie v programe INSUL.
Systém protipožiarnych priečok v technológii Siniat plnia funkciu protipožiarnych priečok s obojstranným pôsobením ohňa.

SPOTREBA MATERIÁLOV NA 1 M² PRIEČOK V SYSTÉME NIDA PRIEČKA

Názov materiálu	J.m.	Typ systému Nida Priečka				
		70A50/Cementex	95A75/Cementex	120A100/Cementex	99A75/Cementex	124A100/Cementex
		Spotreba materiálu na 1 m²				
Doska Cementex 10,0 mm	m²	2,0	2,0	2,0	-	-
Doska Cementex 12,0 mm	m²	-	-	-	2,0	2,0
Profil Nida C50 Hydro C5 [5]	bm	1,8	-	-	-	-
Profil Nida C75 Hydro C5 [5]	bm	-	1,8	-	1,8	-
Profil Nida C100 Hydro C5 [5]	bm	-	-	1,8	-	1,8
Profil Nida U50 Hydro C5 [5]	bm	0,7	-	-	-	-
Profil Nida U75 Hydro C5 [5]	bm	-	0,7	-	0,7	-
Profil Nida U100 Hydro C5 [5]	bm	-	-	0,7	-	0,7
Hmoždinka Nida	ks.	0,9	0,9	0,9	0,9	0,9
Rýchloskrutky Cementex 3,9x32 mm	ks.	24,0	24,0	24,0	24,0	24,0
Výstužná páska Cementex	bm	2,8	2,8	2,8	2,8	2,8
Zvukovo izolačná páska Nida	bm	0,6	0,6	0,6	0,6	0,6
Tmel Cementex	kg	0,8	0,8	0,8	0,8	0,8
Minerálna vlna [6]	m²	1,0	1,0	1,0	1,0	1,0

[5] V prípade nižšej úrovne korozívneho prostredia je dovolené používať profily triedy Nida Hydro C3.
[6] Použitie podľa požiadaviek. V prípade použitia iného typu izolačného materiálu, čo sa týka hrúbky a/alebo objemovej hustoty, než je uvedené v technickej špecifikácii (Nida Sadrokartónové systémy – katalóg riešení), bezpodmienečne sa obráťte na príslušného technického konzultanta Siniat.
Normy spotreby nezahrňujú straty materiálu.

nida Stena

Trieda požiarnej odolnosti: **(R)EI120**

Maximálna zvuková izolácia: **61 dB**

Maximálna výška výstavby: **6500 mm**

Hmotnosť 1m² výstavby: **59,0-60,0 kg**

Číslo súvisiaceho dokladu: **Klasyfikacja ogniowa**

Dokument zo skúšok: **LBO-1377-K/19**

SYSTÉMY:
90A50; 115A75; 140A100

MATERIÁLY:

1. Cementex cementová doska
2. Profil Nida C50 / C75 / C100 Hydro C5
3. Profil Nida U50 / U75 / U100 Hydro C5
4. Hmoždinka Nida
5. Rýchloskrutky Cementex 3,9x32 mm
6. Rýchloskrutky Cementex 3,9x47 mm
7. Izolačný materiál minerálna vlna
8. Spojenie cementových dosiek s cementovou zmesou Cementex a výstužnou páskou Cementex
9. Tesniaca páska na akustickú izoláciu Nida šírka 50 / 70 / 95 mm

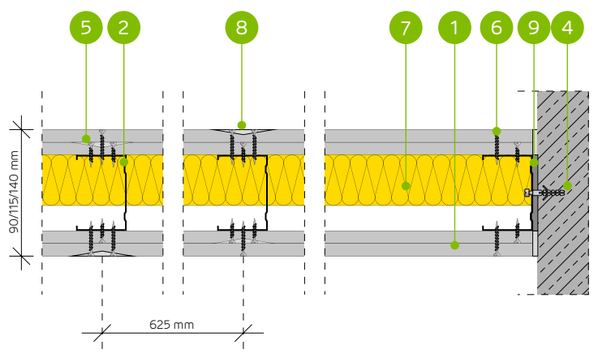

SYSTÉM PRIEČOK NA JEDNODUCHEJ KONŠTRUKCI NIDA C50, C75, C100

TECHNICKÉ PARAMETRE

Typ steny Nida Priečka [2]	Konštrukcia roštu	Opláštenie sadrokartónom		Izolačný materiál				Maximálna výška steny - h [1]	Zvuková izolácia [3]			Hmotnosť výstavby	Trieda požiarnej odolnosti [2]	Kategória používania	Špeciálny systém
				Pre akustickú izoláciu		Pre požiarnu odolnosť		V rozsahu požiarnej odolnosti							
	Nida	Nida	Hrúbka	[mm]	Hustota [kg/m³]	[mm]	Hustota [kg/m³]	[mm]	Rw [dB]	Ra1 [dB]	Ra2 [dB]	[kg]	[min]	Trieda ETAG 003	
90A50/Cementex	C50	Cementex	2x10,0	50	15,0	50	30,0	4500	57	53	46	59,0	(R)EI120	IV	●
115A75/Cementex	C75	Cementex	2x10,0	75	15,0	50	30,0	5500	60	57	50	59,0	(R)EI120	IV	●
140A100/Cementex	C100	Cementex	2x10,0	75	15,0	50	30,0	6500	61	58	53	60,0	(R)EI120	IV	●

[1] Maximálna výška v súlade s technickým posudkom ITB 1060/11/R12NK.
[2] Dokument zo skúšok LBO-1377-K/19.
[3] Zvuková izolácia vypočítaná na základe simulácie v programe INSUL.
Systém protipožiarnych priečok v technológii Siniat plnia funkciu protipožiarnych priečok s obojstranným pôsobením ohňa.

SPOTREBA MATERIÁLOV NA 1 M² PRIEČOK V SYSTÉME NIDA PRIEČKA

Názov materiálu	J.m.	Typ systému Nida Priečka		
		90A50/Cementex	115A75/Cementex	140A100/Cementex
		Spotreba materiálu na 1 m²		
Doska Cementex 10,0 mm	m²	4,0	4,0	4,0
Profil Nida C50 Hydro C5 [4]	bm	1,8	-	-
Profil Nida C75 Hydro C5 [4]	bm	-	1,8	-
Profil Nida C100 Hydro C5 [4]	bm	-	-	1,8
Profil Nida U50 Hydro C5 [4]	bm	0,7	-	-
Profil Nida U75 Hydro C5 [4]	bm	-	0,7	-
Profil Nida U100 Hydro C5 [4]	bm	-	-	0,7
Hmoždinka Nida	ks.	0,9	0,9	0,9
Rýchloskrutky Cementex 3,9x32 mm	ks.	8,0	8,0	8,0
Rýchloskrutky Cementex 3,9x47 mm	ks.	24,0	24,0	24,0
Výstužná páska Cementex	bm	2,8	2,8	2,8
Zvukovo izolačná páska Nida	bm	0,6	0,6	0,6
Tmel Cementex	kg	1,4	1,4	1,4
Minerálna vlna [5]	m²	1,0	1,0	1,0

[4] V prípade nižšej úrovne korozívneho prostredia je dovolené používať profily triedy Nida Hydro C3.
[5] Použitie podľa požiadaviek. V prípade použitia iného typu izolačného materiálu, čo sa týka hrúbky a/alebo objemovej hustoty, než je uvedené v technickej špecifikácii (Nida Sadrokartónové systémy – katalóg riešení), bezpodmienečne sa obráťte na príslušného technického konzultanta Siniat.
Normy spotreby nezahrňujú straty materiálu.

nida Stena

Trieda požiarnej odolnosti:	Maximálna zvuková izolácia:	Maximálna výška výstavby:	Hmotnosť 1m² výstavby:	Číslo súvisiaceho dokladu:
(R)EI120	74 dB	6500 mm	61,0-62,0 kg	Klasyfikacja ogniowa

Dokument zo skúšok: LBO-1377-K/19

SYSTÉMY:
145B50-PWA; 195B75-PWA; 245B100-PWA

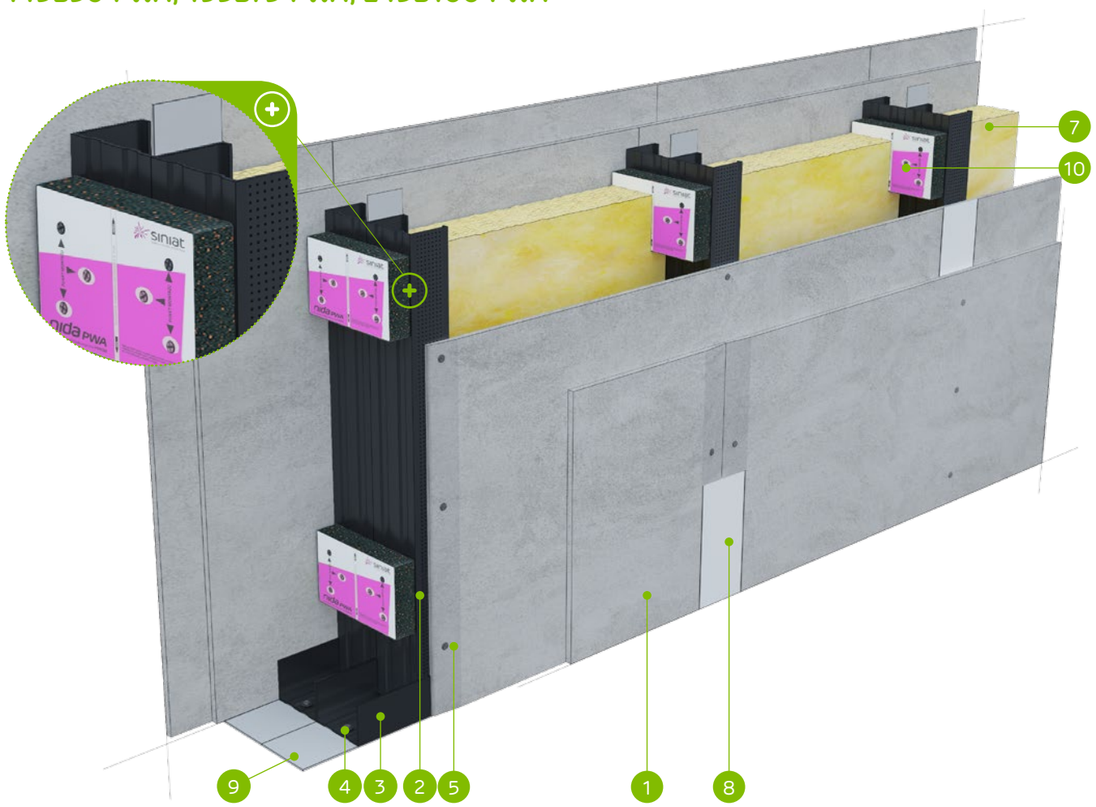

MATERIÁLY:

1. Cementex cementová doska
2. Profil Nida C50 / C75 / C100 Hydro C5
3. Profil Nida U50 / U75 / U100 Hydro C5
4. Hmoždinka Nida
5. Rýchloskrutky Cementex 3,9x32 mm
6. Rýchloskrutky Cementex 3,9x47 mm
7. Izolačný materiál minerálna vlna
8. Spojenie cementových dosiek s cementovou zmesou Cementex a výstužnou páskou Cementex
9. Tesniaca páska na akustickú izoláciu Nida šírka 50 / 70 / 95 mm
10. Vibroakustická väzba Nida PWA, vzdialenosť ≤1000 mm

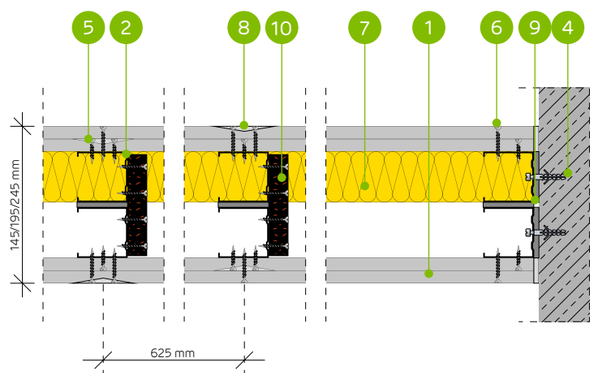

SYSTÉM AKUSTICKÝCH PRIEČOK NA DVOJRADOVEJ JEDNODUCHEJ A DVOJITEJ KONŠTRUKCII NIDA C50, C75, C100 (NIDA PWA)

TECHNICKÉ PARAMETRE

Typ steny Nida Priečka [2]	Konštrukcia roštu	Opláštenie sadrokartónom		Izolačný materiál				Maximálna výška steny - h [1]	Zvuková izolácia [3]			Hmotnosť výstavby	Trieda požiarnej odolnosti [2]	Kategória používania	Špeciálny systém
				Pre akustickú izoláciu		Pre požiarnu odolnosť		V rozsahu požiarnej odolnosti							
	Nida	Nida	Hrúbka	[mm]	Hustota [kg/m³]	[mm]	Hustota [kg/m³]	[mm]	Rw [dB]	Ra1 [dB]	Ra2 [dB]	[kg]	[min]	Trieda ETAG 003	
145B50-PWA/Cementex	C50+C50	Cementex	2x10,0	2x50	15,0	50	30,0	5500	67	63	56	61,0	(R)EI120	IV	●
195B75-PWA/Cementex	C75+C75	Cementex	2x10,0	2x75	15,0	50	30,0	6200	71	67	60	61,0	(R)EI120	IV	●
245B100-PWA/Cementex	C100+C100	Cementex	2x10,0	2x100	15,0	50	30,0	6500	74	70	64	62,0	(R)EI120	IV	●

[1] Maximálna výška v súlade s technickým posudkom ITB 1060/11/R12NK.
[2] Dokument zo skúšok LBO-1377-K/19.
[3] Zvuková izolácia vypočítaná na základe simulácie v programe INSUL.
Systém protipožiarnych priečok v technológii Siniat plnia funkciu protipožiarnych priečok s obojstranným pôsobením ohňa.

SPOTREBA MATERIÁLOV NA 1 M² PRIEČOK V SYSTÉME NIDA PRIEČKA

Názov materiálu	J.m.	Typ systému Nida Priečka		
		145B50-PWA/Cementex	195B75-PWA/Cementex	245B100-PWA/Cementex
		Spotreba materiálu na 1 m²		
Doska Cementex 10,0 mm	m²	4,0	4,0	4,0
Profil Nida C50 Hydro C5 [4]	bm	3,6	-	-
Profil Nida C75 Hydro C5 [4]	bm	-	3,6	-
Profil Nida C100 Hydro C5 [4]	bm	-	-	3,6
Profil Nida U50 Hydro C5 [4]	bm	1,4	-	-
Profil Nida U75 Hydro C5 [4]	bm	-	1,4	-
Profil Nida U100 Hydro C5 [4]	bm	-	-	1,4
Vibroakustická väzba Nida PWA50	ks.	1,1	-	-
Vibroakustická väzba Nida PWA75	ks.	-	1,1	-
Vibroakustická väzba Nida PWA100	ks.	-	-	1,1
Hmoždinka Nida	ks.	1,8	1,8	1,8
Rýchloskrutky Nida 3,5x45 mm	ks.	7,0	7,0	7,0
Rýchloskrutky Cementex 3,9x32 mm	ks.	8,0	8,0	8,0
Rýchloskrutky Cementex 3,9x47 mm	ks.	24,0	24,0	24,0
Výstužná páska Cementex	bm	2,8	2,8	2,8
Zvukovo izolačná páska Nida	bm	2,4	2,4	2,4
Tmel Cementex	kg	1,4	1,4	1,4
Minerálna vlna [5]	m²	2,0	2,0	2,0

[4] V prípade nižšej úrovne korozívneho prostredia je dovolené používať profily triedy Nida Hydro C3.
[5] Použitie podľa požiadaviek. V prípade použitia iného typu izolačného materiálu, čo sa týka hrúbky a/alebo objemovej hustoty, než je uvedené v technickej špecifikácii (Nida Sadrokartónové systémy – katalóg riešení), bezpodmienečne sa obráťte na príslušného technického konzultanta Siniat.
Normy spotreby nezahrňujú straty materiálu.

Nida Stena

Trieda požiarnej odolnosti: (R)EI120

Maximálna zvuková izolácia: 63 dB

Maximálna výška výstavby: 6500 mm

Hmotnosť 1m² výstavby: 61,0-62,0 kg

Číslo súvisiaceho dokladu: Klasyfikacja ogniowa

Dokument zo skúšok: LBO-1377-K/19

SYSTÉMY:
140C50; 190C75; 240C100

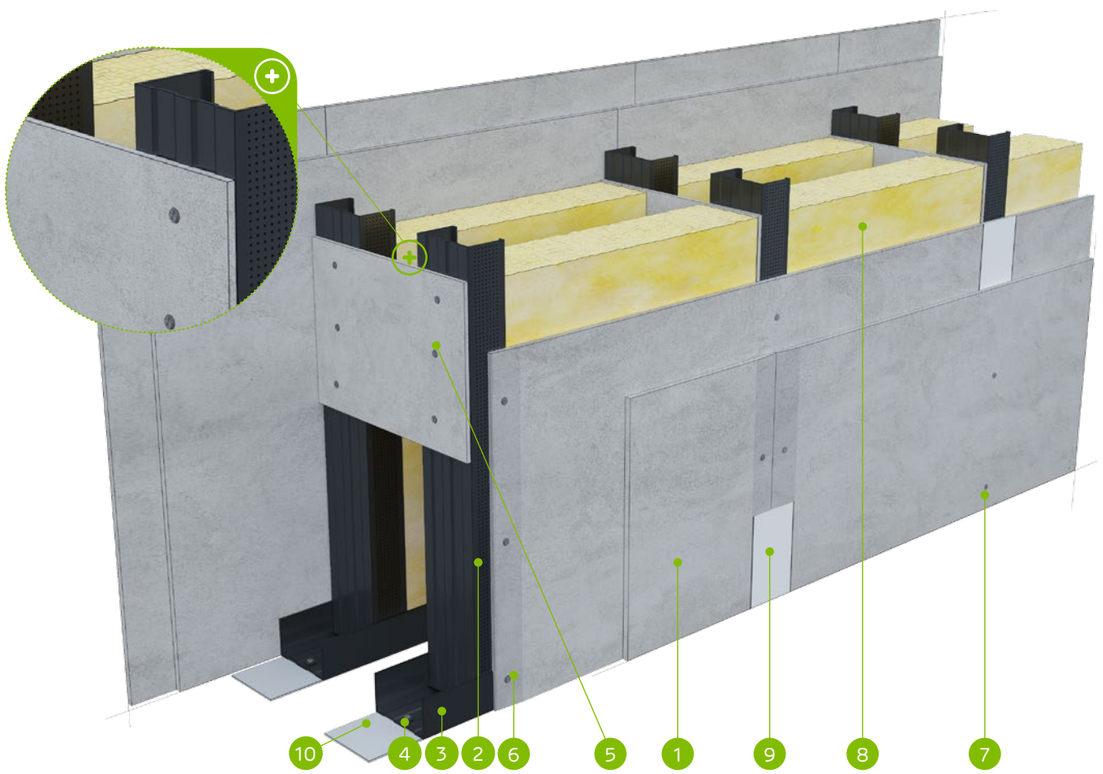

MATERIÁLY:

1. Cementex cementová doska
2. Profil Nida C50 / C75 / C100 Hydro C5
3. Profil Nida U50 / U75 / U100 Hydro C5
4. Hmoždinka Nida
5. Väzba z cementová dosky s výškou 300 mm, min. 2 ks. na stĺpik (max. rozstup každých 1500 mm)
6. Rýchloskrutky Cementex 3,9x32 mm
7. Rýchloskrutky Cementex 3,9x47 mm
8. Izolačný materiál minerálna vlna
9. Spojenie cementových dosiek s cementovou zmesou Cementex a výstužnou páskou Cementex
10. Tesniaca páska na akustickú izoláciu Nida, šírka 50 / 70 / 100 mm

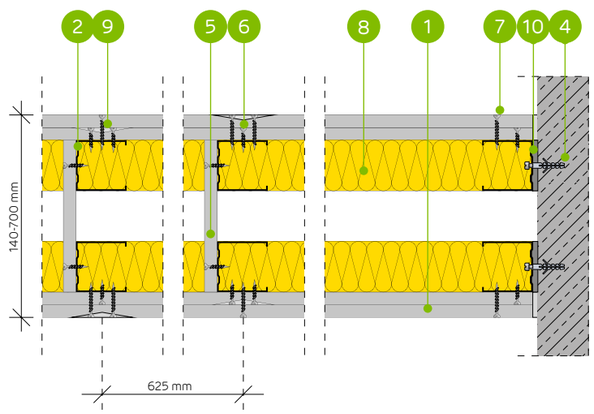

SYSTÉM PRIEČOK NA DVOJRADOVEJ JEDNODUCHEJ A DVOJITEJ NOSNEJ KONŠTRUKCII NIDA C50, C75, C100 (INŠTALAČNÉ STENY)

TECHNICKÉ PARAMETRE

Typ steny Nida Priečka [2]	Konštrukcia roštu	Opláštenie sadrokartónom		Izolačný materiál				Maximálna výška steny - h [1]	Zvuková izolácia [3]			Hmotnosť výstavby	Trieda požiarnej odolnosti [2]	Kategória používania	Špeciálny systém
				Pre akustickú izoláciu		Pre požiarnu odolnosť		V rozsahu požiarnej odolnosti							
	Nida	Nida	Hrúbka	[mm]	Hustota [kg/m³]	[mm]	Hustota [kg/m³]	[mm]	Rw [dB]	Ra1 [dB]	Ra2 [dB]	[kg]	[min]	Trieda ETAG 003	
140C50/Cementex	C50+C50	Cementex	2x10,0	2x50	15,0	50	30,0	4500	61	59	53	61,0	(R)EI120	IV	●
190C75/Cementex	C75+C75	Cementex	2x10,0	2x75	15,0	50	30,0	6000	63	60	56	61,0	(R)EI120	IV	●
240C100/Cementex	C100+C100	Cementex	2x10,0	2x100	15,0	50	30,0	6500	63	61	58	62,0	(R)EI120	IV	●

[1] Maximálna výška v súlade s technickým posudkom ITB 1060/11/R12NK.
[2] Dokument zo skúšok LBO-1377-K/19.
[3] Zvuková izolácia vypočítaná na základe simulácie v programe INSUL.
Systém protipožiarnych priečok v technológii Siniat plnia funkciu protipožiarnych priečok s obojstranným pôsobením ohňa.

SPOTREBA MATERIÁLOV NA 1 M² PRIEČOK V SYSTÉME NIDA PRIEČKA

Názov materiálu	J.m.	Typ systému Nida Priečka		
		140C50/Cementex	190C75/Cementex	240C100/Cementex
		Spotreba materiálu na 1 m²		
Doska Cementex 10,0 mm	m²	4,0	4,0	4,0
Profil Nida C50 Hydro C5 [4]	bm	3,6	-	-
Profil Nida C75 Hydro C5 [4]	bm	-	3,6	-
Profil Nida C100 Hydro C5 [4]	bm	-	-	3,6
Profil Nida U50 Hydro C5 [4]	bm	1,4	-	-
Profil Nida U75 Hydro C5 [4]	bm	-	1,4	-
Profil Nida U100 Hydro C5 [4]	bm	-	-	1,4
Hmoždinka Nida	ks.	1,8	1,8	1,8
Rýchloskrutky Cementex 3,9x32 mm	ks.	14,0	14,0	14,0
Rýchloskrutky Cementex 3,9x47 mm	ks.	24,0	24,0	24,0
Výstužná páska Cementex	bm	2,8	2,8	2,8
Zvukovo izolačná páska Nida	bm	1,2	1,2	1,2
Tmel Cementex	kg	1,4	1,4	1,4
Minerálna vlna [5]	m²	2,0	2,0	2,0

[4] V prípade nižšej úrovne korozívneho prostredia je dovolené používať profily triedy Nida Hydro C3.
[5] Použitie podľa požiadaviek. V prípade použitia iného typu izolačného materiálu, čo sa týka hrúbky a/alebo objemovej hustoty, než je uvedené v technickej špecifikácii (Nida Sadrokartónové systémy – katalóg riešení), bezpodmienečne sa obráťte na príslušného technického konzultanta Siniat.
Normy spotreby nezahrňujú straty materiálu.

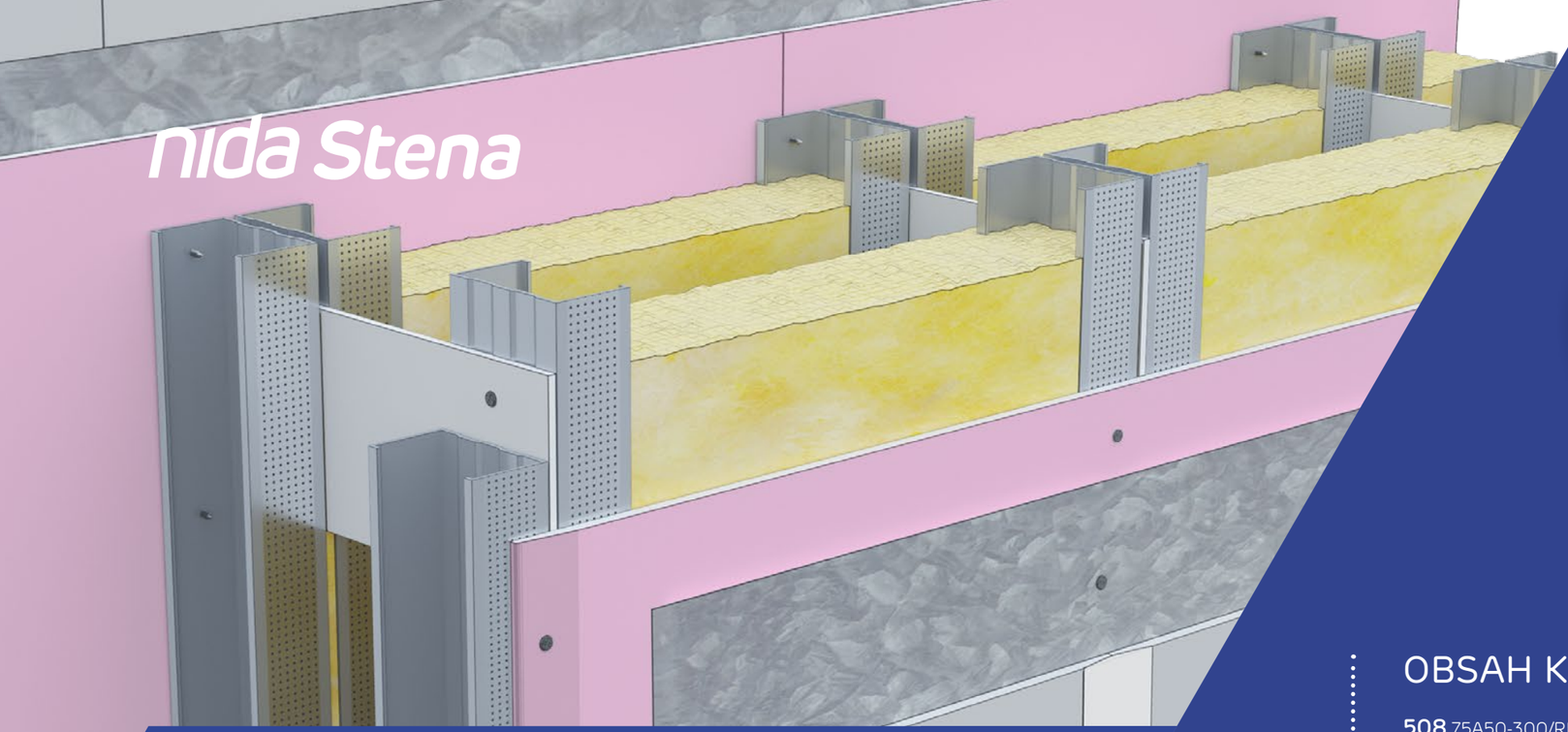

STENY PROTI VLÁMANIU

Skeletové priečky, okrem svojich štandardných úžitkových funkcií, musia spĺňať rad špeciálnych požiadaviek, ako je akustická izolácia, odolnosť voči zvýšenej vlhkosti, či voči pôsobeniu vysokých teplôt vznikajúcich pri prípadnom požiari. Jednou z nových a čoraz podstatnejších požiadaviek je odolnosť proti vlámaniu podľa normy EN 1627, ktorej úrovne stanovuje legislatíva EÚ a členských štátov.

Odolnosť proti vlámaniu je odolnosť priečky pri pokuse násilného vniknutia do chránenej zóny s použitím príslušného náradia a nástrojov a to s využitím ľudskej sily. Takými miestnosťami môžu byť okrem iného chránené zóny v bankách, serverovne, ale tiež steny medzi bytmi v bytových komplexoch alebo v radových domoch.

Priečky Siniat sú vytvorené na báze špecializovaných dosiek, ako je napr. Resistex, ktorých vlastnosti umožňujú dosiahnuť odolnosť proti vlámaniu na úrovni triedy RC3 bez použitia opláštenia z oceľového plechu.

OBSAH KAPITOLY

508 75A50-300/RESISTEX; 75AA50-300/RESISTEX; 100A75-300/RESISTEX; 100AA75-300/RESISTEX; 125A100-300/RESISTEX; 125AA100-300/RESISTEX
510 100A50/EXPERT+RESISTEX; 100AA50/EXPERT+RESISTEX; 125A75/EXPERT+RESISTEX; 125AA75/EXPERT+RESISTEX; 150A100/EXPERT+RESISTEX; 150AA100/EXPERT+RESISTEX;
512 155B50/EXPERT+RESISTEX; 155BB50/EXPERT+RESISTEX;205B75/EXPERT+RESISTEX; 205BB75/EXPERT+RESISTEX; 255B100/EXPERT+RESISTEX; 255BB100/EXPERT+RESISTEX;
514 155B50-PWA/EXPERT+RESISTEX; 155BB50-PWA/EXPERT+RESISTEX; 205B75-PWA/EXPERT+RESISTEX; 205BB75-PWA/EXPERT+RESISTEX; 255B100-PWA/EXPERT+RESISTEX; 255BB100-PWA/EXPERT+RESISTEX;
516 150C50/EXPERT+RESISTEX; 150CC50/EXPERT+RESISTEX;200C75/EXPERT+RESISTEX; 200CC75/EXPERT+RESISTEX; 250C100/EXPERT+RESISTEX; 250CC100/EXPERT+RESISTEX;
518 100A50/OGIEŃ PLUS + RESISTEX; 100AA50/OGIEŃ PLUS + RESISTEX; 125A75/OGIEŃ PLUS + RESISTEX; 125AA75/OGIEŃ PLUS + RESISTEX; 150A100/OGIEŃ PLUS + RESISTEX; 150AA100/OGIEŃ PLUS + RESISTEX;
520 155B50/OGIEŃPLUS + RESISTEX; 155BB50/OGIEŃPLUS + RESISTEX; 205B75/OGIEŃPLUS + RESISTEX; 205BB75/OGIEŃPLUS + RESISTEX; 255B100/OGIEŃPLUS + RESISTEX; 255BB100/OGIEŃPLUS + RESISTEX;
522 155B50-PWA/OGIEŃPLUS + RESISTEX; 155BB50-PWA/OGIEŃPLUS + RESISTEX; 205B75-PWA/OGIEŃPLUS + RESISTEX; 205BB75-PWA/OGIEŃPLUS + RESISTEX; 255B100-PWA/OGIEŃPLUS + RESISTEX; 255BB100-PWA/OGIEŃPLUS + RESISTEX;
524 150C50/OGIEŃ PLUS + RESISTEX; 150CC50/OGIEŃ PLUS + RESISTEX; 200C75/OGIEŃ PLUS + RESISTEX; 200CC75/OGIEŃ PLUS + RESISTEX; 250C100/OGIEŃ PLUS + RESISTEX; 250CC100/OGIEŃ PLUS + RESISTEX;
526 100A50/CICHA; 100AA50/CICHA; 125A75/CICHA; 125AA75/CICHA; 150A100/CICHA; 150AA100/CICHA;
528 155B50/CICHA; 155BB50/CICHA; 205B75/CICHA; 205BB75/CICHA; 255B100/CICHA; 255BB100/CICHA;
530 155B50-PWA/CICHA; 155BB50-PWA/CICHA; 205B75-PWA/CICHA; 205BB75-PWA/CICHA; 255B100-PWA/CICHA; 255BB100-PWA/CICHA;
532 150C50/CICHA; 150CC50/CICHA; 200C75/CICHA; 200CC75/CICHA; 250C100/CICHA; 250CC100/CICHA;
534 100A50/RESISTEX; 100AA50/RESISTEX; 125A75/RESISTEX; 125AA75/RESISTEX; 150A100/RESISTEX; 150AA100/RESISTEX;
536 155B50/RESISTEX; 155BB50/RESISTEX; 205B75/RESISTEX; 205BB75/RESISTEX; 255B100/RESISTEX; 255BB100/RESISTEX;
538 155B50-PWA/RESISTEX; 155BB50-PWA/RESISTEX; 205B75-PWA/RESISTEX; 205BB75-PWA/RESISTEX; 255B100-PWA/RESISTEX; 255BB100-PWA/RESISTEX;
540 150C50/RESISTEX; 150CC50/RESISTEX; 200C75/RESISTEX; 200CC75/RESISTEX; 250C100/RESISTEX; 250CC100/RESISTEX;
542 125AA75/OGIEŃ PLUS + (BS) TWARDA; 125AA75/WODAOGIEŃ PLUS + (BS) TWARDA; 150AA100/OGIEŃ PLUS + (BS) TWARDA; 150AA100/WODAOGIEŃ PLUS + (BS) TWARDA;
544 205BB75/OGIEŃ PLUS + (BS) TWARDA; 205BB75/WODAOGIEŃ PLUS + (BS) TWARDA; 255BB100/OGIEŃ PLUS + (BS) TWARDA; 255BB100/WODAOGIEŃ PLUS + (BS) TWARDA;
546 205BB75-PWA/OGIEŃ PLUS + (BS) TWARDA; 205BB75-PWA/WODAOGIEŃ PLUS + (BS) TWARDA; 255BB100-PWA/OGIEŃ PLUS + (BS) TWARDA; 255BB100-PWA/WODAOGIEŃ PLUS + (BS) TWARDA;
548 200CC75/OGIEŃ PLUS + (BS) TWARDA; 200CC75/WODAOGIEŃ PLUS + (BS) TWARDA; 250CC100/OGIEŃ PLUS + (BS) TWARDA; 250CC100/WODAOGIEŃ PLUS + (BS) TWARDA;

nida Stena STENY PROTI VLÁMANIU

Strana	Typ steny Nida Ściana	Konštrukcia roštu	Plášť zo sadrokartónových dosiek		Izolačný materiál (minerálna vlna)				Maximálna výška steny - h [1]	Zvuková izolácia [5]			Hmotnosť konštrukcie	Trieda odolnosti proti vlámaniu [2]	Trieda požiarnej odolnosti [3]	Kategória používania	Systém špeciálny
					Z hľadiska zvukovej izolácie		Z hľadiska požiarnej odolnosti		V rozsahu požiarnej odolnosti								
		Nida	Nida	Hrúbka	Minimálna hrúbka [mm]	Hustota [kg/m³]	Minimálna hrúbka [mm]	Hustota [kg/m³]	[mm]	R_w [dB]	R_{A1} [dB]	R_{A2} [dB]	[kg]		[min]	Trieda ETAG 003	
SYSTÉM PRIEČOK PROTI VLÁMANIU NA JEDNOTLIVEJ ALEBO ZDVOJENEJ KONŠTRUKCII NIDA C50, C75, C100																	
509	75A50-300/Resistex	C50	Resistex [4]	12,5	50	15	50	30	5000	38	35	29	27,0	RC2	(R)EI60	III	●
509	75AA50-300/Resistex	2xC50	Resistex [4]	12,5	50	15	50	30	5750	-	-	-	28,0	RC2	(R)EI60	IV	●
509	100A75-300/Resistex	C75	Resistex [4]	12,5	75	15	50	30	6500	39	35	29	27,0	RC2	(R)EI60	IV	●
509	100AA75-300/Resistex	2xC75	Resistex [4]	12,5	75	15	50	30	6500	-	-	-	29,0	RC2	(R)EI60	IV	●
509	125A100-300/Resistex	C100	Resistex [4]	12,5	100	15	50	30	6500	40	35	28	28,0	RC2	(R)EI60	IV	●
509	125AA100-300/Resistex	2xC100	Resistex [4]	12,5	100	15	50	30	6500	-	-	-	29,0	RC2	(R)EI60	IV	●

[1] Maximálna výška stien podľa technického stanoviska ITB 01060/11/R12NK.
[2] Trieda odolnosti proti vlámaniu podľa normy EN 1627:2011. Systém má certifikát odolnosti proti vlámaniu č. 00581/2019, vydaný certifikačnou firmou CERTEST.
[3] Trieda požiarnej odolnosti podľa normy PN-EN 13501-2:2016-07.
[4] Doska Resistex typ DFH2IR môže sa používať v prostredí so zvýšenou relatívnou vlhkosťou vzduchu až do 85 % (do 10 hodín na 24 hodín) napr. v kúpeľniach, kuchyniach ap.
[5] Akustická izolácia stanovená na základe simulácie v programe INSUL pre rozstup profilov C – 300mm.
Systém protipožiarnych bezpečnostných stien proti vlámaniu v technológii Siniat plnia funkciu protipožiarnych priečok s obojstranným pôsobením ohňa.
Hrúbka izolačného materiálu pri splnení parametrov akustickej izolácie sa rovná šírke zvislého profilu typu C (napr. profil Nida C75 – sklená vlna s hrúbkou 75 mm).
Objemová hmotnosť izolačného materiálu v závislosti od typu steny je cca 15 kg/m³.

Strana	Typ steny Nida Ściana	Konštrukcia roštu	Plášť zo sadrokartónových dosiek		Izolačný materiál (minerálna vlna)				Maximálna výška steny - h [1]	Zvuková izolácia [5]			Hmotnosť konštrukcie	Trieda odolnosti proti vlámaniu [2]	Trieda požiarnej odolnosti [3]	Kategória používania	Systém špeciálny
					Z hľadiska zvukovej izolácie		Z hľadiska požiarnej odolnosti		V rozsahu požiarnej odolnosti								
		Nida	Nida	Hrúbka	Minimálna hrúbka [mm]	Hustota [kg/m³]	Minimálna hrúbka [mm]	Hustota [kg/m³]	[mm]	R_w [dB]	R_{A1} [dB]	R_{A2} [dB]	[kg]		[min]	Trieda ETAG 003	
SYSTÉM PRIEČOK PROTI VLÁMANIU NA JEDNOTLIVEJ ALEBO ZDVOJENEJ KONŠTRUKCII NIDA C50, C75, C100 (HYBRIDNÉ STENY - EXPERT/RESISTEX)																	
511	100A50/Expert+Resistex	C50	Expert+Resistex [4]	12,5+12,5	50	14,5	50	30	4500	52	48	40	43,0	RC2	(R)EI60	IV	●
511	100AA50/Expert+Resistex	2xC50	Expert+Resistex [4]	12,5+12,5	50	14,5	50	30	5500	-	-	-	44,0	RC2	(R)EI60	IV	●
511	125A75/Expert+Resistex	C75	Expert+Resistex [4]	12,5+12,5	75	14,5	50	30	5500	56	52	46	44,0	RC2	(R)EI60	IV	●
511	125AA75/Expert+Resistex	2xC75	Expert+Resistex [4]	12,5+12,5	75	14,5	50	30	6500	-	-	-	45,0	RC2	(R)EI60	IV	●
511	150A100/Expert+Resistex	C100	Expert+Resistex [4]	12,5+12,5	100	14,5	50	30	6500	58	55	50	44,0	RC2	(R)EI60	IV	●
511	150AA100/Expert+Resistex	2xC100	Expert+Resistex [4]	12,5+12,5	100	14,5	50	30	6500	-	-	-	46,0	RC2	(R)EI60	IV	●

[1] Maximálna výška stien podľa technického stanoviska ITB 01060/11/R12NK. V prípade vyšších požiadaviek ohľadne maximálnych výšok, je dovolené použitie zahustenia nosnej konštrukcie na 400 mm a 300 mm.
[2] Trieda odolnosti proti vlámaniu podľa normy EN 1627:2011. Systém má certifikát odolnosti proti vlámaniu č. 00581/2019, vydaný certifikačnou firmou CERTEST.
[3] Trieda požiarnej odolnosti podľa normy PN-EN 13501-2:2016-07.
[4] Doska Resistex typ DFH2IR môže sa používať v prostredí so zvýšenou relatívnou vlhkosťou vzduchu až do 85 % (do 10 hodín na 24 hodín) napr. v kúpeľniach, kuchyniach ap. Aby sa systém mohol používať na miestach so zvýšenou vlhkosťou vzduchu, je potrebné zmeniť vnútorný obklad z dosiek Nida Expert na dosky min. typu H2, napr. Nida Voda.
[5] Akustická izolácia odhadnutá na základe simulácií v programe INSUL.
Systém protipožiarnych bezpečnostných stien proti vlámaniu v technológii Siniat plnia funkciu protipožiarnych priečok s obojstranným pôsobením ohňa.
Hrúbka izolačného materiálu pri splnení parametrov akustickej izolácie sa rovná šírke zvislého profilu typu C (napr. profil Nida C75 – sklená vlna s hrúbkou 75 mm).
Objemová hmotnosť izolačného materiálu v závislosti od typu steny je cca 14,5 kg/m³.

Strana	Typ steny Nida Ściana	Konštrukcia roštu	Plášť zo sadrokartónových dosiek		Izolačný materiál (minerálna vlna)				Maximálna výška steny - h [1]	Zvuková izolácia [5]			Hmotnosť konštrukcie	Trieda odolnosti proti vlámaniu [2]	Trieda požiarnej odolnosti [3]	Kategória používania	Systém špeciálny
					Z hľadiska zvukovej izolácie		Z hľadiska požiarnej odolnosti		V rozsahu požiarnej odolnosti								
		Nida	Nida	Hrúbka	Minimálna hrúbka [mm]	Hustota [kg/m³]	Minimálna hrúbka [mm]	Hustota [kg/m³]	[mm]	R_w [dB]	R_{A1} [dB]	R_{A2} [dB]	[kg]		[min]	Trieda ETAG 003	
SYSTÉM PRIEČOK PROTI VLÁMANIU NA DVOJRADOVEJ JEDNOTLIVEJ A ZDVOJENEJ KONŠTRUKCII NIDA C50, C75, C100 (HYBRIDNÉ STENY - EXPERT/RESISTEX)																	
513	155B50/Expert+Resistex	C50+C50	Expert+Resistex [4]	12,5+12,5	2x50	14,5	50	30	4500	60	56	49	47,0	RC2	(R)EI60	IV	●
513	155BB50/Expert+Resistex	2xC50+2xC50	Expert+Resistex [4]	12,5+12,5	2x50	14,5	50	30	5500	-	-	-	50,0	RC2	(R)EI60	IV	●
513	205B75/Expert+Resistex	C75+C75	Expert+Resistex [4]	12,5+12,5	2x75	12	50	30	6000	64	61	54	48,0	RC2	(R)EI60	IV	●
513	205BB75/Expert+Resistex	2xC75+2xC75	Expert+Resistex [4]	12,5+12,5	2x75	12	50	30	6500	-	-	-	51,0	RC2	(R)EI60	IV	●
513	255B100/Expert+Resistex	C100+C100	Expert+Resistex [4]	12,5+12,5	2x100	12	50	30	6500	67	64	57	49,0	RC2	(R)EI60	IV	●
513	255BB100/Expert+Resistex	2xC100+2xC100	Expert+Resistex [4]	12,5+12,5	2x100	12	50	30	6500	-	-	-	52,0	RC2	(R)EI60	IV	●

Strana	Typ steny Nida Ściana	Konštrukcia roštu	Plášť zo sadrokartónových dosiek		Izolačný materiál (minerálna vlna)				Maximálna výška steny - h [1]	Zvuková izolácia [5]			Hmotnosť konštrukcie	Trieda odolnosti proti vlámaniu [2]	Trieda požiarnej odolnosti [3]	Kategória používania	Systém špeciálny
					Z hľadiska zvukovej izolácie		Z hľadiska požiarnej odolnosti		V rozsahu požiarnej odolnosti								
		Nida	Nida	Hrúbka	Minimálna hrúbka [mm]	Hustota [kg/m³]	Minimálna hrúbka [mm]	Hustota [kg/m³]	[mm]	R_w [dB]	R_{A1} [dB]	R_{A2} [dB]	[kg]		[min]	Trieda ETAG 003	
SYSTÉM PRIEČOK PROTI VLÁMANIU NA DVOJRADOVEJ JEDNOTLIVEJ A ZDVOJENEJ KONŠTRUKCII NIDA C50, C75 I C100 (HYBRIDNÉ STENY - EXPERT/RESISTEX NIDA PWA)																	
515	155B50-PWA/ Expert+Resistex	C50+C50	Expert+Resistex [4]	12,5+12,5	2x50	14,5	50	30	5500	60	56	49	47,0	RC2	(R)EI60	IV	●
515	155BB50-PWA/ Expert+Resistex	2xC50+2xC50	Expert+Resistex [4]	12,5+12,5	2x50	14,5	50	30	6330	-	-	-	50,0	RC2	(R)EI60	IV	●
515	205B75-PWA/ Expert+Resistex	C75+C75	Expert+Resistex [4]	12,5+12,5	2x75	12	50	30	6200	64	61	54	48,0	RC2	(R)EI60	IV	●
515	205BB75-PWA/ Expert+Resistex	2xC75+2xC75	Expert+Resistex [4]	12,5+12,5	2x75	12	50	30	6500	-	-	-	51,0	RC2	(R)EI60	IV	●
515	255B100-PWA/ Expert+Resistex	C100+C100	Expert+Resistex [4]	12,5+12,5	2x100	12	50	30	6500	67	64	57	49,0	RC2	(R)EI60	IV	●
515	255BB100-PWA/ Expert+Resistex	2xC100+2xC100	Expert+Resistex [4]	12,5+12,5	2x100	12	50	30	6500	-	-	-	52,0	RC2	(R)EI60	IV	●

Strana	Typ steny Nida Ściana	Konštrukcia roštu	Plášť zo sadrokartónových dosiek		Izolačný materiál (minerálna vlna)				Maximálna výška steny - h [1]	Zvuková izolácia [5]			Hmotnosť konštrukcie	Trieda odolnosti proti vlámaniu [2]	Trieda požiarnej odolnosti [3]	Kategória používania	Systém špeciálny
					Z hľadiska zvukovej izolácie		Z hľadiska požiarnej odolnosti		V rozsahu požiarnej odolnosti								
		Nida	Nida	Hrúbka	Minimálna hrúbka [mm]	Hustota [kg/m³]	Minimálna hrúbka [mm]	Hustota [kg/m³]	[mm]	R_w [dB]	R_{A1} [dB]	R_{A2} [dB]	[kg]		[min]	Trieda ETAG 003	
SYSTÉM PRIEČOK PROTI VLÁMANIU NA DVOJRADOVEJ JEDNOTLIVEJ A ZDVOJENEJ KONŠTRUKCII NIDA C50, C75, C100 (HYBRIDNE INSTALAČNÉ STENY - EXPERT/RESISTEX)																	
517	150C50/Expert+Resistex	C50+C50	Expert+Resistex [4]	12,5+12,5	2x50	12	50	30	4500	59	57	51	47,0	RC2	(R)EI60	IV	●
517	150CC50/Expert+Resistex	2xC50+2xC50	Expert+Resistex [4]	12,5+12,5	2x50	12	50	30	4750	-	-	-	50,0	RC2	(R)EI60	IV	●
517	200C75/Expert+Resistex	C75+C75	Expert+Resistex [4]	12,5+12,5	2x75	12	50	30	6000	61	59	54	48,0	RC2	(R)EI60	IV	●
517	200CC75/Expert+Resistex	2xC75+2xC75	Expert+Resistex [4]	12,5+12,5	2x75	12	50	30	6500	-	-	-	51,0	RC2	(R)EI60	IV	●
517	250C100/Expert+Resistex	C100+C100	Expert+Resistex [4]	12,5+12,5	2x100	12	50	30	6500	61	59	54	49,0	RC2	(R)EI60	IV	●
517	250CC100/Expert+Resistex	2xC100+2xC100	Expert+Resistex [4]	12,5+12,5	2x100	12	50	30	6500	-	-	-	52,0	RC2	(R)EI60	IV	●

[1] Maximálna výška stien podľa technického stanoviska ITB 1060/12/R48NK. V prípade vyšších požiadaviek ohľadne maximálnych výšok, je dovolené použitie zahustenia nosnej konštrukcie na 400 mm a 300 mm.
[2] Trieda odolnosti proti vlámaniu podľa normy EN 1627:2011. Systém má certifikát odolnosti proti vlámaniu č. 00581/2019, vydaný certifikačnou firmou CERTEST.
[3] Trieda požiarnej odolnosti podľa normy PN-EN 13501-2:2016-07.
[4] Doska Resistex typ DFH2IR môže sa používať v prostredí so zvýšenou relatívnou vlhkosťou vzduchu až do 85 % (do 10 hodín na 24 hodín) napr. v kúpeľniach, kuchyniach ap. Aby sa systém mohol používať na miestach so zvýšenou vlhkosťou vzduchu, je potrebné zmeniť vnútorný obklad z dosiek Nida Expert na dosky min. typu H2, napr. Nida Voda.
[5] Akustická izolácia odhadnutá na základe simulácií v programe INSUL.
Systém protipožiarnych bezpečnostných stien proti vlámaniu v technológii Siniat plnia funkciu protipožiarnych priečok s obojstranným pôsobením ohňa.
Hrúbka izolačného materiálu pri splnení parametrov akustickej izolácie sa rovná šírke zvislého profilu typu C (napr. profil Nida C75 – sklená vlna s hrúbkou 75 mm).
Objemová hmotnosť izolačného materiálu v závislosti od typu steny je cca 12 - 14,5 kg/m³.

PRVÉ SYSTÉMY SUCHEJ VÝSTAVBY NA TRHU S OZNAČENÍM CE

Strana	Typ steny Nida Ściana	Konštrukcia roštu	Plášť zo sadrokartónových dosiek		Izolačný materiál (minerálna vlna)				Maximálna výška steny - h [1]	Zvuková izolácia [5]			Hmotnosť konštrukcie	Trieda odolnosti proti vlámaniu [2]	Trieda požiarnej odolnosti [3]	Kategória používania	Systém špeciálny
					Z hľadiska zvukovej izolácie		Z hľadiska požiarnej odolnosti		V rozsahu požiarnej odolnosti								
		Nida	Nida	Hrúbka	Minimálna hrúbka [mm]	Hustota [kg/m³]	Minimálna hrúbka [mm]	Hustota [kg/m³]	[mm]	R_w [dB]	R_{A1} [dB]	R_{A2} [dB]	[kg]		[min]	Trieda ETAG 003	
SYSTÉM PRIEČOK PROTI VLÁMANIU NA DVOJRADOVEJ JEDNOTLIVEJ A ZDVOJENEJ KONŠTRUKCII NIDA C50, C75, C100 (HYBRIDNÉ STENY - OGIEŇ PLUS/RESISTEX)																	
519	100A50/Ogień Plus + Resistex	C50	Ogień Plus + Resistex [4]	12,5+12,5	50	14,5	50	30	4500	54	50	42	47,0	RC2	(R)EI120	IV	●
519	100AA50/Ogień Plus + Resistex	2xC50	Ogień Plus + Resistex [4]	12,5+12,5	50	14,5	50	30	5500	-	-	-	48,0	RC2	(R)EI120	IV	●
519	125A75/Ogień Plus + Resistex	C75	Ogień Plus + Resistex [4]	12,5+12,5	75	14,5	50	30	5500	57	54	48	48,0	RC2	(R)EI120	IV	●
519	125AA75/Ogień Plus + Resistex	2xC75	Ogień Plus + Resistex [4]	12,5+12,5	75	14,5	50	30	6500	-	-	-	49,0	RC2	(R)EI120	IV	●
519	150A100/Ogień Plus + Resistex	C100	Ogień Plus + Resistex [4]	12,5+12,5	100	14,5	50	30	6500	59	56	52	48,0	RC2	(R)EI120	IV	●
519	150AA100/Ogień Plus + Resistex	2xC100	Ogień Plus + Resistex [4]	12,5+12,5	100	14,5	50	30	6500	-	-	-	50,0	RC2	(R)EI120	IV	●

[1] Maximálna výška stien podľa technického stanoviska ITB 01060/11/R12NK. V prípade vyšších požiadaviek ohľadne maximálnych výšok, je dovolené použitie zahustenia nosnej konštrukcie na 400 mm a 300 mm.
[2] Trieda odolnosti proti vlámaniu podľa normy EN 1627:2011. Systém má certifikát odolnosti proti vlámaniu č. 00581/2019, vydaný certifikačnou firmou CERTEST.
[3] Trieda požiarnej odolnosti podľa normy PN-EN 13501-2:2016-07.
[4] Doska Resistex typ DFH2IR môže sa používať v prostredí so zvýšenou relatívnou vlhkosťou vzduchu až do 85 % (do 10 hodín na 24 hodín) napr. v kúpeľniach, kuchyniach ap. Aby sa systém mohol používať na miestach so zvýšenou vlhkosťou vzduchu, je potrebné zmeniť vnútorný obklad z dosiek Nida Ogień Plus na dosky min. typu DFH2, napr. Nida Woda Ogień Plus.
[5] Akustická izolácia odhadnutá na základe simulácií v programe INSUL.
Systém protipožiarnych bezpečnostných stien proti vlámaniu v technológii Siniat plnia funkciu protipožiarnych priečok s obojstranným pôsobením ohňa.
Hrúbka izolačného materiálu pri splnení parametrov akustickej izolácie sa rovná šírke zvislého profilu typu C (napr. profil Nida C75 – sklená vlna s hrúbkou 75 mm).
Objemová hmotnosť izolačného materiálu v závislosti od typu steny je cca 14,5 kg/m³.

Strana	Typ steny Nida Ściana	Konštrukcia roštu	Plášť zo sadrokartónových dosiek		Izolačný materiál (minerálna vlna)				Maximálna výška steny - h [1]	Zvuková izolácia [5]			Hmotnosť konštrukcie	Trieda odolnosti proti vlámaniu [2]	Trieda požiarnej odolnosti [3]	Kategória používania	Systém špeciálny
					Z hľadiska zvukovej izolácie		Z hľadiska požiarnej odolnosti		V rozsahu požiarnej odolnosti								
		Nida	Nida	Hrúbka	Minimálna hrúbka [mm]	Hustota [kg/m³]	Minimálna hrúbka [mm]	Hustota [kg/m³]	[mm]	R_w [dB]	R_{A1} [dB]	R_{A2} [dB]	[kg]		[min]	Trieda ETAG 003	
SYSTÉM PRIEČOK PROTI VLÁMANIU NA DVOJRADOVEJ JEDNOTLIVEJ A ZDVOJENEJ KONŠTRUKCII NIDA C50, C75, C100 (HYBRIDNÉ STENY - OGIEŇ PLUS/RESISTEX)																	
521	155B50/OgieńPlus + Resistex	C50+C50	Ogień Plus + Resistex [4]	12,5+12,5	2x50	14,5	50	30	4500	62	58	51	51,0	RC2	(R)EI120	IV	●
521	155BB50/OgieńPlus + Resistex	2xC50+2xC50	Ogień Plus + Resistex [4]	12,5+12,5	2x50	14,5	50	30	5500	-	-	-	54,0	RC2	(R)EI120	IV	●
521	205B75/OgieńPlus + Resistex	C75+C75	Ogień Plus + Resistex [4]	12,5+12,5	2x75	12	50	30	6000	66	63	55	52,0	RC2	(R)EI120	IV	●
521	205BB75/OgieńPlus + Resistex	2xC75+2xC75	Ogień Plus + Resistex [4]	12,5+12,5	2x75	12	50	30	6500	-	-	-	55,0	RC2	(R)EI120	IV	●
521	255B100/OgieńPlus + Resistex	C100+C100	Ogień Plus + Resistex [4]	12,5+12,5	2x100	12	50	30	6500	69	66	59	53,0	RC2	(R)EI120	IV	●
521	255BB100/OgieńPlus + Resistex	2xC100+2xC100	Ogień Plus + Resistex [4]	12,5+12,5	2x100	12	50	30	6500	-	-	-	56,0	RC2	(R)EI120	IV	●

[1] Maximálna výška stien podľa technického stanoviska ITB 01060/11/R12NK. V prípade vyšších požiadaviek ohľadne maximálnych výšok, je dovolené použitie zahustenia nosnej konštrukcie na 400 mm a 300 mm.
[2] Trieda odolnosti proti vlámaniu podľa normy EN 1627:2011. Systém má certifikát odolnosti proti vlámaniu č. 00581/2019, vydaný certifikačnou firmou CERTEST.
[3] Trieda požiarnej odolnosti podľa normy PN-EN 13501-2:2016-07.
[4] Doska Resistex typ DFH2IR môže sa používať v prostredí so zvýšenou relatívnou vlhkosťou vzduchu až do 85 % (do 10 hodín na 24 hodín) napr. v kúpeľniach, kuchyniach ap. Aby sa systém mohol používať na miestach so zvýšenou vlhkosťou vzduchu, je potrebné zmeniť vnútorný obklad z dosiek Nida Ogień Plus na dosky min. typu DFH2, napr. Nida Woda Ogień Plus.
[5] Akustická izolácia odhadnutá na základe simulácií v programe INSUL.
Systém protipožiarnych bezpečnostných stien proti vlámaniu v technológii Siniat plnia funkciu protipožiarnych priečok s obojstranným pôsobením ohňa.
Hrúbka izolačného materiálu pri splnení parametrov akustickej izolácie sa rovná šírke zvislého profilu typu C (napr. profil Nida C75 – sklená vlna s hrúbkou 75 mm).
Objemová hmotnosť izolačného materiálu v závislosti od typu steny je cca 12 - 14,5 kg/m³.

Strana	Typ steny Nida Ściana	Konštrukcia roštu	Plášť zo sadrokartónových dosiek		Izolačný materiál (minerálna vlna)				Maximálna výška steny - h [1]	Zvuková izolácia [5]			Hmotnosť konštrukcie	Trieda odolnosti proti vlámaniu [2]	Trieda požiarnej odolnosti [3]	Kategória používania	Systém špeciálny
					Z hľadiska zvukovej izolácie		Z hľadiska požiarnej odolnosti		V rozsahu požiarnej odolnosti								
		Nida	Nida	Hrúbka	Minimálna hrúbka [mm]	Hustota [kg/m³]	Minimálna hrúbka [mm]	Hustota [kg/m³]	[mm]	R_w [dB]	R_{A1} [dB]	R_{A2} [dB]	[kg]		[min]	Trieda ETAG 003	
SYSTÉM PRIEČOK PROTI VLÁMANIU NA DVOJRADOVEJ JEDNOTLIVEJ A ZDVOJENEJ KONŠTRUKCII NIDA C50, C75, C100 (HYBRIDNÉ STENY - OGIEŇ PLUS/RESISTEX NIDA PWA)																	
523	155B50-PWA/ OgieńPlus + Resistex	C50+C50	Ogień Plus + Resistex [4]	12,5+12,5	2x50	14,5	50	30	5500	62	58	51	51,0	RC2	(R)EI120	IV	●
523	155BB50-PWA/ OgieńPlus + Resistex	2xC50+2xC50	Ogień Plus + Resistex [4]	12,5+12,5	2x50	14,5	50	30	6330	-	-	-	54,0	RC2	(R)EI120	IV	●
523	205B75-PWA/ OgieńPlus + Resistex	C75+C75	Ogień Plus + Resistex [4]	12,5+12,5	2x75	12	50	30	6200	66	63	55	52,0	RC2	(R)EI120	IV	●
523	205BB75-PWA/ OgieńPlus + Resistex	2xC75+2xC75	Ogień Plus + Resistex [4]	12,5+12,5	2x75	12	50	30	6500	-	-	-	55,0	RC2	(R)EI120	IV	●
523	255B100-PWA/ OgieńPlus + Resistex	C100+C100	Ogień Plus + Resistex [4]	12,5+12,5	2x100	12	50	30	6500	69	66	59	53,0	RC2	(R)EI120	IV	●
523	255BB100-PWA/ OgieńPlus + Resistex	2xC100+2xC100	Ogień Plus + Resistex [4]	12,5+12,5	2x100	12	50	30	6500	-	-	-	56,0	RC2	(R)EI120	IV	●

[1] Maximálna výška stien podľa technického stanoviska ITB 1060/12/R48NK. V prípade vyšších požiadaviek ohľadne maximálnych výšok, je dovolené použitie zahustenia nosnej konštrukcie na 400 mm a 300 mm.
[2] Trieda odolnosti proti vlámaniu podľa normy EN 1627:2011. Systém má certifikát odolnosti proti vlámaniu č. 00581/2019, vydaný certifikačnou firmou CERTEST.
[3] Trieda požiarnej odolnosti podľa normy PN-EN 13501-2:2016-07.
[4] Doska Resistex typ DFH2IR môže sa používať v prostredí so zvýšenou relatívnou vlhkosťou vzduchu až do 85 % (do 10 hodín na 24 hodín) napr. v kúpeľniach, kuchyniach ap. Aby sa systém mohol používať na miestach so zvýšenou vlhkosťou vzduchu, je potrebné zmeniť vnútorný obklad z dosiek Nida Ogień Plus na dosky min. typu DFH2, napr. Nida Woda Ogień Plus.
[5] Akustická izolácia odhadnutá na základe simulácií v programe INSUL.
Systém protipožiarnych bezpečnostných stien proti vlámaniu v technológii Siniat plnia funkciu protipožiarnych priečok s obojstranným pôsobením ohňa.
Hrúbka izolačného materiálu pri splnení parametrov akustickej izolácie sa rovná šírke zvislého profilu typu C (napr. profil Nida C75 – sklená vlna s hrúbkou 75 mm).
Objemová hmotnosť izolačného materiálu v závislosti od typu steny je cca 12 - 14,5 kg/m³.

Strana	Typ steny Nida Ściana	Konštrukcia roštu	Plášť zo sadrokartónových dosiek		Izolačný materiál (minerálna vlna)				Maximálna výška steny - h [1]	Zvuková izolácia [5]			Hmotnosť konštrukcie	Trieda odolnosti proti vlámaniu [2]	Trieda požiarnej odolnosti [3]	Kategória používania	Systém špeciálny
					Z hľadiska zvukovej izolácie		Z hľadiska požiarnej odolnosti		V rozsahu požiarnej odolnosti								
		Nida	Nida	Hrúbka	Minimálna hrúbka [mm]	Hustota [kg/m³]	Minimálna hrúbka [mm]	Hustota [kg/m³]	[mm]	R_w [dB]	R_{A1} [dB]	R_{A2} [dB]	[kg]		[min]	Trieda ETAG 003	
SYSTÉM PRIEČOK PROTI VLÁMANIU NA DVOJRADOVEJ JEDNOTLIVEJ A ZDVOJENEJ KONŠTRUKCII NIDA C50, C75, C100 (HYBRIDNE INSTALAČNÉ STENY - OGIEŇ PLUS/RESISTEX)																	
525	150C50/Ogień Plus + Resistex	C50+C50	Ogień Plus + Resistex [4]	12,5+12,5	2x50	12	50	30	4500	60	58	54	51,0	RC2	(R)EI120	IV	●
525	150CC50/Ogień Plus + Resistex	2xC50+2xC50	Ogień Plus + Resistex [4]	12,5+12,5	2x50	12	50	30	4750	-	-	-	54,0	RC2	(R)EI120	IV	●
525	200C75/Ogień Plus + Resistex	C75+C75	Ogień Plus + Resistex [4]	12,5+12,5	2x75	12	50	30	6000	62	60	57	52,0	RC2	(R)EI120	IV	●
525	200CC75/Ogień Plus + Resistex	2xC75+2xC75	Ogień Plus + Resistex [4]	12,5+12,5	2x75	12	50	30	6500	-	-	-	55,0	RC2	(R)EI120	IV	●
525	250C100/Ogień Plus + Resistex	C100+C100	Ogień Plus + Resistex [4]	12,5+12,5	2x100	12	50	30	6500	62	60	57	53,0	RC2	(R)EI120	IV	●
525	250CC100/Ogień Plus + Resistex	2xC100+2xC100	Ogień Plus + Resistex [4]	12,5+12,5	2x100	12	50	30	6500	-	-	-	56,0	RC2	(R)EI120	IV	●

[1] Maximálna výška stien podľa technického stanoviska ITB 1060/12/R48NK. V prípade vyšších požiadaviek ohľadne maximálnych výšok, je dovolené použitie zahustenia nosnej konštrukcie na 400 mm a 300 mm.
[2] Trieda odolnosti proti vlámaniu podľa normy EN 1627:2011. Systém má certifikát odolnosti proti vlámaniu č. 00581/2019, vydaný certifikačnou firmou CERTEST.
[3] Trieda požiarnej odolnosti podľa normy PN-EN 13501-2:2016-07.
[4] Doska Resistex typ DFH2IR môže sa používať v prostredí so zvýšenou relatívnou vlhkosťou vzduchu až do 85 % (do 10 hodín na 24 hodín) napr. v kúpeľniach, kuchyniach ap. Aby sa systém mohol používať na miestach so zvýšenou vlhkosťou vzduchu, je potrebné zmeniť vnútorný obklad z dosiek Nida Ogień Plus na dosky min. typu DFH2, napr. Nida Woda Ogień Plus.
[5] Akustická izolácia odhadnutá na základe simulácií v programe INSUL.
Systém protipožiarnych bezpečnostných stien proti vlámaniu v technológii Siniat plnia funkciu protipožiarnych priečok s obojstranným pôsobením ohňa.
Hrúbka izolačného materiálu pri splnení parametrov akustickej izolácie sa rovná šírke zvislého profilu typu C (napr. profil Nida C75 – sklená vlna s hrúbkou 75 mm).
Objemová hmotnosť izolačného materiálu v závislosti od typu steny je cca 12 kg/m³.

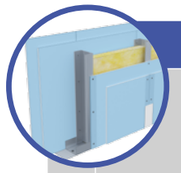

Strana	Typ steny Nida Ściana	Konštrukcia roštu	Plášť zo sadrokartónových dosiek		Izolačný materiál (minerálna vlna)				Maximálna výška steny - h [1]	Zvuková izolácia			Hmotnosť konštrukcie	Trieda odolnosti proti vlámaniu [2]	Trieda požiarnej odolnosti [3]	Kategória používania	Systém špeciálny
					Z hľadiska zvukovej izolácie		Z hľadiska požiarnej odolnosti		V rozsahu požiarnej odolnosti								
		Nida	Nida	Hrúbka	Minimálna hrúbka [mm]	Hustota [kg/m³]	Minimálna hrúbka [mm]	Hustota [kg/m³]	[mm]	R_w [dB]	R_{A1} [dB]	R_{A2} [dB]	[kg]		[min]	Trieda ETAG 003	
SYSTÉM PRIEČOK PROTI VLÁMANIU NA JEDNOTLIVEJ ALEBO ZDVOJENEJ KONŠTRUKCII NIDA C50, C75, C100																	
527	100A50/Cicha	C50	Cicha [4]	2x12,5	50	14,5	50	30	4500	60	57	52	56,0	RC2	(R)EI120	IV	●
527	100AA50/Cicha	2xC50	Cicha [4]	2x12,5	50	14,5	50	30	5500	-	-	-	57,0	RC2	(R)EI120	IV	●
527	125A75/Cicha	C75	Cicha [4]	2x12,5	75	14,5	50	30	5500	61	60	55	56,0	RC2	(R)EI120	IV	●
527	125AA75/Cicha	2xC75	Cicha [4]	2x12,5	75	14,5	50	30	6500	-	-	-	58,0	RC2	(R)EI120	IV	●
527	150A100/Cicha	C100	Cicha [4]	2x12,5	100	14,5	50	30	6500	63	61	57	57,0	RC2	(R)EI120	IV	●
527	150AA100/Cicha	2xC100	Cicha [4]	2x12,5	100	14,5	50	30	6500	-	-	-	58,0	RC2	(R)EI120	IV	●

[1] Maximálna výška stien podľa technického stanoviska ITB 01060/11/R12NK. V prípade vyšších požiadaviek ohľadne maximálnych výšok, je dovolené použitie zahustenia nosnej konštrukcie na 400 mm a 300 mm.
[2] Trieda odolnosti proti vlámaniu podľa normy EN 1627:2011. Systém má certifikát odolnosti proti vlámaniu č. 00578/2019, vydaný certifikačnou firmou CERTEST.
[3] Trieda požiarnej odolnosti podľa normy PN-EN 13501-2:2016-07.
[4] Prípadne sa môže použiť doska Nida Ciężka typ DFH1IR.
Systém protipožiarnych bezpečnostných stien proti vlámaniu v technológii Siniat plnia funkciu protipožiarnych priečok s obojstranným pôsobením ohňa.
Hrúbka izolačného materiálu pri splnení parametrov akustickej izolácie sa rovná šírke zvislého profilu typu C (napr. profil Nida C75 – sklená vlna s hrúbkou 75 mm).
Objemová hmotnosť izolačného materiálu v závislosti od typu steny je cca 14,5 kg/m³.

Strana	Typ steny Nida Ściana	Konštrukcia roštu	Plášť zo sadrokartónových dosiek		Izolačný materiál (minerálna vlna)				Maximálna výška steny - h [1]	Zvuková izolácia			Hmotnosť konštrukcie	Trieda odolnosti proti vlámaniu [2]	Trieda požiarnej odolnosti [3]	Kategória používania	Systém špeciálny
					Z hľadiska zvukovej izolácie		Z hľadiska požiarnej odolnosti		V rozsahu požiarnej odolnosti								
		Nida	Nida	Hrúbka	Minimálna hrúbka [mm]	Hustota [kg/m³]	Minimálna hrúbka [mm]	Hustota [kg/m³]	[mm]	R_w [dB]	R_{A1} [dB]	R_{A2} [dB]	[kg]		[min]	Trieda ETAG 003	
SYSTÉM PRIEČOK PROTI VLÁMANIU NA DVOJRADOVEJ JEDNOTLIVEJ A ZDVOJENEJ KONŠTRUKCII NIDA C50, C75, C100																	
529	155B50/Cicha	C50+C50	Cicha [4]	2x12,5	2x50	14,5	50	30	4500	69	67	63	60,0	RC2	(R)EI120	IV	●
529	155BB50/Cicha	2xC50+2xC50	Cicha [4]	2x12,5	2x50	14,5	50	30	5500	-	-	-	62,0	RC2	(R)EI120	IV	●
529	205B75/Cicha	C75+C75	Cicha [4]	2x12,5	2x75	14,5	50	30	6000	69	67	63	60,0	RC2	(R)EI120	IV	●
529	205BB75/Cicha	2xC75+2xC75	Cicha [4]	2x12,5	2x75	14,5	50	30	6500	-	-	-	63,0	RC2	(R)EI120	IV	●
529	255B100/Cicha	C100+C100	Cicha [4]	2x12,5	2x100	14,5	50	30	6500	70	69	64	61,0	RC2	(R)EI120	IV	●
529	255BB100/Cicha	2xC100+2xC100	Cicha [4]	2x12,5	2x100	14,5	50	30	6500	-	-		64,0	RC2	(R)EI120	IV	●

[1] Maximálna výška stien podľa technického stanoviska ITB 1060/12/R48NK. V prípade vyšších požiadaviek ohľadne maximálnych výšok, je dovolené použitie zahustenia nosnej konštrukcie na 400 mm a 300 mm.
[2] Trieda odolnosti proti vlámaniu podľa normy EN 1627:2011. Systém má certifikát odolnosti proti vlámaniu č. 00578/2019, vydaný certifikačnou firmou CERTEST.
[3] Trieda požiarnej odolnosti podľa normy PN-EN 13501-2:2016-07.
[4] Prípadne sa môže použiť doska Nida Ciężka typ DFH1IR.
Systém protipožiarnych bezpečnostných stien proti vlámaniu v technológii Siniat plnia funkciu protipožiarnych priečok s obojstranným pôsobením ohňa.
Hrúbka izolačného materiálu pri splnení parametrov akustickej izolácie sa rovná šírke zvislého profilu typu C (napr. profil Nida C75 – sklená vlna s hrúbkou 75 mm).
Objemová hmotnosť izolačného materiálu v závislosti od typu steny je cca 14,5 kg/m³.

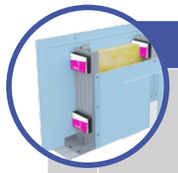

Strana	Typ steny Nida Ściana	Konštrukcia roštu	Plášť zo sadrokartónových dosiek		Izolačný materiál (minerálna vlna)				Maximálna výška steny - h [1]	Zvuková izolácia			Hmotnosť konštrukcie	Trieda odolnosti proti vlámaniu [2]	Trieda požiarnej odolnosti [3]	Kategória používania	Systém špeciálny
					Z hľadiska zvukovej izolácie		Z hľadiska požiarnej odolnosti		V rozsahu požiarnej odolnosti								
		Nida	Nida	Hrúbka	Minimálna hrúbka [mm]	Hustota [kg/m³]	Minimálna hrúbka [mm]	Hustota [kg/m³]	[mm]	R_w [dB]	R_{A1} [dB]	R_{A2} [dB]	[kg]		[min]	Trieda ETAG 003	
SYSTÉM PRIEČOK PROTI VLÁMANIU NA DVOJRADOVEJ JEDNOTLIVEJ A ZDVOJENEJ KONŠTRUKCII NIDA C50, C75, C100 (NIDA PWA)																	
531	155B50-PWA/Cicha	C50+C50	Cicha [4]	2x12,5	2x50	14,5	50	30	5500	69	67	63	60,0	RC2	(R)EI120	IV	●
531	155BB50-PWA/Cicha	2xC50+2xC50	Cicha [4]	2x12,5	2x50	14,5	50	30	6330	-	-	-	62,0	RC2	(R)EI120	IV	●
531	205B75-PWA/Cicha	C75+C75	Cicha [4]	2x12,5	2x75	14,5	50	30	6200	69	67	63	60,0	RC2	(R)EI120	IV	●
531	205BB75-PWA/Cicha	2xC75+2xC75	Cicha [4]	2x12,5	2x75	14,5	50	30	6500	-	-	-	63,0	RC2	(R)EI120	IV	●
531	255B100-PWA/Cicha	C100+C100	Cicha [4]	2x12,5	2x100	14,5	50	30	6500	70	69	64	61,0	RC2	(R)EI120	IV	●
531	255BB100-PWA/Cicha	2xC100+2xC100	Cicha [4]	2x12,5	2x100	14,5	50	30	6500	-	-		64,0	RC2	(R)EI120	IV	●

[1] Maximálna výška stien podľa technického stanoviska ITB 1060/12/R48NK. V prípade vyšších požiadaviek ohľadne maximálnych výšok, je dovolené použitie zahustenia nosnej konštrukcie na 400 mm a 300 mm.
[2] Trieda odolnosti proti vlámaniu podľa normy EN 1627:2011. Systém má certifikát odolnosti proti vlámaniu č. 00578/2019, vydaný certifikačnou firmou CERTEST.
[3] Trieda požiarnej odolnosti podľa normy PN-EN 13501-2:2016-07.
[4] Prípadne sa môže použiť doska Nida Ciężka typ DFH1IR.
Systém protipožiarnych bezpečnostných stien proti vlámaniu v technológii Siniat plnia funkciu protipožiarnych priečok s obojstranným pôsobením ohňa.
Hrúbka izolačného materiálu pri splnení parametrov akustickej izolácie sa rovná šírke zvislého profilu typu C (napr. profil Nida C75 – sklená vlna s hrúbkou 75 mm).
Objemová hmotnosť izolačného materiálu v závislosti od typu steny je cca 14,5 kg/m³.

Strana	Typ steny Nida Ściana	Konštrukcia roštu	Plášť zo sadrokartónových dosiek		Izolačný materiál (minerálna vlna)				Maximálna výška steny - h [1]	Zvuková izolácia			Hmotnosť konštrukcie	Trieda odolnosti proti vlámaniu [2]	Trieda požiarnej odolnosti [3]	Kategória používania	Systém špeciálny
					Z hľadiska zvukovej izolácie		Z hľadiska požiarnej odolnosti		V rozsahu požiarnej odolnosti								
		Nida	Nida	Hrúbka	Minimálna hrúbka [mm]	Hustota [kg/m³]	Minimálna hrúbka [mm]	Hustota [kg/m³]	[mm]	R_w [dB]	R_{A1} [dB]	R_{A2} [dB]	[kg]		[min]	Trieda ETAG 003	
SYSTÉM PRIEČOK PROTI VLÁMANIU NA DVOJRADOVEJ JEDNOTLIVEJ A ZDVOJENEJ KONŠTRUKCII NIDA C50, C75, C100 (INŠTALAČNE STENY)																	
533	150C50/Cicha	C50+C50	Cicha [4]	2x12,5	2x50	14,5	50	30	4500	60	58	54	60,0	RC2	(R)EI120	IV	●
533	150CC50/Cicha	2xC50+2xC50	Cicha [4]	2x12,5	2x50	14,5	50	30	4750	-	-	-	62,0	RC2	(R)EI120	IV	●
533	200C75/Cicha	C75+C75	Cicha [4]	2x12,5	2x75	14,5	50	30	6000	62	60	57	61,0	RC2	(R)EI120	IV	●
533	200CC75/Cicha	2xC75+2xC75	Cicha [4]	2x12,5	2x75	14,5	50	30	6500	-	-	-	63,0	RC2	(R)EI120	IV	●
533	250C100/Cicha	C100+C100	Cicha [4]	2x12,5	2x100	14,5	50	30	6500	62	60	57	61,0	RC2	(R)EI120	IV	●
533	250CC100/Cicha	2xC100+2xC100	Cicha [4]	2x12,5	2x100	14,5	50	30	6500	-	-	-	64,0	RC2	(R)EI120	IV	●

[1] Maximálna výška stien podľa technického stanoviska ITB 1060/12/R48NK. V prípade vyšších požiadaviek ohľadne maximálnych výšok, je dovolené použitie zahustenia nosnej konštrukcie na 400 mm a 300 mm.
[2] Trieda odolnosti proti vlámaniu podľa normy EN 1627:2011. Systém má certifikát odolnosti proti vlámaniu č. 00578/2019, vydaný certifikačnou firmou CERTEST.
[3] Trieda požiarnej odolnosti podľa normy PN-EN 13501-2:2016-07.
[4] Prípadne sa môže použiť doska Nida Ciężka typ DFH1IR.
Systém protipožiarnych bezpečnostných stien proti vlámaniu v technológii Siniat plnia funkciu protipožiarnych priečok s obojstranným pôsobením ohňa.
Hrúbka izolačného materiálu pri splnení parametrov akustickej izolácie sa rovná šírke zvislého profilu typu C (napr. profil Nida C75 – sklená vlna s hrúbkou 75 mm).
Objemová hmotnosť izolačného materiálu v závislosti od typu steny je cca 14,5 kg/m³.

Strana	Typ steny Nida Ściana	Konštrukcia roštu	Plášť zo sadrokartónových dosiek			Izolačný materiál (minerálna vlna)				Maximálna výška steny - h [1]	Zvuková izolácia			Hmotnosť konštrukcie	Trieda odolnosti proti vlámaniu [2]	Trieda požiarnej odolnosti [3]	Kategória používania	Systém špeciálny
						Z hľadiska zvukovej izolácie		Z hľadiska požiarnej odolnosti		V rozsahu požiarnej odolnosti								
		Nida	Nida	Hrúbka	Minimálna hrúbka [mm]	Hustota [kg/m³]	Minimálna hrúbka [mm]	Hustota [kg/m³]	[mm]	R_w [dB]	R_{A1} [dB]	R_{A2} [dB]	[kg]		[min]	Trieda ETAG 003	
SYSTÉM PRIEČOK PROTI VLÁMANIU NA DVOJRADOVEJ JEDNOTLIVEJ A ZDVOJENEJ KONŠTRUKCII NIDA C50, C75, C100																		
535	100A50/Resistex	C50	Resistex [4]	2x12,5	50	14,5	50	30	4500	55 [5]	51 [5]	43 [5]	50,0	RC3	(R)EI120	IV	●	
535	100AA50/Resistex	2xC50	Resistex [4]	2x12,5	50	14,5	50	30	5500	-	-	-	51,0	RC3	(R)EI120	IV	●	
535	125A75/Resistex	C75	Resistex [4]	2x12,5	75	15	50	30	5500	59	56	52	50,0	RC3	(R)EI120	IV	●	
535	125AA75/Resistex	2xC75	Resistex [4]	2x12,5	75	15	50	30	6500	-	-	-	51,0	RC3	(R)EI120	IV	●	
535	150A100/Resistex	C100	Resistex [4]	2x12,5	100	15	50	30	6500	59 [5]	56 [5]	52 [5]	50,0	RC3	(R)EI120	IV	●	
535	150AA100/Resistex	2xC100	Resistex [4]	2x12,5	100	15	50	30	6500	-	-	-	52,0	RC3	(R)EI120	IV	●	

[1] Maximálna výška stien podľa technického stanoviska ITB 01060/11/R12NK. V prípade vyšších požiadaviek ohľadne maximálnych výšok, je dovolené použitie zahustenia nosnej konštrukcie na 400 mm a 300 mm.
[2] Trieda odolnosti proti vlámaniu podľa normy EN 1627:2011. Systém má certifikát odolnosti proti vlámaniu č. 00579/2019, vydaný certifikačnou firmou CERTEST.
[3] Trieda požiarnej odolnosti podľa normy PN-EN 13501-2:2016-07.
[4] Doska Resistex typ DFH2IR môže sa používať v prostredí so zvýšenou relatívnou vlhkosťou vzduchu až do 85 % (do 10 hodín na 24 hodín) napr. v kúpeľniach, kuchyniach ap.
[5] Akustická izolácia odhadnutá na základe simulácií v programe INSUL.
Systém protipožiarnych bezpečnostných stien proti vlámaniu v technológii Siniat plnia funkciu protipožiarnych priečok s obojstranným pôsobením ohňa.
Hrúbka izolačného materiálu pri splnení parametrov akustickej izolácie sa rovná šírke zvislého profilu typu C (napr. profil Nida C75 – sklená vlna s hrúbkou 75 mm).
Objemová hmotnosť izolačného materiálu v závislosti od typu steny je cca 14,5 - 15 kg/m³.

Strana	Typ steny Nida Ściana	Konštrukcia roštu	Plášť zo sadrokartónových dosiek			Izolačný materiál (minerálna vlna)				Maximálna výška steny - h [1]	Zvuková izolácia			Hmotnosť konštrukcie	Trieda odolnosti proti vlámaniu [2]	Trieda požiarnej odolnosti [3]	Kategória používania	Systém špeciálny
						Z hľadiska zvukovej izolácie		Z hľadiska požiarnej odolnosti		V rozsahu požiarnej odolnosti								
		Nida	Nida	Hrúbka	Minimálna hrúbka [mm]	Hustota [kg/m³]	Minimálna hrúbka [mm]	Hustota [kg/m³]	[mm]	R_w [dB]	R_{A1} [dB]	R_{A2} [dB]	[kg]		[min]	Trieda ETAG 003	
SYSTÉM PRIEČOK PROTI VLÁMANIU NA DVOJRADOVEJ JEDNOTLIVEJ A ZDVOJENEJ KONŠTRUKCII NIDA C50, C75, C100																		
537	155B50/Resistex	C50+C50	Resistex [4]	12,5+12,5	2x50	14,5	50	30	4500	63 [5]	59 [5]	52 [5]	53,0	RC3	(R)EI120	IV	●	
537	155BB50/Resistex	2xC50+2xC50	Resistex [4]	12,5+12,5	2x50	14,5	50	30	5500	-	-	-	56,0	RC3	(R)EI120	IV	●	
537	205B75/Resistex	C75+C75	Resistex [4]	12,5+12,5	2x75	15	50	30	6000	70	67	60	54,0	RC3	(R)EI120	IV	●	
537	205BB75/Resistex	2xC75+2xC75	Resistex [4]	12,5+12,5	2x75	15	50	30	6500	-	-		57,0	RC3	(R)EI120	IV	●	
537	255B100/Resistex	C100+C100	Resistex [4]	12,5+12,5	2x100	12	50	30	6500	70	67	60	56,0	RC3	(R)EI120	IV	●	
537	255BB100/Resistex	2xC100+2xC100	Resistex [4]	12,5+12,5	2x100	12	50	30	6500	-	-		58,0	RC3	(R)EI120	IV	●	

[1] Maximálna výška stien podľa technického stanoviska ITB 1060/12/R48NK. V prípade vyšších požiadaviek ohľadne maximálnych výšok, je dovolené použitie zahustenia nosnej konštrukcie na 400 mm a 300 mm.
[2] Trieda odolnosti proti vlámaniu podľa normy EN 1627:2011. Systém má certifikát odolnosti proti vlámaniu č. 00579/2019, vydaný certifikačnou firmou CERTEST.
[3] Trieda požiarnej odolnosti podľa normy PN-EN 13501-2:2016-07.
[4] Doska Resistex typ DFH2IR môže sa používať v prostredí so zvýšenou relatívnou vlhkosťou vzduchu až do 85 % (do 10 hodín na 24 hodín) napr. v kúpeľniach, kuchyniach ap.
[5] Akustická izolácia odhadnutá na základe simulácií v programe INSUL.
Systém protipožiarnych bezpečnostných stien proti vlámaniu v technológii Siniat plnia funkciu protipožiarnych priečok s obojstranným pôsobením ohňa.
Hrúbka izolačného materiálu pri splnení parametrov akustickej izolácie sa rovná šírke zvislého profilu typu C (napr. profil Nida C75 – sklená vlna s hrúbkou 75 mm).
Objemová hmotnosť izolačného materiálu v závislosti od typu steny je cca 12 - 15 kg/m³.

Strana	Typ steny Nida Ściana	Konštrukcia roštu	Plášť zo sadrokartónových dosiek			Izolačný materiál (minerálna vlna)				Maximálna výška steny - h [1]	Zvuková izolácia			Hmotnosť konštrukcie	Trieda odolnosti proti vlámaniu [2]	Trieda požiarnej odolnosti [3]	Kategória používania	Systém špeciálny
						Z hľadiska zvukovej izolácie		Z hľadiska požiarnej odolnosti		V rozsahu požiarnej odolnosti								
		Nida	Nida	Hrúbka	Minimálna hrúbka [mm]	Hustota [kg/m³]	Minimálna hrúbka [mm]	Hustota [kg/m³]	[mm]	R_w [dB]	R_{A1} [dB]	R_{A2} [dB]	[kg]		[min]	Trieda ETAG 003	
SYSTÉM PRIEČOK PROTI VLÁMANIU NA DVOJRADOVEJ JEDNOTLIVEJ A ZDVOJENEJ KONŠTRUKCII NIDA C50, C75, C100 (NIDA PWA)																		
539	155B50-PWA/Resistex	C50+C50	Resistex [4]	12,5+12,5	2x50	14,5	50	30	5500	63 [5]	59 [5]	52 [5]	53,0	RC3	(R)EI120	IV	●	
539	155BB50-PWA/Resistex	2xC50+2xC50	Resistex [4]	12,5+12,5	2x50	14,5	50	30	6330	-	-	-	56,0	RC3	(R)EI120	IV	●	
539	205B75-PWA/Resistex	C75+C75	Resistex [4]	12,5+12,5	2x75	15	50	30	6200	70	67	60	54,0	RC3	(R)EI120	IV	●	
539	205BB75-PWA/Resistex	2xC75+2xC75	Resistex [4]	12,5+12,5	2x75	15	50	30	6500	-	-		57,0	RC3	(R)EI120	IV	●	
539	255B100-PWA/Resistex	C100+C100	Resistex [4]	12,5+12,5	2x100	12	50	30	6500	70	67	60	56,0	RC3	(R)EI120	IV	●	
539	255BB100-PWA/Resistex	2xC100+2xC100	Resistex [4]	12,5+12,5	2x100	12	50	30	6500	-	-		58,0	RC3	(R)EI120	IV	●	

[1] Maximálna výška stien podľa technického stanoviska ITB 1060/12/R48NK. V prípade vyšších požiadaviek ohľadne maximálnych výšok, je dovolené použitie zahustenia nosnej konštrukcie na 400 mm a 300 mm.
[2] Trieda odolnosti proti vlámaniu podľa normy EN 1627:2011. Systém má certifikát odolnosti proti vlámaniu č. 00579/2019, vydaný certifikačnou firmou CERTEST.
[3] Trieda požiarnej odolnosti podľa normy PN-EN 13501-2:2016-07.
[4] Doska Resistex typ DFH2IR môže sa používať v prostredí so zvýšenou relatívnou vlhkosťou vzduchu až do 85 % (do 10 hodín na 24 hodín) napr. v kúpeľniach, kuchyniach ap.
[5] Akustická izolácia odhadnutá na základe simulácií v programe INSUL.
Systém protipožiarnych bezpečnostných stien proti vlámaniu v technológii Siniat plnia funkciu protipožiarnych priečok s obojstranným pôsobením ohňa.
Hrúbka izolačného materiálu pri splnení parametrov akustickej izolácie sa rovná šírke zvislého profilu typu C (napr. profil Nida C75 – sklená vlna s hrúbkou 75 mm).
Objemová hmotnosť izolačného materiálu v závislosti od typu steny je cca 12 - 15 kg/m³.

Strana	Typ steny Nida Ściana	Konštrukcia roštu	Plášť zo sadrokartónových dosiek			Izolačný materiál (minerálna vlna)				Maximálna výška steny - h [1]	Zvuková izolácia [5]			Hmotnosť konštrukcie	Trieda odolnosti proti vlámaniu [2]	Trieda požiarnej odolnosti [3]	Kategória používania	Systém špeciálny
						Z hľadiska zvukovej izolácie		Z hľadiska požiarnej odolnosti		V rozsahu požiarnej odolnosti								
		Nida	Nida	Hrúbka	Minimálna hrúbka [mm]	Hustota [kg/m³]	Minimálna hrúbka [mm]	Hustota [kg/m³]	[mm]	R_w [dB]	R_{A1} [dB]	R_{A2} [dB]	[kg]		[min]	Trieda ETAG 003	
SYSTÉM PRIEČOK PROTI VLÁMANIU NA DVOJRADOVEJ JEDNOTLIVEJ A ZDVOJENEJ KONŠTRUKCII NIDA C50, C75, C100 (INŠTALAČNE STENY)																		
541	150C50/Resistex	C50+C50	Resistex [4]	12,5+12,5	2x50	12	50	30	4500	60	58	54	53,0	RC3	(R)EI120	IV	●	
541	150CC50/Resistex	2xC50+2xC50	Resistex [4]	12,5+12,5	2x50	12	50	30	4750	-	-	-	56,0	RC3	(R)EI120	IV	●	
541	200C75/Resistex	C75+C75	Resistex [4]	12,5+12,5	2x75	12	50	30	6000	62	60	57	54,0	RC3	(R)EI120	IV	●	
541	200CC75/Resistex	2xC75+2xC75	Resistex [4]	12,5+12,5	2x75	12	50	30	6500	-	-	-	57,0	RC3	(R)EI120	IV	●	
541	250C100/Resistex	C100+C100	Resistex [4]	12,5+12,5	2x100	12	50	30	6500	62	60	57	56,0	RC3	(R)EI120	IV	●	
541	250CC100/Resistex	2xC100+2xC100	Resistex [4]	12,5+12,5	2x100	12	50	30	6500	-	-	-	58,0	RC3	(R)EI120	IV	●	

[1] Maximálna výška stien podľa technického stanoviska ITB 1060/12/R48NK. V prípade vyšších požiadaviek ohľadne maximálnych výšok, je dovolené použitie zahustenia nosnej konštrukcie na 400 mm a 300 mm.
[2] Trieda odolnosti proti vlámaniu podľa normy EN 1627:2011. Systém má certifikát odolnosti proti vlámaniu č. 00579/2019, vydaný certifikačnou firmou CERTEST.
[3] Trieda požiarnej odolnosti podľa normy PN-EN 13501-2:2016-07.
[4] Doska Resistex typ DFH2IR môže sa používať v prostredí so zvýšenou relatívnou vlhkosťou vzduchu až do 85 % (do 10 hodín na 24 hodín) napr. v kúpeľniach, kuchyniach ap.
[5] Akustická izolácia odhadnutá na základe simulácií v programe INSUL. Systém protipožiarnych bezpečnostných stien proti vlámaniu v technológii Siniat plnia funkciu protipožiarnych priečok s obojstranným pôsobením ohňa.
Hrúbka izolačného materiálu pri splnení parametrov akustickej izolácie sa rovná šírke zvislého profilu typu C (napr. profil Nida C75 – sklená vlna s hrúbkou 75 mm).
Objemová hmotnosť izolačného materiálu v závislosti od typu steny je cca 12 kg/m³.

Strana	Typ steny Nida Ściana	Konštrukcia roštu	Plášť zo sadrokartónových dosiek		Izolačný materiál (minerálna vlna)				Maximálna výška steny - h [1]	Zvuková izolácia			Hmotnosť konštrukcie	Trieda odolnosti proti vlámaniu [2]	Trieda požiarnej odolnosti [3]	Kategória používania	Systém špeciálny
					Z hľadiska zvukovej izolácie		Z hľadiska požiarnej odolnosti		V rozsahu požiarnej odolnosti								
		Nida	Nida	Hrúbka	Minimálna hrúbka [mm]	Hustota [kg/m³]	Minimálna hrúbka [mm]	Hustota [kg/m³]	[mm]	R_w [dB]	R_{w1} [dB]	R_{w2} [dB]	[kg]		[min]	Trieda ETAG 003	
SYSTÉM PRIEČOK PROTI VLÁMANIU NA JEDNOTLIVEJ ALEBO ZDVOJENEJ KONŠTRUKCII NIDA C75, C100 (HYBRIDNÉ STENY - OGIEŇ PLUS / (BS) TWARDA)																	
543	125AA75/Ogień Plus + (BS) Twarda	2xC75	Ogień Plus + Twarda [4]	12,5+12,5	75	14,5	50	30	6500	58	56	50	59,0	RC4	(R)EI120	IV	●
543	125AA75/WodaOgień Plus + (BS) Twarda	2xC75	WodaOgień Plus + Twarda	12,5+12,5	75	14,5	50	30	6500	58	56	50	59,0	RC4	(R)EI120	IV	●
543	150AA100/Ogień Plus + (BS) Twarda	2xC100	Ogień Plus + Twarda [4]	12,5+12,5	100	14,5	50	30	6500	59	57	53	59,0	RC4	(R)EI120	IV	●
543	150AA100/WodaOgień Plus + (BS) Twarda	2xC100	WodaOgień Plus + Twarda	12,5+12,5	100	14,5	50	30	6500	59	57	53	59,0	RC4	(R)EI120	IV	●

[1] Maximálna výška stien podľa technického stanoviska ITB 01060/11/R12NK; ITB 1060/12/R48NK; ITB 1060/11/R42NK.
[2] Trieda odolnosti proti vlámaniu podľa normy EN 1627:2011. Stena proti vlámaniu klasifikovaná ako RC4 môže v súlade s technickým stanoviskom ITB 1060/10/R01NK pôsobiť ako medzistena.
[3] Trieda požiarnej odolnosti podľa normy PN-EN 13501-2:2016-07.
[4] Doska Nida Twarda typ DFH1IR môže sa používať v prostredí so zvýšenou relatívnou vlhkosťou vzduchu až do 85 % (do 10 hodín na 24 hodín) napr. v kúpeľniach, kuchyniach ap. Aby sa systém mohol používať na miestach so zvýšenou vlhkosťou vzduchu, je potrebné zmeniť vnútorný obklad z dosiek Nida Ogień Plus na dosky min. typu DFH2, napr. Nida Woda Ogień Plus.
Systém protipožiarnych bezpečnostných stien proti vlámaniu v technológii Siniat plnia funkciu protipožiarnych priečok s obojstranným pôsobením ohňa.
Hrúbka izolačného materiálu pri splnení parametrov akustickej izolácie sa rovná šírke zvislého profilu typu C (napr. profil Nida C75 – sklená vlna s hrúbkou 75 mm).
Objemová hmotnosť izolačného materiálu v závislosti od typu steny je cca 14,5 kg/m^3.

Strana	Typ steny Nida Ściana	Konštrukcia roštu	Plášť zo sadrokartónových dosiek		Izolačný materiál (minerálna vlna)				Maximálna výška steny - h [1]	Zvuková izolácia [5]			Hmotnosť konštrukcie	Trieda odolnosti proti vlámaniu [2]	Trieda požiarnej odolnosti [3]	Kategória používania	Systém špeciálny
					Z hľadiska zvukovej izolácie		Z hľadiska požiarnej odolnosti		V rozsahu požiarnej odolnosti								
		Nida	Nida	Hrúbka	Minimálna hrúbka [mm]	Hustota [kg/m³]	Minimálna hrúbka [mm]	Hustota [kg/m³]	[mm]	R_w [dB]	R_{w1} [dB]	R_{w2} [dB]	[kg]		[min]	Trieda ETAG 003	
SYSTÉM PRIEČOK PROTI VLÁMANIU NA JEDNOTLIVEJ ALEBO ZDVOJENEJ KONŠTRUKCII NIDA C75, C100 (HYBRIDNÉ STENY - OGIEŇ PLUS / (BS) TWARDA)																	
545	205BB75/Ogień Plus + (BS) Twarda	2xC75+2xC75	Ogień Plus + Twarda [4]	12,5+12,5	2x75	15	50	30	6500	70	66	59	65,0	RC4	(R)EI120	IV	●
545	205BB75/WodaOgień Plus + (BS) Twarda	2xC75+2xC75	WodaOgień Plus + Twarda	12,5+12,5	2x75	15	50	30	6500	70	66	59	65,0	RC4	(R)EI120	IV	●
545	255BB100/Ogień Plus + (BS) Twarda	2xC100+2xC100	Ogień Plus + Twarda [4]	12,5+12,5	2x100	15	50	30	6500	74	71	70	65,0	RC4	(R)EI120	IV	●
545	255BB100/WodaOgień Plus + (BS) Twarda	2xC100+2xC100	WodaOgień Plus + Twarda	12,5+12,5	2x100	15	50	30	6500	74	71	70	65,0	RC4	(R)EI120	IV	●

[1] Maximálna výška stien podľa technického stanoviska ITB 01060/11/R12NK; ITB 1060/12/R48NK; ITB 1060/11/R42NK.
[2] Trieda odolnosti proti vlámaniu podľa normy EN 1627:2011. Stena proti vlámaniu klasifikovaná ako RC4 môže v súlade s technickým stanoviskom ITB 1060/10/R01NK pôsobiť ako medzistena.
[3] Trieda požiarnej odolnosti podľa normy PN-EN 13501-2:2016-07.
[4] Doska Nida Twarda typ DFH1IR môže sa používať v prostredí so zvýšenou relatívnou vlhkosťou vzduchu až do 85 % (do 10 hodín na 24 hodín) napr. v kúpeľniach, kuchyniach ap. Aby sa systém mohol používať na miestach so zvýšenou vlhkosťou vzduchu, je potrebné zmeniť vnútorný obklad z dosiek Nida Ogień Plus na dosky min. typu DFH2, napr. Nida Woda Ogień Plus.
[5] Akustická izolácia odhadnutá na základe simulácií v programe INSUL pre rozstup profilov C-400 mm.
Systém protipožiarnych bezpečnostných stien proti vlámaniu v technológii Siniat plnia funkciu protipožiarnych priečok s obojstranným pôsobením ohňa.
Hrúbka izolačného materiálu pri splnení parametrov akustickej izolácie sa rovná šírke zvislého profilu typu C (napr. profil Nida C75 – sklená vlna s hrúbkou 75 mm).
Objemová hmotnosť izolačného materiálu v závislosti od typu steny je cca 15 kg/m^3.

Strana	Typ steny Nida Ściana	Konštrukcia roštu	Plášť zo sadrokartónových dosiek		Izolačný materiál (minerálna vlna)				Maximálna výška steny - h [1]	Zvuková izolácia [5]			Hmotnosť konštrukcie	Trieda odolnosti proti vlámaniu [2]	Trieda požiarnej odolnosti [3]	Kategória používania	Systém špeciálny
					Z hľadiska zvukovej izolácie		Z hľadiska požiarnej odolnosti		V rozsahu požiarnej odolnosti								
		Nida	Nida	Hrúbka	Minimálna hrúbka [mm]	Hustota [kg/m³]	Minimálna hrúbka [mm]	Hustota [kg/m³]	[mm]	R_w [dB]	R_{w1} [dB]	R_{w2} [dB]	[kg]		[min]	Trieda ETAG 003	
SYSTÉM PRIEČOK PROTI VLÁMANIU NA JEDNOTLIVEJ ALEBO ZDVOJENEJ KONŠTRUKCII NIDA C75, C100 (HYBRIDNÉ STENY - OGIEŇ PLUS / (BS) TWARDA NIDA PWA)																	
547	205BB75-PWA/Ogień Plus + (BS) Twarda	2xC75+2xC75	Ogień Plus + Twarda [4]	12,5+12,5	2x75	15	50	30	6500	70	66	59	65,0	RC4	(R)EI120	IV	●
547	205BB75-PWA/WodaOgień Plus + (BS) Twarda	2xC75+2xC75	WodaOgień Plus + Twarda	12,5+12,5	2x75	15	50	30	6500	70	66	59	65,0	RC4	(R)EI120	IV	●
547	255BB100-PWA/Ogień Plus + (BS) Twarda	2xC100+2xC100	Ogień Plus + Twarda [4]	12,5+12,5	2x100	15	50	30	6500	74	71	70	65,0	RC4	(R)EI120	IV	●
547	255BB100-PWA/ WodaOgień Plus + (BS) Twarda	2xC100+2xC100	WodaOgień Plus + Twarda	12,5+12,5	2x100	15	50	30	6500	74	71	70	65,0	RC4	(R)EI120	IV	●

[1] Maximálna výška stien podľa technického stanoviska ITB 01060/11/R12NK; ITB 1060/12/R48NK; ITB 1060/11/R42NK.
[2] Trieda odolnosti proti vlámaniu podľa normy EN 1627:2011. Stena proti vlámaniu klasifikovaná ako RC4 môže v súlade s technickým stanoviskom ITB 1060/10/R01NK pôsobiť ako medzistena.
[3] Trieda požiarnej odolnosti podľa normy PN-EN 13501-2:2016-07.
[4] Doska Nida Twarda typ DFH1IR môže sa používať v prostredí so zvýšenou relatívnou vlhkosťou vzduchu až do 85 % (do 10 hodín na 24 hodín) napr. v kúpeľniach, kuchyniach ap. Aby sa systém mohol používať na miestach so zvýšenou vlhkosťou vzduchu, je potrebné zmeniť vnútorný obklad z dosiek Nida Ogień Plus na dosky min. typu DFH2, napr. Nida Woda Ogień Plus.
[5] Akustická izolácia odhadnutá na základe simulácií v programe INSUL pre rozstup profilov C-400 mm.
Systém protipožiarnych bezpečnostných stien proti vlámaniu v technológii Siniat plnia funkciu protipožiarnych priečok s obojstranným pôsobením ohňa.
Hrúbka izolačného materiálu pri splnení parametrov akustickej izolácie sa rovná šírke zvislého profilu typu C (napr. profil Nida C75 – sklená vlna s hrúbkou 75 mm).
Objemová hmotnosť izolačného materiálu v závislosti od typu steny je cca 15 kg/m^3.

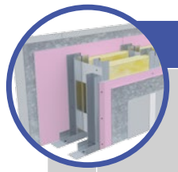

Strana	Typ steny Nida Ściana	Konštrukcia roštu	Plášť zo sadrokartónových dosiek		Izolačný materiál (minerálna vlna)				Maximálna výška steny - h [1]	Zvuková izolácia			Hmotnosť konštrukcie	Trieda odolnosti proti vlámaniu [2]	Trieda požiarnej odolnosti [3]	Kategória používania	Systém špeciálny
					Z hľadiska zvukovej izolácie		Z hľadiska požiarnej odolnosti		V rozsahu požiarnej odolnosti								
		Nida	Nida	Hrúbka	Minimálna hrúbka [mm]	Hustota [kg/m³]	Minimálna hrúbka [mm]	Hustota [kg/m³]	[mm]	R_w [dB]	R_{w1} [dB]	R_{w2} [dB]	[kg]		[min]	Trieda ETAG 003	
SYSTÉM PRIEČOK PROTI VLÁMANIU NA JEDNOTLIVEJ ALEBO ZDVOJENEJ KONŠTRUKCII NIDA C75, C100 (HYBRIDNE INSTALAČNÉ STENY - OGIEŇ PLUS / (BS) TWARDA)																	
549	200CC75/Ogień Plus + (BS) Twarda	2xC75+2xC75	Ogień Plus + Twarda [4]	12,5+12,5	2x50	12	50	30	6500	62	60	57	65,0	RC4	(R)EI120	IV	●
549	200CC75/WodaOgień Plus + (BS) Twarda	2xC75+2xC75	WodaOgień Plus + Twarda	12,5+12,5	2x50	12	50	30	6500	62	60	57	65,0	RC4	(R)EI120	IV	●
549	250CC100/Ogień Plus + (BS) Twarda	2xC100+2xC100	Ogień Plus + Twarda [4]	12,5+12,5	2x75	12	50	30	6500	62	60	57	65,0	RC4	(R)EI120	IV	●
549	250CC100/WodaOgień Plus + (BS) Twarda	2xC100+2xC100	WodaOgień Plus + Twarda	12,5+12,5	2x75	12	50	30	6500	62	60	57	65,0	RC4	(R)EI120	IV	●

[1] Maximálna výška stien podľa technického stanoviska ITB 01060/11/R12NK; ITB 1060/12/R48NK; ITB 1060/11/R42NK.
[2] Trieda odolnosti proti vlámaniu podľa normy EN 1627:2011. Stena proti vlámaniu klasifikovaná ako RC4 môže v súlade s technickým stanoviskom ITB 1060/10/R01NK pôsobiť ako medzistena.
[3] Trieda požiarnej odolnosti podľa normy PN-EN 13501-2:2016-07.
[4] Doska Nida Twarda typ DFH1IR môže sa používať v prostredí so zvýšenou relatívnou vlhkosťou vzduchu až do 85 % (do 10 hodín na 24 hodín) napr. v kúpeľniach, kuchyniach ap. Aby sa systém mohol používať na miestach so zvýšenou vlhkosťou vzduchu, je potrebné zmeniť vnútorný obklad z dosiek Nida Ogień Plus na dosky min. typu DFH2, napr. Nida Woda Ogień Plus.
Systém protipožiarnych bezpečnostných stien proti vlámaniu v technológii Siniat plnia funkciu protipožiarnych priečok s obojstranným pôsobením ohňa.
Hrúbka izolačného materiálu pri splnení parametrov akustickej izolácie sa rovná šírke zvislého profilu typu a činí 50-75 mm (napr. profil Nida C75 – sklená vlna s hrúbkou 50 mm).
Objemová hmotnosť izolačného materiálu v závislosti od typu steny je cca 12 kg/m^3.

nida Stena

Trieda požiarnej odolnosti:	Trieda odolnosti proti vlámaniu:	Maximálna zvuková izolácia:	Maximálna výška budovy:	Číslo súvisiaceho dokladu:
(R)EI60	RC2	40 dB	6500 mm	EN 1627:2011

Osvedčenie o odolnosti proti vlámaniu:
CERTEST Nr 00580/2019

SYSTÉMY:

75A50-300/RESISTEX; 75AA50-300/RESISTEX; 100A75-300/RESISTEX; 100AA75-300/RESISTEX; 125A100-300/RESISTEX; 125AA100-300/RESISTEX

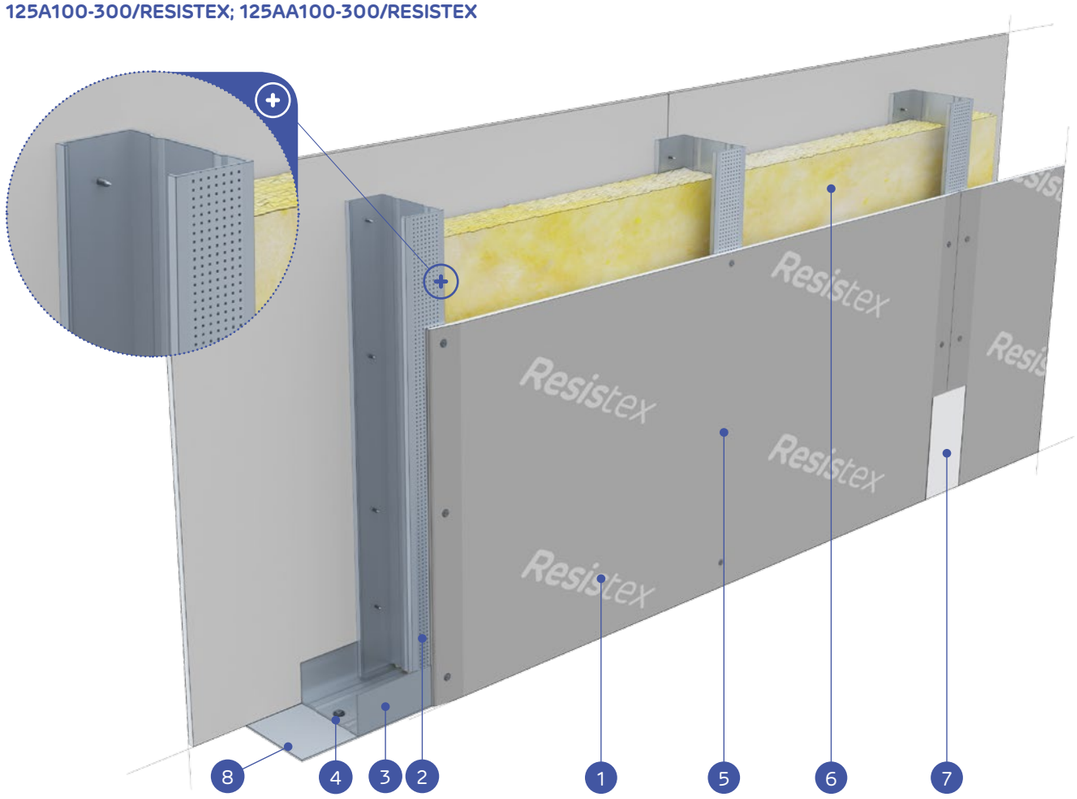

MATERIÁLY:

1. Sadrokartónová doska Resistex
2. Profil Nida C50 / C75 / C100
3. Profil Nida U50 / U75 / U100
4. Rozperný kolík Nida
5. Rýchloskrutky Nida 3,5 x 25 mm
6. Izolačný materiál minerálna vlna
7. Spoj medzi sadrokartónovými doskami zhotovený zo sadrového tmelu Nida s výstužnou páskou Nida
8. Utesňovacia páska na akustickú izoláciu Nida so šírkou 50/70/95 mm

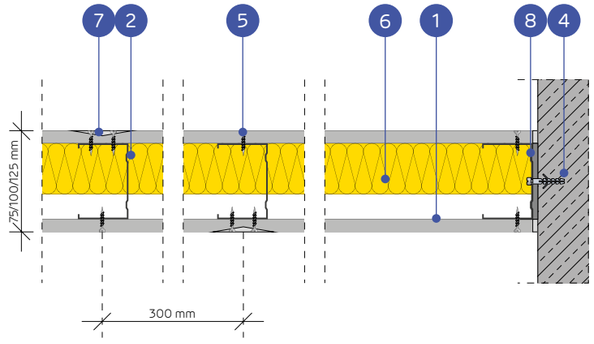

SYSTÉM PRIEČOK PROTI VLÁMANIU NA JEDNOTLIVEJ ALEBO ZDVOJENEJ KONŠTRUKCII NIDA C50, C75, C100

TECHNICKÉ PARAMETRE

Typ steny Nida Ściana	Konštrukcia roštu	Plášť zo sadrokartónových dosiek		Izolačný materiál (minerálna vlna)				Maximálna výška steny - h [1]	Zvuková izolácia [5]			Hmotnosť konštrukcie	Trieda odolnosti proti vlámaniu [2]	Trieda požiarnej odolnosti [3]	Kategória používania	Systém špeciálny
				Z hľadiska zvukovej izolácie		Z hľadiska požiarnej odolnosti		V rozsahu požiarnej odolnosti								
	Nida	Nida	Hrúbka	Minimálna hrúbka [mm]	Hustota [kg/m³]	Minimálna hrúbka [mm]	Hustota [kg/m³]	[mm]	R_w [dB]	R_{A1} [dB]	R_{A2} [dB]	[kg]		[min]	Trieda ETAG 003	
75A50-300/Resistex	C50	Resistex [4]	12,5	50	15	50	30	5000	38	35	29	27,0	RC2	(R)EI60	III	●
75AA50-300/Resistex	2xC50	Resistex [4]	12,5	50	15	50	30	5750	-	-	-	28,0	RC2	(R)EI60	IV	●
100A75-300/Resistex	C75	Resistex [4]	12,5	75	15	50	30	6500	39	35	28	27,0	RC2	(R)EI60	IV	●
100AA75-300/Resistex	2xC75	Resistex [4]	12,5	75	15	50	30	6500	-	-	-	29,0	RC2	(R)EI60	IV	●
125A100-300/Resistex	C100	Resistex [4]	12,5	100	15	50	30	6500	40	35	28	28,0	RC2	(R)EI60	IV	●
125AA100-300/Resistex	2xC100	Resistex [4]	12,5	100	15	50	30	6500	-	-	-	29,0	RC2	(R)EI60	IV	●

[1] Maximálna výška stien podľa technického stanoviska ITB 01060/11/R12NK.
[2] Trieda odolnosti proti vlámaniu podľa normy EN 1627:2011. Systém má certifikát odolnosti proti vlámaniu č. 00580/2019, vydaný certifikačnou firmou CERTEST.
[3] Trieda požiarnej odolnosti podľa normy PN-EN 13501-2:2016-07.
[4] Doska Resistex typ DFH2IR môže sa používať v prostredí so zvýšenou relatívnou vlhkosťou vzduchu až do 85 % (do 10 hodín na 24 hodín) napr. v kúpeľniach, kuchyniach ap.
[5] Akustická izolácia stanovená na základe simulácie v programe INSUL pre rozstup profilov C – 300mm.
Systém protipožiarnych bezpečnostných stien proti vlámaniu v technológii Siniat plnia funkciu protipožiarnych priečok s obojstranným pôsobením ohňa.
Hrúbka izolačného materiálu pri splnení parametrov akustickej izolácie sa rovná šírke zvislého profilu typu C (napr. profil Nida C75 – sklená vlna s hrúbkou 75 mm).
Objemová hmotnosť izolačného materiálu v závislosti od typu steny je cca 15 kg/m³.

SPOTREBA MATERIÁLOV NA 1 M² STIEN PROTI VLÁMANIU SYSTÉMU NIDA STENA

Názov materiálu	J.m.	Typ systému Nida Ściana					
		75A50-300/ Resistex	75AA50-300/ Resistex	100A75-300/ Resistex	100AA75-300/ Resistex	125A100-300/ Resistex	125AA100-300/ Resistex
		Spotreba materiálu na 1 m²					
Doska Resistex 12,5 mm	m²	2,0	2,0	2,0	2,0	2,0	2,0
Profil Nida C50	bm	3,6	7,2	-	-	-	-
Profil Nida C75	bm	-	-	3,6	7,2	-	-
Profil Nida C100	bm	-	-	-	-	3,6	7,2
Profil Nida U50	bm	0,7	0,7	-	-	-	-
Profil Nida U75	bm	-	-	0,7	0,7	-	-
Profil Nida U100	bm	-	-	-	-	0,7	0,7
Rozperný kolík Nida	ks.	1,8	1,8	1,8	1,8	1,8	1,8
Samorezná skrutka 4,2x13 mm do plechu 1 mm FLAT HEAD®	ks.	-	6,0	-	6,0	-	6,0
Rýchloskrutky Nida 3,5x25 mm	ks.	24,0	24,0	24,0	24,0	24,0	24,0
Výstužná páska Nida	bm	2,8	2,8	2,8	2,8	2,8	2,8
Akustická páska	bm	1,1	1,1	1,1	1,1	1,1	1,1
Sadrový tmel Nida Start [6]	kg	0,6	0,6	0,6	0,6	0,6	0,6
Sadrový tmel Nida Finish	kg	0,2	0,2	0,2	0,2	0,2	0,2
Minerálna vlna [7]	m²	1,0	1,0	1,0	1,0	1,0	1,0

[6] Môže sa používať sadrový tmel Nida Max.
[7] Použitie podľa požiadaviek. V prípade použitia iného typu izolačného materiálu, čo sa týka hrúbky a/alebo objemovej hustoty, než je uvedené v technickej špecifikácii (Nida Sadrokartónové systémy – katalóg riešení), bezpodmienečne sa obráťte na príslušného technického konzultanta Siniat.
Normy výdatnosti nezohľadňujú materiálové straty.

STENY PROTI VLÁMANIU

nida Stena

Trieda požiarnej odolnosti:	Trieda odolnosti proti vlámaniu:	Maximálna zvuková izolácia:	Maximálna výška budovy:	Číslo súvisiaceho dokladu:
(R)EI60	RC2	58 dB	6500 mm	EN 1627:2011

Osvedčenie o odolnosti proti vlámaniu:
CERTEST Nr 00581/2019

SYSTÉMY:

100A50/EXPERT+RESISTEX; 100AA50/EXPERT+RESISTEX; 125A75/EXPERT+RESISTEX; 125AA75/EXPERT+RESISTEX; 150A100/EXPERT+RESISTEX; 150AA100/EXPERT+RESISTEX;

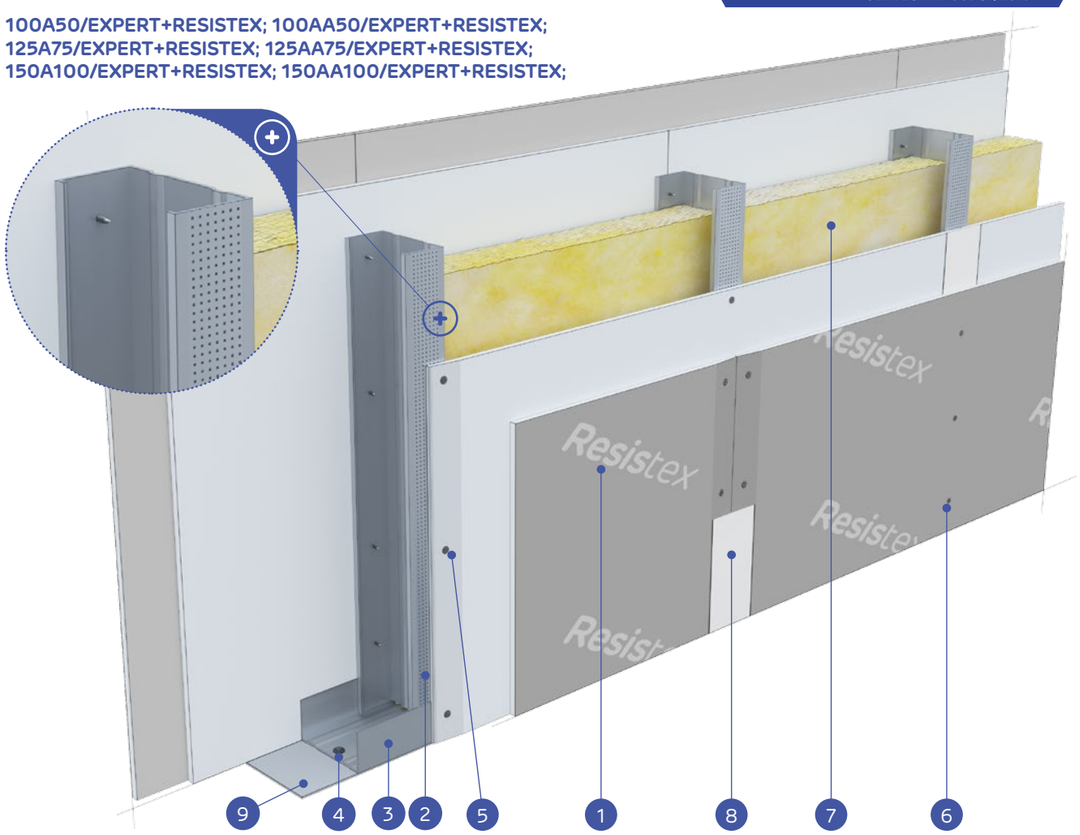

MATERIÁLY:

1. Sadrokartónová doska Nida Expert (vnútorná vrstva) + Resistex (vonkajšia vrstva)
2. Profil Nida C50 / C75 / C100
3. Profil Nida U50 / U75 / U100
4. Rozperný kolík Nida
5. Rýchloskrutky Nida 3,5 x 25 mm
6. Rýchloskrutky Nida 3,5 x 45 mm
7. Izolačný materiál minerálna vlna
8. Spoj medzi sadrokartónovými doskami zhotovený zo sadrového tmelu Nida s výstužnou páskou Nida
9. Utesňovacia páska na akustickú izoláciu Nida so šírkou 50/70/95 mm

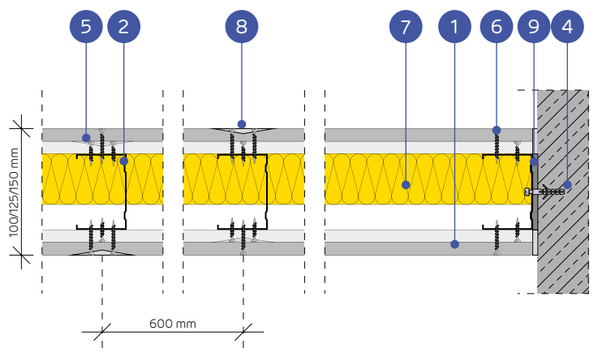

SYSTÉM PRIEČOK PROTI VLÁMANIU NA JEDNOTLIVEJ ALEBO ZDVOJENEJ KONŠTRUKCII NIDA C50, C75, C100 (HYBRIDNÉ STENY - EXPERT/RESISTEX)

TECHNICKÉ PARAMETRE

Typ steny Nida Ściana	Konštrukcia roštu	Plášť zo sadrokartónových dosiek		Izolačný materiál (minerálna vlna)				Maximálna výška steny - h [1]	Zvuková izolácia [5]			Hmotnosť konštrukcie	Trieda odolnosti proti vlámaniu [2]	Trieda požiarnej odolnosti [3]	Kategória používania	Systém špeciálny
				Z hľadiska zvukovej izolácie		Z hľadiska požiarnej odolnosti		V rozsahu požiarnej odolnosti								
	Nida	Nida	Hrúbka	Minimálna hrúbka [mm]	Hustota [kg/m³]	Minimálna hrúbka [mm]	Hustota [kg/m³]	[mm]	R_w [dB]	R_{Atr} [dB]	R_{Ae} [dB]	[kg]		[min]	Trieda ETAG 003	
100A50/Expert+Resistex	C50	Expert+Resistex [4]	12,5+12,5	50	14,5	50	30	4500	52	48	40	43,0	RC2	(R)EI60	IV	●
100AA50/Expert+Resistex	2xC50	Expert+Resistex [4]	12,5+12,5	50	14,5	50	30	5500	-	-	-	44,0	RC2	(R)EI60	IV	●
125A75/Expert+Resistex	C75	Expert+Resistex [4]	12,5+12,5	75	14,5	50	30	5500	56	52	46	44,0	RC2	(R)EI60	IV	●
125AA75/Expert+Resistex	2xC75	Expert+Resistex [4]	12,5+12,5	75	14,5	50	30	6500	-	-	-	45,0	RC2	(R)EI60	IV	●
150A100/Expert+Resistex	C100	Expert+Resistex [4]	12,5+12,5	100	14,5	50	30	6500	58	55	50	44,0	RC2	(R)EI60	IV	●
150AA100/Expert+Resistex	2xC100	Expert+Resistex [4]	12,5+12,5	100	14,5	50	30	6500	-	-	-	46,0	RC2	(R)EI60	IV	●

[1] Maximálna výška stien podľa technického stanoviska ITB 01060/11/R12NK. V prípade vyšších požiadaviek ohľadne maximálnych výšok, je dovolené použitie zahustenia nosnej konštrukcie na 400 mm a 300 mm.
[2] Trieda odolnosti proti vlámaniu podľa normy EN 1627:2011. Systém má certifikát odolnosti proti vlámaniu č. 00581/2019, vydaný certifikačnou firmou CERTEST.
[3] Trieda požiarnej odolnosti podľa normy PN-EN 13501-2:2016-07.
[4] Doska Resistex typ DFH2IR môže sa používať v prostredí so zvýšenou relatívnou vlhkosťou vzduchu až do 85 % (do 10 hodín na 24 hodín) napr. v kúpeľniach, kuchyniach ap. Aby sa systém mohol používať na miestach so zvýšenou vlhkosťou vzduchu, je potrebné zmeniť vnútorný obklad z dosiek Nida Expert na dosky min. typu H2, napr. Nida Voda.
[5] Akustická izolácia odhadnutá na základe simulácií v programe INSUL.
Systém protipožiarnych bezpečnostných stien proti vlámaniu v technológii Siniat plnia funkciu protipožiarnych priečok s obojstranným pôsobením ohňa.
Hrúbka izolačného materiálu pri splnení parametrov akustickej izolácie sa rovná šírke zvislého profilu typu C (napr. profil Nida C75 – sklená vlna s hrúbkou 75 mm).
Objemová hmotnosť izolačného materiálu v závislosti od typu steny je cca 14,5 kg/m³.

SPOTREBA MATERIÁLOV NA 1 M² STIEN PROTI VLÁMANIU SYSTÉMU NIDA STENA

Názov materiálu	J.m.	Typ systému Nida Ściana					
		100A50/ Expert+Resistex	100AA50/ Expert+Resistex	125A75/ Expert+Resistex	125AA75/ Expert+Resistex	150A100/ Expert+Resistex	150AA100/ Expert+Resistex
		Spotreba materiálu na 1 m²					
Doska Nida Expert 12,5 mm	m²	2,0	2,0	2,0	2,0	2,0	2,0
Doska Resistex 12,5 mm	m²	2,0	2,0	2,0	2,0	2,0	2,0
Profil Nida C50	bm	1,8	3,6	-	-	-	-
Profil Nida C75	bm	-	-	1,8	3,6	-	-
Profil Nida C100	bm	-	-	-	-	1,8	3,6
Profil Nida U50	bm	0,7	0,7	-	-	-	-
Profil Nida U75	bm	-	-	0,7	0,7	-	-
Profil Nida U100	bm	-	-	-	-	0,7	0,7
Rozperný kolík Nida	ks.	1,8	1,8	1,8	1,8	1,8	1,8
Samorezná skrutka 4,2x13 mm do plechu 1 mm FLAT HEAD®	ks.	-	6,0	-	6,0	-	6,0
Rýchloskrutky Nida 3,5x25 mm	ks.	8,0	8,0	8,0	8,0	8,0	8,0
Rýchloskrutky Nida 3,5x45 mm	ks.	24,0	24,0	24,0	24,0	24,0	24,0
Výstužná páska Nida	bm	2,8	2,8	2,8	2,8	2,8	2,8
Akustická páska	bm	0,6	0,6	0,6	0,6	0,6	0,6
Sadrový tmel Nida Start [6]	kg	1,2	1,2	1,2	1,2	1,2	1,2
Sadrový tmel Nida Finish	kg	0,2	0,2	0,2	0,2	0,2	0,2
Minerálna vlna [7]	m²	1,0	1,0	1,0	1,0	1,0	1,0

[6] Môže sa používať sadrový tmel Nida Max.
[7] Použitie podľa požiadaviek. V prípade použitia iného typu izolačného materiálu, čo sa týka hrúbky a/alebo objemovej hustoty, než je uvedené v technickej špecifikácii (Nida Sadrokartónové systémy – katalóg riešení), bezpodmienečne sa obráťte na príslušného technického konzultanta Siniat.
Normy výdatnosti nezohľadňujú materiálové straty.

nida Stena

Trieda požiarnej odolnosti:	Trieda odolnosti proti vlámaniu:	Maximálna zvuková izolácia:	Maximálna výška budovy:	Číslo súvisiaceho dokladu:
(R)EI60	RC2	67 dB	6500 mm	EN 1627:2011

Osvedčenie o odolnosti proti vlámaniu:
CERTEST Nr 00581/2019

SYSTÉMY:

155B50/EXPERT+RESISTEX; 155BB50/EXPERT+RESISTEX; 205B75/EXPERT+RESISTEX; 205BB75/EXPERT+RESISTEX; 255B100/EXPERT+RESISTEX; 255BB100/EXPERT+RESISTEX;

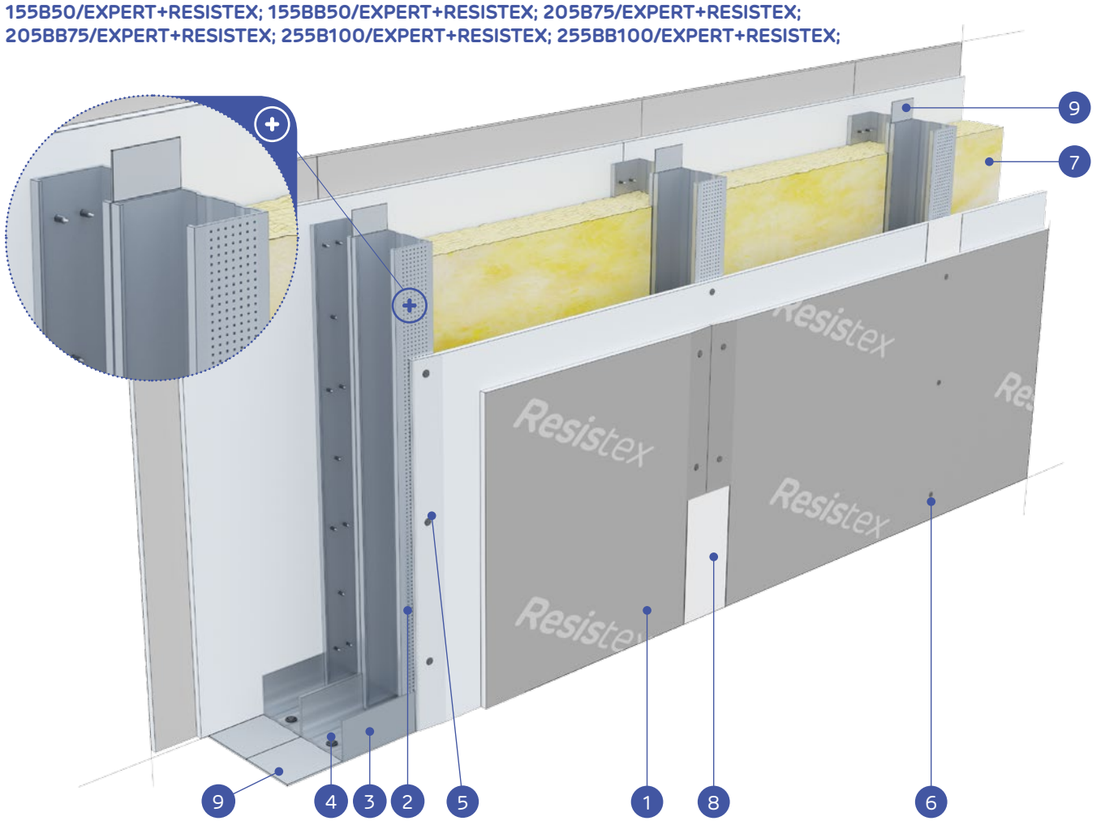

MATERIÁLY:

1. Sadrokartónová doska Nida Expert (vnútorná vrstva) + Resistex (vonkajšia vrstva)
2. Profil Nida C50 / C75 / C100
3. Profil Nida U50 / U75 / U100
4. Rozperný kolík Nida
5. Rýchloskrutky Nida 3,5 x 25 mm
6. Rýchloskrutky Nida 3,5 x 45 mm
7. Izolačný materiál minerálna vlna
8. Spoj medzi sadrokartónovými doskami zhotovený zo sadrového tmelu Nida s výstužnou páskou Nida
9. Utesňovacia páska na akustickú izoláciu Nida so šírkou 50/70/95 mm

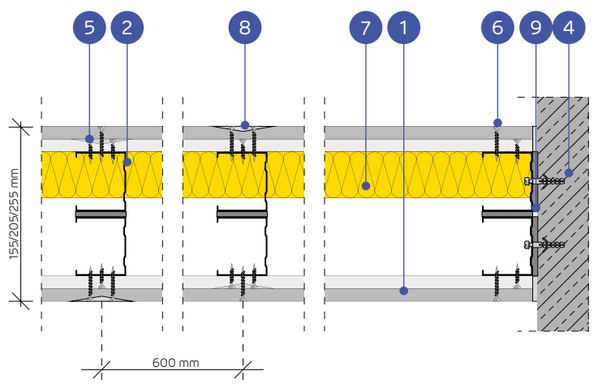

SYSTÉM PRIEČOK PROTI VLÁMANIU NA DVOJRADOVEJ JEDNOTLIVEJ A ZDVOJENEJ KONŠTRUKCII NIDA C50, C75, C100 (HYBRIDNÉ STENY - EXPERT/RESISTEX)

TECHNICKÉ PARAMETRE

Typ steny Nida Ściana	Konštrukcia roštu	Plášť zo sadrokartónových dosiek		Izolačný materiál (minerálna vlna)				Maximálna výška steny - h [1]	Zvuková izolácia [5]			Hmotnosť konštrukcie	Trieda odolnosti proti vlámaniu [2]	Trieda požiarnej odolnosti [3]	Kategória používania	Systém špeciálny
				Z hľadiska zvukovej izolácie		Z hľadiska požiarnej odolnosti		V rozsahu požiarnej odolnosti								
	Nida	Nida	Hrúbka	Minimálna hrúbka [mm]	Hustota [kg/m³]	Minimálna hrúbka [mm]	Hustota [kg/m³]	[mm]	R_w [dB]	R_{A1} [dB]	R_{A2} [dB]	[kg]		[min]	Trieda ETAG 003	
155B50/Expert+Resistex	C50+C50	Expert+Resistex [4]	12,5+12,5	2x50	14,5	50	30	4500	60	56	49	47,0	RC2	(R)EI60	IV	●
155BB50/Expert+Resistex	2xC50+2xC50	Expert+Resistex [4]	12,5+12,5	2x50	14,5	50	30	5500	-	-	-	50,0	RC2	(R)EI60	IV	●
205B75/Expert+Resistex	C75+C75	Expert+Resistex [4]	12,5+12,5	2x75	12	50	30	6000	64	61	54	48,0	RC2	(R)EI60	IV	●
205BB75/Expert+Resistex	2xC75+2xC75	Expert+Resistex [4]	12,5+12,5	2x75	12	50	30	6500	-	-	-	51,0	RC2	(R)EI60	IV	●
255B100/Expert+Resistex	C100+C100	Expert+Resistex [4]	12,5+12,5	2x100	12	50	30	6500	67	64	57	49,0	RC2	(R)EI60	IV	●
255BB100/Expert+Resistex	2xC100+2xC100	Expert+Resistex [4]	12,5+12,5	2x100	12	50	30	6500	-	-	-	52,0	RC2	(R)EI60	IV	●

[1] Maximálna výška stien podľa technického stanoviska ITB 1060/12/R48NK. V prípade vyšších požiadaviek ohľadne maximálnych výšok, je dovolené použitie zahustenia nosnej konštrukcie na 400 mm a 300 mm.
[2] Trieda odolnosti proti vlámaniu podľa normy EN 1627:2011. Systém má certifikát odolnosti proti vlámaniu č. 00581/2019, vydaný certifikačnou firmou CERTEST.
[3] Trieda požiarnej odolnosti podľa normy PN-EN 13501-2:2016-07.
[4] Doska Resistex typ DFH2IR môže sa používať v prostredí so zvýšenou relatívnou vlhkosťou vzduchu až do 85 % (do 10 hodín na 24 hodín) napr. v kúpeľniach, kuchyniach ap. Aby sa systém mohol používať na miestach so zvýšenou vlhkosťou vzduchu, je potrebné zmeniť vnútorný obklad z dosiek Nida Expert na dosky min. typu H2, napr. Nida Voda.
[5] Akustická izolácia odhadnutá na základe simulácií v programe INSUL.
Systém protipožiarnych bezpečnostných stien proti vlámaniu v technológii Siniat plnia funkciu protipožiarnych priečok s obojstranným pôsobením ohňa.
Hrúbka izolačného materiálu pri splnení parametrov akustickej izolácie sa rovná šírke zvislého profilu typu C (napr. profil Nida C75 – sklená vlna s hrúbkou 75 mm).
Objemová hmotnosť izolačného materiálu v závislosti od typu steny je cca 12 - 14,5 kg/m³.

SPOTREBA MATERIÁLOV NA 1 M² STIEN PROTI VLÁMANIU SYSTÉMU NIDA STENA

Názov materiálu	J.m.	Typ systému Nida Ściana					
		155B50/ Expert+Resistex	155BB50/ Expert+Resistex	205B75/ Expert+Resistex	205BB75/ Expert+Resistex	255B100/ Expert+Resistex	255BB100/ Expert+Resistex
		Spotreba materiálu na 1 m²					
Doska Nida Expert 12,5 mm	m²	2,0	2,0	2,0	2,0	2,0	2,0
Doska Resistex 12,5 mm	m²	2,0	2,0	2,0	2,0	2,0	2,0
Profil Nida C50	bm	3,6	7,2	-	-	-	-
Profil Nida C75	bm	-	-	3,6	7,2	-	-
Profil Nida C100	bm	-	-	-	-	3,6	7,2
Profil Nida U50	bm	1,4	1,4	-	-	-	-
Profil Nida U75	bm	-	-	1,4	1,4	-	-
Profil Nida U100	bm	-	-	-	-	1,4	1,4
Rozperný kolík Nida	ks.	3,6	3,6	3,6	3,6	3,6	3,6
Samorezná skrutka 4,2x13 mm do plechu 1 mm FLAT HEAD®	ks.	-	12,0	-	12,0	-	12,0
Rýchloskrutky Nida 3,5x25 mm	ks.	8,0	8,0	8,0	8,0	8,0	8,0
Rýchloskrutky Nida 3,5x45 mm	ks.	24,0	24,0	24,0	24,0	24,0	24,0
Výstužná páska Nida	bm	2,8	2,8	2,8	2,8	2,8	2,8
Akustická páska	bm	2,4	2,4	2,4	2,4	2,4	2,4
Sadrový tmel Nida Start [6]	kg	1,2	1,2	1,2	1,2	1,2	1,2
Sadrový tmel Nida Finish	kg	0,2	0,2	0,2	0,2	0,2	0,2
Minerálna vlna [7]	m²	2,0	2,0	2,0	2,0	2,0	2,0

[6] Môže sa používať sadrový tmel Nida Max.
[7] Použitie podľa požiadaviek. V prípade použitia iného typu izolačného materiálu, čo sa týka hrúbky a/alebo objemovej hustoty, než je uvedené v technickej špecifikácii (Nida Sadrokartónové systémy – katalóg riešení), bezpodmienečne sa obráťte na príslušného technického konzultanta Siniat.
Normy výdatnosti nezohľadňujú materiálové straty.

PRVÉ SYSTÉMY SUCHEJ VÝSTAVBY NA TRHU S OZNAČENÍM CE
SECURITY-TESTED.COM
DELIACE SYSTÉMY ODOLNÉ PROTI VLÁMANIU PODĽA EN1627 PODĽA TECHNOLÓGIE SINIAT

nida Stena

Trieda požiarnej odolnosti:	Trieda odolnosti proti vlámaniu:	Maximálna zvuková izolácia:	Maximálna výška budovy:	Číslo súvisiaceho dokladu:
(R)EI60	RC2	67 dB	6500 mm	EN 1627:2011

Osvedčenie o odolnosti proti vlámaniu:
CERTEST Nr 00581/2019

SYSTÉMY:

155B50-PWA/EXPERT+RESISTEX; 155BB50-PWA/EXPERT+RESISTEX; 205B75-PWA/EXPERT+RESISTEX; 205BB75-PWA/EXPERT+RESISTEX; 255B100-PWA/EXPERT+RESISTEX; 255BB100-PWA/EXPERT+RESISTEX;

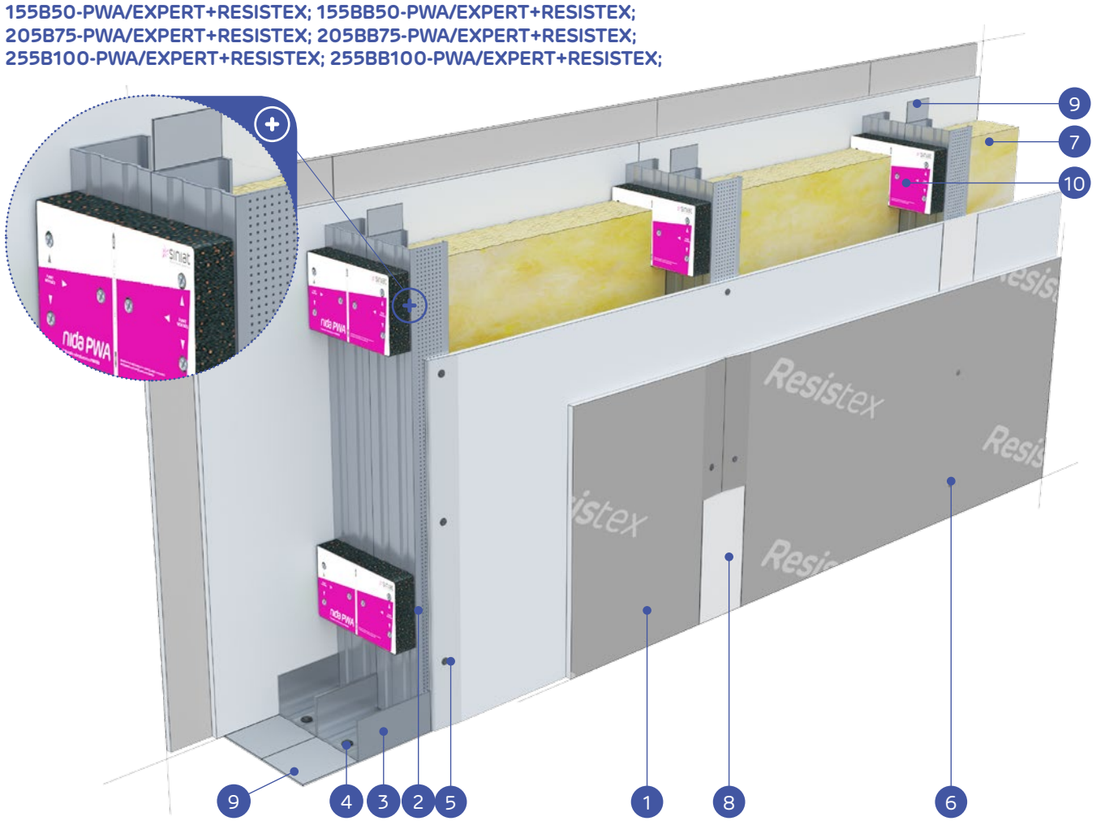

MATERIÁLY:

1. Sadrokartónová doska Nida Expert (vnútorná vrstva) + Resistex (vonkajšia vrstva)
2. Profil Nida C50 / C75 / C100
3. Profil Nida U50 / U75 / U100
4. Rozperný kolík Nida
5. Rýchloskrutky Nida 3,5 x 25 mm
6. Rýchloskrutky Nida 3,5 x 45 mm
7. Izolačný materiál minerálna vlna
8. Spoj medzi sadrokartónovými doskami zhotovený zo sadrového tmelu Nida s výstužnou páskou Nida
9. Utesňovacia páska na akustickú izoláciu Nida so šírkou 50/70/95 mm
10. Vibroakustická väzba Nida PWA

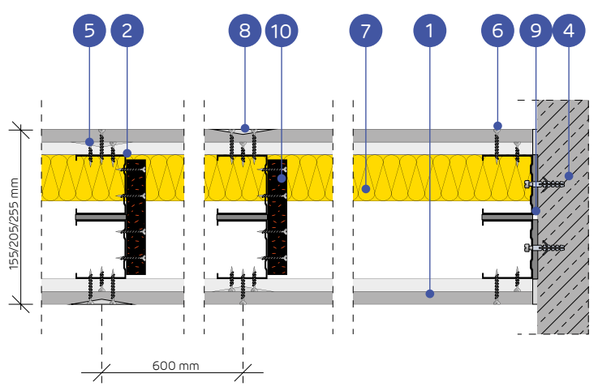

SYSTÉM PRIEČOK PROTI VLÁMANIU NA DVOJRADOVEJ JEDNOTLIVEJ A ZDVOJENEJ KONŠTRUKCII NIDA C50, C75 I C100 (HYBRIDNÉ STENY - EXPERT/RESISTEX NIDA PWA)

TECHNICKÉ PARAMETRE

Typ steny Nida Ściana	Konštrukcia roštu	Plášť zo sadrokartónových dosiek		Izolačný materiál (minerálna vlna)				Maximálna výška steny - h [1]	Zvuková izolácia [5]			Hmotnosť konštrukcie	Trieda odolnosti proti vlámaniu [2]	Trieda požiarnej odolnosti [3]	Kategória používania	Systém špeciálny
				Z hľadiska zvukovej izolácie		Z hľadiska požiarnej odolnosti		V rozsahu požiarnej odolnosti								
	Nida	Nida	Hrúbka	Minimálna hrúbka [mm]	Hustota [kg/m³]	Minimálna hrúbka [mm]	Hustota [kg/m³]	[mm]	R_w [dB]	R_{A1} [dB]	R_{A2} [dB]	[kg]		[min]	Trieda ETAG 003	
155B50-PWA/Expert+Resistex	C50+C50	Expert+Resistex [4]	12,5+12,5	2x50	14,5	50	30	5500	60	56	49	47,0	RC2	(R)EI60	IV	●
155BB50-PWA/Expert+Resistex	2xC50+2xC50	Expert+Resistex [4]	12,5+12,5	2x50	14,5	50	30	6330	-	-	-	50,0	RC2	(R)EI60	IV	●
205B75-PWA/Expert+Resistex	C75+C75	Expert+Resistex [4]	12,5+12,5	2x75	12	50	30	6200	64	61	54	48,0	RC2	(R)EI60	IV	●
205BB75-PWA/Expert+Resistex	2xC75+2xC75	Expert+Resistex [4]	12,5+12,5	2x75	12	50	30	6500	-	-	-	51,0	RC2	(R)EI60	IV	●
255B100-PWA/Expert+Resistex	C100+C100	Expert+Resistex [4]	12,5+12,5	2x100	12	50	30	6500	67	64	57	49,0	RC2	(R)EI60	IV	●
255BB100-PWA/Expert+Resistex	2xC100+2xC100	Expert+Resistex [4]	12,5+12,5	2x100	12	50	30	6500	-	-	-	52,0	RC2	(R)EI60	IV	●

[1] Maximálna výška stien podľa technického stanoviska ITB 1060/12/R48NK. V prípade vyšších požiadaviek ohľadne maximálnych výšok, je dovolené použitie zahustenia nosnej konštrukcie na 400 mm a 300 mm.
[2] Trieda odolnosti proti vlámaniu podľa normy EN 1627:2011. Systém má certifikát odolnosti proti vlámaniu č. 00581/2019, vydaný certifikačnou firmou CERTEST.
[3] Trieda požiarnej odolnosti podľa normy PN-EN 13501-2:2016-07.
[4] Doska Resistex typ DFH2IR môže sa používať v prostredí so zvýšenou relatívnou vlhkosťou vzduchu až do 85 % (do 10 hodín na 24 hodín) napr. v kúpeľniach, kuchyniach ap. Aby sa systém mohol používať na miestach so zvýšenou vlhkosťou vzduchu, je potrebné zmeniť vnútorný obklad z dosiek Nida Expert na dosky min. typu H2, napr. Nida Voda.
[5] Akustická izolácia odhadnutá na základe simulácií v programe INSUL.
Systém protipožiarnych bezpečnostných stien proti vlámaniu v technológii Siniat plnia funkciu protipožiarnych priečok s obojstranným pôsobením ohňa.
Hrúbka izolačného materiálu pri splnení parametrov akustickej izolácie sa rovná šírke zvislého profilu typu C (napr. profil Nida C75 – sklená vlna s hrúbkou 75 mm).
Objemová hmotnosť izolačného materiálu v závislosti od typu steny je cca 12 - 14,5 kg/m³.

SPOTREBA MATERIÁLOV NA 1 M² STIEN PROTI VLÁMANIU SYSTÉMU NIDA STENA

Názov materiálu	J.m.	Typ systému Nida Ściana					
		155B50-PWA/ Expert+Resistex	155BB50-PWA/ Expert+Resistex	205B75-PWA/ Expert+Resistex	205BB75-PWA/ Expert+Resistex	255B100-PWA/ Expert+Resistex	255BB100-PWA/ Expert+Resistex
		Spotreba materiálu na 1 m²					
Doska Nida Expert 12,5 mm	m²	2,0	2,0	2,0	2,0	2,0	2,0
Doska Resistex 12,5 mm	m²	2,0	2,0	2,0	2,0	2,0	2,0
Profil Nida C50	bm	3,6	7,2	-	-	-	-
Profil Nida C75	bm	-	-	3,6	7,2	-	-
Profil Nida C100	bm	-	-	-	-	3,6	7,2
Profil Nida U50	bm	1,4	1,4	-	-	-	-
Profil Nida U75	bm	-	-	1,4	1,4	-	-
Profil Nida U100	bm	-	-	-	-	1,4	1,4
Vibroakustická väzba PWA50	ks.	1,1	1,1	-	-	-	-
Vibroakustická väzba PWA75	ks.	-	-	1,1	1,1	-	-
Vibroakustická väzba PWA100	ks.	-	-	-	-	1,1	1,1
Rozperný kolík Nida	ks.	3,6	3,6	3,6	3,6	3,6	3,6
Samorezná skrutka 4,2x13 mm do plechu 1 mm FLAT HEAD®	ks.	-	6,0	-	6,0	-	6,0
Rýchloskrutky Nida 3,5x25 mm	ks.	8,0	8,0	8,0	8,0	8,0	8,0
Rýchloskrutky Nida 3,5x45 mm	ks.	31,0	31,0	31,0	31,0	31,0	31,0
Výstužná páska Nida	bm	2,8	2,8	2,8	2,8	2,8	2,8
Akustická páska	bm	2,4	2,4	2,4	2,4	2,4	2,4
Sadrový tmel Nida Start [6]	kg	1,2	1,2	1,2	1,2	1,2	1,2
Sadrový tmel Nida Finish	kg	0,2	0,2	0,2	0,2	0,2	0,2
Minerálna vlna [7]	m²	2,0	2,0	2,0	2,0	2,0	2,0

[6] Môže sa používať sadrový tmel Nida Max.
[7] Použitie podľa požiadaviek. V prípade použitia iného typu izolačného materiálu, čo sa týka hrúbky a/alebo objemovej hustoty, než je uvedené v technickej špecifikácii (Nida Sadrokartónové systémy – katalóg riešení), bezpodmienečne sa obráťte na príslušného technického konzultanta Siniat.
Normy výdatnosti nezohľadňujú materiálové straty.

PRVÉ SYSTÉMY SUCHEJ VÝSTAVBY NA TRHU S OZNAČENÍM CE
SECURITY-TESTED.COM
DELIACE SYSTÉMY ODOLNÉ PROTI VLÁMANIU PODĽA EN1627 PODĽA TECHNOLÓGIE SINIAT

nida Stena

Trieda požiarnej odolnosti:	Trieda odolnosti proti vlámaniu:	Maximálna zvuková izolácia:	Maximálna výška budovy:	Číslo súvisiaceho dokladu:
(R)EI60	RC2	61 dB	6500 mm	EN 1627:2011

Osvedčenie o odolnosti proti vlámaniu:
CERTEST Nr 00581/2019

SYSTÉMY:

150C50/EXPERT+RESISTEX; 150CC50/EXPERT+RESISTEX; 200C75/EXPERT+RESISTEX; 200CC75/EXPERT+RESISTEX; 250C100/EXPERT+RESISTEX; 250CC100/EXPERT+RESISTEX;

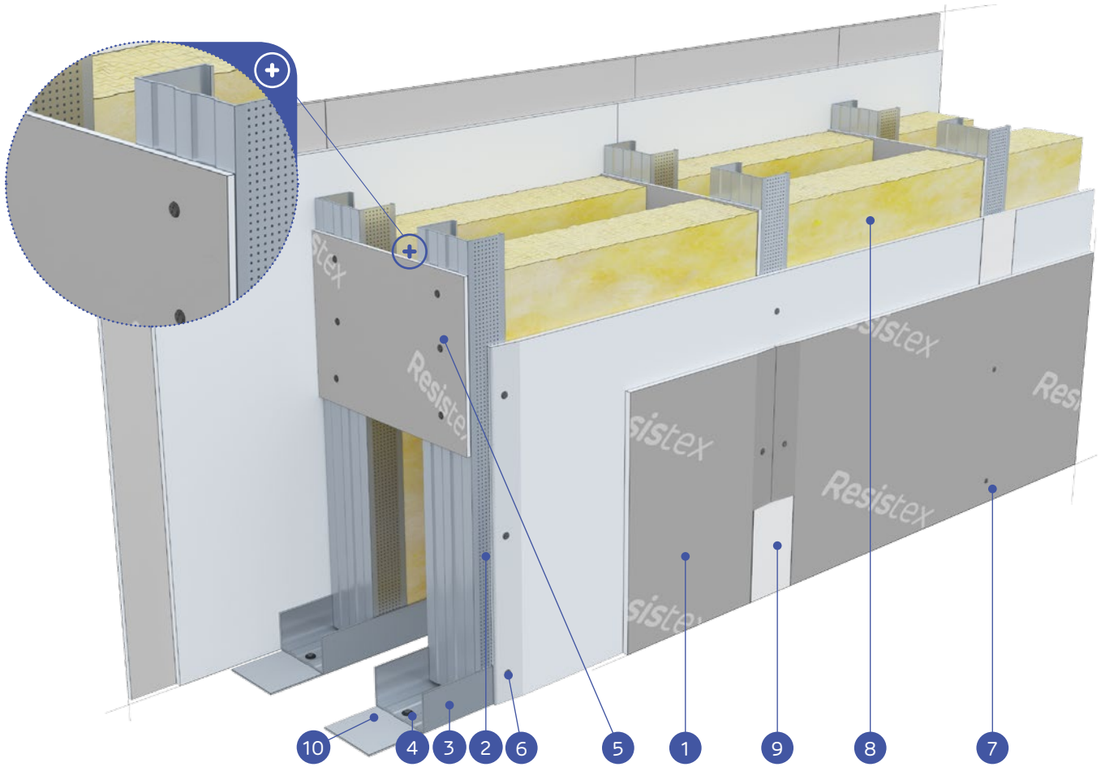

MATERIÁLY:

1. Sadrokartónová doska Nida Expert (vnútorná vrstva) + Resistex (vonkajšia vrstva)
2. Profil Nida C50 / C75 / C100
3. Profil Nida U50 / U75 / U100
4. Rozperný kolík Nida
5. Preklad z dosky Resistex min. vyš. 300 mm, min. 2 ks na stĺp (max. rozstup 1500 mm)
6. Rýchloskrutky Nida 3,5 x 25 mm
7. Rýchloskrutky Nida 3,5 x 45 mm
8. Izolačný materiál minerálna vlna
9. Spoj medzi sadrokartónovými doskami zhotovený zo sadrového tmelu Nida s výstužnou páskou Nida
10. Utesňovacia páska na akustickú izoláciu Nida so šírkou 50/70/95 mm

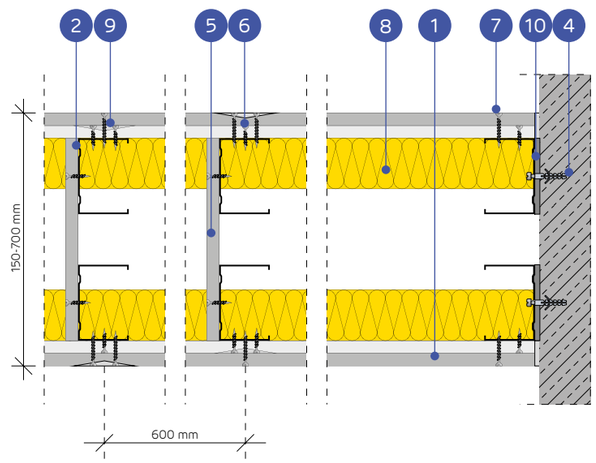

SYSTÉM PRIEČOK PROTI VLÁMANIU NA DVOJRADOVEJ JEDNOTLIVEJ A ZDVOJENEJ KONŠTRUKCII NIDA C50, C75, C100 (HYBRIDNE INSTALAČNÉ STENY - EXPERT/RESISTEX)

TECHNICKÉ PARAMETRE

Typ steny Nida Ściana	Konštrukcia roštu	Plášť zo sadrokartónových dosiek		Izolačný materiál (minerálna vlna)				Maximálna výška steny - h [1]	Zvuková izolácia [5]			Hmotnosť konštrukcie	Trieda odolnosti proti vlámaniu [2]	Trieda požiarnej odolnosti [3]	Kategória používania	Systém špeciálny
				Z hľadiska zvukovej izolácie		Z hľadiska požiarnej odolnosti		V rozsahu požiarnej odolnosti								
	Nida	Nida	Hrúbka	Minimálna hrúbka [mm]	Hustota [kg/m³]	Minimálna hrúbka [mm]	Hustota [kg/m³]	[mm]	R_w [dB]	R_{A1} [dB]	R_{A2} [dB]	[kg]		[min]	Trieda ETAG 003	
150C50/Expert+Resistex	C50+C50	Expert+Resistex [4]	12,5+12,5	2x50	12	50	30	4500	59	57	51	47,0	RC2	(R)EI60	IV	●
150CC50/Expert+Resistex	2xC50+2xC50	Expert+Resistex [4]	12,5+12,5	2x50	12	50	30	4750	-	-	-	50,0	RC2	(R)EI60	IV	●
200C75/Expert+Resistex	C75+C75	Expert+Resistex [4]	12,5+12,5	2x75	12	50	30	6000	61	59	54	48,0	RC2	(R)EI60	IV	●
200CC75/Expert+Resistex	2xC75+2xC75	Expert+Resistex [4]	12,5+12,5	2x75	12	50	30	6500	-	-	-	51,0	RC2	(R)EI60	IV	●
250C100/Expert+Resistex	C100+C100	Expert+Resistex [4]	12,5+12,5	2x100	12	50	30	6500	61	59	54	49,0	RC2	(R)EI60	IV	●
250CC100/Expert+Resistex	2xC100+2xC100	Expert+Resistex [4]	12,5+12,5	2x100	12	50	30	6500	-	-	-	52,0	RC2	(R)EI60	IV	●

[1] Maximálna výška stien podľa technického stanoviska ITB 1060/12/R48NK. V prípade vyšších požiadaviek ohľadne maximálnych výšok, je dovolené použitie zahustenia nosnej konštrukcie na 400 mm a 300 mm.
[2] Trieda odolnosti proti vlámaniu podľa normy EN 1627:2011. Systém má certifikát odolnosti proti vlámaniu č. 00581/2019, vydaný certifikačnou firmou CERTEST.
[3] Trieda požiarnej odolnosti podľa normy PN-EN 13501-2:2016-07.
[4] Doska Resistex typ DFH2IR môže sa používať v prostredí so zvýšenou relatívnou vlhkosťou vzduchu až do 85 % (do 10 hodín na 24 hodín) napr. v kúpeľniach, kuchyniach ap. Aby sa systém mohol používať na miestach so zvýšenou vlhkosťou vzduchu, je potrebné zmeniť vnútorný obklad z dosiek Nida Expert na dosky min. typu H2, napr. Nida Voda.
[5] Akustická izolácia odhadnutá na základe simulácií v programe INSUL.
Systém protipožiarnych bezpečnostných stien proti vlámaniu v technológii Siniat plnia funkciu protipožiarnych priečok s obojstranným pôsobením ohňa.
Hrúbka izolačného materiálu pri splnení parametrov akustickej izolácie sa rovná šírke zvislého profilu typu C (napr. profil Nida C75 – sklená vlna s hrúbkou 75 mm).
Objemová hmotnosť izolačného materiálu v závislosti od typu steny je cca 12 kg/m³.

SPOTREBA MATERIÁLOV NA 1 M² STIEN PROTI VLÁMANIU SYSTÉMU NIDA STENA

Názov materiálu	J.m.	Typ systému Nida Ściana					
		150C50/ Expert+Resistex	150CC50/ Expert+Resistex	200C75/ Expert+Resistex	200CC75/ Expert+Resistex	250C100/ Expert+Resistex	250CC100/ Expert+Resistex
		Spotreba materiálu na 1 m²					
Doska Nida Expert 12,5 mm	m²	2,0	2,0	2,0	2,0	2,0	2,0
Doska Resistex 12,5 mm	m²	2,0	2,0	2,0	2,0	2,0	2,0
Profil Nida C50	bm	3,6	7,2	-	-	-	-
Profil Nida C75	bm	-	-	3,6	7,2	-	-
Profil Nida C100	bm	-	-	-	-	3,6	7,2
Profil Nida U50	bm	1,4	1,4	-	-	-	-
Profil Nida U75	bm	-	-	1,4	1,4	-	-
Profil Nida U100	bm	-	-	-	-	1,4	1,4
Rozperný kolík Nida	ks.	3,6	3,6	3,6	3,6	3,6	3,6
Samorezná skrutka 4,2x13 mm do plechu 1 mm FLAT HEAD®	ks.	-	12,0	-	12,0	-	12,0
Rýchloskrutky Nida 3,5x25 mm	ks.	14,0	14,0	14,0	14,0	14,0	14,0
Rýchloskrutky Nida 3,5x45 mm	ks.	24,0	24,0	24,0	24,0	24,0	24,0
Výstužná páska Nida	bm	2,8	2,8	2,8	2,8	2,8	2,8
Akustická páska	bm	2,2	2,2	2,2	2,2	2,2	2,2
Sadrový tmel Nida Start [6]	kg	1,2	1,2	1,2	1,2	1,2	1,2
Sadrový tmel Nida Finish	kg	0,2	0,2	0,2	0,2	0,2	0,2
Minerálna vlna [7]	m²	2,0	2,0	2,0	2,0	2,0	2,0

[6] Môže sa používať sadrový tmel Nida Max.
[7] Použitie podľa požiadaviek. V prípade použitia iného typu izolačného materiálu, čo sa týka hrúbky a/alebo objemovej hustoty, než je uvedené v technickej špecifikácii (Nida Sadrokartónové systémy – katalóg riešení), bezpodmienečne sa obráťte na príslušného technického konzultanta Siniat.
Normy výdatnosti nezohľadňujú materiálové straty.

PRVÉ SYSTÉMY SUCHEJ VÝSTAVBY NA TRHU S OZNAČENÍM CE
SECURITY TESTED.COM
DELIACE SYSTÉMY ODOLNÉ PROTI VLÁMANIU PODĽA EN1627 PODĽA TECHNOLÓGIE SINIAT

Prejdite na stránku www.siniat.sk a stiahnite si brožúru!

nida Stena

Trieda požiarnej odolnosti:	Trieda odolnosti proti vlámaniu:	Maximálna zvuková izolácia:	Maximálna výška budovy:	Číslo súvisiaceho dokladu:
(R)EI120	RC2	59 dB	6500 mm	EN 1627:2011

Osvedčenie o odolnosti proti vlámaniu:
CERTEST Nr 00581/2019

SYSTÉMY:

100A50/OGIEŇ PLUS + RESISTEX; 100AA50/OGIEŇ PLUS + RESISTEX; 125A75/OGIEŇ PLUS + RESISTEX; 125AA75/OGIEŇ PLUS + RESISTEX; 150A100/OGIEŇ PLUS + RESISTEX; 150AA100/OGIEŇ PLUS + RESISTEX;

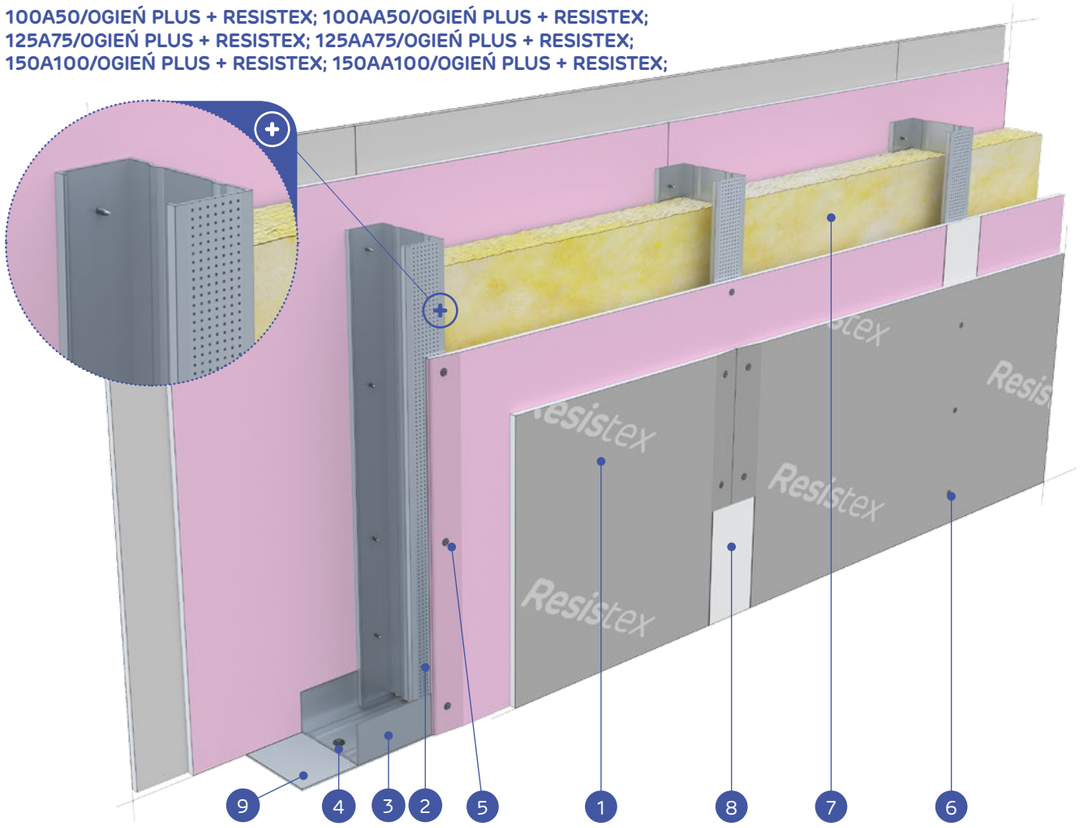

MATERIÁLY:

1. Sadrokartónová doska Nida Ogień Plus (vnútorná vrstva) + Resistex (vonkajšia vrstva)
2. Profil Nida C50 / C75 / C100
3. Profil Nida U50 / U75 / U100
4. Rozperný kolík Nida
5. Rýchloskrutky Nida 3,5 x 25 mm
6. Rýchloskrutky Nida 3,5 x 45 mm
7. Izolačný materiál minerálna vlna
8. Spoj medzi sadrokartónovými doskami zhotovený zo sadrového tmelu Nida s výstužnou páskou Nida
9. Utesňovacia páska na akustickú izoláciu Nida so šírkou 50/70/95 mm

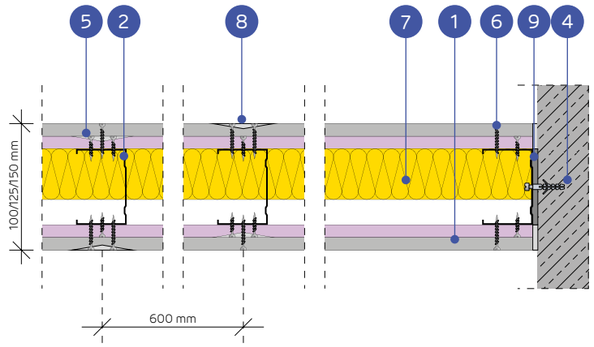

SYSTÉM PRIEČOK PROTI VLÁMANIU NA DVOJRADOVEJ JEDNOTLIVEJ A ZDVOJENEJ KONŠTRUKCII NIDA C50, C75, C100 (HYBRIDNÉ STENY - OGIEŇ PLUS/RESISTEX)

TECHNICKÉ PARAMETRE

Typ steny Nida Ściana	Konštrukcia roštu	Plášť zo sadrokartónových dosiek		Izolačný materiál (minerálna vlna) Z hľadiska zvukovej izolácie		Izolačný materiál (minerálna vlna) Z hľadiska požiarnej odolnosti		Maximálna výška steny - h [1] V rozsahu požiarnej odolnosti	Zvuková izolácia [5]			Hmotnosť konštrukcie	Trieda odolnosti proti vláma-niu [2]	Trieda požiarnej odolnosti [3]	Kategória používa-nia	Systém špeciál-ny
	Nida	Nida	Hrúbka	Minimálna hrúbka [mm]	Hustota [kg/m³]	Minimálna hrúbka [mm]	Hustota [kg/m³]	[mm]	R_w [dB]	R_{A1} [dB]	R_{A2} [dB]	[kg]		[min]	Trieda ETAG 003	
100A50/Ogień Plus + Resistex	C50	Ogień Plus + Resistex [4]	12,5+12,5	50	14,5	50	30	4500	54	50	42	47,0	RC2	(R)EI120	IV	●
100AA50/Ogień Plus + Resistex	2xC50	Ogień Plus + Resistex [4]	12,5+12,5	50	14,5	50	30	5500	-	-	-	48,0	RC2	(R)EI120	IV	●
125A75/Ogień Plus + Resistex	C75	Ogień Plus + Resistex [4]	12,5+12,5	75	14,5	50	30	5500	57	54	48	48,0	RC2	(R)EI120	IV	●
125AA75/Ogień Plus + Resistex	2xC75	Ogień Plus + Resistex [4]	12,5+12,5	75	14,5	50	30	6500	-	-	-	49,0	RC2	(R)EI120	IV	●
150A100/Ogień Plus + Resistex	C100	Ogień Plus + Resistex [4]	12,5+12,5	100	14,5	50	30	6500	59	56	52	48,0	RC2	(R)EI120	IV	●
150AA100/Ogień Plus + Resistex	2xC100	Ogień Plus + Resistex [4]	12,5+12,5	100	14,5	50	30	6500	-	-	-	50,0	RC2	(R)EI120	IV	●

[1] Maximálna výška stien podľa technického stanoviska ITB 01060/11/R12NK. V prípade vyšších požiadaviek ohľadne maximálnych výšok, je dovolené použitie zahustenia nosnej konštrukcie na 400 mm a 300 mm.
[2] Trieda odolnosti proti vlámaniu podľa normy EN 1627:2011. Systém má certifikát odolnosti proti vlámaniu č. 00581/2019, vydaný certifikačnou firmou CERTEST.
[3] Trieda požiarnej odolnosti podľa normy PN-EN 13501-2:2016-07.
[4] Doska Resistex typ DFH2IR môže sa používať v prostredí so zvýšenou relatívnou vlhkosťou vzduchu až do 85 % (do 10 hodín na 24 hodín) napr. v kúpeľniach, kuchyniach ap. Aby sa systém mohol používať na miestach so zvýšenou vlhkosťou vzduchu, je potrebné zmeniť vnútorný obklad z dosiek Nida Ogień Plus na dosky min. typu DFH2, napr. Nida Woda Ogień Plus.
[5] Akustická izolácia odhadnutá na základe simulácií v programe INSUL.
Systém protipožiarnych bezpečnostných stien proti vlámaniu v technológii Siniat plnia funkciu protipožiarnych priečok s obojstranným pôsobením ohňa.
Hrúbka izolačného materiálu pri splnení parametrov akustickej izolácie sa rovná šírke zvislého profilu typu C (napr. profil Nida C75 – sklená vlna s hrúbkou 75 mm).
Objemová hmotnosť izolačného materiálu v závislosti od typu steny je cca 14,5 kg/m³.

SPOTREBA MATERIÁLOV NA 1 M² STIEN PROTI VLÁMANIU SYSTÉMU NIDA STENA

Názov materiálu	J.m.	Typ systému Nida Ściana					
		100A50/ Ogień Plus + Resistex	100AA50/ Ogień Plus + Resistex	125A75/ Ogień Plus + Resistex	125AA75/ Ogień Plus + Resistex	150A100/ Ogień Plus + Resistex	150AA100/ Ogień Plus + Resistex
		Spotreba materiálu na 1 m²					
Doska Nida Ogień Plus 12,5 mm	m²	2,0	2,0	2,0	2,0	2,0	2,0
Doska Resistex 12,5 mm	m²	2,0	2,0	2,0	2,0	2,0	2,0
Profil Nida C50	bm	1,8	3,6	-	-	-	-
Profil Nida C75	bm	-	-	1,8	3,6	-	-
Profil Nida C100	bm	-	-	-	-	1,8	3,6
Profil Nida U50	bm	0,7	0,7	-	-	-	-
Profil Nida U75	bm	-	-	0,7	0,7	-	-
Profil Nida U100	bm	-	-	-	-	0,7	0,7
Rozperný kolík Nida	ks.	1,8	1,8	1,8	1,8	1,8	1,8
Samorezná skrutka 4,2x13 mm do plechu 1 mm FLAT HEAD®	ks.	-	6,0	-	6,0	-	6,0
Rýchloskrutky Nida 3,5x25 mm	ks.	8,0	8,0	8,0	8,0	8,0	8,0
Rýchloskrutky Nida 3,5x45 mm	ks.	24,0	24,0	24,0	24,0	24,0	24,0
Výstužná páska Nida	bm	2,8	2,8	2,8	2,8	2,8	2,8
Akustická páska	bm	0,6	0,6	0,6	0,6	0,6	0,6
Sadrový tmel Nida Start [6]	kg	1,2	1,2	1,2	1,2	1,2	1,2
Sadrový tmel Nida Finish	kg	0,2	0,2	0,2	0,2	0,2	0,2
Minerálna vlna [7]	m²	1,0	1,0	1,0	1,0	1,0	1,0

[6] Môže sa používať sadrový tmel Nida Max.
[7] Použitie podľa požiadaviek. V prípade použitia iného typu izolačného materiálu, čo sa týka hrúbky a/alebo objemovej hustoty, než je uvedené v technickej špecifikácii (Nida Sadrokartónové systémy – katalóg riešení), bezpodmienečne sa obráťte na príslušného technického konzultanta Siniat.
Normy výdatnosti nezohľadňujú materiálové straty.

nida Stena

Trieda požiarnej odolnosti:	Trieda odolnosti proti vlámaniu:	Maximálna zvuková izolácia:	Maximálna výška budovy:	Číslo súvisiaceho dokladu:
(R)EI120	RC2	69 dB	6500 mm	EN 1627:2011

Osvedčenie o odolnosti proti vlámaniu:
CERTEST Nr 00581/2019

SYSTÉMY:

155B50/OGIEŃPLUS + RESISTEX; 155BB50/OGIEŃPLUS + RESISTEX; 205B75/OGIEŃPLUS + RESISTEX; 205BB75/OGIEŃPLUS + RESISTEX; 255B100/OGIEŃPLUS + RESISTEX; 255BB100/OGIEŃPLUS + RESISTEX;

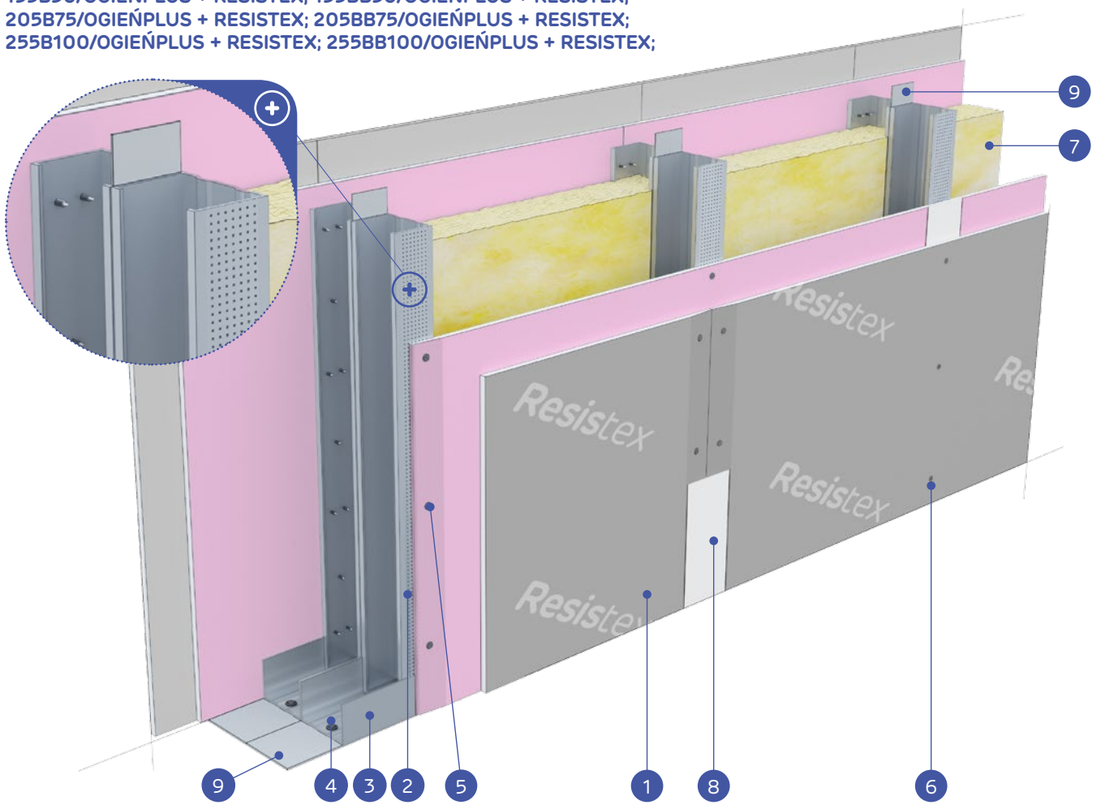

MATERIÁLY:

1. Sadrokartónová doska Nida Ogień Plus (vnútorná vrstva) + Resistex (vonkajšia vrstva)
2. Profil Nida C50 / C75 / C100
3. Profil Nida U50 / U75 / U100
4. Rozperný kolík Nida
5. Rýchloskrutky Nida 3,5 x 25 mm
6. Rýchloskrutky Nida 3,5 x 45 mm
7. Izolačný materiál minerálna vlna
8. Spoj medzi sadrokartónovými doskami zhotovený zo sadrového tmelu Nida s výstužnou páskou Nida
9. Utesňovacia páska na akustickú izoláciu Nida so šírkou 50/70/95 mm

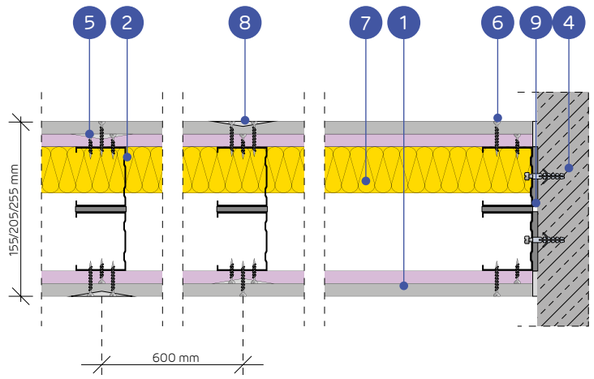

SYSTÉM PRIEČOK PROTI VLÁMANIU NA DVOJRADOVEJ JEDNOTLIVEJ A ZDVOJENEJ KONŠTRUKCII NIDA C50, C75, C100 (HYBRIDNÉ STENY - OGIEŃ PLUS/RESISTEX)

TECHNICKÉ PARAMETRE

Typ steny Nida Ściana	Konštrukcia roštu	Plášť zo sadrokartónových dosiek		Izolačný materiál (minerálna vlna)				Maximálna výška steny - h [1]	Zvuková izolácia [5]			Hmotnosť konštrukcie	Trieda odolnosti proti vlámaniu [2]	Trieda požiarnej odolnosti [3]	Kategória používania	Systém špeciálny
				Z hľadiska zvukovej izolácie		Z hľadiska požiarnej odolnosti		V rozsahu požiarnej odolnosti								
	Nida	Nida	Hrúbka	Minimálna hrúbka [mm]	Hustota [kg/m³]	Minimálna hrúbka [mm]	Hustota [kg/m³]	[mm]	R_w [dB]	R_{A1} [dB]	R_{A2} [dB]	[kg]		[min]	Trieda ETAG 003	
155B50/OgieńPlus + Resistex	C50+C50	Ogień Plus + Resistex [4]	12,5+12,5	2x50	14,5	50	30	4500	62	58	51	51,0	RC2	(R)EI120	IV	●
155BB50/OgieńPlus + Resistex	2xC50+2xC50	Ogień Plus + Resistex [4]	12,5+12,5	2x50	14,5	50	30	5500	-	-	-	54,0	RC2	(R)EI120	IV	●
205B75/OgieńPlus + Resistex	C75+C75	Ogień Plus + Resistex [4]	12,5+12,5	2x75	12	50	30	6000	66	63	55	52,0	RC2	(R)EI120	IV	●
205BB75/OgieńPlus + Resistex	2xC75+2xC75	Ogień Plus + Resistex [4]	12,5+12,5	2x75	12	50	30	6500	-	-	-	55,0	RC2	(R)EI120	IV	●
255B100/OgieńPlus + Resistex	C100+C100	Ogień Plus + Resistex [4]	12,5+12,5	2x100	12	50	30	6500	69	66	59	53,0	RC2	(R)EI120	IV	●
255BB100/OgieńPlus + Resistex	2xC100+2xC100	Ogień Plus + Resistex [4]	12,5+12,5	2x100	12	50	30	6500	-	-	-	56,0	RC2	(R)EI120	IV	●

[1] Maximálna výška stien podľa technického stanoviska ITB 1060/12/R48NK. V prípade vyšších požiadaviek ohľadne maximálnych výšok, je dovolené použitie zahustenia nosnej konštrukcie na 400 mm a 300 mm.
[2] Trieda odolnosti proti vlámaniu podľa normy EN 1627:2011. Systém má certifikát odolnosti proti vlámaniu č. 00581/2019, vydaný certifikačnou firmou CERTEST.
[3] Trieda požiarnej odolnosti podľa normy PN-EN 13501-2:2016-07.
[4] Doska Resistex typ DFH2IR môže sa používať v prostredí so zvýšenou relatívnou vlhkosťou vzduchu až do 85 % (do 10 hodín na 24 hodín) napr. v kúpeľniach, kuchyniach ap. Aby sa systém mohol používať na miestach so zvýšenou vlhkosťou vzduchu, je potrebné zmeniť vnútorný obklad z dosiek Nida Ogień Plus na dosky min. typu DFH2, napr. Nida Woda Ogień Plus.
[5] Akustická izolácia odhadnutá na základe simulácií v programe INSUL.
Systém protipožiarnych bezpečnostných stien proti vlámaniu v technológii Siniat plnia funkciu protipožiarnych priečok s obojstranným pôsobením ohňa.
Hrúbka izolačného materiálu pri splnení parametrov akustickej izolácie sa rovná šírke zvislého profilu typu C (napr. profil Nida C75 – sklená vlna s hrúbkou 75 mm).
Objemová hmotnosť izolačného materiálu v závislosti od typu steny je cca 12 - 14,5 kg/m³.

SPOTREBA MATERIÁLOV NA 1 M² STIEN PROTI VLÁMANIU SYSTÉMU NIDA STENA

Názov materiálu	J.m.	Typ systému Nida Ściana					
		155B50/ OgieńPlus + Resistex	155BB50/ OgieńPlus + Resistex	205B75/ OgieńPlus + Resistex	205BB75/ OgieńPlus + Resistex	255B100/ OgieńPlus + Resistex	255BB100/ OgieńPlus + Resistex
		Spotreba materiálu na 1 m²					
Doska Nida Ogień Plus 12,5 mm	m²	2,0	2,0	2,0	2,0	2,0	2,0
Doska Resistex 12,5 mm	m²	2,0	2,0	2,0	2,0	2,0	2,0
Profil Nida C50	bm	3,6	7,2	-	-	-	-
Profil Nida C75	bm	-	-	3,6	7,2	-	-
Profil Nida C100	bm	-	-	-	-	3,6	7,2
Profil Nida U50	bm	1,4	1,4	-	-	-	-
Profil Nida U75	bm	-	-	1,4	1,4	-	-
Profil Nida U100	bm	-	-	-	-	1,4	1,4
Rozperný kolík Nida	ks.	3,6	3,6	3,6	3,6	3,6	3,6
Samorezná skrutka 4,2x13 mm do plechu 1 mm FLAT HEAD®	ks.	-	12,0	-	12,0	-	12,0
Rýchloskrutky Nida 3,5x25 mm	ks.	8,0	8,0	8,0	8,0	8,0	8,0
Rýchloskrutky Nida 3,5x45 mm	ks.	24,0	24,0	24,0	24,0	24,0	24,0
Výstužná páska Nida	bm	2,8	2,8	2,8	2,8	2,8	2,8
Akustická páska	bm	2,4	2,4	2,4	2,4	2,4	2,4
Sadrový tmel Nida Start [6]	kg	1,2	1,2	1,2	1,2	1,2	1,2
Sadrový tmel Nida Finish	kg	0,2	0,2	0,2	0,2	0,2	0,2
Minerálna vlna [7]	m²	2,0	2,0	2,0	2,0	2,0	2,0

[6] Môže sa používať sadrový tmel Nida Max.
[7] Použitie podľa požiadaviek. V prípade použitia iného typu izolačného materiálu, čo sa týka hrúbky a/alebo objemovej hustoty, než je uvedené v technickej špecifikácii (Nida Sadrokartónové systémy – katalóg riešení), bezpodmienečne sa obráťte na príslušného technického konzultanta Siniat.
Normy výdatnosti nezohľadňujú materiálové straty.

nida Stena

Trieda požiarnej odolnosti:	Trieda odolnosti proti vlámaniu:	Maximálna zvuková izolácia:	Maximálna výška budovy:	Číslo súvisiaceho dokladu:
(R)EI120	RC2	69 dB	6500 mm	EN 1627:2011

Osvedčenie o odolnosti proti vlámaniu:
CERTEST Nr 00581/2019

SYSTÉMY:

**155B50-PWA/OGIEŃPLUS + RESISTEX; 155BB50-PWA/OGIEŃPLUS + RESISTEX;
205B75-PWA/OGIEŃPLUS + RESISTEX; 205BB75-PWA/OGIEŃPLUS + RESISTEX;
255B100-PWA/OGIEŃPLUS + RESISTEX; 255BB100-PWA/OGIEŃPLUS + RESISTEX;**

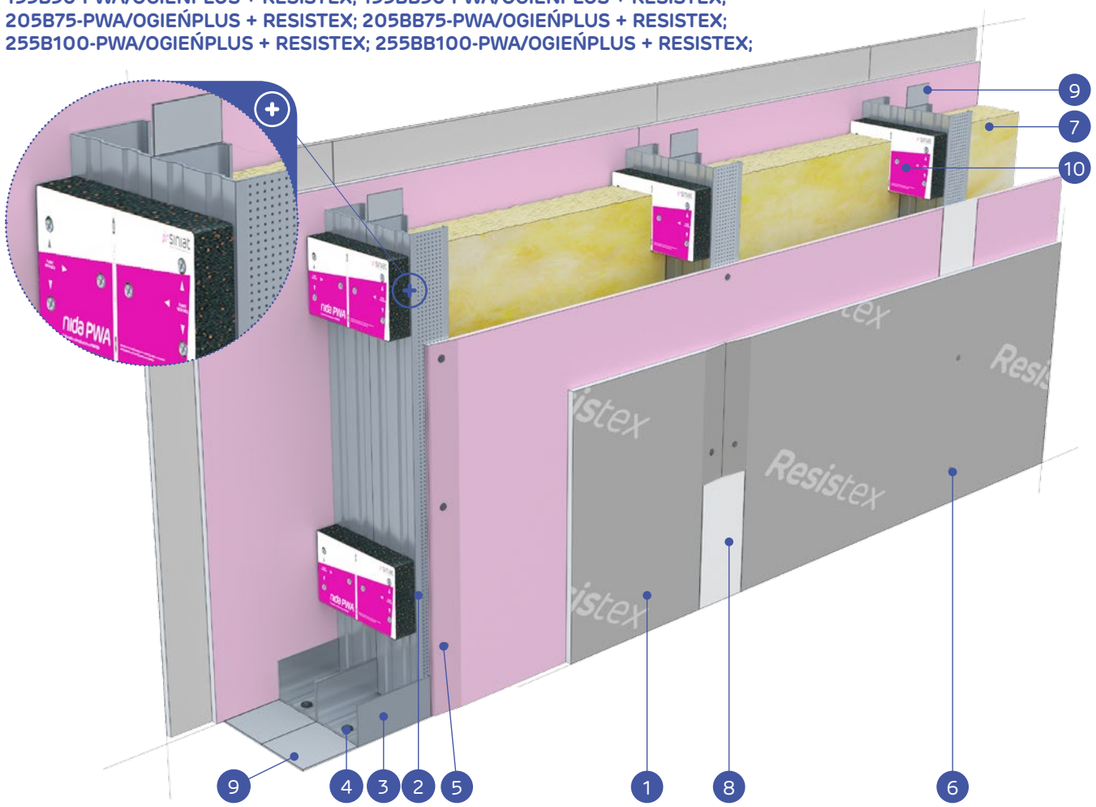

MATERIÁLY:

1. Sadrokartónová doska Nida Ogień Plus (vnútorná vrstva) + Resistex (vonkajšia vrstva)
2. Profil Nida C50 / C75 / C100
3. Profil Nida U50 / U75 / U100
4. Rozperný kolík Nida
5. Rýchloskrutky Nida 3,5 x 25 mm
6. Rýchloskrutky Nida 3,5 x 45 mm
7. Izolačný materiál minerálna vlna
8. Spoj medzi sadrokartónovými doskami zhotovený zo sadrového tmelu Nida s výstužnou páskou Nida
9. Utesňovacia páska na akustickú izoláciu Nida so šírkou 50/70/95 mm
10. Vibroakustická väzba Nida PWA

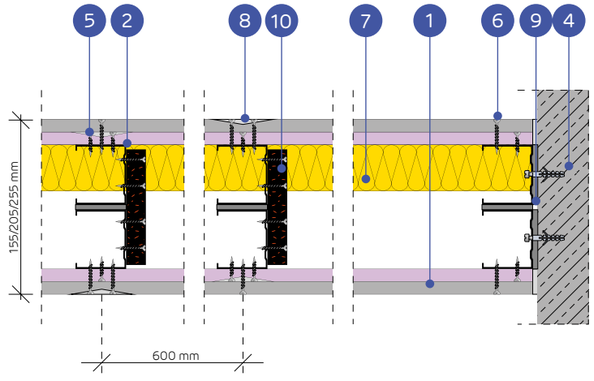

SYSTÉM PRIEČOK PROTI VLÁMANIU NA DVOJRADOVEJ JEDNOTLIVEJ A ZDVOJENEJ KONŠTRUKCII NIDA C50, C75, C100 (HYBRIDNÉ STENY - OGIEŃ PLUS/RESISTEX NIDA PWA)

TECHNICKÉ PARAMETRE

Typ steny Nida Ściana	Konštrukcia roštu	Plášť zo sadrokartónových dosiek		Izolačný materiál (minerálna vlna)				Maximálna výška steny - h [1]	Zvuková izolácia [5]			Hmotnosť konštrukcie	Trieda odolnosti proti vlámaniu [2]	Trieda požiarnej odolnosti [3]	Kategória používania	Systém špeciálny
				Z hľadiska zvukovej izolácie		Z hľadiska požiarnej odolnosti		V rozsahu požiarnej odolnosti								
	Nida	Nida	Hrúbka	Minimálna hrúbka [mm]	Hustota [kg/m³]	Minimálna hrúbka [mm]	Hustota [kg/m³]	[mm]	R_w [dB]	R_{A1} [dB]	R_{A2} [dB]	[kg]		[min]	Trieda ETAG 003	
155B50-PWA/OgieńPlus + Resistex	C50+C50	Ogień Plus + Resistex [4]	12,5+12,5	2x50	14,5	50	30	5500	62	58	51	51,0	RC2	(R)EI120	IV	●
155BB50-PWA/OgieńPlus + Resistex	2xC50+2xC50	Ogień Plus + Resistex [4]	12,5+12,5	2x50	14,5	50	30	6330	-	-	-	54,0	RC2	(R)EI120	IV	●
205B75-PWA/OgieńPlus + Resistex	C75+C75	Ogień Plus + Resistex [4]	12,5+12,5	2x75	12	50	30	6200	66	63	55	52,0	RC2	(R)EI120	IV	●
205BB75-PWA/OgieńPlus + Resistex	2xC75+2xC75	Ogień Plus + Resistex [4]	12,5+12,5	2x75	12	50	30	6500	-	-	-	55,0	RC2	(R)EI120	IV	●
255B100-PWA/OgieńPlus + Resistex	C100+C100	Ogień Plus + Resistex [4]	12,5+12,5	2x100	12	50	30	6500	69	66	59	53,0	RC2	(R)EI120	IV	●
255BB100-PWA/OgieńPlus + Resistex	2xC100+2xC100	Ogień Plus + Resistex [4]	12,5+12,5	2x100	12	50	30	6500	-	-	-	56,0	RC2	(R)EI120	IV	●

[1] Maximálna výška stien podľa technického stanoviska ITB 1060/12/R48NK. V prípade vyšších požiadaviek ohľadne maximálnych výšok, je dovolené použitie zahustenia nosnej konštrukcie na 400 mm a 300 mm.
[2] Trieda odolnosti proti vlámaniu podľa normy EN 1627:2011. Systém má certifikát odolnosti proti vlámaniu č. 00581/2019, vydaný certifikačnou firmou CERTEST.
[3] Trieda požiarnej odolnosti podľa normy PN-EN 13501-2:2016-07.
[4] Doska Resistex typ DFH2IR môže sa používať v prostredí so zvýšenou relatívnou vlhkosťou vzduchu až do 85 % (do 10 hodín na 24 hodín) napr. v kúpeľniach, kuchyniach ap. Aby sa systém mohol používať na miestach so zvýšenou vlhkosťou vzduchu, je potrebné zmeniť vnútorný obklad z dosiek Nida Ogień Plus na dosky min. typu DFH2, napr. Nida Woda Ogień Plus.
[5] Akustická izolácia odhadnutá na základe simulácií v programe INSUL.
Systém protipožiarnych bezpečnostných stien proti vlámaniu v technológii Siniat plnia funkciu protipožiarnych priečok s obojstranným pôsobením ohňa.
Hrúbka izolačného materiálu pri splnení parametrov akustickej izolácie sa rovná šírke zvislého profilu typu C (napr. profil Nida C75 – sklená vlna s hrúbkou 75 mm).
Objemová hmotnosť izolačného materiálu v závislosti od typu steny je cca 12 - 14,5 kg/m³.

SPOTREBA MATERIÁLOV NA 1 M² STIEN PROTI VLÁMANIU SYSTÉMU NIDA STENA

Názov materiálu	J.m.	Typ systému Nida Ściana					
		155B50-PWA/ OgieńPlus +Resistex	155BB50-PWA/ OgieńPlus +Resistex	205B75-PWA/ OgieńPlus +Resistex	205BB75-PWA/ OgieńPlus +Resistex	255B100-PWA/ OgieńPlus +Resistex	255BB100-PWA/ OgieńPlus +Resistex
		Spotreba materiálu na 1 m²					
Doska Nida Ogień Plus 12,5 mm	m²	2,0	2,0	2,0	2,0	2,0	2,0
Doska Resistex 12,5 mm	m²	2,0	2,0	2,0	2,0	2,0	2,0
Profil Nida C50	bm	3,6	7,2	-	-	-	-
Profil Nida C75	bm	-	-	3,6	7,2	-	-
Profil Nida C100	bm	-	-	-	-	3,6	7,2
Profil Nida U50	bm	1,4	1,4	-	-	-	-
Profil Nida U75	bm	-	-	1,4	1,4	-	-
Profil Nida U100	bm	-	-	-	-	1,4	1,4
Vibroakustická väzba PWA50	ks.	1,1	1,1	-	-	-	-
Vibroakustická väzba PWA75	ks.	-	-	1,1	1,1	-	-
Vibroakustická väzba PWA100	ks.	-	-	-	-	1,1	1,1
Rozperný kolík Nida	ks.	3,6	3,6	3,6	3,6	3,6	3,6
Samorezná skrutka 4,2x13 mm do plechu 1 mm FLAT HEAD®	ks.	-	6,0	-	6,0	-	6,0
Rýchloskrutky Nida 3,5x25 mm	ks.	8,0	8,0	8,0	8,0	8,0	8,0
Rýchloskrutky Nida 3,5x45 mm	ks.	31,0	31,0	31,0	31,0	31,0	31,0
Výstužná páska Nida	bm	2,8	2,8	2,8	2,8	2,8	2,8
Akustická páska	bm	2,4	2,4	2,4	2,4	2,4	2,4
Sadrový tmel Nida Start [6]	kg	1,2	1,2	1,2	1,2	1,2	1,2
Sadrový tmel Nida Finish	kg	0,2	0,2	0,2	0,2	0,2	0,2
Minerálna vlna [7]	m²	2,0	2,0	2,0	2,0	2,0	2,0

[6] Môže sa používať sadrový tmel Nida Max.
[7] Použitie podľa požiadaviek. V prípade použitia iného typu izolačného materiálu, čo sa týka hrúbky a/alebo objemovej hustoty, než je uvedené v technickej špecifikácii (Nida Sadrokartónové systémy – katalóg riešení), bezpodmienečne sa obráťte na príslušného technického konzultanta Siniat.
Normy výdatnosti nezohľadňujú materiálové straty.

nida Stena

Trieda požiarnej odolnosti:	Trieda odolnosti proti vlámaniu:	Maximálna zvuková izolácia:	Maximálna výška budovy:	Číslo súvisiaceho dokladu:
(R)EI120	RC2	62 dB	6500 mm	EN 1627:2011

Osvedčenie o odolnosti proti vlámaniu:
CERTEST Nr 00581/2019

SYSTÉMY:

150C50/OGIEŇ PLUS + RESISTEX; 150CC50/OGIEŇ PLUS + RESISTEX; 200C75/OGIEŇ PLUS + RESISTEX; 200CC75/OGIEŇ PLUS + RESISTEX; 250C100/OGIEŇ PLUS + RESISTEX; 250CC100/OGIEŇ PLUS + RESISTEX;

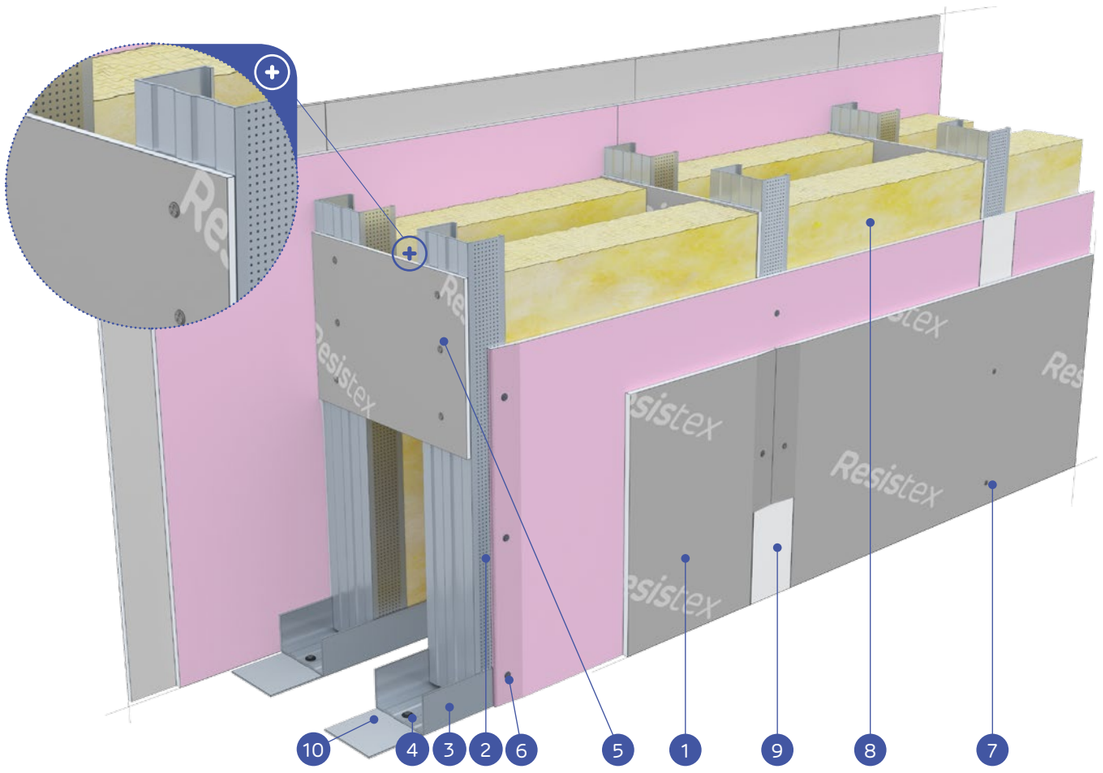

MATERIÁLY:

1. Sadrokartónová doska Nida Ogień Plus (vnútorná vrstva) + Resistex (vonkajšia vrstva)
2. Profil Nida C50 / C75 / C100
3. Profil Nida U50 / U75 / U100
4. Rozperný kolík Nida
5. Preklad z dosky Resistex min. vyš. 300 mm, min. 2 ks na stĺp (max. rozstup 1500 mm)
6. Rýchloskrutky Nida 3,5 x 25 mm
7. Rýchloskrutky Nida 3,5 x 45 mm
8. Izolačný materiál minerálna vlna
9. Spoj medzi sadrokartónovými doskami zhotovený zo sadrového tmelu Nida s výstužnou páskou Nida
10. Utesňovacia páska na akustickú izoláciu Nida so šírkou 50/70/95 mm

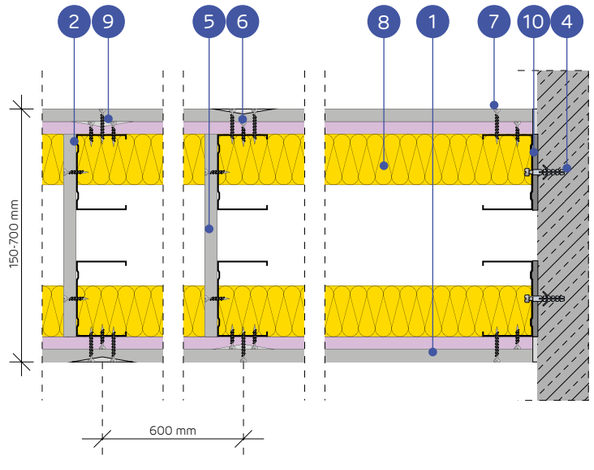

SYSTÉM PRIEČOK PROTI VLÁMANIU NA DVOJRADOVEJ JEDNOTLIVEJ A ZDVOJENEJ KONŠTRUKCII NIDA C50, C75, C100 (HYBRIDNE INSTALAČNÉ STENY - OGIEŇ PLUS/RESISTEX)

TECHNICKÉ PARAMETRE

Typ steny Nida Ściana	Konštrukcia roštu	Plášť zo sadrokartónových dosiek		Izolačný materiál (minerálna vlna)				Maximálna výška steny - h [1]	Zvuková izolácia [5]			Hmotnosť konštrukcie	Trieda odolnosti proti vlámaniu [2]	Trieda požiarnej odolnosti [3]	Kategória používania	Systém špeciálny
				Z hľadiska zvukovej izolácie		Z hľadiska požiarnej odolnosti		V rozsahu požiarnej odolnosti								
	Nida	Nida	Hrúbka	Minimálna hrúbka [mm]	Hustota [kg/m³]	Minimálna hrúbka [mm]	Hustota [kg/m³]	[mm]	R_w [dB]	R_{A1} [dB]	R_{A2} [dB]	[kg]		[min]	Trieda ETAG 003	
150C50/Ogień Plus + Resistex	C50+C50	Ogień Plus + Resistex [4]	12,5+12,5	2x50	12	50	30	4500	60	58	54	51,0	RC2	(R)EI120	IV	●
150CC50/Ogień Plus + Resistex	2xC50+2xC50	Ogień Plus + Resistex [4]	12,5+12,5	2x50	12	50	30	4750	-	-	-	54,0	RC2	(R)EI120	IV	●
200C75/Ogień Plus + Resistex	C75+C75	Ogień Plus + Resistex [4]	12,5+12,5	2x75	12	50	30	6000	62	60	57	52,0	RC2	(R)EI120	IV	●
200CC75/Ogień Plus + Resistex	2xC75+2xC75	Ogień Plus + Resistex [4]	12,5+12,5	2x75	12	50	30	6500	-	-	-	55,0	RC2	(R)EI120	IV	●
250C100/Ogień Plus + Resistex	C100+C100	Ogień Plus + Resistex [4]	12,5+12,5	2x100	12	50	30	6500	62	60	57	53,0	RC2	(R)EI120	IV	●
250CC100/Ogień Plus + Resistex	2xC100+2xC100	Ogień Plus + Resistex [4]	12,5+12,5	2x100	12	50	30	6500	-	-	-	56,0	RC2	(R)EI120	IV	●

[1] Maximálna výška stien podľa technického stanoviska ITB 1060/12/R48NK. V prípade vyšších požiadaviek ohľadne maximálnych výšok, je dovolené použitie zahustenia nosnej konštrukcie na 400 mm a 300 mm.
[2] Trieda odolnosti proti vlámaniu podľa normy EN 1627:2011. Systém má certifikát odolnosti proti vlámaniu č. 00581/2019, vydaný certifikačnou firmou CERTEST.
[3] Trieda požiarnej odolnosti podľa normy PN-EN 13501-2:2016-07.
[4] Doska Resistex typ DFH2IR môže sa používať v prostredí so zvýšenou relatívnou vlhkosťou vzduchu až do 85 % (do 10 hodín na 24 hodín) napr. v kúpeľniach, kuchyniach ap. Aby sa systém mohol používať na miestach so zvýšenou vlhkosťou vzduchu, je potrebné zmeniť vnútorný obklad z dosiek Nida Ogień Plus na dosky min. typu DFH2, napr. Nida Woda Ogień Plus.
[5] Akustická izolácia odhadnutá na základe simulácií v programe INSUL.
Systém protipožiarnych bezpečnostných stien proti vlámaniu v technológii Siniat plnia funkciu protipožiarnych priečok s obojstranným pôsobením ohňa.
Hrúbka izolačného materiálu pri splnení parametrov akustickej izolácie sa rovná šírke zvislého profilu typu C (napr. profil Nida C75 – sklená vlna s hrúbkou 75 mm).
Objemová hmotnosť izolačného materiálu v závislosti od typu steny je cca 12 kg/m³.

SPOTREBA MATERIÁLOV NA 1 M² STIEN PROTI VLÁMANIU SYSTÉMU NIDA STENA

Názov materiálu	J.m.	Typ systému Nida Ściana					
		150C50/ Ogień Plus +Resistex	150CC50/ Ogień Plus +Resistex	200C75/ Ogień Plus +Resistex	200CC75/ Ogień Plus +Resistex	250C100/ Ogień Plus +Resistex	250CC100/ Ogień Plus +Resistex
		Spotreba materiálu na 1 m²					
Doska Nida Ogień Plus 12,5 mm	m²	2,0	2,0	2,0	2,0	2,0	2,0
Doska Resistex 12,5 mm	m²	2,0	2,0	2,0	2,0	2,0	2,0
Profil Nida C50	bm	3,6	7,2	-	-	-	-
Profil Nida C75	bm	-	-	3,6	7,2	-	-
Profil Nida C100	bm	-	-	-	-	3,6	7,2
Profil Nida U50	bm	1,4	1,4	-	-	-	-
Profil Nida U75	bm	-	-	1,4	1,4	-	-
Profil Nida U100	bm	-	-	-	-	1,4	1,4
Rozperný kolík Nida	ks.	3,6	3,6	3,6	3,6	3,6	3,6
Samorezná skrutka 4,2x13 mm do plechu 1 mm FLAT HEAD®	ks.	-	12,0	-	12,0	-	12,0
Rýchloskrutky Nida 3,5x25 mm	ks.	14,0	14,0	14,0	14,0	14,0	14,0
Rýchloskrutky Nida 3,5x45 mm	ks.	24,0	24,0	24,0	24,0	24,0	24,0
Výstužná páska Nida	bm	2,8	2,8	2,8	2,8	2,8	2,8
Akustická páska	bm	2,2	2,2	2,2	2,2	2,2	2,2
Sadrový tmel Nida Start [6]	kg	1,2	1,2	1,2	1,2	1,2	1,2
Sadrový tmel Nida Finish	kg	0,2	0,2	0,2	0,2	0,2	0,2
Minerálna vlna [7]	m²	2,0	2,0	2,0	2,0	2,0	2,0

[6] Môže sa používať sadrový tmel Nida Max.
[7] Použitie podľa požiadaviek. V prípade použitia iného typu izolačného materiálu, čo sa týka hrúbky a/alebo objemovej hustoty, než je uvedené v technickej špecifikácii (Nida Sadrokartónové systémy – katalóg riešení), bezpodmienečne sa obráťte na príslušného technického konzultanta Siniat.
Normy výdatnosti nezohľadňujú materiálové straty.

nida Stena

Trieda požiarnej odolnosti:	Trieda odolnosti proti vlámaniu:	Maximálna zvuková izolácia:	Maximálna výška budovy:	Číslo súvisiaceho dokladu:
(R)EI120	RC2	63 dB	6500 mm	EN 1627:2011

Osvedčenie o odolnosti proti vlámaniu:
CERTEST Nr 00578/2019

SYSTÉMY:

100A50/CICHA; 100AA50/CICHA; 125A75/CICHA; 125AA75/CICHA; 150A100/CICHA; 150AA100/CICHA;

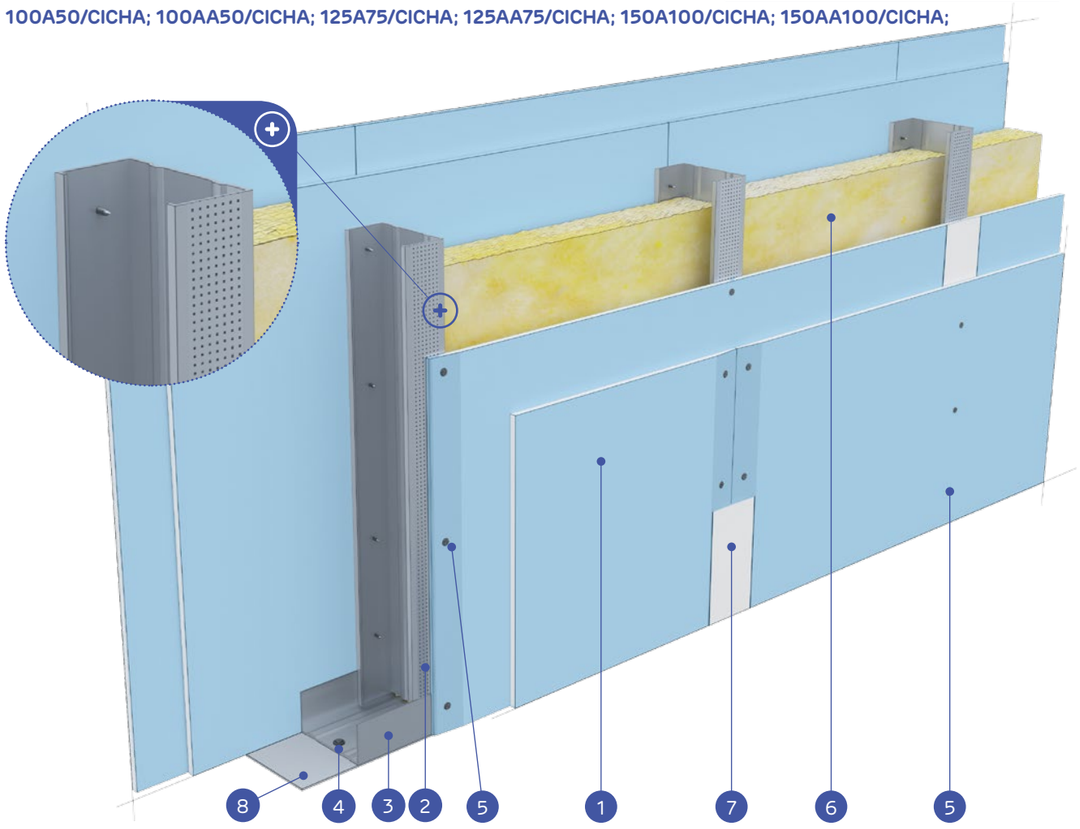

MATERIÁLY:

1. Sadrokartónová doska Nida Cicha
2. Profil Nida C50 / C75 / C100
3. Profil Nida U50 / U75 / U100
4. Rozperný kolík Nida
5. Rýchloskrutky Nida Twarda 4,2 x 38 mm
6. Izolačný materiál minerálna vlna
7. Spoj medzi sadrokartónovými doskami zhotovený zo sadrového tmelu Nida s výstužnou páskou Nida
8. Utesňovacia páska na akustickú izoláciu Nida so šírkou 50/70/95 mm

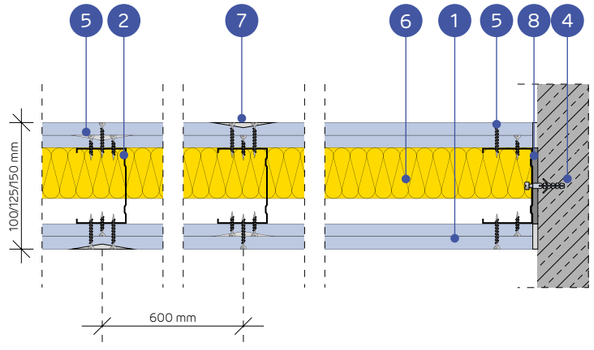

SYSTÉM PRIEČOK PROTI VLÁMANIU NA JEDNOTLIVEJ ALEBO ZDVOJENEJ KONŠTRUKCII NIDA C50, C75, C100

TECHNICKÉ PARAMETRE

Typ steny Nida Ściana	Konštrukcia roštu	Plášť zo sadrokartónových dosiek		Izolačný materiál (minerálna vlna)				Maximálna výška steny - h [1]	Zvuková izolácia			Hmotnosť konštrukcie	Trieda odolnosti proti vlámaniu [2]	Trieda požiarnej odolnosti [3]	Kategória používania	Systém špeciálny
				Z hľadiska zvukovej izolácie		Z hľadiska požiarnej odolnosti		V rozsahu požiarnej odolnosti								
	Nida	Nida	Hrúbka	Minimálna hrúbka [mm]	Hustota [kg/m³]	Minimálna hrúbka [mm]	Hustota [kg/m³]	[mm]	R_w [dB]	R_{A1} [dB]	R_{A2} [dB]	[kg]		[min]	Trieda ETAG 003	
100A50/Cicha	C50	Cicha [4]	2x12,5	50	14,5	50	30	4500	60	57	52	56,0	RC2	(R)EI120	IV	●
100AA50/Cicha	2xC50	Cicha [4]	2x12,5	50	14,5	50	30	5500	-	-	-	57,0	RC2	(R)EI120	IV	●
125A75/Cicha	C75	Cicha [4]	2x12,5	75	14,5	50	30	5500	61	60	55	56,0	RC2	(R)EI120	IV	●
125AA75/Cicha	2xC75	Cicha [4]	2x12,5	75	14,5	50	30	6500	-	-	-	58,0	RC2	(R)EI120	IV	●
150A100/Cicha	C100	Cicha [4]	2x12,5	100	14,5	50	30	6500	63	61	57	57,0	RC2	(R)EI120	IV	●
150AA100/Cicha	2xC100	Cicha [4]	2x12,5	100	14,5	50	30	6500	-	-	-	58,0	RC2	(R)EI120	IV	●

[1] Maximálna výška stien podľa technického stanoviska ITB 01060/11/R12NK. V prípade vyšších požiadaviek ohľadne maximálnych výšok, je dovolené použitie zahustenia nosnej konštrukcie na 400 mm a 300 mm.
[2] Trieda odolnosti proti vlámaniu podľa normy EN 1627:2011. Systém má certifikát odolnosti proti vlámaniu č. 00578/2019, vydaný certifikačnou firmou CERTEST.
[3] Trieda požiarnej odolnosti podľa normy PN-EN 13501-2:2016-07.
[4] Prípadne sa môže použiť doska Nida Ciężka typ DFH1IR.
Systém protipožiarnych bezpečnostných stien proti vlámaniu v technológii Siniat plnia funkciu protipožiarnych priečok s obojstranným pôsobením ohňa.
Hrúbka izolačného materiálu pri splnení parametrov akustickej izolácie sa rovná šírke zvislého profilu typu C (napr. profil Nida C75 – sklená vlna s hrúbkou 75 mm).
Objemová hmotnosť izolačného materiálu v závislosti od typu steny je cca 14,5 kg/m³.

SPOTREBA MATERIÁLOV NA 1 M² STIEN PROTI VLÁMANIU SYSTÉMU NIDA STENA

Názov materiálu	J.m.	Typ systému Nida Ściana					
		100A50/Cicha	100AA50/Cicha	125A75/Cicha	125AA75/Cicha	150A100/Cicha	150AA100/Cicha
		Spotreba materiálu na 1 m²					
Doska Nida Cicha 12,5 mm	m²	4,0	4,0	4,0	4,0	4,0	4,0
Profil Nida C50	bm	1,8	3,6	-	-	-	-
Profil Nida C75	bm	-	-	1,8	3,6	-	-
Profil Nida C100	bm	-	-	-	-	1,8	3,6
Profil Nida U50	bm	0,7	0,7	-	-	-	-
Profil Nida U75	bm	-	-	0,7	0,7	-	-
Profil Nida U100	bm	-	-	-	-	0,7	0,7
Rozperný kolík Nida	ks.	1,8	1,8	1,8	1,8	1,8	1,8
Samorezná skrutka 4,2x13 mm do plechu 1 mm FLAT HEAD®	ks.	-	6,0	-	6,0	-	6,0
Rýchloskrutky Nida Twarda 4,2x38 mm	ks.	32,0	32,0	32,0	32,0	32,0	32,0
Výstužná páska Nida	bm	2,8	2,8	2,8	2,8	2,8	2,8
Akustická páska	bm	0,6	0,6	0,6	0,6	0,6	0,6
Sadrový tmel Nida Start [5]	kg	1,2	1,2	1,2	1,2	1,2	1,2
Sadrový tmel Nida Finish	kg	0,2	0,2	0,2	0,2	0,2	0,2
Minerálna vlna [6]	m²	1,0	1,0	1,0	1,0	1,0	1,0

[5] Môže sa používať sadrový tmel Nida Max.
[6] Použitie podľa požiadaviek. V prípade použitia iného typu izolačného materiálu, čo sa týka hrúbky a/alebo objemovej hustoty, než je uvedené v technickej špecifikácii (Nida Sadrokartónové systémy – katalóg riešení), bezpodmienečne sa obráťte na príslušného technického konzultanta Siniat.
Normy výdatnosti nezohľadňujú materiálové straty.

nida Stena

Trieda požiarnej odolnosti:	Trieda odolnosti proti vlámaniu:	Maximálna zvuková izolácia:	Maximálna výška budovy:	Číslo súvisiaceho dokladu:
(R)EI120	RC2	70 dB	6500 mm	EN 1627:2011

Osvedčenie o odolnosti proti vlámaniu:
CERTEST Nr 00578/2019

SYSTÉMY:

155B50/CICHA; 155BB50/CICHA; 205B75/CICHA; 205BB75/CICHA; 255B100/CICHA; 255BB100/CICHA;

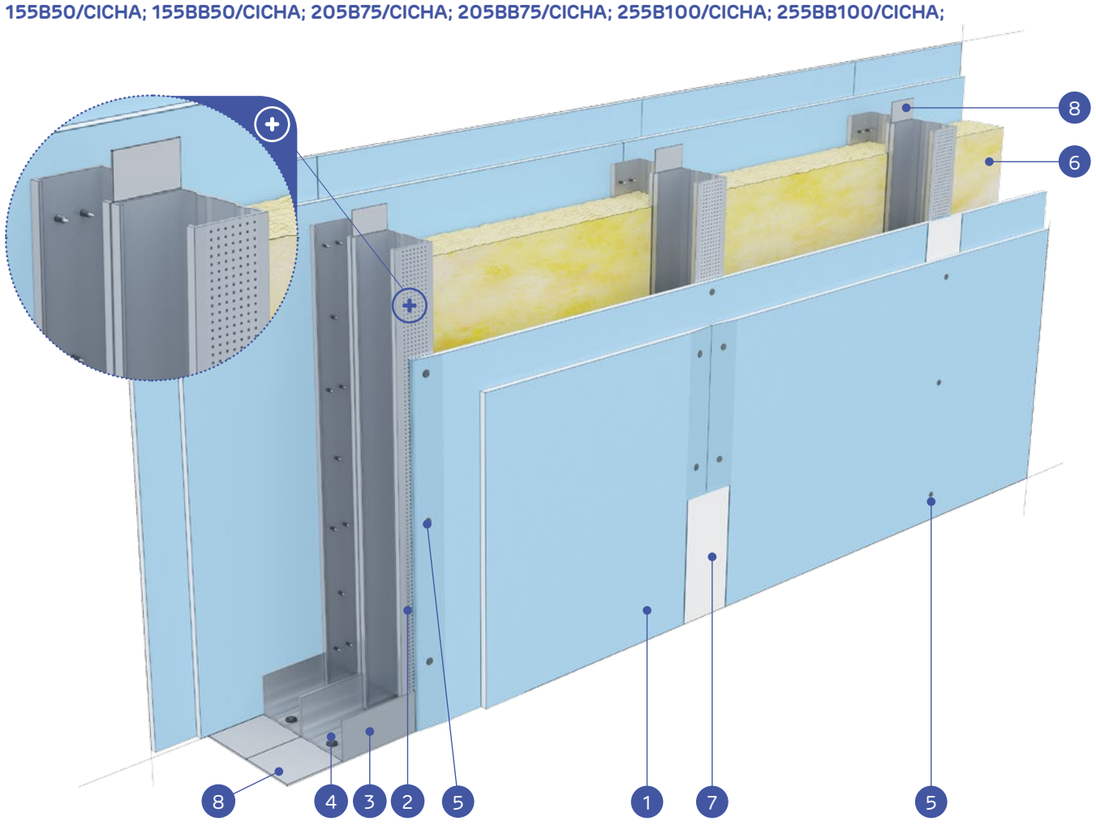

MATERIÁLY:

1. Sadrokartónová doska Nida Cicha
2. Profil Nida C50 / C75 / C100
3. Profil Nida U50 / U75 / U100
4. Rozperný kolík Nida
5. Rýchloskrutky Nida Twarda 4,2 x 38 mm
6. Izolačný materiál minerálna vlna
7. Spoj medzi sadrokartónovými doskami zhotovený zo sadrového tmelu Nida s výstužnou páskou Nida
8. Utesňovacia páska na akustickú izoláciu Nida so šírkou 50/70/95 mm

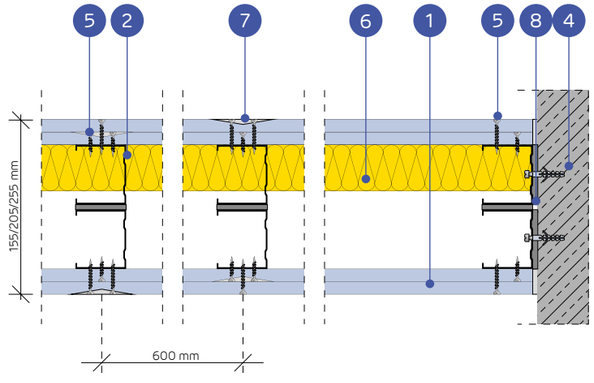

SYSTÉM PRIEČOK PROTI VLÁMANIU NA DVOJRADOVEJ JEDNOTLIVEJ A ZDVOJENEJ KONŠTRUKCII NIDA C50, C75, C100

TECHNICKÉ PARAMETRE

Typ steny Nida Ściana	Konštrukcia roštu	Plášť zo sadrokartónových dosiek		Izolačný materiál (minerálna vlna)				Maximálna výška steny - h [1]	Zvuková izolácia			Hmotnosť konštrukcie	Trieda odolnosti proti vlámaniu [2]	Trieda požiarnej odolnosti [3]	Kategória používania	Systém špeciálny
				Z hľadiska zvukovej izolácie		Z hľadiska požiarnej odolnosti		V rozsahu požiarnej odolnosti								
	Nida	Nida	Hrúbka	Minimálna hrúbka [mm]	Hustota [kg/m³]	Minimálna hrúbka [mm]	Hustota [kg/m³]	[mm]	R_w [dB]	R_{A1} [dB]	R_{A2} [dB]	[kg]		[min]	Trieda ETAG 003	
155B50/Cicha	C50+C50	Cicha [4]	2x12,5	2x50	14,5	50	30	4500	69	67	63	60,0	RC2	(R)EI120	IV	●
155BB50/Cicha	2xC50+2xC50	Cicha [4]	2x12,5	2x50	14,5	50	30	5500	-	-	-	62,0	RC2	(R)EI120	IV	●
205B75/Cicha	C75+C75	Cicha [4]	2x12,5	2x75	14,5	50	30	6000	69	67	63	60,0	RC2	(R)EI120	IV	●
205BB75/Cicha	2xC75+2xC75	Cicha [4]	2x12,5	2x75	14,5	50	30	6500	-	-	-	63,0	RC2	(R)EI120	IV	●
255B100/Cicha	C100+C100	Cicha [4]	2x12,5	2x100	14,5	50	30	6500	70	69	64	61,0	RC2	(R)EI120	IV	●
255BB100/Cicha	2xC100+2xC100	Cicha [4]	2x12,5	2x100	14,5	50	30	6500	-	-		64,0	RC2	(R)EI120	IV	●

[1] Maximálna výška stien podľa technického stanoviska ITB 1060/12/R48NK. V prípade vyšších požiadaviek ohľadne maximálnych výšok, je dovolené použitie zahustenia nosnej konštrukcie na 400 mm a 300 mm.
[2] Trieda odolnosti proti vlámaniu podľa normy EN 1627:2011. Systém má certifikát odolnosti proti vlámaniu č. 00578/2019, vydaný certifikačnou firmou CERTEST.
[3] Trieda požiarnej odolnosti podľa normy PN-EN 13501-2:2016-07.
[4] Prípadne sa môže použiť doska Nida Ciężka typ DFH1IR.
Systém protipožiarnych bezpečnostných stien proti vlámaniu v technológii Siniat plnia funkciu protipožiarnych priečok s obojstranným pôsobením ohňa.
Hrúbka izolačného materiálu pri splnení parametrov akustickej izolácie sa rovná šírke zvislého profilu typu C (napr. profil Nida C75 – sklená vlna s hrúbkou 75 mm).
Objemová hmotnosť izolačného materiálu v závislosti od typu steny je cca 14,5 kg/m³.

SPOTREBA MATERIÁLOV NA 1 M² STIEN PROTI VLÁMANIU SYSTÉMU NIDA STENA

Názov materiálu	J.m.	Typ systému Nida Ściana					
		155B50/Cicha	155BB50/Cicha	205B75/Cicha	205BB75/Cicha	255B100/Cicha	255BB100/Cicha
		Spotreba materiálu na 1 m²					
Doska Nida Cicha 12,5 mm	m²	4,0	4,0	4,0	4,0	4,0	4,0
Profil Nida C50	bm	3,6	7,2	-	-	-	-
Profil Nida C75	bm	-	-	3,6	7,2	-	-
Profil Nida C100	bm	-	-	-	-	3,6	7,2
Profil Nida U50	bm	1,4	1,4	-	-	-	-
Profil Nida U75	bm	-	-	1,4	1,4	-	-
Profil Nida U100	bm	-	-	-	-	1,4	1,4
Rozperný kolík Nida	ks.	3,6	3,6	3,6	3,6	3,6	3,6
Samorezná skrutka 4,2x13 mm do plechu 1 mm FLAT HEAD®	ks.	-	12,0	-	12,0	-	12,0
Rýchloskrutky Nida Twarda 4,2x38 mm	ks.	32,0	32,0	32,0	32,0	32,0	32,0
Výstužná páska Nida	bm	2,8	2,8	2,8	2,8	2,8	2,8
Akustická páska	bm	2,4	2,4	2,4	2,4	2,4	2,4
Sadrový tmel Nida Start [5]	kg	1,2	1,2	1,2	1,2	1,2	1,2
Sadrový tmel Nida Finish	kg	0,2	0,2	0,2	0,2	0,2	0,2
Minerálna vlna [6]	m²	2,0	2,0	2,0	2,0	2,0	2,0

[5] Môže sa používať sadrový tmel Nida Max.
[6] Použitie podľa požiadaviek. V prípade použitia iného typu izolačného materiálu, čo sa týka hrúbky a/alebo objemovej hustoty, než je uvedené v technickej špecifikácii (Nida Sadrokartónové systémy – katalóg riešení), bezpodmienečne sa obráťte na príslušného technického konzultanta Siniat.
Normy výdatnosti nezohľadňujú materiálové straty.

nida Stena

Trieda požiarnej odolnosti:	Trieda odolnosti proti vlámaniu:	Maximálna zvuková izolácia:	Maximálna výška budovy:	Číslo súvisiaceho dokladu:
(R)EI120	RC2	70 dB	6500 mm	EN 1627:2011

Osvedčenie o odolnosti proti vlámaniu:
CERTEST Nr 00578/2019

SYSTÉMY:

155B50-PWA/CICHA; 155BB50-PWA/CICHA; 205B75-PWA/CICHA; 205BB75-PWA/CICHA; 255B100-PWA/CICHA; 255BB100-PWA/CICHA;

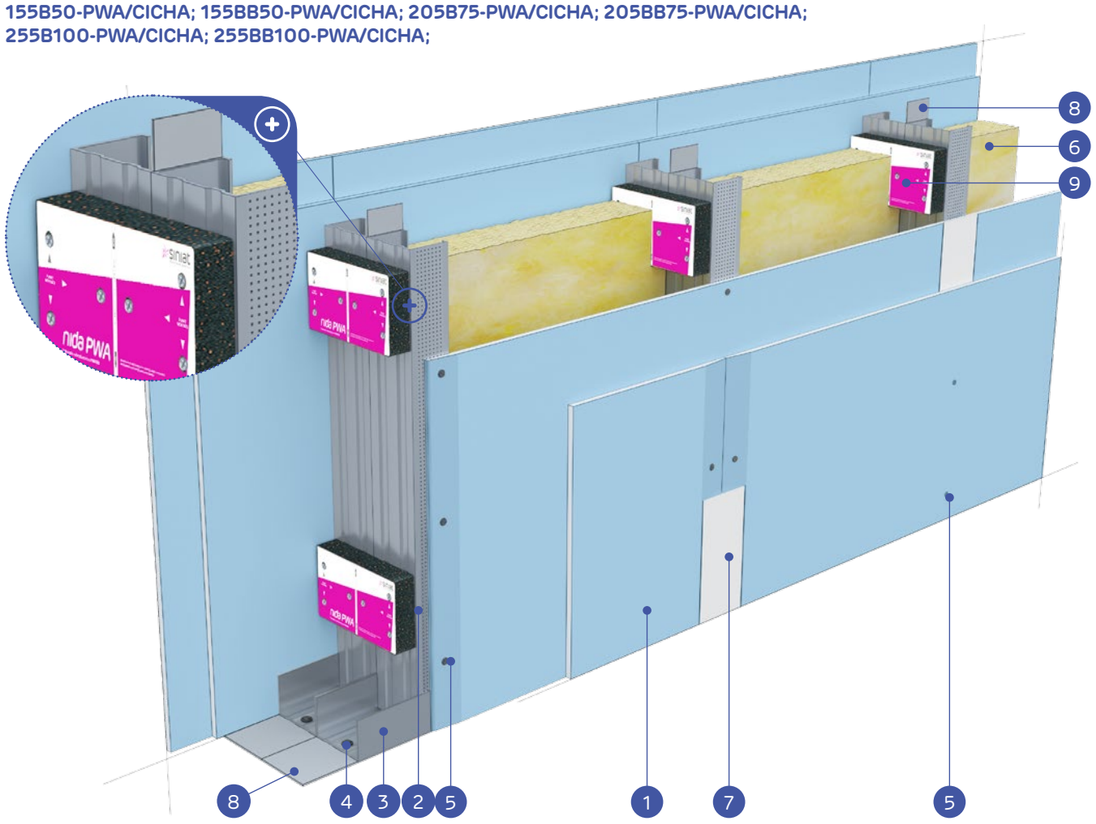

MATERIÁLY:

1. Sadrokartónová doska Nida Cicha
2. Profil Nida C50 / C75 / C100
3. Profil Nida U50 / U75 / U100
4. Rozperný kolík Nida
5. Rýchloskrutky Nida Twarda 4,2 x 38 mm
6. Izolačný materiál minerálna vlna
7. Spoj medzi sadrokartónovými doskami zhotovený zo sadrového tmelu Nida s výstužnou páskou Nida
8. Utesňovacia páska na akustickú izoláciu Nida so šírkou 50/70/95 mm
9. Vibroakustická väzba Nida PWA

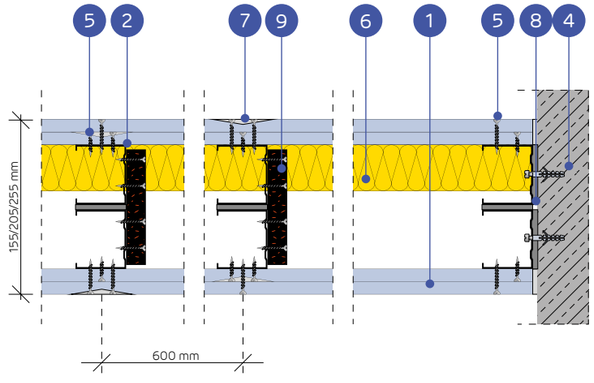

SYSTÉM PRIEČOK PROTI VLÁMANIU NA DVOJRADOVEJ JEDNOTLIVEJ A ZDVOJENEJ KONŠTRUKCII NIDA C50, C75, C100 (NIDA PWA)

TECHNICKÉ PARAMETRE

Typ steny Nida Ściana	Konštrukcia roštu	Plášť zo sadrokartónových dosiek		Izolačný materiál (minerálna vlna)				Maximálna výška steny - h [1]	Zvuková izolácia			Hmotnosť konštrukcie	Trieda odolnosti proti vlámaniu [2]	Trieda požiarnej odolnosti [3]	Kategória používania	Systém špeciálny
				Z hľadiska zvukovej izolácie		Z hľadiska požiarnej odolnosti		V rozsahu požiarnej odolnosti								
	Nida	Nida	Hrúbka	Minimálna hrúbka [mm]	Hustota [kg/m³]	Minimálna hrúbka [mm]	Hustota [kg/m³]	[mm]	R_w [dB]	R_{A1} [dB]	R_{A2} [dB]	[kg]		[min]	Trieda ETAG 003	
155B50-PWA/Cicha	C50+C50	Cicha [4]	2x12,5	2x50	14,5	50	30	5500	69	67	63	60,0	RC2	(R)EI120	IV	●
155BB50-PWA/Cicha	2xC50+2xC50	Cicha [4]	2x12,5	2x50	14,5	50	30	6330	-	-	-	62,0	RC2	(R)EI120	IV	●
205B75-PWA/Cicha	C75+C75	Cicha [4]	2x12,5	2x75	14,5	50	30	6200	69	67	63	60,0	RC2	(R)EI120	IV	●
205BB75-PWA/Cicha	2xC75+2xC75	Cicha [4]	2x12,5	2x75	14,5	50	30	6500	-	-	-	63,0	RC2	(R)EI120	IV	●
255B100-PWA/Cicha	C100+C100	Cicha [4]	2x12,5	2x100	14,5	50	30	6500	70	69	64	61,0	RC2	(R)EI120	IV	●
255BB100-PWA/Cicha	2xC100+2xC100	Cicha [4]	2x12,5	2x100	14,5	50	30	6500	-	-		64,0	RC2	(R)EI120	IV	●

[1] Maximálna výška stien podľa technického stanoviska ITB 1060/12/R48NK. V prípade vyšších požiadaviek ohľadne maximálnych výšok, je dovolené použitie zahustenia nosnej konštrukcie na 400 mm a 300 mm.
[2] Trieda odolnosti proti vlámaniu podľa normy EN 1627:2011. Systém má certifikát odolnosti proti vlámaniu č. 00578/2019, vydaný certifikačnou firmou CERTEST.
[3] Trieda požiarnej odolnosti podľa normy PN-EN 13501-2:2016-07.
[4] Prípadne sa môže použiť doska Nida Ciężka typ DFH1IR.
Systém protipožiarnych bezpečnostných stien proti vlámaniu v technológii Siniat plnia funkciu protipožiarnych priečok s obojstranným pôsobením ohňa.
Hrúbka izolačného materiálu pri splnení parametrov akustickej izolácie sa rovná šírke zvislého profilu typu C (napr. profil Nida C75 – sklená vlna s hrúbkou 75 mm).
Objemová hmotnosť izolačného materiálu v závislosti od typu steny je cca 14,5 kg/m³.

SPOTREBA MATERIÁLOV NA 1 M² STIEN PROTI VLÁMANIU SYSTÉMU NIDA STENA

Názov materiálu	J.m.	Typ systému Nida Ściana					
		155B50-PWA/ Cicha	155BB50-PWA/ Cicha	205B75-PWA/ Cicha	205BB75-PWA/ Cicha	255B100-PWA/ Cicha	255BB100-PWA/ Cicha
		Spotreba materiálu na 1 m²					
Doska Nida Cicha 12,5 mm	m²	4,0	4,0	4,0	4,0	4,0	4,0
Profil Nida C50	bm	3,6	7,2	-	-	-	-
Profil Nida C75	bm	-	-	3,6	7,2	-	-
Profil Nida C100	bm	-	-	-	-	3,6	7,2
Profil Nida U50	bm	1,4	1,4	-	-	-	-
Profil Nida U75	bm	-	-	1,4	1,4	-	-
Profil Nida U100	bm	-	-	-	-	1,4	1,4
Vibroakustická väzba PWA50	ks.	1,1	1,1	-	-	-	-
Vibroakustická väzba PWA75	ks.	-	-	1,1	1,1	-	-
Vibroakustická väzba PWA100	ks.	-	-	-	-	1,1	1,1
Rozperný kolík Nida	ks.	3,6	3,6	3,6	3,6	3,6	3,6
Samorezná skrutka 4,2x13 mm do plechu 1 mm FLAT HEAD®	ks.	-	6,0	-	6,0	-	6,0
Rýchloskrutky Nida Twarda 4,2x38 mm	ks.	32,0	32,0	32,0	32,0	32,0	32,0
Rýchloskrutky Nida 3,5x45 mm	ks.	7,0	7,0	7,0	7,0	7,0	7,0
Výstužná páska Nida	bm	2,8	2,8	2,8	2,8	2,8	2,8
Akustická páska	bm	2,4	2,4	2,4	2,4	2,4	2,4
Sadrový tmel Nida Start [5]	kg	1,2	1,2	1,2	1,2	1,2	1,2
Sadrový tmel Nida Finish	kg	0,2	0,2	0,2	0,2	0,2	0,2
Minerálna vlna [6]	m²	2,0	2,0	2,0	2,0	2,0	2,0

[5] Môže sa používať sadrový tmel Nida Max.
[6] Použitie podľa požiadaviek. V prípade použitia iného typu izolačného materiálu, čo sa týka hrúbky a/alebo objemovej hustoty, než je uvedené v technickej špecifikácii (Nida Sadrokartónové systémy – katalóg riešení), bezpodmienečne sa obráťte na príslušného technického konzultanta Siniat.
Normy výdatnosti nezohľadňujú materiálové straty.

nida Stena

Trieda požiarnej odolnosti:	Trieda odolnosti proti vlámaniu:	Maximálna zvuková izolácia:	Maximálna výška budovy:	Číslo súvisiaceho dokladu:
(R)EI120	RC2	62 dB	6500 mm	EN 1627:2011

Osvedčenie o odolnosti proti vlámaniu:
CERTEST Nr 00578/2019

SYSTÉMY:

150C50/CICHA; 150CC50/CICHA; 200C75/CICHA; 200CC75/CICHA; 250C100/CICHA; 250CC100/CICHA;

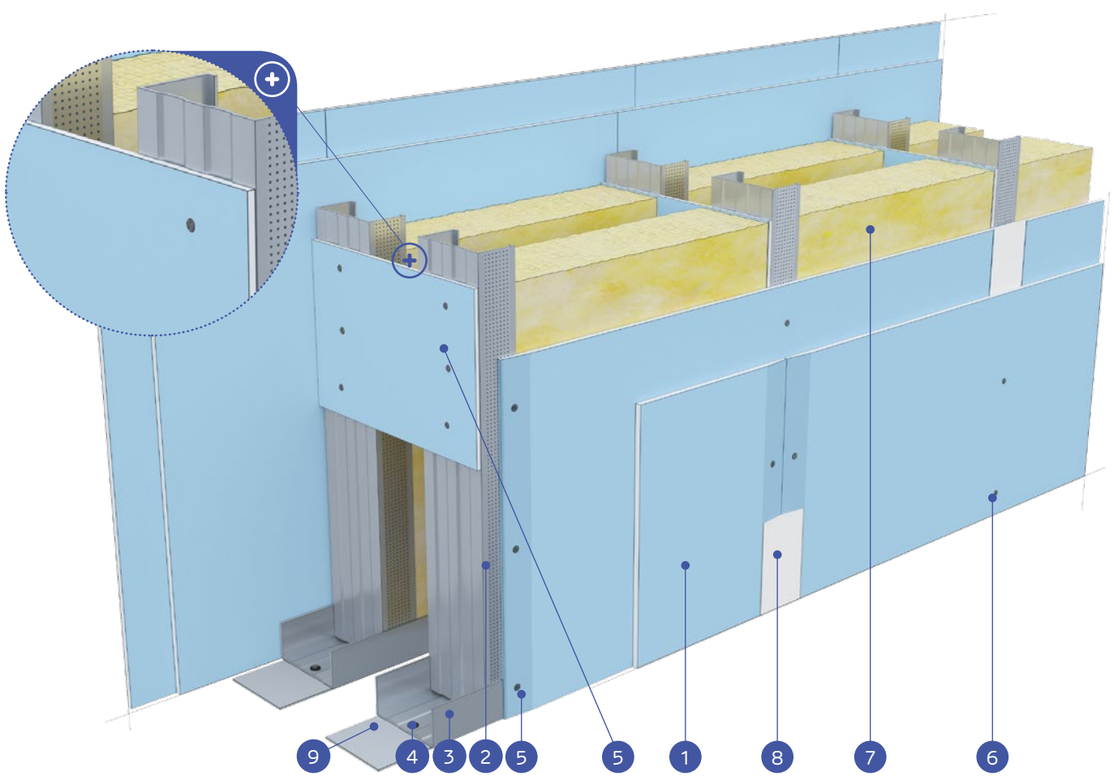

MATERIÁLY:

1. Sadrokartónová doska Nida Cicha
2. Profil Nida C50 / C75 / C100
3. Profil Nida U50 / U75 / U100
4. Rozperný kolík Nida
5. Preklad z dosky Nida Cicha min. vyš. 300 mm, min. 2 ks na stĺp (max. rozstup 1500 mm)
6. Rýchloskrutky Nida Twarda 4,2 x 38 mm
7. Izolačný materiál minerálna vlna
8. Spoj medzi sadrokartónovými doskami zhotovený zo sadrového tmelu Nida s výstužnou páskou Nida
9. Utesňovacia páska na akustickú izoláciu Nida so šírkou 50/70/95 mm

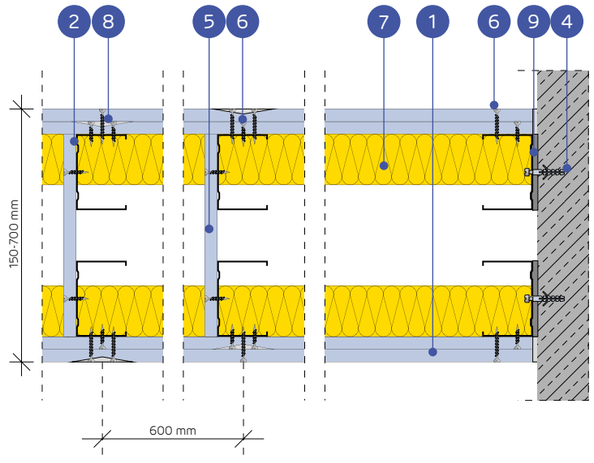

SYSTÉM PRIEČOK PROTI VLÁMANIU NA DVOJRADOVEJ JEDNOTLIVEJ A ZDVOJENEJ KONŠTRUKCII NIDA C50, C75, C100 (INŠTALAČNE STENY)

TECHNICKÉ PARAMETRE

Typ steny Nida Ściana	Konštrukcia roštu	Plášť zo sadrokartónových dosiek		Izolačný materiál (minerálna vlna)				Maximálna výška steny - h [1]	Zvuková izolácia			Hmotnosť konštrukcie	Trieda odolnosti proti vlámaniu [2]	Trieda požiarnej odolnosti [3]	Kategória používania	Systém špeciálny
				Z hľadiska zvukovej izolácie		Z hľadiska požiarnej odolnosti		V rozsahu požiarnej odolnosti								
	Nida	Nida	Hrúbka	Minimálna hrúbka [mm]	Hustota [kg/m³]	Minimálna hrúbka [mm]	Hustota [kg/m³]	[mm]	R_w [dB]	R_{A1} [dB]	R_{A2} [dB]	[kg]		[min]	Trieda ETAG 003	
150C50/Cicha	C50+C50	Cicha [4]	2x12,5	2x50	14,5	50	30	4500	60	58	54	60,0	RC2	(R)EI120	IV	●
150CC50/Cicha	2xC50+2xC50	Cicha [4]	2x12,5	2x50	14,5	50	30	4750	-	-	-	62,0	RC2	(R)EI120	IV	●
200C75/Cicha	C75+C75	Cicha [4]	2x12,5	2x75	14,5	50	30	6000	62	60	57	61,0	RC2	(R)EI120	IV	●
200CC75/Cicha	2xC75+2xC75	Cicha [4]	2x12,5	2x75	14,5	50	30	6500	-	-	-	63,0	RC2	(R)EI120	IV	●
250C100/Cicha	C100+C100	Cicha [4]	2x12,5	2x100	14,5	50	30	6500	62	60	57	61,0	RC2	(R)EI120	IV	●
250CC100/Cicha	2xC100+2xC100	Cicha [4]	2x12,5	2x100	14,5	50	30	6500	-	-	-	64,0	RC2	(R)EI120	IV	●

[1] Maximálna výška stien podľa technického stanoviska ITB 1060/12/R48NK. V prípade vyšších požiadaviek ohľadne maximálnych výšok, je dovolené použitie zahustenia nosnej konštrukcie na 400 mm a 300 mm.
[2] Trieda odolnosti proti vlámaniu podľa normy EN 1627:2011. Systém má certifikát odolnosti proti vlámaniu č. 00578/2019, vydaný certifikačnou firmou CERTEST.
[3] Trieda požiarnej odolnosti podľa normy PN-EN 13501-2:2016-07.
[4] Prípadne sa môže použiť doska Nida Ciężka typ DFH1IR.
Systém protipožiarnych bezpečnostných stien proti vlámaniu v technológii Siniat plnia funkciu protipožiarnych priečok s obojstranným pôsobením ohňa.
Hrúbka izolačného materiálu pri splnení parametrov akustickej izolácie sa rovná šírke zvislého profilu typu C (napr. profil Nida C75 – sklená vlna s hrúbkou 75 mm).
Objemová hmotnosť izolačného materiálu v závislosti od typu steny je cca 14,5 kg/m³.

SPOTREBA MATERIÁLOV NA 1 M² STIEN PROTI VLÁMANIU SYSTÉMU NIDA STENA

Názov materiálu	J.m.	Typ systému Nida Ściana					
		150C50/Cicha	150CC50/Cicha	200C75/Cicha	200CC75/Cicha	250C100/Cicha	250CC100/Cicha
		Spotreba materiálu na 1 m²					
Doska Nida Cicha 12,5 mm	m²	4,0	4,0	4,0	4,0	4,0	4,0
Profil Nida C50	bm	3,6	7,2	-	-	-	-
Profil Nida C75	bm	-	-	3,6	7,2	-	-
Profil Nida C100	bm	-	-	-	-	3,6	7,2
Profil Nida U50	bm	1,4	1,4	-	-	-	-
Profil Nida U75	bm	-	-	1,4	1,4	-	-
Profil Nida U100	bm	-	-	-	-	1,4	1,4
Rozperný kolík Nida	ks.	3,6	3,6	3,6	3,6	3,6	3,6
Samorezná skrutka 4,2x13 mm do plechu 1 mm FLAT HEAD®	ks.	-	12,0	-	12,0	-	12,0
Rýchloskrutky Nida Twarda 4,2x38 mm	ks.	38,0	38,0	38,0	38,0	38,0	38,0
Výstužná páska Nida	bm	2,8	2,8	2,8	2,8	2,8	2,8
Akustická páska	bm	2,2	2,2	2,2	2,2	2,2	2,2
Sadrový tmel Nida Start [5]	kg	1,2	1,2	1,2	1,2	1,2	1,2
Sadrový tmel Nida Finish	kg	0,2	0,2	0,2	0,2	0,2	0,2
Minerálna vlna [6]	m²	2,0	2,0	2,0	2,0	2,0	2,0

[5] Môže sa používať sadrový tmel Nida Max.
[6] Použitie podľa požiadaviek. V prípade použitia iného typu izolačného materiálu, čo sa týka hrúbky a/alebo objemovej hustoty, než je uvedené v technickej špecifikácii (Nida Sadrokartónové systémy – katalóg riešení), bezpodmienečne sa obráťte na príslušného technického konzultanta Siniat.
Normy výdatnosti nezohľadňujú materiálové straty.

nida Stena

Trieda požiarnej odolnosti:	Trieda odolnosti proti vlámaniu:	Maximálna zvuková izolácia:	Maximálna výška budovy:	Číslo súvisiaceho dokladu:
(R)EI120	RC3	59 dB	6500 mm	EN 1627:2011

Osvedčenie o odolnosti proti vlámaniu:
CERTEST Nr 00579/2019

SYSTÉMY:

100A50/RESISTEX; 100AA50/RESISTEX; 125A75/RESISTEX; 125AA75/RESISTEX; 150A100/RESISTEX; 150AA100/RESISTEX;

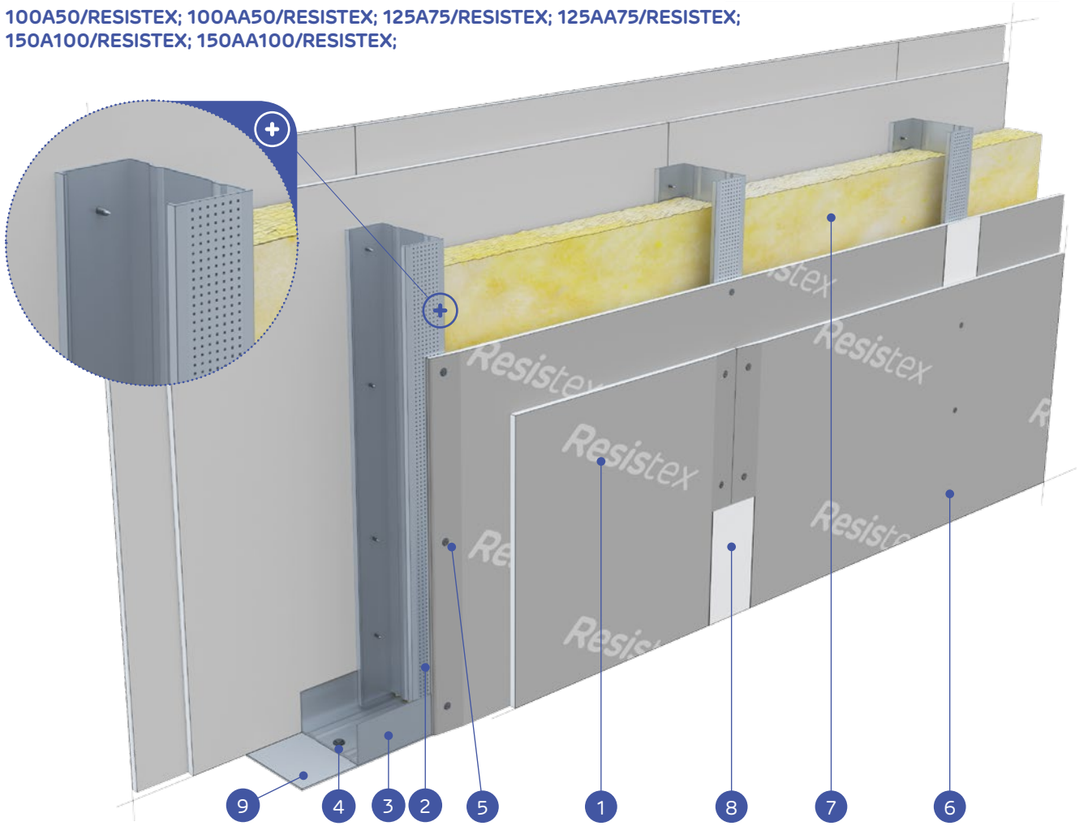

MATERIÁLY:

1. Sadrokartónová doska Resistex
2. Profil Nida C50 / C75 / C100
3. Profil Nida U50 / U75 / U100
4. Rozperný kolík Nida
5. Rýchloskrutky Nida 3,5 x 25 mm
6. Rýchloskrutky Nida 3,5 x 45 mm
7. Izolačný materiál minerálna vlna
8. Spoj medzi sadrokartónovými doskami zhotovený zo sadrového tmelu Nida s výstužnou páskou Nida
9. Utesňovacia páska na akustickú izoláciu Nida so šírkou 50/70/95 mm

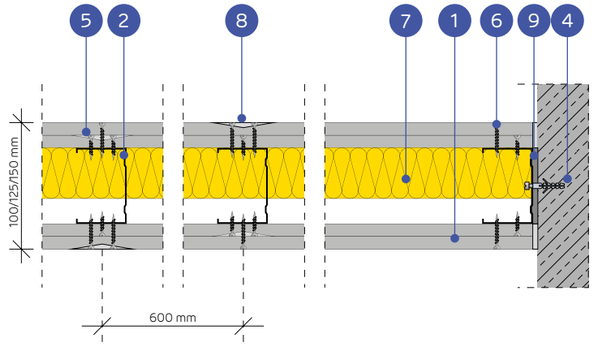

SYSTÉM PRIEČOK PROTI VLÁMANIU NA DVOJRADOVEJ JEDNOTLIVEJ A ZDVOJENEJ KONŠTRUKCII NIDA C50, C75, C100

TECHNICKÉ PARAMETRE

Typ steny Nida Ściana	Konštrukcia roštu	Plášť zo sadrokartónových dosiek		Izolačný materiál (minerálna vlna)				Maximálna výška steny - h [1]	Zvuková izolácia			Hmotnosť konštrukcie	Trieda odolnosti proti vlámaniu [2]	Trieda požiarnej odolnosti [3]	Kategória používania	Systém špeciálny
				Z hľadiska zvukovej izolácie		Z hľadiska požiarnej odolnosti		V rozsahu požiarnej odolnosti								
	Nida	Nida	Hrúbka	Minimálna hrúbka [mm]	Hustota [kg/m³]	Minimálna hrúbka [mm]	Hustota [kg/m³]	[mm]	R_w [dB]	R_{A1} [dB]	R_{A2} [dB]	[kg]		[min]	Trieda ETAG 003	
100A50/Resistex	C50	Resistex [4]	2x12,5	50	14,5	50	30	4500	55 [5]	51 [5]	43 [5]	50,0	RC3	(R)EI120	IV	●
100AA50/Resistex	2xC50	Resistex [4]	2x12,5	50	14,5	50	30	5500	-	-	-	51,0	RC3	(R)EI120	IV	●
125A75/Resistex	C75	Resistex [4]	2x12,5	75	15	50	30	5500	59	56	52	50,0	RC3	(R)EI120	IV	●
125AA75/Resistex	2xC75	Resistex [4]	2x12,5	75	15	50	30	6500	-	-	-	51,0	RC3	(R)EI120	IV	●
150A100/Resistex	C100	Resistex [4]	2x12,5	100	15	50	30	6500	59 [5]	56 [5]	52 [5]	50,0	RC3	(R)EI120	IV	●
150AA100/Resistex	2xC100	Resistex [4]	2x12,5	100	15	50	30	6500	-	-	-	52,0	RC3	(R)EI120	IV	●

[1] Maximálna výška stien podľa technického stanoviska ITB 01060/11/R12NK. V prípade vyšších požiadaviek ohľadne maximálnych výšok, je dovolené použitie zahustenia nosnej konštrukcie na 400 mm a 300 mm.
[2] Trieda odolnosti proti vlámaniu podľa normy EN 1627:2011. Systém má certifikát odolnosti proti vlámaniu č. 00579/2019, vydaný certifikačnou firmou CERTEST.
[3] Trieda požiarnej odolnosti podľa normy PN-EN 13501-2:2016-07.
[4] Doska Resistex typ DFH2IR môže sa používať v prostredí so zvýšenou relatívnou vlhkosťou vzduchu až do 85 % (do 10 hodín na 24 hodín) napr. v kúpeľniach, kuchyniach ap.
[5] Akustická izolácia odhadnutá na základe simulácií v programe INSUL.
Systém protipožiarnych bezpečnostných stien proti vlámaniu v technológii Siniat plnia funkciu protipožiarnych priečok s obojstranným pôsobením ohňa.
Hrúbka izolačného materiálu pri splnení parametrov akustickej izolácie sa rovná šírke zvislého profilu typu C (napr. profil Nida C75 – sklená vlna s hrúbkou 75 mm).
Objemová hmotnosť izolačného materiálu v závislosti od typu steny je cca 14,5 do 15 kg/m³.

SPOTREBA MATERIÁLOV NA 1 M² STIEN PROTI VLÁMANIU SYSTÉMU NIDA STENA

Názov materiálu	J.m.	Typ systému Nida Ściana					
		100A50/ Resistex	100AA50/ Resistex	125A75/ Resistex	125AA75/ Resistex	150A100/ Resistex	150AA100/ Resistex
		Spotreba materiálu na 1 m²					
Doska Resistex 12,5 mm	m²	4,0	4,0	4,0	4,0	4,0	4,0
Profil Nida C50	bm	1,8	3,6	-	-	-	-
Profil Nida C75	bm	-	-	1,8	3,6	-	-
Profil Nida C100	bm	-	-	-	-	1,8	3,6
Profil Nida U50	bm	0,7	0,7	-	-	-	-
Profil Nida U75	bm	-	-	0,7	0,7	-	-
Profil Nida U100	bm	-	-	-	-	0,7	0,7
Rozperný kolík Nida	ks.	1,8	1,8	1,8	1,8	1,8	1,8
Samorezná skrutka 4,2x13 mm do plechu 1 mm FLAT HEAD®	ks.	-	6,0	-	6,0	-	6,0
Rýchloskrutky Nida 3,5x25 mm	ks.	8,0	8,0	8,0	8,0	8,0	8,0
Rýchloskrutky Nida 3,5x45 mm	ks.	24,0	24,0	24,0	24,0	24,0	24,0
Výstužná páska Nida	bm	2,8	2,8	2,8	2,8	2,8	2,8
Akustická páska	bm	0,6	0,6	0,6	0,6	0,6	0,6
Sadrový tmel Nida Start [6]	kg	1,2	1,2	1,2	1,2	1,2	1,2
Sadrový tmel Nida Finish	kg	0,2	0,2	0,2	0,2	0,2	0,2
Minerálna vlna [7]	m²	1,0	1,0	1,0	1,0	1,0	1,0

[6] Môže sa používať sadrový tmel Nida Max.
[7] Použitie podľa požiadaviek. V prípade použitia iného typu izolačného materiálu, čo sa týka hrúbky a/alebo objemovej hustoty, než je uvedené v technickej špecifikácii (Nida Sadrokartónové systémy – katalóg riešení), bezpodmienečne sa obráťte na príslušného technického konzultanta Siniat.
Normy výdatnosti nezohľadňujú materiálové straty.

nida Stena

Trieda požiarnej odolnosti:	Trieda odolnosti proti vlámaniu:	Maximálna zvuková izolácia:	Maximálna výška budovy:	Číslo súvisiaceho dokladu:
(R)EI120	RC3	70 dB	6500 mm	EN 1627:2011

Osvedčenie o odolnosti proti vlámaniu:
CERTEST Nr 00579/2019

SYSTÉMY:

155B50/RESISTEX; 155BB50/RESISTEX; 205B75/RESISTEX; 205BB75/RESISTEX; 255B100/RESISTEX; 255BB100/RESISTEX;

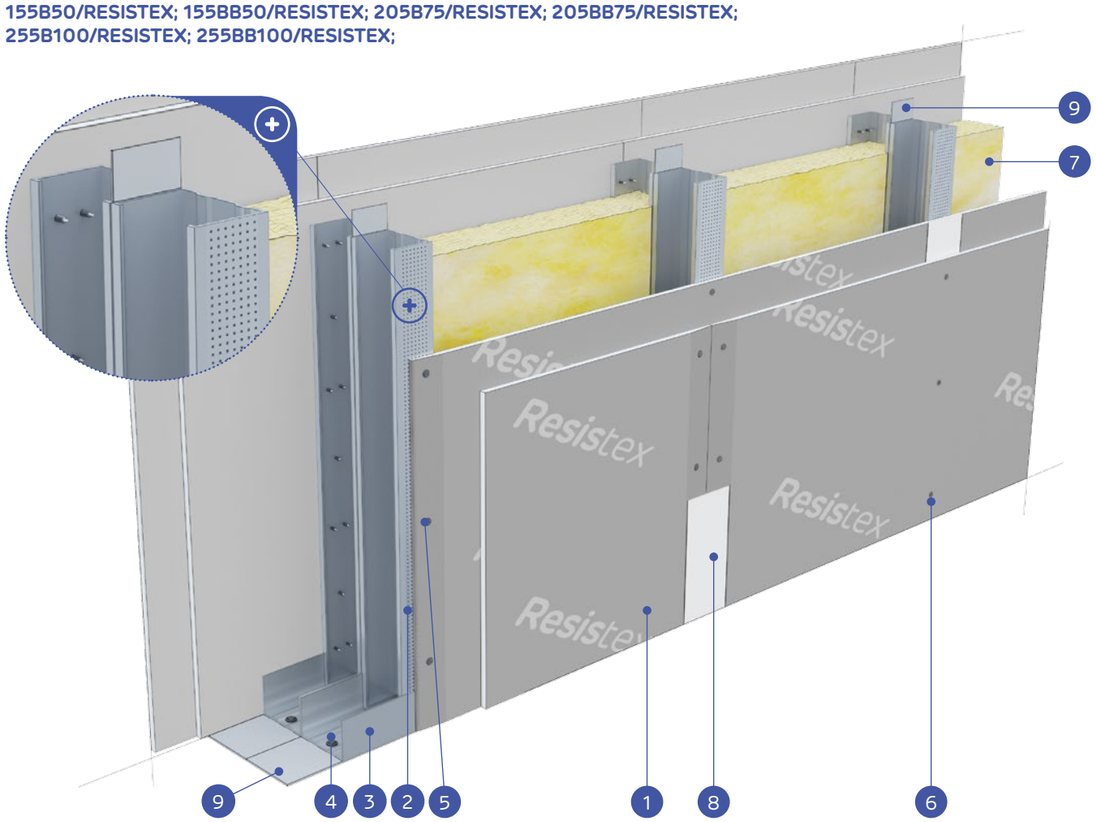

MATERIÁLY:

1. Sadrokartónová doska Resistex
2. Profil Nida C50 / C75 / C100
3. Profil Nida U50 / U75 / U100
4. Rozperný kolík Nida
5. Rýchloskrutky Nida 3,5 x 25 mm
6. Rýchloskrutky Nida 3,5 x 45 mm
7. Izolačný materiál minerálna vlna
8. Spoj medzi sadrokartónovými doskami zhotovený zo sadrového tmelu Nida s výstužnou páskou Nida
9. Utesňovacia páska na akustickú izoláciu Nida so šírkou 50/70/95 mm

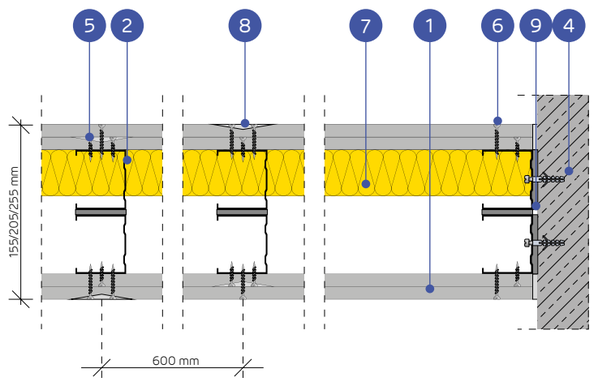

SYSTÉM PRIEČOK PROTI VLÁMANIU NA DVOJRADOVEJ JEDNOTLIVEJ A ZDVOJENEJ KONŠTRUKCII NIDA C50, C75, C100

TECHNICKÉ PARAMETRE

Typ steny Nida Ściana	Konštrukcia roštu	Plášť zo sadrokartónových dosiek		Izolačný materiál (minerálna vlna)				Maximálna výška steny - h [1]	Zvuková izolácia			Hmotnosť konštrukcie	Trieda odolnosti proti vlámaniu [2]	Trieda požiarnej odolnosti [3]	Kategória používania	Systém špeciálny
				Z hľadiska zvukovej izolácie		Z hľadiska požiarnej odolnosti		V rozsahu požiarnej odolnosti								
	Nida	Nida	Hrúbka	Minimálna hrúbka [mm]	Hustota [kg/m³]	Minimálna hrúbka [mm]	Hustota [kg/m³]	[mm]	R_w [dB]	R_{A1} [dB]	R_{A2} [dB]	[kg]		[min]	Trieda ETAG 003	
155B50/Resistex	C50+C50	Resistex [4]	12,5+12,5	2x50	14,5	50	30	4500	63 [5]	59 [5]	52 [5]	53,0	RC3	(R)EI120	IV	●
155BB50/Resistex	2xC50+2xC50	Resistex [4]	12,5+12,5	2x50	14,5	50	30	5500	-	-	-	56,0	RC3	(R)EI120	IV	●
205B75/Resistex	C75+C75	Resistex [4]	12,5+12,5	2x75	15	50	30	6000	70	67	60	54,0	RC3	(R)EI120	IV	●
205BB75/Resistex	2xC75+2xC75	Resistex [4]	12,5+12,5	2x75	15	50	30	6500	-	-		57,0	RC3	(R)EI120	IV	●
255B100/Resistex	C100+C100	Resistex [4]	12,5+12,5	2x100	12	50	30	6500	70	67	60	56,0	RC3	(R)EI120	IV	●
255BB100/Resistex	2xC100+2xC100	Resistex [4]	12,5+12,5	2x100	12	50	30	6500	-	-		58,0	RC3	(R)EI120	IV	●

[1] Maximálna výška stien podľa technického stanoviska ITB 1060/12/R48NK. V prípade vyšších požiadaviek ohľadne maximálnych výšok, je dovolené použitie zahustenia nosnej konštrukcie na 400 mm a 300 mm.
[2] Trieda odolnosti proti vlámaniu podľa normy EN 1627:2011. Systém má certifikát odolnosti proti vlámaniu č. 00579/2019, vydaný certifikačnou firmou CERTEST.
[3] Trieda požiarnej odolnosti podľa normy PN-EN 13501-2:2016-07.
[4] Doska Resistex typ DFH2IR môže sa používať v prostredí so zvýšenou relatívnou vlhkosťou vzduchu až do 85 % (do 10 hodín na 24 hodín) napr. v kúpeľniach, kuchyniach ap.
[5] Akustická izolácia odhadnutá na základe simulácií v programe INSUL.
Systém protipožiarnych bezpečnostných stien proti vlámaniu v technológii Siniat plnia funkciu protipožiarnych priečok s obojstranným pôsobením ohňa.
Hrúbka izolačného materiálu pri splnení parametrov akustickej izolácie sa rovná šírke zvislého profilu typu C (napr. profil Nida C75 – sklená vlna s hrúbkou 75 mm).
Objemová hmotnosť izolačného materiálu v závislosti od typu steny je cca 12 - 15 kg/m³.

SPOTREBA MATERIÁLOV NA 1 M² STIEN PROTI VLÁMANIU SYSTÉMU NIDA STENA

Názov materiálu	J.m.	Typ systému Nida Ściana					
		155B50/ Resistex	155BB50/ Resistex	205B75/ Resistex	205BB75/ Resistex	255B100/ Resistex	255BB100/ Resistex
		Spotreba materiálu na 1 m²					
Doska Resistex 12,5 mm	m²	4,0	4,0	4,0	4,0	4,0	4,0
Profil Nida C50	bm	3,6	7,2	-	-	-	-
Profil Nida C75	bm	-	-	3,6	7,2	-	-
Profil Nida C100	bm	-	-	-	-	3,6	7,2
Profil Nida U50	bm	1,4	1,4	-	-	-	-
Profil Nida U75	bm	-	-	1,4	1,4	-	-
Profil Nida U100	bm	-	-	-	-	1,4	1,4
Rozperný kolík Nida	ks.	3,6	3,6	3,6	3,6	3,6	3,6
Samorezná skrutka 4,2x13 mm do plechu 1 mm FLAT HEAD®	ks.	-	12,0	-	12,0	-	12,0
Rýchloskrutky Nida 3,5x25 mm	ks.	8,0	8,0	8,0	8,0	8,0	8,0
Rýchloskrutky Nida 3,5x45 mm	ks.	24,0	24,0	24,0	24,0	24,0	24,0
Výstužná páska Nida	bm	2,8	2,8	2,8	2,8	2,8	2,8
Akustická páska	bm	2,4	2,4	2,4	2,4	2,4	2,4
Sadrový tmel Nida Start [6]	kg	1,2	1,2	1,2	1,2	1,2	1,2
Sadrový tmel Nida Finish	kg	0,2	0,2	0,2	0,2	0,2	0,2
Minerálna vlna [7]	m²	2,0	2,0	2,0	2,0	2,0	2,0

[6] Môže sa používať sadrový tmel Nida Max.
[7] Použitie podľa požiadaviek. V prípade použitia iného typu izolačného materiálu, čo sa týka hrúbky a/alebo objemovej hustoty, než je uvedené v technickej špecifikácii (Nida Sadrokartónové systémy – katalóg riešení), bezpodmienečne sa obráťte na príslušného technického konzultanta Siniat.
Normy výdatnosti nezohľadňujú materiálové straty.

nida Stena

Trieda požiarnej odolnosti:	Trieda odolnosti proti vlámaniu:	Maximálna zvuková izolácia:	Maximálna výška budovy:	Číslo súvisiaceho dokladu:
(R)EI120	RC3	70 dB	6500 mm	EN 1627:2011

Osvedčenie o odolnosti proti vlámaniu:
CERTEST Nr 00579/2019

SYSTÉMY:

155B50-PWA/RESISTEX; 155BB50-PWA/RESISTEX; 205B75-PWA/RESISTEX; 205BB75-PWA/RESISTEX; 255B100-PWA/RESISTEX; 255BB100-PWA/RESISTEX;

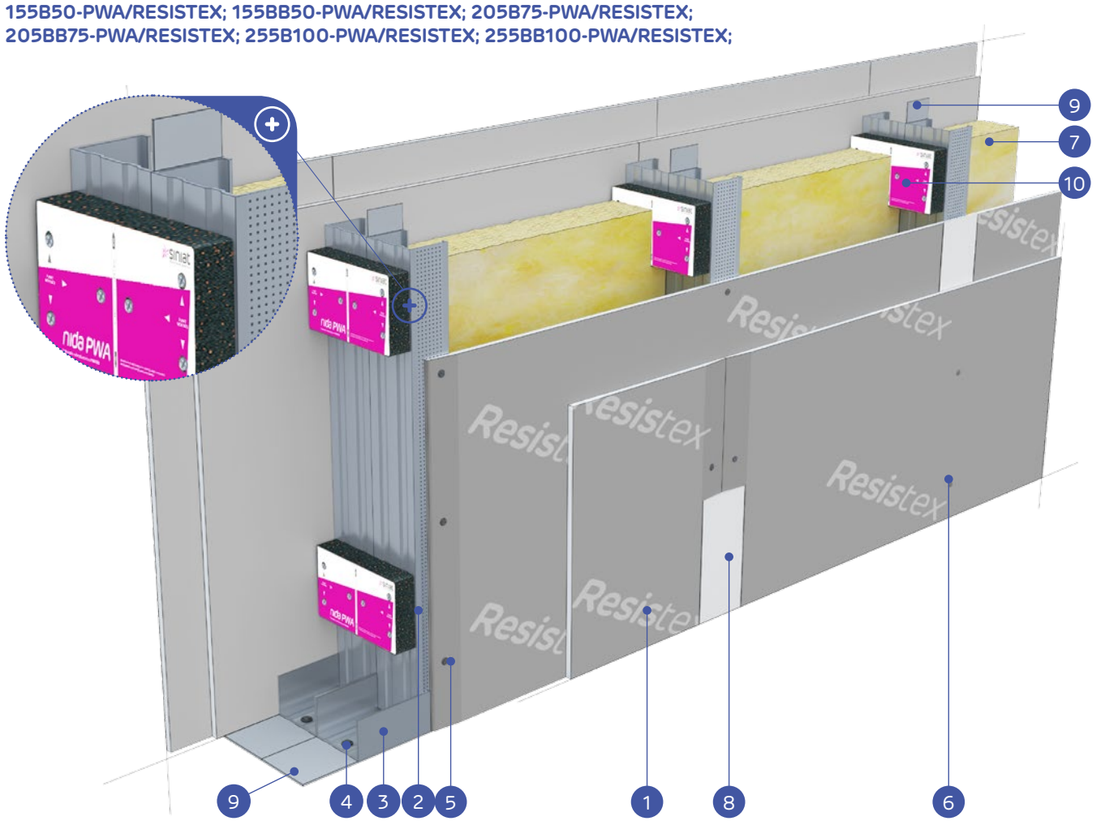

MATERIÁLY:

1. Sadrokartónová doska Resistex
2. Profil Nida C50 / C75 / C100
3. Profil Nida U50 / U75 / U100
4. Rozperný kolík Nida
5. Rýchloskrutky Nida 3,5 x 25 mm
6. Rýchloskrutky Nida 3,5 x 45 mm
7. Izolačný materiál minerálna vlna
8. Spoj medzi sadrokartónovými doskami zhotovený zo sadrového tmelu Nida s výstužnou páskou Nida
9. Utesňovacia páska na akustickú izoláciu Nida so šírkou 50/70/95 mm
10. Vibroakustická väzba Nida PWA

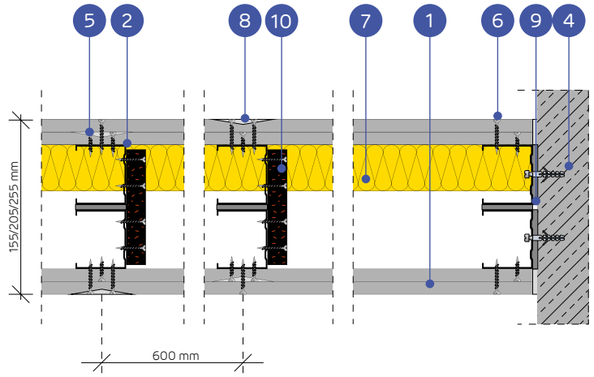

SYSTÉM PRIEČOK PROTI VLÁMANIU NA DVOJRADOVEJ JEDNOTLIVEJ A ZDVOJENEJ KONŠTRUKCII NIDA C50, C75, C100 (NIDA PWA)

TECHNICKÉ PARAMETRE

Typ steny Nida Ściana	Konštrukcia roštu	Plášť zo sadrokartónových dosiek		Izolačný materiál (minerálna vlna)				Maximálna výška steny - h [1]	Zvuková izolácia			Hmotnosť konštrukcie	Trieda odolnosti proti vlámaniu [2]	Trieda požiarnej odolnosti [3]	Kategória používania	Systém špeciálny
				Z hľadiska zvukovej izolácie		Z hľadiska požiarnej odolnosti		V rozsahu požiarnej odolnosti								
	Nida	Nida	Hrúbka	Minimálna hrúbka [mm]	Hustota [kg/m³]	Minimálna hrúbka [mm]	Hustota [kg/m³]	[mm]	R_w [dB]	R_{A1} [dB]	R_{A2} [dB]	[kg]		[min]	Trieda ETAG 003	
155B50-PWA/Resistex	C50+C50	Resistex [4]	12,5+12,5	2x50	14,5	50	30	5500	63 [5]	59 [5]	52 [5]	53,0	RC3	(R)EI120	IV	●
155BB50-PWA/Resistex	2xC50+2xC50	Resistex [4]	12,5+12,5	2x50	14,5	50	30	6330	-	-	-	56,0	RC3	(R)EI120	IV	●
205B75-PWA/Resistex	C75+C75	Resistex [4]	12,5+12,5	2x75	15	50	30	6200	70	67	60	54,0	RC3	(R)EI120	IV	●
205BB75-PWA/Resistex	2xC75+2xC75	Resistex [4]	12,5+12,5	2x75	15	50	30	6500	-	-		57,0	RC3	(R)EI120	IV	●
255B100-PWA/Resistex	C100+C100	Resistex [4]	12,5+12,5	2x100	12	50	30	6500	70	67	60	56,0	RC3	(R)EI120	IV	●
255BB100-PWA/Resistex	2xC100+2xC100	Resistex [4]	12,5+12,5	2x100	12	50	30	6500	-	-		58,0	RC3	(R)EI120	IV	●

[1] Maximálna výška stien podľa technického stanoviska ITB 1060/12/R48NK. V prípade vyšších požiadaviek ohľadne maximálnych výšok, je dovolené použitie zahustenia nosnej konštrukcie na 400 mm a 300 mm.
[2] Trieda odolnosti proti vlámaniu podľa normy EN 1627:2011. Systém má certifikát odolnosti proti vlámaniu č. 00579/2019, vydaný certifikačnou firmou CERTEST.
[3] Trieda požiarnej odolnosti podľa normy PN-EN 13501-2:2016-07.
[4] Doska Resistex typ DFH2IR môže sa používať v prostredí so zvýšenou relatívnou vlhkosťou vzduchu až do 85 % (do 10 hodín na 24 hodín) napr. v kúpeľniach, kuchyniach ap.
[5] Akustická izolácia odhadnutá na základe simulácií v programe INSUL.
Systém protipožiarnych bezpečnostných stien proti vlámaniu v technológii Siniat plnia funkciu protipožiarnych priečok s obojstranným pôsobením ohňa.
Hrúbka izolačného materiálu pri splnení parametrov akustickej izolácie sa rovná šírke zvislého profilu typu C (napr. profil Nida C75 – sklená vlna s hrúbkou 75 mm).
Objemová hmotnosť izolačného materiálu v závislosti od typu steny je cca 12 - 15 kg/m³.

SPOTREBA MATERIÁLOV NA 1 M² STIEN PROTI VLÁMANIU SYSTÉMU NIDA STENA

Názov materiálu	J.m.	Typ systému Nida Ściana					
		155B50-PWA/ Resistex	155BB50-PWA/ Resistex	205B75-PWA/ Resistex	205BB75-PWA/ Resistex	255B100-PWA/ Resistex	255BB100-PWA/ Resistex
		Spotreba materiálu na 1 m²					
Doska Resistex 12,5 mm	m²	4,0	4,0	4,0	4,0	4,0	4,0
Profil Nida C50	bm	3,6	7,2	-	-	-	-
Profil Nida C75	bm	-	-	3,6	7,2	-	-
Profil Nida C100	bm	-	-	-	-	3,6	7,2
Profil Nida U50	bm	1,4	1,4	-	-	-	-
Profil Nida U75	bm	-	-	1,4	1,4	-	-
Profil Nida U100	bm	-	-	-	-	1,4	1,4
Vibroakustická väzba PWA50	ks.	1,1	1,1	-	-	-	-
Vibroakustická väzba PWA75	ks.	-	-	1,1	1,1	-	-
Vibroakustická väzba PWA100	ks.	-	-	-	-	1,1	1,1
Rozperný kolík Nida	ks.	3,6	3,6	3,6	3,6	3,6	3,6
Samorezná skrutka 4,2x13 mm do plechu 1 mm FLAT HEAD®	ks.	-	6,0	-	6,0	-	6,0
Rýchloskrutky Nida 3,5x25 mm	ks.	8,0	8,0	8,0	8,0	8,0	8,0
Rýchloskrutky Nida 3,5x45 mm	ks.	31,0	31,0	31,0	31,0	31,0	31,0
Výstužná páska Nida	bm	2,8	2,8	2,8	2,8	2,8	2,8
Akustická páska	bm	2,4	2,4	2,4	2,4	2,4	2,4
Sadrový tmel Nida Start [6]	kg	1,2	1,2	1,2	1,2	1,2	1,2
Sadrový tmel Nida Finish	kg	0,2	0,2	0,2	0,2	0,2	0,2
Minerálna vlna [7]	m²	2,0	2,0	2,0	2,0	2,0	2,0

[6] Môže sa používať sadrový tmel Nida Max.
[7] Použitie podľa požiadaviek. V prípade použitia iného typu izolačného materiálu, čo sa týka hrúbky a/alebo objemovej hustoty, než je uvedené v technickej špecifikácii (Nida Sadrokartónové systémy – katalóg riešení), bezpodmienečne sa obráťte na príslušného technického konzultanta Siniat.
Normy výdatnosti nezohľadňujú materiálové straty.

nida Stena

Trieda požiarnej odolnosti:	Trieda odolnosti proti vlámaniu:	Maximálna zvuková izolácia:	Maximálna výška budovy:	Číslo súvisiaceho dokladu:
(R)EI120	RC3	62 dB	6500 mm	EN 1627:2011

Osvedčenie o odolnosti proti vlámaniu:
CERTEST Nr 00579/2019

SYSTÉMY:

150C50/RESISTEX; 150CC50/RESISTEX; 200C75/RESISTEX; 200CC75/RESISTEX; 250C100/RESISTEX; 250CC100/RESISTEX;

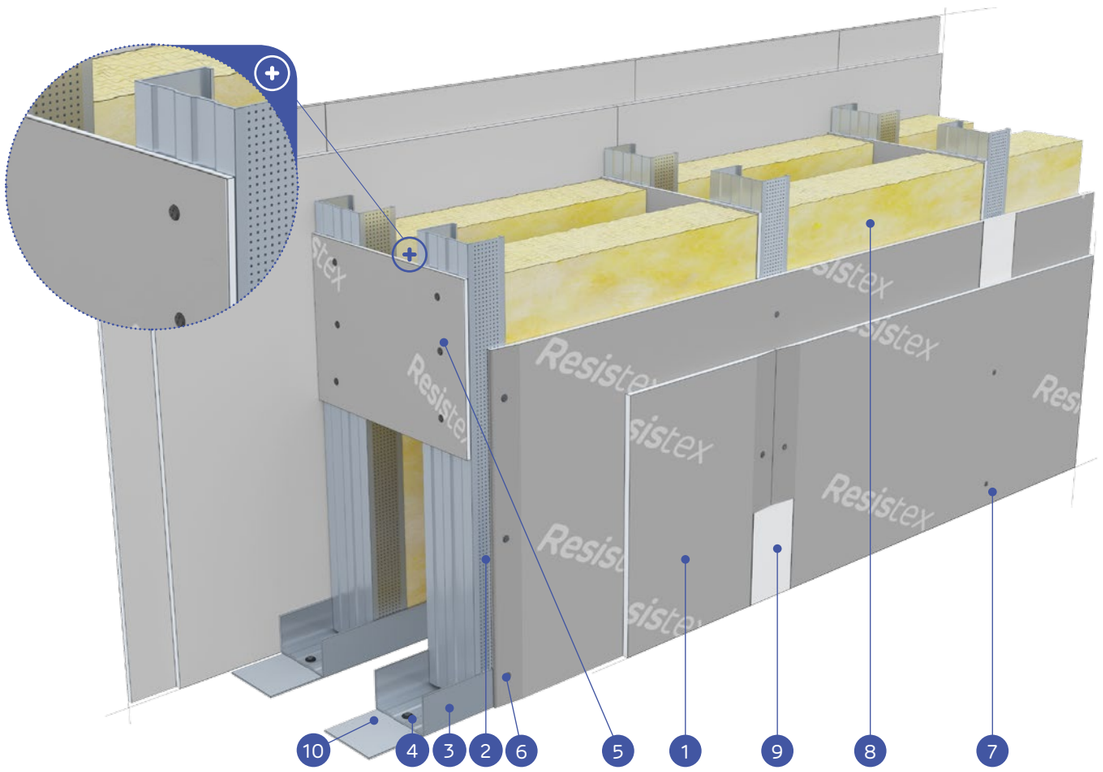

MATERIÁLY:

1. Sadrokartónová doska Resistex
2. Profil Nida C50 / C75 / C100
3. Profil Nida U50 / U75 / U100
4. Rozperný kolík Nida
5. Preklad z dosky Resistex min. vyš. 300 mm, min. 2 ks na stĺp (max. rozstup 1500 mm)
6. Rýchloskrutky Nida 3,5 x 25 mm
7. Rýchloskrutky Nida 3,5 x 45 mm
8. Izolačný materiál minerálna vlna
9. Spoj medzi sadrokartónovými doskami zhotovený zo sadrového tmelu Nida s výstužnou páskou Nida
10. Utesňovacia páska na akustickú izoláciu Nida so šírkou 50/70/95 mm

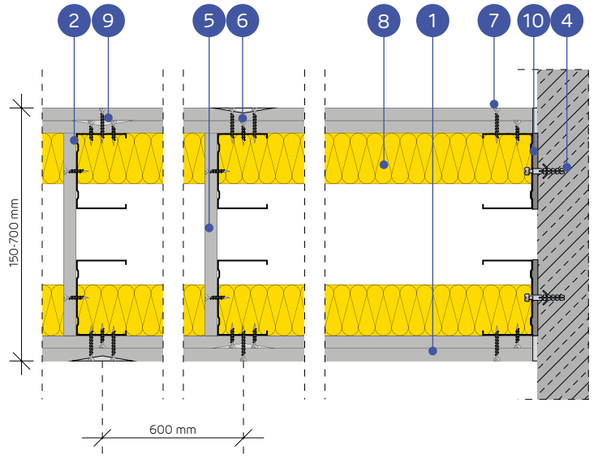

SYSTÉM PRIEČOK PROTI VLÁMANIU NA DVOJRADOVEJ JEDNOTLIVEJ A ZDVOJENEJ KONŠTRUKCII NIDA C50, C75, C100 (INŠTALAČNE STENY)

TECHNICKÉ PARAMETRE

Typ steny Nida Sciana	Konštrukcia roštu	Plášť zo sadrokartónových dosiek		Izolačný materiál (minerálna vlna)				Maximálna výška steny - h [1]	Zvuková izolácia [5]			Hmotnosť konštrukcie	Trieda odolnosti proti vlámaniu [2]	Trieda požiarnej odolnosti [3]	Kategória používania	Systém špeciálny
				Z hľadiska zvukovej izolácie		Z hľadiska požiarnej odolnosti		V rozsahu požiarnej odolnosti								
	Nida	Nida	Hrúbka	Minimálna hrúbka [mm]	Hustota [kg/m³]	Minimálna hrúbka [mm]	Hustota [kg/m³]	[mm]	R_w [dB]	R_{A1} [dB]	R_{A2} [dB]	[kg]		[min]	Trieda ETAG 003	
150C50/Resistex	C50+C50	Resistex [4]	12,5+12,5	2x50	12	50	30	4500	60	58	54	53,0	RC3	(R)EI120	IV	●
150CC50/Resistex	2xC50+2xC50	Resistex [4]	12,5+12,5	2x50	12	50	30	4750	-	-	-	56,0	RC3	(R)EI120	IV	●
200C75/Resistex	C75+C75	Resistex [4]	12,5+12,5	2x75	12	50	30	6000	62	60	57	54,0	RC3	(R)EI120	IV	●
200CC75/Resistex	2xC75+2xC75	Resistex [4]	12,5+12,5	2x75	12	50	30	6500	-	-	-	57,0	RC3	(R)EI120	IV	●
250C100/Resistex	C100+C100	Resistex [4]	12,5+12,5	2x100	12	50	30	6500	62	60	57	56,0	RC3	(R)EI120	IV	●
250CC100/Resistex	2xC100+2xC100	Resistex [4]	12,5+12,5	2x100	12	50	30	6500	-	-	-	58,0	RC3	(R)EI120	IV	●

[1] Maximálna výška stien podľa technického stanoviska ITB 1060/12/R48NK. V prípade vyšších požiadaviek ohľadne maximálnych výšok, je dovolené použitie zahustenia nosnej konštrukcie na 400 mm a 300 mm.
[2] Trieda odolnosti proti vlámaniu podľa normy EN 1627:2011. Systém má certifikát odolnosti proti vlámaniu č. 00579/2019, vydaný certifikačnou firmou CERTEST.
[3] Trieda požiarnej odolnosti podľa normy PN-EN 13501-2:2016-07.
[4] Doska Resistex typ DFH2IR môže sa používať v prostredí so zvýšenou relatívnou vlhkosťou vzduchu až do 85 % (do 10 hodín na 24 hodín) napr. v kúpeľniach, kuchyniach ap.
[5] Akustická izolácia odhadnutá na základe simulácií v programe INSUL.
Systém protipožiarnych bezpečnostných stien proti vlámaniu v technológii Siniat plnia funkciu protipožiarnych priečok s obojstranným pôsobením ohňa.
Hrúbka izolačného materiálu pri splnení parametrov akustickej izolácie sa rovná šírke zvislého profilu typu C (napr. profil Nida C75 – sklená vlna s hrúbkou 75 mm).
Objemová hmotnosť izolačného materiálu v závislosti od typu steny je cca 12 kg/m³.

SPOTREBA MATERIÁLOV NA 1 M² STIEN PROTI VLÁMANIU SYSTÉMU NIDA STENA

Názov materiálu	J.m.	Typ systému Nida Sciana					
		150C50/ Resistex	150CC50/ Resistex	200C75/ Resistex	200CC75/ Resistex	250C100/ Resistex	250CC100/ Resistex
		Spotreba materiálu na 1 m²					
Doska Resistex 12,5 mm	m²	4,0	4,0	4,0	4,0	4,0	4,0
Profil Nida C50	bm	3,6	7,2	-	-	-	-
Profil Nida C75	bm	-	-	3,6	7,2	-	-
Profil Nida C100	bm	-	-	-	-	3,6	7,2
Profil Nida U50	bm	1,4	1,4	-	-	-	-
Profil Nida U75	bm	-	-	1,4	1,4	-	-
Profil Nida U100	bm	-	-	-	-	1,4	1,4
Rozperný kolík Nida	ks.	3,6	3,6	3,6	3,6	3,6	3,6
Samorezná skrutka 4,2x13 mm do plechu 1 mm FLAT HEAD®	ks.	-	12,0	-	12,0	-	12,0
Rýchloskrutky Nida 3,5x25 mm	ks.	14,0	14,0	14,0	14,0	14,0	14,0
Rýchloskrutky Nida 3,5x45 mm	ks.	24,0	24,0	24,0	24,0	24,0	24,0
Výstužná páska Nida	bm	2,8	2,8	2,8	2,8	2,8	2,8
Akustická páska	bm	2,2	2,2	2,2	2,2	2,2	2,2
Sadrový tmel Nida Start [6]	kg	1,2	1,2	1,2	1,2	1,2	1,2
Sadrový tmel Nida Finish	kg	0,2	0,2	0,2	0,2	0,2	0,2
Minerálna vlna [7]	m²	2,0	2,0	2,0	2,0	2,0	2,0

[6] Môže sa používať sadrový tmel Nida Max.
[7] Použitie podľa požiadaviek. V prípade použitia iného typu izolačného materiálu, čo sa týka hrúbky a/alebo objemovej hustoty, než je uvedené v technickej špecifikácii (Nida Sadrokartónové systémy – katalóg riešení), bezpodmienečne sa obráťte na príslušného technického konzultanta Siniat.
Normy výdatnosti nezohľadňujú materiálové straty.

nida Stena

Trieda požiarnej odolnosti:	Trieda odolnosti proti vlámaniu:	Maximálna zvuková izolácia:	Maximálna výška budovy:	Číslo súvisiaceho dokladu:
(R)EI120	RC4	59 dB	6500 mm	EN 1627:2011

Vyhlásenie o parametroch:
DoP/Wall System/0010/15.11.2016

SYSTÉMY:

**125AA75/OGIEŃ PLUS + (BS) TWARDA; 125AA75/WODAOGIEŃ PLUS + (BS) TWARDA;
150AA100/OGIEŃ PLUS + (BS) TWARDA; 150AA100/WODAOGIEŃ PLUS + (BS) TWARDA;**

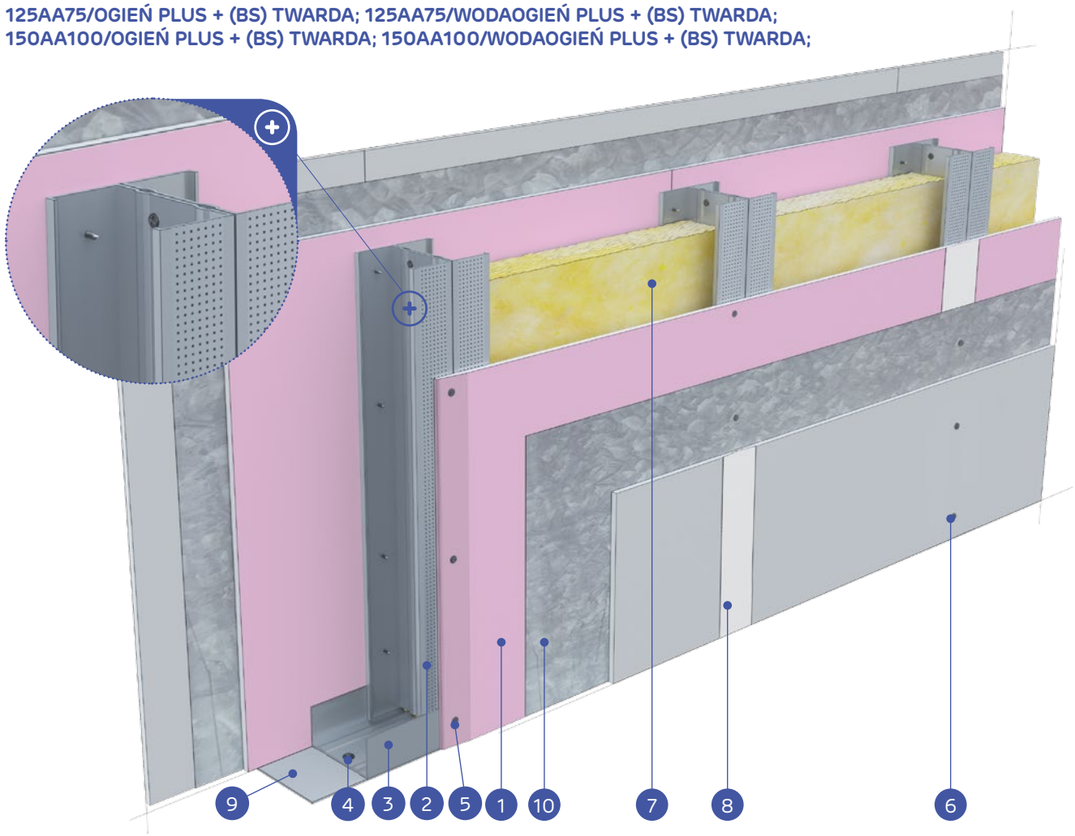

MATERIÁLY:

1. Sadrokartónová doska Nida Ogień Plus (vnútorná vrstva) + Nida Twarda (vonkajšia vrstva)
2. Profil Nida C75 / C100 (zdvojnásobil)
3. Profil Nida U75 / U100
4. Rozperný kolík Nida
5. Rýchloskrutky Nida 3,5 x 25 mm
6. Rýchloskrutky Nida Twarda 4,2 x 38 mm
7. Izolačný materiál minerálna vlna
8. Spoj medzi sadrokartónovými doskami zhotovený zo sadrového tmelu Nida s výstužnou páskou Nida
9. Utesňovacia páska na akustickú izoláciu Nida so šírkou 70/95 mm
10. Pozinkovaný oceľový plech 0,5 mm (obe strany)

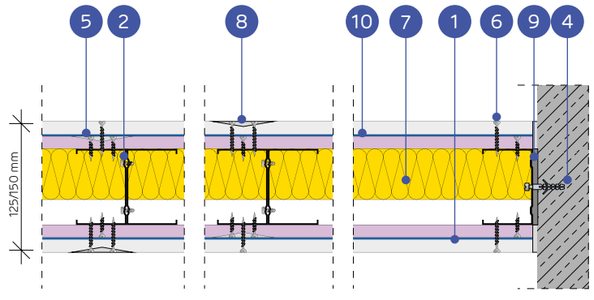

SYSTÉM PRIEČOK PROTI VLÁMANIU NA JEDNOTLIVEJ ALEBO ZDVOJENEJ KONŠTRUKCII NIDA C75, C100 (HYBRIDNÉ STENY - OGIEŃ PLUS / (BS) TWARDA)

TECHNICKÉ PARAMETRE

Typ steny Nida Ściana	Konštrukcia roštu	Plášť zo sadrokartónových dosiek		Izolačný materiál (minerálna vlna)				Maximálna výška steny - h [1]	Zvuková izolácia			Hmotnosť konštrukcie	Trieda odolnosti proti vláma-niu [2]	Trieda požiarnej odolnosti [3]	Kategória používania	Systém špeciálny
				Z hľadiska zvukovej izolácie		Z hľadiska požiarnej odolnosti		V rozsahu požiarnej odolnosti								
	Nida	Nida	Hrúbka	Minimálna hrúbka [mm]	Hustota [kg/m³]	Minimálna hrúbka [mm]	Hustota [kg/m³]	[mm]	R_w [dB]	R_{Atr} [dB]	R_A [dB]	[kg]		[min]	Trieda ETAG 003	
125AA75/Ogień Plus + (BS) Twarda	2xC75	Ogień Plus + Twarda [4]	12,5+12,5	75	14,5	50	30	6500	58	56	50	59,0	RC4	(R)EI120	IV	●
125AA75/WodaOgień Plus + (BS) Twarda	2xC75	WodaOgień Plus + Twarda	12,5+12,5	75	14,5	50	30	6500	58	56	50	59,0	RC4	(R)EI120	IV	●
150AA100/Ogień Plus + (BS) Twarda	2xC100	Ogień Plus + Twarda [4]	12,5+12,5	100	14,5	50	30	6500	59	57	53	59,0	RC4	(R)EI120	IV	●
150AA100/WodaOgień Plus + (BS) Twarda	2xC100	WodaOgień Plus + Twarda	12,5+12,5	100	14,5	50	30	6500	59	57	53	59,0	RC4	(R)EI120	IV	●

[1] Maximálna výška stien podľa technického stanoviska ITB 01060/11/R12NK; ITB 1060/12/R48NK; ITB 1060/11/R42NK.
[2] Trieda odolnosti proti vlámaniu podľa normy EN 1627:2011. Stena proti vlámaniu klasifikovaná ako RC4 môže v súlade s technickým stanoviskom ITB 1060/10/R01NK pôsobiť ako medzistena.
[3] Trieda požiarnej odolnosti podľa normy PN-EN 13501-2:2016-07.
[4] Doska Nida Twarda typ DFH1IR môže sa používať v prostredí so zvýšenou relatívnou vlhkosťou vzduchu až do 85 % (do 10 hodín na 24 hodín) napr. v kúpeľniach, kuchyniach ap. Aby sa systém mohol používať na miestach so zvýšenou vlhkosťou vzduchu, je potrebné zmeniť vnútorný obklad z dosiek Nida Ogień Plus na dosky min. typu DFH2, napr. Nida Woda Ogień Plus.

Systém protipožiarnych bezpečnostných stien proti vlámaniu v technológii Siniat plnia funkciu protipožiarnych priečok s obojstranným pôsobením ohňa.
Hrúbka izolačného materiálu pri splnení parametrov akustickej izolácie sa rovná šírke zvislého profilu typu C (napr. profil Nida C75 – sklená vlna s hrúbkou 75 mm).
Objemová hmotnosť izolačného materiálu v závislosti od typu steny je cca 14,5 kg/m³.

SPOTREBA MATERIÁLOV NA 1 M² STIEN PROTI VLÁMANIU SYSTÉMU NIDA STENA

Názov materiálu	J.m.	Typ systému Nida Ściana			
		125AA75/Ogień Plus + (BS) Twarda	125AA75/ WodaOgień Plus + (BS) Twarda	150AA100/ Ogień Plus + (BS) Twarda	150AA100/ WodaOgień Plus + (BS) Twarda
		Spotreba materiálu na 1 m²			
Doska Nida Ogień Plus 12,5 mm	m²	2,0	-	2,0	-
Doska Nida Woda Ogień Plus 12,5 mm	m²	-	2,0	-	2,0
Doska Nida Twarda 12,5 mm	m²	2,0	2,0	2,0	2,0
Pozinkovaný oceľový plech 0,5 mm [5]	m²	2,0	2,0	2,0	2,0
Profil Nida C75	bm	3,6	3,6	-	-
Profil Nida C100	bm	-	-	3,6	3,6
Profil Nida U75	bm	0,7	0,7	-	-
Profil Nida U100	bm	-	-	0,7	0,7
Nity	ks.	4,0	4,0	4,0	4,0
Rozperný kolík Nida	ks.	0,9	0,9	0,9	0,9
Samorezná skrutka 4,2x13 mm do plechu 1 mm FLAT HEAD®	ks.	6,0	6,0	6,0	6,0
Rýchloskrutky Nida 3,5x25 mm	ks.	8,0	8,0	8,0	8,0
Rýchloskrutky Nida Twarda 4,2x38 mm	ks.	24,0	24,0	24,0	24,0
Výstužná páska Nida	bm	2,8	2,8	2,8	2,8
Akustická páska	bm	0,6	0,6	0,6	0,6
Nivelačná hmota pripravená na použitie Nida Hydromix [6]	kg	1,4	1,4	1,4	1,4
Minerálna vlna [7]	m²	1,0	1,0	1,0	1,0

[5] Môže byť použitý plášť z oceľového plechu s hrúbkou 0,5 mm upevnený priamo na oceľovú konštrukciu s použitím závrtných skrutiek FLAT HEAD 4,2x13 mm.
[6] Môže sa používať sadrový tmel Nida Max.
[7] Použitie podľa požiadaviek. V prípade použitia iného typu izolačného materiálu, čo sa týka hrúbky a/alebo objemovej hustoty, než je uvedené v technickej špecifikácii (Nida Sadrokartónové systémy – katalóg riešení), bezpodmienečne sa obráťte na príslušného technického konzultanta Siniat.
Normy výdatnosti nezohľadňujú materiálové straty.

nida Stena

Trieda požiarnej odolnosti:	Trieda odolnosti proti vlámaniu:	Maximálna zvuková izolácia:	Maximálna výška budovy:	Číslo súvisiaceho dokladu:
(R)EI120	RC4	74 dB	6500 mm	EN 1627:2011

Vyhlásenie o parametroch:
DoP/Wall System/0010/15.11.2016

SYSTÉMY:

205BB75/OGIEŃ PLUS + (BS) TWARDA; 205BB75/WODAOGIEŃ PLUS + (BS) TWARDA;
255BB100/OGIEŃ PLUS + (BS) TWARDA; 255BB100/WODAOGIEŃ PLUS + (BS) TWARDA;

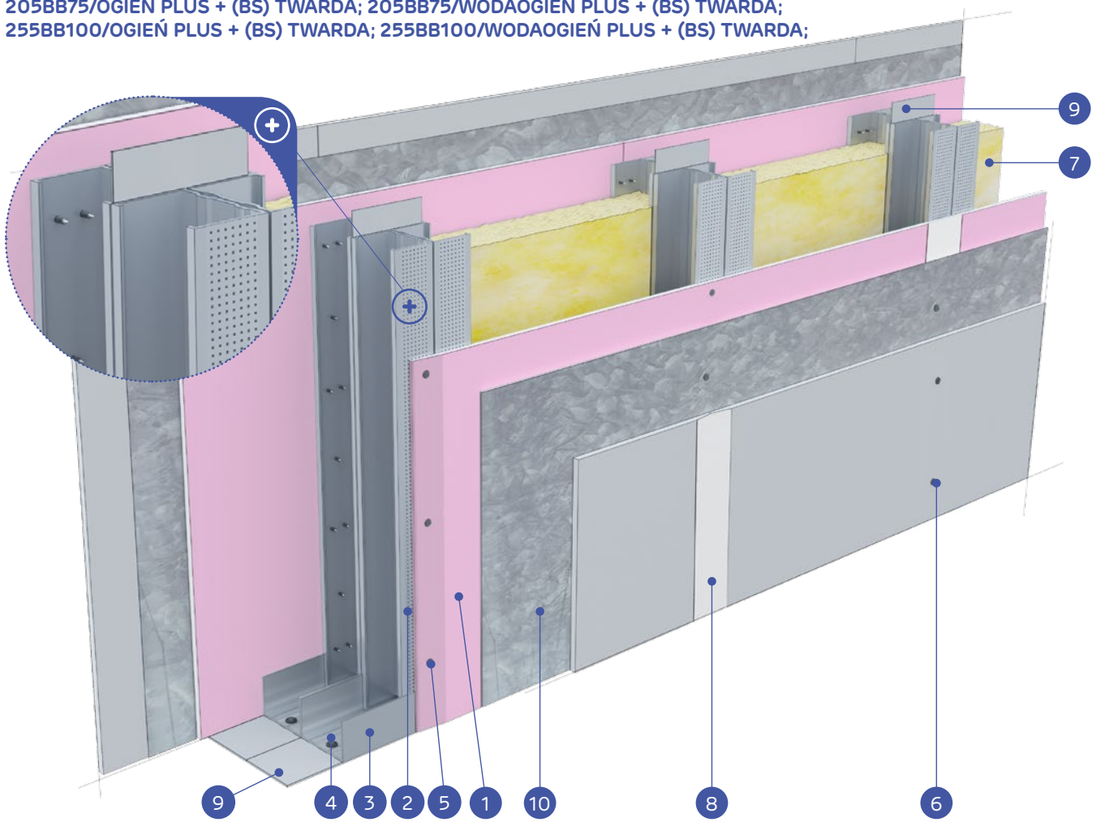

MATERIÁLY:

1. Sadrokartónová doska Nida Ogień Plus (vnútorná vrstva) + Nida Twarda (vonkajšia vrstva)
2. Profil Nida C75 / C100 (zdvojnásobil)
3. Profil Nida U75 / U100
4. Rozperný kolík Nida
5. Rýchloskrutky Nida 3,5 x 25 mm
6. Rýchloskrutky Nida Twarda 4,2 x 38 mm
7. Izolačný materiál minerálna vlna
8. Spoj medzi sadrokartónovými doskami zhotovený zo sadrového tmelu Nida s výstužnou páskou Nida
9. Utesňovacia páska na akustickú izoláciu Nida so šírkou 70/95 mm
10. Pozinkovaný oceľový plech 0,5 mm (obe strany)

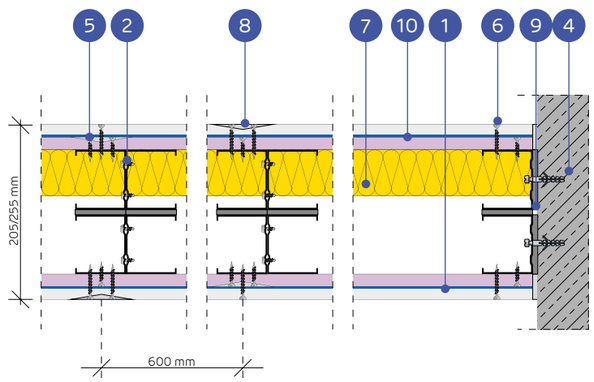

SYSTÉM PRIEČOK PROTI VLÁMANIU NA JEDNOTLIVEJ ALEBO ZDVOJENEJ KONŠTRUKCII NIDA C75, C100 (HYBRIDNÉ STENY - OGIEŃ PLUS / (BS) TWARDA)

TECHNICKÉ PARAMETRE

Typ steny Nida Ściana	Konštrukcia roštu	Plášť zo sadrokartónových dosiek		Izolačný materiál (minerálna vlna)				Maximálna výška steny - h [1]	Zvuková izolácia [5]			Hmotnosť konštrukcie	Trieda odolnosti proti vlámaniu [2]	Trieda požiarnej odolnosti [3]	Kategória používania	Systém špeciálny
				Z hľadiska zvukovej izolácie		Z hľadiska požiarnej odolnosti		V rozsahu požiarnej odolnosti								
	Nida	Nida	Hrúbka	Minimálna hrúbka [mm]	Hustota [kg/m³]	Minimálna hrúbka [mm]	Hustota [kg/m³]	[mm]	R_w [dB]	R_{w} [dB]	R_{w} [dB]	[kg]		[min]	Trieda ETAG 003	
205BB75/Ogień Plus + (BS) Twarda	2xC75+2xC75	Ogień Plus + Twarda [4]	12,5+12,5	2x75	15	50	30	6500	70	66	59	65,0	RC4	(R)EI120	IV	●
205BB75/WodaOgień Plus + (BS) Twarda	2xC75+2xC75	WodaOgień Plus + Twarda	12,5+12,5	2x75	15	50	30	6500	70	66	59	65,0	RC4	(R)EI120	IV	●
255BB100/Ogień Plus + (BS) Twarda	2xC100+2xC100	Ogień Plus + Twarda [4]	12,5+12,5	2x100	15	50	30	6500	74	71	70	65,0	RC4	(R)EI120	IV	●
255BB100/WodaOgień Plus + (BS) Twarda	2xC100+2xC100	WodaOgień Plus + Twarda	12,5+12,5	2x100	15	50	30	6500	74	71	70	65,0	RC4	(R)EI120	IV	●

[1] Maximálna výška stien podľa technického stanoviska ITB 01060/11/R12NK; ITB 1060/12/R48NK; ITB 1060/11/R42NK.
[2] Trieda odolnosti proti vlámaniu podľa normy EN 1627:2011. Stena proti vlámaniu klasifikovaná ako RC4 môže v súlade s technickým stanoviskom ITB 1060/10/R01NK pôsobiť ako medzistena.
[3] Trieda požiarnej odolnosti podľa normy PN-EN 13501-2:2016-07.
[4] Doska Nida Twarda typ DFH1IR môže sa používať v prostredí so zvýšenou relatívnou vlhkosťou vzduchu až do 85 % (do 10 hodín na 24 hodín) napr. v kúpeľniach, kuchyniach ap. Aby sa systém mohol používať na miestach so zvýšenou vlhkosťou vzduchu, je potrebné zmeniť vnútorný obklad z dosiek Nida Ogień Plus na dosky min. typu DFH2, napr. Nida Woda Ogień Plus.
[5] Akustická izolácia odhadnutá na základe simulácií v programe INSUL pre rozstup profilov C-400 mm.
Systém protipožiarnych bezpečnostných stien proti vlámaniu v technológii Siniat plnia funkciu protipožiarnych priečok s obojstranným pôsobením ohňa.
Hrúbka izolačného materiálu pri splnení parametrov akustickej izolácie sa rovná šírke zvislého profilu typu C (napr. profil Nida C75 – sklená vlna s hrúbkou 75 mm).
Objemová hmotnosť izolačného materiálu v závislosti od typu steny je cca 15 kg/m³.

SPOTREBA MATERIÁLOV NA 1 M² STIEN PROTI VLÁMANIU SYSTÉMU NIDA STENA

Názov materiálu	J.m.	Typ systému Nida Ściana			
		205BB75/Ogień Plus + (BS) Twarda	205BB75/ WodaOgień Plus + (BS) Twarda	255BB100/ Ogień Plus + (BS) Twarda	255BB100/ WodaOgień Plus + (BS) Twarda
		Spotreba materiálu na 1 m²			
Doska Nida Ogień Plus 12,5 mm	m²	2,0	-	2,0	-
Doska Nida Woda Ogień Plus 12,5 mm	m²	-	2,0	-	2,0
Doska Nida Twarda 12,5 mm	m²	2,0	2,0	2,0	2,0
Pozinkovaný oceľový plech 0,5 mm [6]	m²	2,0	2,0	2,0	2,0
Profil Nida C75	bm	7,2	7,2	-	-
Profil Nida C100	bm	-	-	7,2	7,2
Profil Nida U75	bm	1,4	1,4	-	-
Profil Nida U100	bm	-	-	1,4	1,4
Nity	ks.	8,0	8,0	8,0	8,0
Rozperný kolík Nida	ks.	1,8	1,8	1,8	1,8
Samorezná skrutka 4,2x13 mm do plechu 1 mm FLAT HEAD®	ks.	12,0	12,0	12,0	12,0
Rýchloskrutky Nida 3,5x25 mm	ks.	8,0	8,0	8,0	8,0
Rýchloskrutky Nida Twarda 4,2x38 mm	ks.	24,0	24,0	24,0	24,0
Výstužná páska Nida	bm	2,8	2,8	2,8	2,8
Akustická páska	bm	2,4	2,4	2,4	2,4
Nivelačná hmota pripravená na použitie Nida Hydromix [7]	kg	1,4	1,4	1,4	1,4
Minerálna vlna [8]	m²	2,0	2,0	2,0	2,0

[6] Môže byť použitý plášť z oceľového plechu s hrúbkou 0,5 mm upevnený priamo na oceľovú konštrukciu s použitím závrtných skrutiek FLAT HEAD 4,2x13 mm.
[7] Môže sa používať sadrový tmel Nida Max.
[8] Použitie podľa požiadaviek. V prípade použitia iného typu izolačného materiálu, čo sa týka hrúbky a/alebo objemovej hustoty, než je uvedené v technickej špecifikácii (Nida Sadrokartónové systémy – katalóg riešení), bezpodmienečne sa obráťte na príslušného technického konzultanta Siniat.
Normy výdatnosti nezohľadňujú materiálové straty.

nida Stena

Trieda požiarnej odolnosti:	Trieda odolnosti proti vlámaniu:	Maximálna zvuková izolácia:	Maximálna výška budovy:	Číslo súvisiaceho dokladu:
(R)EI120	RC4	74 dB	6500 mm	EN 1627:2011

Vyhlásenie o parametroch:
DoP/Wall System/0010/15.11.2016

SYSTÉMY:

205BB75-PWA/OGIEŇ PLUS + (BS) TWARDA; 205BB75-PWA/WODAOGIEŇ PLUS + (BS) TWARDA;
255BB100-PWA/OGIEŇ PLUS + (BS) TWARDA;
255BB100-PWA/WODAOGIEŇ PLUS + (BS) TWARDA;

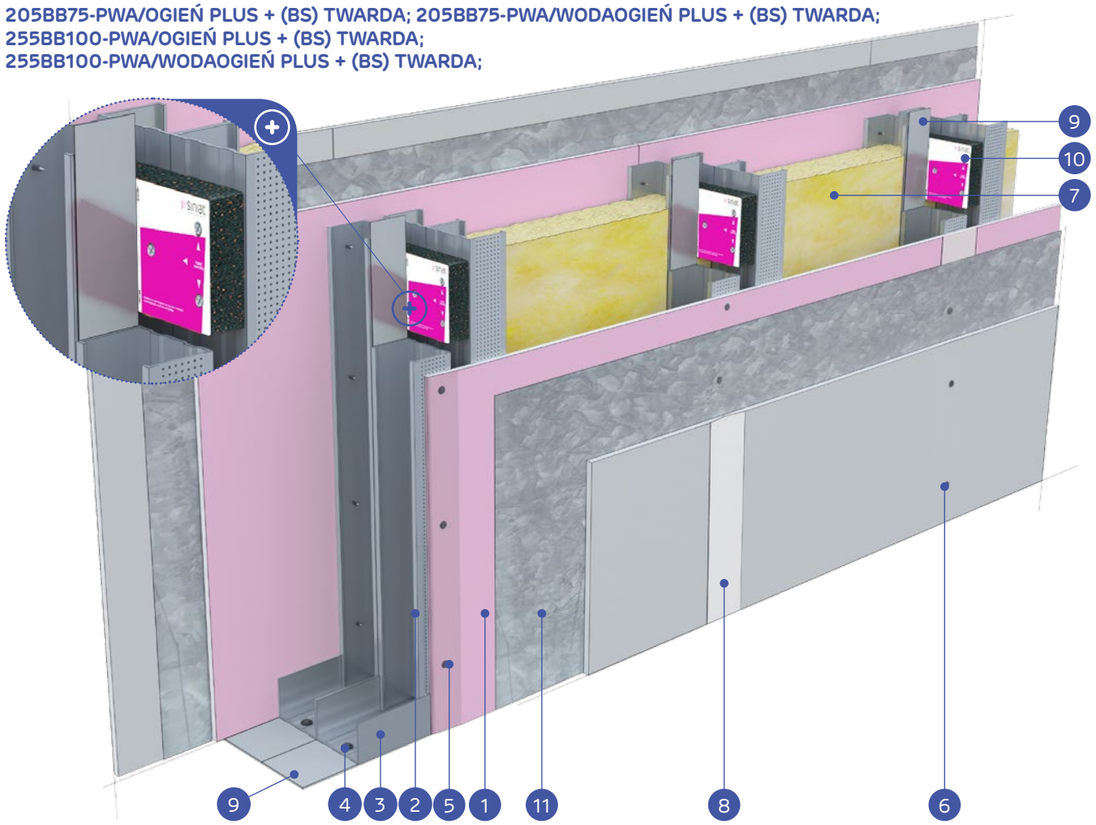

MATERIÁLY:

1. Sadrokartónová doska Nida Ogień Plus (vnútorná vrstva) + Nida Twarda (vonkajšia vrstva)
2. Profil Nida C75 / C100 (zdvojnásobil)
3. Profil Nida U75 / U100
4. Rozperný kolík Nida
5. Rýchloskrutky Nida 3,5 x 25 mm
6. Rýchloskrutky Nida Twarda 4,2 x 38 mm
7. Izolačný materiál minerálna vlna
8. Spoj medzi sadrokartónovými doskami zhotovený zo sadrového tmelu Nida s výstužnou páskou Nida
9. Utesňovacia páska na akustickú izoláciu Nida so šírkou 70/95 mm
10. Vibroakustická väzba Nida PWA
11. Pozinkovaný oceľový plech 0,5 mm (obe strany)

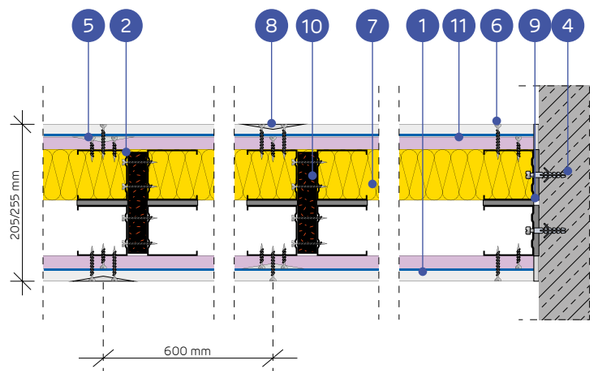

SYSTÉM PRIEČOK PROTI VLÁMANIU NA JEDNOTLIVEJ ALEBO ZDVOJENEJ KONŠTRUKCII NIDA C75, C100 (HYBRIDNÉ STENY - OGIEŇ PLUS / (BS) TWARDA NIDA PWA)

TECHNICKÉ PARAMETRE

Typ steny Nida Ściana	Konštrukcia roštu	Plášť zo sadrokartónových dosiek		Izolačný materiál (minerálna vlna)				Maximálna výška steny - h [1]	Zvuková izolácia [5]			Hmotnosť konštrukcie	Trieda odolnosti proti vlámaniu [2]	Trieda požiarnej odolnosti [3]	Kategória používania	Systém špeciálny
				Z hľadiska zvukovej izolácie		Z hľadiska požiarnej odolnosti		V rozsahu požiarnej odolnosti								
	Nida	Nida	Hrúbka	Minimálna hrúbka [mm]	Hustota [kg/m³]	Minimálna hrúbka [mm]	Hustota [kg/m³]	[mm]	R_w [dB]	R_{Atr} [dB]	R_{Aw} [dB]	[kg]		[min]	Trieda ETAG 003	
205BB75-PWA/Ogień Plus + (BS) Twarda	2xC75+2xC75	Ogień Plus + Twarda [4]	12,5+12,5	2x75	15	50	30	6500	70	66	59	65,0	RC4	(R)EI120	IV	●
205BB75-PWA/WodaOgień Plus + (BS) Twarda	2xC75+2xC75	WodaOgień Plus + Twarda	12,5+12,5	2x75	15	50	30	6500	70	66	59	65,0	RC4	(R)EI120	IV	●
255BB100-PWA/Ogień Plus + (BS) Twarda	2xC100+2xC100	Ogień Plus + Twarda [4]	12,5+12,5	2x100	15	50	30	6500	74	71	70	65,0	RC4	(R)EI120	IV	●
255BB100-PWA/WodaOgień Plus + (BS) Twarda	2xC100+2xC100	WodaOgień Plus + Twarda	12,5+12,5	2x100	15	50	30	6500	74	71	70	65,0	RC4	(R)EI120	IV	●

[1] Maximálna výška stien podľa technického stanoviska ITB 01060/11/R12NK; ITB 1060/12/R48NK; ITB 1060/11/R42NK.
[2] Trieda odolnosti proti vlámaniu podľa normy EN 1627:2011. Stena proti vlámaniu klasifikovaná ako RC4 môže v súlade s technickým stanoviskom ITB 1060/10/R01NK pôsobiť ako medzistena.
[3] Trieda požiarnej odolnosti podľa normy PN-EN 13501-2:2016-07.
[4] Doska Nida Twarda typ DFH1IR môže sa používať v prostredí so zvýšenou relatívnou vlhkosťou vzduchu až do 85 % (do 10 hodín na 24 hodín) napr. v kúpeľniach, kuchyniach ap. Aby sa systém mohol používať na miestach so zvýšenou vlhkosťou vzduchu, je potrebné zmeniť vnútorný obklad z dosiek Nida Ogień Plus na dosky min. typu DFH2, napr. Nida Woda Ogień Plus.
[5] Akustická izolácia odhadnutá na základe simulácií v programe INSUL pre rozstup profilov C-400 mm.
Systém protipožiarnych bezpečnostných stien proti vlámaniu v technológii Siniat plnia funkciu protipožiarnych priečok s obojstranným pôsobením ohňa.
Hrúbka izolačného materiálu pri splnení parametrov akustickej izolácie sa rovná šírke zvislého profilu typu C (napr. profil Nida C75 – sklená vlna s hrúbkou 75 mm).
Objemová hmotnosť izolačného materiálu v závislosti od typu steny je cca 15 kg/m³.

SPOTREBA MATERIÁLOV NA 1 M² STIEN PROTI VLÁMANIU SYSTÉMU NIDA STENA

Názov materiálu	J.m.	Typ systému Nida Ściana			
		205BB75-PWA/Ogień Plus +(BS) Twarda	205BB75-PWA/WodaOgień Plus + (BS) Twarda	255BB100-PWA/Ogień Plus + (BS) Twarda	255BB100-PWA/ WodaOgień Plus + (BS) Twarda
		Spotreba materiálu na 1 m²			
Doska Nida Ogień Plus 12,5 mm	m²	2,0	-	2,0	-
Doska Nida Woda Ogień Plus 12,5 mm	m²	-	2,0	-	2,0
Doska Nida Twarda 12,5 mm	m²	2,0	2,0	2,0	2,0
Pozinkovaný oceľový plech 0,5 mm [6]	m²	2,0	2,0	2,0	2,0
Profil Nida C75	bm	7,2	7,2	-	-
Profil Nida C100	bm	-	-	7,2	7,2
Profil Nida U75	bm	1,4	1,4	-	-
Profil Nida U100	bm	-	-	1,4	1,4
Vibroakustická väzba PWA75	ks.	1,1	1,1	-	-
Vibroakustická väzba PWA100	ks.	-	-	1,1	1,1
Nity	ks.	8,0	8,0	8,0	8,0
Rozperný kolík Nida	ks.	1,8	1,8	1,8	1,8
Samorezná skrutka 4,2x13 mm do plechu 1 mm FLAT HEAD®	ks.	12,0	12,0	12,0	12,0
Rýchloskrutky Nida 3,5x25 mm	ks.	8,0	8,0	8,0	8,0
Rýchloskrutky Nida Twarda 4,2x38 mm	ks.	24,0	24,0	24,0	24,0
Rýchloskrutky Nida 3,5x45 mm	ks.	7,0	7,0	7,0	7,0
Výstužná páska Nida	bm	2,8	2,8	2,8	2,8
Akustická páska	bm	2,4	2,4	2,4	2,4
Nivelačná hmota pripravená na použitie Nida Hydromix [7]	kg	1,4	1,4	1,4	1,4
Minerálna vlna [8]	m²	2,0	2,0	2,0	2,0

[6] Môže byť použitý plášť z oceľového plechu s hrúbkou 0,5 mm upevnený priamo na oceľovú konštrukciu s použitím závrtných skrutiek FLAT HEAD 4,2x13 mm.
[7] Môže sa používať sadrový tmel Nida Max.
[8] Použitie podľa požiadaviek. V prípade použitia iného typu izolačného materiálu, čo sa týka hrúbky a/alebo objemovej hustoty, než je uvedené v technickej špecifikácii (Nida Sadrokartónové systémy – katalóg riešení), bezpodmienečne sa obráťte na príslušného technického konzultanta Siniat.
Normy výdatnosti nezohľadňujú materiálové straty.

STENY PROTI VLÁMANIU

nida Stena

Trieda požiarnej odolnosti:	Trieda odolnosti proti vlámaniu:	Maximálna zvuková izolácia:	Maximálna výška budovy:	Číslo súvisiaceho dokladu:
(R)EI120	RC4	62 dB	6500 mm	EN 1627:2011

Vyhlásenie o parametroch:
DoP/Wall System/0010/15.11.2016

SYSTÉMY:

**200CC75/OGIEŇ PLUS + (BS) TWARDA; 200CC75/WODAOGIEŇ PLUS + (BS) TWARDA;
250CC100/OGIEŇ PLUS + (BS) TWARDA; 250CC100/WODAOGIEŇ PLUS + (BS) TWARDA;**

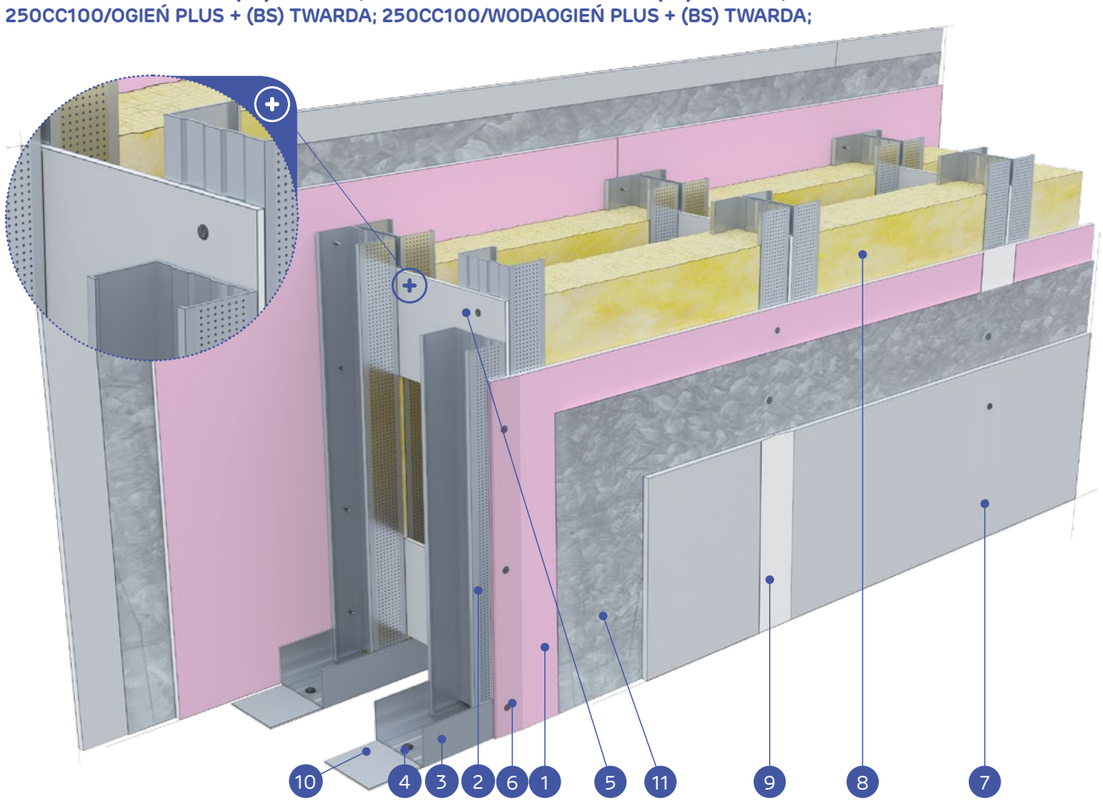

MATERIÁLY:

1. Sadrokartónová doska Nida Ogień Plus (vnútorná vrstva) + Nida Twarda (vonkajšia vrstva)
2. Profil Nida C75 / C100 (zdvojnásobil)
3. Profil Nida U75 / U100
4. Rozperný kolík Nida
5. Preklad z dosky vyš. 300 mm, min. 2 ks na stĺp (max. rozstup 1500 mm)
6. Rýchloskrutky Nida 3,5 x 25 mm
7. Rýchloskrutky Nida Twarda 4,2 x 38 mm
8. Izolačný materiál minerálna vlna
9. Spoj medzi sadrokartónovými doskami zhotovený zo sadrového tmelu Nida s výstužnou páskou Nida
10. Utesňovacia páska na akustickú izoláciu Nida so šírkou 70/95 mm
11. Pozinkovaný oceľový plech 0,5 mm (obe strany)

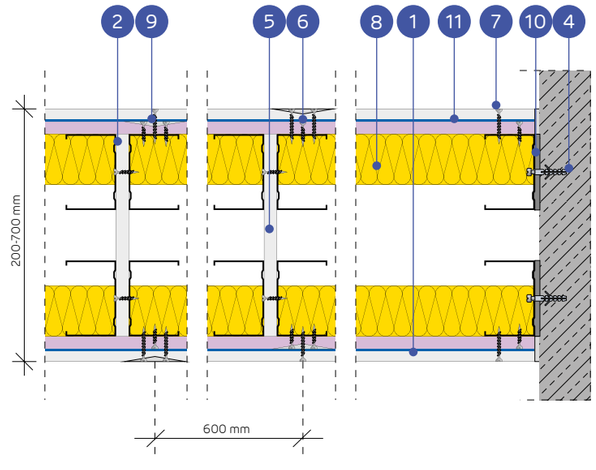

SYSTÉM PRIEČOK PROTI VLÁMANIU NA JEDNOTLIVEJ ALEBO ZDVOJENEJ KONŠTRUKCII NIDA C75, C100 (HYBRIDNE INSTALAČNÉ STENY - OGIEŇ PLUS / (BS) TWARDA)

TECHNICKÉ PARAMETRE

Typ steny Nida Ściana	Konštrukcia roštu	Plášť zo sadrokartónových dosiek		Izolačný materiál (minerálna vlna)				Maximálna výška steny - h [1]	Zvuková izolácia			Hmotnosť konštrukcie	Trieda odolnosti proti vlámaniu [2]	Trieda požiarnej odolnosti [3]	Kategória používania	Systém špeciálny
				Z hľadiska požiarnej odolnosti		Z hľadiska požiarnej odolnosti		V rozsahu požiarnej odolnosti								
	Nida	Nida	Hrúbka	Minimálna hrúbka [mm]	Hustota [kg/m³]	Minimálna hrúbka [mm]	Hustota [kg/m³]	[mm]	R_w [dB]	$R_{w(C;Ctr)}$ [dB]	$R_{w(C;Ctr)}$ [dB]	[kg]		[min]	Trieda ETAG 003	
200CC75/Ogień Plus + (BS) Twarda	2xC75+2xC75	Ogień Plus + Twarda [4]	12,5+12,5	2x50	12	50	30	6500	62	60	57	65,0	RC4	(R)EI120	IV	●
200CC75/WodaOgień Plus + (BS) Twarda	2xC75+2xC75	WodaOgień Plus + Twarda	12,5+12,5	2x50	12	50	30	6500	62	60	57	65,0	RC4	(R)EI120	IV	●
250CC100/Ogień Plus + (BS) Twarda	2xC100+2xC100	Ogień Plus + Twarda [4]	12,5+12,5	2x75	12	50	30	6500	62	60	57	65,0	RC4	(R)EI120	IV	●
250CC100/WodaOgień Plus + (BS) Twarda	2xC100+2xC100	WodaOgień Plus + Twarda	12,5+12,5	2x75	12	50	30	6500	62	60	57	65,0	RC4	(R)EI120	IV	●

[1] Maximálna výška stien podľa technického stanoviska ITB 01060/11/R12NK; ITB 1060/12/R48NK; ITB 1060/11/R42NK.
[2] Trieda odolnosti proti vlámaniu podľa normy EN 1627:2011. Stena proti vlámaniu klasifikovaná ako RC4 môže v súlade s technickým stanoviskom ITB 1060/10/R01NK pôsobiť ako medzistena.
[3] Trieda požiarnej odolnosti podľa normy PN-EN 13501-2:2016-07.
[4] Doska Nida Twarda typ DFH1IR môže sa používať v prostredí so zvýšenou relatívnou vlhkosťou vzduchu až do 85 % (do 10 hodín na 24 hodín) napr. v kúpeľniach, kuchyniach ap. Aby sa systém mohol používať na miestach so zvýšenou vlhkosťou vzduchu, je potrebné zmeniť vnútorný obklad z dosiek Nida Ogień Plus na dosky min. typu DFH2, napr. Nida Woda Ogień Plus.
Systém protipožiarnych bezpečnostných stien proti vlámaniu v technológii Siniat plnia funkciu protipožiarnych priečok s obojstranným pôsobením ohňa.
Hrúbka izolačného materiálu pri splnení parametrov akustickej izolácie sa rovná šírke zvislého profilu typu a činí 50-75 mm (napr. profil Nida C75 – sklená vlna s hrúbkou 50 mm).
Objemová hmotnosť izolačného materiálu v závislosti od typu steny je cca 12 kg/m³.

SPOTREBA MATERIÁLOV NA 1 M² STIEN PROTI VLÁMANIU SYSTÉMU NIDA STENA

Názov materiálu	J.m.	Typ systému Nida Ściana			
		200CC75/Ogień Plus + (BS) Twarda	200CC75/WodaOgień Plus + (BS) Twarda	250CC100/Ogień Plus + (BS) Twarda	250CC100/WodaOgień Plus + (BS) Twarda
		Spotreba materiálu na 1 m²			
Doska Nida Ogień Plus 12,5 mm	m²	2,0	-	2,0	-
Doska Nida Woda Ogień Plus 12,5 mm	m²	-	2,0	-	2,0
Doska Nida Twarda 12,5 mm	m²	2,0	2,0	2,0	2,0
Pozinkovaný oceľový plech 0,5 mm [5]	m²	2,0	2,0	2,0	2,0
Profil Nida C75	bm	7,2	7,2	-	-
Profil Nida C100	bm	-	-	7,2	7,2
Profil Nida U75	bm	1,4	1,4	-	-
Profil Nida U100	bm	-	-	1,4	1,4
Nity	ks.	8,0	8,0	8,0	8,0
Rozperný kolík Nida	ks.	1,8	1,8	1,8	1,8
Samorezná skrutka 4,2x13 mm do plechu 1 mm FLAT HEAD®	ks.	12,0	12,0	12,0	12,0
Rýchloskrutky Nida 3,5x25 mm	ks.	14,0	14,0	14,0	14,0
Rýchloskrutky Nida Twarda 4,2x38 mm	ks.	24,0	24,0	24,0	24,0
Výstužná páska Nida	bm	2,8	2,8	2,8	2,8
Akustická páska	bm	2,4	2,4	2,4	2,4
Nivelačná hmota pripravená na použitie Nida Hydromix [6]	kg	1,4	1,4	1,4	1,4
Minerálna vlna [7]	m²	2,0	2,0	2,0	2,0

[5] Môže byť použitý plášť z oceľového plechu s hrúbkou 0,5 mm upevnený priamo na oceľovú konštrukciu s použitím závrtných skrutiek FLAT HEAD 4,2x13 mm.
[6] Môže sa používať sadrový tmel Nida Max.
[7] Použitie podľa požiadaviek. V prípade použitia iného typu izolačného materiálu, čo sa týka hrúbky a/alebo objemovej hustoty, než je uvedené v technickej špecifikácii (Nida Sadrokartónové systémy – katalóg riešení), bezpodmienečne sa obráťte na príslušného technického konzultanta Siniat.
Normy výdatnosti nezohľadňujú materiálové straty.

nida Stena

TABUĽKY VÝBERU MAXIMÁLNYCH VÝŠOK V SYSTÉME NIDA STENA S POUŽITÍM ZAHUSTENIA ROZSTUPU A/ALEBO ZDVOJENEJ NOSNEJ KONŠTRUKCII NIDA C50, C75, C100 BEZ PROTIPOŽIARNEJ ODOLNOSTI

TECHNICKÉ PARAMETRE

Názov systému Nida Ściana	Počet vrstiev opláštenia Nida	Typ konštrukcii Nida		Maximálna výška steny - h [1]		ETAG 003
		Typ profilu Nida	Osová vzdialenosť profilov Nida	1 [2]	2 [3]	
	[mm]		[mm]	[mm]	[mm]	
75A50	12,5	C50/U50	600	3450	2280	II
75A50-400	12,5	C50/U50	400	4250	4000	III
75A50-300	12,5	C50/U50	300	5000	4750	III
75AA50	12,5	2xC50/U50	600	4250	4000	III
75AA50-400	12,5	2xC50/U50	400	4500	4250	IV
75AA50-300	12,5	2xC50/U50	300	5750	5250	IV
80A50	15,0	C50/U50	600	3750	3000	IV
80A50-400	15,0	C50/U50	400	4250	4000	IV
80A50-300	15,0	C50/U50	300	5000	4600	IV
80AA50	15,0	2xC50/U50	600	4500	4200	III
80AA50-400	15,0	2xC50/U50	400	4750	4400	IV
80AA50-300	15,0	2xC50/U50	300	5750	5500	IV
86A50	18,0	C50/U50	600	4000	3250	III
86A50-400	18,0	C50/U50	400	4500	4250	IV
86A50-300	18,0	C50/U50	300	5250	5000	IV
86AA50	18,0	2xC50/U50	600	5000	4750	IV
86AA50-400	18,0	2xC50/U50	400	5250	5000	IV
86AA50-300	18,0	2xC50/U50	300	6000	5750	IV
100A75	12,5	C75/U75	600	4500	3750	III
100A75-400	12,5	C75/U75	400	6000	5500	IV
100A75-300	12,5	C75/U75	300	7000	5500	IV
100AA75	12,5	2xC75/U75	600	6750	6500	IV
100AA75-400	12,5	2xC75/U75	400	7250	7000	IV
100AA75-300	12,5	2xC75/U75	300	7500	7250	IV
105A75	15,0	C75/U75	600	5000	4250	III
105A75-400	15,0	C75/U75	400	6000	5750	IV
105A75-300	15,0	C75/U75	300	7000	6500	IV
105AA75	15,0	2xC75/U75	600	6750	6000	IV
105AA75-400	15,0	2xC75/U75	400	7250	6750	IV
105AA75-300	15,0	2xC75/U75	300	7750	7250	IV
111A75	18,0	C75/U75	600	5000	4500	IV
111A75-400	18,0	C75/U75	400	6250	7750	IV
111A75-300	18,0	C75/U75	300	7250	6750	IV
111AA75	18,0	2xC75/U75	600	7000	6500	IV
111AA75-400	18,0	2xC75/U75	400	7500	7250	IV
111AA75-300	18,0	2xC75/U75	300	8000	7500	IV
125A100	12,5	C100/U100	600	5000	4500	IV
125A100-400	12,5	C100/U100	400	6500	5750	IV
125A100-300	12,5	C100/U100	300	8250	5250	IV
125AA100	12,5	2xC100/U100	600	7750	7000	IV
125AA100-400	12,5	2xC100/U100	400	8250	7250	IV
125AA100-300	12,5	2xC100/U100	300	9000	8000	IV
130A100	15,0	C100/U100	600	5500	4750	IV
130A100-400	15,0	C100/U100	400	7500	6500	IV
130A100-300	15,0	C100/U100	300	8250	7250	IV

[1] Technické stanovisko ITB 1060/11/R12NK.
[2] Rozsah 1 – zahŕňa steny miestností, v ktorých sa nenachádza veľa osôb, ako sú napr. izby v bytoch, hoteloch, nemocniciach, ako aj iné používané podobným spôsobom.
[3] Rozsah 2 – zahŕňa steny miestností, v ktorých sa nenachádza veľa osôb, ako sú napr. konferenčné miestnosti, školské triedy, konferenčné miestnosti, ako aj iné používané podobným spôsobom.

nida Stena

TABUĽKY VÝBERU MAXIMÁLNYCH VÝŠOK V SYSTÉME NIDA STENA S POUŽITÍM ZAHUSTENIA ROZSTUPU A/ALEBO ZDVOJENEJ NOSNEJ KONŠTRUKCII NIDA C50, C75, C100 BEZ PROTIPOŽIARNEJ ODOLNOSTI

TECHNICKÉ PARAMETRE

Názov systému Nida Ściana	Počet vrstiev opláštenia Nida	Typ konštrukcii Nida		Maximálna výška steny - h [1]		ETAG 003
		Typ profilu Nida	Osová vzdialenosť profilov Nida	1 [2]	2 [3]	
	[mm]		[mm]	[mm]	[mm]	
130AA100	15,0	2xC100/U100	600	7750	7250	IV
130AA100-400	15,0	2xC100/U100	400	8250	7750	IV
130AA100-300	15,0	2xC100/U100	300	9000	8250	IV
136A100	18,0	C100/U100	600	6000	5250	IV
136A100-400	18,0	C100/U100	400	8000	7250	IV
136A100-300	18,0	C100/U100	300	8750	7750	IV
136AA100	18,0	2xC100/U100	600	8250	7750	IV
136AA100-400	18,0	2xC100/U100	400	8750	8500	IV
136AA100-300	18,0	2xC100/U100	300	9750	9000	IV
100A50	2x12,5	C50/U50	600	4500	3750	III/IV
100A50-400	2x12,5	C50/U50	400	5000	4500	IV
100A50-300	2x12,5	C50/U50	300	5750	5000	IV
100AA50	2x12,5	2xC50/U50	600	5500	5000	IV
100AA50-400	2x12,5	2xC50/U50	400	5750	5250	IV
100AA50-300	2x12,5	2xC50/U50	300	6750	6250	IV
125A75	2x12,5	C75/U75	600	5500	5000	IV
125A75-400	2x12,5	C75/U75	400	7000	6500	IV
125A75-300	2x12,5	C75/U75	300	8000	7000	IV
125AA75	2x12,5	2xC75/U75	600	7500	7000	IV
125AA75-400	2x12,5	2xC75/U75	400	8000	7250	IV
125AA75-300	2x12,5	2xC75/U75	300	8500	7500	IV
150A100	2x12,5	C100/U100	600	6500	5750	IV
150A100-400	2x12,5	C100/U100	400	8250	7250	IV
150A100-300	2x12,5	C100/U100	300	9000	8500	IV
150AA100	2x12,5	2xC100/U100	600	9000	8000	IV
150AA100-400	2x12,5	2xC100/U100	400	10250	9250	IV
150AA100-300	2x12,5	2xC100/U100	300	11000	10000	IV
125A50	3x12,5	C50/U50	600	4500	3750	IV
125A50-400	3x12,5	C50/U50	400	5000	4500	IV
125A50-300	3x12,5	C50/U50	300	5750	5000	IV
125AA50	3x12,5	2xC50/U50	600	5500	5000	IV
125AA50-400	3x12,5	2xC50/U50	400	5750	5250	IV
125AA50-300	3x12,5	2xC50/U50	300	6750	6250	IV
150A75	3x12,5	C75/U75	600	5500	5000	IV
150A75-400	3x12,5	C75/U75	400	7000	6500	IV
150A75-300	3x12,5	C75/U75	300	8000	7000	IV
150AA75	3x12,5	2xC75/U75	600	7500	7000	IV
150AA75-400	3x12,5	2xC75/U75	400	8000	7250	IV
150AA75-300	3x12,5	2xC75/U75	300	8500	7500	IV
175A100	3x12,5	C100/U100	600	6500	5750	IV
175A100-400	3x12,5	C100/U100	400	8250	7250	IV
175A100-300	3x12,5	C100/U100	300	9000	8500	IV
175AA100	3x12,5	2xC100/U100	600	9000	8000	IV
175AA100-400	3x12,5	2xC100/U100	400	10250	9250	IV
175AA100-300	3x12,5	2xC100/U100	300	11000	10000	IV

[1] Technické stanovisko ITB 1060/11/R12NK.
[2] Rozsah 1 – zahŕňa steny miestností, v ktorých sa nenachádza veľa osôb, ako sú napr. izby v bytoch, hoteloch, nemocniciach, ako aj iné používané podobným spôsobom.
[3] Rozsah 2 – zahŕňa steny miestností, v ktorých sa nenachádza veľa osôb, ako sú napr. konferenčné miestnosti, školské triedy, konferenčné miestnosti, ako aj iné používané podobným spôsobom.

nida Stena

TABUĽKY VÝBERU MAXIMÁLNYCH VÝŠOK V SYSTÉME NIDA STENA S POUŽITÍM ZAHUSTENIA ROZSTUPU A/ALEBO ZDVOJENEJ NOSNEJ KONŠTRUKCII NIDA C50, C75, C100 BEZ PROTIPOŽIARNEJ ODOLNOSTI (KONŠTRUKCIA DVOJRADOVÁ)

TECHNICKÉ PARAMETRE

Názov systému Nida Ściana	Počet vrstiev opláštenia Nida	Typ konštrukcii Nida		Maximálna výška steny - h [1]		ETAG 003
		Typ profilu Nida	Osová vzdialenosť profilov Nida	1 [2]	2 [3]	
	[mm]		[mm]	[mm]	[mm]	
155B50	2x12,5	C50+C50	600	4500	4000	IV
155B50-PWA	2x12,5	C50+C50	600	5500	4200	IV
155B50-400	2x12,5	C50+C50	400	4730	4200	IV
155B50-400-PWA	2x12,5	C50+C50	400	5700	4410	IV
155B50-300	2x12,5	C50+C50	300	5200	4620	IV
155B50-300-PWA	2x12,5	C50+C50	300	5900	4760	IV
155BB50	2x12,5	2xC50+2xC50	600	5500	5000	IV
155BB50-PWA	2x12,5	2xC50+2xC50	600	6330	5200	IV
155BB50-400	2x12,5	2xC50+2xC50	400	5780	5250	IV
155BB50-400-PWA	2x12,5	2xC50+2xC50	400	6560	5450	IV
155BB50-300	2x12,5	2xC50+2xC50	300	6060	5510	IV
155BB50-300-PWA	2x12,5	2xC50+2xC50	300	6790	5600	IV
205B75	2x12,5	C75+C75	600	6000	5250	IV
205B75-PWA	2x12,5	C75+C75	600	6200	5750	IV
205B75-400	2x12,5	C75+C75	400	6300	5510	IV
205B75-400-PWA	2x12,5	C75+C75	400	6510	6040	IV
205B75-300	2x12,5	C75+C75	300	6430	5620	IV
205B75-300-PWA	2x12,5	C75+C75	300	6840	6340	IV
205BB75	2x12,5	2xC75+2xC75	600	6500	5750	IV
205BB75-PWA	2x12,5	2xC75+2xC75	600	6970	6470	IV
205BB75-400	2x12,5	2xC75+2xC75	400	6630	5870	IV
205BB75-400-PWA	2x12,5	2xC75+2xC75	400	7180	6660	IV
205BB75-300	2x12,5	2xC75+2xC75	300	6760	5980	IV
205BB75-300-PWA	2x12,5	2xC75+2xC75	300	7400	6790	IV
255B100	2x12,5	C100+C100	600	6500	5750	IV
255B100-PWA	2x12,5	C100+C100	600	6700	6210	IV
255B100-400	2x12,5	C100+C100	400	6700	5920	IV
255B100-400-PWA	2x12,5	C100+C100	400	7030	6520	IV
255B100-300	2x12,5	C100+C100	300	6830	6040	IV
255B100-300-PWA	2x12,5	C100+C100	300	7240	6720	IV
255BB100	2x12,5	2xC100+2xC100	600	7000	6250	IV
255BB100-PWA	2x12,5	2xC100+2xC100	600	7160	6640	IV
255BB100-400	2x12,5	2xC100+2xC100	400	7210	6440	IV
255BB100-400-PWA	2x12,5	2xC100+2xC100	400	7520	6980	IV
255BB100-300	2x12,5	2xC100+2xC100	300	7350	6570	IV
255BB100-300-PWA	2x12,5	2xC100+2xC100	300	7750	7190	IV

[1] Technické stanovisko ITB 1060/11/R12NK.
[2] Rozsah 1 – zahŕňa steny miestností, v ktorých sa nenachádza veľa osôb, ako sú napr. izby v bytoch, hoteloch, nemocniciach, ako aj iné používané podobným spôsobom.
[3] Rozsah 2 – zahŕňa steny miestností, v ktorých sa nenachádza veľa osôb, ako sú napr. konferenčné miestnosti, školské triedy, konferenčné miestnosti, ako aj iné používané podobným spôsobom.

nida Stena

TABUĽKY VÝBERU MAXIMÁLNYCH VÝŠOK V SYSTÉME NIDA STENA S POUŽITÍM ZAHUSTENIA ROZSTUPU A/ALEBO ZDVOJENEJ NOSNEJ KONŠTRUKCII NIDA C50, C75, C100 BEZ PROTIPOŽIARNEJ ODOLNOSTI (KONŠTRUKCIA DVOJRADOVÁ)

TECHNICKÉ PARAMETRE

Názov systému Nida Ściana	Počet vrstiev opláštenia Nida	Typ konštrukcii Nida		Maximálna výška steny - h [1]		ETAG 003
		Typ profilu Nida	Osová vzdialenosť profilov Nida	1 [2]	2 [3]	
	[mm]		[mm]	[mm]	[mm]	
180B50	3x12,5	C50+C50	600	4500	4000	IV
180B50-PWA	3x12,5	C50+C50	600	5500	4200	IV
180B50-400	3x12,5	C50+C50	400	4730	4200	IV
180B50-400-PWA	3x12,5	C50+C50	400	5700	4410	IV
180B50-300	3x12,5	C50+C50	300	5200	4620	IV
180B50-300-PWA	3x12,5	C50+C50	300	5900	4760	IV
180BB50	3x12,5	2xC50+2xC50	600	5500	5000	IV
180BB50-PWA	3x12,5	2xC50+2xC50	600	6330	5200	IV
180BB50-400	3x12,5	2xC50+2xC50	400	5780	5250	IV
180BB50-400-PWA	3x12,5	2xC50+2xC50	400	6560	5450	IV
180BB50-300	3x12,5	2xC50+2xC50	300	6060	5510	IV
180BB50-300-PWA	3x12,5	2xC50+2xC50	300	6790	5600	IV
230B75	3x12,5	C75+C75	600	6000	5250	IV
230B75-PWA	3x12,5	C75+C75	600	6200	5750	IV
230B75-400	3x12,5	C75+C75	400	6300	5510	IV
230B75-PWA-300	3x12,5	C75+C75	400	6510	6040	IV
230B75-400	3x12,5	C75+C75	300	6430	5620	IV
230B75-300-PWA	3x12,5	C75+C75	300	6840	6340	IV
230BB75	3x12,5	2xC75+2xC75	600	6500	5750	IV
230BB75-PWA	3x12,5	2xC75+2xC75	600	6970	6470	IV
230BB75-400	3x12,5	2xC75+2xC75	400	6630	5870	IV
230BB75-400-PWA	3x12,5	2xC75+2xC75	400	7180	6660	IV
230BB75-300	3x12,5	2xC75+2xC75	300	6760	5980	IV
230BB75-300-PWA	3x12,5	2xC75+2xC75	300	7400	6790	IV
280B100	3x12,5	C100+C100	600	6500	5750	IV
280B100-PWA	3x12,5	C100+C100	600	6700	6210	IV
280B100-400	3x12,5	C100+C100	400	6700	5920	IV
280B100-400-PWA	3x12,5	C100+C100	400	7030	6520	IV
280B100-300	3x12,5	C100+C100	300	6830	6040	IV
280B100-300-PWA	3x12,5	C100+C100	300	7240	6720	IV
280BB100	3x12,5	2xC100+2xC100	600	7000	6250	IV
280BB100-PWA	3x12,5	2xC100+2xC100	600	7160	6640	IV
280BB100-400	3x12,5	2xC100+2xC100	400	7210	6440	IV
280BB100-400-PWA	3x12,5	2xC100+2xC100	400	7520	6980	IV
280BB100-300	3x12,5	2xC100+2xC100	300	7350	6570	IV
280BB100-300-PWA	3x12,5	2xC100+2xC100	300	7750	7190	IV

[1] Technické stanovisko ITB 1060/11/R12NK.
[2] Rozsah 1 – zahŕňa steny miestností, v ktorých sa nenachádza veľa osôb, ako sú napr. izby v bytoch, hoteloch, nemocniciach, ako aj iné používané podobným spôsobom.
[3] Rozsah 2 – zahŕňa steny miestností, v ktorých sa nenachádza veľa osôb, ako sú napr. konferenčné miestnosti, školské triedy, konferenčné miestnosti, ako aj iné používané podobným spôsobom.

PRVÉ SYSTÉMY SUCHEJ VÝSTAVBY NA TRHU S OZNAČENÍM CE

nida Stena

TABUĽKY VÝBERU MAXIMÁLNYCH VÝŠOK V SYSTÉME NIDA STENA S POUŽITÍM ZAHUSTENIA ROZSTUPU A/ALEBO ZDVOJENEJ NOSNEJ KONŠTRUKCII NIDA C50, C75, C100 BEZ PROTIPOŽIARNEJ ODOLNOSTI (KONŠTRUKCIA DVOJRADOVÁ – INŠTALAČNÉ STENY)

TECHNICKÉ PARAMETRE

Názov systému Nida Ściana	Počet vrstiev opláštenia Nida	Typ konštrukcii Nida		Maximálna výška steny - h [1]		ETAG 003
		Typ profilu Nida	Osová vzdialenosť profilov Nida	1 [2]	2 [3]	
	[mm]		[mm]	[mm]	[mm]	
150C50	2x12,5	C50+C50	600	4500	4000	IV
150C50-400	2x12,5	C50+C50	400	4750	4250	IV
150C50-300	2x12,5	C50+C50	300	4990	4460	IV
150CC50	2x12,5	2xC50+2xC50	600	4750	4250	IV
150CC50-400	2x12,5	2xC50+2xC50	400	5000	4500	IV
150CC50-300	2x12,5	2xC50+2xC50	300	5250	4730	IV
200C75	2x12,5	C75+C75	600	6000	5500	IV
200C75-400	2x12,5	C75+C75	400	6250	6000	IV
200C75-300	2x12,5	C75+C75	300	6560	6300	IV
200CC75	2x12,5	2xC75+2xC75	600	6500	6150	IV
200CC75-400	2x12,5	2xC75+2xC75	400	6750	6250	IV
200CC75-300	2x12,5	2xC75+2xC75	300	7020	6500	IV
250C100	2x12,5	C100+C100	600	6500	6000	IV
250C100-400	2x12,5	C100+C100	400	7000	6500	IV
250C100-300	2x12,5	C100+C100	300	7280	6760	IV
250CC100	2x12,5	2xC100+2xC100	600	7000	6500	IV
250CC100-400	2x12,5	2xC100+2xC100	400	7250	6750	IV
250CC100-300	2x12,5	2xC100+2xC100	300	7470	6950	IV

[1] Technické stanovisko ITB 1060/11/R12NK.
[2] Rozsah 1 – zahŕňa steny miestností, v ktorých sa nenachádza veľa osôb, ako sú napr. izby v bytoch, hoteloch, nemocniciach, ako aj iné používané podobným spôsobom.
[3] Rozsah 2 – zahŕňa steny miestností, v ktorých sa nenachádza veľa osôb, ako sú napr. konferenčné miestnosti, školské triedy, konferenčné miestnosti, ako aj iné používané podobným spôsobom.

nida Stena

TABUĽKY VÝBERU MAXIMÁLNYCH VÝŠOK V SYSTÉME NIDA STENA S POUŽITÍM ZAHUSTENIA ROZSTUPU A/ALEBO ZDVOJENEJ NOSNEJ KONŠTRUKCII NIDA C50, C75, C100 BEZ PROTIPOŽIARNEJ ODOLNOSTI (KONŠTRUKCIA DVOJRADOVÁ – INŠTALAČNÉ STENY)

TECHNICKÉ PARAMETRE

Názov systému Nida Ściana	Počet vrstiev opláštenia Nida	Typ konštrukcii Nida		Maximálna výška steny - h [1]		ETAG 003
		Typ profilu Nida	Osová vzdialenosť profilov Nida	1 [2]	2 [3]	
	[mm]		[mm]	[mm]	[mm]	
175C50	3x12,5	C50+C50	600	4500	4000	IV
175C50-400	3x12,5	C50+C50	400	4750	4250	IV
175C50-300	3x12,5	C50+C50	300	4990	4460	IV
175CC50	3x12,5	2xC50+2xC50	600	4750	4250	IV
175CC50-400	3x12,5	2xC50+2xC50	400	5000	4500	IV
175CC50-300	3x12,5	2xC50+2xC50	300	5250	4730	IV
225C75	3x12,5	C75+C75	600	6000	5500	IV
225C75-400	3x12,5	C75+C75	400	6250	6000	IV
225C75-300	3x12,5	C75+C75	300	6560	6300	IV
225CC75	3x12,5	2xC75+2xC75	600	6500	6150	IV
225CC75-400	3x12,5	2xC75+2xC75	400	6750	6250	IV
225CC75-300	3x12,5	2xC75+2xC75	300	7020	6500	IV
275C100	3x12,5	C100+C100	600	6500	6000	IV
275C100-400	3x12,5	C100+C100	400	7000	6500	IV
275C100-300	3x12,5	C100+C100	300	7280	6760	IV
275CC100	3x12,5	2xC100+2xC100	600	7000	6500	IV
275CC100-400	3x12,5	2xC100+2xC100	400	7250	6750	IV
275CC100-300	3x12,5	2xC100+2xC100	300	7470	6950	IV

[1] Technické stanovisko ITB 1060/11/R12NK.
[2] Rozsah 1 – zahŕňa steny miestností, v ktorých sa nenachádza veľa osôb, ako sú napr. izby v bytoch, hoteloch, nemocniciach, ako aj iné používané podobným spôsobom.
[3] Rozsah 2 – zahŕňa steny miestností, v ktorých sa nenachádza veľa osôb, ako sú napr. konferenčné miestnosti, školské triedy, konferenčné miestnosti, ako aj iné používané podobným spôsobom.

ZÁVESNÉ PODHĽADY A OBKLADY STROPOV

Druhým najobľúbenejším spôsobom využitia sadrokartónových a sadrových dosiek po priečkach sú závesné podhľady. Možno ich využiť napr. na estetické zakrytie rozvodov nachádzajúcich sa pod podhľadom alebo konštrukčných prvkov stropu. Môžu tiež tvoriť protipožiarnu bariéru alebo zvukovú a tepelnú izoláciu. Na opláštenie konštrukcie roštu závesného podhľadu sa najčastejšie používa doska Nida Expert 12,5 mm alebo Nida Ogień Plus (Oheň Plus) 12,5 mm, prípadne 15 mm.

Na špeciálne podhľady pohlcujúce zvuk sa používajú perforované dosky Nida Sonic. Podkonštrukcia závesného podhľadu je najčastejšie vyhotovená z oceľových, za studena ohýbaných profilov Nida CD 60 a Nida UD 27, ktoré tvoria jednoúrovňový alebo dvojúrovňový krížový rošt. Závesné podhľady sa montujú na perové rýchlozávesy a kotviace drôty alebo, v prípade podhľadov s protipožiarnou funkciou, sa používajú závesy typu Nónius prípadne priame závesy typu Nida ES, EL.

OBSAH KAPITOLY

576 PK48/12,5; PK48/15; PK48/18
578 PK48/25; PK48/30
580 PK48/37,5; PK48/40; PK48/55; PK48/60
582 ES/CD60-12,5; ES/CD60-15; ES/CD60-18
584 ES/CD60-25; ES/CD60-30
586 ES/CD60-37,5; ES/CD60-40; ES/CD60-55; ES/CD60-60
588 EL/CD60-12,5; EL/CD60-15; EL/CD60-18
590 EL/CD60-25; EL/CD60-30
592 EL/CD60-37,5; EL/CD60-40; EL/CD60-55; EL/CD60-60
594 WP/CD60-12,5; WP/CD60-15; WP/CD60-18
596 WP/CD60-25; WP/CD60-30
598 WP/CD60-37,5; WP/CD60-40; WP/CD60-55; WP/CD60-60
600 WO/CD60-12,5; WO/CD60-25
602 WON/CD60-12,5; WON/CD60-15; WON/CD60-18
604 WON/CD60-25; WON/CD60-30
606 WON/CD60-37,5; WON/CD60-40; WON/CD60-55; WON/CD60-60
608 JK/ES/CD60-12,5; JK/ES/CD60-15; JK/ES/CD60-18
610 JK/ES/CD60-25; JK/ES/CD60-30
612 JK/ES/CD60-37,5; JK/ES/CD60-40; JK/ES/CD60-55; JK/ES/CD60-60
614 JK/EL/CD60-12,5; JK/EL/CD60-15; JK/EL/CD60-18
616 JK/EL/CD60-25; JK/EL/CD60-30
618 JK/EL/CD60-37,5; JK/EL/CD60-40; JK/EL/CD60-55; JK/EL/CD60-60
620 JK/WP/CD60-12,5; JK/WP/CD60-15; JK/WP/CD60-18
622 JK/WP/CD60-25; JK/WP/CD60-30
624 JK/WP/CD60-37,5; JK/WP/CD60-40; JK/WP/CD60-55; JK/WP/CD60-60
626 JK/WO/CD60-12,5; JK/WO/CD60-25
628 JK/WON/CD60-12,5; JK/WON/CD60-15; JK/WON/CD60-18
630 JK/WON/CD60-25; JK/WON/CD60-30
632 JK/WON/CD60-37,5; JK/WON/CD60-40; JK/WON/CD60-55; JK/WON/CD60-60
634 DK/ES/CD60-12,5; DK/ES/CD60-15; DK/ES/CD60-18
636 DK/ES/CD60-25; DK/ES/CD60-30
638 DK/ES/CD60- 37,5; DK/ES/CD60-40; DK/ES/CD60-55; DK/ES/CD60-60
640 DK/EL/CD60-12,5; DK/EL/CD60-15; DK/EL/CD60-18
642 DK/EL/CD60-25; DK/EL/CD60-30
644 DK/EL/CD60-37,5; DK/EL/CD60-40; DK/EL/CD60-55; DK/EL/CD60-60
646 DK/WP/CD/60-12,5; DK/WP/CD/60-15; DK/WP/CD/60-18
648 DK/WP/CD60-25; DK/WP/CD60-30
650 DK/WP/CD60-37,5; DK/WP/CD60-40; DK/WP/CD60-55; DK/WP/CD60-60
652 DK/WO/CD60-12,5; DK/WO/CD60-25
654 DK/WON/CD60-12,5; DK/WON/CD60-15; DK/WON/CD60-18
656 DK/WON/CD60-25; DK/WON/CD60-30
658 DK/WON/CD60-25/MW; DK/WON/CD60-25/MW; DK/WON/CD60-30/MW; DK/WON/CD60-30/MW
660 DK/WON/CD60-37,5; DK/WON/CD60-40; DK/WON/CD60-55; DK/WON/CD60-60
662 DK/WON/CD60-13/RTG; DK/WON/CD60-13,5/RTG; DK/WON/CD60-14/RTG; DK/WON/CD60-14,5/RTG; DK/WON/CD60-15/RTG; DK/WON/CD60-15,5/RTG
666 DK/MFC-12,5; DK/MFC-15; DK/MFC-18
668 DK/MFC-25; DK/MFC-30
670 DK/MFC-37,5; DK/MFC-40; DK/MFC-55; DK/MFC-60
672 ES/CD60-12,5/GIĘTA; EL/CD60-12,5/GIĘTA; WP/CD60-12,5/GIĘTA
674 DK/WO/CD60-12,5/SONIC
676 DK/WO/CD60-12,5/SONIC
678 DK/WON/CD60-12,5; DK/WON/CD60-25; DK/WON/CD60-37,5; DK/WON/CD60-50; DK/WON/CD60-62,5
680 DK/PG/UA/CD60-12,5; DK/PG/UA/CD60-25
682 DK/PG/UA/CD60-60/MW; DK/PG/UA/CD60-60/MW

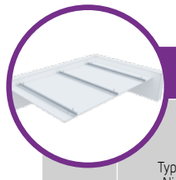

Strana	Typ systému Nida Strop	Konštrukcia roštu			Opláštenie sadrokartónom		Minimálna výška zavesenia	Hmotnosť výstavby 1 m²	Trieda požiarnej odolnosti	Maximálne zaťaženie stropu Nida		Odolnosť proti nárazom [3]
		Typ profilu Nida	Maximálny rozstup nosných profilov Nida	Maximálny rozstup závesov						bez požiarnej odolnosti [1]	s požiarnou odolnosťou [2]	
			[mm]	[mm]	Nida	Hrúbka	[mm]	[kg]	[min]	[kg/m²]	[kg/m²]	Trieda
SYSTÉM OBKLADOV STROPOV NA KLOBÚKOVÝCH PROFILOCH NIDA PK48												
577	PK48/12,5/Expert	PK48	400/500	1200	Expert	12,5	27,5	9,9	-	30/24	-	1A
577	PK48/12,5/Woda [4]	PK48	400/500	1200	Woda	12,5	27,5	10,4	-	30/24	-	1A
577	PK48/12,5/Ogień+	PK48	400	900	Ogień Plus	12,5	27,5	11,7	(R)EI15	66	7,5	1A
577	PK48/12,5/WodaOgień+	PK48	400	900	Woda Ogień Plus	12,5	27,5	11,7	(R)EI15	66	7,5	1A
577	PK48/12,5/Twarda	PK48	400	900	Twarda	12,5	27,5	14,5	(R)EI15	66	7,5	1A
577	PK48/12,5/Hydro	PK48	400	900	Hydro	12,5	27,5	12,5	(R)EI15	66	7,5	1A
577	PK48/15/Ogień+	PK48	400	900	Ogień Plus	15	30	15,2	(R)EI15	66	7,5	1A
577	PK48/15/Twarda	PK48	400	900	Twarda	15	30	17,1	(R)EI15	66	7,5	1A
577	PK48/15/Hydro	PK48	400	900	Hydro	15	30	15,2	(R)EI15	66	7,5	1A
577	PK48/18/Ogień+	PK48	400	900	Ogień Plus	18	33	15,9	(R)EI30	66	7,5	1A
579	PK48/25/Expert	PK48	400/500	1200	Expert	2x12,5	40	18,1	-	33/26	-	1A
579	PK48/25/Woda [4]	PK48	400/500	1200	Woda	2x12,5	40	19,1	-	33/26	-	1A
579	PK48/25/OgieńTypF	PK48	400	900	Ogień Typ F	2x12,5	40	18,9	(R)EI30	72	13,3	1A
579	PK48/25/Ogień+	PK48	400	900	Ogień Plus	2x12,5	40	21,7	(R)EI45	72	7,5	1A
579	PK48/25/WodaOgień+	PK48	400	900	Woda Ogień Plus	2x12,5	40	21,7	(R)EI45	72	7,5	1A
579	PK48/25/Twarda	PK48	400	900	Twarda	2x12,5	40	27,3	(R)EI45	72	7,5	1A
579	PK48/25/Hydro	PK48	400	900	Hydro	2x12,5	40	23,3	(R)EI45	72	7,5	1A
579	PK48/30/Ogień+	PK48	400	900	Ogień Plus	2x15,0	45	28,7	(R)EI60	72	7,5	1A
579	PK48/30/Twarda	PK48	400	900	Twarda	2x15,0	45	32,5	(R)EI60	72	7,5	1A
579	PK48/30/Hydro	PK48	400	900	Hydro	2x15,0	45	28,7	(R)EI60	72	7,5	1A
581	PK48/37,5/Ogień+	PK48	400	900	Ogień Plus	3x12,5	52,5	31,7	(R)EI60	88	7,5	1A
581	PK48/37,5/WodaOgień+	PK48	400	900	Woda Ogień Plus	3x12,5	52,5	31,7	(R)EI60	88	7,5	1A
581	PK48/37,5/Twarda	PK48	400	900	Twarda	3x12,5	52,5	40,1	(R)EI60	88	7,5	1A
581	PK48/37,5/Hydro	PK48	400	900	Hydro	3x12,5	52,5	34,1	(R)EI60	88	7,5	1A
581	PK48/40/Ogień+	PK48	400	850	Ogień Plus	2x12,5+15,0	55	35,2	(R)EI90	93	7,5	1A
581	PK48/40/Twarda	PK48	400	850	Twarda	2x12,5+15,0	55	42,7	(R)EI90	93	7,5	1A
581	PK48/40/Hydro	PK48	400	850	Hydro	2x12,5+15,0	55	36,8	(R)EI90	93	7,5	1A
581	PK48/55/Ogień+	PK48	400	750	Ogień Plus	2x12,5+2x15,0	75	48,7	(R)EI120	100	7,5	1A
581	PK48/60/Ogień+	PK48	400	750	Ogień Plus	4x15,0	75	55,7	(R)EI120	100	7,5	1A
581	PK48/60/Twarda	PK48	400	750	Twarda	4x15,0	75	63,3	(R)EI120	100	7,5	1A
581	PK48/60/Hydro	PK48	400	750	Hydro	4x15,0	75	55,7	(R)EI120	100	7,5	1A

[1] Prípustné zaťaženie zohľadňuje: vlastnú tiaž, izolačný materiál a dodatočné úžitkové zaťaženie. Technický posudok 1060/12/R14NK.
[2] Dodatočné zaťaženie na základe požiarnej klasifikácie ITB 01060/17/R117NZP.
[3] Podľa technického normy ITB 01060/12/R34NK časť I a časť II.
[4] V interiéroch s relatívnou vlhkosťou vzduch do 85% (do 10 hodín) použiť dosku Nida Woda, ale v zónach vystavených intenzívnemu pôsobeniu vody odporúčame použiť sadrové dosky s vláknami Nida Hydro (horizontálne a vertikálne roviny pri vani, sprche a pod.)

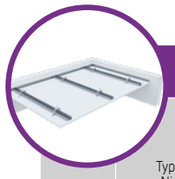

Strana	Typ systému Nida Strop	Konštrukcia roštu			Opláštenie sadrokartónom		Minimálna výška zavesenia	Hmotnosť výstavby 1 m²	Trieda požiarnej odolnosti	Maximálne zaťaženie stropu Nida		Odolnosť proti nárazom [3]
		Typ profilu Nida	Maximálny rozstup nosných profilov Nida	Maximálny rozstup závesov						bez požiarnej odolnosti [1]	s požiarnou odolnosťou [2]	
			[mm]	[mm]	Nida	Hrúbka	[mm]	[kg]	[min]	[kg/m²]	[kg/m²]	Trieda
NIDA SYSTÉM ZÁVESNÝCH PODHĽADOV NA NOSNEJ KONŠTRUKCII CD60 (NIDA ES60)												
583	ES/CD60-12,5/Expert	CD60	400	1200	Expert	12,5	42,5	9,9	-	60	-	1A
583	ES/CD60-12,5/Woda [4]	CD60	400	1200	Woda	12,5	42,5	10,4	-	60	-	1A
583	ES/CD60-12,5/Ogień+	CD60	400	900	Ogień Plus	12,5	42,5	11,7	(R)EI15	80	7,5	1A
583	ES/CD60-12,5/ WodaOgień+	CD60	400	900	Woda Ogień Plus	12,5	42,5	11,7	(R)EI15	80	7,5	1A
583	ES/CD60-12,5/Twarda	CD60	400	900	Twarda	12,5	42,5	14,5	(R)EI15	80	7,5	1A
583	ES/CD60-12,5/Hydro	CD60	400	900	Hydro	12,5	42,5	12,5	(R)EI15	80	7,5	1A
583	ES/CD60-15/Ogień+	CD60	400	850	Ogień Plus	15	45	15,2	(R)EI15	85	7,5	1A
583	ES/CD60-15/Twarda	CD60	400	850	Twarda	15	45	17,1	(R)EI15	85	7,5	1A
583	ES/CD60-15/Hydro	CD60	400	850	Hydro	15	45	15,2	(R)EI15	85	7,5	1A
583	ES/CD60-18/Ogień+	CD60	400	850	Ogień Plus	18	48	15,9	(R)EI30	85	7,5	1A
585	ES/CD60-25/Expert	CD60	400	1200	Expert	2x12,5	55	18,1	-	65	-	1A
585	ES/CD60-25/Woda [4]	CD60	400	1200	Woda	2x12,5	55	19,1	-	65	-	1A
585	ES/CD60-25/OgieńTypF	CD60	400	850	Ogień Typ F	2x12,5	55	18,9	(R)EI30	92	13,3	1A
585	ES/CD60-25/Ogień+	CD60	400	850	Ogień Plus	2x12,5	55	21,7	(R)EI45	92	7,5	1A
585	ES/CD60-25/WodaOgień+	CD60	400	850	Woda Ogień Plus	2x12,5	55	21,7	(R)EI45	92	7,5	1A
585	ES/CD60-25/Twarda	CD60	400	850	Twarda	2x12,5	55	27,3	(R)EI45	92	7,5	1A
585	ES/CD60-25/Hydro	CD60	400	850	Hydro	2x12,5	55	23,3	(R)EI45	92	7,5	1A
585	ES/CD60-30/Ogień+	CD60	400	850	Ogień Plus	2x15,0	60	28,7	(R)EI60	92	7,5	1A
585	ES/CD60-30/Twarda	CD60	400	850	Twarda	2x15,0	60	32,5	(R)EI60	92	7,5	1A
585	ES/CD60-30/Hydro	CD60	400	850	Hydro	2x15,0	60	28,7	(R)EI60	92	7,5	1A
587	ES/CD60-37,5/Ogień+	CD60	400	750	Ogień Plus	3x12,5	67,5	31,7	(R)EI60	100	7,5	1A
587	ES/CD60-37,5/ WodaOgień+	CD60	400	750	Woda Ogień Plus	3x12,5	67,5	31,7	(R)EI60	100	7,5	1A
587	ES/CD60-37,5/Twarda	CD60	400	750	Twarda	3x12,5	67,5	40,1	(R)EI60	100	7,5	1A
587	ES/CD60-37,5/Hydro	CD60	400	750	Hydro	3x12,5	67,5	34,1	(R)EI60	100	7,5	1A
587	ES/CD60-40/Ogień+	CD60	400	750	Ogień Plus	2x12,5+15,0	70	35,2	(R)EI90	100	7,5	1A
587	ES/CD60-40/Twarda	CD60	400	750	Twarda	2x12,5+15,0	70	42,7	(R)EI90	100	7,5	1A
587	ES/CD60-40/Hydro	CD60	400	750	Hydro	2x12,5+15,0	70	36,8	(R)EI90	100	7,5	1A
587	ES/CD60-55/Ogień+	CD60	400	650	Ogień Plus	2x12,5+2x15,0	90	48,7	(R)EI120	100	7,5	1A
587	ES/CD60-60/Ogień+	CD60	400	650	Ogień Plus	4x15,0	90	55,7	(R)EI120	100	7,5	1A
587	ES/CD60-60/Twarda	CD60	400	650	Twarda	4x15,0	90	63,3	(R)EI120	100	7,5	1A
587	ES/CD60-60/Hydro	CD60	400	650	Hydro	4x15,0	90	55,7	(R)EI120	100	7,5	1A

[1] Prípustné zaťaženie zohľadňuje: vlastnú tiaž, izolačný materiál a dodatočné úžitkové zaťaženie. Technický posudok 1060/12/R14NK.
[2] Dodatočné zaťaženie na základe požiarnej klasifikácie ITB 01060/17/R117NZP.
[3] Podľa technického normy ITB 01060/12/R34NK časť I a časť II.
[4] V interiéroch s relatívnou vlhkosťou vzduch do 85% (do 10 hodín) použiť dosku Nida Woda, ale v zónach vystavených intenzívnemu pôsobeniu vody odporúčame použiť sadrové dosky s vláknami Nida Hydro (horizontálne a vertikálne roviny pri vani, sprche a pod.)

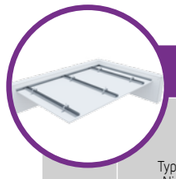

Strana	Typ systému Nida Strop	Konštrukcia roštu			Opláštenie sadrokartónom		Minimálna výška zavesenia	Hmotnosť výstavby 1 m²	Trieda požiarnej odolnosti	Maximálne zaťaženie stropu Nida		Odolnosť proti nárazom [3]
		Typ profilu Nida	Maximálny rozstup nosných profilov Nida	Maximálny rozstup závesov	Nida	Hrúbka				bez požiarnej odolnosti [1]	s požiarnou odolnosťou [2]	
			[mm]	[mm]			[mm]	[kg]	[min]	[kg/m²]	[kg/m²]	Trieda
SYSTÉM ZÁVESNÝCH PODHĽADOV NA NOSNEJ KONŠTRUKCII NIDA CD60 (NIDA EL60)												
589	EL/CD60-12,5/Expert	CD60	400	1200	Expert	12,5	62,5	9,9	-	60	-	1A
589	EL/CD60-12,5/Woda [4]	CD60	400	1200	Woda	12,5	62,5	10,4	-	60	-	1A
589	EL/CD60-12,5/Ogień+	CD60	400	900	Ogień Plus	12,5	62,5	11,7	(R)EI15	80	7,5	1A
589	EL/CD60-12,5/ WodaOgień+	CD60	400	900	Woda Ogień Plus	12,5	62,5	11,7	(R)EI15	80	7,5	1A
589	EL/CD60-12,5/Twarda	CD60	400	900	Twarda	12,5	62,5	14,5	(R)EI15	80	7,5	1A
589	EL/CD60-12,5/Hydro	CD60	400	900	Hydro	12,5	62,5	12,5	(R)EI15	80	7,5	1A
589	EL/CD60-15/Ogień+	CD60	400	850	Ogień Plus	15	65	15,2	(R)EI15	85	7,5	1A
589	EL/CD60-15/Twarda	CD60	400	850	Twarda	15	65	17,1	(R)EI15	85	7,5	1A
589	EL/CD60-15/Hydro	CD60	400	850	Hydro	15	65	15,2	(R)EI15	85	7,5	1A
589	EL/CD60-18/Ogień+	CD60	400	850	Ogień Plus	18	68	15,9	(R)EI30	85	7,5	1A
591	EL/CD60-25/Expert	CD60	400	1200	Expert	2x12,5	75	18,1	-	65	-	1A
591	EL/CD60-25/Woda [4]	CD60	400	1200	Woda	2x12,5	75	19,1	-	65	-	1A
591	EL/CD60-25/OgieńTypF	CD60	400	850	Ogień Typ F	2x12,5	75	18,9	(R)EI30	92	13,3	1A
591	EL/CD60-25/Ogień+	CD60	400	850	Ogień Plus	2x12,5	75	21,7	(R)EI45	92	7,5	1A
591	EL/CD60-25/WodaOgień+	CD60	400	850	Woda Ogień Plus	2x12,5	75	21,7	(R)EI45	92	7,5	1A
591	EL/CD60-25/Twarda	CD60	400	850	Twarda	2x12,5	75	27,3	(R)EI45	92	7,5	1A
591	EL/CD60-25/Hydro	CD60	400	850	Hydro	2x12,5	75	23,3	(R)EI45	92	7,5	1A
591	EL/CD60-30/Ogień+	CD60	400	850	Ogień Plus	2x15,0	80	28,7	(R)EI60	92	7,5	1A
591	EL/CD60-30/Twarda	CD60	400	850	Twarda	2x15,0	80	32,5	(R)EI60	92	7,5	1A
591	EL/CD60-30/Hydro	CD60	400	850	Hydro	2x15,0	80	28,7	(R)EI60	92	7,5	1A
593	EL/CD60-37,5/Ogień+	CD60	400	750	Ogień Plus	3x12,5	87,5	31,7	(R)EI60	100	7,5	1A
593	EL/CD60-37,5/ WodaOgień+	CD60	400	750	Woda Ogień Plus	3x12,5	87,5	31,7	(R)EI60	100	7,5	1A
593	EL/CD60-37,5/Twarda	CD60	400	750	Twarda	3x12,5	87,5	40,1	(R)EI60	100	7,5	1A
593	EL/CD60-37,5/Hydro	CD60	400	750	Hydro	3x12,5	87,5	34,1	(R)EI60	100	7,5	1A
593	EL/CD60-40/Ogień+	CD60	400	750	Ogień Plus	2x12,5+15,0	90	35,2	(R)EI90	100	7,5	1A
593	EL/CD60-40/Twarda	CD60	400	750	Twarda	2x12,5+15,0	90	42,7	(R)EI90	100	7,5	1A
593	EL/CD60-40/Hydro	CD60	400	750	Hydro	2x12,5+15,0	90	36,8	(R)EI90	100	7,5	1A
593	EL/CD60-55/Ogień+	CD60	400	650	Ogień Plus	2x12,5+2x15,0	110	48,7	(R)EI120	100	7,5	1A
593	EL/CD60-60/Ogień+	CD60	400	650	Ogień Plus	4x15,0	110	55,7	(R)EI120	100	7,5	1A
593	EL/CD60-60/Twarda	CD60	400	650	Twarda	4x15,0	110	63,3	(R)EI120	100	7,5	1A
593	EL/CD60-60/Hydro	CD60	400	650	Hydro	4x15,0	110	55,7	(R)EI120	100	7,5	1A

[1] Prípustné zaťaženie zohľadňuje: vlastnú tiaž, izolačný materiál a dodatočné úžitkové zaťaženie. Technický posudok 1060/12/R14NK.
[2] Dodatočné zaťaženie na základe požiarnej klasifikácie ITB 01060/17/R117NZP.
[3] Podľa technického normy ITB 01060/12/R34NK časť I a časť II.
[4] V interiéroch s relatívnou vlhkosťou vzduch do 85% (do 10 hodín) použiť dosku Nida Woda, ale v zónach vystavených intenzívnemu pôsobeniu vody odporúčame použiť sadrové dosky s vláknami Nida Hydro (horizontálne a vertikálne roviny pri vani, sprche a pod.)

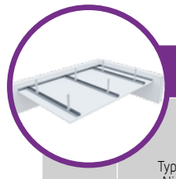

Strana	Typ systému Nida Strop	Konštrukcia roštu			Opláštenie sadrokartónom		Minimálna výška zavesenia	Hmotnosť výstavby 1 m²	Trieda požiarnej odolnosti	Maximálne zaťaženie stropu Nida		Odolnosť proti nárazom [3]
		Typ profilu Nida	Maximálny rozstup nosných profilov Nida	Maximálny rozstup závesov	Nida	Hrúbka				bez požiarnej odolnosti [1]	s požiarnou odolnosťou [2]	
			[mm]	[mm]			[mm]	[kg]	[min]	[kg/m²]	[kg/m²]	Trieda
SYSTÉM ZÁVESNÝCH PODHĽADOV NA NOSNEJ KONŠTRUKCII NIDA CD60 (NIDA WP60)												
595	WP/CD60-12,5/Expert	CD60	400	1200	Expert	12,5	62,5	9,9	-	60	-	1A
595	WP/CD60-12,5/Woda [4]	CD60	400	1200	Woda	12,5	62,5	10,4	-	60	-	1A
595	WP/CD60-12,5/Ogień+	CD60	400	900	Ogień Plus	12,5	62,5	11,7	(R)EI15	80	7,5	1A
595	WP/CD60-12,5/ WodaOgień+	CD60	400	900	Woda Ogień Plus	12,5	62,5	11,7	(R)EI15	80	7,5	1A
595	WP/CD60-12,5/Twarda	CD60	400	900	Twarda	12,5	62,5	14,5	(R)EI15	80	7,5	1A
595	WP/CD60-12,5/Hydro	CD60	400	900	Hydro	12,5	62,5	12,5	(R)EI15	80	7,5	1A
595	WP/CD60-15/Ogień+	CD60	400	850	Ogień Plus	15	65	15,2	(R)EI15	85	7,5	1A
595	WP/CD60-15/Twarda	CD60	400	850	Twarda	15	65	17,1	(R)EI15	85	7,5	1A
595	WP/CD60-15/Hydro	CD60	400	850	Hydro	15	65	15,2	(R)EI15	85	7,5	1A
595	WP/CD60-18/Ogień+	CD60	400	850	Ogień Plus	18	68	15,9	(R)EI30	85	7,5	1A
597	WP/CD60-25/Expert	CD60	400	1200	Expert	2x12,5	75	18,1	-	65	-	1A
597	WP/CD60-25/Woda [4]	CD60	400	1200	Woda	2x12,5	75	19,1	-	65	-	1A
597	WP/CD60-25/OgieńTypF	CD60	400	850	Ogień Typ F	2x12,5	75	18,9	(R)EI30	92	13,3	1A
597	WP/CD60-25/Ogień+	CD60	400	850	Ogień Plus	2x12,5	75	21,7	(R)EI45	92	7,5	1A
597	WP/CD60-25/ WodaOgień+	CD60	400	850	Woda Ogień Plus	2x12,5	75	21,7	(R)EI45	92	7,5	1A
597	WP/CD60-25/Twarda	CD60	400	850	Twarda	2x12,5	75	27,3	(R)EI45	92	7,5	1A
597	WP/CD60-25/Hydro	CD60	400	850	Hydro	2x12,5	75	23,3	(R)EI45	92	7,5	1A
597	WP/CD60-30/Ogień+	CD60	400	850	Ogień Plus	2x15,0	80	28,7	(R)EI60	92	7,5	1A
597	WP/CD60-30/Twarda	CD60	400	850	Twarda	2x15,0	80	32,5	(R)EI60	92	7,5	1A
597	WP/CD60-30/Hydro	CD60	400	850	Hydro	2x15,0	80	28,7	(R)EI60	92	7,5	1A
599	WP/CD60-37,5/Ogień+	CD60	400	750	Ogień Plus	3x12,5	87,5	31,7	(R)EI60	100	7,5	1A
599	WP/CD60-37,5/ WodaOgień+	CD60	400	750	Woda Ogień Plus	3x12,5	87,5	31,7	(R)EI60	100	7,5	1A
599	WP/CD60-37,5/Twarda	CD60	400	750	Twarda	3x12,5	87,5	40,1	(R)EI60	100	7,5	1A
599	WP/CD60-37,5/Hydro	CD60	400	750	Hydro	3x12,5	87,5	34,1	(R)EI60	100	7,5	1A
599	WP/CD60-40/Ogień+	CD60	400	750	Ogień Plus	2x12,5+15,0	90	35,2	(R)EI90	100	7,5	1A
599	WP/CD60-40/Twarda	CD60	400	750	Twarda	2x12,5+15,0	90	42,7	(R)EI90	100	7,5	1A
599	WP/CD60-40/Hydro	CD60	400	750	Hydro	2x12,5+15,0	90	36,8	(R)EI90	100	7,5	1A
599	WP/CD60-55/Ogień+	CD60	400	650	Ogień Plus	2x12,5+2x15,0	110	48,7	(R)EI120	100	7,5	1A
599	WP/CD60-60/Ogień+	CD60	400	650	Ogień Plus	4x15,0	110	55,7	(R)EI120	100	7,5	1A
599	WP/CD60-60/Twarda	CD60	400	650	Twarda	4x15,0	110	63,3	(R)EI120	100	7,5	1A
599	WP/CD60-60/Hydro	CD60	400	650	Hydro	4x15,0	110	55,7	(R)EI120	100	7,5	1A

[1] Prípustné zaťaženie zohľadňuje: vlastnú tiaž, izolačný materiál a dodatočné úžitkové zaťaženie. Technický posudok 1060/12/R14NK.
[2] Dodatočné zaťaženie na základe požiarnej klasifikácie ITB 01060/17/R117NZP.
[3] Podľa technického normy ITB 01060/12/R34NK časť I a časť II.
[4] V interiéroch s relatívnou vlhkosťou vzduch do 85% (do 10 hodín) použiť dosku Nida Woda, ale v zónach vystavených intenzívnemu pôsobeniu vody odporúčame použiť sadrové dosky s vláknami Nida Hydro (horizontálne a vertikálne roviny pri vani, sprche a pod.)

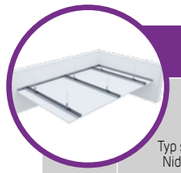

Strana	Typ systému Nida Strop	Typ profilu Nida	Konštrukcia roštu: Maximálny rozstup nosných profilov Nida [mm]	Konštrukcia roštu: Maximálny rozstup závesov [mm]	Opláštenie sadrokartónom: Nida	Opláštenie sadrokartónom: Hrúbka	Minimálna výška zavesenia [mm]	Hmotnosť výstavby 1 m² [kg]	Trieda požiarnej odolnosti [min]	Maximálne zaťaženie stropu Nida: bez požiarnej odolnosti [1] [kg/m²]	Maximálne zaťaženie stropu Nida: s požiarnou odolnosťou [2] [kg/m²]	Odolnosť proti nárazom [3] Trieda
SYSTÉM ZÁVESNÝCH PODHĽADOV NA NOSNEJ KONŠTRUKCII NIDA CD60 (NIDA WO60)												
601	WO/CD60-12,5/Expert	CD60	400	1200	Expert	12,5	192,5	9,9	-	60	-	-
601	WO/CD60-12,5/Woda [3]	CD60	400	1200	Woda	12,5	192,5	10,4	-	60	-	-
601	WO/CD60-25/Expert	CD60	400	1200	Expert	2x12,5	205	18,1	-	65	-	-
601	WO/CD60-25/Woda [3]	CD60	400	1200	Woda	2x12,5	205	19,1	-	65	-	-

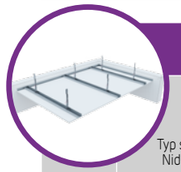

Strana	Typ systému Nida Strop	Typ profilu Nida	Konštrukcia roštu: Maximálny rozstup nosných profilov Nida [mm]	Konštrukcia roštu: Maximálny rozstup závesov [mm]	Opláštenie sadrokartónom: Nida	Opláštenie sadrokartónom: Hrúbka	Minimálna výška zavesenia [mm]	Hmotnosť výstavby 1 m² [kg]	Trieda požiarnej odolnosti [min]	Maximálne zaťaženie stropu Nida: bez požiarnej odolnosti [1] [kg/m²]	Maximálne zaťaženie stropu Nida: s požiarnou odolnosťou [2] [kg/m²]	Odolnosť proti nárazom [3] Trieda
SYSTÉM ZÁVESNÝCH PODHĽADOV NA NOSNEJ KONŠTRUKCII NIDA CD60 (NIDA WON60)												
603	WON/CD60-12,5/Expert	CD60	400	1200	Expert	12,5	192,5	9,9	-	60	-	1A
603	WON/CD60-12,5/Woda [4]	CD60	400	1200	Woda	12,5	192,5	10,4	-	60	-	1A
603	WON/CD60-12,5/Ogień+	CD60	400	900	Ogień Plus	12,5	192,5	11,7	(R)EI15	80	7,5	1A
603	WON/CD60-12,5/ WodaOgień+	CD60	400	900	Woda Ogień Plus	12,5	192,5	11,7	(R)EI15	80	7,5	1A
603	WON/CD60-12,5/Twarda	CD60	400	900	Twarda	12,5	192,5	14,5	(R)EI15	80	7,5	1A
603	WON/CD60-12,5/Hydro	CD60	400	900	Hydro	12,5	192,5	12,5	(R)EI15	80	7,5	1A
603	WON/CD60-15/Ogień+	CD60	400	850	Ogień Plus	15	195	15,2	(R)EI15	85	7,5	1A
603	WON/CD60-15/Twarda	CD60	400	850	Twarda	15	195	17,1	(R)EI15	85	7,5	1A
603	WON/CD60-15/Hydro	CD60	400	850	Hydro	15	195	15,2	(R)EI15	85	7,5	1A
603	WON/CD60-18/Ogień+	CD60	400	850	Ogień Plus	18	198	15,9	(R)EI30	85	7,5	1A
605	WON/CD60-25/Expert	CD60	400	1200	Expert	2x12,5	205	18,1	-	65	-	1A
605	WON/CD60-25/Woda [4]	CD60	400	1200	Woda	2x12,5	205	19,1	-	65	-	1A
605	WON/CD60-25/ OgieńTypF	CD60	400	850	Ogień Typ F	2x12,5	205	18,9	(R)EI30	92	13,3	1A
605	WON/CD60-25/Ogień+	CD60	400	850	Ogień Plus	2x12,5	205	21,7	(R)EI45	92	7,5	1A
605	WON/CD60-25/ WodaOgień+	CD60	400	850	Woda Ogień Plus	2x12,5	205	21,7	(R)EI45	92	7,5	1A
605	WON/CD60-25/Twarda	CD60	400	850	Twarda	2x12,5	205	27,3	(R)EI45	92	7,5	1A
605	WON/CD60-25/Hydro	CD60	400	850	Hydro	2x12,5	205	23,3	(R)EI45	92	7,5	1A
605	WON/CD60-30/Ogień+	CD60	400	850	Ogień Plus	2x15,0	210	28,7	(R)EI60	92	7,5	1A
605	WON/CD60-30/Twarda	CD60	400	850	Twarda	2x15,0	210	32,5	(R)EI60	92	7,5	1A
605	WON/CD60-30/Hydro	CD60	400	850	Hydro	2x15,0	210	28,7	(R)EI60	92	7,5	1A
607	WON/CD60-37,5/Ogień+	CD60	400	750	Ogień Plus	3x12,5	217,5	31,7	(R)EI60	100	7,5	1A
607	WON/CD60-37,5/ WodaOgień+	CD60	400	750	Woda Ogień Plus	3x12,5	217,5	31,7	(R)EI60	100	7,5	1A
607	WON/CD60-37,5/Twarda	CD60	400	750	Twarda	3x12,5	217,5	40,1	(R)EI60	100	7,5	1A
607	WON/CD60-37,5/Hydro	CD60	400	750	Hydro	3x12,5	217,5	34,1	(R)EI60	100	7,5	1A
607	WON/CD60-40/Ogień+	CD60	400	750	Ogień Plus	2x12,5+15,0	220	35,2	(R)EI90	100	7,5	1A
607	WON/CD60-40/Twarda	CD60	400	750	Twarda	2x12,5+15,0	220	42,7	(R)EI90	100	7,5	1A
607	WON/CD60-40/Hydro	CD60	400	750	Hydro	2x12,5+15,0	220	36,8	(R)EI90	100	7,5	1A
607	WON/CD60-55/Ogień+	CD60	400	650	Ogień Plus	2x12,5+2x15,0	240	48,7	(R)EI120	100	7,5	1A
607	WON/CD60-60/Ogień+	CD60	400	650	Ogień Plus	4x15,0	240	55,7	(R)EI120	100	7,5	1A
607	WON/CD60-60/Twarda	CD60	400	650	Twarda	4x15,0	240	63,3	(R)EI120	100	7,5	1A
607	WON/CD60-60/Hydro	CD60	400	650	Hydro	4x15,0	240	55,7	(R)EI120	100	7,5	1A

[1] Prípustné zaťaženie zohľadňuje: vlastnú tiaž, izolačný materiál a dodatočné úžitkové zaťaženie. Technický posudok 1060/12/R14NK.
[2] Dodatočné zaťaženie na základe požiarnej klasifikácie ITB 01060/17/R117NZP.
[3] Podľa technického normy ITB 01060/12/R34NK časť I a časť II.
[4] V interiéroch s relatívnou vlhkosťou vzduch do 85% (do 10 hodín) použiť dosku Nida Woda, ale v zónach vystavených intenzívnemu pôsobeniu vody odporúčame použiť sadrové dosky s vláknami Nida Hydro (horizontálne a vertikálne roviny pri vani, sprche a pod.)

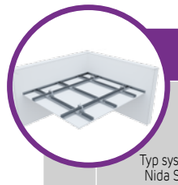

Strana	Typ systému Nida Strop	Typ profilu Nida	Konštrukcia roštu: Maximálny rozstup hlavných profilov Nida CD60 [mm]	Konštrukcia roštu: Maximálny rozstup nosných profilov Nida CD60 [mm]	Konštrukcia roštu: Maximálny rozstup závesov [mm]	Opláštenie sadrokartónom: Nida	Opláštenie sadrokartónom: Hrúbka	Minimálna výška zavesenia [mm]	Hmotnosť výstavby 1 m² [kg]	Trieda požiarnej odolnosti [min]	Maximálne zaťaženie stropu Nida: bez požiarnej odolnosti [1] [kg/m²]	Maximálne zaťaženie stropu Nida: s požiarnou odolnosťou [2] [kg/m²]	Odolnosť proti nárazom [3] Trieda
SYSTÉM ZÁVESNÝCH PODHĽADOV NA JEDNOÚROVŇOVEJ KRÍŽOVEJ NOSNEJ KONŠTRUKCII NIDA CD60 (NIDA ES60)													
609	JK/ES/CD60-12,5/Expert	CD60/CD60	1200	500	1200	Expert	12,5	42,5	10,9	-	23	-	1A
609	JK/ES/CD60-12,5/Woda [4]	CD60/CD60	1200	500	1200	Woda	12,5	42,5	11,4	-	23	-	1A
609	JK/ES/CD60-12,5/Ogień+	CD60/CD60	1000	400	900	Ogień Plus	12,5	42,5	12,7	(R)EI15	41	7,5	1A
609	JK/ES/CD60-12,5/ WodaOgień+	CD60/CD60	1000	400	900	Woda Ogień Plus	12,5	42,5	12,7	(R)EI15	41	7,5	1A
609	JK/ES/CD60-12,5/Twarda	CD60/CD60	1000	400	900	Twarda	12,5	42,5	15,5	(R)EI15	41	7,5	1A
609	JK/ES/CD60-12,5/Hydro	CD60/CD60	1000	400	900	Hydro	12,5	42,5	13,5	(R)EI15	41	7,5	1A
609	JK/ES/CD60-15/Ogień+	CD60/CD60	1000	400	850	Ogień Plus	15	45	16,2	(R)EI15	44	7,5	1A
609	JK/ES/CD60-15/Twarda	CD60/CD60	1000	400	850	Twarda	15	45	18,1	(R)EI15	44	7,5	1A
609	JK/ES/CD60-15/Hydro	CD60/CD60	1000	400	850	Hydro	15	45	16,2	(R)EI15	44	7,5	1A
609	JK/ES/CD60-18/Ogień+	CD60/CD60	1000	400	850	Ogień Plus	18	48	16,9	(R)EI30	44	7,5	1A
611	JK/ES/CD60-25/Expert	CD60/CD60	1200	500	1200	Expert	2x12,5	55	19,1	-	25	-	1A
611	JK/ES/CD60-25/Woda [4]	CD60/CD60	1200	500	1200	Woda	2x12,5	55	20,1	-	25	-	1A
611	JK/ES/CD60-25/OgieńTypF	CD60/CD60	1000	400	850	Ogień Typ F	2x12,5	55	19,9	(R)EI30	47	13,3	1A
611	JK/ES/CD60-25/Ogień+	CD60/CD60	1000	400	850	Ogień Plus	2x12,5	55	22,7	(R)EI45	47	7,5	1A
611	JK/ES/CD60-25/ WodaOgień+	CD60/CD60	1000	400	850	Woda Ogień Plus	2x12,5	55	22,7	(R)EI45	47	7,5	1A
611	JK/ES/CD60-25/Twarda	CD60/CD60	1000	400	850	Twarda	2x12,5	55	28,3	(R)EI45	47	7,5	1A
611	JK/ES/CD60-25/Hydro	CD60/CD60	1000	400	850	Hydro	2x12,5	55	24,3	(R)EI45	47	7,5	1A
611	JK/ES/CD60-30/Ogień+	CD60/CD60	1000	400	850	Ogień Plus	2x15,0	60	29,7	(R)EI60	47	7,5	1A
611	JK/ES/CD60-30/Twarda	CD60/CD60	1000	400	850	Twarda	2x15,0	60	33,5	(R)EI60	47	7,5	1A
611	JK/ES/CD60-30/Hydro	CD60/CD60	1000	400	850	Hydro	2x15,0	60	29,7	(R)EI60	47	7,5	1A
613	JK/ES/CD60-37,5/Ogień+	CD60/CD60	1000	400	750	Ogień Plus	3x12,5	67,5	32,7	(R)EI60	65	7,5	1A
613	JK/ES/CD60-37,5/ WodaOgień+	CD60/CD60	1000	400	750	Woda Ogień Plus	3x12,5	67,5	32,7	(R)EI60	65	7,5	1A
613	JK/ES/CD60-37,5/Twarda	CD60/CD60	1000	400	750	Twarda	3x12,5	67,5	41,1	(R)EI60	65	7,5	1A
613	JK/ES/CD60-37,5/Hydro	CD60/CD60	1000	400	750	Hydro	3x12,5	67,5	35,1	(R)EI60	65	7,5	1A
613	JK/ES/CD60-40/Ogień+	CD60/CD60	850	400	750	Ogień Plus	2x12,5+15,0	70	36,2	(R)EI90	65	7,5	1A
613	JK/ES/CD60-40/Twarda	CD60/CD60	850	400	750	Twarda	2x12,5+15,0	70	43,7	(R)EI90	65	7,5	1A
613	JK/ES/CD60-40/Hydro	CD60/CD60	850	400	750	Hydro	2x12,5+15,0	70	37,8	(R)EI90	65	7,5	1A
613	JK/ES/CD60-55/Ogień+	CD60/CD60	650	400	650	Ogień Plus	2x12,5+2x15,0	90	49,7	(R)EI120	75	7,5	1A
613	JK/ES/CD60-60/Ogień+	CD60/CD60	650	400	650	Ogień Plus	4x15,0	90	56,7	(R)EI120	75	7,5	1A
613	JK/ES/CD60-60/Twarda	CD60/CD60	650	400	650	Twarda	4x15,0	90	64,3	(R)EI120	75	7,5	1A
613	JK/ES/CD60-60/Hydro	CD60/CD60	650	400	650	Hydro	4x15,0	90	56,7	(R)EI120	75	7,5	1A

[1] Prípustné zaťaženie zohľadňuje: vlastnú tiaž, izolačný materiál a dodatočné úžitkové zaťaženie. Technický posudok 1060/12/R14NK.
[2] Dodatočné zaťaženie na základe požiarnej klasifikácie ITB 01060/17/R117NZP.
[3] Podľa technického normy ITB 01060/12/R34NK časť I a časť II.

Strana	Typ systému Nida Strop	Konštrukcia roštu: Typ profilu Nida	Konštrukcia roštu: Maximálny rozstup hlavných profilov Nida CD60 [mm]	Konštrukcia roštu: Maximálny rozstup nosných profilov Nida CD60 [mm]	Konštrukcia roštu: Maximálny rozstup závesov [mm]	Opláštenie sadrokartónom: Nida	Opláštenie sadrokartónom: Hrúbka	Minimálna výška zavesenia [mm]	Hmotnosť výstavby 1 m² [kg]	Trieda požiarnej odolnosti [min]	Maximálne zaťaženie stropu Nida: bez požiarnej odolnosti [1] [kg/m²]	Maximálne zaťaženie stropu Nida: s požiarnou odolnosťou [2] [kg/m²]	Odolnosť proti nárazom [3] Trieda
SYSTÉM ZÁVESNÝCH PODHĽADOV NA JEDNOÚROVŇOVEJ KRÍŽOVEJ NOSNEJ KONŠTRUKCII NIDA CD60 (NIDA EL60)													
615	JK/EL/CD60-12,5/Expert	CD60/CD60	1200	500	1200	Expert	12,5	62,5	10,9	-	23	-	1A
615	JK/EL/CD60-12,5/Woda [4]	CD60/CD60	1200	500	1200	Woda	12,5	62,5	11,4	-	23	-	1A
615	JK/EL/CD60-12,5/Ogień+	CD60/CD60	1000	400	900	Ogień Plus	12,5	62,5	12,7	(R)EI15	41	7,5	1A
615	JK/EL/CD60-12,5/ WodaOgień+	CD60/CD60	1000	400	900	Woda Ogień Plus	12,5	62,5	12,7	(R)EI15	41	7,5	1A
615	JK/EL/CD60-12,5/Twarda	CD60/CD60	1000	400	900	Twarda	12,5	62,5	15,5	(R)EI15	41	7,5	1A
615	JK/EL/CD60-12,5/Hydro	CD60/CD60	1000	400	900	Hydro	12,5	62,5	13,5	(R)EI15	41	7,5	1A
615	JK/EL/CD60-15/Ogień+	CD60/CD60	1000	400	850	Ogień Plus	15	65	16,2	(R)EI15	44	7,5	1A
615	JK/EL/CD60-15/Twarda	CD60/CD60	1000	400	850	Twarda	15	65	18,1	(R)EI15	44	7,5	1A
615	JK/EL/CD60-15/Hydro	CD60/CD60	1000	400	850	Hydro	15	65	16,2	(R)EI15	44	7,5	1A
615	JK/EL/CD60-18/Ogień+	CD60/CD60	1000	400	850	Ogień Plus	18	68	16,9	(R)EI30	44	7,5	1A
617	JK/EL/CD60-25/Expert	CD60/CD60	1200	500	1200	Expert	2x12,5	75	19,1	-	25	-	1A
617	JK/EL/CD60-25/Woda [4]	CD60/CD60	1200	500	1200	Woda	2x12,5	75	20,1	-	25	-	1A
617	JK/EL/CD60-25/OgieńTypF	CD60/CD60	1000	400	850	Ogień Typ F	2x12,5	75	19,9	(R)EI30	47	13,3	1A
617	JK/EL/CD60-25/Ogień+	CD60/CD60	1000	400	850	Ogień Plus	2x12,5	75	22,7	(R)EI45	47	7,5	1A
617	JK/EL/CD60-25/ WodaOgień+	CD60/CD60	1000	400	850	Woda Ogień Plus	2x12,5	75	22,7	(R)EI45	47	7,5	1A
617	JK/EL/CD60-25/Twarda	CD60/CD60	1000	400	850	Twarda	2x12,5	75	28,3	(R)EI45	47	7,5	1A
617	JK/EL/CD60-25/Hydro	CD60/CD60	1000	400	850	Hydro	2x12,5	75	24,3	(R)EI45	47	7,5	1A
617	JK/EL/CD60-30/Ogień+	CD60/CD60	1000	400	850	Ogień Plus	2x15,0	80	29,7	(R)EI60	47	7,5	1A
617	JK/EL/CD60-30/Twarda	CD60/CD60	1000	400	850	Twarda	2x15,0	80	33,5	(R)EI60	47	7,5	1A
617	JK/EL/CD60-30/Hydro	CD60/CD60	1000	400	850	Hydro	2x15,0	80	29,7	(R)EI60	47	7,5	1A
619	JK/EL/CD60-37,5/Ogień+	CD60/CD60	1000	400	750	Ogień Plus	3x12,5	87,5	32,7	(R)EI60	65	7,5	1A
619	JK/EL/CD60-37,5/ WodaOgień+	CD60/CD60	1000	400	750	Woda Ogień Plus	3x12,5	87,5	32,7	(R)EI60	65	7,5	1A
619	JK/EL/CD60-37,5/Twarda	CD60/CD60	1000	400	750	Twarda	3x12,5	87,5	41,1	(R)EI60	65	7,5	1A
619	JK/EL/CD60-37,5/Hydro	CD60/CD60	1000	400	750	Hydro	3x12,5	87,5	35,1	(R)EI60	65	7,5	1A
619	JK/EL/CD60-40/Ogień+	CD60/CD60	850	400	750	Ogień Plus	2x12,5+15,0	90	36,2	(R)EI90	65	7,5	1A
619	JK/EL/CD60-40/Twarda	CD60/CD60	850	400	750	Twarda	2x12,5+15,0	90	43,7	(R)EI90	65	7,5	1A
619	JK/EL/CD60-40/Hydro	CD60/CD60	850	400	750	Hydro	2x12,5+15,0	90	37,8	(R)EI90	65	7,5	1A
619	JK/EL/CD60-55/Ogień+	CD60/CD60	650	400	650	Ogień Plus	2x12,5+2x15,0	110	49,7	(R)EI120	75	7,5	1A
619	JK/EL/CD60-60/Ogień+	CD60/CD60	650	400	650	Ogień Plus	4x15,0	110	56,7	(R)EI120	75	7,5	1A
619	JK/EL/CD60-60/Twarda	CD60/CD60	650	400	650	Twarda	4x15,0	110	64,3	(R)EI120	75	7,5	1A
619	JK/EL/CD60-60/Hydro	CD60/CD60	650	400	650	Hydro	4x15,0	110	56,7	(R)EI120	75	7,5	1A

[1] Prípustné zaťaženie zohľadňuje: vlastnú tiaž, izolačný materiál a dodatočné úžitkové zaťaženie. Technický posudok 1060/12/R14NK.
[2] Dodatočné zaťaženie na základe požiarnej klasifikácie ITB 01060/17/R117NZP.
[3] Podľa technického normy ITB 01060/12/R34NK časť I a časť II.
[4] V interiéroch s relatívnou vlhkosťou vzduch do 85% (do 10 hodín) použiť dosku Nida Woda, ale v zónach vystavených intenzívnemu pôsobeniu vody odporúčame použiť sadrové dosky s vláknami Nida Hydro (horizontálne a vertikálne roviny pri vani, sprche a pod.)

Strana	Typ systému Nida Strop	Konštrukcia roštu: Typ profilu Nida	Konštrukcia roštu: Maximálny rozstup hlavných profilov Nida CD60 [mm]	Konštrukcia roštu: Maximálny rozstup nosných profilov Nida CD60 [mm]	Konštrukcia roštu: Maximálny rozstup závesov [mm]	Opláštenie sadrokartónom: Nida	Opláštenie sadrokartónom: Hrúbka	Minimálna výška zavesenia [mm]	Hmotnosť výstavby 1 m² [kg]	Trieda požiarnej odolnosti [min]	Maximálne zaťaženie stropu Nida: bez požiarnej odolnosti [1] [kg/m²]	Maximálne zaťaženie stropu Nida: s požiarnou odolnosťou [2] [kg/m²]	Odolnosť proti nárazom [3] Trieda
SYSTÉM ZÁVESNÝCH PODHĽADOV NA JEDNOÚROVŇOVEJ KRÍŽOVEJ NOSNEJ KONŠTRUKCII NIDA CD60 (NIDA WP60)													
621	JK/WP/CD60-12,5/Expert	CD60/CD60	1200	500	1200	Expert	12,5	62,5	10,9	-	23	-	1A
621	JK/WP/CD60-12,5/Woda [4]	CD60/CD60	1200	500	1200	Woda	12,5	62,5	11,4	-	23	-	1A
621	JK/WP/CD60-12,5/Ogień+	CD60/CD60	1000	400	900	Ogień Plus	12,5	62,5	12,7	(R)EI15	41	7,5	1A
621	JK/WP/CD60-12,5/ WodaOgień+	CD60/CD60	1000	400	900	Woda Ogień Plus	12,5	62,5	12,7	(R)EI15	41	7,5	1A
621	JK/WP/CD60-12,5/Twarda	CD60/CD60	1000	400	900	Twarda	12,5	62,5	15,5	(R)EI15	41	7,5	1A
621	JK/WP/CD60-12,5/Hydro	CD60/CD60	1000	400	900	Hydro	12,5	62,5	13,5	(R)EI15	41	7,5	1A
621	JK/WP/CD60-15/Ogień+	CD60/CD60	1000	400	850	Ogień Plus	15	65	16,2	(R)EI15	44	7,5	1A
621	JK/WP/CD60-15/Twarda	CD60/CD60	1000	400	850	Twarda	15	65	18,1	(R)EI15	44	7,5	1A
621	JK/WP/CD60-15/Hydro	CD60/CD60	1000	400	850	Hydro	15	65	16,2	(R)EI15	44	7,5	1A
621	JK/WP/CD60-18/Ogień+	CD60/CD60	1000	400	850	Ogień Plus	18	68	16,9	(R)EI30	44	7,5	1A
623	JK/WP/CD60-25/Expert	CD60/CD60	1200	500	1200	Expert	2x12,5	75	19,1	-	25	-	1A
623	JK/WP/CD60-25/Woda [4]	CD60/CD60	1200	500	1200	Woda	2x12,5	75	20,1	-	25	-	1A
623	JK/WP/CD60-25/ OgieńTypF	CD60/CD60	1000	400	850	Ogień Typ F	2x12,5	75	19,9	(R)EI30	47	13,3	1A
623	JK/WP/CD60-25/Ogień+	CD60/CD60	1000	400	850	Ogień Plus	2x12,5	75	22,7	(R)EI45	47	7,5	1A
623	JK/WP/CD60-25/ WodaOgień+	CD60/CD60	1000	400	850	Woda Ogień Plus	2x12,5	75	22,7	(R)EI45	47	7,5	1A
623	JK/WP/CD60-25/Twarda	CD60/CD60	1000	400	850	Twarda	2x12,5	75	28,3	(R)EI45	47	7,5	1A
623	JK/WP/CD60-25/Hydro	CD60/CD60	1000	400	850	Hydro	2x12,5	75	24,3	(R)EI45	47	7,5	1A
623	JK/WP/CD60-30/Ogień+	CD60/CD60	1000	400	850	Ogień Plus	2x15,0	80	29,7	(R)EI60	47	7,5	1A
623	JK/WP/CD60-30/Twarda	CD60/CD60	1000	400	850	Twarda	2x15,0	80	33,5	(R)EI60	47	7,5	1A
623	JK/WP/CD60-30/Hydro	CD60/CD60	1000	400	850	Hydro	2x15,0	80	29,7	(R)EI60	47	7,5	1A
625	JK/WP/CD60-37,5/Ogień+	CD60/CD60	1000	400	750	Ogień Plus	3x12,5	87,5	32,7	(R)EI60	65	7,5	1A
625	JK/WP/CD60-37,5/ WodaOgień+	CD60/CD60	1000	400	750	Woda Ogień Plus	3x12,5	87,5	32,7	(R)EI60	65	7,5	1A
625	JK/WP/CD60-37,5/Twarda	CD60/CD60	1000	400	750	Twarda	3x12,5	87,5	41,1	(R)EI60	65	7,5	1A
625	JK/WP/CD60-37,5/Hydro	CD60/CD60	1000	400	750	Hydro	3x12,5	87,5	35,1	(R)EI60	65	7,5	1A
625	JK/WP/CD60-40/Ogień+	CD60/CD60	850	400	750	Ogień Plus	2x12,5+15,0	90	36,2	(R)EI90	65	7,5	1A
625	JK/WP/CD60-40/Twarda	CD60/CD60	850	400	750	Twarda	2x12,5+15,0	90	43,7	(R)EI90	65	7,5	1A
625	JK/WP/CD60-40/Hydro	CD60/CD60	850	400	750	Hydro	2x12,5+15,0	90	37,8	(R)EI90	65	7,5	1A
625	JK/WP/CD60-55/Ogień+	CD60/CD60	650	400	650	Ogień Plus	2x12,5+2x15,0	110	49,7	(R)EI120	75	7,5	1A
625	JK/WP/CD60-60/Ogień+	CD60/CD60	650	400	650	Ogień Plus	4x15,0	110	56,7	(R)EI120	75	7,5	1A
625	JK/WP/CD60-60/Twarda	CD60/CD60	650	400	650	Twarda	4x15,0	110	64,3	(R)EI120	75	7,5	1A
625	JK/WP/CD60-60/Hydro	CD60/CD60	650	400	650	Hydro	4x15,0	110	56,7	(R)EI120	75	7,5	1A

[1] Prípustné zaťaženie zohľadňuje: vlastnú tiaž, izolačný materiál a dodatočné úžitkové zaťaženie. Technický posudok 1060/12/R14NK.
[2] Dodatočné zaťaženie na základe požiarnej klasifikácie ITB 01060/17/R117NZP.
[3] Podľa technického normy ITB 01060/12/R34NK časť I a časť II.
[4] V interiéroch s relatívnou vlhkosťou vzduch do 85% (do 10 hodín) použiť dosku Nida Woda, ale v zónach vystavených intenzívnemu pôsobeniu vody odporúčame použiť sadrové dosky s vláknami Nida Hydro (horizontálne a vertikálne roviny pri vani, sprche a pod.)

Strana	Typ systému Nida Strop	Konštrukcia roštu: Typ profilu Nida	Konštrukcia roštu: Maximálny rozstup hlavných profilov Nida CD60 [mm]	Konštrukcia roštu: Maximálny rozstup nosných profilov Nida CD60 [mm]	Konštrukcia roštu: Maximálny rozstup závesov [mm]	Opláštenie sadrokartónom: Nida	Opláštenie sadrokartónom: Hrúbka	Minimálna výška zavesenia [mm]	Hmotnosť výstavby 1 m² [kg]	Trieda požiarnej odolnosti [min]	Maximálne zaťaženie stropu Nida: bez požiarnej odolnosti [1] [kg/m²]	Maximálne zaťaženie stropu Nida: s požiarnou odolnosťou [2] [kg/m²]	Odolnosť proti nárazom [3] Trieda
SYSTÉM ZÁVESNÝCH PODHĽADOV NA JEDNOÚROVŇOVEJ KRÍŽOVEJ NOSNEJ KONŠTRUKCII NIDA CD60 (NIDA WO60)													
627	JK/WO/CD60-12,5/Expert	CD60/CD60	1200	500	1200	Expert	12,5	192,5	10,9	-	23	-	-
627	JK/WO/CD60-12,5/Woda [3]	CD60/CD60	1200	500	1200	Woda	12,5	192,5	11,4	-	23	-	-
627	JK/WO/CD60-25/Expert	CD60/CD60	1200	500	1200	Expert	2x12,5	205	19,1	-	25	-	-
627	JK/WO/CD60-25/Woda [3]	CD60/CD60	1200	500	1200	Woda	2x12,5	205	20,1	-	25	-	-

[1] Prípustné zaťaženie zohľadňuje: vlastnú tiaž, izolačný materiál a dodatočné úžitkové zaťaženie. Technický posudok 1060/12/R14NK.
[2] Podľa technického normy ITB 01060/12/R34NK časť I a časť II.
[3] V interiéroch s relatívnou vlhkosťou vzduch do 85% (do 10 hodín) použiť dosku Nida Woda, ale v zónach vystavených intenzívnemu pôsobeniu vody odporúčame použiť sadrové dosky s vláknami Nida Hydro (horizontálne a vertikálne roviny pri vani, sprche a pod.)

Strana	Typ systému Nida Strop	Konštrukcia roštu: Typ profilu Nida	Konštrukcia roštu: Maximálny rozstup hlavných profilov Nida CD60 [mm]	Konštrukcia roštu: Maximálny rozstup nosných profilov Nida CD60 [mm]	Konštrukcia roštu: Maximálny rozstup závesov [mm]	Opláštenie sadrokartónom: Nida	Opláštenie sadrokartónom: Hrúbka	Minimálna výška zavesenia [mm]	Hmotnosť výstavby 1 m² [kg]	Trieda požiarnej odolnosti [min]	Maximálne zaťaženie stropu Nida: bez požiarnej odolnosti [1] [kg/m²]	Maximálne zaťaženie stropu Nida: s požiarnou odolnosťou [2] [kg/m²]	Odolnosť proti nárazom [3] Trieda
SYSTÉM ZÁVESNÝCH PODHĽADOV NA JEDNOÚROVŇOVEJ KRÍŽOVEJ NOSNEJ KONŠTRUKCII NIDA CD60 (NIDA WON60)													
629	JK/WON/CD60-12,5/Expert	CD60/CD60	1200	500	1200	Expert	12,5	192,5	10,9	-	23	-	1A
629	JK/WON/CD60-12,5/Woda [4]	CD60/CD60	1200	500	1200	Woda	12,5	192,5	11,4	-	23	-	1A
629	JK/WON/CD60-12,5/Ogień+	CD60/CD60	1000	400	900	Ogień Plus	12,5	192,5	12,7	(R)EI15	41	7,5	1A
629	JK/WON/CD60-12,5/ WodaOgień+	CD60/CD60	1000	400	900	Woda Ogień Plus	12,5	192,5	12,7	(R)EI15	41	7,5	1A
629	JK/WON/CD60-12,5/ Twarda	CD60/CD60	1000	400	900	Twarda	12,5	192,5	15,5	(R)EI15	41	7,5	1A
629	JK/WON/CD60-12,5/Hydro	CD60/CD60	1000	400	900	Hydro	12,5	192,5	13,5	(R)EI15	41	7,5	1A
629	JK/WON/CD60-15/Ogień+	CD60/CD60	1000	400	850	Ogień Plus	15	195	16,2	(R)EI15	44	7,5	1A
629	JK/WON/CD60-15/Twarda	CD60/CD60	1000	400	850	Twarda	15	195	18,1	(R)EI15	44	7,5	1A
629	JK/WON/CD60-15/Hydro	CD60/CD60	1000	400	850	Hydro	15	195	16,2	(R)EI15	44	7,5	1A
629	JK/WON/CD60-18/Ogień+	CD60/CD60	1000	400	850	Ogień Plus	18	198	16,9	(R)EI30	44	7,5	1A
631	JK/WON/CD60-25/Expert	CD60/CD60	1200	500	1200	Expert	2x12,5	205	19,1	-	25	-	1A
631	JK/WON/CD60-25/Woda [4]	CD60/CD60	1200	500	1200	Woda	2x12,5	205	20,1	-	25	-	1A
631	JK/WON/CD60-25/ OgieńTypF	CD60/CD60	1000	400	850	Ogień Typ F	2x12,5	205	19,9	(R)EI30	47	13,3	1A
631	JK/WON/CD60-25/Ogień+	CD60/CD60	1000	400	850	Ogień Plus	2x12,5	205	22,7	(R)EI45	47	7,5	1A
631	JK/WON/CD60-25/ WodaOgień+	CD60/CD60	1000	400	850	Woda Ogień Plus	2x12,5	205	22,7	(R)EI45	47	7,5	1A
631	JK/WON/CD60-25/Twarda	CD60/CD60	1000	400	850	Twarda	2x12,5	205	28,3	(R)EI45	47	7,5	1A
631	JK/WON/CD60-25/Hydro	CD60/CD60	1000	400	850	Hydro	2x12,5	205	24,3	(R)EI45	47	7,5	1A
631	JK/WON/CD60-30/Ogień+	CD60/CD60	1000	400	850	Ogień Plus	2x15,0	210	29,7	(R)EI60	47	7,5	1A
631	JK/WON/CD60-30/Twarda	CD60/CD60	1000	400	850	Twarda	2x15,0	210	33,5	(R)EI60	47	7,5	1A
631	JK/WON/CD60-30/Hydro	CD60/CD60	1000	400	850	Hydro	2x15,0	210	29,7	(R)EI60	47	7,5	1A
633	JK/WON/CD60-37,5/ Ogień+	CD60/CD60	1000	400	750	Ogień Plus	3x12,5	217,5	32,7	(R)EI60	65	7,5	1A
633	JK/WON/CD60-37,5/ WodaOgień+	CD60/CD60	1000	400	750	Woda Ogień Plus	3x12,5	217,5	32,7	(R)EI60	65	7,5	1A
633	JK/WON/CD60-37,5/ Twarda	CD60/CD60	1000	400	750	Twarda	3x12,5	217,5	41,1	(R)EI60	65	7,5	1A
633	JK/WON/CD60-37,5/Hydro	CD60/CD60	1000	400	750	Hydro	3x12,5	217,5	35,1	(R)EI60	65	7,5	1A
633	JK/WON/CD60-40/Ogień+	CD60/CD60	850	400	750	Ogień Plus	2x12,5+15,0	220	36,2	(R)EI90	65	7,5	1A
633	JK/WON/CD60-40/Twarda	CD60/CD60	850	400	750	Twarda	2x12,5+15,0	220	43,7	(R)EI90	65	7,5	1A
633	JK/WON/CD60-40/Hydro	CD60/CD60	850	400	750	Hydro	2x12,5+15,0	220	37,8	(R)EI90	65	7,5	1A
633	JK/WON/CD60-55/Ogień+	CD60/CD60	650	400	650	Ogień Plus	2x12,5+2x15,0	240	49,7	(R)EI120	75	7,5	1A
633	JK/WON/CD60-60/Ogień+	CD60/CD60	650	400	650	Ogień Plus	4x15,0	240	56,7	(R)EI120	75	7,5	1A
633	JK/WON/CD60-60/Twarda	CD60/CD60	650	400	650	Twarda	4x15,0	240	64,3	(R)EI120	75	7,5	1A
633	JK/WON/CD60-60/Hydro	CD60/CD60	650	400	650	Hydro	4x15,0	240	56,7	(R)EI120	75	7,5	1A

[1] Prípustné zaťaženie zohľadňuje: vlastnú tiaž, izolačný materiál a dodatočné úžitkové zaťaženie. Technický posudok 1060/12/R14NK.
[2] Dodatočné zaťaženie na základe požiarnej klasifikácie ITB 01060/17/R117NZP.
[3] Podľa technického normy ITB 01060/12/R34NK časť I a časť II.
[4] V interiéroch s relatívnou vlhkosťou vzduch do 85% (do 10 hodín) použiť dosku Nida Woda, ale v zónach vystavených intenzívnemu pôsobeniu vody odporúčame použiť sadrové dosky s vláknami Nida Hydro (horizontálne a vertikálne roviny pri vani, sprche a pod.)

Strana	Typ systému Nida Strop	Konštrukcia roštu: Typ profilu Nida	Konštrukcia roštu: Maximálny rozstup hlavných profilov Nida CD60 [mm]	Konštrukcia roštu: Maximálny rozstup nosných profilov Nida CD60 [mm]	Konštrukcia roštu: Maximálny rozstup závesov [mm]	Opláštenie sadrokartónom: Nida	Opláštenie sadrokartónom: Hrúbka [mm]	Minimálna výška zavesenia [mm]	Hmotnosť výstavby 1 m² [kg]	Trieda požiarnej odolnosti [min]	Maximálne zaťaženie stropu Nida: bez požiarnej odolnosti [1] [kg/m²]	Maximálne zaťaženie stropu Nida: s požiarnou odolnosťou [2] [kg/m²]	Odolnosť proti nárazom [3] Trieda
SYSTÉM ZÁVESNÝCH PODHĽADOV NA DVOJÚROVŇOVEJ KRÍŽOVEJ NOSNEJ KONŠTRUKCII NIDA CD60 (NIDA ES60)													
635	DK/ES/CD60-12,5/Expert	CD60/CD60	1200	400/500	1000	Expert	12,5	82,5	10,9	-	20/18	-	1A
635	DK/ES/CD60-12,5/Woda [4]	CD60/CD60	1200	400/500	1000	Woda	12,5	82,5	11,4	-	20/18	-	1A
635	DK/ES/CD60-12,5/Ogień+	CD60/CD60	1000	400	900	Ogień Plus	12,5	82,5	12,7	(R)EI15	31	7,5	1A
635	DK/ES/CD60-12,5/ WodaOgień+	CD60/CD60	1000	400	900	Woda Ogień Plus	12,5	82,5	12,7	(R)EI15	31	7,5	1A
635	DK/ES/CD60-12,5/Twarda	CD60/CD60	1000	400	900	Twarda	12,5	82,5	15,5	(R)EI15	31	7,5	1A
635	DK/ES/CD60-12,5/Hydro	CD60/CD60	1000	400	900	Hydro	12,5	82,5	13,5	(R)EI15	31	7,5	1A
635	DK/ES/CD60-15/Ogień+	CD60/CD60	1000	400	850	Ogień Plus	15	85	16,2	(R)EI15	36	7,5	1A
635	DK/ES/CD60-15/Twarda	CD60/CD60	1000	400	850	Twarda	15	85	18,1	(R)EI15	36	7,5	1A
635	DK/ES/CD60-15/Hydro	CD60/CD60	1000	400	850	Hydro	15	85	16,2	(R)EI15	36	7,5	1A
635	DK/ES/CD60-18/Ogień+	CD60/CD60	1000	400	850	Ogień Plus	18	88	16,9	(R)EI30	36	7,5	1A
637	DK/ES/CD60-25/Expert	CD60/CD60	1000	400	1000	Expert	2x12,5	95	19,1	-	24	-	1A
637	DK/ES/CD60-25/Woda [4]	CD60/CD60	1000	400	900	Woda	2x12,5	95	20,1	-	31	-	1A
637	DK/ES/CD60-25/OgieńTypF	CD60/CD60	1000	400	850	Ogień Typ F	2x12,5	95	19,9	(R)EI30	36	13,3	1A
637	DK/ES/CD60-25/Ogień+	CD60/CD60	1000	400	850	Ogień Plus	2x12,5	95	22,7	(R)EI45	36	7,5	1A
637	DK/ES/CD60-25/ WodaOgień+	CD60/CD60	1000	400	850	Woda Ogień Plus	2x12,5	95	22,7	(R)EI45	36	7,5	1A
637	DK/ES/CD60-25/Twarda	CD60/CD60	1000	400	850	Twarda	2x12,5	95	28,3	(R)EI45	36	7,5	1A
637	DK/ES/CD60-25/Hydro	CD60/CD60	1000	400	850	Hydro	2x12,5	95	24,3	(R)EI45	36	7,5	1A
637	DK/ES/CD60-30/Ogień+	CD60/CD60	1000	400	850	Ogień Plus	2x15,0	100	29,7	(R)EI60	36	7,5	1A
637	DK/ES/CD60-30/Twarda	CD60/CD60	1000	400	850	Twarda	2x15,0	100	33,5	(R)EI60	36	7,5	1A
637	DK/ES/CD60-30/Hydro	CD60/CD60	1000	400	850	Hydro	2x15,0	100	29,7	(R)EI60	36	7,5	1A
639	DK/ES/CD60-37,5/Ogień+	CD60/CD60	1000	400	750	Ogień Plus	3x12,5	107,5	32,7	(R)EI60	49	7,5	1A
639	DK/ES/CD60-37,5/ WodaOgień+	CD60/CD60	1000	400	750	Woda Ogień Plus	3x12,5	107,5	32,7	(R)EI60	49	7,5	1A
639	DK/ES/CD60-37,5/Twarda	CD60/CD60	1000	400	750	Twarda	3x12,5	107,5	41,1	(R)EI60	49	7,5	1A
639	DK/ES/CD60-37,5/Hydro	CD60/CD60	1000	400	750	Hydro	3x12,5	107,5	35,1	(R)EI60	49	7,5	1A
639	DK/ES/CD60-40/Ogień+	CD60/CD60	850	400	750	Ogień Plus	2x12,5+15,0	110	36,2	(R)EI90	58	7,5	1A
639	DK/ES/CD60-40/Twarda	CD60/CD60	850	400	750	Twarda	2x12,5+15,0	110	43,7	(R)EI90	58	7,5	1A
639	DK/ES/CD60-40/Hydro	CD60/CD60	850	400	750	Hydro	2x12,5+15,0	110	37,8	(R)EI90	58	7,5	1A
639	DK/ES/CD60-55/Ogień+	CD60/CD60	650	400	650	Ogień Plus	2x12,5+2x15,0	130	49,7	(R)EI120	87	7,5	1A
639	DK/ES/CD60-60/Ogień+	CD60/CD60	650	400	650	Ogień Plus	4x15,0	130	56,7	(R)EI120	87	7,5	1A
639	DK/ES/CD60-60/Twarda	CD60/CD60	650	400	650	Twarda	4x15,0	130	64,3	(R)EI120	87	7,5	1A
639	DK/ES/CD60-60/Hydro	CD60/CD60	650	400	650	Hydro	4x15,0	130	56,7	(R)EI120	87	7,5	1A

[1] Prípustné zaťaženie zohľadňuje: vlastnú tiaž, izolačný materiál a dodatočné úžitkové zaťaženie. Technický posudok 1060/12/R14NK.
[2] Dodatočné zaťaženie na základe požiarnej klasifikácie ITB 01060/17/R117NZP.
[3] Podľa technického normy ITB 01060/12/R34NK časť I a časť II.
[4] V interiéroch s relatívnou vlhkosťou vzduch do 85% (do 10 hodín) použiť dosku Nida Woda, ale v zónach vystavených intenzívnemu pôsobeniu vody odporúčame použiť sadrové dosky s vláknami Nida Hydro (horizontálne a vertikálne roviny pri vani, sprche a pod.)

Strana	Typ systému Nida Strop	Konštrukcia roštu: Typ profilu Nida	Konštrukcia roštu: Maximálny rozstup hlavných profilov Nida CD60 [mm]	Konštrukcia roštu: Maximálny rozstup nosných profilov Nida CD60 [mm]	Konštrukcia roštu: Maximálny rozstup závesov [mm]	Opláštenie sadrokartónom: Nida	Opláštenie sadrokartónom: Hrúbka [mm]	Minimálna výška zavesenia [mm]	Hmotnosť výstavby 1 m² [kg]	Trieda požiarnej odolnosti [min]	Maximálne zaťaženie stropu Nida: bez požiarnej odolnosti [1] [kg/m²]	Maximálne zaťaženie stropu Nida: s požiarnou odolnosťou [2] [kg/m²]	Odolnosť proti nárazom [3] Trieda
SYSTÉM ZÁVESNÝCH PODHĽADOV NA DVOJÚROVŇOVEJ KRÍŽOVEJ NOSNEJ KONŠTRUKCII NIDA CD60 (NIDA EL60)													
641	DK/EL/CD60-12,5/Expert	CD60/CD60	1200	400/500	1000	Expert	12,5	102,5	10,9	-	20/18	-	1A
641	DK/EL/CD60-12,5/Woda [4]	CD60/CD60	1200	400/500	1000	Woda	12,5	102,5	11,4	-	20/18	-	1A
641	DK/EL/CD60-12,5/Ogień+	CD60/CD60	1000	400	900	Ogień Plus	12,5	102,5	12,7	(R)EI15	31	7,5	1A
641	DK/EL/CD60-12,5/ WodaOgień+	CD60/CD60	1000	400	900	Woda Ogień Plus	12,5	102,5	12,7	(R)EI15	31	7,5	1A
641	DK/EL/CD60-12,5/Twarda	CD60/CD60	1000	400	900	Twarda	12,5	102,5	15,5	(R)EI15	31	7,5	1A
641	DK/EL/CD60-12,5/Hydro	CD60/CD60	1000	400	900	Hydro	12,5	102,5	13,5	(R)EI15	31	7,5	1A
641	DK/EL/CD60-15/Ogień+	CD60/CD60	1000	400	850	Ogień Plus	15	105	16,2	(R)EI15	36	7,5	1A
641	DK/EL/CD60-15/Twarda	CD60/CD60	1000	400	850	Twarda	15	105	18,1	(R)EI15	36	7,5	1A
641	DK/EL/CD60-15/Hydro	CD60/CD60	1000	400	850	Hydro	15	105	16,2	(R)EI15	36	7,5	1A
641	DK/EL/CD60-18/Ogień+	CD60/CD60	1000	400	850	Ogień Plus	18	108	16,9	(R)EI30	36	7,5	1A
643	DK/EL/CD60-25/Expert	CD60/CD60	1000	400	1000	Expert	2x12,5	115	19,1	-	24	-	1A
643	DK/EL/CD60-25/Woda [4]	CD60/CD60	1000	400	900	Woda	2x12,5	115	20,1	-	31	-	1A
643	DK/EL/CD60-25/OgieńTypF	CD60/CD60	1000	400	850	Ogień Typ F	2x12,5	115	19,9	(R)EI30	36	13,3	1A
643	DK/EL/CD60-25/Ogień+	CD60/CD60	1000	400	850	Ogień Plus	2x12,5	115	22,7	(R)EI45	36	7,5	1A
643	DK/EL/CD60-25/ WodaOgień+	CD60/CD60	1000	400	850	Woda Ogień Plus	2x12,5	115	22,7	(R)EI45	36	7,5	1A
643	DK/EL/CD60-25/Twarda	CD60/CD60	1000	400	850	Twarda	2x12,5	115	28,3	(R)EI45	36	7,5	1A
643	DK/EL/CD60-25/Hydro	CD60/CD60	1000	400	850	Hydro	2x12,5	115	24,3	(R)EI45	36	7,5	1A
643	DK/EL/CD60-30/Ogień+	CD60/CD60	1000	400	850	Ogień Plus	2x15,0	120	29,7	(R)EI60	36	7,5	1A
643	DK/EL/CD60-30/Twarda	CD60/CD60	1000	400	850	Twarda	2x15,0	120	33,5	(R)EI60	36	7,5	1A
643	DK/EL/CD60-30/Hydro	CD60/CD60	1000	400	850	Hydro	2x15,0	120	29,7	(R)EI60	36	7,5	1A
645	DK/EL/CD60-37,5/Ogień+	CD60/CD60	1000	400	750	Ogień Plus	3x12,5	127,5	32,7	(R)EI60	49	7,5	1A
645	DK/EL/CD60-37,5/ WodaOgień+	CD60/CD60	1000	400	750	Woda Ogień Plus	3x12,5	127,5	32,7	(R)EI60	49	7,5	1A
645	DK/EL/CD60-37,5/Twarda	CD60/CD60	1000	400	750	Twarda	3x12,5	127,5	41,1	(R)EI60	49	7,5	1A
645	DK/EL/CD60-37,5/Hydro	CD60/CD60	1000	400	750	Hydro	3x12,5	127,5	35,1	(R)EI60	49	7,5	1A
645	DK/EL/CD60-40/Ogień+	CD60/CD60	850	400	750	Ogień Plus	2x12,5+15,0	130	36,2	(R)EI90	58	7,5	1A
645	DK/EL/CD60-40/Twarda	CD60/CD60	850	400	750	Twarda	2x12,5+15,0	130	43,7	(R)EI90	58	7,5	1A
645	DK/EL/CD60-40/Hydro	CD60/CD60	850	400	750	Hydro	2x12,5+15,0	130	37,8	(R)EI90	58	7,5	1A
645	DK/EL/CD60-55/Ogień+	CD60/CD60	650	400	650	Ogień Plus	2x12,5+2x15,0	130	49,7	(R)EI120	87	7,5	1A
645	DK/EL/CD60-60/Ogień+	CD60/CD60	650	400	650	Ogień Plus	4x15,0	150	56,7	(R)EI120	87	7,5	1A
645	DK/EL/CD60-60/Twarda	CD60/CD60	650	400	650	Twarda	4x15,0	150	64,3	(R)EI120	87	7,5	1A
645	DK/EL/CD60-60/Hydro	CD60/CD60	650	400	650	Hydro	4x15,0	150	56,7	(R)EI120	87	7,5	1A

[1] Prípustné zaťaženie zohľadňuje: vlastnú tiaž, izolačný materiál a dodatočné úžitkové zaťaženie. Technický posudok 1060/12/R14NK.
[2] Dodatočné zaťaženie na základe požiarnej klasifikácie ITB 01060/17/R117NZP.
[3] Podľa technického normy ITB 01060/12/R34NK časť I a časť II.
[4] V interiéroch s relatívnou vlhkosťou vzduch do 85% (do 10 hodín) použiť dosku Nida Woda, ale v zónach vystavených intenzívnemu pôsobeniu vody odporúčame použiť sadrové dosky s vláknami Nida Hydro (horizontálne a vertikálne roviny pri vani, sprche a pod.)

Strana	Typ systému Nida Strop	Konštrukcia roštu: Typ profilu Nida	Konštrukcia roštu: Maximálny rozstup hlavných profilov Nida CD60 [mm]	Konštrukcia roštu: Maximálny rozstup nosných profilov Nida CD60 [mm]	Konštrukcia roštu: Maximálny rozstup závesov [mm]	Opláštenie sadrokartónom: Nida	Opláštenie sadrokartónom: Hrúbka	Minimálna výška zavesenia [mm]	Hmotnosť výstavby 1 m² [kg]	Trieda požiarnej odolnosti [min]	Maximálne zaťaženie stropu Nida: bez požiarnej odolnosti [1] [kg/m²]	Maximálne zaťaženie stropu Nida: s požiarnou odolnosťou [2] [kg/m²]	Odolnosť proti nárazom [3] Trieda
SYSTÉM ZÁVESNÝCH PODHĽADOV NA DVOJÚROVŇOVEJ KRÍŽOVEJ NOSNEJ KONŠTRUKCII NIDA CD60 (NIDA WP60)													
647	DK/WP/CD60-12,5/Expert	CD60/CD60	1200	400/500	1000	Expert	12,5	102,5	10,9	-	20/18	-	1A
647	DK/WP/CD60-12,5/Woda [4]	CD60/CD60	1200	400/500	1000	Woda	12,5	102,5	11,4	-	20/18	-	1A
647	DK/WP/CD60-12,5/Ogień+	CD60/CD60	1000	400	900	Ogień Plus	12,5	102,5	12,7	(R)EI15	31	7,5	1A
647	DK/WP/CD60-12,5/ WodaOgień+	CD60/CD60	1000	400	900	Woda Ogień Plus	12,5	102,5	12,7	(R)EI15	31	7,5	1A
647	DK/WP/CD60-12,5/Twarda	CD60/CD60	1000	400	900	Twarda	12,5	102,5	15,5	(R)EI15	31	7,5	1A
647	DK/WP/CD60-12,5/Hydro	CD60/CD60	1000	400	900	Hydro	12,5	102,5	13,5	(R)EI15	31	7,5	1A
647	DK/WP/CD60-15/Ogień+	CD60/CD60	1000	400	850	Ogień Plus	15	105	16,2	(R)EI15	36	7,5	1A
647	DK/WP/CD60-15/Twarda	CD60/CD60	1000	400	850	Twarda	15	105	18,1	(R)EI15	36	7,5	1A
647	DK/WP/CD60-15/Hydro	CD60/CD60	1000	400	850	Hydro	15	105	16,2	(R)EI15	36	7,5	1A
647	DK/WP/CD60-18/Ogień+	CD60/CD60	1000	400	850	Ogień Plus	18	108	16,9	(R)EI30	36	7,5	1A
649	DK/WP/CD60-25/Expert	CD60/CD60	1000	400	1000	Expert	2x12,5	115	19,1	-	24	-	1A
649	DK/WP/CD60-25/Woda [4]	CD60/CD60	1000	400	900	Woda	2x12,5	115	20,1	-	31	-	1A
649	DK/WP/CD60-25/ OgieńTypF	CD60/CD60	1000	400	850	Ogień Typ F	2x12,5	115	19,9	(R)EI30	36	13,3	1A
649	DK/WP/CD60-25/Ogień+	CD60/CD60	1000	400	850	Ogień Plus	2x12,5	115	22,7	(R)EI45	36	7,5	1A
649	DK/WP/CD60-25/ WodaOgień+	CD60/CD60	1000	400	850	Woda Ogień Plus	2x12,5	115	22,7	(R)EI45	36	7,5	1A
649	DK/WP/CD60-25/Twarda	CD60/CD60	1000	400	850	Twarda	2x12,5	115	28,3	(R)EI45	36	7,5	1A
649	DK/WP/CD60-25/Hydro	CD60/CD60	1000	400	850	Hydro	2x12,5	115	24,3	(R)EI45	36	7,5	1A
649	DK/WP/CD60-30/Ogień+	CD60/CD60	1000	400	850	Ogień Plus	2x15,0	120	29,7	(R)EI60	36	7,5	1A
649	DK/WP/CD60-30/Twarda	CD60/CD60	1000	400	850	Twarda	2x15,0	120	33,5	(R)EI60	36	7,5	1A
649	DK/WP/CD60-30/Hydro	CD60/CD60	1000	400	850	Hydro	2x15,0	120	29,7	(R)EI60	36	7,5	1A
651	DK/WP/CD60-37,5/Ogień+	CD60/CD60	1000	400	750	Ogień Plus	3x12,5	127,5	32,7	(R)EI60	49	7,5	1A
651	DK/WP/CD60-37,5/ WodaOgień+	CD60/CD60	1000	400	750	Woda Ogień Plus	3x12,5	127,5	32,7	(R)EI60	49	7,5	1A
651	DK/WP/CD60-37,5/Twarda	CD60/CD60	1000	400	750	Twarda	3x12,5	127,5	41,1	(R)EI60	49	7,5	1A
651	DK/WP/CD60-37,5/Hydro	CD60/CD60	1000	400	750	Hydro	3x12,5	127,5	35,1	(R)EI60	49	7,5	1A
651	DK/WP/CD60-40/Ogień+	CD60/CD60	850	400	750	Ogień Plus	2x12,5+15,0	130	36,2	(R)EI90	58	7,5	1A
651	DK/WP/CD60-40/Twarda	CD60/CD60	850	400	750	Twarda	2x12,5+15,0	130	43,7	(R)EI90	58	7,5	1A
651	DK/WP/CD60-40/Hydro	CD60/CD60	850	400	750	Hydro	2x12,5+15,0	130	37,8	(R)EI90	58	7,5	1A
651	DK/WP/CD60-55/Ogień+	CD60/CD60	650	400	650	Ogień Plus	2x12,5+2x15,0	150	49,7	(R)EI120	87	7,5	1A
651	DK/WP/CD60-60/Ogień+	CD60/CD60	650	400	650	Ogień Plus	4x15,0	150	56,7	(R)EI120	87	7,5	1A
651	DK/WP/CD60-60/Twarda	CD60/CD60	650	400	650	Twarda	4x15,0	150	64,3	(R)EI120	87	7,5	1A
651	DK/WP/CD60-60/Hydro	CD60/CD60	650	400	650	Hydro	4x15,0	150	56,7	(R)EI120	87	7,5	1A

[1] Prípustné zaťaženie zohľadňuje: vlastnú tiaž, izolačný materiál a dodatočné úžitkové zaťaženie. Technický posudok 1060/12/R14NK.
[2] Dodatočné zaťaženie na základe požiarnej klasifikácie ITB 01060/17/R117NZP.
[3] Podľa technického normy ITB 01060/12/R34NK časť I a časť II.
[4] V interiéroch s relatívnou vlhkosťou vzduch do 85% (do 10 hodín) použiť dosku Nida Woda, ale v zónach vystavených intenzívnemu pôsobeniu vody odporúčame použiť sadrové dosky s vláknami Nida Hydro (horizontálne a vertikálne roviny pri vani, sprche a pod.)

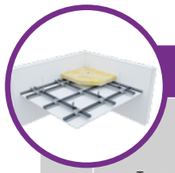

Strana	Typ systému Nida Strop	Konštrukcia roštu: Typ profilu Nida	Konštrukcia roštu: Maximálny rozstup hlavných profilov Nida CD60 [mm]	Konštrukcia roštu: Maximálny rozstup nosných profilov Nida CD60 [mm]	Konštrukcia roštu: Maximálny rozstup závesov [mm]	Opláštenie sadrokartónom: Nida	Opláštenie sadrokartónom: Hrúbka	Minimálna výška zavesenia [mm]	Hmotnosť výstavby 1 m² [kg]	Trieda požiarnej odolnosti [min]	Maximálne zaťaženie stropu Nida: bez požiarnej odolnosti [1] [kg/m²]	Maximálne zaťaženie stropu Nida: s požiarnou odolnosťou [2] [kg/m²]	Odolnosť proti nárazom [3] Trieda
SYSTÉM ZÁVESNÝCH PODHĽADOV NA DVOJÚROVŇOVEJ KRÍŽOVEJ NOSNEJ KONŠTRUKCII NIDA CD60 (NIDA WO60)													
653	DK/WO/CD60-12,5/Expert	CD60/CD60	1200	400/500	1000	Expert	12,5	222,5	10,9	-	20/18	-	1A
653	DK/WO/CD60-12,5/Woda [3]	CD60/CD60	1200	400/500	1000	Woda	12,5	222,5	11,4	-	20/18	-	1A
653	DK/WO/CD60-25/Expert	CD60/CD60	1000	400	1000	Expert	2x12,5	235	19,1	-	24	-	1A
653	DK/WO/CD60-25/Woda [3]	CD60/CD60	1000	400	900	Woda	2x12,5	235	20,1	-	31	-	1A

[1] Prípustné zaťaženie zohľadňuje: vlastnú tiaž, izolačný materiál a dodatočné úžitkové zaťaženie. Technický posudok 1060/12/R14NK.
[2] Podľa technického normy ITB 01060/12/R34NK časť I a časť II.
[3] V interiéroch s relatívnou vlhkosťou vzduch do 85% (do 10 hodín) použiť dosku Nida Woda, ale v zónach vystavených intenzívnemu pôsobeniu vody odporúčame použiť sadrové dosky s vláknami Nida Hydro (horizontálne a vertikálne roviny pri vani, sprche a pod.)

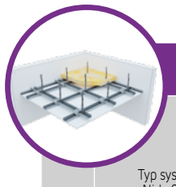

Strana	Typ systému Nida Strop	Konštrukcia roštu: Typ profilu Nida	Konštrukcia roštu: Maximálny rozstup hlavných profilov Nida CD60 [mm]	Konštrukcia roštu: Maximálny rozstup nosných profilov Nida CD60 [mm]	Konštrukcia roštu: Maximálny rozstup závesov [mm]	Opláštenie sadrokartónom: Nida	Opláštenie sadrokartónom: Hrúbka	Minimálna výška zavesenia [mm]	Hmotnosť výstavby 1 m² [kg]	Trieda požiarnej odolnosti [min]	Maximálne zaťaženie stropu Nida: bez požiarnej odolnosti [1] [kg/m²]	Maximálne zaťaženie stropu Nida: s požiarnou odolnosťou [2] [kg/m²]	Odolnosť proti nárazom [3] Trieda
SYSTÉM ZÁVESNÝCH PODHĽADOV NA DVOJÚROVŇOVEJ KRÍŽOVEJ NOSNEJ KONŠTRUKCII NIDA CD60 (NIDA WON60)													
655	DK/WON/CD60-12,5/Expert	CD60/CD60	1200	400/500	1000	Expert	12,5	222,5	10,9	-	20/18	-	1A
655	DK/WON/CD60-12,5/Woda [4]	CD60/CD60	1200	400/500	1000	Woda	12,5	222,5	11,4	-	20/18	-	1A
655	DK/WON/CD60-12,5/ Ogień+	CD60/CD60	1000	400	900	Ogień Plus	12,5	222,5	12,7	(R)EI15	31	7,5	1A
655	DK/WON/CD60-12,5/ WodaOgień+	CD60/CD60	1000	400	900	Woda Ogień Plus	12,5	222,5	12,7	(R)EI15	31	7,5	1A
655	DK/WON/CD60-12,5/ Twarda	CD60/CD60	1000	400	900	Twarda	12,5	222,5	15,5	(R)EI15	31	7,5	1A
655	DK/WON/CD60-12,5/Hydro	CD60/CD60	1000	400	900	Hydro	12,5	222,5	13,5	(R)EI15	31	7,5	1A
655	DK/WON/CD60-15/Ogień+	CD60/CD60	1000	400	850	Ogień Plus	15	225	16,2	(R)EI15	36	7,5	1A
655	DK/WON/CD60-15/Twarda	CD60/CD60	1000	400	850	Twarda	15	225	18,1	(R)EI15	36	7,5	1A
655	DK/WON/CD60-15/Hydro	CD60/CD60	1000	400	850	Hydro	15	225	16,2	(R)EI15	36	7,5	1A
655	DK/WON/CD60-18/Ogień+	CD60/CD60	1000	400	850	Ogień Plus	18	228	16,9	(R)EI30	36	7,5	1A
657	DK/WON/CD60-25/Expert	CD60/CD60	1000	400	1000	Expert	2x12,5	235	19,1	-	24	-	1A
657	DK/WON/CD60-25/Woda [4]	CD60/CD60	1000	400	900	Woda	2x12,5	235	20,1	-	31	-	1A
657	DK/WON/CD60-25/ OgieńTypF	CD60/CD60	1000	400	850	Ogień Typ F	2x12,5	235	19,9	(R)EI30	36	13,3	1A
657	DK/WON/CD60-25/Ogień+	CD60/CD60	1000	400	850	Ogień Plus	2x12,5	235	22,7	(R)EI45	36	7,5	1A
657	DK/WON/CD60-25/ WodaOgień+	CD60/CD60	1000	400	850	Woda Ogień Plus	2x12,5	235	22,7	(R)EI45	36	7,5	1A
657	DK/WON/CD60-25/Twarda	CD60/CD60	1000	400	850	Twarda	2x12,5	235	28,3	(R)EI45	36	7,5	1A
657	DK/WON/CD60-25/Hydro	CD60/CD60	1000	400	850	Hydro	2x12,5	235	24,3	(R)EI45	36	7,5	1A
657	DK/WON/CD60-30/Ogień+	CD60/CD60	1000	400	850	Ogień Plus	2x15,0	240	29,7	(R)EI60	36	7,5	1A
657	DK/WON/CD60-30/Twarda	CD60/CD60	1000	400	850	Twarda	2x15,0	240	33,5	(R)EI60	36	7,5	1A
657	DK/WON/CD60-30/Hydro	CD60/CD60	1000	400	850	Hydro	2x15,0	240	29,7	(R)EI60	36	7,5	1A

[1] Prípustné zaťaženie zohľadňuje: vlastnú tiaž, izolačný materiál a dodatočné úžitkové zaťaženie. Technický posudok 1060/12/R14NK.
[2] Dodatočné zaťaženie na základe požiarnej klasifikácie ITB 01060/17/R117NZP.
[3] Podľa technického normy ITB 01060/12/R34NK časť I a časť II.
[4] V interiéroch s relatívnou vlhkosťou vzduch do 85% (do 10 hodín) použiť dosku Nida Woda, ale v zónach vystavených intenzívnemu pôsobeniu vody odporúčame použiť sadrové dosky s vláknami Nida Hydro (horizontálne a vertikálne roviny pri vani, sprche a pod.)

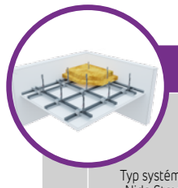

Strana	Typ systému Nida Strop	Konštrukcia roštu: Typ profilu Nida	Konštrukcia roštu: Maximálny rozstup hlavných profilov Nida CD60 [mm]	Konštrukcia roštu: Maximálny rozstup nosných profilov Nida CD60 [mm]	Konštrukcia roštu: Maximálny rozstup závesov Nida [mm]	Opláštenie sadrokartónom: Obchodný názov	Opláštenie sadrokartónom: Hrúbka [mm]	Izolačný materiál: Minerálna vlna	Izolačný materiál: Hrúbka [mm]	Izolačný materiál: Hustota [kg/m³]	Minimálna výška zavesenia [mm]	Hmotnosť výstavby 1 m² [kg]	Trieda požiarnej odolnosti [1] (a ↔ b) [min]	Maximálne zaťaženie stropu Nida: bez požiarnej odolnosti [2] [kg/m²]	Maximálne zaťaženie stropu Nida: s požiarnou odolnosťou [kg/m²]	Odolnosť proti nárazom [3] Trieda	Špeciálny systém
SYSTÉM ZÁVESNÝCH PODHĽADOV NA DVOJÚROVŇOVEJ KRÍŽOVEJ NOSNEJ KONŠTRUKCII NIDA CD60 (NIDA WON60) - OBOJSTRANNÁ POŽIARNA ODOLNOSŤ																	
659	DK/WON/CD60-25/MW/Ogień+	CD60/CD60	1000	400	850	Ogień Plus	2x12,5	skalna	2x50	25	235	25,2	(R)EI45/30 [4]	33	2,5	1A	●
659	DK/WON/CD60-25/MW/WodaOgień+	CD60/CD60	1000	400	850	Woda Ogień Plus	2x12,5	skalna	2x50	25	235	25,2	(R)EI45/30 [4]	33	2,5	1A	●
659	DK/WON/CD60-30/MW/Ogień+	CD60/CD60	1000	400	850	Ogień Plus	2x15,0	skalna	2x50	25	240	32,2	(R)EI60 [4]	33	2,5	1A	●
659	DK/WON/CD60-30/MW/WodaOgień+	CD60/CD60	1000	400	850	Woda Ogień Plus	2x15,0	skalna	2x50	25	240	32,2	(R)EI60 [4]	33	2,5	1A	●

[1] Vyhlásenie o úžitkových vlastnostiach (VÚV) - DoP/Ceiling System/0037/15.11.2016, Požiarna klasifikácia ITB 01060/17/R117NZP.
[2] Prípustné zaťaženie pri zohľadnení vlastnej hmotnosti, izolačného materiálu a dodatočného technologického zaťaženia. Technický posudok 1060/12/R14NK.
[3] Podľa technického normy ITB 01060/12/R34NK časť I a časť II.
[4] Trieda požiarnej odolnosti (a ↔ b) - spĺňa podmienky účinku ohňa zhora aj zdola.

Strana	Typ systému Nida Strop	Typ profilu Nida	Konštrukcia roštu: Maximálny rozstup hlavných profilov Nida CD60 [mm]	Konštrukcia roštu: Maximálny rozstup nosných profilov Nida CD60 [mm]	Konštrukcia roštu: Maximálny rozstup závesov Nida [mm]	Opláštenie sadrokartónom: Nida	Opláštenie sadrokartónom: Hrúbka	Minimálna výška zavesenia [mm]	Hmotnosť výstavby 1 m² [kg]	Trieda požiarnej odolnosti [min]	Maximálne zaťaženie stropu Nida: bez požiarnej odolnosti [1] [kg/m²]	Maximálne zaťaženie stropu Nida: s požiarnou odolnosťou [2] [kg/m²]	Odolnosť proti nárazom [3] Trieda
SYSTÉM ZÁVESNÝCH PODHĽADOV NA DVOJÚROVŇOVEJ KRÍŽOVEJ NOSNEJ KONŠTRUKCII NIDA CD60 (NIDA WON60)													
661	DK/WON/CD60-37,5/Ogień+	CD60/CD60	1000	400	750	Ogień Plus	3x12,5	247,5	32,7	(R)EI60	49	7,5	1A
661	DK/WON/CD60-37,5/WodaOgień+	CD60/CD60	1000	400	750	Woda Ogień Plus	3x12,5	247,5	32,7	(R)EI60	49	7,5	1A
661	DK/WON/CD60-37,5/Twarda	CD60/CD60	1000	400	750	Twarda	3x12,5	247,5	41,1	(R)EI60	49	7,5	1A
661	DK/WON/CD60-37,5/Hydro	CD60/CD60	1000	400	750	Hydro	3x12,5	247,5	35,1	(R)EI60	49	7,5	1A
661	DK/WON/CD60-40/Ogień+	CD60/CD60	850	400	750	Ogień Plus	2x12,5+15,0	250	36,2	(R)EI90	58	7,5	1A
661	DK/WON/CD60-40/Twarda	CD60/CD60	850	400	750	Twarda	2x12,5+15,0	250	43,7	(R)EI90	58	7,5	1A
661	DK/WON/CD60-40/Hydro	CD60/CD60	850	400	750	Hydro	2x12,5+15,0	250	37,8	(R)EI90	58	7,5	1A
661	DK/WON/CD60-55/Ogień+	CD60/CD60	650	400	650	Ogień Plus	2x12,5+2x15,0	270	49,7	(R)EI120	87	7,5	1A
661	DK/WON/CD60-60/Ogień+	CD60/CD60	650	400	650	Ogień Plus	4x15,0	270	56,7	(R)EI120	87	7,5	1A
661	DK/WON/CD60-60/Twarda	CD60/CD60	650	400	650	Twarda	4x15,0	270	64,3	(R)EI120	87	7,5	1A
661	DK/WON/CD60-60/Hydro	CD60/CD60	650	400	650	Hydro	4x15,0	270	56,7	(R)EI120	87	7,5	1A

[1] Prípustné zaťaženie zohľadňuje: vlastnú tiaž, izolačný materiál a dodatočné úžitkové zaťaženie. Technický posudok 1060/12/R14NK.
[2] Dodatočné zaťaženie na základe požiarnej klasifikácie ITB 01060/17/R117NZP.
[3] Podľa technického normy ITB 01060/12/R34NK časť I a časť II.

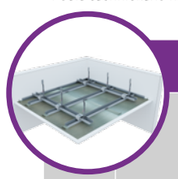

Strana	Typ systému Nida Strop	Typ profilu Nida	Konštrukcia roštu: Maximálny rozstup hlavných profilov Nida CD60 [mm]	Konštrukcia roštu: Maximálny rozstup nosných profilov Nida CD60 [mm]	Konštrukcia roštu: Maximálny rozstup závesov Nida [mm]	Opláštenie sadrokartónom: Nida	Opláštenie sadrokartónom: Hrúbka	Minimálna výška zavesenia [mm]	Hmotnosť výstavby 1 m² [kg]	Trieda požiarnej odolnosti [min]	Maximálne zaťaženie stropu Nida: bez požiarnej odolnosti [1] [kg/m²]	Odolnosť proti nárazom [2] Trieda
SYSTÉM ZÁVESNÝCH PODHĽADOV NA DVOJÚROVŇOVEJ KRÍŽOVEJ NOSNEJ KONŠTRUKCII NIDA CD60 (NIDA RTG)												
663	DK/WON/CD60-13/RTG	CD60/CD60	1000	400	900	RTG	12,5 + 0,5	83,0	18,6	-	31	1A
663	DK/WON/CD60-13,5/RTG	CD60/CD60	1000	400	850	RTG	12,5 + 1,0	83,5	24,3	-	36	1A
663	DK/WON/CD60-14/RTG	CD60/CD60	1000	400	750	RTG	12,5 + 1,5	84,0	30,0	-	49	1A
663	DK/WON/CD60-14,5/RTG	CD60/CD60	1000	400	750	RTG	12,5 + 2,0	84,5	35,7	-	49	1A
663	DK/WON/CD60-15/RTG	CD60/CD60	850	400	750	RTG	12,5 + 2,5	85,0	41,4	-	58	1A
663	DK/WON/CD60-15,5/RTG	CD60/CD60	650	400	650	RTG	12,5 + 3,0	85,5	47,1	-	87	1A

[1] Prípustné zaťaženie zohľadňuje: vlastnú tiaž, izolačný materiál a dodatočné úžitkové zaťaženie. Technický posudok 1060/12/R14NK.
[2] Podľa technického normy ITB 01060/12/R34NK časť I a časť II.

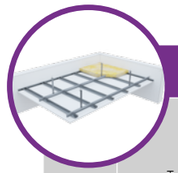

Strana	Typ systému Nida Strop	Typ profilu Nida	Konštrukcia roštu: Maximálny rozstup hlavných profilov Nida CD60 [mm]	Konštrukcia roštu: Maximálny rozstup nosných profilov Nida CD60 [mm]	Konštrukcia roštu: Maximálny rozstup závesov [mm]	Opláštenie sadrokartónom: Nida	Opláštenie sadrokartónom: Hrúbka	Minimálna výška zavesenia [mm]	Hmotnosť výstavby 1 m² [kg]	Trieda požiarnej odolnosti [min]	Maximálne zaťaženie stropu Nida: bez požiarnej odolnosti [1] [kg/m²]	Maximálne zaťaženie stropu Nida: s požiarnou odolnosťou [2] [kg/m²]	Odolnosť proti nárazom [3] Trieda
SYSTÉM ZÁVESNÝCH PODHĽADOV NA DVOJÚROVŇOVEJ KRÍŽOVEJ NOSNEJ KONŠTRUKCII NIDA MF													
667	DK/MFC-12,5/Expert	MFCP44/MFCC50	1200	400	1200	Expert	12,5	82,5	10,9	-	31	-	1A
667	DK/MFC-12,5/Woda [4]	MFCP44/MFCC50	1200	400	1200	Woda	12,5	82,5	11,4	-	31	-	1A
667	DK/MFC-12,5/Ogień+	MFCP44/MFCC50	1200	400	1200	Ogień Plus	12,5	82,5	12,7	(R)EI15	31	7,5	1A
667	DK/MFC-12,5/WodaOgień+	MFCP44/MFCC50	1200	400	1200	Woda Ogień Plus	12,5	82,5	12,7	(R)EI15	31	7,5	1A
667	DK/MFC-12,5/Twarda	MFCP44/MFCC50	1200	400	1200	Twarda	12,5	82,5	15,5	(R)EI15	31	7,5	1A
667	DK/MFC-12,5/Hydro	MFCP44/MFCC50	1200	400	1200	Hydro	12,5	82,5	13,5	(R)EI15	31	7,5	1A
667	DK/MFC-15/Ogień+	MFCP44/MFCC50	1200	400	1200	Ogień Plus	15	85	16,2	(R)EI15	31	7,5	1A
667	DK/MFC-15/Twarda	MFCP44/MFCC50	1200	400	1200	Twarda	15	85	18,1	(R)EI15	31	7,5	1A
667	DK/MFC-15/Hydro	MFCP44/MFCC50	1200	400	1200	Hydro	15	85	16,2	(R)EI15	31	7,5	1A
667	DK/MFC-18/Ogień+	MFCP44/MFCC50	1200	400	1200	Ogień Plus	18	88	16,9	(R)EI30	31	7,5	1A
669	DK/MFC-25/Expert	MFCP44/MFCC50	1200	400	1200	Expert	2x12,5	95	19,1	-	31	-	1A
669	DK/MFC-25/Woda [4]	MFCP44/MFCC50	1200	400	1200	Woda	2x12,5	95	20,1	-	31	-	1A
669	DK/MFC-25/OgieńTypF	MFCP44/MFCC50	1200	400	1200	Ogień Typ F	2x12,5	95	19,9	(R)EI30	31	13,3	1A
669	DK/MFC-25/Ogień+	MFCP44/MFCC50	1200	400	1200	Ogień Plus	2x12,5	95	22,7	(R)EI45	31	7,5	1A
669	DK/MFC-25/WodaOgień+	MFCP44/MFCC50	1200	400	1200	Woda Ogień Plus	2x12,5	95	22,7	(R)EI45	31	7,5	1A
669	DK/MFC-25/Twarda	MFCP44/MFCC50	1200	400	1200	Twarda	2x12,5	95	28,3	(R)EI45	31	7,5	1A
669	DK/MFC-25/Hydro	MFCP44/MFCC50	1200	400	1200	Hydro	2x12,5	95	24,3	(R)EI45	31	7,5	1A
669	DK/MFC-30/Ogień+	MFCP44/MFCC50	900	400	1200	Ogień Plus	2x15,0	100	29,7	(R)EI60	41	7,5	1A
669	DK/MFC-30/Twarda	MFCP44/MFCC50	900	400	1200	Twarda	2x15,0	100	33,5	(R)EI60	41	7,5	1A
669	DK/MFC-30/Hydro	MFCP44/MFCC50	900	400	1200	Hydro	2x15,0	100	29,7	(R)EI60	41	7,5	1A
671	DK/MFC-37,5/Ogień+	MFCP44/MFCC50	850	400	1200	Ogień Plus	3x12,5	107,5	32,7	(R)EI60	43	7,5	1A
671	DK/MFC-37,5/WodaOgień+	MFCP44/MFCC50	850	400	1200	Woda Ogień Plus	3x12,5	107,5	32,7	(R)EI60	43	7,5	1A
671	DK/MFC-37,5/Twarda	MFCP44/MFCC50	850	400	1200	Twarda	3x12,5	107,5	41,1	(R)EI60	43	7,5	1A
671	DK/MFC-37,5/Hydro	MFCP44/MFCC50	850	400	1200	Hydro	3x12,5	107,5	35,1	(R)EI60	43	7,5	1A
671	DK/MFC-40/Ogień+	MFCP44/MFCC50	800	400	1200	Ogień Plus	2x12,5+15,0	110	36,2	(R)EI90	46	7,5	1A
671	DK/MFC-40/Twarda	MFCP44/MFCC50	800	400	1200	Twarda	2x12,5+15,0	110	43,7	(R)EI90	46	7,5	1A
671	DK/MFC-40/Hydro	MFCP44/MFCC50	800	400	1200	Hydro	2x12,5+15,0	110	37,8	(R)EI90	46	7,5	1A
671	DK/MFC-55/Ogień+	MFCP44/MFCC50	500	400	1200	Ogień Plus	2x12,5+2x15,0	130	49,7	(R)EI120	73	7,5	1A
671	DK/MFC-60/Ogień+	MFCP44/MFCC50	500	400	1200	Ogień Plus	4x15,0	130	56,7	(R)EI120	73	7,5	1A
671	DK/MFC-60/Twarda	MFCP44/MFCC50	500	400	1200	Twarda	4x15,0	130	64,3	(R)EI120	73	7,5	1A
671	DK/MFC-60/Hydro	MFCP44/MFCC50	500	400	1200	Hydro	4x15,0	130	56,7	(R)EI120	73	7,5	1A

[1] Prípustné zaťaženie zohľadňuje: vlastnú tiaž, izolačný materiál a dodatočné úžitkové zaťaženie. Technický posudok 1060/12/R14NK.
[2] Dodatočné zaťaženie na základe požiarnej klasifikácie ITB 01060/17/R117NZP.
[3] Podľa technického normy ITB 01060/12/R34NK časť I a časť II.
[4] V interiéroch s relatívnou vlhkosťou vzduch do 85% (do 10 hodín) použiť dosku Nida Woda, ale v zónach vystavených intenzívnemu pôsobeniu vody odporúčame použiť sadrové dosky s vláknami Nida Hydro (horizontálne a vertikálne roviny pri vani, sprche a pod.)

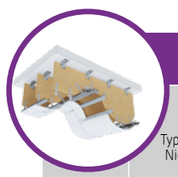

Strana	Typ systému Nida Strop	Typ profilu Nida	Konštrukcia roštu: Maximálny rozstup hlavných profilov Nida CD60 [mm]	Konštrukcia roštu: Typ závesov [mm]	Konštrukcia roštu: Maximálny rozstup závesov Nida [mm]	Opláštenie sadrokartónom: Nida	Opláštenie sadrokartónom: Hrúbka	Hmotnosť výstavby 1 m² [kg]	Trieda požiarnej odolnosti [min]	Odolnosť proti nárazom [3] Trieda
SYSTÉM ZÁVESNÝCH PODHĽADOV NA NOSNEJ KONŠTRUKCII NIDA CD60 (ZAKRIVENÁ PLOCHA)										
673	ES/CD60-12,5/Gięta	CD60	300	ES	1000	Gięta	2x6,5	12	-	1A
673	EL/CD60-12,5/Gięta	CD60	300	EL	1000	Gięta	2x6,5	12	-	1A
673	WP/CD60-12,5/Gięta	CD60	300	WP	1000	Gięta	2x6,5	12	-	1A

[1] Podľa technického normy ITB 01060/12/R34NK časť I a časť II.

PRVÉ SYSTÉMY SUCHEJ VÝSTAVBY NA TRHU S OZNAČENÍM CE

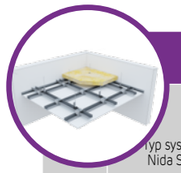

Strana	Typ systému Nida Strop	Opláštenie sadrokartónom			Nosná konštrukcia [2]				Izolačný materiál		Výška zavesenia	Koeficient pohlcovania zvuku [3]	Hmotnosť výstavby 1 m² [4]	Trieda požiarnej odolnosti	Odolnosť proti nárazom [1]
		Nida	Hrúbka [mm]	Označenie podľa nomy	Typ profilu Nida	Rozstup závesov Nida WO60 [mm]	Rozstup hlavných profilov Nida CD60 [mm]	Rozstup nosných profilov Nida CD60 [mm]	Minerálna vlna	[mm]	[mm]	α_w	[mm]	[min]	Trieda
SYSTÉM AKUSTICKÝCH ZÁVESNÝCH PODHĽADOV NIDA SONIC															
675	DK/WO/CD60-12,5/SonicR6n0	Sonic R6n0	12,5	A	CD60	900	1000	300	sklená vlna	40	400	0,45	10	-	1A
675	DK/WO/CD60-12,5/SonicR8n0	Sonic R8n0	12,5	A	CD60	900	1000	300	sklená vlna	40	400	0,65	10	-	1A
675	DK/WO/CD60-12,5/SonicR10n0	Sonic R10n0	12,5	A	CD60	900	1000	300	sklená vlna	40	400	0,65	10	-	1A
675	DK/WO/CD60-12,5/SonicR12n0	Sonic R12n0	12,5	A	CD60	900	1000	300	sklená vlna	40	400	0,7	10	-	1A
675	DK/WO/CD60-12,5/SonicR15n0	Sonic R15n0	12,5	A	CD60	900	1000	300	sklená vlna	40	400	0,7	10	-	1A
675	DK/WO/CD60-12,5/SonicRN8/15/20n0	Sonic RN8/15/20n0	12,5	A	CD60	900	1000	300	sklená vlna	40	400	0,45	10	-	1A
675	DK/WO/CD60-12,5/SonicR8/12n0	Sonic R8/12n0	12,5	A	CD60	900	1000	300	sklená vlna	40	400	0,6	10	-	1A
675	DK/WO/CD60-12,5/SonicR12/20n0	Sonic R12/20n0	12,5	A	CD60	900	1000	300	sklená vlna	40	400	0,7	10	-	1A
675	DK/WO/CD60-12,5/SonicRN12/20/35n0	Sonic RN12/20/35n0	12,5	A	CD60	900	1000	300	-	-	400	0,4	10	-	1A
675	DK/WO/CD60-12,5/SonicC8n0	Sonic C8n0	12,5	A	CD60	900	1000	300	-	-	400	0,6	10	-	1A
675	DK/WO/CD60-12,5/SonicC12n0	Sonic C12n0	12,5	A	CD60	900	1000	300	-	-	400	0,55	10	-	1A
677	DK/WO/CD60-12,5/SonicR15n1	Sonic R15n1	12,5	A	CD60	900	1000	300	sklená vlna	80	300	0,6	10	-	1A
677	DK/WO/CD60-12,5/SonicR12n2	Sonic R12n2	12,5	A	CD60	900	1000	300	sklená vlna	80	300	0,6	10	-	1A
677	DK/WO/CD60-12,5/SonicR15n8	Sonic R15n8	12,5	A	CD60	900	1000	300	sklená vlna	80	300	0,5	10	-	1A
677	DK/WO/CD60-12,5/SonicC10n8	Sonic C10n8	12,5	A	CD60	900	1000	300	sklená vlna	80	300	0,7	10	-	1A
677	DK/WO/CD60-12,5/SonicL5x80n8	Sonic L5x80n8	12,5	A	CD60	900	1000	300	sklená vlna	80	300	0,55	10	-	1A

[1] Možno použiť všetky typy nosných konštrukcií a závesov Nida.
[2] Správa z akustických skúšok ITB: NA-1162/P/2004 (LA-1197a/2005).
[3] V hmotnosti nie je započítaná hmotnosť izolačného materiálu.
[4] Podľa technického normy ITB 01060/12/R34NK časť I a časť II.

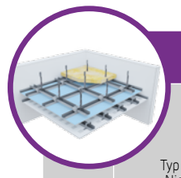

Strana	Typ systému Nida Strop	Konštrukcia roštu				Opláštenie sadrokartónom		Minimálna výška zavesenia	Hmotnosť výstavby 1 m²	Trieda požiarnej odolnosti	Maximálne zaťaženie stropu Nida		Odolnosť proti nárazom [3]
		Typ profilu Nida	Maximálny rozstup hlavných profilov Nida CD60 [mm]	Maximálny rozstup nosných profilov Nida CD60 [mm]	Maximálny rozstup závesov Nida [mm]	Nida	Hrúbka	[mm]	[kg]	[min]	bez požiarnej odolnosti [1] [kg/m²]	s požiarnou odolnosťou [2] [kg/m²]	Trieda
SYSTÉM ZÁVESNÝCH PODHĽADOV NA NOSNEJ KONŠTRUKCII NIDA (SYSTÉM STROP POD STROPOM)													
679	DK/WON/CD60-12,5/Cicha	CD60/CD60	1000	400	900	Cicha	12,5	222,5	15,5	(R)EI15	31	16	1A
679	DK/WON/CD60-12,5/Ciężka	CD60/CD60	1000	400	900	Ciężka	12,5	222,5	15,5	(R)EI15	31	16	1A
679	DK/WON/CD60-25/Cicha	CD60/CD60	1000	400	850	Cicha	2x12,5	235	28,3	(R)EI45	36	16	1A
679	DK/WON/CD60-25/Ciężka	CD60/CD60	1000	400	850	Ciężka	2x12,5	235	28,3	(R)EI45	36	16	1A
679	DK/WON/CD60-37,5/Cicha	CD60/CD60	1000	400	750	Cicha	3x12,5	247,5	41,1	(R)EI60	49	16	1A
679	DK/WON/CD60-37,5/Ciężka	CD60/CD60	1000	400	750	Ciężka	3x12,5	247,5	41,1	(R)EI60	49	16	1A
679	DK/WON/CD60-50/Cicha	CD60/CD60	850	400	750	Cicha	4x12,5	250	43,7	(R)EI90	58	16	1A
679	DK/WON/CD60-50/Ciężka	CD60/CD60	850	400	750	Ciężka	4x12,5	250	43,7	(R)EI90	58	16	1A
679	DK/WON/CD60-62,5/Cicha	CD60/CD60	650	400	650	Cicha	5x12,5	270	64,3	(R)EI120	87	16	1A
679	DK/WON/CD60-62,5/Ciężka	CD60/CD60	650	400	650	Ciężka	5x12,5	270	64,3	(R)EI120	87	16	1A

[1] Možno použiť všetky typy nosných konštrukcií a závesov Nida.
[2] Prípustné zaťaženie zohľadňuje: vlastnú tiaž, izolačný materiál a dodatočné úžitkové zaťaženie. Technický posudok ITB 1060/12/R14NK.
[3] Dodatočné zaťaženie na základe požiarnej klasifikácie LBO-438-K/20.
[4] Podľa technického normy ITB 01060/12/R34NK časť I a časť II.
[5] V závislosti od požiadaviek môžu byť nasledujúce panely zameniteľné: Nida Twarda typ DEFH1IR, Nida Hydro typ GMFH1I, Resistex typ DFH2IR.

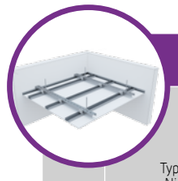

Strana	Typ systému Nida Strop	Konštrukcia roštu						Opláštenie sadrokartónom		Minimálna výška zavesenia	Hmotnosť výstavby 1 m²	Trieda požiarnej odolnosti	Odolnosť proti nárazom [1]
		Typ profilu Nida	Krížová spojka Nida	Zawiesie-pręt gwintowany (ø) [mm]	Maximálny rozstup hlavných profilov Nida UA50 [2] [mm]	Maximálny rozstup nosných profilov Nida CD60 [mm]	Maximálny rozstup závesov Nida [mm]	Nida	Hrúbka	[mm]	[kg]	[min]	Trieda
SYSTÉM ZÁVESNÝCH PODHĽADOV NA DVOJÚROVŇOVEJ KRÍŽOVEJ NOSNEJ KONŠTRUKCII NIDA UAR50 / NIDA CD60													
681	DK/PG/UA/CD60-12,5/Expert	UA50/CD60	LK UA50-CD60	8	1500	400	1750	Expert	12,5	222,5	10,9	-	1A
681	DK/PG/UA/CD60-12,5/Woda [3]	UA50/CD60	LK UA50-CD60	8	1500	400	1750	Woda	12,5	222,5	11,4	-	1A
681	DK/PG/UA/CD60-12,5/Ogień+	UA50/CD60	LK UA50-CD60	8	1500	400	1750	Ogień Plus	12,5	222,5	12,7	-	1A
681	DK/PG/UA/CD60-12,5/WodaOgień+	UA50/CD60	LK UA50-CD60	8	1500	400	1750	Woda Ogień Plus	12,5	222,5	12,7	-	1A
681	DK/PG/UA/CD60-12,5/Twarda	UA50/CD60	LK UA50-CD60	8	1100	400	1200	Twarda	12,5	222,5	15,5	-	1A
681	DK/PG/UA/CD60-12,5/Hydro	UA50/CD60	LK UA50-CD60	8	1100	400	1200	Hydro	12,5	222,5	13,5	-	1A
681	DK/PG/UA/CD60-25/Expert	UA50/CD60	LK UA50-CD60	8	1100	400	1200	Expert	2x12,5	235	19,1	-	1A
681	DK/PG/UA/CD60-25/Woda [3]	UA50/CD60	LK UA50-CD60	8	1100	400	1200	Woda	2x12,5	235	20,1	-	1A
681	DK/PG/UA/CD60-25/Ogień+	UA50/CD60	LK UA50-CD60	8	1100	400	1200	Ogień Plus	2x12,5	235	22,7	-	1A
681	DK/PG/UA/CD60-25/WodaOgień+	UA50/CD60	LK UA50-CD60	8	1100	400	1200	Woda Ogień Plus	2x12,5	235	22,7	-	1A
681	DK/PG/UA/CD60-25/Twarda	UA50/CD60	LK UA50-CD60	8	1100	400	1200	Twarda	2x12,5	235	28,3	-	1A
681	DK/PG/UA/CD60-25/Hydro	UA50/CD60	LK UA50-CD60	8	1100	400	1200	Hydro	2x12,5	235	24,3	-	1A

[1] Pre iné konfigurácie hlavného profila a prvkov závesov použite tabuľku (na konci tejto kapitoly).
[2] Podľa technického normy ITB 01060/12/R34NK časť I a časť II.
[3] V interiéroch s relatívnou vlhkosťou vzduch do 85% (do 10 hodín) použiť dosku Nida Woda, ale v zónach vystavených intenzívnemu pôsobeniu vody odporúčame použiť sadrové dosky s vláknami Nida Hydro (horizontálne a vertikálne roviny pri vani, sprche a pod.)

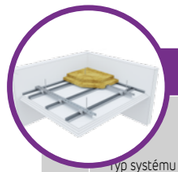

Strana	Typ systému Nida Strop	Konštrukcia roštu				Opláštenie sadrokartónom		Izolačný materiál			Minimálna výška zavesenia	Hmotnosť výstavby 1 m²	Trieda požiarnej odolnosti [2]	Maximálne zaťaženie	Odolnosť proti nárazom [1]	Špeciálny systém
		Typ profilu Nida	Maximálny rozstup hlavných profilov Nida CD60 [mm]	Maximálny rozstup nosných profilov Nida CD60 [mm]	Maximálny rozstup závesov (prent gwitowany ø8) [mm]	Obchodný názov Nida	Hrúbka [mm]	Minerálna vlna	Hrúbka [mm]	Hustota [kg/m³]	[mm]	[kg]	[min]	[kg/m²]	Trieda	
SYSTÉM ZÁVESNÝCH PODHĽADOV NA DVOJÚROVŇOVEJ KRÍŽOVEJ NOSNEJ KONŠTRUKCII NIDA UA50 / NIDA CD60 - OBOJSTRANNÁ POŽIARNA ODOLNOSŤ																
683	DK/PG/UA/CD60- 60/MW/Ogień+	UAR50/CD60	800	400	700	Ogień Plus	4x15,0	skalna	2x50	25	300	62,5	(R)EI120 [3]	2,5	1A	●
683	DK/PG/UA/CD60- 60/MW/WodaOgień+	UAR50/CD60	800	400	700	Woda Ogień Plus	4x15,0	skalna	2x50	25	300	62,5	(R)EI120 [3]	2,5	1A	●

[1] Vyhlásenie o úžitkových vlastnostiach (VÚV) - DoP/Ceiling System/0038/15.11.2016, Požiarna klasifikácia ITB 01060/17/R117NZP.
[2] Podľa technického normy ITB 01060/12/R34NK časť I a časť II.
[3] Trieda požiarnej odolnosti (a ↔ b) - spĺňa podmienky účinku ohňa zhora aj zdola.

Nida Strop

Trieda požiarnej odolnosti:	Maximálne zaťaženie výstavby:	Minimálna výška zavesenia:	Hmotnosť 1 m² výstavby:	Číslo súvisiaceho dokladu:
(R)EI15 (R)EI30	66 kg/m²	27,5 mm	9,9-17,1 kg	EN13964:2014-05

Vyhlásenie o úžitkových vlastnostiach:
DoP/Ceiling System/0023/15.11.2016

SYSTÉMY:

PK48/12,5; PK48/15; PK48/18

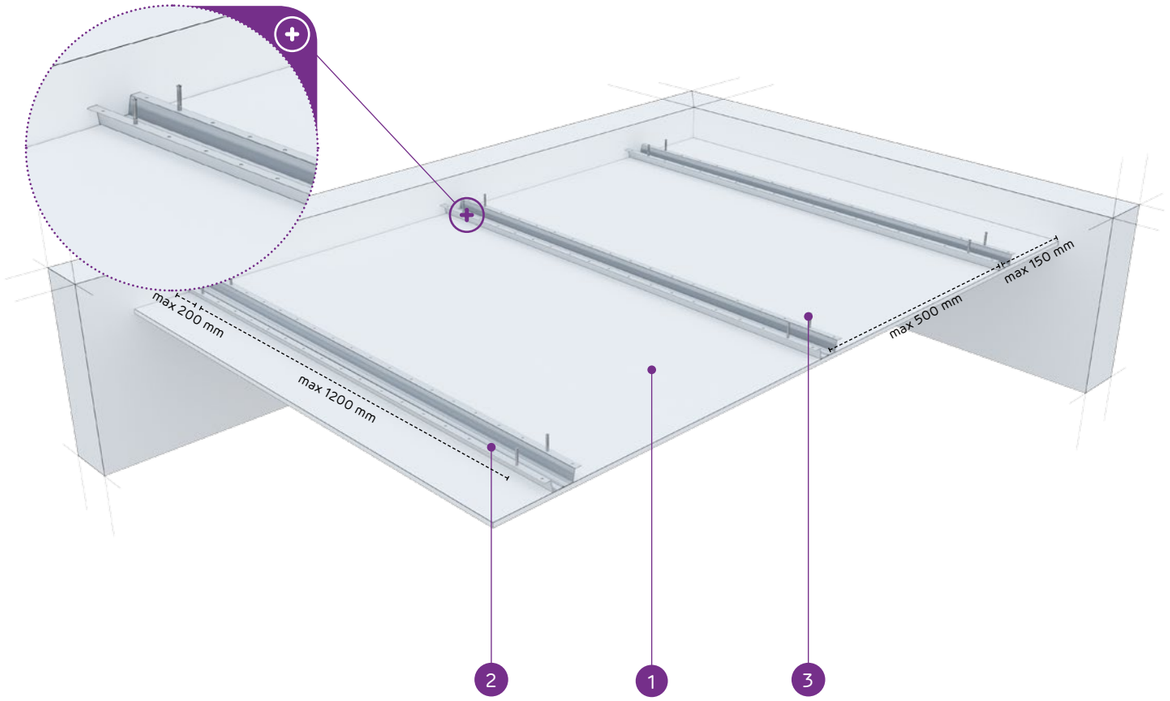

MATERIÁLY:

1. Sadrokartónová doska Nida
2. Klobúkový profil Nida PK48
3. Oceľový kotviaci prvok

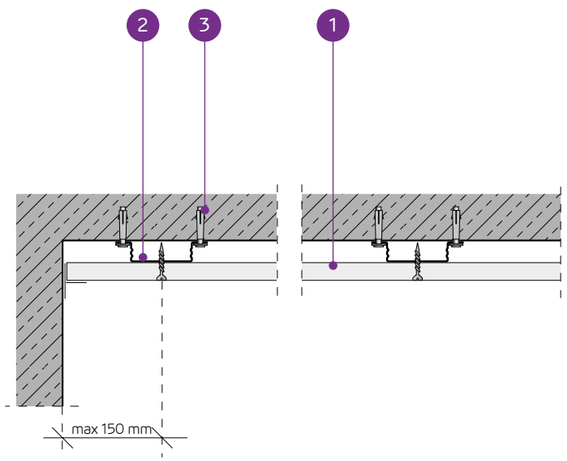

SYSTÉM OBKLADOV STROPOV NA KLOBÚKOVÝCH PROFILOCH NIDA PK48

TECHNICKÉ PARAMETRE

Typ systému Nida Strop	Konštrukcia roštu			Opláštenie sadrokartónom		Minimálna výška zavesenia	Hmotnosť výstavby 1 m²	Trieda požiarnej odolnosti	Maximálne zaťaženie stropu Nida		Odolnosť proti nárazom [3]
	Typ profilu Nida	Maximálny rozstup nosných profilov Nida	Maximálny rozstup závesov						bez požiarnej odolnosti [1]	s požiarnou odolnosťou [2]	
		[mm]	[mm]	Nida	Hrúbka	[mm]	[kg]	[min]	[kg/m²]	[kg/m²]	Trieda
PK48/12,5/Expert	PK48	400/500	1200	Expert	12,5	27,5	9,9	-	30/24	-	1A
PK48/12,5/Woda [4]	PK48	400/500	1200	Woda	12,5	27,5	10,4	-	30/24	-	1A
PK48/12,5/Ogień+	PK48	400	900	Ogień Plus	12,5	27,5	11,7	(R)EI15	66	7,5	1A
PK48/12,5/WodaOgień+	PK48	400	900	Woda Ogień Plus	12,5	27,5	11,7	(R)EI15	66	7,5	1A
PK48/12,5/Twarda	PK48	400	900	Twarda	12,5	27,5	14,5	(R)EI15	66	7,5	1A
PK48/12,5/Hydro	PK48	400	900	Hydro	12,5	27,5	12,5	(R)EI15	66	7,5	1A
PK48/15/Ogień+	PK48	400	900	Ogień Plus	15,0	30	15,2	(R)EI15	66	7,5	1A
PK48/15/Twarda	PK48	400	900	Twarda	15,0	30	17,1	(R)EI15	66	7,5	1A
PK48/15/Hydro	PK48	400	900	Hydro	15,0	30	15,2	(R)EI15	66	7,5	1A
PK48/18/Ogień+	PK48	400	900	Ogień Plus	18,0	33	15,9	(R)EI30	66	7,5	1A

[1] Prípustné zaťaženie zohľadňuje: vlastnú tiaž, izolačný materiál a dodatočné úžitkové zaťaženie. Technický posudok 1060/12/R14NK.
[2] Dodatočné zaťaženie na základe požiarnej klasifikácie ITB 01060/17/R117NZP.
[3] Podľa technického normy ITB 01060/12/R34NK časť I a časť II.
[4] V interiéroch s relatívnou vlhkosťou vzduch do 85% (do 10 hodín) použiť dosku Nida Woda, ale v zónach vystavených intenzívnemu pôsobeniu vody odporúčame použiť sadrové dosky s vláknami Nida Hydro (horizontálne a vertikálne roviny pri vani, sprche a pod.)

SPOTREBA MATERIÁLOV NA 1 M² OBKLADOV STROPOV V SYSTÉME NIDA STROP

Názov materiálu	J.m.	Typ systému Nida Strop									
		PK48/12,5/ Expert	PK48/12,5/ Woda	PK48/12,5/ Ogień+	PK48/12,5/ WodaOgień+	PK48/12,5/ Twarda	PK48/12,5/ Hydro	PK48/15/ Ogień+	PK48/15/ Twarda	PK48/15/ Hydro	PK48/18/ Ogień+
		Spotreba materiálu na 1 m²									
Doska Nida Expert 12,5 mm	m²	1,0	-	-	-	-	-	-	-	-	-
Doska Nida Woda 12,5 mm	m²	-	1,0	-	-	-	-	-	-	-	-
Doska Nida Ogień Plus 12,5 mm	m²	-	-	1,0	-	-	-	-	-	-	-
Doska Nida Woda Ogień Plus 12,5 mm	m²	-	-	-	1,0	-	-	-	-	-	-
Doska Nida Twarda 12,5 mm	m²	-	-	-	-	1,0	-	-	-	-	-
Doska Nida Hydro 12,5 mm	m²	-	-	-	-	-	1,0	-	-	-	-
Doska Nida Ogień Plus 15,0 mm	m²	-	-	-	-	-	-	1,0	-	-	-
Doska Nida Twarda 15,0 mm	m²	-	-	-	-	-	-	-	1,0	-	-
Doska Nida Hydro 15,0 mm	m²	-	-	-	-	-	-	-	-	1,0	-
Doska Nida Ogień Plus 18,0 mm	m²	-	-	-	-	-	-	-	-	-	1,0
Profil Nida PK48	bm	2,5	2,5	2,5	2,5	2,5	2,5	2,5	2,5	2,5	2,5
Oceľový kotviaci prvok [5]	ks.	6,0	6,0	6,0	6,0	6,0	6,0	6,0	6,0	6,0	6,0
Rýchloskrutky Nida 3,5x25 mm	ks.	18,0	18,0	18,0	18,0	-	-	18,0	-	-	-
Rýchloskrutky Nida 3,5x35 mm	ks.	-	-	-	-	-	-	-	-	-	18,0
Rýchloskrutky Nida Twarda 4,2x38 mm	ks.	-	-	-	-	18,0	-	-	18,0	-	-
Rýchloskrutky Nida Hydro C5 3,5x25 mm	ks.	-	-	-	-	-	18,0	-	-	18,0	-
Výstužná páska Nida	bm	1,4	1,4	1,4	1,4	1,4	1,4	1,4	1,4	1,4	1,4
Sadrový tmel Nida Start	kg	0,3	0,3	0,3	0,3	-	-	0,3	-	-	0,3
Sadrový tmel Nida Finish	kg	0,1	0,1	0,1	0,1	-	-	0,1	-	-	0,1
Hotová špachťovacia hmota Nida Hydromix [6]	kg	-	-	-	-	0,4	0,4	-	0,4	0,4	-

[5] Kotviaci prvok zvoľte individuálne na základe danej konštrukcie stropu a celkovej hmotnosti výstavby.
[6] V prípade sadro-trieskových dosiek s vláknami Nida Twarda možno ako alternatívu použiť sadrový tmel Nida Max.
Spotreby nezahrňujú straty materiálu.

Nida Strop

Trieda požiarnej odolnosti: (R)EI30 (R)EI45 (R)EI60

Maximálne zaťaženie výstavby: 72 kg/m²

Minimálna výška zavesenia: 40 mm

Hmotnosť 1 m² výstavby: 18,1-32,5 kg

Číslo súvisiaceho dokladu: EN13964:2014-05

Vyhlásenie o úžitkových vlastnostiach: DoP/Ceiling System/0023/15.11.2016

SYSTÉMY:

PK48/25; PK48/30

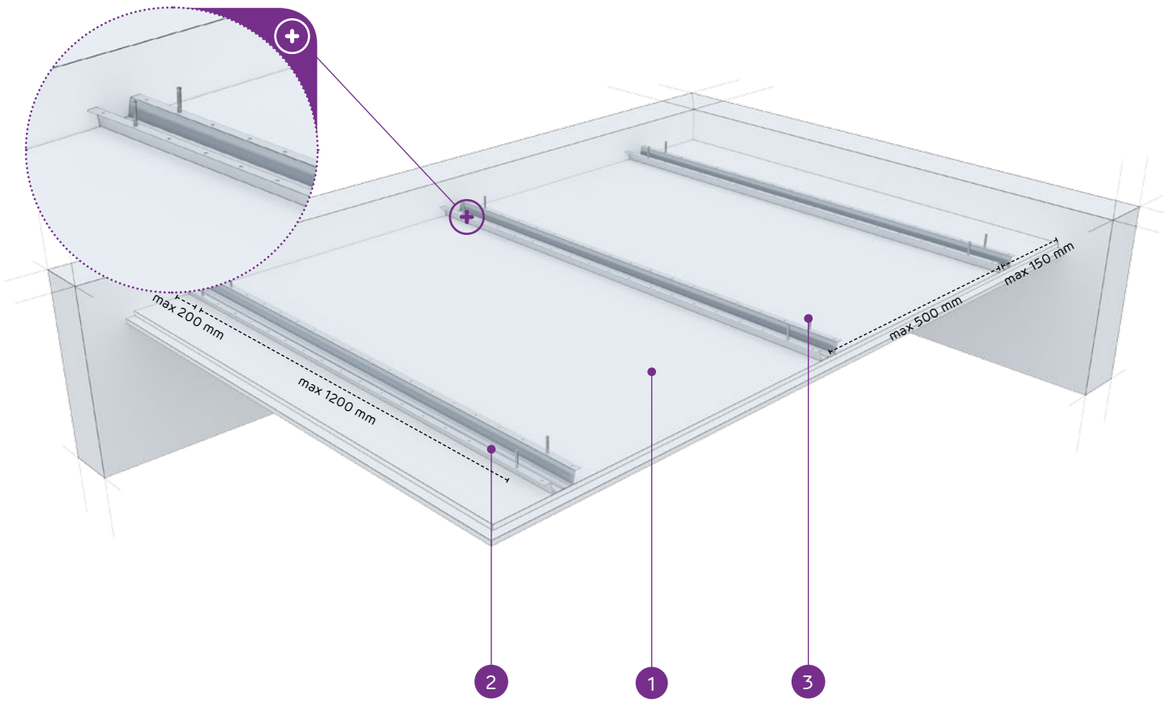

MATERIÁLY:

1. Sadrokartónová doska Nida
2. Klobúkový profil Nida PK48
3. Oceľový kotviaci prvok

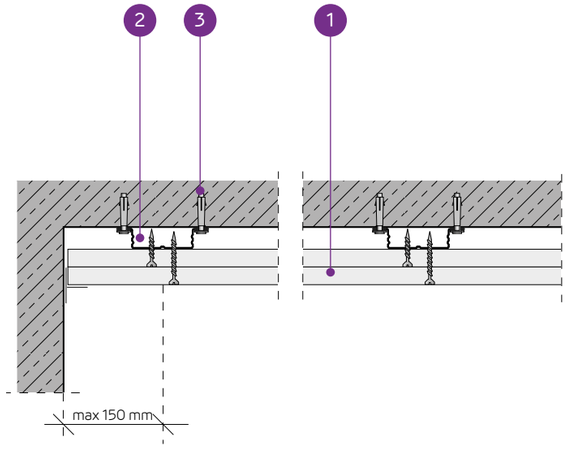

SYSTÉM OBKLADOV STROPOV NA KLOBÚKOVÝCH PROFILOCH NIDA PK48

TECHNICKÉ PARAMETRE

Typ systému Nida Strop	Konštrukcia roštu			Opláštenie sadrokartónom		Minimálna výška zavesenia	Hmotnosť výstavby 1 m²	Trieda požiarnej odolnosti	Maximálne zaťaženie stropu Nida		Odolnosť proti nárazom [3]
	Typ profilu Nida	Maximálny rozstup nosných profilov Nida	Maximálny rozstup závesov						bez požiarnej odolnosti [1]	s požiarnou odolnosťou [2]	
		[mm]	[mm]	Nida	Hrúbka	[mm]	[kg]	[min]	[kg/m²]	[kg/m²]	Trieda
PK48/25/Expert	PK48	400/500	1200	Expert	2x12,5	40	18,1	-	33/26	-	1A
PK48/25/Woda [4]	PK48	400/500	1200	Woda	2x12,5	40	19,1	-	33/26	-	1A
PK48/25/OgieńTypF	PK48	400	900	Ogień Typ F	2x12,5	40	18,9	(R)EI30	72	13,3	1A
PK48/25/Ogień+	PK48	400	900	Ogień Plus	2x12,5	40	21,7	(R)EI45	72	7,5	1A
PK48/25/WodaOgień+	PK48	400	900	Woda Ogień Plus	2x12,5	40	21,7	(R)EI45	72	7,5	1A
PK48/25/Twarda	PK48	400	900	Twarda	2x12,5	40	27,3	(R)EI45	72	7,5	1A
PK48/25/Hydro	PK48	400	900	Hydro	2x12,5	40	23,3	(R)EI45	72	7,5	1A
PK48/30/Ogień+	PK48	400	900	Ogień Plus	2x15,0	45	28,7	(R)EI60	72	7,5	1A
PK48/30/Twarda	PK48	400	900	Twarda	2x15,0	45	32,5	(R)EI60	72	7,5	1A
PK48/30/Hydro	PK48	400	900	Hydro	2x15,0	45	28,7	(R)EI60	72	7,5	1A

[1] Prípustné zaťaženie zohľadňuje: vlastnú tiaž, izolačný materiál a dodatočné úžitkové zaťaženie. Technický posudok 1060/12/R14NK.
[2] Dodatočné zaťaženie na základe požiarnej klasifikácie ITB 01060/17/R117NZP.
[3] Podľa technického normy ITB 01060/12/R34NK časť I a časť II.
[4] V interiéroch s relatívnou vlhkosťou vzduch do 85% (do 10 hodín) použiť dosku Nida Woda, ale v zónach vystavených intenzívnemu pôsobeniu vody odporúčame použiť sadrové dosky s vláknami Nida Hydro (horizontálne a vertikálne roviny pri vani, sprche a pod.)

SPOTREBA MATERIÁLOV NA 1 M² OBKLADOV STROPOV V SYSTÉME NIDA STROP

Názov materiálu	J.m.	Typ systému Nida Strop									
		PK48/25/ Expert	PK48/25/ Woda	PK48/25/ OgieńTypF	PK48/25/ Ogień+	PK48/25/ WodaOgień+	PK48/25/ Twarda	PK48/25/ Hydro	PK48/30/ Ogień+	PK48/30/ Twarda	PK48/30/ Hydro
		Spotreba materiálu na 1 m²									
Doska Nida Expert 12,5 mm	m²	2,0	-	-	-	-	-	-	-	-	-
Doska Nida Woda 12,5 mm	m²	-	2,0	-	-	-	-	-	-	-	-
Doska Nida Ogień Typ F 12,5 mm	m²	-	-	2,0	-	-	-	-	-	-	-
Doska Nida Ogień Plus 12,5 mm	m²	-	-	-	2,0	-	-	-	-	-	-
Doska Nida Woda Ogień Plus 12,5 mm	m²	-	-	-	-	2,0	-	-	-	-	-
Doska Nida Twarda 12,5 mm	m²	-	-	-	-	-	2,0	-	-	-	-
Doska Nida Hydro 12,5 mm	m²	-	-	-	-	-	-	2,0	-	-	-
Doska Nida Ogień Plus 15,0 mm	m²	-	-	-	-	-	-	-	2,0	-	-
Doska Nida Twarda 15,0 mm	m²	-	-	-	-	-	-	-	-	2,0	-
Doska Nida Hydro 15,0 mm	m²	-	-	-	-	-	-	-	-	-	2,0
Profil Nida PK48	bm	2,5	2,5	2,5	2,5	2,5	2,5	2,5	2,5	2,5	2,5
Oceľový kotviaci prvok [5]	ks.	6,0	6,0	6,0	6,0	6,0	6,0	6,0	6,0	6,0	6,0
Rýchloskrutky Nida 3,5x25 mm	ks.	6,0	6,0	6,0	6,0	6,0	-	-	6,0	-	-
Rýchloskrutky Nida 3,5x35 mm	ks.	18,0	18,0	18,0	18,0	18,0	-	-	-	-	-
Rýchloskrutky Nida 3,5x45 mm	ks.	-	-	-	-	-	-	-	18,0	-	-
Rýchloskrutky Nida Twarda 4,2x38 mm	ks.	-	-	-	-	-	24,0	-	-	6,0	-
Rýchloskrutky Nida Twarda 4,2x55 mm	ks.	-	-	-	-	-	-	-	-	18,0	-
Rýchloskrutky Nida Hydro C5 3,5x25 mm	ks.	-	-	-	-	-	-	6,0	-	-	6,0
Rýchloskrutky Nida Hydro C5 3,5x41 mm	ks.	-	-	-	-	-	-	18,0	-	-	18,0
Výstužná páska Nida	bm	1,4	1,4	1,4	1,4	1,4	1,4	1,4	1,4	1,4	1,4
Sadrový tmel Nida Start	kg	0,6	0,6	0,6	0,6	0,6	-	-	0,6	-	-
Sadrový tmel Nida Finish	kg	0,1	0,1	0,1	0,1	0,1	-	-	0,1	-	-
Hotová špachtľovacia hmota Nida Hydromix [6]	kg	-	-	-	-	-	0,7	0,7	-	0,7	0,7

[5] Kotviaci prvok zvoľte individuálne na základe danej konštrukcie stropu a celkovej hmotnosti výstavby.
[6] V prípade sadro-trieskových dosiek s vláknami Nida Twarda možno ako alternatívu použiť sadrový tmel Nida Max.
Spotreby nezahrňujú straty materiálu.

Nida Strop

Trieda požiarnej odolnosti:	Maximálne zaťaženie výstavby:	Minimálna výška zavesenia:	Hmotnosť 1 m² výstavby:	Číslo súvisiaceho dokladu:
(R)EI60 (R)EI90 (R)EI120	100 kg/m²	52,5 mm	31,7-63,3 kg	EN13964:2014-05

Vyhlásenie o úžitkových vlastnostiach:
DoP/Ceiling System/0023/15.11.2016

SYSTÉMY:

PK48/37,5; PK48/40; PK48/55; PK48/60

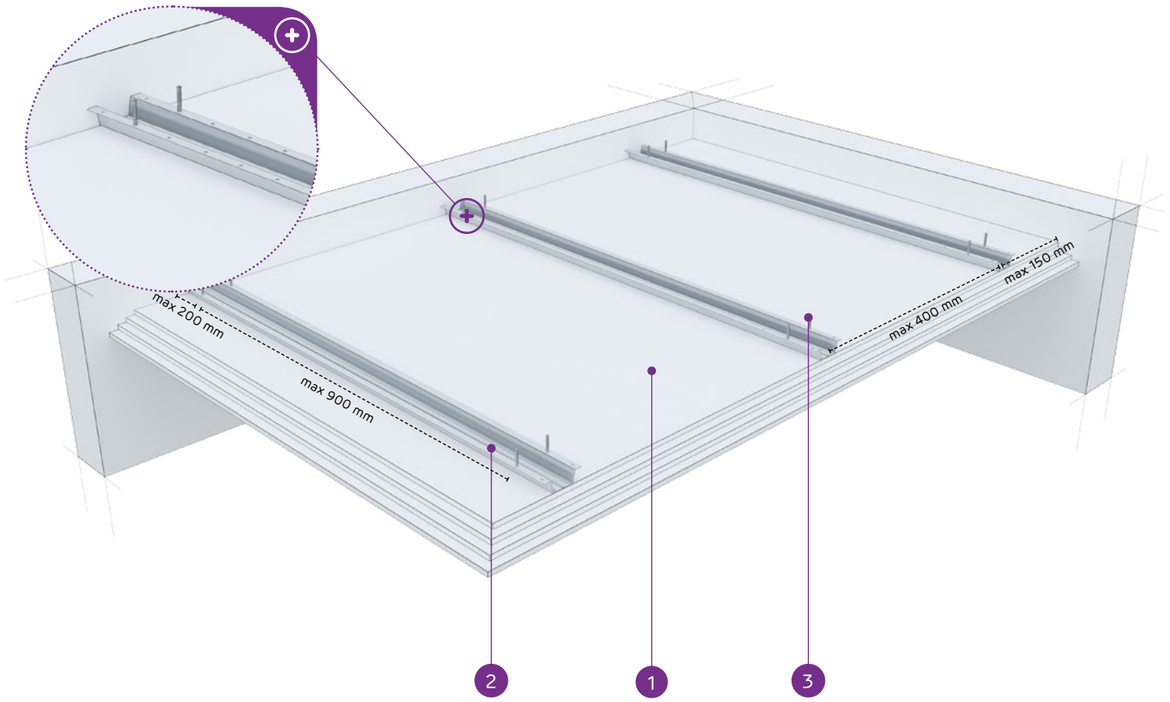

MATERIÁLY:

1. Sadrokartónová doska Nida
2. Klobúkový profil Nida PK48
3. Oceľový kotviaci prvok

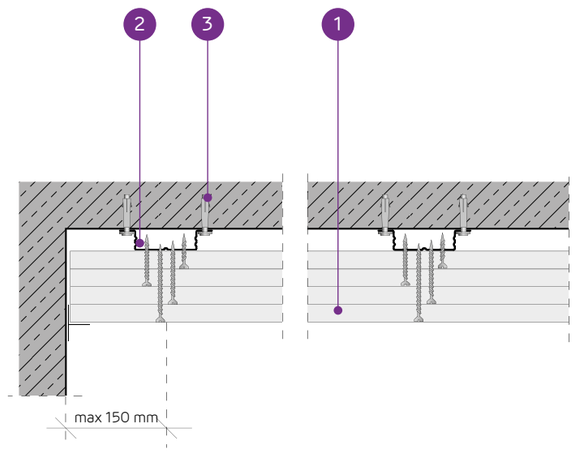

SYSTÉM OBKLADOV STROPOV NA KLOBÚKOVÝCH PROFILOCH NIDA PK48

TECHNICKÉ PARAMETRE

Typ systému Nida Strop	Konštrukcia roštu			Opláštenie sadrokartónom		Minimálna výška zavesenia	Hmotnosť výstavby 1 m²	Trieda požiarnej odolnosti	Maximálne zaťaženie stropu Nida		Odolnosť proti nárazom [3]
	Typ profilu Nida	Maximálny rozstup nosných profilov Nida	Maximálny rozstup závesov						bez požiarnej odolnosti [1]	s požiarnou odolnosťou [2]	
		[mm]	[mm]	Nida	Hrúbka	[mm]	[kg]	[min]	[kg/m²]	[kg/m²]	Trieda
PK48/37,5/Ogień+	PK48	400	900	Ogień Plus	3x12,5	52,5	31,7	(R)EI60	88	7,5	1A
PK48/37,5/ WodaOgień+	PK48	400	900	Woda Ogień Plus	3x12,5	52,5	31,7	(R)EI60	88	7,5	1A
PK48/37,5/Twarda	PK48	400	900	Twarda	3x12,5	52,5	40,1	(R)EI60	88	7,5	1A
PK48/37,5/Hydro	PK48	400	900	Hydro	3x12,5	52,5	34,1	(R)EI60	88	7,5	1A
PK48/40/Ogień+	PK48	400	850	Ogień Plus	2x12,5+15,0	55	35,2	(R)EI90	93	7,5	1A
PK48/40/Twarda	PK48	400	850	Twarda	2x12,5+15,0	55	42,7	(R)EI90	93	7,5	1A
PK48/40/Hydro	PK48	400	850	Hydro	2x12,5+15,0	55	36,8	(R)EI90	93	7,5	1A
PK48/55/Ogień+	PK48	400	750	Ogień Plus	2x12,5+2x15,0	75	48,7	(R)EI120	100	7,5	1A
PK48/60/Ogień+	PK48	400	750	Ogień Plus	4x15,0	75	55,7	(R)EI120	100	7,5	1A
PK48/60/Twarda	PK48	400	750	Twarda	4x15,0	75	63,3	(R)EI120	100	7,5	1A
PK48/60/Hydro	PK48	400	750	Hydro	4x15,0	75	55,7	(R)EI120	100	7,5	1A

[1] Prípustné zaťaženie zohľadňuje: vlastnú tiaž, izolačný materiál a dodatočné úžitkové zaťaženie. Technický posudok 1060/12/R14NK.
[2] Dodatočné zaťaženie na základe požiarnej klasifikácie ITB 01060/17/R117NZP.
[3] Podľa technického normy ITB 01060/12/R34NK časť I a časť II.

SPOTREBA MATERIÁLOV NA 1 M² OBKLADOV STROPOV V SYSTÉME NIDA STROP

Názov materiálu	J.m.	Typ systému Nida Strop										
		PK48/37,5/ Ogień+	PK48/37,5/ WodaOgień+	PK48/37,5/ Twarda	PK48/37,5/ Hydro	PK48/40/ Ogień+	PK48/40/ Twarda	PK48/40/ Hydro	PK48/55/ Ogień+	PK48/60/ Ogień+	PK48/60/ Twarda	PK48/60/ Hydro
		Spotreba materiálu na 1 m²										
Doska Nida Ogień Plus 12,5 mm	m²	3,0	-	-	-	2,0	-	-	2,0	-	-	-
Doska Nida Woda Ogień Plus 12,5 mm	m²	-	3,0	-	-	-	-	-	-	-	-	-
Doska Nida Twarda 12,5 mm	m²	-	-	3,0	-	-	2,0	-	-	-	-	-
Doska Nida Hydro 12,5 mm	m²	-	-	-	3,0	-	-	2,0	-	-	-	-
Doska Nida Ogień Plus 15,0 mm	m²	-	-	-	-	1,0	-	-	2,0	4,0	-	-
Doska Nida Twarda 15,0 mm	m²	-	-	-	-	-	1,0	-	-	-	4,0	-
Doska Nida Hydro 15,0 mm	m²	-	-	-	-	-	-	1,0	-	-	-	4,0
Profil Nida PK48	bm	2,5	2,5	2,5	2,5	2,5	2,5	2,5	2,5	2,5	2,5	2,5
Oceľový kotviaci prvok [4]	ks.	6,0	6,0	6,0	6,0	6,1	6,1	6,1	6,7	6,7	6,7	6,7
Rýchloskrutky Nida 3,5x25 mm	ks.	6,0	6,0	-	-	6,0	-	-	6,0	6,0	-	-
Rýchloskrutky Nida 3,5x35 mm	ks.	6,0	6,0	-	-	6,0	-	-	-	-	-	-
Rýchloskrutky Nida 3,5x45 mm	ks.	-	-	-	-	-	-	-	6,0	6,0	-	-
Rýchloskrutky Nida 3,5x55 mm	ks.	18,0	18,0	-	-	18,0	-	-	6,0	6,0	-	-
Rýchloskrutky Nida 4,2x70 mm	ks.	-	-	-	-	-	-	-	18,0	18,0	-	-
Rýchloskrutky Nida Twarda 4,2x38 mm	ks.	-	-	12,0	-	-	12,0	-	-	-	6,0	-
Rýchloskrutky Nida Twarda 4,2x55 mm	ks.	-	-	18,0	-	-	18,0	-	-	-	12,0	-
Rýchloskrutky Nida Twarda 4,2x70 mm	ks.	-	-	-	-	-	-	-	-	-	18,0	-
Rýchloskrutky Nida Hydro C5 3,5x25 mm	ks.	-	-	-	6,0	-	-	6,0	-	-	-	6,0
Rýchloskrutky Nida Hydro C5 3,5x41 mm	ks.	-	-	-	6,0	-	-	6,0	-	-	-	6,0
Rýchloskrutky Nida Hydro C5 3,5x55 mm	ks.	-	-	-	18,0	-	-	18,0	-	-	-	6,0
Rýchloskrutky Nida Hydro C5 4,2x70 mm	ks.	-	-	-	-	-	-	-	-	-	-	18,0
Výstužná páska Nida	bm	1,4	1,4	1,4	1,4	1,4	1,4	1,4	1,4	1,4	1,4	1,4
Sadrový tmel Nida Start	kg	0,9	0,9	-	-	0,9	-	-	1,2	1,2	-	-
Sadrový tmel Nida Finish	kg	0,1	0,1	-	-	0,1	-	-	0,1	0,1	-	-
Hotová špachtľovacia hmota Nida Hydromix [5]	kg	-	-	1,0	1,0	-	1,0	1,0	-	-	1,3	1,3

[4] Kotviaci prvok zvoľte individuálne na základe danej konštrukcie stropu a celkovej hmotnosti výstavby.
[5] V prípade sadro-trieskových dosiek s vláknami Nida Twarda možno ako alternatívu použiť sadrový tmel Nida Max.
Spotreby nezahŕňajú straty materiálu.

Nida Strop

Trieda požiarnej odolnosti:	Maximálne zaťaženie výstavby:	Minimálna výška zavesenia:	Hmotnosť 1 m² výstavby:	Číslo súvisiaceho dokladu:
(R)EI15 (R)EI30	85 kg/m²	42,5 mm	9,9-17,1 kg	EN13964:2014-05

Vyhlásenie o úžitkových vlastnostiach:
DoP/Ceiling System/0021/15.11.2016

SYSTÉMY:
ES/CD60-12,5; ES/CD60-15; ES/CD60-18

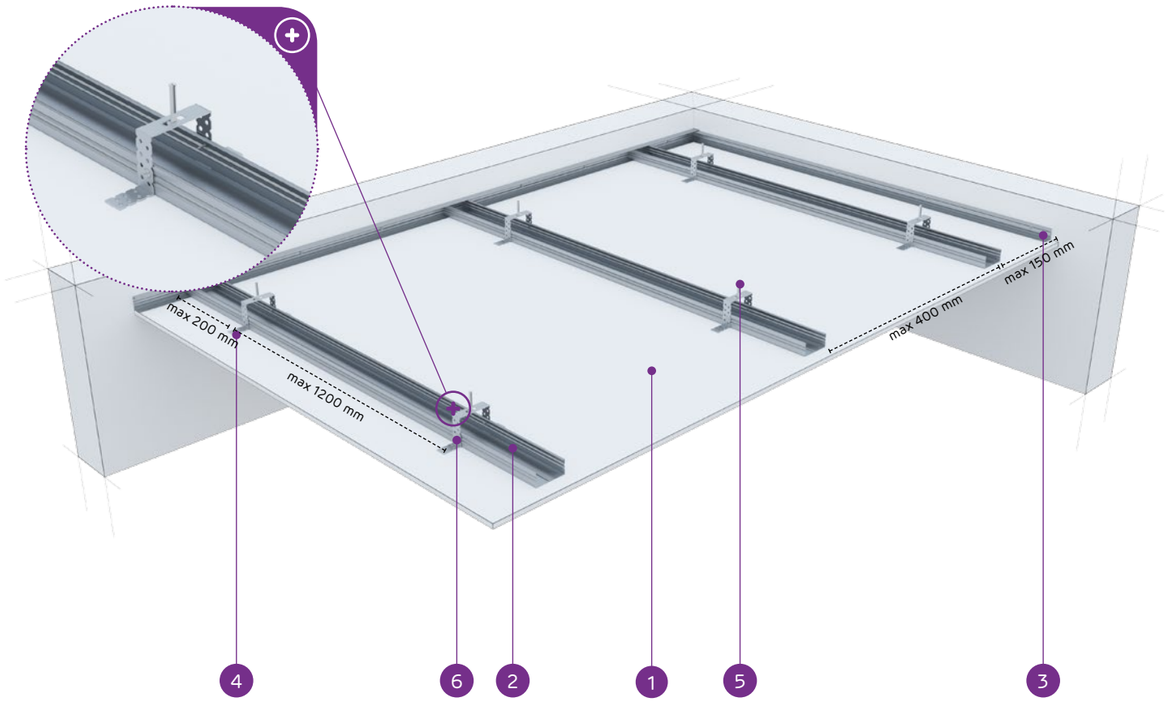

MATERIÁLY:

1. Sadrokartónová doska Nida
2. Profil Nida CD 60
3. Profil Nida UD 27
4. Záves Nida ES 60
5. Oceľový kotviaci prvok
6. Samorezná skrutka 4,2x13 mm do plechu 1 mm FLAT HEAD®

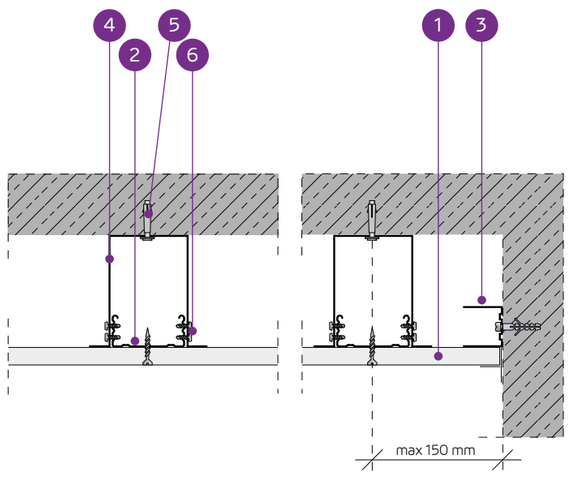

SYSTÉM ZÁVESNÝCH PODHĽADOV NA NOSNEJ KONŠTRUKCII NIDA CD60 (NIDA ES60)

TECHNICKÉ PARAMETRE

Typ systému Nida Strop	Konštrukcia roštu			Opláštenie sadrokartónom		Minimálna výška zavesenia	Hmotnosť výstavby 1 m²	Trieda požiarnej odolnosti	Maximálne zaťaženie stropu Nida		Odolnosť proti nárazom[3]
	Typ profilu Nida	Maximálny rozstup nosných profilov Nida CD60	Maximálny rozstup závesov						bez požiarnej odolnosti[1]	s požiarnou odolnosťou[2]	
		[mm]	[mm]	Nida	Hrúbka	[mm]	[kg]	[min]	[kg/m²]	[kg/m²]	Trieda
ES/CD60-12,5/Expert	CD60	400	1200	Expert	12,5	42,5	9,9	-	60	-	1A
ES/CD60-12,5/Woda[4]	CD60	400	1200	Woda	12,5	42,5	10,4	-	60	-	1A
ES/CD60-12,5/Ogień+	CD60	400	900	Ogień Plus	12,5	42,5	11,7	(R)EI15	80	7,5	1A
ES/CD60-12,5/ WodaOgień+	CD60	400	900	Woda Ogień Plus	12,5	42,5	11,7	(R)EI15	80	7,5	1A
ES/CD60-12,5/Twarda	CD60	400	900	Twarda	12,5	42,5	14,5	(R)EI15	80	7,5	1A
ES/CD60-12,5/Hydro	CD60	400	900	Hydro	12,5	42,5	12,5	(R)EI15	80	7,5	1A
ES/CD60-15/Ogień+	CD60	400	850	Ogień Plus	15,0	45	15,2	(R)EI15	85	7,5	1A
ES/CD60-15/Twarda	CD60	400	850	Twarda	15,0	45	17,1	(R)EI15	85	7,5	1A
ES/CD60-15/Hydro	CD60	400	850	Hydro	15,0	45	15,2	(R)EI15	85	7,5	1A
ES/CD60-18/Ogień+	CD60	400	850	Ogień Plus	18,0	48	15,9	(R)EI30	85	7,5	1A

[1] Prípustné zaťaženie zohľadňuje: vlastnú tiaž, izolačný materiál a dodatočné úžitkové zaťaženie. Technický posudok 1060/12/R14NK.
[2] Dodatočné zaťaženie na základe požiarnej klasifikácie ITB 01060/17/R117NZP.
[3] Podľa technického normy ITB 01060/12/R34NK časť I a časť II.
[4] V interiéroch s relatívnou vlhkosťou vzduch do 85% (do 10 hodín) použiť dosku Nida Woda, ale v zónach vystavených intenzívnemu pôsobeniu vody odporúčame použiť sadrové dosky s vláknami Nida Hydro (horizontálne a vertikálne roviny pri vani, sprche a pod.)

SPOTREBA MATERIÁLOV NA 1 M² ZÁVESNÉHO PODHĽADU V SYSTÉME NIDA STROP

Názov materiálu	J.m.	Typ systému Nida Strop									
		ES/CD60-12,5/ Expert	ES/CD60-12,5/ Woda	ES/CD60-12,5/ Ogień+	ES/CD60-12,5/ WodaOgień+	ES/CD60-12,5/ Twarda	ES/CD60-12,5/ Hydro	ES/CD60-15/ Ogień+	ES/CD60-15/ Twarda	ES/CD60-15/ Hydro	ES/CD60-18/ Ogień+
		Spotreba materiálu na 1 m²									
Doska Nida Expert 12,5 mm	m²	1,0	-	-	-	-	-	-	-	-	-
Doska Nida Woda 12,5 mm	m²	-	1,0	-	-	-	-	-	-	-	-
Doska Nida Ogień Plus 12,5 mm	m²	-	-	1,0	-	-	-	-	-	-	-
Doska Nida Woda Ogień Plus 12,5 mm	m²	-	-	-	1,0	-	-	-	-	-	-
Doska Nida Twarda 12,5 mm	m²	-	-	-	-	1,0	-	-	-	-	-
Doska Nida Hydro 12,5 mm	m²	-	-	-	-	-	1,0	-	-	-	-
Doska Nida Ogień Plus 15,0 mm	m²	-	-	-	-	-	-	1,0	-	-	-
Doska Nida Twarda 15,0 mm	m²	-	-	-	-	-	-	-	1,0	-	-
Doska Nida Hydro 15,0 mm	m²	-	-	-	-	-	-	-	-	1,0	-
Doska Nida Ogień Plus 18,0 mm	m²	-	-	-	-	-	-	-	-	-	1,0
Profil Nida CD60	bm	2,5	2,5	2,5	2,5	2,5	2,5	2,5	2,5	2,5	2,5
Profil Nida UD27	bm	0,6	0,6	0,6	0,6	0,6	0,6	0,6	0,6	0,6	0,6
Záves Nida Nida ES60	ks.	3,0	3,0	3,0	3,0	3,0	3,0	3,0	3,0	3,0	3,0
Pozdĺžna spojka Nida LW60	ks.	0,6	0,6	0,6	0,6	0,6	0,6	0,6	0,6	0,6	0,6
Oceľový kotviaci prvok[5]	ks.	3,6	3,6	3,6	3,6	3,6	3,6	3,6	3,6	3,6	3,6
Samorezná skrutka 4,2x13 mm do plechu 1 mm FLAT HEAD®	ks.	12,0	12,0	12,0	12,0	12,0	12,0	12,0	12,0	12,0	12,0
Rýchloskrutky Nida 3,5x25 mm	ks.	18,0	18,0	18,0	18,0	-	-	18,0	-	-	-
Rýchloskrutky Nida 3,5x35 mm	ks.	-	-	-	-	-	-	-	-	-	18,0
Rýchloskrutky Nida Twarda 4,2x38 mm	ks.	-	-	-	-	18,0	-	-	18,0	-	-
Rýchloskrutky Nida Hydro C5 3,5x25 mm	ks.	-	-	-	-	-	18,0	-	-	18,0	-
Výstužná páska Nida	bm	1,4	1,4	1,4	1,4	1,4	1,4	1,4	1,4	1,4	1,4
Sadrový tmel Nida Start	kg	0,3	0,3	0,3	0,3	-	-	0,3	-	-	0,3
Sadrový tmel Nida Finish	kg	0,1	0,1	0,1	0,1	-	-	0,1	-	-	0,1
Hotová špachtľovacia hmota Nida Hydromix[6]	kg	-	-	-	-	0,4	0,4	-	0,4	0,4	-
Minerálna vlna[7]	m²	1,0	1,0	1,0	1,0	1,0	1,0	1,0	1,0	1,0	1,0

[5] Kotviaci prvok zvoľte individuálne na základe danej konštrukcie stropu a celkovej hmotnosti výstavby.
[6] V prípade sadro-trieskových dosiek s vláknami Nida Twarda možno ako alternatívu použiť sadrový tmel Nida Max.
[7] Použitie podľa požiadaviek.
Spotreby nezahrňujú straty materiálu.

PRVÉ SYSTÉMY SUCHEJ VÝSTAVBY NA TRHU S OZNAČENÍM CE

Navštívte náš kanál
Siniat Nida
YouTube

Nida Strop

Trieda požiarnej odolnosti:	Maximálne zaťaženie výstavby:	Minimálna výška zavesenia:	Hmotnosť 1 m² výstavby:	Číslo súvisiaceho dokladu:
(R)EI30 (R)EI45 (R)EI60	92 kg/m²	55 mm	18,1-32,5 kg	EN13964:2014-05

Vyhlásenie o úžitkových vlastnostiach:
DoP/Ceiling System/0021/15.11.2016

SYSTÉMY:

ES/CD60-25; ES/CD60-30

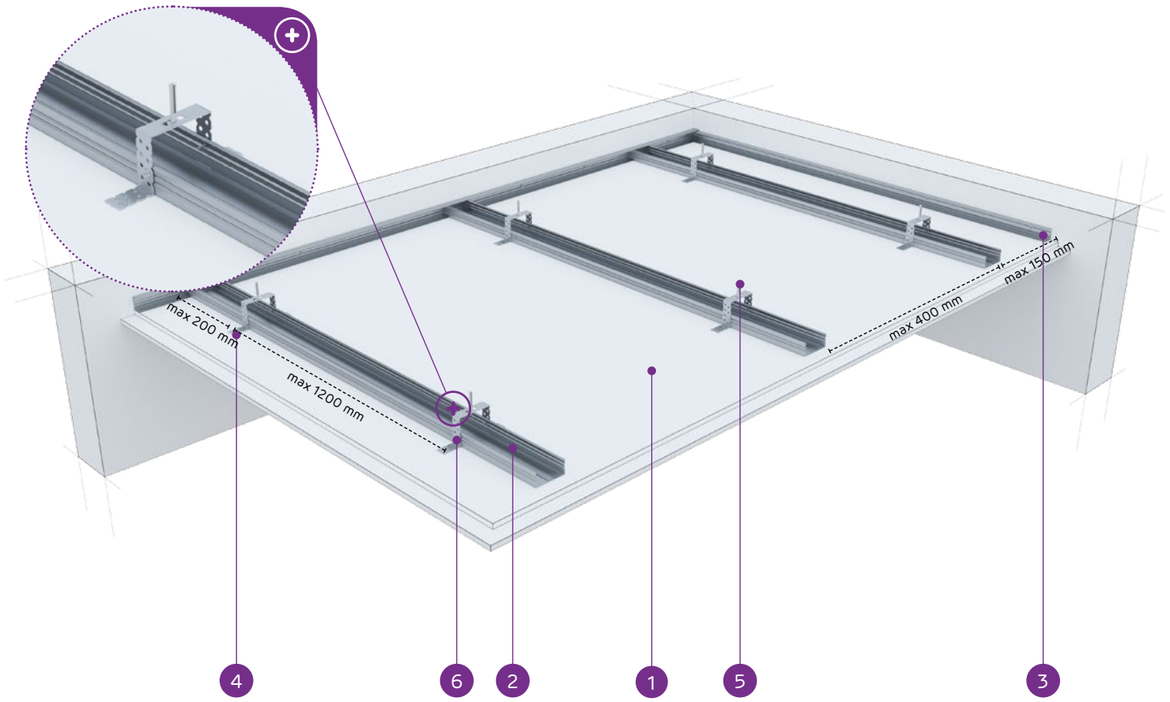

MATERIÁLY:

1. Sadrokartónová doska Nida
2. Profil Nida CD 60
3. Profil Nida UD 27
4. Záves Nida ES 60
5. Oceľový kotviaci prvok
6. Samorezná skrutka 4,2x13 mm do plechu 1 mm FLAT HEAD®

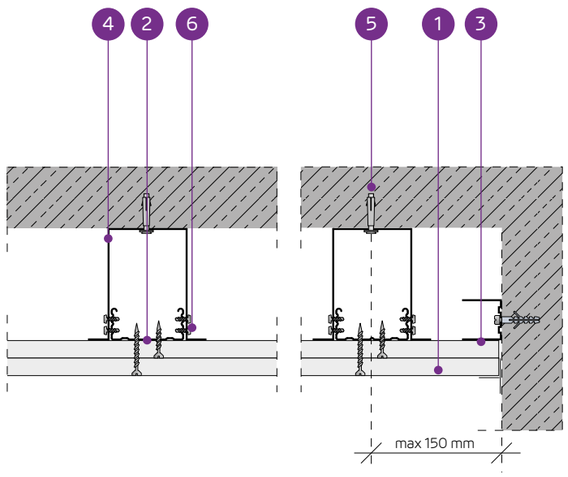

SYSTÉM ZÁVESNÝCH PODHĽADOV NA NOSNEJ KONŠTRUKCII NIDA CD60 (NIDA ES60)

TECHNICKÉ PARAMETRE

Typ systému Nida Strop	Konštrukcia roštu			Opláštenie sadrokartónom		Minimálna výška zavesenia	Hmotnosť výstavby 1 m²	Trieda požiarnej odolnosti	Maximálne zaťaženie stropu Nida		Odolnosť proti nárazom [3]
	Typ profilu Nida	Maximálny rozstup nosných profilov Nida CD60	Maximálny rozstup závesov						bez požiarnej odolnosti [1]	s požiarnou odolnosťou [2]	
		[mm]	[mm]	Nida	Hrúbka	[mm]	[kg]	[min]	[kg/m²]	[kg/m²]	Trieda
ES/CD60-25/Expert	CD60	400	1200	Expert	2x12,5	55	18,1	-	65	-	1A
ES/CD60-25/Woda [4]	CD60	400	1200	Woda	2x12,5	55	19,1	-	65	-	1A
ES/CD60-25/OgieńTypF	CD60	400	850	Ogień Typ F	2x12,5	55	18,9	(R)EI30	92	13,3	1A
ES/CD60-25/Ogień+	CD60	400	850	Ogień Plus	2x12,5	55	21,7	(R)EI45	92	7,5	1A
ES/CD60-25/ WodaOgień+	CD60	400	850	Woda Ogień Plus	2x12,5	55	21,7	(R)EI45	92	7,5	1A
ES/CD60-25/Twarda	CD60	400	850	Twarda	2x12,5	55	27,3	(R)EI45	92	7,5	1A
ES/CD60-25/Hydro	CD60	400	850	Hydro	2x12,5	55	23,3	(R)EI45	92	7,5	1A
ES/CD60-30/Ogień+	CD60	400	850	Ogień Plus	2x15,0	60	28,7	(R)EI60	92	7,5	1A
ES/CD60-30/Twarda	CD60	400	850	Twarda	2x15,0	60	32,5	(R)EI60	92	7,5	1A
ES/CD60-30/Hydro	CD60	400	850	Hydro	2x15,0	60	28,7	(R)EI60	92	7,5	1A

[1] Prípustné zaťaženie zohľadňuje: vlastnú tiaž, izolačný materiál a dodatočné úžitkové zaťaženie. Technický posudok 1060/12/R14NK.
[2] Dodatočné zaťaženie na základe požiarnej klasifikácie ITB 01060/17/R117NZP.
[3] Podľa technického normy ITB 01060/12/R34NK časť I a časť II.
[4] V interiéroch s relatívnou vlhkosťou vzduch do 85% (do 10 hodín) použiť dosku Nida Woda, ale v zónach vystavených intenzívnemu pôsobeniu vody odporúčame použiť sadrové dosky s vláknami Nida Hydro (horizontálne a vertikálne roviny pri vani, sprche a pod.)

SPOTREBA MATERIÁLOV NA 1 M² ZÁVESNÉHO PODHĽADU V SYSTÉME NIDA STROP

Názov materiálu	J.m.	Typ systému Nida Strop									
		ES/CD60-25/ Expert	ES/CD60-25/ Woda	ES/CD60-25/ OgieńTypF	ES/CD60-25/ Ogień+	ES/CD60-25/ WodaOgień+	ES/CD60-25/ Twarda	ES/CD60-25/ Hydro	ES/CD60-30/ Ogień+	ES/CD60-30/ Twarda	ES/CD60-30/ Hydro
		Spotreba materiálu na 1 m²									
Doska Nida Expert 12,5 mm	m²	2,0	-	-	-	-	-	-	-	-	-
Doska Nida Woda 12,5 mm	m²	-	2,0	-	-	-	-	-	-	-	-
Doska Nida Ogień Typ F 12,5 mm	m²	-	-	2,0	-	-	-	-	-	-	-
Doska Nida Ogień Plus 12,5 mm	m²	-	-	-	2,0	-	-	-	-	-	-
Doska Nida Woda Ogień Plus 12,5 mm	m²	-	-	-	-	2,0	-	-	-	-	-
Doska Nida Twarda 12,5 mm	m²	-	-	-	-	-	2,0	-	-	-	-
Doska Nida Hydro 12,5 mm	m²	-	-	-	-	-	-	2,0	-	-	-
Doska Nida Ogień Plus 15,0 mm	m²	-	-	-	-	-	-	-	2,0	-	-
Doska Nida Twarda 15,0 mm	m²	-	-	-	-	-	-	-	-	2,0	-
Doska Nida Hydro 15,0 mm	m²	-	-	-	-	-	-	-	-	-	2,0
Profil Nida CD60	bm	2,5	2,5	2,5	2,5	2,5	2,5	2,5	2,5	2,5	2,5
Profil Nida UD27	bm	0,6	0,6	0,6	0,6	0,6	0,6	0,6	0,6	0,6	0,6
Záves Nida Nida ES60	ks.	3,0	3,0	3,0	3,0	3,0	3,0	3,0	3,0	3,0	3,0
Pozdĺžna spojka Nida LW60	ks.	0,6	0,6	0,6	0,6	0,6	0,6	0,6	0,6	0,6	0,6
Oceľový kotviaci prvok [5]	ks.	3,6	3,6	3,6	3,6	3,6	3,6	3,6	3,6	3,6	3,6
Samorezná skrutka 4,2x13 mm do plechu 1 mm FLAT HEAD®	ks.	12,0	12,0	12,0	12,0	12,0	12,0	12,0	12,0	12,0	12,0
Rýchloskrutky Nida 3,5x25 mm	ks.	6,0	6,0	6,0	6,0	6,0	-	-	6,0	-	-
Rýchloskrutky Nida 3,5x35 mm	ks.	18,0	18,0	18,0	18,0	18,0	-	-	-	-	-
Rýchloskrutky Nida 3,5x45 mm	ks.	-	-	-	-	-	-	-	18,0	-	-
Rýchloskrutky Nida Twarda 4,2x38 mm	ks.	-	-	-	-	-	24,0	-	-	6,0	-
Rýchloskrutky Nida Twarda 4,2x55 mm	ks.	-	-	-	-	-	-	-	-	18,0	-
Rýchloskrutky Nida Hydro C5 3,5x25 mm	ks.	-	-	-	-	-	-	6,0	-	-	6,0
Rýchloskrutky Nida Hydro C5 3,5x41 mm	ks.	-	-	-	-	-	-	18,0	-	-	18,0
Výstužná páska Nida	bm	1,4	1,4	1,4	1,4	1,4	1,4	1,4	1,4	1,4	1,4
Sadrový tmel Nida Start	kg	0,6	0,6	0,6	0,6	0,6	-	-	0,6	-	-
Sadrový tmel Nida Finish	kg	0,1	0,1	0,1	0,1	0,1	-	-	0,1	-	-
Hotová špachtľovacia hmota Nida Hydromix [6]	kg	-	-	-	-	-	0,7	0,7	-	0,7	0,7
Minerálna vlna [7]	m²	1,0	1,0	1,0	1,0	1,0	1,0	1,0	1,0	1,0	1,0

[5] Kotviaci prvok zvoľte individuálne na základe danej konštrukcie stropu a celkovej hmotnosti výstavby.
[6] V prípade sadro-trieskových dosiek s vláknami Nida Twarda možno ako alternatívu použiť sadrový tmel Nida Max.
[7] Použitie podľa požiadaviek.
Spotreby nezahrňujú straty materiálu.

PRVÉ SYSTÉMY SUCHEJ VÝSTAVBY NA TRHU S OZNAČENÍM CE

Navštívte náš kanál
Siniat Nida

Nida Strop

Trieda požiarnej odolnosti:	Maximálne zaťaženie výstavby:	Minimálna výška zavesenia:	Hmotnosť 1 m² výstavby:	Číslo súvisiaceho dokladu:
(R)EI60 (R)EI90 (R)EI120	100 kg/m²	67,5 mm	31,7-63,3 kg	EN13964:2014-05

Vyhlásenie o úžitkových vlastnostiach:
DoP/Ceiling System/0021/15.11.2016

SYSTÉMY:

ES/CD60-37,5; ES/CD60-40; ES/CD60-55; ES/CD60-60

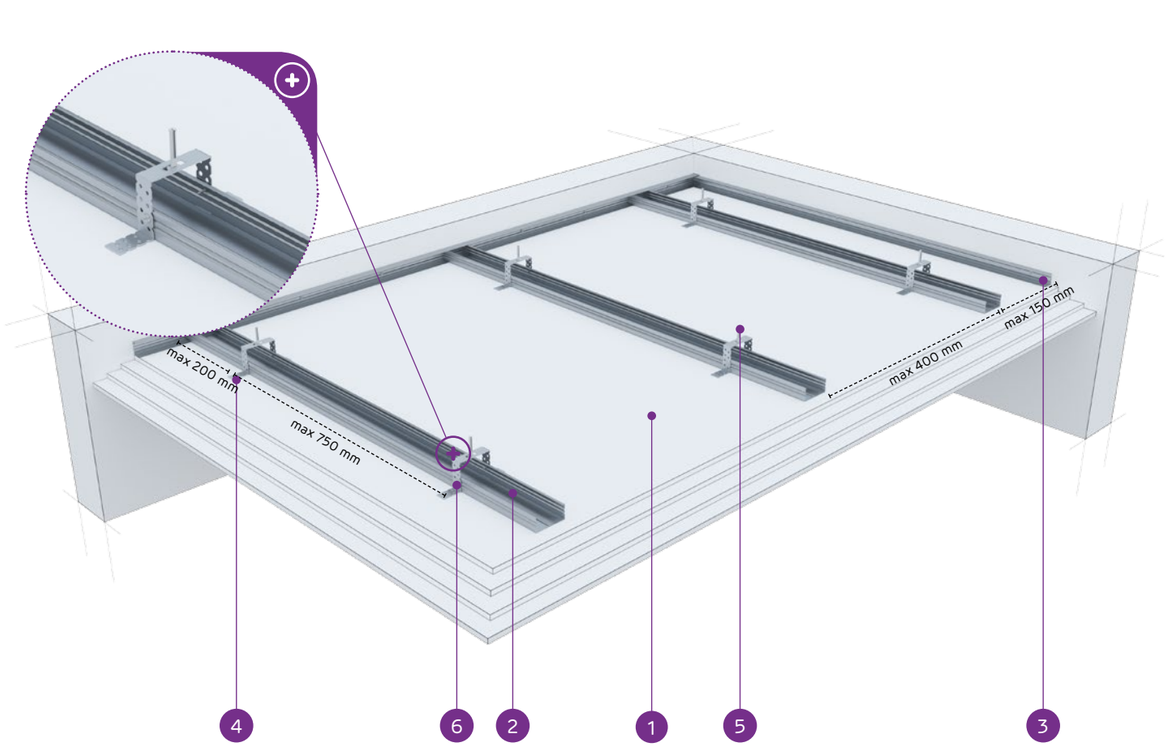

MATERIÁLY:

1. Sadrokartónová doska Nida
2. Profil Nida CD 60
3. Profil Nida UD 27
4. Záves Nida ES 60
5. Oceľový kotviaci prvok
6. Samorezná skrutka 4,2x13 mm do plechu 1 mm FLAT HEAD®

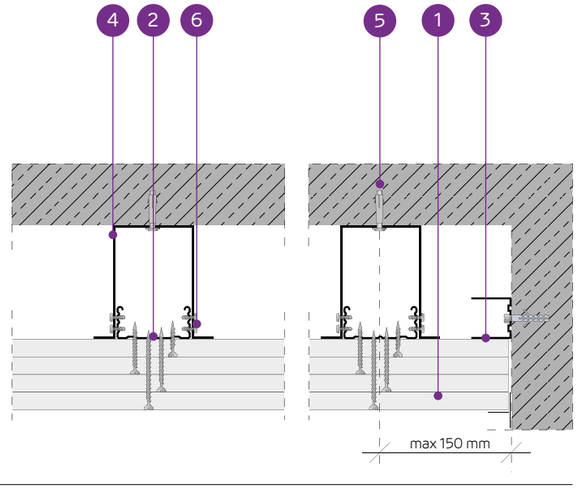

SYSTÉM ZÁVESNÝCH PODHĽADOV NA NOSNEJ KONŠTRUKCII NIDA CD60 (NIDA ES60)

TECHNICKÉ PARAMETRE

Typ systému Nida Strop	Konštrukcia roštu			Opláštenie sadrokartónom		Minimálna výška zavesenia	Hmotnosť výstavby 1 m²	Trieda požiarnej odolnosti	Maximálne zaťaženie stropu Nida		Odolnosť proti nárazom [3]
	Typ profilu Nida	Maximálny rozstup nosných profilov Nida CD60	Maximálny rozstup závesov						bez požiarnej odolnosti [1]	s požiarnou odolnosťou [2]	
		[mm]	[mm]	Nida	Hrúbka	[mm]	[kg]	[min]	[kg/m²]	[kg/m²]	Trieda
ES/CD60-37,5/Ogień+	CD60	400	750	Ogień Plus	3x12,5	67,5	31,7	(R)EI60	100	7,5	1A
ES/CD60-37,5/ WodaOgień+	CD60	400	750	Woda Ogień Plus	3x12,5	67,5	31,7	(R)EI60	100	7,5	1A
ES/CD60-37,5/Twarda	CD60	400	750	Twarda	3x12,5	67,5	40,1	(R)EI60	100	7,5	1A
ES/CD60-37,5/Hydro	CD60	400	750	Hydro	3x12,5	67,5	34,1	(R)EI60	100	7,5	1A
ES/CD60-40/Ogień+	CD60	400	750	Ogień Plus	2x12,5+15,0	70	35,2	(R)EI90	100	7,5	1A
ES/CD60-40/Twarda	CD60	400	750	Twarda	2x12,5+15,0	70	42,7	(R)EI90	100	7,5	1A
ES/CD60-40/Hydro	CD60	400	750	Hydro	2x12,5+15,0	70	36,8	(R)EI90	100	7,5	1A
ES/CD60-55/Ogień+	CD60	400	650	Ogień Plus	2x12,5+2x15,0	90	48,7	(R)EI120	100	7,5	1A
ES/CD60-60/Ogień+	CD60	400	650	Ogień Plus	4x15,0	90	55,7	(R)EI120	100	7,5	1A
ES/CD60-60/Twarda	CD60	400	650	Twarda	4x15,0	90	63,3	(R)EI120	100	7,5	1A
ES/CD60-60/Hydro	CD60	400	650	Hydro	4x15,0	90	55,7	(R)EI120	100	7,5	1A

[1] Prípustné zaťaženie zohľadňuje: vlastnú tiaž, izolačný materiál a dodatočné úžitkové zaťaženie. Technický posudok 1060/12/R14NK.
[2] Dodatočné zaťaženie na základe požiarnej klasifikácie ITB 01060/17/R117NZP.
[3] Podľa technického normy ITB 01060/12/R34NK časť I a časť II.

SPOTREBA MATERIÁLOV NA 1 M² ZÁVESNÉHO PODHĽADU V SYSTÉME NIDA STROP

Názov materiálu	J.m.	Typ systému Nida Strop										
		ES/CD60-37,5/ Ogień+	ES/CD60-37,5/ WodaOgień+	ES/CD60-37,5/ Twarda	ES/CD60-37,5/ Hydro	ES/CD60-40/ Ogień+	ES/CD60-40/ Twarda	ES/CD60-40/ Hydro	ES/CD60-55/ Ogień+	ES/CD60-60/ Ogień+	ES/CD60-60/ Twarda	ES/CD60-60/ Hydro
		Spotreba materiálu na 1 m²										
Doska Nida Ogień Plus 12,5 mm	m²	3,0	-	-	-	2,0	-	-	2,0	-	-	-
Doska Nida Woda Ogień Plus 12,5 mm	m²	-	3,0	-	-	-	-	-	-	-	-	-
Doska Nida Twarda 12,5 mm	m²	-	-	3,0	-	-	2,0	-	-	-	-	-
Doska Nida Hydro 12,5 mm	m²	-	-	-	3,0	-	-	2,0	-	-	-	-
Doska Nida Ogień Plus 15,0 mm	m²	-	-	-	-	1,0	-	-	2,0	4,0	-	-
Doska Nida Twarda 15,0 mm	m²	-	-	-	-	-	1,0	-	-	-	4,0	-
Doska Nida Hydro 15,0 mm	m²	-	-	-	-	-	-	1,0	-	-	-	4,0
Profil Nida CD60	bm	2,5	2,5	2,5	2,5	2,5	2,5	2,5	2,5	2,5	2,5	2,5
Profil Nida UD27	bm	0,6	0,6	0,6	0,6	0,6	0,6	0,6	0,6	0,6	0,6	0,6
Záves Nida Nida ES60	ks.	3,0	3,0	3,0	3,0	3,5	3,5	3,5	4,0	4,0	4,0	4,0
Pozdĺžna spojka Nida LW60	ks.	0,6	0,6	0,6	0,6	0,6	0,6	0,6	0,6	0,6	0,6	0,6
Oceľový kotviaci prvok [4]	ks.	3,6	3,6	3,6	3,6	4,1	4,1	4,1	4,6	4,6	4,6	4,6
Samorezná skrutka 4,2x13 mm do plechu 1 mm FLAT HEAD®	ks.	12,0	12,0	12,0	12,0	14,0	14,0	14,0	16,0	16,0	16,0	16,0
Rýchloskrutky Nida 3,5x25 mm	ks.	6,0	6,0	-	-	6,0	-	-	6,0	6,0	-	-
Rýchloskrutky Nida 3,5x35 mm	ks.	6,0	6,0	-	-	6,0	-	-	-	-	-	-
Rýchloskrutky Nida 3,5x45 mm	ks.	-	-	-	-	-	-	-	6,0	6,0	-	-
Rýchloskrutky Nida 3,5x55 mm	ks.	18,0	18,0	-	-	18,0	-	-	6,0	6,0	-	-
Rýchloskrutky Nida 4,2x70 mm	ks.	-	-	-	-	-	-	-	18,0	18,0	-	-
Rýchloskrutky Nida Twarda 4,2x38 mm	ks.	-	-	12,0	-	-	12,0	-	-	-	6,0	-
Rýchloskrutky Nida Twarda 4,2x55 mm	ks.	-	-	18,0	-	-	18,0	-	-	-	12,0	-
Rýchloskrutky Nida Twarda 4,2x70 mm	ks.	-	-	-	-	-	-	-	-	-	18,0	-
Rýchloskrutky Nida Hydro C5 3,5x25 mm	ks.	-	-	-	6,0	-	-	6,0	-	-	-	6,0
Rýchloskrutky Nida Hydro C5 3,5x41 mm	ks.	-	-	-	6,0	-	-	6,0	-	-	-	6,0
Rýchloskrutky Nida Hydro C5 3,5x55 mm	ks.	-	-	-	18,0	-	-	18,0	-	-	-	6,0
Rýchloskrutky Nida Hydro C5 4,2x70 mm	ks.	-	-	-	-	-	-	-	-	-	-	18,0
Výstužná páska Nida	bm	1,4	1,4	1,4	1,4	1,4	1,4	1,4	1,4	1,4	1,4	1,4
Sadrový tmel Nida Start	kg	0,9	0,9	-	-	0,9	-	-	1,2	1,2	-	-
Sadrový tmel Nida Finish	kg	0,1	0,1	-	-	0,1	-	-	0,1	0,1	-	-
Hotová špachťovacia hmota Nida Hydromix [5]	kg	-	-	1,0	1,0	-	1,0	1,0	-	-	1,3	1,3
Minerálna vlna [6]	m²	1,0	1,0	1,0	1,0	1,0	1,0	1,0	1,0	1,0	1,0	1,0

[4] Kotviaci prvok zvoľte individuálne na základe danej konštrukcie stropu a celkovej hmotnosti výstavby.
[5] V prípade sadro-trieskových dosiek s vláknami Nida Twarda možno ako alternatívu použiť sadrový tmel Nida Max.
[6] Použitie podľa požiadaviek.
Spotreby nezahrňujú straty materiálu.

ZÁVESNÉ PODHĽADY A OBKLADY STROPOV

Nida Strop

Trieda požiarnej odolnosti:	Maximálne zaťaženie výstavby:	Minimálna výška zavesenia:	Hmotnosť 1 m² výstavby:	Číslo súvisiaceho dokladu:
(R)EI15 (R)EI30	85 kg/m²	62,5 mm	9,9-17,1 kg	EN13964:2014-05

Vyhlásenie o úžitkových vlastnostiach:
DoP/Ceiling System/0021/15.11.2016

SYSTÉMY:

EL/CD60-12,5; EL/CD60-15; EL/CD60-18

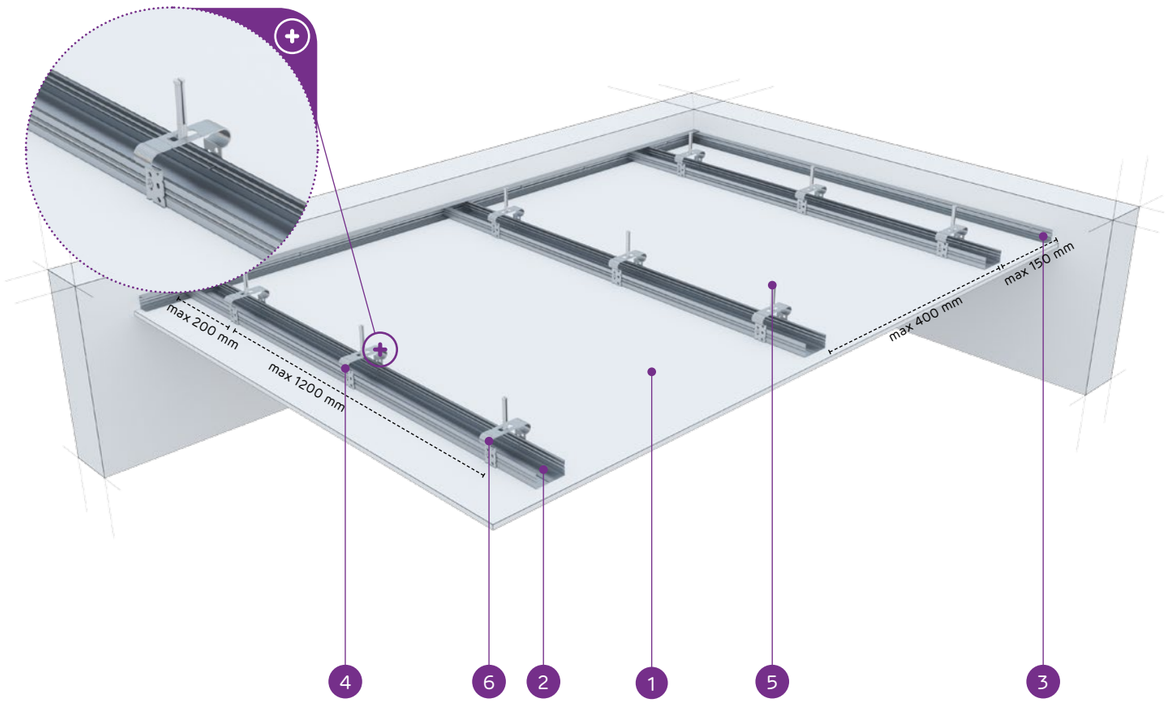

MATERIÁLY:

1. Sadrokartónová doska Nida
2. Profil Nida CD 60
3. Profil Nida UD 27
4. Záves Nida EL 60
5. Oceľový kotviaci prvok
6. Samorezná skrutka 4,2x13 mm do plechu 1 mm FLAT HEAD®

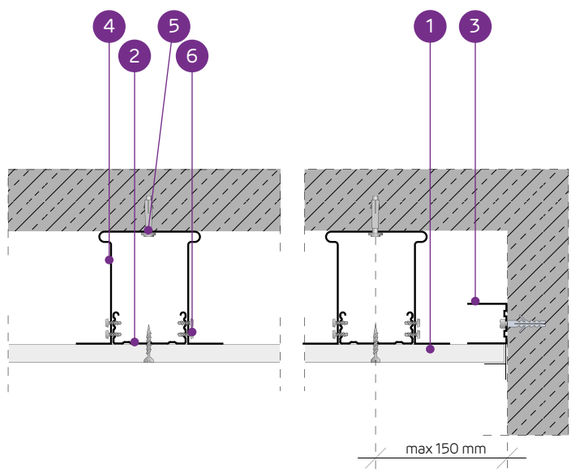

SYSTÉM ZÁVESNÝCH PODHĽADOV NA NOSNEJ KONŠTRUKCII NIDA CD60 (NIDA EL60)

TECHNICKÉ PARAMETRE

Typ systému Nida Strop	Konštrukcia roštu			Opláštenie sadrokartónom		Minimálna výška zavesenia	Hmotnosť výstavby 1 m²	Trieda požiarnej odolnosti	Maximálne zaťaženie stropu Nida		Odolnosť proti nárazom [3]
	Typ profilu Nida	Maximálny rozstup nosných profilov Nida CD60	Maximálny rozstup závesov						bez požiarnej odolnosti [1]	s požiarnou odolnosťou [2]	
		[mm]	[mm]	Nida	Hrúbka	[mm]	[kg]	[min]	[kg/m²]	[kg/m²]	Trieda
EL/CD60-12,5/Expert	CD60	400	1200	Expert	12,5	62,5	9,9	-	60	-	1A
EL/CD60-12,5/Woda [4]	CD60	400	1200	Woda	12,5	62,5	10,4	-	60	-	1A
EL/CD60-12,5/Ogień+	CD60	400	900	Ogień Plus	12,5	62,5	11,7	(R)EI15	80	7,5	1A
EL/CD60-12,5/ WodaOgień+	CD60	400	900	Woda Ogień Plus	12,5	62,5	11,7	(R)EI15	80	7,5	1A
EL/CD60-12,5/Twarda	CD60	400	900	Twarda	12,5	62,5	14,5	(R)EI15	80	7,5	1A
EL/CD60-12,5/Hydro	CD60	400	900	Hydro	12,5	62,5	12,5	(R)EI15	80	7,5	1A
EL/CD60-15/Ogień+	CD60	400	850	Ogień Plus	15,0	65	15,2	(R)EI15	85	7,5	1A
EL/CD60-15/Twarda	CD60	400	850	Twarda	15,0	65	17,1	(R)EI15	85	7,5	1A
EL/CD60-15/Hydro	CD60	400	850	Hydro	15,0	65	15,2	(R)EI15	85	7,5	1A
EL/CD60-18/Ogień+	CD60	400	850	Ogień Plus	18,0	68	15,9	(R)EI30	85	7,5	1A

[1] Prípustné zaťaženie zohľadňuje: vlastnú tiaž, izolačný materiál a dodatočné úžitkové zaťaženie. Technický posudok 1060/12/R14NK.
[2] Dodatočné zaťaženie na základe požiarnej klasifikácie ITB 01060/17/R117NZP.
[3] Podľa technického normy ITB 01060/12/R34NK časť I a časť II.
[4] V interiéroch s relatívnou vlhkosťou vzduch do 85% (do 10 hodín) použiť dosku Nida Woda, ale v zónach vystavených intenzívnemu pôsobeniu vody odporúčame použiť sadrové dosky s vláknami Nida Hydro (horizontálne a vertikálne roviny pri vani, sprche a pod.)

SPOTREBA MATERIÁLOV NA 1 M² ZÁVESNÉHO PODHĽADU V SYSTÉME NIDA STROP

Názov materiálu	J.m.	Typ systému Nida Strop									
		EL/CD60-12,5/ Expert	EL/CD60-12,5/ Woda	EL/CD60-12,5/ Ogień+	EL/CD60-12,5/ WodaOgień+	EL/CD60-12,5/ Twarda	EL/CD60-12,5/ Hydro	EL/CD60-15/ Ogień+	EL/CD60-15/ Twarda	EL/CD60-15/ Hydro	EL/CD60-18/ Ogień+
		Spotreba materiálu na 1 m²									
Doska Nida Expert 12,5 mm	m²	1,0	-	-	-	-	-	-	-	-	-
Doska Nida Woda 12,5 mm	m²	-	1,0	-	-	-	-	-	-	-	-
Doska Nida Ogień Plus 12,5 mm	m²	-	-	1,0	-	-	-	-	-	-	-
Doska Nida Woda Ogień Plus 12,5 mm	m²	-	-	-	1,0	-	-	-	-	-	-
Doska Nida Twarda 12,5 mm	m²	-	-	-	-	1,0	-	-	-	-	-
Doska Nida Hydro 12,5 mm	m²	-	-	-	-	-	1,0	-	-	-	-
Doska Nida Ogień Plus 15,0 mm	m²	-	-	-	-	-	-	1,0	-	-	-
Doska Nida Twarda 15,0 mm	m²	-	-	-	-	-	-	-	1,0	-	-
Doska Nida Hydro 15,0 mm	m²	-	-	-	-	-	-	-	-	1,0	-
Doska Nida Ogień Plus 18,0 mm	m²	-	-	-	-	-	-	-	-	-	1,0
Profil Nida CD60	bm	2,5	2,5	2,5	2,5	2,5	2,5	2,5	2,5	2,5	2,5
Profil Nida UD27	bm	0,6	0,6	0,6	0,6	0,6	0,6	0,6	0,6	0,6	0,6
Záves Nida Nida EL60	ks.	3,0	3,0	3,0	3,0	3,0	3,0	3,0	3,0	3,0	3,0
Pozdĺžna spojka Nida LW60	ks.	0,6	0,6	0,6	0,6	0,6	0,6	0,6	0,6	0,6	0,6
Oceľový kotviaci prvok [5]	ks.	3,6	3,6	3,6	3,6	3,6	3,6	3,6	3,6	3,6	3,6
Samorezná skrutka 4,2x13 mm do plechu 1 mm FLAT HEAD®	ks.	12,0	12,0	12,0	12,0	12,0	12,0	12,0	12,0	12,0	12,0
Rýchloskrutky Nida 3,5x25 mm	ks.	18,0	18,0	18,0	18,0	-	-	18,0	-	-	-
Rýchloskrutky Nida 3,5x35 mm	ks.	-	-	-	-	-	-	-	-	-	18,0
Rýchloskrutky Nida Twarda 4,2x38 mm	ks.	-	-	-	-	18,0	-	-	18,0	-	-
Rýchloskrutky Nida Hydro C5 3,5x25 mm	ks.	-	-	-	-	-	18,0	-	-	18,0	-
Výstužná páska Nida	bm	1,4	1,4	1,4	1,4	1,4	1,4	1,4	1,4	1,4	1,4
Sadrový tmel Nida Start	kg	0,3	0,3	0,3	0,3	-	-	0,3	-	-	0,3
Sadrový tmel Nida Finish	kg	0,1	0,1	0,1	0,1	-	-	0,1	-	-	0,1
Hotová špachtľovacia hmota Nida Hydromix [6]	kg	-	-	-	-	0,4	0,4	-	0,4	0,4	-
Minerálna vlna [7]	m²	1,0	1,0	1,0	1,0	1,0	1,0	1,0	1,0	1,0	1,0

[5] Kotviaci prvok zvoľte individuálne na základe danej konštrukcie stropu a celkovej hmotnosti výstavby.
[6] V prípade sadro-trieskových dosiek s vláknami Nida Twarda možno ako alternatívu použiť sadrový tmel Nida Max.
[7] Použitie podľa požiadaviek.
Spotreby nezahrňujú straty materiálu.

PRVÉ SYSTÉMY SUCHEJ VÝSTAVBY NA TRHU S OZNAČENÍM CE

Navštívte náš kanál
Siniat Nida
YouTube

Nida Strop

Trieda požiarnej odolnosti:	Maximálne zaťaženie výstavby:	Minimálna výška zavesenia:	Hmotnosť 1 m² výstavby:	Číslo súvisiaceho dokladu:
(R)EI30 (R)EI45 (R)EI60	92 kg/m²	18,1 mm	18,1-32,5 kg	EN13964:2014-05

Vyhlásenie o úžitkových vlastnostiach:
DoP/Ceiling System/0021/15.11.2016

SYSTÉMY:

EL/CD60-25; EL/CD60-30

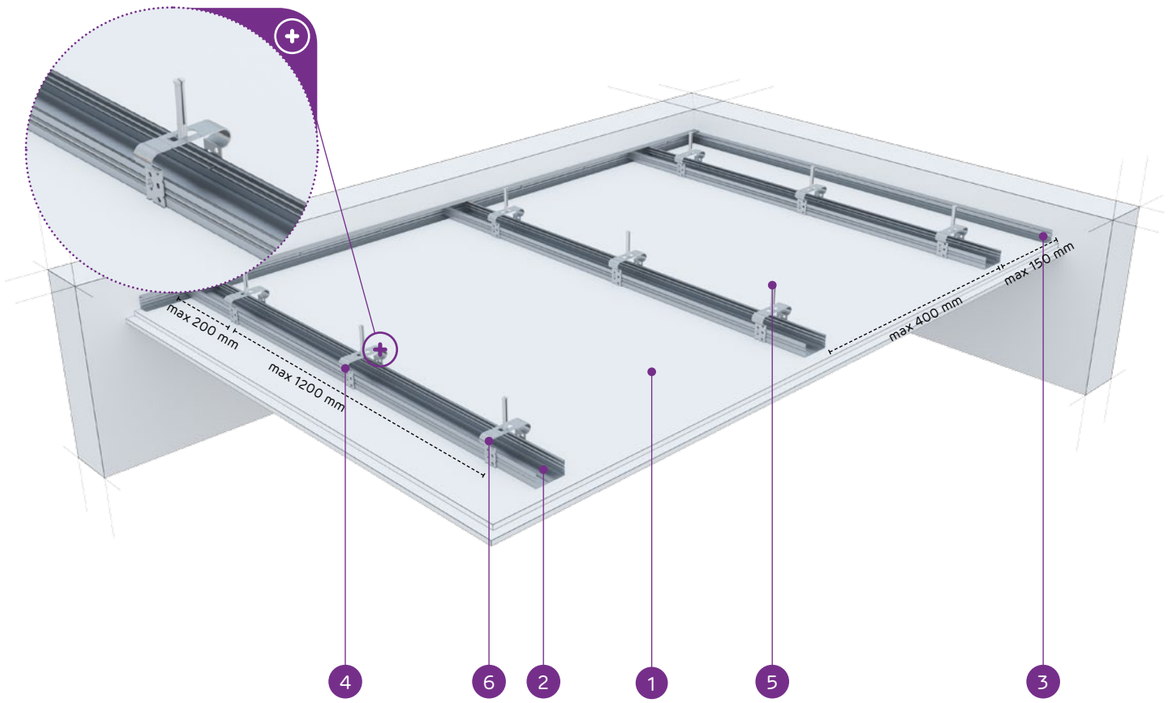

MATERIÁLY:

1. Sadrokartónová doska Nida
2. Profil Nida CD 60
3. Profil Nida UD 27
4. Záves Nida EL 60
5. Oceľový kotviaci prvok
6. Samorezná skrutka 4,2x13 mm do plechu 1 mm FLAT HEAD®

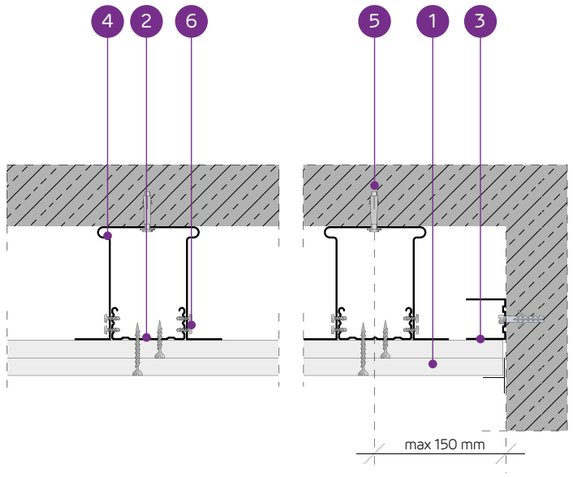

SYSTÉM ZÁVESNÝCH PODHĽADOV NA NOSNEJ KONŠTRUKCII NIDA CD60 (NIDA EL60)

TECHNICKÉ PARAMETRE

Typ systému Nida Strop	Konštrukcia roštu			Opláštenie sadrokartónom		Minimálna výška zavesenia	Hmotnosť výstavby 1 m²	Trieda požiarnej odolnosti	Maximálne zaťaženie stropu Nida		Odolnosť proti nárazom [3]
	Typ profilu Nida	Maximálny rozstup nosných profilov Nida CD60	Maximálny rozstup závesov						bez požiarnej odolnosti [1]	s požiarnou odolnosťou [2]	
		[mm]	[mm]	Nida	Hrúbka	[mm]	[kg]	[min]	[kg/m²]	[kg/m²]	Trieda
EL/CD60-25/Expert	CD60	400	1200	Expert	2x12,5	75	18,1	-	65	-	1A
EL/CD60-25/Woda [4]	CD60	400	1200	Woda	2x12,5	75	19,1	-	65	-	1A
EL/CD60-25/OgieńTypF	CD60	400	850	Ogień Typ F	2x12,5	75	18,9	(R)EI30	92	13,3	1A
EL/CD60-25/Ogień+	CD60	400	850	Ogień Plus	2x12,5	75	21,7	(R)EI45	92	7,5	1A
EL/CD60-25/ WodaOgień+	CD60	400	850	Woda Ogień Plus	2x12,5	75	21,7	(R)EI45	92	7,5	1A
EL/CD60-25/Twarda	CD60	400	850	Twarda	2x12,5	75	27,3	(R)EI45	92	7,5	1A
EL/CD60-25/Hydro	CD60	400	850	Hydro	2x12,5	75	23,3	(R)EI45	92	7,5	1A
EL/CD60-30/Ogień+	CD60	400	850	Ogień Plus	2x15,0	80	28,7	(R)EI60	92	7,5	1A
EL/CD60-30/Twarda	CD60	400	850	Twarda	2x15,0	80	32,5	(R)EI60	92	7,5	1A
EL/CD60-30/Hydro	CD60	400	850	Hydro	2x15,0	80	28,7	(R)EI60	92	7,5	1A

[1] Prípustné zaťaženie zohľadňuje: vlastnú tiaž, izolačný materiál a dodatočné úžitkové zaťaženie. Technický posudok 1060/12/R14NK.
[2] Dodatočné zaťaženie na základe požiarnej klasifikácie ITB 01060/17/R117NZP.
[3] Podľa technického normy ITB 01060/12/R34NK časť I a časť II.
[4] V interiéroch s relatívnou vlhkosťou vzduch do 85% (do 10 hodín) použiť dosku Nida Woda, ale v zónach vystavených intenzívnemu pôsobeniu vody odporúčame použiť sadrové dosky s vláknami Nida Hydro (horizontálne a vertikálne roviny pri vani, sprche a pod.)

SPOTREBA MATERIÁLOV NA 1 M² ZÁVESNÉHO PODHĽADU V SYSTÉME NIDA STROP

Názov materiálu	J.m.	Typ systému Nida Strop									
		EL/CD60-25/ Expert	EL/CD60-25/ Woda	EL/CD60-25/ OgieńTypF	EL/CD60-25/ Ogień+	EL/CD60-25/ WodaOgień+	EL/CD60-25/ Twarda	EL/CD60-25/ Hydro	EL/CD60-30/ Ogień+	EL/CD60-30/ Twarda	EL/CD60-30/ Hydro
		Spotreba materiálu na 1 m²									
Doska Nida Expert 12,5 mm	m²	2,0	-	-	-	-	-	-	-	-	-
Doska Nida Woda 12,5 mm	m²	-	2,0	-	-	-	-	-	-	-	-
Doska Nida Ogień Typ F 12,5 mm	m²	-	-	2,0	-	-	-	-	-	-	-
Doska Nida Ogień Plus 12,5 mm	m²	-	-	-	2,0	-	-	-	-	-	-
Doska Nida Woda Ogień Plus 12,5 mm	m²	-	-	-	-	2,0	-	-	-	-	-
Doska Nida Twarda 12,5 mm	m²	-	-	-	-	-	2,0	-	-	-	-
Doska Nida Hydro 12,5 mm	m²	-	-	-	-	-	-	2,0	-	-	-
Doska Nida Ogień Plus 15,0 mm	m²	-	-	-	-	-	-	-	2,0	-	-
Doska Nida Twarda 15,0 mm	m²	-	-	-	-	-	-	-	-	2,0	-
Doska Nida Hydro 15,0 mm	m²	-	-	-	-	-	-	-	-	-	2,0
Profil Nida CD60	bm	2,5	2,5	2,5	2,5	2,5	2,5	2,5	2,5	2,5	2,5
Profil Nida UD27	bm	0,6	0,6	0,6	0,6	0,6	0,6	0,6	0,6	0,6	0,6
Záves Nida Nida EL60	ks.	3,0	3,0	3,0	3,0	3,0	3,0	3,0	3,0	3,0	3,0
Pozdĺžna spojka Nida LW60	ks.	0,6	0,6	0,6	0,6	0,6	0,6	0,6	0,6	0,6	0,6
Oceľový kotviaci prvok [5]	ks.	3,6	3,6	3,6	3,6	3,6	3,6	3,6	3,6	3,6	3,6
Samorezná skrutka 4,2x13 mm do plechu 1 mm FLAT HEAD®	ks.	12,0	12,0	12,0	12,0	12,0	12,0	12,0	12,0	12,0	12,0
Rýchloskrutky Nida 3,5x25 mm	ks.	6,0	6,0	6,0	6,0	6,0	-	-	6,0	-	-
Rýchloskrutky Nida 3,5x35 mm	ks.	18,0	18,0	18,0	18,0	18,0	-	-	-	-	-
Rýchloskrutky Nida 3,5x45 mm	ks.	-	-	-	-	-	-	-	18,0	-	-
Rýchloskrutky Nida Twarda 4,2x38 mm	ks.	-	-	-	-	-	24,0	-	-	6,0	-
Rýchloskrutky Nida Twarda 4,2x55 mm	ks.	-	-	-	-	-	-	-	-	18,0	-
Rýchloskrutky Nida Hydro C5 3,5x25 mm	ks.	-	-	-	-	-	-	6,0	-	-	6,0
Rýchloskrutky Nida Hydro C5 3,5x41 mm	ks.	-	-	-	-	-	-	18,0	-	-	18,0
Výstužná páska Nida	bm	1,4	1,4	1,4	1,4	1,4	1,4	1,4	1,4	1,4	1,4
Sadrový tmel Nida Start	kg	0,6	0,6	0,6	0,6	0,6	-	-	0,6	-	-
Sadrový tmel Nida Finish	kg	0,1	0,1	0,1	0,1	0,1	-	-	0,1	-	-
Hotová špachtľovacia hmota Nida Hydromix [6]	kg	-	-	-	-	-	0,7	0,7	-	0,7	0,7
Minerálna vlna [7]	m²	1,0	1,0	1,0	1,0	1,0	1,0	1,0	1,0	1,0	1,0

[5] Kotviaci prvok zvoľte individuálne na základe danej konštrukcie stropu a celkovej hmotnosti výstavby.
[6] V prípade sadro-trieskových dosiek s vláknami Nida Twarda možno ako alternatívu použiť sadrový tmel Nida Max.
[7] Použitie podľa požiadaviek.
Spotreby nezahrňujú straty materiálu.

Nida Strop

Trieda požiarnej odolnosti:	Maximálne zaťaženie výstavby:	Minimálna výška zavesenia:	Hmotnosť 1 m² výstavby:	Číslo súvisiaceho dokladu:
(R)EI60 (R)EI90 (R)EI120	100 kg/m²	87,5 mm	31,7-63,3 kg	EN13964:2014-05

Vyhlásenie o úžitkových vlastnostiach:
DoP/Ceiling System/0021/15.11.2016

SYSTÉMY:
EL/CD60-37,5; EL/CD60-40; EL/CD60-55; EL/CD60-60

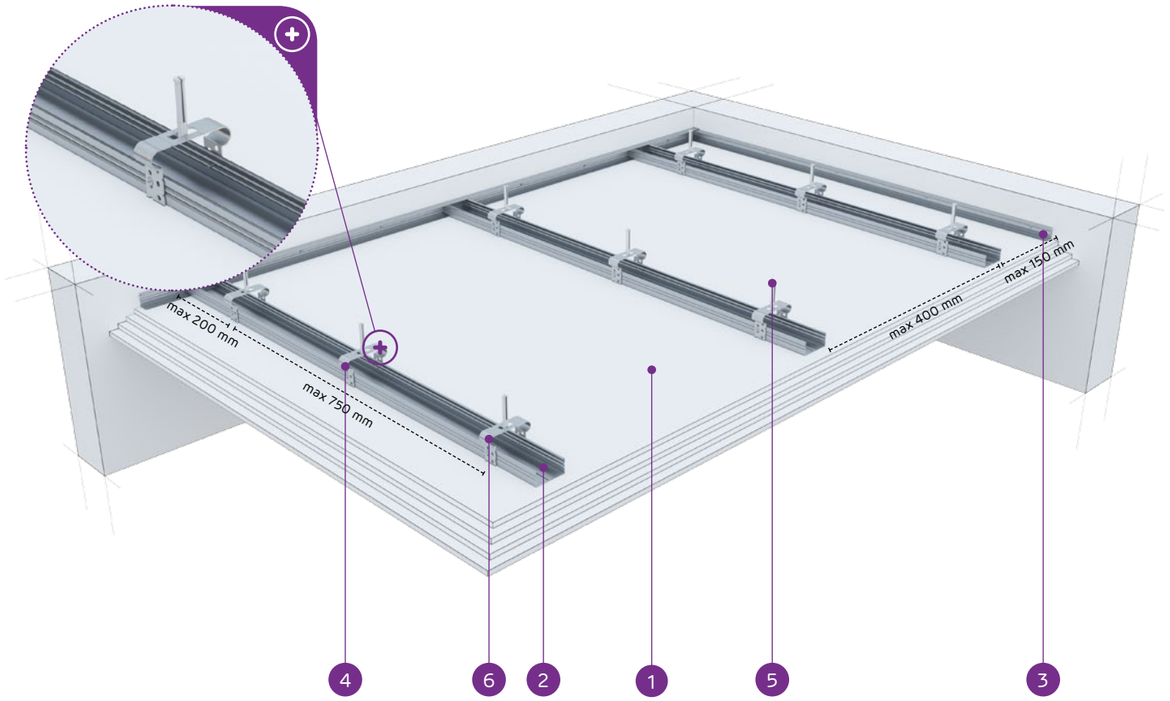

MATERIÁLY:

1. Sadrokartónová doska Nida
2. Profil Nida CD 60
3. Profil Nida UD 27
4. Záves Nida EL 60
5. Oceľový kotviaci prvok
6. Samorezná skrutka 4,2x13 mm do plechu 1 mm FLAT HEAD®

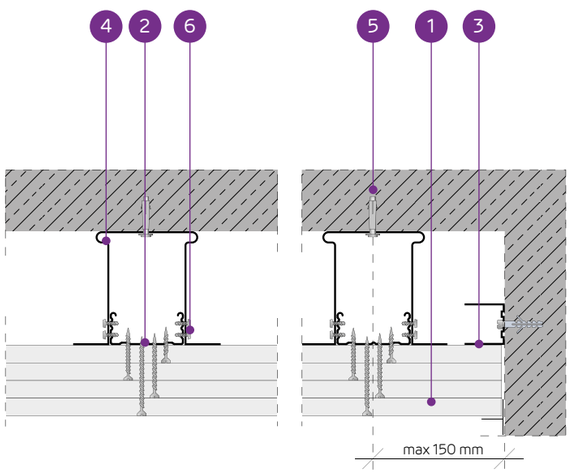

SYSTÉM ZÁVESNÝCH PODHĽADOV NA NOSNEJ KONŠTRUKCII NIDA CD60 (NIDA EL60)

TECHNICKÉ PARAMETRE

Typ systému Nida Strop	Konstrukcia rusztu			Opláštenie sadrokartónom		Minimálna výška zavesenia	Hmotnosť výstavby 1 m²	Trieda požiarnej odolnosti	Maximálne zaťaženie stropu Nida		Odolnosť proti nárazom [3]
	Typ profilu Nida	Maximálny rozstup nosných profilov Nida CD60	Maximálny rozstup závesov						bez požiarnej odolnosti [1]	s požiarnou odolnosťou [2]	
		[mm]	[mm]	Nida	Hrúbka	[mm]	[kg]	[min]	[kg/m²]	[kg/m²]	Trieda
EL/CD60-37,5/Ogień+	CD60	400	750	Ogień Plus	3x12,5	87,5	31,7	(R)EI60	100	7,5	1A
EL/CD60-37,5/ WodaOgień+	CD60	400	750	Woda Ogień Plus	3x12,5	87,5	31,7	(R)EI60	100	7,5	1A
EL/CD60-37,5/Twarda	CD60	400	750	Twarda	3x12,5	87,5	40,1	(R)EI60	100	7,5	1A
EL/CD60-37,5/Hydro	CD60	400	750	Hydro	3x12,5	87,5	34,1	(R)EI60	100	7,5	1A
EL/CD60-40/Ogień+	CD60	400	750	Ogień Plus	2x12,5+15,0	90	35,2	(R)EI90	100	7,5	1A
EL/CD60-40/Twarda	CD60	400	750	Twarda	2x12,5+15,0	90	42,7	(R)EI90	100	7,5	1A
EL/CD60-40/Hydro	CD60	400	750	Hydro	2x12,5+15,0	90	36,8	(R)EI90	100	7,5	1A
EL/CD60-55/Ogień+	CD60	400	650	Ogień Plus	2x12,5+2x15,0	110	48,7	(R)EI120	100	7,5	1A
EL/CD60-60/Ogień+	CD60	400	650	Ogień Plus	4x15,0	110	55,7	(R)EI120	100	7,5	1A
EL/CD60-60/Twarda	CD60	400	650	Twarda	4x15,0	110	63,3	(R)EI120	100	7,5	1A
EL/CD60-60/Hydro	CD60	400	650	Hydro	4x15,0	110	55,7	(R)EI120	100	7,5	1A

[1] Prípustné zaťaženie zohľadňuje: vlastnú tiaž, izolačný materiál a dodatočné úžitkové zaťaženie. Technický posudok 1060/12/R14NK.
[2] Dodatočné zaťaženie na základe požiarnej klasifikácie ITB 01060/17/R117NZP.
[3] Podľa technického normy ITB 01060/12/R34NK časť I a časť II.

SPOTREBA MATERIÁLOV NA 1 M² ZÁVESNÉHO PODHĽADU V SYSTÉME NIDA STROP

Názov materiálu	J.m.	Typ systému Nida Strop										
		EL/CD60-37,5/ Ogień+	EL/CD60-37,5/ WodaOgień+	EL/CD60-37,5/ Twarda	EL/CD60-37,5/ Hydro	EL/CD60-40/ Ogień+	EL/CD60-40/ Twarda	EL/CD60-40/ Hydro	EL/CD60-55/ Ogień+	EL/CD60-60/ Ogień+	EL/CD60-60/ Twarda	EL/CD60-60/ Hydro
		Spotreba materiálu na 1 m²										
Doska Nida Ogień Plus 12,5 mm	m²	3,0	-	-	-	2,0	-	-	2,0	-	-	-
Doska Nida Woda Ogień Plus 12,5 mm	m²	-	3,0	-	-	-	-	-	-	-	-	-
Doska Nida Twarda 12,5 mm	m²	-	-	3,0	-	-	2,0	-	-	-	-	-
Doska Nida Hydro 12,5 mm	m²	-	-	-	3,0	-	-	2,0	-	-	-	-
Doska Nida Ogień Plus 15,0 mm	m²	-	-	-	-	1,0	-	-	2,0	4,0	-	-
Doska Nida Twarda 15,0 mm	m²	-	-	-	-	-	1,0	-	-	-	4,0	-
Doska Nida Hydro 15,0 mm	m²	-	-	-	-	-	-	1,0	-	-	-	4,0
Profil Nida CD60	bm	2,5	2,5	2,5	2,5	2,5	2,5	2,5	2,5	2,5	2,5	2,5
Profil Nida UD27	bm	0,6	0,6	0,6	0,6	0,6	0,6	0,6	0,6	0,6	0,6	0,6
Záves Nida Nida EL60	ks.	3,0	3,0	3,0	3,0	3,5	3,5	3,5	4,0	4,0	4,0	4,0
Pozdĺžna spojka Nida LW60	ks.	0,6	0,6	0,6	0,6	0,6	0,6	0,6	0,6	0,6	0,6	0,6
Oceľový kotviaci prvok [4]	ks.	3,6	3,6	3,6	3,6	4,1	4,1	4,1	4,6	4,6	4,6	4,6
Samorezná skrutka 4,2x13 mm do plechu 1 mm FLAT HEAD®	ks.	12,0	12,0	12,0	12,0	14,0	14,0	14,0	16,0	16,0	16,0	16,0
Rýchloskrutky Nida 3,5x25 mm	ks.	6,0	6,0	-	-	6,0	-	-	6,0	6,0	-	-
Rýchloskrutky Nida 3,5x35 mm	ks.	6,0	6,0	-	-	6,0	-	-	-	-	-	-
Rýchloskrutky Nida 3,5x45 mm	ks.	-	-	-	-	-	-	-	6,0	6,0	-	-
Rýchloskrutky Nida 3,5x55 mm	ks.	18,0	18,0	-	-	18,0	-	-	6,0	6,0	-	-
Rýchloskrutky Nida 4,2x70 mm	ks.	-	-	-	-	-	-	-	18,0	18,0	-	-
Rýchloskrutky Nida Twarda 4,2x38 mm	ks.	-	-	12,0	-	-	12,0	-	-	-	6,0	-
Rýchloskrutky Nida Twarda 4,2x55 mm	ks.	-	-	18,0	-	-	18,0	-	-	-	12,0	-
Rýchloskrutky Nida Twarda 4,2x70 mm	ks.	-	-	-	-	-	-	-	-	-	18,0	-
Rýchloskrutky Nida Hydro C5 3,5x25 mm	ks.	-	-	-	6,0	-	-	6,0	-	-	-	6,0
Rýchloskrutky Nida Hydro C5 3,5x41 mm	ks.	-	-	-	6,0	-	-	6,0	-	-	-	6,0
Rýchloskrutky Nida Hydro C5 3,5x55 mm	ks.	-	-	-	18,0	-	-	18,0	-	-	-	6,0
Rýchloskrutky Nida Hydro C5 4,2x70 mm	ks.	-	-	-	-	-	-	-	-	-	-	18,0
Výstužná páska Nida	bm	1,4	1,4	1,4	1,4	1,4	1,4	1,4	1,4	1,4	1,4	1,4
Sadrový tmel Nida Start	kg	0,9	0,9	-	-	0,9	-	-	1,2	1,2	-	-
Sadrový tmel Nida Finish	kg	0,1	0,1	-	-	0,1	-	-	0,1	0,1	-	-
Hotová špachtľovacia hmota Nida Hydromix [5]	kg	-	-	1,0	1,0	-	1,0	1,0	-	-	1,3	1,3
Minerálna vlna [6]	m²	1,0	1,0	1,0	1,0	1,0	1,0	1,0	1,0	1,0	1,0	1,0

[4] Kotviaci prvok zvoľte individuálne na základe danej konštrukcie stropu a celkovej hmotnosti výstavby.
[5] V prípade sadro-trieskových dosiek s vláknami Nida Twarda možno ako alternatívu použiť sadrový tmel Nida Max.
[6] Použitie podľa požiadaviek.
Spotreby nezahŕňajú straty materiálu.

CE PRVÉ SYSTÉMY SUCHEJ VÝSTAVBY NA TRHU S OZNAČENÍM CE

Nida Strop

Trieda požiarnej odolnosti:	Maximálne zaťaženie výstavby:	Minimálna výška zavesenia:	Hmotnosť 1 m² výstavby:	Číslo súvisiaceho dokladu:
(R)EI15 (R)EI30	85 kg/m²	62,5 mm	9,9-17,1 kg	EN13964:2014-05

Vyhlásenie o úžitkových vlastnostiach:
DoP/Ceiling System/0021/15.11.2016

SYSTÉMY:
WP/CD60-12,5; WP/CD60-15; WP/CD60-18

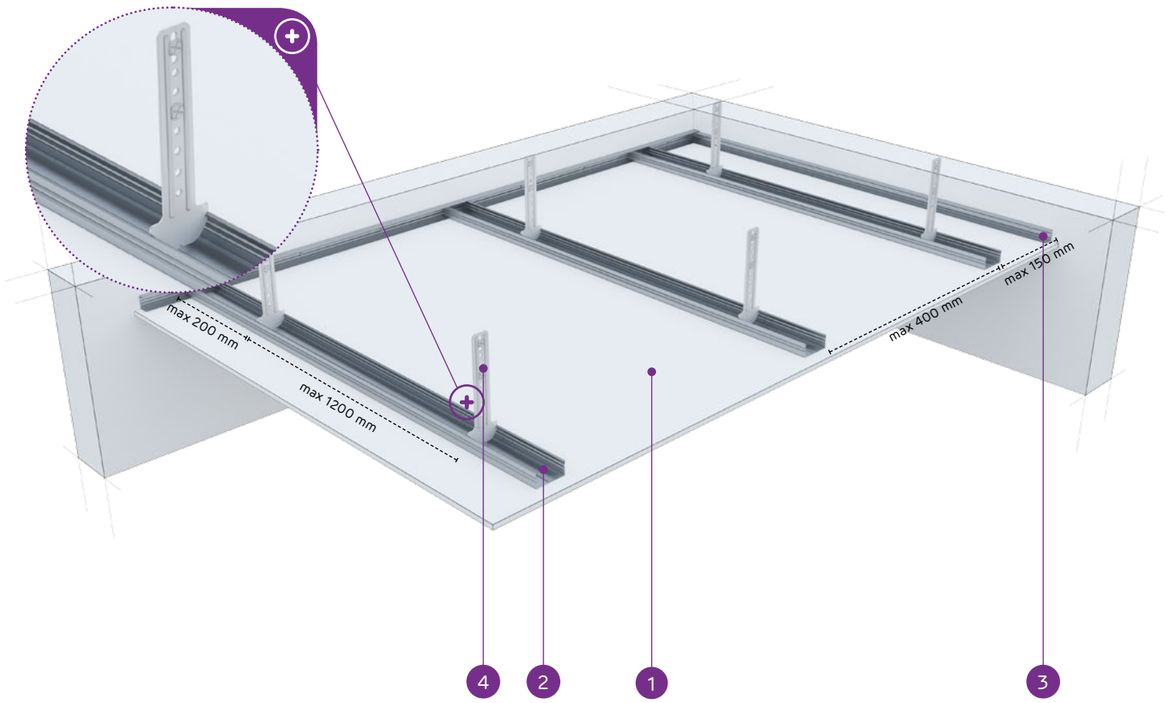

MATERIÁLY:

1. Sadrokartónová doska Nida
2. Profil Nida CD 60
3. Profil Nida UD 27
4. Krokvový záves Nida WP 60
5. Oceľový kotviaci prvok

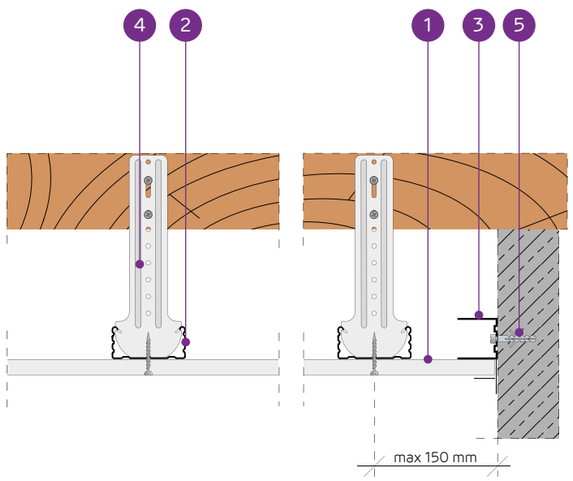

SYSTÉM ZÁVESNÝCH PODHĽADOV NA NOSNEJ KONŠTRUKCII NIDA CD60 (NIDA WP60)

TECHNICKÉ PARAMETRE

Typ systému Nida Strop	Konštrukcia roštu			Opláštenie sadrokartónom		Minimálna výška zavesenia	Hmotnosť výstavby 1 m²	Trieda požiarnej odolnosti	Maximálne zaťaženie stropu Nida		Odolnosť proti nárazom [3]
	Typ profilu Nida	Maximálny rozstup nosných profilov Nida CD60	Maximálny rozstup závesov	Nida	Hrúbka				bez požiarnej odolnosti [1]	s požiarnou odolnosťou [2]	
		[mm]	[mm]			[mm]	[kg]	[min]	[kg/m²]	[kg/m²]	Trieda
WP/CD60-12,5/Expert	CD60	400	1200	Expert	12,5	62,5	9,9	-	60	-	1A
WP/CD60-12,5/Woda [4]	CD60	400	1200	Woda	12,5	62,5	10,4	-	60	-	1A
WP/CD60-12,5/Ogień+	CD60	400	900	Ogień Plus	12,5	62,5	11,7	(R)EI15	80	7,5	1A
WP/CD60-12,5/ WodaOgień+	CD60	400	900	Woda Ogień Plus	12,5	62,5	11,7	(R)EI15	80	7,5	1A
WP/CD60-12,5/Twarda	CD60	400	900	Twarda	12,5	62,5	14,5	(R)EI15	80	7,5	1A
WP/CD60-12,5/Hydro	CD60	400	900	Hydro	12,5	62,5	12,5	(R)EI15	80	7,5	1A
WP/CD60-15/Ogień+	CD60	400	850	Ogień Plus	15,0	65	15,2	(R)EI15	85	7,5	1A
WP/CD60-15/Twarda	CD60	400	850	Twarda	15,0	65	17,1	(R)EI15	85	7,5	1A
WP/CD60-15/Hydro	CD60	400	850	Hydro	15,0	65	15,2	(R)EI15	85	7,5	1A
WP/CD60-18/Ogień+	CD60	400	850	Ogień Plus	18,0	68	15,9	(R)EI30	85	7,5	1A

[1] Prípustné zaťaženie zohľadňuje: vlastnú tiaž, izolačný materiál a dodatočné úžitkové zaťaženie. Technický posudok 1060/12/R14NK.
[2] Dodatočné zaťaženie na základe požiarnej klasifikácie ITB 01060/17/R117NZP.
[3] Podľa technického normy ITB 01060/12/R34NK časť I a časť II.
[4] V interiéroch s relatívnou vlhkosťou vzduch do 85% (do 10 hodín) použiť dosku Nida Woda, ale v zónach vystavených intenzívnemu pôsobeniu vody odporúčame použiť sadrové dosky s vláknami Nida Hydro (horizontálne a vertikálne roviny pri vani, sprche a pod.)

SPOTREBA MATERIÁLOV NA 1 M² ZÁVESNÉHO PODHĽADU V SYSTÉME NIDA STROP

Názov materiálu	J.m.	Typ systému Nida Strop									
		WP/CD60-12,5/ Expert	WP/CD60-12,5/ Woda	WP/CD60-12,5/ Ogień+	WP/CD60-12,5/ WodaOgień+	WP/CD60-12,5/ Twarda	WP/CD60-12,5/ Hydro	WP/CD60-15/ Ogień+	WP/CD60-15/ Twarda	WP/CD60-15/ Hydro	WP/CD60-18/ Ogień+
		Spotreba materiálu na 1 m²									
Doska Nida Expert 12,5 mm	m²	1,0	-	-	-	-	-	-	-	-	-
Doska Nida Woda 12,5 mm	m²	-	1,0	-	-	-	-	-	-	-	-
Doska Nida Ogień Plus 12,5 mm	m²	-	-	1,0	-	-	-	-	-	-	-
Doska Nida Woda Ogień Plus 12,5 mm	m²	-	-	-	1,0	-	-	-	-	-	-
Doska Nida Twarda 12,5 mm	m²	-	-	-	-	1,0	-	-	-	-	-
Doska Nida Hydro 12,5 mm	m²	-	-	-	-	-	1,0	-	-	-	-
Doska Nida Ogień Plus 15,0 mm	m²	-	-	-	-	-	-	1,0	-	-	-
Doska Nida Twarda 15,0 mm	m²	-	-	-	-	-	-	-	1,0	-	-
Doska Nida Hydro 15,0 mm	m²	-	-	-	-	-	-	-	-	1,0	-
Doska Nida Ogień Plus 18,0 mm	m²	-	-	-	-	-	-	-	-	-	1,0
Profil Nida CD60	bm	2,5	2,5	2,5	2,5	2,5	2,5	2,5	2,5	2,5	2,5
Profil Nida UD27	bm	0,6	0,6	0,6	0,6	0,6	0,6	0,6	0,6	0,6	0,6
Krokvový záves Nida WP60	ks.	3,0	3,0	3,0	3,0	3,0	3,0	3,0	3,0	3,0	3,0
Pozdĺžna spojka Nida LW60	ks.	0,6	0,6	0,6	0,6	0,6	0,6	0,6	0,6	0,6	0,6
Oceľový kotviaci prvok [5]	ks.	3,6	3,6	3,6	3,6	3,6	3,6	3,6	3,6	3,6	3,6
Rýchloskrutky Nida 3,5x25 mm	ks.	18,0	18,0	18,0	18,0	-	-	18,0	-	-	-
Rýchloskrutky Nida 3,5x35 mm	ks.	-	-	-	-	-	-	-	-	-	18,0
Rýchloskrutky Nida Twarda 4,2x38 mm	ks.	-	-	-	-	18,0	-	-	18,0	-	-
Rýchloskrutky Nida Hydro C5 3,5x25 mm	ks.	-	-	-	-	-	18,0	-	-	18,0	-
Výstužná páska Nida	bm	1,4	1,4	1,4	1,4	1,4	1,4	1,4	1,4	1,4	1,4
Sadrový tmel Nida Start	kg	0,3	0,3	0,3	0,3	-	-	0,3	-	-	0,3
Sadrový tmel Nida Finish	kg	0,1	0,1	0,1	0,1	-	-	0,1	-	-	0,1
Hotová špachtľovacia hmota Nida Hydromix [6]	kg	-	-	-	-	0,4	0,4	-	0,4	0,4	-
Minerálna vlna [7]	m²	1,0	1,0	1,0	1,0	1,0	1,0	1,0	1,0	1,0	1,0

[5] Kotviaci prvok zvoľte individuálne na základe danej konštrukcie stropu a celkovej hmotnosti výstavby.
[6] V prípade sadro-trieskových dosiek s vláknami Nida Twarda možno ako alternatívu použiť sadrový tmel Nida Max.
[7] Použitie podľa požiadaviek.
Spotreby nezahrňujú straty materiálu.

PRVÉ SYSTÉMY SUCHEJ VÝSTAVBY NA TRHU S OZNAČENÍM CE

Navštívte náš kanál
Siniat Nida
YouTube

Nida Strop

Trieda požiarnej odolnosti:	Maximálne zaťaženie výstavby:	Minimálna výška zavesenia:	Hmotnosť 1 m² výstavby:	Číslo súvisiaceho dokladu:
(R)EI30 (R)EI45 (R)EI60	92 kg/m²	75 mm	18,1-32,5 kg	EN13964:2014-05

Vyhlásenie o úžitkových vlastnostiach:
DoP/Ceiling System/0021/15.11.2016

SYSTÉMY:

WP/CD60-25; WP/CD60-30

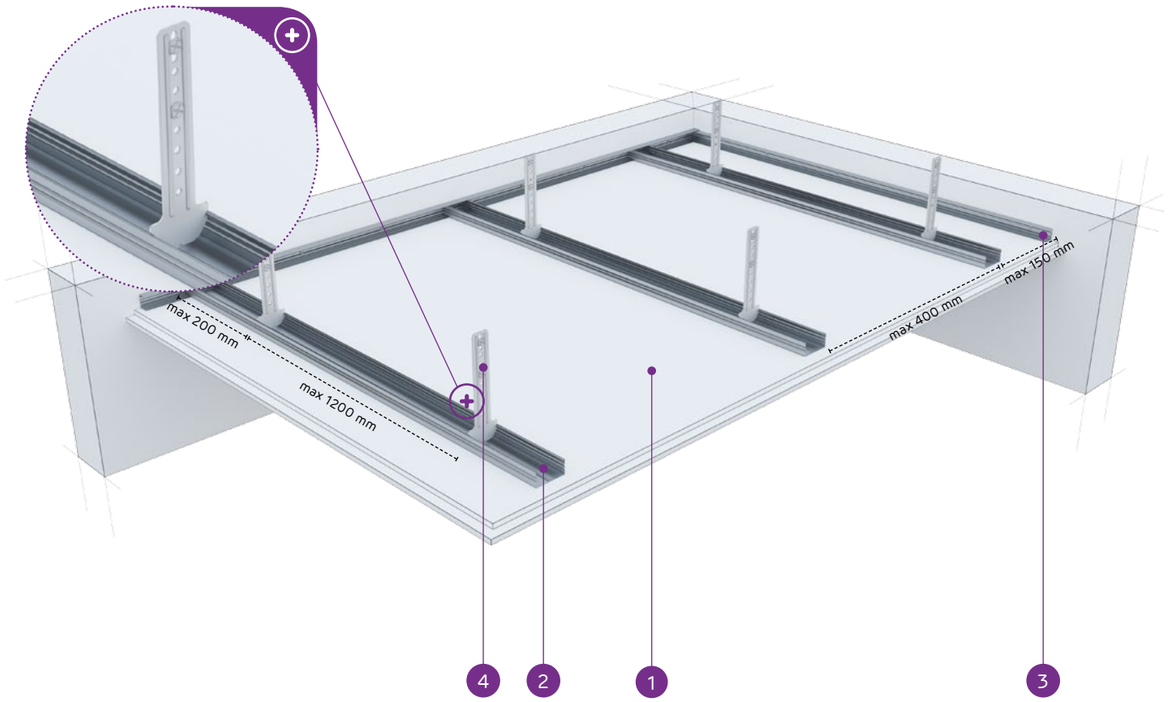

MATERIÁLY:

1. Sadrokartónová doska Nida
2. Profil Nida CD 60
3. Profil Nida UD 27
4. Krokvový záves Nida WP 60
5. Oceľový kotviaci prvok

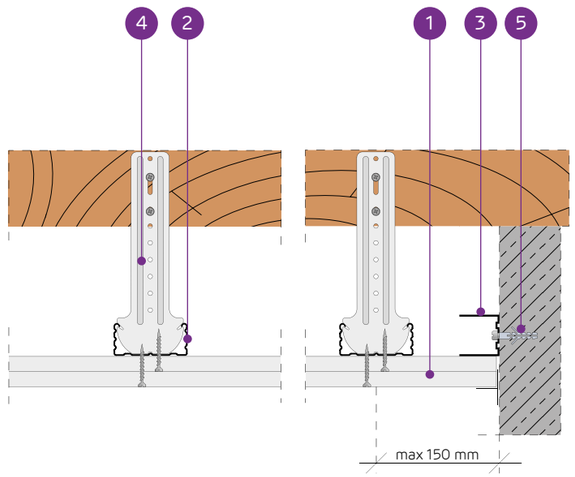

SYSTÉM ZÁVESNÝCH PODHĽADOV NA NOSNEJ KONŠTRUKCII NIDA CD60 (NIDA WP60)

TECHNICKÉ PARAMETRE

Typ systému Nida Strop	Konštrukcia roštu			Opláštenie sadrokartónom		Minimálna výška zavesenia	Hmotnosť výstavby 1 m²	Trieda požiarnej odolnosti	Maximálne zaťaženie stropu Nida		Odolnosť proti nárazom [3]
	Typ profilu Nida	Maximálny rozstup nosných profilov Nida CD60	Maximálny rozstup závesov						bez požiarnej odolnosti [1]	s požiarnou odolnosťou [2]	
		[mm]	[mm]	Nida	Hrúbka	[mm]	[kg]	[min]	[kg/m²]	[kg/m²]	Trieda
WP/CD60-25/Expert	CD60	400	1200	Expert	2x12,5	75	18,1	-	65	-	1A
WP/CD60-25/Woda [4]	CD60	400	1200	Woda	2x12,5	75	19,1	-	65	-	1A
WP/CD60-25/ OgieńTypF	CD60	400	850	Ogień Typ F	2x12,5	75	18,9	(R)EI30	92	13,3	1A
WP/CD60-25/Ogień+	CD60	400	850	Ogień Plus	2x12,5	75	21,7	(R)EI45	92	7,5	1A
WP/CD60-25/ WodaOgień+	CD60	400	850	Woda Ogień Plus	2x12,5	75	21,7	(R)EI45	92	7,5	1A
WP/CD60-25/Twarda	CD60	400	850	Twarda	2x12,5	75	27,3	(R)EI45	92	7,5	1A
WP/CD60-25/Hydro	CD60	400	850	Hydro	2x12,5	75	23,3	(R)EI45	92	7,5	1A
WP/CD60-30/Ogień+	CD60	400	850	Ogień Plus	2x15,0	80	28,7	(R)EI60	92	7,5	1A
WP/CD60-30/Twarda	CD60	400	850	Twarda	2x15,0	80	32,5	(R)EI60	92	7,5	1A
WP/CD60-30/Hydro	CD60	400	850	Hydro	2x15,0	80	28,7	(R)EI60	92	7,5	1A

[1] Prípustné zaťaženie zohľadňuje: vlastnú tiaž, izolačný materiál a dodatočné úžitkové zaťaženie. Technický posudok 1060/12/R14NK.
[2] Dodatočné zaťaženie na základe požiarnej klasifikácie ITB 01060/17/R117NZP.
[3] Podľa technického normy ITB 01060/12/R34NK časť I a časť II.
[4] V interiéroch s relatívnou vlhkosťou vzduch do 85% (do 10 hodín) použiť dosku Nida Woda, ale v zónach vystavených intenzívnemu pôsobeniu vody odporúčame použiť sadrové dosky s vláknami Nida Hydro (horizontálne a vertikálne roviny pri vani, sprche a pod.)

SPOTREBA MATERIÁLOV NA 1 M² ZÁVESNÉHO PODHĽADU V SYSTÉME NIDA STROP

Názov materiálu	J.m.	Typ systému Nida Strop									
		WP/CD60-25/ Expert	WP/CD60-25/ Woda	WP/CD60-25/ OgieńTypF	WP/CD60-25/ Ogień+	WP/CD60-25/ WodaOgień+	WP/CD60-25/ Twarda	WP/CD60-25/ Hydro	WP/CD60-30/ Ogień+	WP/CD60-30/ Twarda	WP/CD60-30/ Hydro
		Spotreba materiálu na 1 m²									
Doska Nida Expert 12,5 mm	m²	2,0	-	-	-	-	-	-	-	-	-
Doska Nida Woda 12,5 mm	m²	-	2,0	-	-	-	-	-	-	-	-
Doska Nida Ogień Typ F 12,5 mm	m²	-	-	2,0	-	-	-	-	-	-	-
Doska Nida Ogień Plus 12,5 mm	m²	-	-	-	2,0	-	-	-	-	-	-
Doska Nida Woda Ogień Plus 12,5 mm	m²	-	-	-	-	2,0	-	-	-	-	-
Doska Nida Twarda 12,5 mm	m²	-	-	-	-	-	2,0	-	-	-	-
Doska Nida Hydro 12,5 mm	m²	-	-	-	-	-	-	2,0	-	-	-
Doska Nida Ogień Plus 15,0 mm	m²	-	-	-	-	-	-	-	2,0	-	-
Doska Nida Twarda 15,0 mm	m²	-	-	-	-	-	-	-	-	2,0	-
Doska Nida Hydro 15,0 mm	m²	-	-	-	-	-	-	-	-	-	2,0
Profil Nida CD60	bm	2,5	2,5	2,5	2,5	2,5	2,5	2,5	2,5	2,5	2,5
Profil Nida UD27	bm	0,6	0,6	0,6	0,6	0,6	0,6	0,6	0,6	0,6	0,6
Krokvový záves Nida WP60	ks.	3,0	3,0	3,0	3,0	3,0	3,0	3,0	3,0	3,0	3,0
Pozdĺžna spojka Nida LW60	ks.	0,6	0,6	0,6	0,6	0,6	0,6	0,6	0,6	0,6	0,6
Oceľový kotviaci prvok [5]	ks.	3,6	3,6	3,6	3,6	3,6	3,6	3,6	3,6	3,6	3,6
Rýchloskrutky Nida 3,5x25 mm	ks.	6,0	6,0	6,0	6,0	6,0	-	-	6,0	-	-
Rýchloskrutky Nida 3,5x35 mm	ks.	18,0	18,0	18,0	18,0	18,0	-	-	-	-	-
Rýchloskrutky Nida 3,5x45 mm	ks.	-	-	-	-	-	-	-	18,0	-	-
Rýchloskrutky Nida Twarda 4,2x38 mm	ks.	-	-	-	-	-	24,0	-	-	6,0	-
Rýchloskrutky Nida Twarda 4,2x55 mm	ks.	-	-	-	-	-	-	-	-	18,0	-
Rýchloskrutky Nida Hydro C5 3,5x25 mm	ks.	-	-	-	-	-	-	6,0	-	-	6,0
Rýchloskrutky Nida Hydro C5 3,5x41 mm	ks.	-	-	-	-	-	-	18,0	-	-	18,0
Výstužná páska Nida	bm	1,4	1,4	1,4	1,4	1,4	1,4	1,4	1,4	1,4	1,4
Sadrový tmel Nida Start	kg	0,6	0,6	0,6	0,6	0,6	-	-	0,6	-	-
Sadrový tmel Nida Finish	kg	0,1	0,1	0,1	0,1	0,1	-	-	0,1	-	-
Hotová špachtľovacia hmota Nida Hydromix [6]	kg	-	-	-	-	-	0,7	0,7	-	0,7	0,7
Minerálna vlna [7]	m²	1,0	1,0	1,0	1,0	1,0	1,0	1,0	1,0	1,0	1,0

[5] Kotviaci prvok zvoľte individuálne na základe danej konštrukcie stropu a celkovej hmotnosti výstavby.
[6] V prípade sadro-trieskových dosiek s vláknami Nida Twarda možno ako alternatívu použiť sadrový tmel Nida Max.
[7] Použitie podľa požiadaviek.
Spotreby nezahrňujú straty materiálu.

Nida Strop

Trieda požiarnej odolnosti:	Maximálne zaťaženie výstavby:	Minimálna výška zavesenia:	Hmotnosť 1 m² výstavby:	Číslo súvisiaceho dokladu:
(R)EI60 (R)EI90 (R)EI120	100 kg/m²	87,5 mm	31,7-63,3 kg	EN13964:2014-05

Vyhlásenie o úžitkových vlastnostiach:
DoP/Ceiling System/0021/15.11.2016

SYSTÉMY:

WP/CD60-37,5; WP/CD60-40; WP/CD60-55; WP/CD60-60

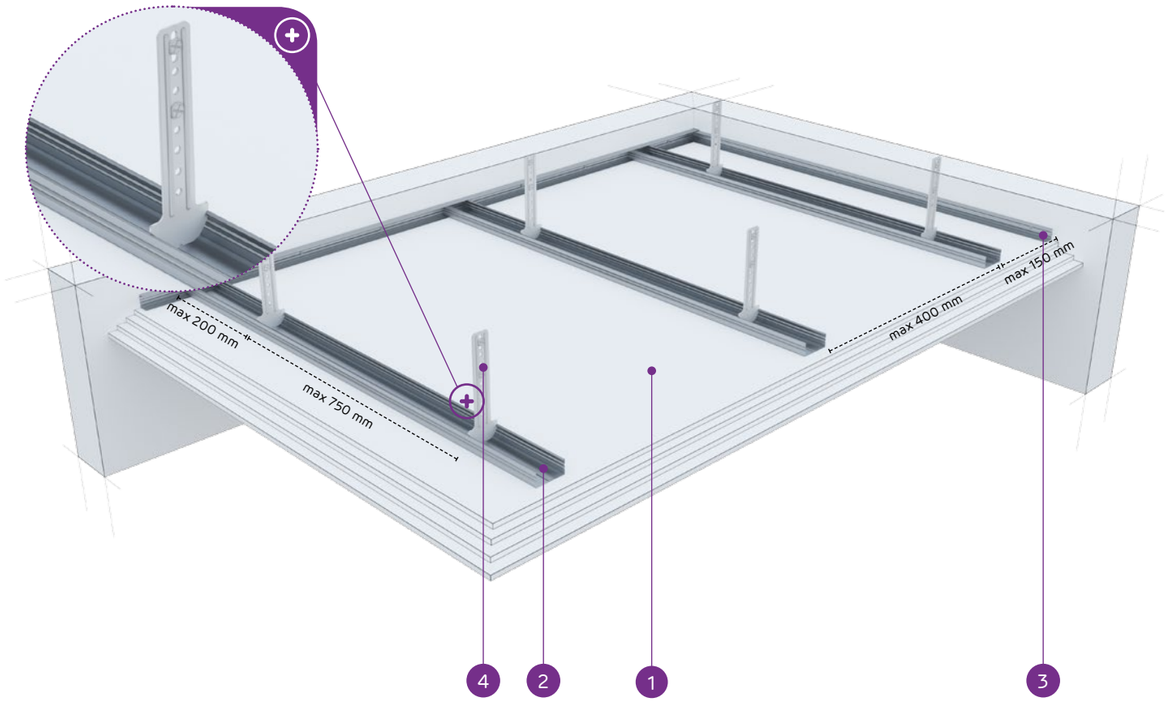

MATERIÁLY:

1. Sadrokartónová doska Nida
2. Profil Nida CD 60
3. Profil Nida UD 27
4. Krokvový záves Nida WP 60
5. Oceľový kotviaci prvok

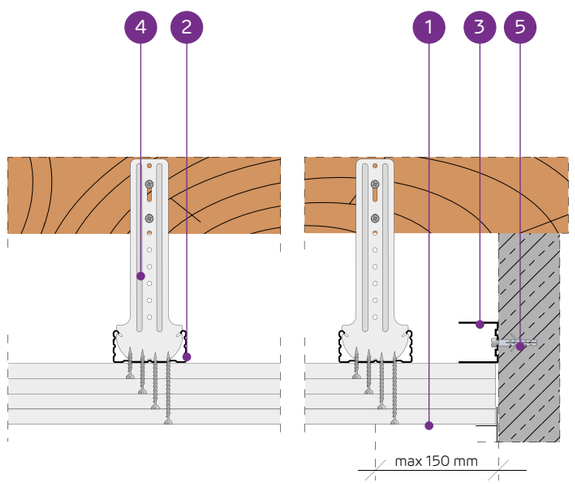

SYSTÉM ZÁVESNÝCH PODHĽADOV NA NOSNEJ KONŠTRUKCII NIDA CD60 (NIDA WP60)

TECHNICKÉ PARAMETRE

Typ systému Nida Strop	Konštrukcia roštu			Opláštenie sadrokartónom		Minimálna výška zavesenia	Hmotnosť výstavby 1 m²	Trieda požiarnej odolnosti	Maximálne zaťaženie stropu Nida		Odolnosť proti nárazom[3]
	Typ profilu Nida	Maximálny rozstup nosných profilov Nida CD60	Maximálny rozstup závesov						bez požiarnej odolnosti[1]	s požiarnou odolnostou[2]	
		[mm]	[mm]	Nida	Hrúbka	[mm]	[kg]	[min]	[kg/m²]	[kg/m²]	Trieda
WP/CD60-37,5/Ogień+	CD60	400	750	Ogień Plus	3x12,5	87,5	31,7	(R)EI60	100	7,5	1A
WP/CD60-37,5/ WodaOgień+	CD60	400	750	Woda Ogień Plus	3x12,5	87,5	31,7	(R)EI60	100	7,5	1A
WP/CD60-37,5/Twarda	CD60	400	750	Twarda	3x12,5	87,5	40,1	(R)EI60	100	7,5	1A
WP/CD60-37,5/Hydro	CD60	400	750	Hydro	3x12,5	87,5	34,1	(R)EI60	100	7,5	1A
WP/CD60-40/Ogień+	CD60	400	750	Ogień Plus	2x12,5+15,0	90	35,2	(R)EI90	100	7,5	1A
WP/CD60-40/Twarda	CD60	400	750	Twarda	2x12,5+15,0	90	42,7	(R)EI90	100	7,5	1A
WP/CD60-40/Hydro	CD60	400	750	Hydro	2x12,5+15,0	90	36,8	(R)EI90	100	7,5	1A
WP/CD60-55/Ogień+	CD60	400	650	Ogień Plus	2x12,5+2x15,0	110	48,7	(R)EI120	100	7,5	1A
WP/CD60-60/Ogień+	CD60	400	650	Ogień Plus	4x15,0	110	55,7	(R)EI120	100	7,5	1A
WP/CD60-60/Twarda	CD60	400	650	Twarda	4x15,0	110	63,3	(R)EI120	100	7,5	1A
WP/CD60-60/Hydro	CD60	400	650	Hydro	4x15,0	110	55,7	(R)EI120	100	7,5	1A

[1] Prípustné zaťaženie zohľadňuje: vlastnú tiaž, izolačný materiál a dodatočné úžitkové zaťaženie. Technický posudok 1060/12/R14NK.
[2] Dodatočné zaťaženie na základe požiarnej klasifikácie ITB 01060/17/R117NZP.
[3] Podľa technického normy ITB 01060/12/R34NK časť I a časť II.

SPOTREBA MATERIÁLOV NA 1 M² ZÁVESNÉHO PODHĽADU V SYSTÉME NIDA STROP

Názov materiálu	J.m.	Typ systému Nida Strop										
		WP/ CD60-37,5/ Ogień+	WP/ CD60-37,5/ WodaOgień+	WP/ CD60-37,5/ Twarda	WP/ CD60-37,5/ Hydro	WP/CD60-40/ Ogień+	WP/CD60-40/ Twarda	WP/CD60-40/ Hydro	WP/CD60-55/ Ogień+	WP/CD60-60/ Ogień+	WP/CD60-60/ Twarda	WP/CD60-60/ Hydro
		Spotreba materiálu na 1 m²										
Doska Nida Ogień Plus 12,5 mm	m²	3,0	-	-	-	2,0	-	-	2,0	-	-	-
Doska Nida Woda Ogień Plus 12,5 mm	m²	-	3,0	-	-	-	-	-	-	-	-	-
Doska Nida Twarda 12,5 mm	m²	-	-	3,0	-	-	2,0	-	-	-	-	-
Doska Nida Hydro 12,5 mm	m²	-	-	-	3,0	-	-	2,0	-	-	-	-
Doska Nida Ogień Plus 15,0 mm	m²	-	-	-	-	1,0	-	-	2,0	4,0	-	-
Doska Nida Twarda 15,0 mm	m²	-	-	-	-	-	1,0	-	-	-	4,0	-
Doska Nida Hydro 15,0 mm	m²	-	-	-	-	-	-	1,0	-	-	-	4,0
Profil Nida CD60	bm	2,5	2,5	2,5	2,5	2,5	2,5	2,5	2,5	2,5	2,5	2,5
Profil Nida UD27	bm	0,6	0,6	0,6	0,6	0,6	0,6	0,6	0,6	0,6	0,6	0,6
Krokvový záves Nida WP60	ks.	3,0	3,0	3,0	3,0	3,5	3,5	3,5	4,0	4,0	4,0	4,0
Pozdĺžna spojka Nida LW60	ks.	0,6	0,6	0,6	0,6	0,6	0,6	0,6	0,6	0,6	0,6	0,6
Oceľový kotviaci prvok[4]	ks.	3,6	3,6	3,6	3,6	4,1	4,1	4,1	4,6	4,6	4,6	4,6
Rýchloskrutky Nida 3,5x25 mm	ks.	6,0	6,0	-	-	6,0	-	-	6,0	6,0	-	-
Rýchloskrutky Nida 3,5x35 mm	ks.	6,0	6,0	-	-	6,0	-	-	-	-	-	-
Rýchloskrutky Nida 3,5x45 mm	ks.	-	-	-	-	-	-	-	6,0	6,0	-	-
Rýchloskrutky Nida 3,5x55 mm	ks.	18,0	18,0	-	-	18,0	-	-	6,0	6,0	-	-
Rýchloskrutky Nida 4,2x70 mm	ks.	-	-	-	-	-	-	-	18,0	18,0	-	-
Rýchloskrutky Nida Twarda 4,2x38 mm	ks.	-	-	12,0	-	-	12,0	-	-	-	6,0	-
Rýchloskrutky Nida Twarda 4,2x55 mm	ks.	-	-	18,0	-	-	18,0	-	-	-	12,0	-
Rýchloskrutky Nida Twarda 4,2x70 mm	ks.	-	-	-	-	-	-	-	-	-	18,0	-
Rýchloskrutky Nida Hydro C5 3,5x25 mm	ks.	-	-	-	6,0	-	-	6,0	-	-	-	6,0
Rýchloskrutky Nida Hydro C5 3,5x41 mm	ks.	-	-	-	6,0	-	-	6,0	-	-	-	6,0
Rýchloskrutky Nida Hydro C5 3,5x55 mm	ks.	-	-	-	18,0	-	-	18,0	-	-	-	6,0
Rýchloskrutky Nida Hydro C5 4,2x70 mm	ks.	-	-	-	-	-	-	-	-	-	-	18,0
Výstužná páska Nida	bm	1,4	1,4	1,4	1,4	1,4	1,4	1,4	1,4	1,4	1,4	1,4
Sadrový tmel Nida Start	kg	0,9	0,9	-	-	0,9	-	-	1,2	1,2	-	-
Sadrový tmel Nida Finish	kg	0,1	0,1	-	-	0,1	-	-	0,1	0,1	-	-
Hotová špachtľovacia hmota Nida Hydromix[5]	kg	-	-	1,0	1,0	-	1,0	1,0	-	-	1,3	1,3
Minerálna vlna[6]	m²	1,0	1,0	1,0	1,0	1,0	1,0	1,0	1,0	1,0	1,0	1,0

[4] Kotviaci prvok zvoľte individuálne na základe danej konštrukcie stropu a celkovej hmotnosti výstavby.
[5] V prípade sadro-trieskových dosiek s vláknami Nida Twarda možno ako alternatívu použiť sadrový tmel Nida Max.
[6] Použitie podľa požiadaviek.
Spotreby nezahrňujú straty materiálu.

PRVÉ SYSTÉMY SUCHEJ VÝSTAVBY NA TRHU S OZNAČENÍM CE

Navštívte náš kanál
Siniat Nida
YouTube

Nida Strop

Trieda požiarnej odolnosti:	Maximálne zaťaženie výstavby:	Minimálna výška zavesenia:	Hmotnosť 1 m² výstavby:	Číslo súvisiaceho dokladu:
neklasifikované	65 kg/m²	192,5 mm	9,9-19,1 kg	EN13964:2014-05

Vyhlásenie o úžitkových vlastnostiach:
DoP/Ceiling System/0021/15.11.2016

SYSTÉMY:

WO/CD60-12,5; WO/CD60-25

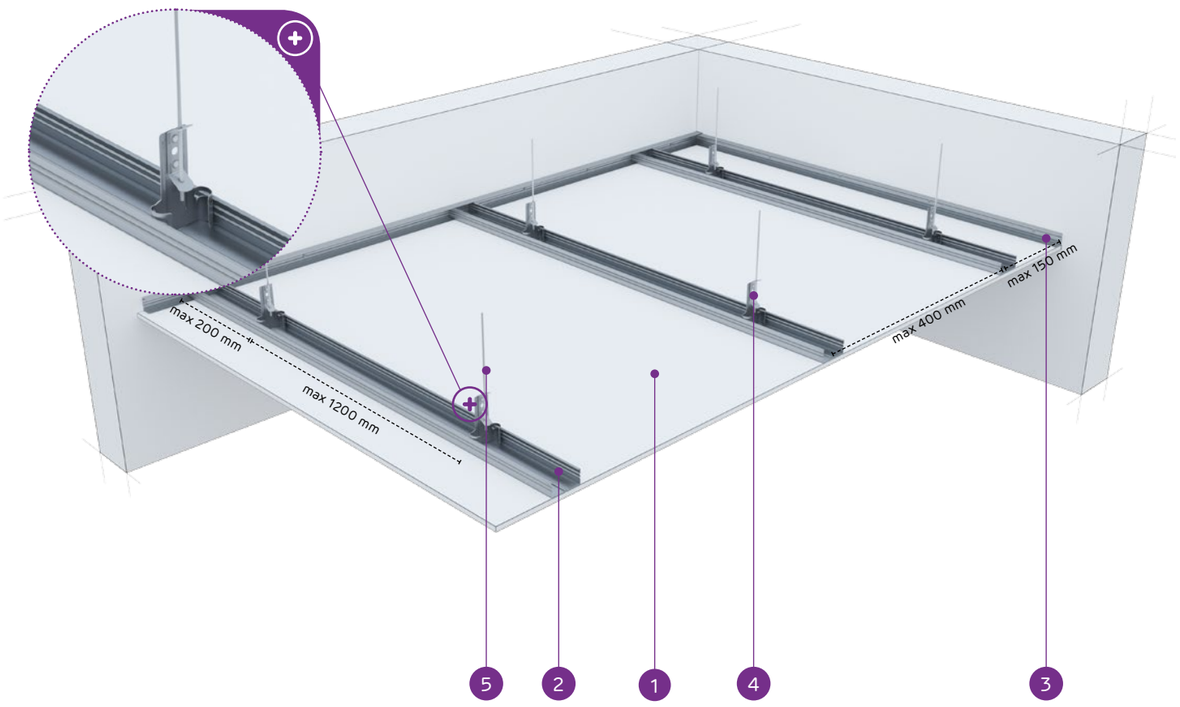

MATERIÁLY:

1. Sadrokartónová doska Nida
2. Profil Nida CD 60
3. Profil Nida UD 27
4. Perový rýchlozáves Nida WO60
5. Kotviaci drôt Nida
6. Oceľový kotviaci prvok

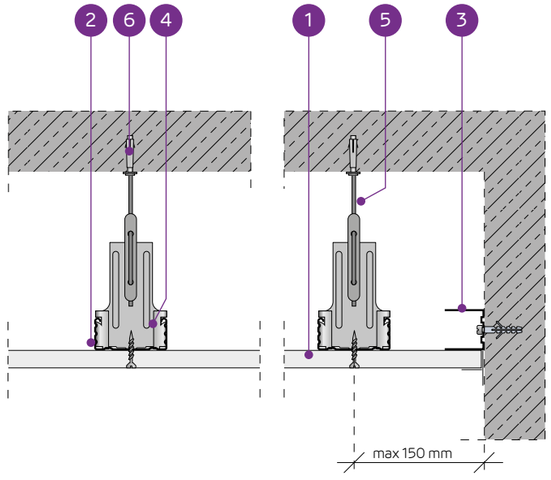

SYSTÉM ZÁVESNÝCH PODHĽADOV NA NOSNEJ KONŠTRUKCII NIDA CD60 (NIDA WO60)

TECHNICKÉ PARAMETRE

Typ systému Nida Strop	Konštrukcia roštu			Opláštenie sadrokartónom		Minimálna výška zavesenia	Hmotnosť výstavby 1 m²	Trieda požiarnej odolnosti	Maximálne zaťaženie stropu Nida		Odolnosť proti nárazom [2]
	Typ profilu Nida	Maximálny rozstup nosných profilov Nida CD60	Maximálny rozstup závesov						bez požiarnej odolnosti [1]	s požiarnou odolnosťou	
		[mm]	[mm]	Nida	Hrúbka	[mm]	[kg]	[min]	[kg/m²]	[kg/m²]	Trieda
WO/CD60-12,5/Expert	CD60	400	1200	Expert	12,5	192,5	9,9	-	60	-	-
WO/CD60-12,5/Woda [3]	CD60	400	1200	Woda	12,5	192,5	10,4	-	60	-	-
WO/CD60-25/Expert	CD60	400	1200	Expert	2x12,5	205	18,1	-	65	-	-
WO/CD60-25/Woda [3]	CD60	400	1200	Woda	2x12,5	205	19,1	-	65	-	-

[1] Prípustné zaťaženie zohľadňuje: vlastnú tiaž, izolačný materiál a dodatočné úžitkové zaťaženie. Technický posudok 1060/12/R14NK.
[2] Podľa technického normy ITB 01060/12/R34NK časť I a časť II.
[3] V interiéroch s relatívnou vlhkosťou vzduch do 85% (do 10 hodín) použiť dosku Nida Woda, ale v zónach vystavených intenzívnemu pôsobeniu vody odporúčame použiť sadrové dosky s vláknami Nida Hydro (horizontálne a vertikálne roviny pri vani, sprche a pod.)

SPOTREBA MATERIÁLOV NA 1 M² ZÁVESNÉHO PODHĽADU V SYSTÉME NIDA STROP

Názov materiálu	J.m.	Typ systému Nida Strop			
		WO/CD60-12,5/Expert	WO/CD60-12,5/Woda	WO/CD60-25/Expert	WO/CD60-25/Woda
		Spotreba materiálu na 1 m²			
Doska Nida Expert 12,5 mm	m²	1,0	-	2,0	-
Doska Nida Woda 12,5 mm	m²	-	1,0	-	2,0
Profil Nida CD60	bm	2,5	2,5	2,5	2,5
Profil Nida UD27	bm	0,6	0,6	0,6	0,6
Perový rýchlozáves Nida WO 60	ks.	3,0	3,0	3,0	3,0
Kotviaci drôt Nida	ks.	3,0	3,0	3,0	3,0
Pozdĺžna spojka Nida LW60	ks.	0,6	0,6	0,6	0,6
Oceľový kotviaci prvok [4]	ks.	3,6	3,6	3,6	3,6
Rýchloskrutky Nida 3,5x25 mm	ks.	18,0	18,0	6,0	6,0
Rýchloskrutky Nida 3,5x35 mm	ks.	-	-	18,0	18,0
Výstužná páska Nida	bm	1,4	1,4	1,4	1,4
Sadrový tmel Nida Start	kg	0,3	0,3	0,6	0,6
Sadrový tmel Nida Finish	kg	0,1	0,1	0,1	0,1
Minerálna vlna [5]	m²	1,0	1,0	1,0	1,0

[4] Kotviaci prvok zvoľte individuálne na základe danej konštrukcie stropu a celkovej hmotnosti výstavby.
[5] Použitie podľa požiadaviek.
Spotreby nezahrňujú straty materiálu.

Nida Strop

Trieda požiarnej odolnosti:	Maximálne zaťaženie výstavby:	Minimálna výška zavesenia:	Hmotnosť 1 m² výstavby:	Číslo súvisiaceho dokladu:
(R)EI15 (R)EI30	85 kg/m²	192,5 mm	9,9-17,1 kg	EN13964:2014-05

Vyhlásenie o úžitkových vlastnostiach:
DoP/Ceiling System/0021/15.11.2016

SYSTÉMY:

WON/CD60-12,5; WON/CD60-15; WON/CD60-18

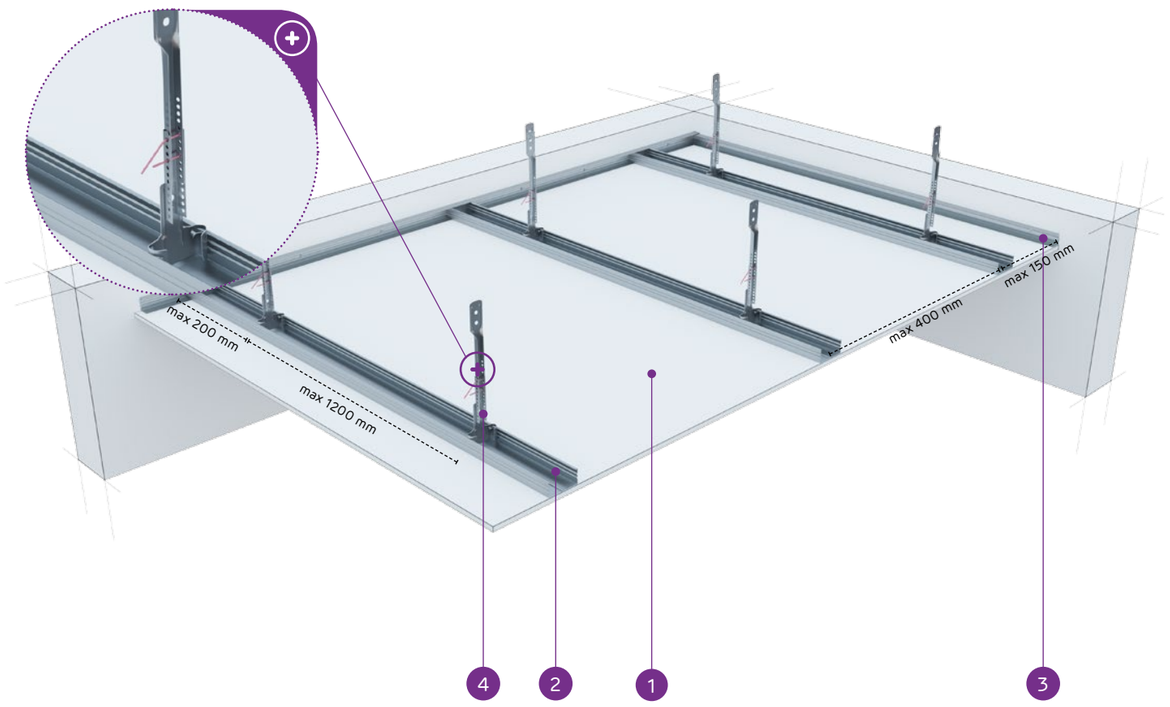

MATERIÁLY:

1. Sadrokartónová doska Nida
2. Profil Nida CD 60
3. Profil Nida UD 27
4. Spodný štvorbodový záves nónius Nida WON 60
5. Oceľový kotviaci prvok
6. Závlačka FAST-PIN® k nóniusovému závesu®

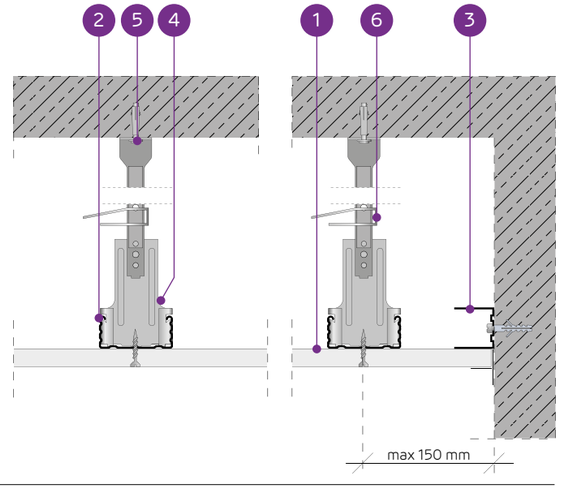

SYSTÉM ZÁVESNÝCH PODHĽADOV NA NOSNEJ KONŠTRUKCII NIDA CD60 (NIDA WON60)

TECHNICKÉ PARAMETRE

Typ systému Nida Strop	Konštrukcia roštu			Opláštenie sadrokartónom		Minimálna výška zavesenia	Hmotnosť výstavby 1 m²	Trieda požiarnej odolnosti	Maximálne zaťaženie stropu Nida		Odolnosť proti nárazom [3]
	Typ profilu Nida	Maximálny rozstup nosných profilov Nida CD60	Maximálny rozstup závesov						bez požiarnej odolnosti [1]	s požiarnou odolnosťou [2]	
		[mm]	[mm]	Nida	Hrúbka	[mm]	[kg]	[min]	[kg/m²]	[kg/m²]	Trieda
WON/CD60-12,5/Expert	CD60	400	1200	Expert	12,5	192,5	9,9	-	60	-	1A
WON/CD60-12,5/Woda [4]	CD60	400	1200	Woda	12,5	192,5	10,4	-	60	-	1A
WON/CD60-12,5/Ogień+	CD60	400	900	Ogień Plus	12,5	192,5	11,7	(R)EI15	80	7,5	1A
WON/CD60-12,5/ WodaOgień+	CD60	400	900	Woda Ogień Plus	12,5	192,5	11,7	(R)EI15	80	7,5	1A
WON/CD60-12,5/Twarda	CD60	400	900	Twarda	12,5	192,5	14,5	(R)EI15	80	7,5	1A
WON/CD60-12,5/Hydro	CD60	400	900	Hydro	12,5	192,5	12,5	(R)EI15	80	7,5	1A
WON/CD60-15/Ogień+	CD60	400	850	Ogień Plus	15,0	195	15,2	(R)EI15	85	7,5	1A
WON/CD60-15/Twarda	CD60	400	850	Twarda	15,0	195	17,1	(R)EI15	85	7,5	1A
WON/CD60-15/Hydro	CD60	400	850	Hydro	15,0	195	15,2	(R)EI15	85	7,5	1A
WON/CD60-18/Ogień+	CD60	400	850	Ogień Plus	18,0	198	15,9	(R)EI30	85	7,5	1A

[1] Prípustné zaťaženie zohľadňuje: vlastnú tiaž, izolačný materiál a dodatočné úžitkové zaťaženie. Technický posudok 1060/12/R14NK.
[2] Dodatočné zaťaženie na základe požiarnej klasifikácie ITB 01060/17/R117NZP.
[3] Podľa technického normy ITB 01060/12/R34NK časť I a časť II.
[4] V interiéroch s relatívnou vlhkosťou vzduch do 85% (do 10 hodín) použiť dosku Nida Woda, ale v zónach vystavených intenzívnemu pôsobeniu vody odporúčame použiť sadrové dosky s vláknami Nida Hydro (horizontálne a vertikálne roviny pri vani, sprche a pod.)

SPOTREBA MATERIÁLOV NA 1 M² ZÁVESNÉHO PODHĽADU V SYSTÉME NIDA STROP

Názov materiálu	J.m.	Typ systému Nida Strop									
		WON/CD60-12,5/Expert	WON/CD60-12,5/Woda	WON/CD60-12,5/Ogień+	WON/CD60-12,5/WodaOgień+	WON/CD60-12,5/Twarda	WON/CD60-12,5/Hydro	WON/CD60-15/Ogień+	WON/CD60-15/Twarda	WON/CD60-15/Hydro	WON/CD60-18/Ogień+
		Spotreba materiálu na 1 m²									
Doska Nida Expert 12,5 mm	m²	1,0	-	-	-	-	-	-	-	-	-
Doska Nida Woda 12,5 mm	m²	-	1,0	-	-	-	-	-	-	-	-
Doska Nida Ogień Plus 12,5 mm	m²	-	-	1,0	-	-	-	-	-	-	-
Doska Nida Woda Ogień Plus 12,5 mm	m²	-	-	-	1,0	-	-	-	-	-	-
Doska Nida Twarda 12,5 mm	m²	-	-	-	-	1,0	-	-	-	-	-
Doska Nida Hydro 12,5 mm	m	-	-	-	-	-	1,0	-	-	-	-
Doska Nida Ogień Plus 15,0 mm	m²	-	-	-	-	-	-	1,0	-	-	-
Doska Nida Twarda 15,0 mm	m²	-	-	-	-	-	-	-	1,0	-	-
Doska Nida Hydro 15,0 mm	m²	-	-	-	-	-	-	-	-	1,0	-
Doska Nida Ogień Plus 18,0 mm	m²	-	-	-	-	-	-	-	-	-	1,0
Profil Nida CD60	bm	2,5	2,5	2,5	2,5	2,5	2,5	2,5	2,5	2,5	2,5
Profil Nida UD27	bm	0,6	0,6	0,6	0,6	0,6	0,6	0,6	0,6	0,6	0,6
Štvorbodový záves nónius Nida WON 60 [5]	ks.	3,0	3,0	3,0	3,0	3,0	3,0	3,0	3,0	3,0	3,0
Vrchný nóniusový záves Nida WGN	ks.	3,0	3,0	3,0	3,0	3,0	3,0	3,0	3,0	3,0	3,0
Závlačka FAST-PIN® k nóniusovému závesu	ks.	3,0	3,0	3,0	3,0	3,0	3,0	3,0	3,0	3,0	3,0
Pozdĺžna spojka Nida LW60	ks.	0,6	0,6	0,6	0,6	0,6	0,6	0,6	0,6	0,6	0,6
Oceľový kotviaci prvok [6]	ks.	3,6	3,6	3,6	3,6	3,6	3,6	3,6	3,6	3,6	3,6
Rýchloskrutky Nida 3,5x25 mm	ks.	18,0	18,0	18,0	18,0	-	-	18,0	-	-	-
Rýchloskrutky Nida 3,5x35 mm	ks.	-	-	-	-	-	-	-	-	-	18,0
Rýchloskrutky Nida Twarda 4,2x38 mm	ks.	-	-	-	-	18,0	-	-	18,0	-	-
Rýchloskrutky Nida Hydro C5 3,5x25 mm	ks.	-	-	-	-	-	18,0	-	-	18,0	-
Výstužná páska Nida	bm	1,4	1,4	1,4	1,4	1,4	1,4	1,4	1,4	1,4	1,4
Sadrový tmel Nida Start	kg	0,3	0,3	0,3	0,3	-	-	0,3	-	-	0,3
Sadrový tmel Nida Finish	kg	0,1	0,1	0,1	0,1	-	-	0,1	-	-	0,1
Hotová špachťovacia hmota Nida Hydromix [7]	kg	-	-	-	-	0,4	0,4	-	0,4	0,4	-
Minerálna vlna [8]	m²	1,0	1,0	1,0	1,0	1,0	1,0	1,0	1,0	1,0	1,0

[5] Možno nahradiť zosilneným spodným vešiakom.
[6] Kotviaci prvok zvoľte individuálne na základe danej konštrukcie stropu a celkovej hmotnosti výstavby.
[7] V prípade sadro-trieskových dosiek s vláknami Nida Twarda možno ako alternatívu použiť sadrový tmel Nida Max.
[8] Použitie podľa požiadaviek.
Spotreby nezahrňujú straty materiálu.

PRVÉ SYSTÉMY SUCHEJ VÝSTAVBY NA TRHU S OZNAČENÍM CE

Nida Strop

Trieda požiarnej odolnosti:	Maximálne zaťaženie výstavby:	Minimálna výška zavesenia:	Hmotnosť 1 m² výstavby:	Číslo súvisiaceho dokladu:
(R)EI30 (R)EI45 (R)EI60	92 kg/m²	205 mm	19,1-32,5 kg	EN13964:2014-05

Vyhlásenie o úžitkových vlastnostiach:
DoP/Ceiling System/0021/15.11.2016

SYSTÉMY:

WON/CD60-25; WON/CD60-30

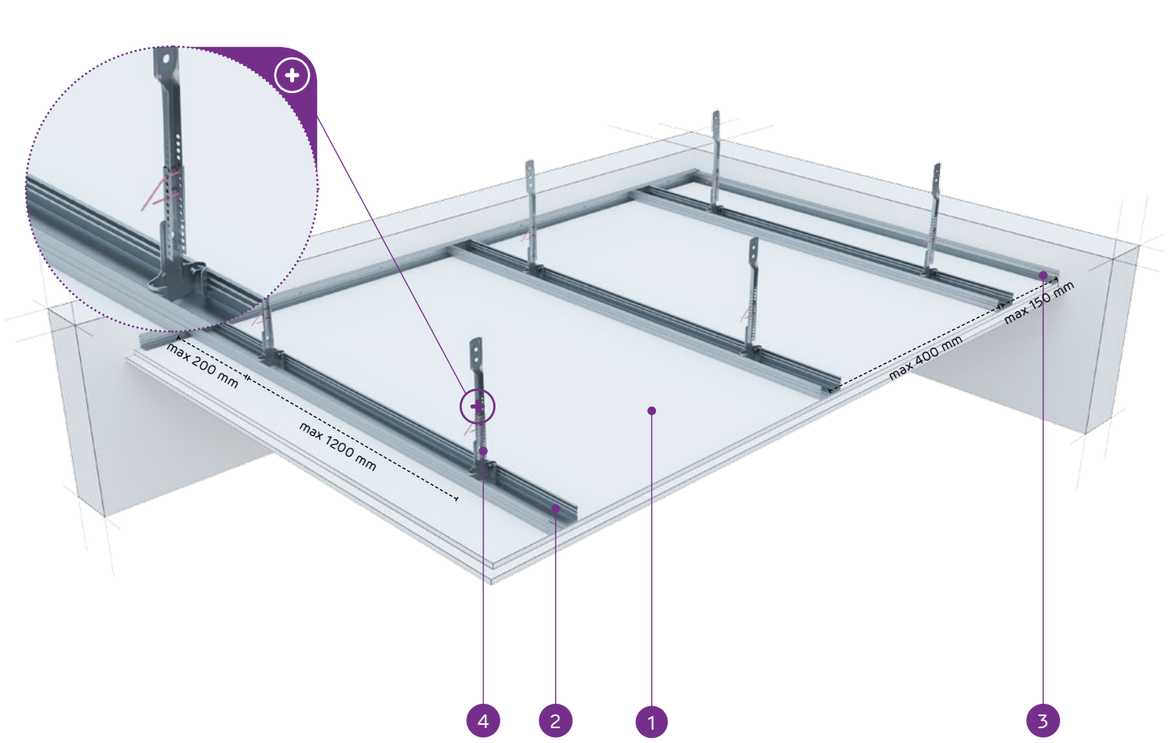

MATERIÁLY:

1. Sadrokartónová doska Nida
2. Profil Nida CD 60
3. Profil Nida UD 27
4. Spodný štvorbodový záves nónius Nida WON 60
5. Oceľový kotviaci prvok
6. Závlačka FAST-PIN® k nóniusovému závesu®

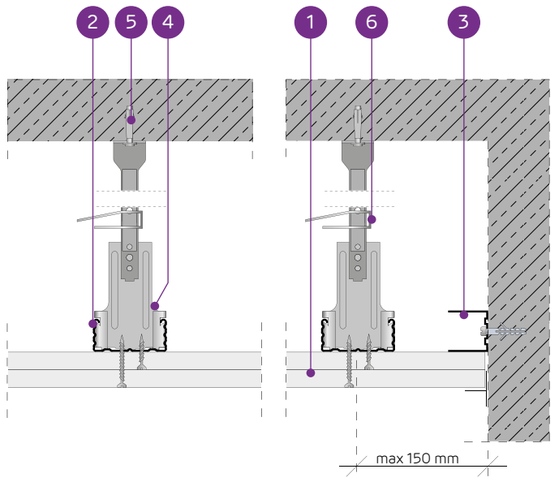

SYSTÉM ZÁVESNÝCH PODHĽADOV NA NOSNEJ KONŠTRUKCII NIDA CD60 (NIDA WON60)

TECHNICKÉ PARAMETRE

Typ systému Nida Strop	Konštrukcia roštu			Opláštenie sadrokartónom		Minimálna výška zavesenia	Hmotnosť výstavby 1 m²	Trieda požiarnej odolnosti	Maximálne zaťaženie stropu Nida		Odolnosť proti nárazom [3]
	Typ profilu Nida	Maximálny rozstup nosných profilov Nida CD60	Maximálny rozstup závesov						bez požiarnej odolnosti [1]	s požiarnou odolnosťou [2]	
		[mm]	[mm]	Nida	Hrúbka	[mm]	[kg]	[min]	[kg/m²]	[kg/m²]	Trieda
WON/CD60-25/Expert	CD60	400	1200	Expert	2x12,5	205	18,1	-	65	-	1A
WON/CD60-25/Woda [4]	CD60	400	1200	Woda	2x12,5	205	19,1	-	65	-	1A
WON/CD60-25/ OgieńTypF	CD60	400	850	Ogień Typ F	2x12,5	205	18,9	(R)EI30	92	13,3	1A
WON/CD60-25/Ogień+	CD60	400	850	Ogień Plus	2x12,5	205	21,7	(R)EI45	92	7,5	1A
WON/CD60-25/ WodaOgień+	CD60	400	850	Woda Ogień Plus	2x12,5	205	21,7	(R)EI45	92	7,5	1A
WON/CD60-25/Twarda	CD60	400	850	Twarda	2x12,5	205	27,3	(R)EI45	92	7,5	1A
WON/CD60-25/Hydro	CD60	400	850	Hydro	2x12,5	205	23,3	(R)EI45	92	7,5	1A
WON/CD60-30/Ogień+	CD60	400	850	Ogień Plus	2x15,0	210	28,7	(R)EI60	92	7,5	1A
WON/CD60-30/Twarda	CD60	400	850	Twarda	2x15,0	210	32,5	(R)EI60	92	7,5	1A
WON/CD60-30/Hydro	CD60	400	850	Hydro	2x15,0	210	28,7	(R)EI60	92	7,5	1A

[1] Prípustné zaťaženie zohľadňuje: vlastnú tiaž, izolačný materiál a dodatočné úžitkové zaťaženie. Technický posudok 1060/12/R14NK.
[2] Dodatočné zaťaženie na základe požiarnej klasifikácie ITB 01060/17/R117NZP.
[3] Podľa technického normy ITB 01060/12/R34NK časť I a časť II.
[4] V interiéroch s relatívnou vlhkosťou vzduch do 85% (do 10 hodín) použiť dosku Nida Woda, ale v zónach vystavených intenzívnemu pôsobeniu vody odporúčame použiť sadrové dosky s vláknami Nida Hydro (horizontálne a vertikálne roviny pri vani, sprche a pod.)

SPOTREBA MATERIÁLOV NA 1 M² ZÁVESNÉHO PODHĽADU V SYSTÉME NIDA STROP

Názov materiálu	J.m.	Typ systému Nida Strop									
		WON/CD60-25/Expert	WON/CD60-25/Woda	WON/CD60-25/OgieńTypF	WON/CD60-25/Ogień+	WON/CD60-25/WodaOgień+	WON/CD60-25/Twarda	WON/CD60-25/Hydro	WON/CD60-30/Ogień+	WON/CD60-30/Twarda	WON/CD60-30/Hydro
		Spotreba materiálu na 1 m²									
Doska Nida Expert 12,5 mm	m²	2,0	-	-	-	-	-	-	-	-	-
Doska Nida Woda 12,5 mm	m²	-	2,0	-	-	-	-	-	-	-	-
Doska Nida Ogień Typ F 12,5 mm	m²	-	-	2,0	-	-	-	-	-	-	-
Doska Nida Ogień Plus 12,5 mm	m²	-	-	-	2,0	-	-	-	-	-	-
Doska Nida Woda Ogień Plus 12,5 mm	m²	-	-	-	-	2,0	-	-	-	-	-
Doska Nida Twarda 12,5 mm	m²	-	-	-	-	-	2,0	-	-	-	-
Doska Nida Hydro 12,5 mm	m²	-	-	-	-	-	-	2,0	-	-	-
Doska Nida Ogień Plus 15,0 mm	m²	-	-	-	-	-	-	-	2,0	-	-
Doska Nida Twarda 15,0 mm	m²	-	-	-	-	-	-	-	-	2,0	-
Doska Nida Hydro 15,0 mm	m²	-	-	-	-	-	-	-	-	-	2,0
Profil Nida CD60	bm	2,5	2,5	2,5	2,5	2,5	2,5	2,5	2,5	2,5	2,5
Profil Nida UD27	bm	0,6	0,6	0,6	0,6	0,6	0,6	0,6	0,6	0,6	0,6
Štvorbodový záves nónius Nida WON 60 [5]	ks.	3,0	3,0	3,0	3,0	3,0	3,0	3,0	3,0	3,0	3,0
Vrchný nóniusový záves Nida WGN	ks.	3,0	3,0	3,0	3,0	3,0	3,0	3,0	3,0	3,0	3,0
Závlačka FAST-PIN® k nóniusovému závesu	ks.	3,0	3,0	3,0	3,0	3,0	3,0	3,0	3,0	3,0	3,0
Pozdĺžna spojka Nida LW60	ks.	0,6	0,6	0,6	0,6	0,6	0,6	0,6	0,6	0,6	0,6
Oceľový kotviaci prvok [6]	ks.	3,6	3,6	3,6	3,6	3,6	3,6	3,6	3,6	3,6	3,6
Rýchloskrutky Nida 3,5x25 mm	ks.	6,0	6,0	6,0	6,0	6,0	-	-	6,0	-	-
Rýchloskrutky Nida 3,5x35 mm	ks.	18,0	18,0	18,0	18,0	18,0	-	-	-	-	-
Rýchloskrutky Nida 3,5x45 mm	ks.	-	-	-	-	-	-	-	18,0	-	-
Rýchloskrutky Nida Twarda 4,2x38 mm	ks.	-	-	-	-	-	24,0	-	-	6,0	-
Rýchloskrutky Nida Twarda 4,2x55 mm	ks.	-	-	-	-	-	-	-	-	18,0	-
Rýchloskrutky Nida Hydro C5 3,5x25 mm	ks.	-	-	-	-	-	-	6,0	-	-	6,0
Rýchloskrutky Nida Hydro C5 3,5x41 mm	ks.	-	-	-	-	-	-	18,0	-	-	18,0
Výstužná páska Nida	bm	1,4	1,4	1,4	1,4	1,4	1,4	1,4	1,4	1,4	1,4
Sadrový tmel Nida Start	kg	0,6	0,6	0,6	0,6	0,6	-	-	0,6	-	-
Sadrový tmel Nida Finish	kg	0,1	0,1	0,1	0,1	0,1	-	-	0,1	-	-
Hotová špachtľovacia hmota Nida Hydromix [7]	kg	-	-	-	-	-	0,7	0,7	-	0,7	0,7
Minerálna vlna [8]	m²	1,0	1,0	1,0	1,0	1,0	1,0	1,0	1,0	1,0	1,0

[5] Možno nahradiť zosilneným spodným vešiakom.
[6] Kotviaci prvok zvoľte individuálne na základe danej konštrukcie stropu a celkovej hmotnosti výstavby.
[7] V prípade sadro-trieskových dosiek s vláknami Nida Twarda možno ako alternatívu použiť sadrový tmel Nida Max.
[8] Použitie podľa požiadaviek.
Spotreby nezahrňujú straty materiálu.

PRVÉ SYSTÉMY SUCHEJ VÝSTAVBY NA TRHU S OZNAČENÍM CE

Navštívte náš kanál
Siniat Nida
YouTube

Nida Strop

Trieda požiarnej odolnosti:	Maximálne zaťaženie výstavby:	Minimálna výška zavesenia:	Hmotnosť 1 m² výstavby:	Číslo súvisiaceho dokladu:
(R)EI60 (R)EI90 (R)EI120	100 kg/m²	217,5 mm	31,7-63,3 kg	EN13964:2014-05

Vyhlásenie o úžitkových vlastnostiach:
DoP/Ceiling System/0021/15.11.2016

SYSTÉMY:

WON/CD60-37,5; WON/CD60-40; WON/CD60-55; WON/CD60-60

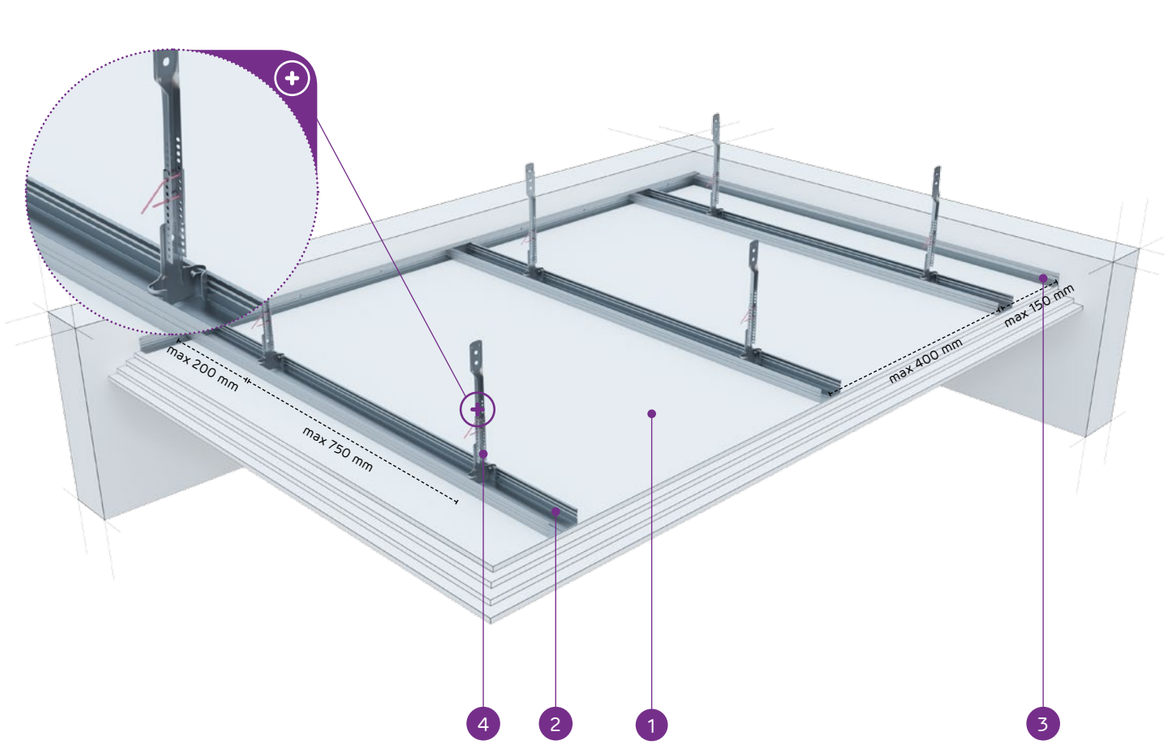

MATERIÁLY:

1. Sadrokartónová doska Nida
2. Profil Nida CD 60
3. Profil Nida UD 27
4. Spodný štvorbodový záves nónius Nida WON 60
5. Oceľový kotviaci prvok
6. Závlačka FAST-PIN® k nóniusovému závesu®

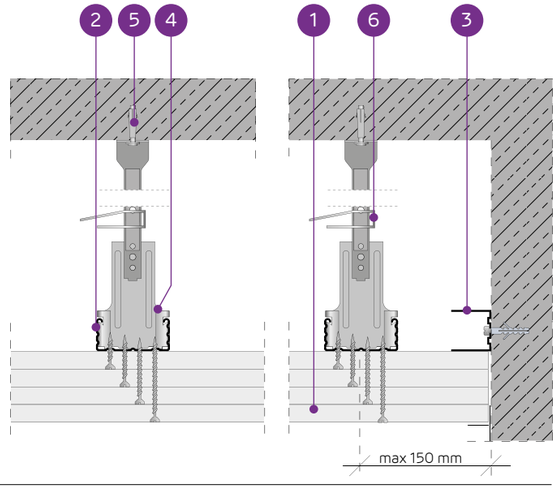

SYSTÉM ZÁVESNÝCH PODHĽADOV NA NOSNEJ KONŠTRUKCII NIDA CD60 (NIDA WON60)

TECHNICKÉ PARAMETRE

Typ systému Nida Strop	Konštrukcia roštu			Opláštenie sadrokartónom		Minimálna výška zavesenia	Hmotnosť výstavby 1 m²	Trieda požiarnej odolnosti	Maximálne zaťaženie stropu Nida		Odolnosť proti nárazom [3]
	Typ profilu Nida	Maximálny rozstup nosných profilov Nida CD60	Maximálny rozstup závesov						bez požiarnej odolnosti [1]	s požiarnou odolnosťou [2]	
		[mm]	[mm]	Nida	Hrúbka	[mm]	[kg]	[min]	[kg/m²]	[kg/m²]	Trieda
WON/CD60-37,5/Ogień+	CD60	400	750	Ogień Plus	3x12,5	217,5	31,7	(R)EI60	100	7,5	1A
WON/CD60-37,5/WodaOgień+	CD60	400	750	Woda Ogień Plus	3x12,5	217,5	31,7	(R)EI60	100	7,5	1A
WON/CD60-37,5/Twarda	CD60	400	750	Twarda	3x12,5	217,5	40,1	(R)EI60	100	7,5	1A
WON/CD60-37,5/Hydro	CD60	400	750	Hydro	3x12,5	217,5	34,1	(R)EI60	100	7,5	1A
WON/CD60-40/Ogień+	CD60	400	750	Ogień Plus	2x12,5+15,0	220	35,2	(R)EI90	100	7,5	1A
WON/CD60-40/Twarda	CD60	400	750	Twarda	2x12,5+15,0	220	42,7	(R)EI90	100	7,5	1A
WON/CD60-40/Hydro	CD60	400	750	Hydro	2x12,5+15,0	220	36,8	(R)EI90	100	7,5	1A
WON/CD60-55/Ogień+	CD60	400	650	Ogień Plus	2x12,5+2x15,0	240	48,7	(R)EI120	100	7,5	1A
WON/CD60-60/Ogień+	CD60	400	650	Ogień Plus	4x15,0	240	55,7	(R)EI120	100	7,5	1A
WON/CD60-60/Twarda	CD60	400	650	Twarda	4x15,0	240	63,3	(R)EI120	100	7,5	1A
WON/CD60-60/Hydro	CD60	400	650	Hydro	4x15,0	240	55,7	(R)EI120	100	7,5	1A

[1] Prípustné zaťaženie zohľadňuje: vlastnú tiaž, izolačný materiál a dodatočné úžitkové zaťaženie. Technický posudok 1060/12/R14NK.
[2] Dodatočné zaťaženie na základe požiarnej klasifikácie ITB 01060/17/R117NZP.
[3] Podľa technického normy ITB 01060/12/R34NK časť I a časť II.

SPOTREBA MATERIÁLOV NA 1 M² ZÁVESNÉHO PODHĽADU V SYSTÉME NIDA STROP

Názov materiálu	J.m.	Typ systému Nida Strop										
		WON/CD60-37,5/Ogień+	WON/CD60-37,5/WodaOgień+	WON/CD60-37,5/Twarda	WON/CD60-37,5/Hydro	WON/CD60-40/Ogień+	WON/CD60-40/Twarda	WON/CD60-40/Hydro	WON/CD60-55/Ogień+	WON/CD60-60/Ogień+	WON/CD60-60/Twarda	WON/CD60-60/Hydro
		Spotreba materiálu na 1 m²										
Doska Nida Ogień Plus 12,5 mm	m²	3,0	-	-	-	2,0	-	-	2,0	-	-	-
Doska Nida Woda Ogień Plus 12,5 mm	m²	-	3,0	-	-	-	-	-	-	-	-	-
Doska Nida Twarda 12,5 mm	m²	-	-	3,0	-	-	2,0	-	-	-	-	-
Doska Nida Hydro 12,5 mm	m²	-	-	-	3,0	-	-	2,0	-	-	-	-
Doska Nida Ogień Plus 15,0 mm	m²	-	-	-	-	1,0	-	-	2,0	4,0	-	-
Doska Nida Twarda 15,0 mm	m²	-	-	-	-	-	1,0	-	-	-	4,0	-
Doska Nida Hydro 15,0 mm	m²	-	-	-	-	-	-	1,0	-	-	-	4,0
Profil Nida CD60	bm	2,5	2,5	2,5	2,5	2,5	2,5	2,5	2,5	2,5	2,5	2,5
Profil Nida UD27	bm	0,6	0,6	0,6	0,6	0,6	0,6	0,6	0,6	0,6	0,6	0,6
Štvorbodový záves nónius Nida WON 60 [4]	ks.	3,0	3,0	3,0	3,0	3,5	3,5	3,5	4,0	4,0	4,0	4,0
Vrchný nóniusový záves Nida WGN	ks.	3,0	3,0	3,0	3,0	3,5	3,5	3,5	4,0	4,0	4,0	4,0
Závlačka FAST-PIN® k nóniusovému závesu	ks.	3,0	3,0	3,0	3,0	3,5	3,5	3,5	4,0	4,0	4,0	4,0
Pozdĺžna spojka Nida LW60	ks.	0,6	0,6	0,6	0,6	0,6	0,6	0,6	0,6	0,6	0,6	0,6
Oceľový kotviaci prvok [5]	ks.	3,6	3,6	3,6	3,6	4,1	4,1	4,1	4,6	4,6	4,6	4,6
Rýchloskrutky Nida 3,5x25 mm	ks.	6,0	6,0	-	-	6,0	-	-	6,0	6,0	-	-
Rýchloskrutky Nida 3,5x35 mm	ks.	6,0	6,0	-	-	6,0	-	-	-	-	-	-
Rýchloskrutky Nida 3,5x45 mm	ks.	-	-	-	-	-	-	-	6,0	6,0	-	-
Rýchloskrutky Nida 3,5x55 mm	ks.	18,0	18,0	-	-	18,0	-	-	6,0	6,0	-	-
Rýchloskrutky Nida 4,2x70 mm	ks.	-	-	-	-	-	-	-	18,0	18,0	-	-
Rýchloskrutky Nida Twarda 4,2x38 mm	ks.	-	-	12,0	-	-	12,0	-	-	-	6,0	-
Rýchloskrutky Nida Twarda 4,2x55 mm	ks.	-	-	18,0	-	-	18,0	-	-	-	12,0	-
Rýchloskrutky Nida Twarda 4,2x70 mm	ks.	-	-	-	-	-	-	-	-	-	18,0	-
Rýchloskrutky Nida Hydro C5 3,5x25 mm	ks.	-	-	-	6,0	-	-	6,0	-	-	-	6,0
Rýchloskrutky Nida Hydro C5 3,5x41 mm	ks.	-	-	-	6,0	-	-	6,0	-	-	-	6,0
Rýchloskrutky Nida Hydro C5 3,5x55 mm	ks.	-	-	-	18,0	-	-	18,0	-	-	-	6,0
Rýchloskrutky Nida Hydro C5 4,2x70 mm	ks.	-	-	-	-	-	-	-	-	-	-	18,0
Výstužná páska Nida	bm	1,4	1,4	1,4	1,4	1,4	1,4	1,4	1,4	1,4	1,4	1,4
Sadrový tmel Nida Start	kg	0,9	0,9	-	-	0,9	-	-	1,2	1,2	-	-
Sadrový tmel Nida Finish	kg	0,1	0,1	-	-	0,1	-	-	0,1	0,1	-	-
Hotová špachtľovacia hmota Nida Hydromix [6]	kg	-	-	1,0	1,0	-	1,0	1,0	-	-	1,3	1,3
Minerálna vlna [7]	m²	1,0	1,0	1,0	1,0	1,0	1,0	1,0	1,0	1,0	1,0	1,0

[4] Možno nahradiť zosilneným spodným vešiakom.
[5] Kotviaci prvok zvoľte individuálne na základe danej konštrukcie stropu a celkovej hmotnosti výstavby.
[6] V prípade sadro-trieskových dosiek s vláknami Nida Twarda možno ako alternatívu použiť sadrový tmel Nida Max.
[7] Použitie podľa požiadaviek.
Spotreby nezahrňujú straty materiálu.

PRVÉ SYSTÉMY SUCHEJ VÝSTAVBY NA TRHU S OZNAČENÍM CE

Nida Strop

Trieda požiarnej odolnosti:	Maximálne zaťaženie výstavby:	Minimálna výška zavesenia:	Hmotnosť 1 m² výstavby:	Číslo súvisiaceho dokladu:
(R)EI15 (R)EI30	44 kg/m²	42,5 mm	10,9-18,1 kg	EN13964:2014-05

Vyhlásenie o úžitkových vlastnostiach:
DoP/Ceiling System/0024/15.11.2016

SYSTÉMY:

JK/ES/CD60-12,5; JK/ES/CD60-15; JK/ES/CD60-18

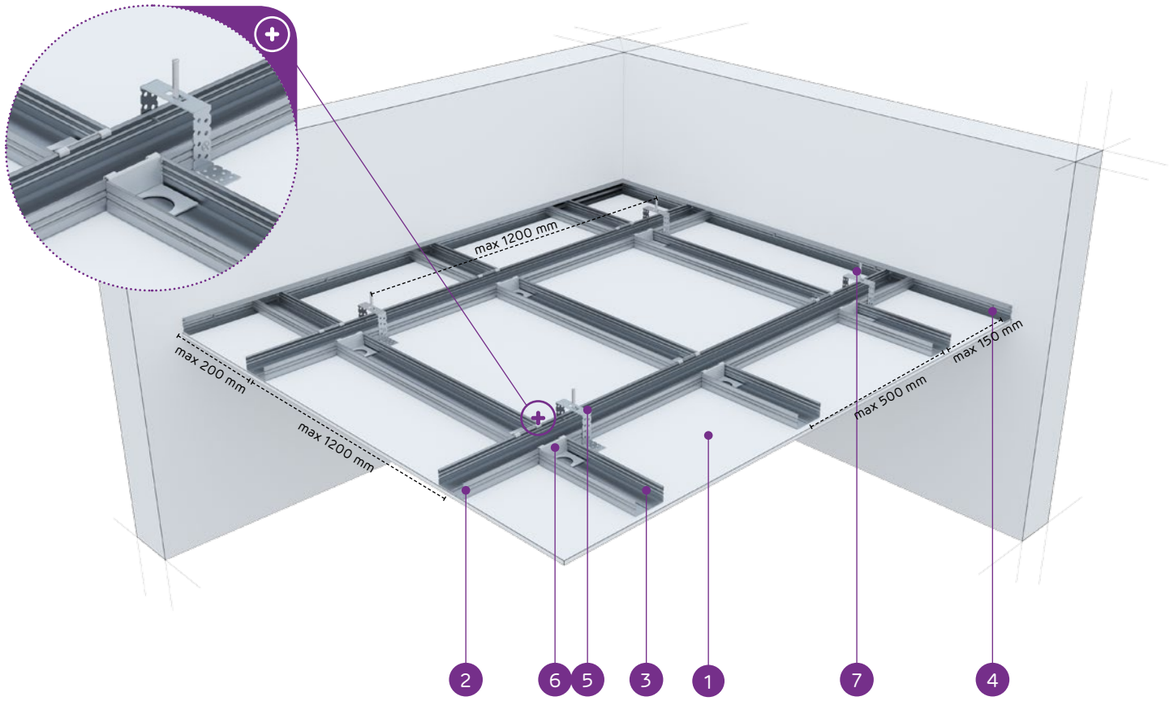

MATERIÁLY:

1. Sadrokartónová doska Nida
2. Hlavný profil Nida CD 60
3. Nosný profil Nida CD 60
4. Profil Nida UD 27
5. Záves Nida ES 60
6. Priečna jednostranná spojka Nida LPJ 60 alebo dvojitá priečna spojka Nida LPP 60
7. Oceľový kotviaci prvok

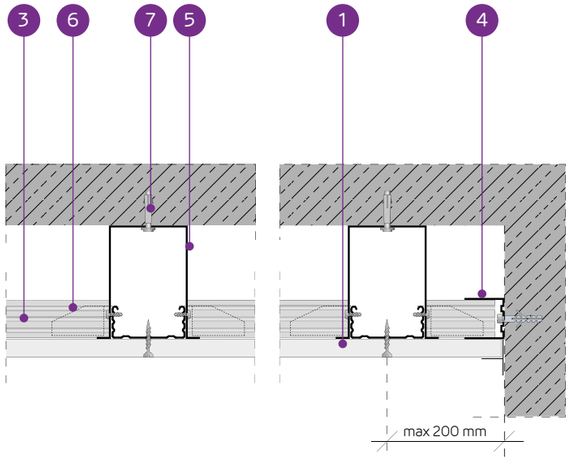

SYSTÉM ZÁVESNÝCH PODHĽADOV NA JEDNOÚROVŇOVEJ KRÍŽOVEJ NOSNEJ KONŠTRUKCII NIDA CD60 (NIDA ES60)

TECHNICKÉ PARAMETRE

Typ systému Nida Strop	Konštrukcia roštu				Opláštenie sadrokartónom		Minimálna výška zavesenia	Hmotnosť výstavby 1 m²	Trieda požiarnej odolnosti	Maximálne zaťaženie stropu Nida		Odolnosť proti nárazom [3]
	Typ profilu Nida	Maximálny rozstup hlavných profilov Nida CD60	Maximálny rozstup nosných profilov Nida CD60	Maximálny rozstup závesov Nida						bez požiarnej odolnosti [1]	s požiarnou odolnosťou [2]	
		[mm]	[mm]	[mm]	Nida	Hrúbka	[mm]	[kg]	[min]	[kg/m²]	[kg/m²]	Trieda
JK/ES/CD60-12,5/Expert	CD60/CD60	1200	500	1200	Expert	12,5	42,5	10,9	-	23	-	1A
JK/ES/CD60-12,5/Woda [4]	CD60/CD60	1200	500	1200	Woda	12,5	42,5	11,4	-	23	-	1A
JK/ES/CD60-12,5/Ogień+	CD60/CD60	1000	400	900	Ogień Plus	12,5	42,5	12,7	(R)EI15	41	7,5	1A
JK/ES/CD60-12,5/ WodaOgień+	CD60/CD60	1000	400	900	Woda Ogień Plus	12,5	42,5	12,7	(R)EI15	41	7,5	1A
JK/ES/CD60-12,5/Twarda	CD60/CD60	1000	400	900	Twarda	12,5	42,5	15,5	(R)EI15	41	7,5	1A
JK/ES/CD60-12,5/Hydro	CD60/CD60	1000	400	900	Hydro	12,5	42,5	13,5	(R)EI15	41	7,5	1A
JK/ES/CD60-15/Ogień+	CD60/CD60	1000	400	850	Ogień Plus	15,0	45	16,2	(R)EI15	44	7,5	1A
JK/ES/CD60-15/Twarda	CD60/CD60	1000	400	850	Twarda	15,0	45	18,1	(R)EI15	44	7,5	1A
JK/ES/CD60-15/Hydro	CD60/CD60	1000	400	850	Hydro	15,0	45	16,2	(R)EI15	44	7,5	1A
JK/ES/CD60-18/Ogień+	CD60/CD60	1000	400	850	Ogień Plus	18,0	48	16,9	(R)EI30	44	7,5	1A

[1] Prípustné zaťaženie zohľadňuje: vlastnú tiaž, izolačný materiál a dodatočné úžitkové zaťaženie. Technický posudok 1060/12/R14NK.
[2] Dodatočné zaťaženie na základe požiarnej klasifikácie ITB 01060/17/R117NZP.
[3] Podľa technického normy ITB 01060/12/R34NK časť I a časť II.
[4] V interiéroch s relatívnou vlhkosťou vzduch do 85% (do 10 hodín) použiť dosku Nida Woda, ale v zónach vystavených intenzívnemu pôsobeniu vody odporúčame použiť sadrové dosky s vláknami Nida Hydro (horizontálne a vertikálne roviny pri vani, sprche a pod.)

SPOTREBA MATERIÁLOV NA 1 M² ZÁVESNÉHO PODHĽADU V SYSTÉME NIDA STROP

Názov materiálu	J.m.	Typ systému Nida Strop									
		JK/ES/CD60-12,5/Expert	JK/ES/CD60-12,5/Woda	JK/ES/CD60-12,5/Ogień+	JK/ES/CD60-12,5/WodaOgień+	JK/ES/CD60-12,5/Twarda	JK/ES/CD60-12,5/Hydro	JK/ES/CD60-15/Ogień+	JK/ES/CD60-15/Twarda	JK/ES/CD60-15/Hydro	JK/ES/CD60-18/Ogień+
		Spotreba materiálu na 1 m²									
Doska Nida Expert 12,5 mm	m²	1,0	-	-	-	-	-	-	-	-	-
Doska Nida Woda 12,5 mm	m²	-	1,0	-	-	-	-	-	-	-	-
Doska Nida Ogień Plus 12,5 mm	m²	-	-	1,0	-	-	-	-	-	-	-
Doska Nida Woda Ogień Plus 12,5 mm	m²	-	-	-	1,0	-	-	-	-	-	-
Doska Nida Twarda 12,5 mm	m²	-	-	-	-	1,0	-	-	-	-	-
Doska Nida Hydro 12,5 mm	m²	-	-	-	-	-	1,0	-	-	-	-
Doska Nida Ogień Plus 15,0 mm	m²	-	-	-	-	-	-	1,0	-	-	-
Doska Nida Twarda 15,0 mm	m²	-	-	-	-	-	-	-	1,0	-	-
Doska Nida Hydro 15,0 mm	m²	-	-	-	-	-	-	-	-	1,0	-
Doska Nida Ogień Plus 18,0 mm	m²	-	-	-	-	-	-	-	-	-	1,0
Profil Nida CD60	bm	2,9	2,9	2,9	2,9	2,9	2,9	2,9	2,9	2,9	2,9
Profil Nida UD27	bm	0,6	0,6	0,6	0,6	0,6	0,6	0,6	0,6	0,6	0,6
Záves Nida Nida ES60	ks.	1,0	1,0	1,0	1,0	1,0	1,0	1,0	1,0	1,0	1,0
Priečna jednostranná spojka Nida LPJ60	ks.	3,4	3,4	3,4	3,4	3,4	3,4	3,4	3,4	3,4	3,4
Pozdĺžna spojka Nida LW60	ks.	0,6	0,6	0,6	0,6	0,6	0,6	0,6	0,6	0,6	0,6
Oceľový kotviaci prvok [5]	ks.	1,6	1,6	1,6	1,6	1,6	1,6	1,6	1,6	1,6	1,6
Samorezná skrutka 4,2x13 mm do plechu 1 mm FLAT HEAD®	ks.	4,0	4,0	4,0	4,0	4,0	4,0	4,0	4,0	4,0	4,0
Rýchloskrutky Nida 3,5x25 mm	ks.	18,0	18,0	18,0	18,0	-	-	18,0	-	-	-
Rýchloskrutky Nida 3,5x35 mm	ks.	-	-	-	-	-	-	-	-	-	18,0
Rýchloskrutky Nida Twarda 4,2x38 mm	ks.	-	-	-	-	18,0	-	-	18,0	-	-
Rýchloskrutky Nida Hydro C5 3,5x25 mm	ks.	-	-	-	-	-	18,0	-	-	18,0	-
Výstužná páska Nida	bm	1,4	1,4	1,4	1,4	1,4	1,4	1,4	1,4	1,4	1,4
Sadrový tmel Nida Start	kg	0,3	0,3	0,3	0,3	-	-	0,3	-	-	0,3
Sadrový tmel Nida Finish	kg	0,1	0,1	0,1	0,1	-	-	0,1	-	-	0,1
Hotová špachtľovacia hmota Nida Hydromix [6]	kg	-	-	-	-	0,4	0,4	-	0,4	0,4	-
Minerálna vlna [7]	m²	1,0	1,0	1,0	1,0	1,0	1,0	1,0	1,0	1,0	1,0

[5] Kotviaci prvok zvoľte individuálne na základe danej konštrukcie stropu a celkovej hmotnosti výstavby.
[6] V prípade sadro-trieskových dosiek s vláknami Nida Twarda možno ako alternatívu použiť sadrový tmel Nida Max.
[7] Použitie podľa požiadaviek.
Spotreby nezahrňujú straty materiálu.

Nida Strop

Trieda požiarnej odolnosti:	Maximálne zaťaženie výstavby:	Minimálna výška zavesenia:	Hmotnosť 1 m² výstavby:	Číslo súvisiaceho dokladu:
(R)EI30 (R)EI45 (R)EI60	47 kg/m²	55 mm	19,1-33,5 kg	EN13964:2014-05

Vyhlásenie o úžitkových vlastnostiach:
DoP/Ceiling System/0024/15.11.2016

SYSTÉMY:

JK/ES/CD60-25; JK/ES/CD60-30

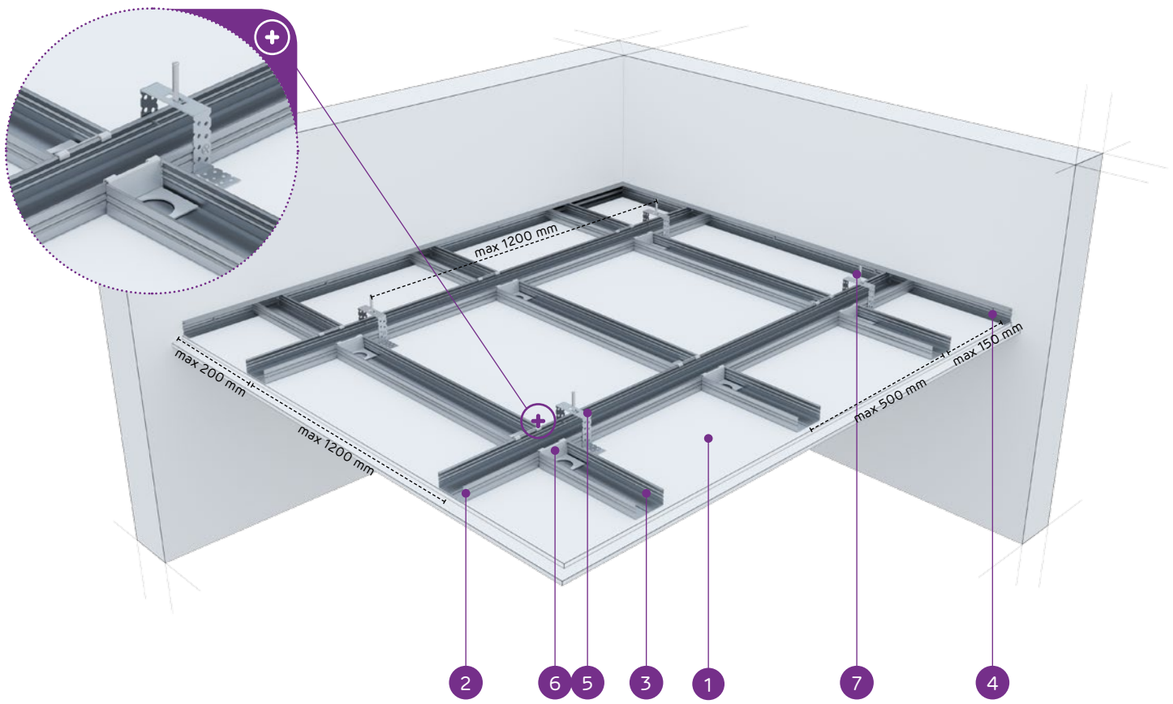

MATERIÁLY:

1. Sadrokartónová doska Nida
2. Hlavný profil Nida CD 60
3. Nosný profil Nida CD 60
4. Profil Nida UD 27
5. Záves Nida ES 60
6. Priečna jednostranná spojka Nida LPJ 60 alebo dvojitá priečna spojka Nida LPP 60
7. Oceľový kotviaci prvok

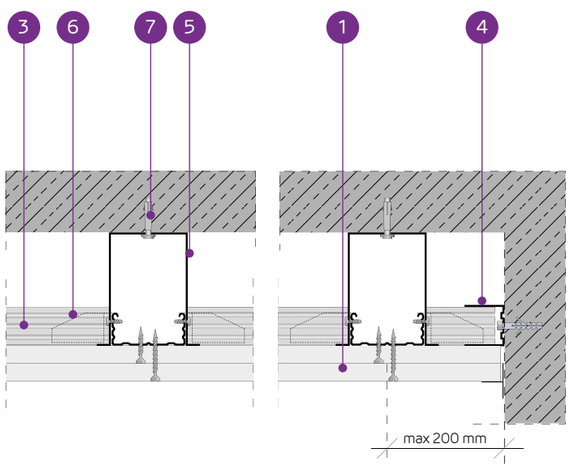

SYSTÉM ZÁVESNÝCH PODHĽADOV NA JEDNOÚROVŇOVEJ KRÍŽOVEJ NOSNEJ KONŠTRUKCII NIDA CD60 (NIDA ES60)

TECHNICKÉ PARAMETRE

Typ systému Nida Strop	Konštrukcia roštu				Opláštenie sadrokartónom		Minimálna výška zavesenia	Hmotnosť výstavby 1 m²	Trieda požiarnej odolnosti	Maximálne zaťaženie stropu Nida		Odolnosť proti nárazom [3]
	Typ profilu Nida	Maximálny rozstup hlavných profilov Nida CD60	Maximálny rozstup nosných profilov Nida CD60	Maximálny rozstup závesov Nida						bez požiarnej odolnosti [1]	s požiarnou odolnosťou [2]	
		[mm]	[mm]	[mm]	Nida	Hrúbka	[mm]	[kg]	[min]	[kg/m²]	[kg/m²]	Trieda
JK/ES/CD60-25/Expert	CD60/CD60	1200	500	1200	Expert	2x12,5	55	19,1	-	25	-	1A
JK/ES/CD60-25/Woda [4]	CD60/CD60	1200	500	1200	Woda	2x12,5	55	20,1	-	25	-	1A
JK/ES/CD60-25/ OgieňTypF	CD60/CD60	1000	400	850	Ogień Typ F	2x12,5	55	19,9	(R)EI30	47	13,3	1A
JK/ES/CD60-25/Ogień+	CD60/CD60	1000	400	850	Ogień Plus	2x12,5	55	22,7	(R)EI45	47	7,5	1A
JK/ES/CD60-25/ WodaOgień+	CD60/CD60	1000	400	850	Woda Ogień Plus	2x12,5	55	22,7	(R)EI45	47	7,5	1A
JK/ES/CD60-25/Twarda	CD60/CD60	1000	400	850	Twarda	2x12,5	55	28,3	(R)EI45	47	7,5	1A
JK/ES/CD60-25/Hydro	CD60/CD60	1000	400	850	Hydro	2x12,5	55	24,3	(R)EI45	47	7,5	1A
JK/ES/CD60-30/Ogień+	CD60/CD60	1000	400	850	Ogień Plus	2x15,0	60	29,7	(R)EI60	47	7,5	1A
JK/ES/CD60-30/Twarda	CD60/CD60	1000	400	850	Twarda	2x15,0	60	33,5	(R)EI60	47	7,5	1A
JK/ES/CD60-30/Hydro	CD60/CD60	1000	400	850	Hydro	2x15,0	60	29,7	(R)EI60	47	7,5	1A

[1] Prípustné zaťaženie zohľadňuje: vlastnú tiaž, izolačný materiál a dodatočné úžitkové zaťaženie. Technický posudok 1060/12/R14NK.
[2] Dodatočné zaťaženie na základe požiarnej klasifikácie ITB 01060/17/R117NZP.
[3] Podľa technického normy ITB 01060/12/R34NK časť I a časť II.
[4] V interiéroch s relatívnou vlhkosťou vzduch do 85% (do 10 hodín) použiť dosku Nida Woda, ale v zónach vystavených intenzívnemu pôsobeniu vody odporúčame použiť sadrové dosky s vláknami Nida Hydro (horizontálne a vertikálne roviny pri vani, sprche a pod.)

SPOTREBA MATERIÁLOV NA 1 M² ZÁVESNÉHO PODHĽADU V SYSTÉME NIDA STROP

Názov materiálu	J.m.	Typ systému Nida Strop									
		JK/ES/CD60-25/Expert	JK/ES/CD60-25/Woda	JK/ES/CD60-25/OgieňTypF	JK/ES/CD60-25/Ogień+	JK/ES/CD60-25/WodaOgień+	JK/ES/CD60-25/Twarda	JK/ES/CD60-25/Hydro	JK/ES/CD60-30/Ogień+	JK/ES/CD60-30/Twarda	JK/ES/CD60-30/Hydro
		Spotreba materiálu na 1 m²									
Doska Nida Expert 12,5 mm	m²	2,0	-	-	-	-	-	-	-	-	-
Doska Nida Woda 12,5 mm	m²	-	2,0	-	-	-	-	-	-	-	-
Doska Nida Ogień Typ F 12,5 mm	m²	-	-	2,0	-	-	-	-	-	-	-
Doska Nida Ogień Plus 12,5 mm	m²	-	-	-	2,0	-	-	-	-	-	-
Doska Nida Woda Ogień Plus 12,5 mm	m²	-	-	-	-	2,0	-	-	-	-	-
Doska Nida Twarda 12,5 mm	m²	-	-	-	-	-	2,0	-	-	-	-
Doska Nida Hydro 12,5 mm	m²	-	-	-	-	-	-	2,0	-	-	-
Doska Nida Ogień Plus 15,0 mm	m²	-	-	-	-	-	-	-	2,0	-	-
Doska Nida Twarda 15,0 mm	m²	-	-	-	-	-	-	-	-	2,0	-
Doska Nida Hydro 15,0 mm	m²	-	-	-	-	-	-	-	-	-	2,0
Profil Nida CD60	bm	2,9	2,9	2,9	2,9	2,9	2,9	2,9	2,9	2,9	2,9
Profil Nida UD27	bm	0,6	0,6	0,6	0,6	0,6	0,6	0,6	0,6	0,6	0,6
Záves Nida Nida ES60	ks.	1,0	1,0	1,0	1,0	1,0	1,0	1,0	1,0	1,0	1,0
Priečna jednostranná spojka Nida LPJ60	ks.	3,4	3,4	3,4	3,4	3,4	3,4	3,4	3,4	3,4	3,4
Pozdĺžna spojka Nida LW60	ks.	0,6	0,6	0,6	0,6	0,6	0,6	0,6	0,6	0,6	0,6
Oceľový kotviaci prvok [5]	ks.	1,6	1,6	1,6	1,6	1,6	1,6	1,6	1,6	1,6	1,6
Samorezná skrutka 4,2x13 mm do plechu 1 mm FLAT HEAD®	ks.	4,0	4,0	4,0	4,0	4,0	4,0	4,0	4,0	4,0	4,0
Rýchloskrutky Nida 3,5x25 mm	ks.	6,0	6,0	6,0	6,0	6,0	-	-	6,0	-	-
Rýchloskrutky Nida 3,5x35 mm	ks.	18,0	18,0	18,0	18,0	18,0	-	-	-	-	-
Rýchloskrutky Nida 3,5x45 mm	ks.	-	-	-	-	-	-	-	18,0	-	-
Rýchloskrutky Nida Twarda 4,2x38 mm	ks.	-	-	-	-	-	24,0	-	-	6,0	-
Rýchloskrutky Nida Twarda 4,2x55 mm	ks.	-	-	-	-	-	-	-	-	18,0	-
Rýchloskrutky Nida Hydro C5 3,5x25 mm	ks.	-	-	-	-	-	-	6,0	-	-	6,0
Rýchloskrutky Nida Hydro C5 3,5x41 mm	ks.	-	-	-	-	-	-	18,0	-	-	18,0
Výstužná páska Nida	bm	1,4	1,4	1,4	1,4	1,4	1,4	1,4	1,4	1,4	1,4
Sadrový tmel Nida Start	kg	0,6	0,6	0,6	0,6	0,6	-	-	0,6	-	-
Sadrový tmel Nida Finish	kg	0,1	0,1	0,1	0,1	0,1	-	-	0,1	-	-
Hotová špachtľovacia hmota Nida Hydromix [6]	kg	-	-	-	-	-	0,7	0,7	-	0,7	0,7
Minerálna vlna [7]	m²	1,0	1,0	1,0	1,0	1,0	1,0	1,0	1,0	1,0	1,0

[5] Kotviaci prvok zvoľte individuálne na základe danej konštrukcie stropu a celkovej hmotnosti výstavby.
[6] V prípade sadro-trieskových dosiek s vláknami Nida Twarda možno ako alternatívu použiť sadrový tmel Nida Max.
[7] Použitie podľa požiadaviek.
Spotreby nezahrňujú straty materiálu.

PRVÉ SYSTÉMY SUCHEJ VÝSTAVBY NA TRHU S OZNAČENÍM CE

Navštívte náš kanál
Siniat Nida
YouTube

Nida Strop

Trieda požiarnej odolnosti:	Maximálne zaťaženie výstavby:	Minimálna výška zavesenia:	Hmotnosť 1 m² výstavby:	Číslo súvisiaceho dokladu:
(R)EI60 (R)EI90 (R)EI120	75 kg/m²	67,5 mm	32,7-64,3 kg	EN13964:2014-05

Vyhlásenie o úžitkových vlastnostiach:
DoP/Ceiling System/0024/15.11.2016

SYSTÉMY:

JK/ES/CD60-37,5; JK/ES/CD60-40; JK/ES/CD60-55; JK/ES/CD60-60

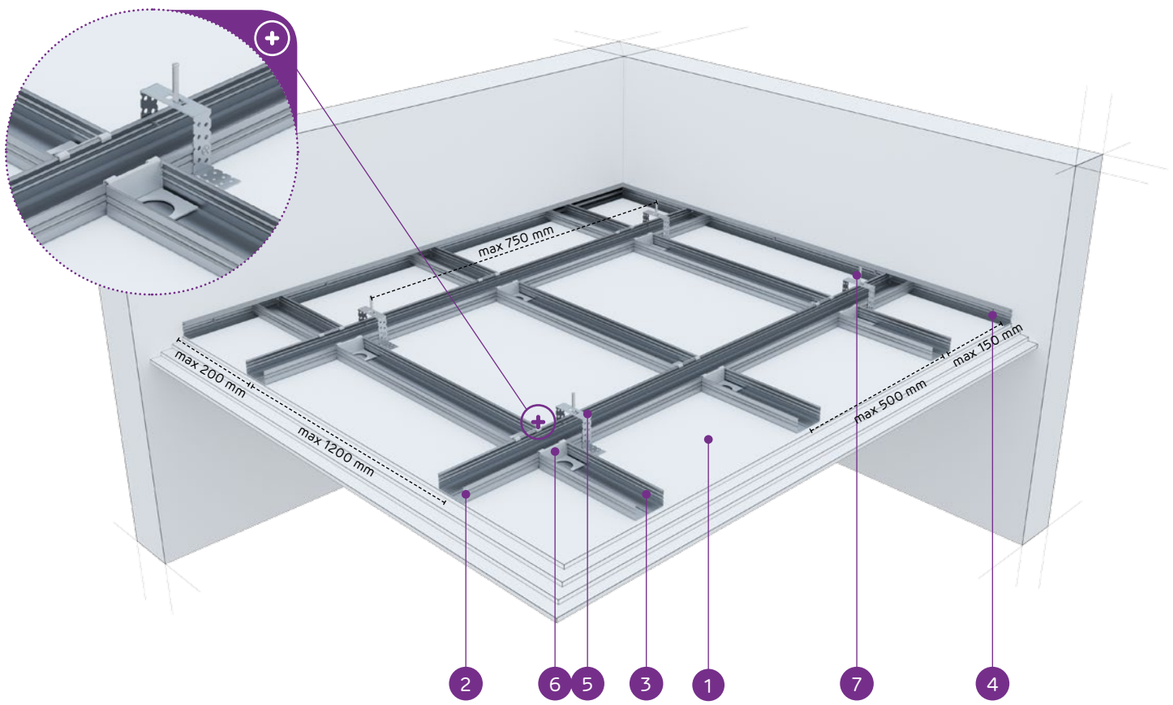

MATERIÁLY:

1. Sadrokartónová doska Nida
2. Hlavný profil Nida CD 60
3. Nosný profil Nida CD 60
4. Profil Nida UD 27
5. Záves Nida ES 60
6. Priečna jednostranná spojka Nida LPJ 60 alebo dvojitá priečna spojka Nida LPP 60
7. Oceľový kotviaci prvok

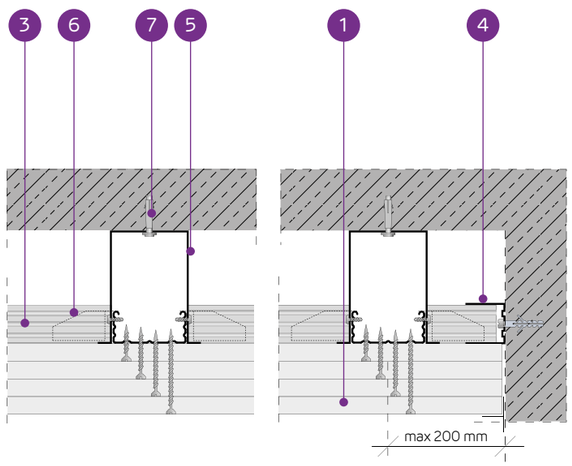

SYSTÉM ZÁVESNÝCH PODHĽADOV NA JEDNOÚROVŇOVEJ KRÍŽOVEJ NOSNEJ KONŠTRUKCII NIDA CD60 (NIDA ES60)

TECHNICKÉ PARAMETRE

Typ systému Nida Strop	Konštrukcia roštu				Opláštenie sadrokartónom		Minimálna výška zavesenia	Hmotnosť výstavby 1 m²	Trieda požiarnej odolnosti	Maximálne zaťaženie stropu Nida		Odolnosť proti nárazom [3]
	Typ profilu Nida	Maximálny rozstup hlavných profilov Nida CD60	Maximálny rozstup nosných profilov Nida CD60	Maximálny rozstup závesov Nida						bez požiarnej odolnosti [1]	s požiarnou odolnosťou [2]	
		[mm]	[mm]	[mm]	Nida	Hrúbka	[mm]	[kg]	[min]	[kg/m²]	[kg/m²]	Trieda
JK/ES/CD60-37,5/Ogień+	CD60/CD60	1000	400	750	Ogień Plus	3x12,5	67,5	32,7	(R)EI60	65	7,5	1A
JK/ES/CD60-37,5/WodaOgień+	CD60/CD60	1000	400	750	Woda Ogień Plus	3x12,5	67,5	32,7	(R)EI60	65	7,5	1A
JK/ES/CD60-37,5/Twarda	CD60/CD60	1000	400	750	Twarda	3x12,5	67,5	41,1	(R)EI60	65	7,5	1A
JK/ES/CD60-37,5/Hydro	CD60/CD60	1000	400	750	Hydro	3x12,5	67,5	35,1	(R)EI60	65	7,5	1A
JK/ES/CD60-40/Ogień+	CD60/CD60	850	400	750	Ogień Plus	2x12,5+15,0	70	36,2	(R)EI90	65	7,5	1A
JK/ES/CD60-40/Twarda	CD60/CD60	850	400	750	Twarda	2x12,5+15,0	70	43,7	(R)EI90	65	7,5	1A
JK/ES/CD60-40/Hydro	CD60/CD60	850	400	750	Hydro	2x12,5+15,0	70	37,8	(R)EI90	65	7,5	1A
JK/ES/CD60-55/Ogień+	CD60/CD60	650	400	650	Ogień Plus	2x12,5+2x15,0	90	49,7	(R)EI120	75	7,5	1A
JK/ES/CD60-60/Ogień+	CD60/CD60	650	400	650	Ogień Plus	4x15,0	90	56,7	(R)EI120	75	7,5	1A
JK/ES/CD60-60/Twarda	CD60/CD60	650	400	650	Twarda	4x15,0	90	64,3	(R)EI120	75	7,5	1A
JK/ES/CD60-60/Hydro	CD60/CD60	650	400	650	Hydro	4x15,0	90	56,7	(R)EI120	75	7,5	1A

[1] Prípustné zaťaženie zohľadňuje: vlastnú tiaž, izolačný materiál a dodatočné úžitkové zaťaženie. Technický posudok 1060/12/R14NK.
[2] Dodatočné zaťaženie na základe požiarnej klasifikácie ITB 01060/17/R117NZP.
[3] Podľa technického normy ITB 01060/12/R34NK časť I a časť II.

SPOTREBA MATERIÁLOV NA 1 M² ZÁVESNÉHO PODHĽADU V SYSTÉME NIDA STROP

Názov materiálu	J.m.	Typ systému Nida Strop										
		JK/ES/CD60-37,5/Ogień+	JK/ES/CD60-37,5/WodaOgień+	JK/ES/CD60-37,5/Twarda	JK/ES/CD60-37,5/Hydro	JK/ES/CD60-40/Ogień+	JK/ES/CD60-40/Twarda	JK/ES/CD60-40/Hydro	JK/ES/CD60-55/Ogień+	JK/ES/CD60-60/Ogień+	JK/ES/CD60-60/Twarda	JK/ES/CD60-60/Hydro
		Spotreba materiálu na 1 m²										
Doska Nida Ogień Plus 12,5 mm	m²	3,0	-	-	-	2,0	-	-	2,0	-	-	-
Doska Nida Woda Ogień Plus 12,5 mm	m²	-	3,0	-	-	-	-	-	-	-	-	-
Doska Nida Twarda 12,5 mm	m²	-	-	3,0	-	-	2,0	-	-	-	-	-
Doska Nida Hydro 12,5 mm	m²	-	-	-	3,0	-	-	2,0	-	-	-	-
Doska Nida Ogień Plus 15,0 mm	m²	-	-	-	-	1,0	-	-	2,0	4,0	-	-
Doska Nida Twarda 15,0 mm	m²	-	-	-	-	-	1,0	-	-	-	4,0	-
Doska Nida Hydro 15,0 mm	m²	-	-	-	-	-	-	1,0	-	-	-	4,0
Profil Nida CD60	bm	2,9	2,9	2,9	2,9	3,2	3,2	3,2	3,6	3,6	3,6	3,6
Profil Nida UD27	bm	0,6	0,6	0,6	0,6	0,6	0,6	0,6	0,6	0,6	0,6	0,6
Záves Nida Nida ES60	ks.	1,2	1,2	1,2	1,2	1,6	1,6	1,6	2,4	2,4	2,4	2,4
Priečna jednostranná spojka Nida LPJ60	ks.	3,4	3,4	3,4	3,4	4,8	4,8	4,8	6,2	6,2	6,2	6,2
Pozdĺžna spojka Nida LW60	ks.	0,6	0,6	0,6	0,6	0,6	0,6	0,6	0,6	0,6	0,6	0,6
Oceľový kotviaci prvok [4]	ks.	1,9	1,9	1,9	1,9	2,2	2,2	2,2	3,0	3,0	3,0	3,0
Samorezná skrutka 4,2x13 mm do plechu 1 mm FLAT HEAD®	ks.	4,8	4,8	4,8	4,8	6,4	6,4	6,4	9,6	9,6	9,6	9,6
Rýchloskrutky Nida 3,5x25 mm	ks.	6,0	6,0	-	-	6,0	-	-	6,0	6,0	-	-
Rýchloskrutky Nida 3,5x35 mm	ks.	6,0	6,0	-	-	6,0	-	-	-	-	-	-
Rýchloskrutky Nida 3,5x45 mm	ks.	-	-	-	-	-	-	-	6,0	6,0	-	-
Rýchloskrutky Nida 3,5x55 mm	ks.	18,0	18,0	-	-	18,0	-	-	6,0	6,0	-	-
Rýchloskrutky Nida 4,2x70 mm	ks.	-	-	-	-	-	-	-	18,0	18,0	-	-
Rýchloskrutky Nida Twarda 4,2x38 mm	ks.	-	-	12,0	-	-	12,0	-	-	-	6,0	-
Rýchloskrutky Nida Twarda 4,2x55 mm	ks.	-	-	18,0	-	-	18,0	-	-	-	12,0	-
Rýchloskrutky Nida Twarda 4,2x70 mm	ks.	-	-	-	-	-	-	-	-	-	18,0	-
Rýchloskrutky Nida Hydro C5 3,5x25 mm	ks.	-	-	-	6,0	-	-	6,0	-	-	-	6,0
Rýchloskrutky Nida Hydro C5 3,5x41 mm	ks.	-	-	-	6,0	-	-	6,0	-	-	-	6,0
Rýchloskrutky Nida Hydro C5 3,5x55 mm	ks.	-	-	-	18,0	-	-	18,0	-	-	-	6,0
Rýchloskrutky Nida Hydro C5 4,2x70 mm	ks.	-	-	-	-	-	-	-	-	-	-	18,0
Výstužná páska Nida	bm	1,4	1,4	1,4	1,4	1,4	1,4	1,4	1,4	1,4	1,4	1,4
Sadrový tmel Nida Start	kg	0,9	0,9	-	-	0,9	-	-	1,2	1,2	-	-
Sadrový tmel Nida Finish	kg	0,1	0,1	-	-	0,1	-	-	0,1	0,1	-	-
Hotová špachtľovacia hmota Nida Hydromix [5]	kg	-	-	1,0	1,0	-	1,0	1,0	-	-	1,3	1,3
Minerálna vlna [6]	m²	1,0	1,0	1,0	1,0	1,0	1,0	1,0	1,0	1,0	1,0	1,0

[4] Kotviaci prvok zvoľte individuálne na základe danej konštrukcie stropu a celkovej hmotnosti výstavby.
[5] V prípade sadro-trieskových dosiek s vláknami Nida Twarda možno ako alternatívu použiť sadrový tmel Nida Max.
[6] Použitie podľa požiadaviek.
Spotreby nezahrňujú straty materiálu.

PRVÉ SYSTÉMY SUCHEJ VÝSTAVBY NA TRHU S OZNAČENÍM CE

Navštívte náš kanál
Siniat Nida
YouTube

ZÁVESNÉ PODHĽADY A OBKLADY STROPOV

nida Strop

Trieda požiarnej odolnosti:	Maximálne zaťaženie výstavby:	Minimálna výška zavesenia:	Hmotnosť 1 m² výstavby:	Číslo súvisiaceho dokladu:
(R)EI15 (R)EI30	44 kg/m²	62,5 mm	10,9-18,1 kg	EN13964:2014-05

Vyhlásenie o úžitkových vlastnostiach:
DoP/Ceiling System/0024/15.11.2016

SYSTÉMY:

JK/EL/CD60-12,5; JK/EL/CD60-15; JK/EL/CD60-18

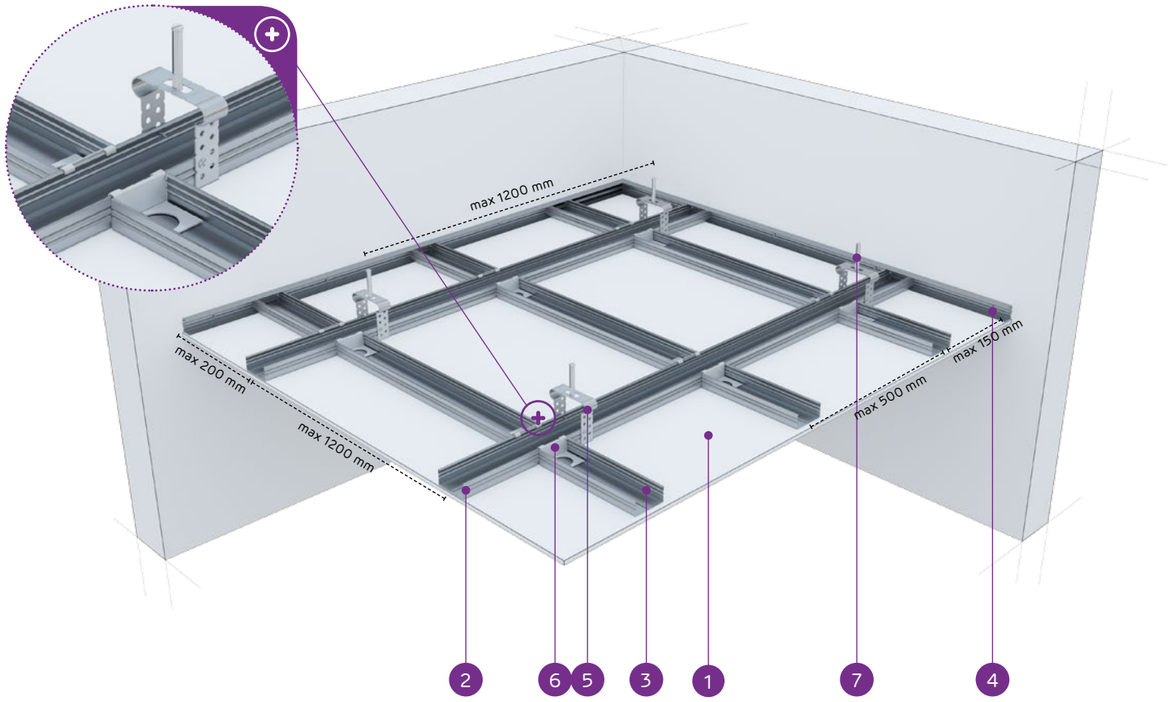

MATERIÁLY:

1. Sadrokartónová doska Nida
2. Hlavný profil Nida CD 60
3. Nosný profil Nida CD 60
4. Profil Nida UD 27
5. Záves Nida EL 60
6. Priečna jednostranná spojka Nida LPJ 60 alebo dvojitá priečna spojka Nida LPP 60
7. Oceľový kotviaci prvok

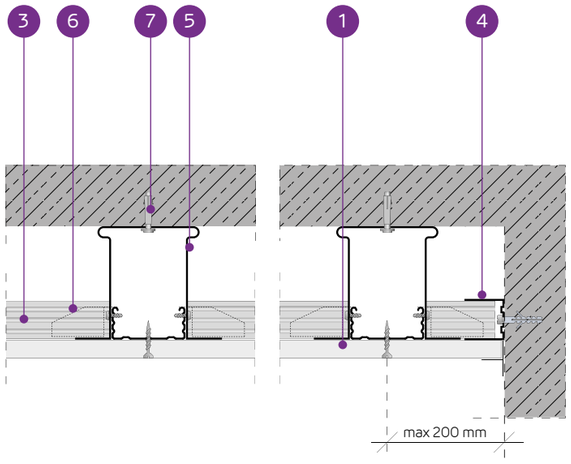

SYSTÉM ZÁVESNÝCH PODHĽADOV NA JEDNOÚROVŇOVEJ KRÍŽOVEJ NOSNEJ KONŠTRUKCII NIDA CD60 (NIDA EL60)

TECHNICKÉ PARAMETRE

Typ systému Nida Strop	Konštrukcia roštu				Opláštenie sadrokartónom		Minimálna výška zavesenia	Hmotnosť výstavby 1 m²	Trieda požiarnej odolnosti	Maximálne zaťaženie stropu Nida		Odolnosť proti nárazom[3]
	Typ profilu Nida	Maximálny rozstup hlavných profilov Nida CD60	Maximálny rozstup nosných profilov Nida CD60	Maximálny rozstup závesov Nida	Nida	Hrúbka				bez požiarnej odolnosti[1]	s požiarnou odolnosťou[2]	
		[mm]	[mm]	[mm]			[mm]	[kg]	[min]	[kg/m²]	[kg/m²]	Trieda
JK/EL/CD60-12,5/Expert	CD60/CD60	1200	500	1200	Expert	12,5	62,5	10,9	-	23	-	1A
JK/EL/CD60-12,5/Woda[4]	CD60/CD60	1200	500	1200	Woda	12,5	62,5	11,4	-	23	-	1A
JK/EL/CD60-12,5/Ogień+	CD60/CD60	1000	400	900	Ogień Plus	12,5	62,5	12,7	(R)EI15	41	7,5	1A
JK/EL/CD60-12,5/ WodaOgień+	CD60/CD60	1000	400	900	Woda Ogień Plus	12,5	62,5	12,7	(R)EI15	41	7,5	1A
JK/EL/CD60-12,5/Twarda	CD60/CD60	1000	400	900	Twarda	12,5	62,5	15,5	(R)EI15	41	7,5	1A
JK/EL/CD60-12,5/Hydro	CD60/CD60	1000	400	900	Hydro	12,5	62,5	13,5	(R)EI15	41	7,5	1A
JK/EL/CD60-15/Ogień+	CD60/CD60	1000	400	850	Ogień Plus	15,0	65	16,2	(R)EI15	44	7,5	1A
JK/EL/CD60-15/Twarda	CD60/CD60	1000	400	850	Twarda	15,0	65	18,1	(R)EI15	44	7,5	1A
JK/EL/CD60-15/Hydro	CD60/CD60	1000	400	850	Hydro	15,0	65	16,2	(R)EI15	44	7,5	1A
JK/EL/CD60-18/Ogień+	CD60/CD60	1000	400	850	Ogień Plus	18,0	68	16,9	(R)EI30	44	7,5	1A

[1] Prípustné zaťaženie zohľadňuje: vlastnú tiaž, izolačný materiál a dodatočné úžitkové zaťaženie. Technický posudok 1060/12/R14NK.
[2] Dodatočné zaťaženie na základe požiarnej klasifikácie ITB 01060/17/R117NZP.
[3] Podľa technického normy ITB 01060/12/R34NK časť I a časť II.
[4] V interiéroch s relatívnou vlhkosťou vzduch do 85% (do 10 hodín) použiť dosku Nida Woda, ale v zónach vystavených intenzívnemu pôsobeniu vody odporúčame použiť sadrové dosky s vláknami Nida Hydro (horizontálne a vertikálne roviny pri vani, sprche a pod.)

SPOTREBA MATERIÁLOV NA 1 M² ZÁVESNÉHO PODHĽADU V SYSTÉME NIDA STROP

Názov materiálu	J.m.	Typ systému Nida Strop									
		JK/EL/CD60-12,5/Expert	JK/EL/CD60-12,5/Woda	JK/EL/CD60-12,5/Ogień+	JK/EL/CD60-12,5/WodaOgień+	JK/EL/CD60-12,5/Twarda	JK/EL/CD60-12,5/Hydro	JK/EL/CD60-15/Ogień+	JK/EL/CD60-15/Twarda	JK/EL/CD60-15/Hydro	JK/EL/CD60-18/Ogień+
		Spotreba materiálu na 1 m²									
Doska Nida Expert 12,5 mm	m²	1,0	-	-	-	-	-	-	-	-	-
Doska Nida Woda 12,5 mm	m²	-	1,0	-	-	-	-	-	-	-	-
Doska Nida Ogień Plus 12,5 mm	m²	-	-	1,0	-	-	-	-	-	-	-
Doska Nida Woda Ogień Plus 12,5 mm	m²	-	-	-	1,0	-	-	-	-	-	-
Doska Nida Twarda 12,5 mm	m²	-	-	-	-	1,0	-	-	-	-	-
Doska Nida Hydro 12,5 mm	m²	-	-	-	-	-	1,0	-	-	-	-
Doska Nida Ogień Plus 15,0 mm	m²	-	-	-	-	-	-	1,0	-	-	-
Doska Nida Twarda 15,0 mm	m²	-	-	-	-	-	-	-	1,0	-	-
Doska Nida Hydro 15,0 mm	m²	-	-	-	-	-	-	-	-	1,0	-
Doska Nida Ogień Plus 18,0 mm	m²	-	-	-	-	-	-	-	-	-	1,0
Profil Nida CD60	bm	2,9	2,9	2,9	2,9	2,9	2,9	2,9	2,9	2,9	2,9
Profil Nida UD27	bm	0,6	0,6	0,6	0,6	0,6	0,6	0,6	0,6	0,6	0,6
Záves Nida Nida EL60	ks.	1,0	1,0	1,0	1,0	1,0	1,0	1,0	1,0	1,0	1,0
Priečna jednostranná spojka Nida LPJ60	ks.	3,4	3,4	3,4	3,4	3,4	3,4	3,4	3,4	3,4	3,4
Pozdĺžna spojka Nida LW60	ks.	0,6	0,6	0,6	0,6	0,6	0,6	0,6	0,6	0,6	0,6
Oceľový kotviaci prvok[5]	ks.	1,6	1,6	1,6	1,6	1,6	1,6	1,6	1,6	1,6	1,6
Samorezná skrutka 4,2x13 mm do plechu 1 mm FLAT HEAD®	ks.	4,0	4,0	4,0	4,0	4,0	4,0	4,0	4,0	4,0	4,0
Rýchloskrutky Nida 3,5x25 mm	ks.	18,0	18,0	18,0	18,0	-	-	18,0	-	-	-
Rýchloskrutky Nida 3,5x35 mm	ks.	-	-	-	-	-	-	-	-	-	18,0
Rýchloskrutky Nida Twarda 4,2x38 mm	ks.	-	-	-	-	18,0	-	-	18,0	-	-
Rýchloskrutky Nida Hydro C5 3,5x25 mm	ks.	-	-	-	-	-	18,0	-	-	18,0	-
Výstužná páska Nida	bm	1,4	1,4	1,4	1,4	1,4	1,4	1,4	1,4	1,4	1,4
Sadrový tmel Nida Start	kg	0,3	0,3	0,3	0,3	-	-	0,3	-	-	0,3
Sadrový tmel Nida Finish	kg	0,1	0,1	0,1	0,1	-	-	0,1	-	-	0,1
Hotová špachtľovacia hmota Nida Hydromix[6]	kg	-	-	-	-	0,4	0,4	-	0,4	0,4	-
Minerálna vlna[7]	m²	1,0	1,0	1,0	1,0	1,0	1,0	1,0	1,0	1,0	1,0

[5] Kotviaci prvok zvoľte individuálne na základe danej konštrukcie stropu a celkovej hmotnosti výstavby.
[6] V prípade sadro-trieskových dosiek s vláknami Nida Twarda možno ako alternatívu použiť sadrový tmel Nida Max.
[7] Použitie podľa požiadaviek.
Spotreby nezahrňujú straty materiálu.

Nida Strop

Trieda požiarnej odolnosti:	Maximálne zaťaženie výstavby:	Minimálna výška zavesenia:	Hmotnosť 1 m² výstavby:	Číslo súvisiaceho dokladu:
(R)EI30 (R)EI45 (R)EI60	47 kg/m²	75 mm	19,1-33,5 kg	EN13964:2014-05

Vyhlásenie o úžitkových vlastnostiach:
DoP/Ceiling System/0024/15.11.2016

SYSTÉMY:

JK/EL/CD60-25; JK/EL/CD60-30

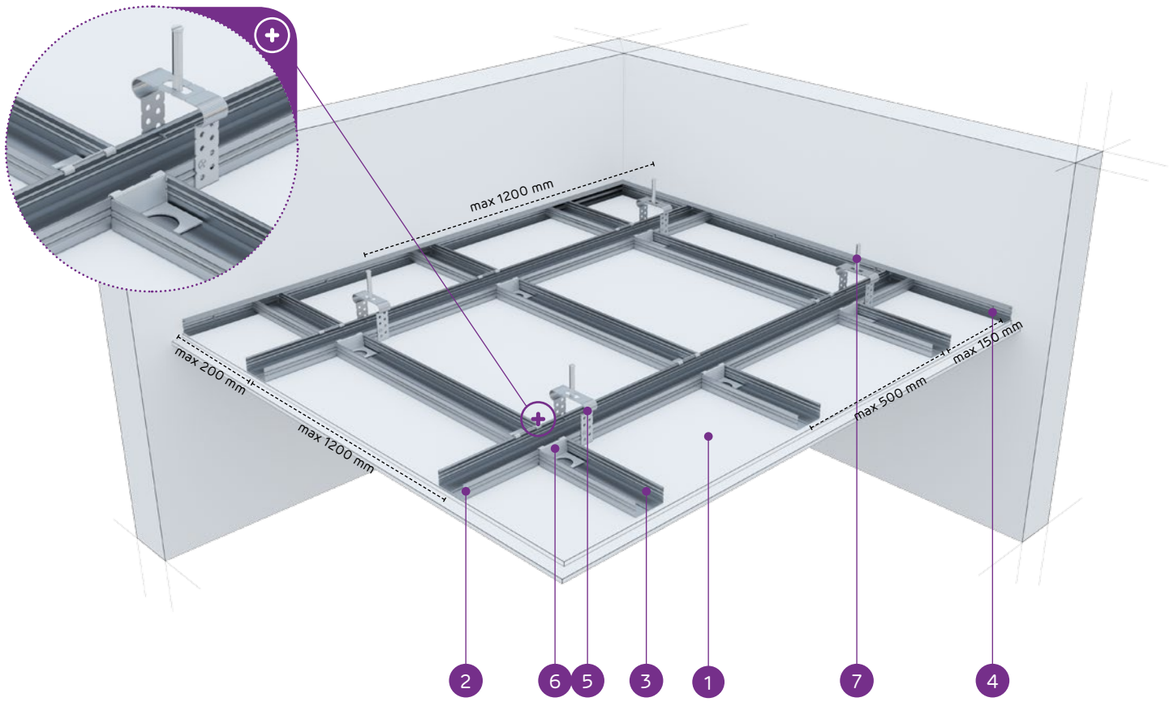

MATERIÁLY:

1. Sadrokartónová doska Nida
2. Hlavný profil Nida CD 60
3. Nosný profil Nida CD 60
4. Profil Nida UD 27
5. Záves Nida EL 60
6. Priečna jednostranná spojka Nida LPJ 60 alebo dvojitá priečna spojka Nida LPP 60
7. Oceľový kotviaci prvok

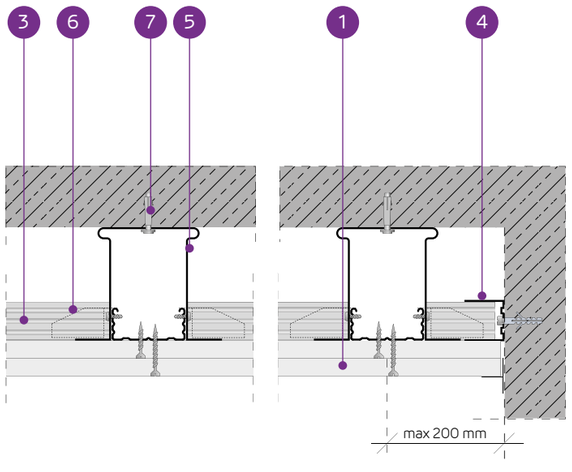

SYSTÉM ZÁVESNÝCH PODHĽADOV NA JEDNOÚROVŇOVEJ KRÍŽOVEJ NOSNEJ KONŠTRUKCII NIDA CD60 (NIDA EL60)

TECHNICKÉ PARAMETRE

Typ systému Nida Strop	Konštrukcia roštu				Opláštenie sadrokartónom		Minimálna výška zavesenia	Hmotnosť výstavby 1 m²	Trieda požiarnej odolnosti	Maximálne zaťaženie stropu Nida		Odolnosť proti nárazom [3]
	Typ profilu Nida	Maximálny rozstup hlavných profilov Nida CD60	Maximálny rozstup nosných profilov Nida CD60	Maximálny rozstup závesov Nida						bez požiarnej odolnosti [1]	s požiarnou odolnosťou [2]	
		[mm]	[mm]	[mm]	Nida	Hrúbka	[mm]	[kg]	[min]	[kg/m²]	[kg/m²]	Trieda
JK/EL/CD60-25/Expert	CD60/CD60	1200	500	1200	Expert	2x12,5	75	19,1	-	25	-	1A
JK/EL/CD60-25/Woda [4]	CD60/CD60	1200	500	1200	Woda	2x12,5	75	20,1	-	25	-	1A
JK/EL/CD60-25/ OgieńTypF	CD60/CD60	1000	400	850	Ogień Typ F	2x12,5	75	19,9	(R)EI30	47	13,3	1A
JK/EL/CD60-25/Ogień+	CD60/CD60	1000	400	850	Ogień Plus	2x12,5	75	22,7	(R)EI45	47	7,5	1A
JK/EL/CD60-25/ WodaOgień+	CD60/CD60	1000	400	850	Woda Ogień Plus	2x12,5	75	22,7	(R)EI45	47	7,5	1A
JK/EL/CD60-25/Twarda	CD60/CD60	1000	400	850	Twarda	2x12,5	75	28,3	(R)EI45	47	7,5	1A
JK/EL/CD60-25/Hydro	CD60/CD60	1000	400	850	Hydro	2x12,5	75	24,3	(R)EI45	47	7,5	1A
JK/EL/CD60-30/Ogień+	CD60/CD60	1000	400	850	Ogień Plus	2x15,0	80	29,7	(R)EI60	47	7,5	1A
JK/EL/CD60-30/Twarda	CD60/CD60	1000	400	850	Twarda	2x15,0	80	33,5	(R)EI60	47	7,5	1A
JK/EL/CD60-30/Hydro	CD60/CD60	1000	400	850	Hydro	2x15,0	80	29,7	(R)EI60	47	7,5	1A

[1] Prípustné zaťaženie zohľadňuje: vlastnú tiaž, izolačný materiál a dodatočné úžitkové zaťaženie. Technický posudok 1060/12/R14NK.
[2] Dodatočné zaťaženie na základe požiarnej klasifikácie ITB 01060/17/R117NZP.
[3] Podľa technického normy ITB 01060/12/R34NK časť I a časť II.
[4] V interiéroch s relatívnou vlhkosťou vzduch do 85% (do 10 hodín) použiť dosku Nida Woda, ale v zónach vystavených intenzívnemu pôsobeniu vody odporúčame použiť sadrové dosky s vláknami Nida Hydro (horizontálne a vertikálne roviny pri vani, sprche a pod.)

SPOTREBA MATERIÁLOV NA 1 M² ZÁVESNÉHO PODHĽADU V SYSTÉME NIDA STROP

Názov materiálu	J.m.	Typ systému Nida Strop									
		JK/EL/CD60-25/Expert	JK/EL/CD60-25/Woda	JK/EL/CD60-25/OgieńTypF	JK/EL/CD60-25/Ogień+	JK/EL/CD60-25/WodaOgień+	JK/EL/CD60-25/Twarda	JK/EL/CD60-25/Hydro	JK/EL/CD60-30/Ogień+	JK/EL/CD60-30/Twarda	JK/EL/CD60-30/Hydro
		Spotreba materiálu na 1 m²									
Doska Nida Expert 12,5 mm	m²	2,0	-	-	-	-	-	-	-	-	-
Doska Nida Woda 12,5 mm	m²	-	2,0	-	-	-	-	-	-	-	-
Doska Nida Ogień Typ F 12,5 mm	m²	-	-	2,0	-	-	-	-	-	-	-
Doska Nida Ogień Plus 12,5 mm	m²	-	-	-	2,0	-	-	-	-	-	-
Doska Nida Woda Ogień Plus 12,5 mm	m²	-	-	-	-	2,0	-	-	-	-	-
Doska Nida Twarda 12,5 mm	m²	-	-	-	-	-	2,0	-	-	-	-
Doska Nida Hydro 12,5 mm	m²	-	-	-	-	-	-	2,0	-	-	-
Doska Nida Ogień Plus 15,0 mm	m²	-	-	-	-	-	-	-	2,0	-	-
Doska Nida Twarda 15,0 mm	m²	-	-	-	-	-	-	-	-	2,0	-
Doska Nida Hydro 15,0 mm	m²	-	-	-	-	-	-	-	-	-	2,0
Profil Nida CD60	bm	2,9	2,9	2,9	2,9	2,9	2,9	2,9	2,9	2,9	2,9
Profil Nida UD27	bm	0,6	0,6	0,6	0,6	0,6	0,6	0,6	0,6	0,6	0,6
Záves Nida Nida EL60	ks.	1,0	1,0	1,0	1,0	1,0	1,0	1,0	1,0	1,0	1,0
Priečna jednostranná spojka Nida LPJ60	ks.	3,4	3,4	3,4	3,4	3,4	3,4	3,4	3,4	3,4	3,4
Pozdĺžna spojka Nida LW60	ks.	0,6	0,6	0,6	0,6	0,6	0,6	0,6	0,6	0,6	0,6
Oceľový kotviaci prvok [5]	ks.	1,6	1,6	1,6	1,6	1,6	1,6	1,6	1,6	1,6	1,6
Samorezná skrutka 4,2x13 mm do plechu 1 mm FLAT HEAD®	ks.	4,0	4,0	4,0	4,0	4,0	4,0	4,0	4,0	4,0	4,0
Rýchloskrutky Nida 3,5x25 mm	ks.	6,0	6,0	6,0	6,0	6,0	-	-	6,0	-	-
Rýchloskrutky Nida 3,5x35 mm	ks.	18,0	18,0	18,0	18,0	18,0	-	-	-	-	-
Rýchloskrutky Nida 3,5x45 mm	ks.	-	-	-	-	-	-	-	18,0	-	-
Rýchloskrutky Nida Twarda 4,2x38 mm	ks.	-	-	-	-	-	24,0	-	-	6,0	-
Rýchloskrutky Nida Twarda 4,2x55 mm	ks.	-	-	-	-	-	-	-	-	18,0	-
Rýchloskrutky Nida Hydro C5 3,5x25 mm	ks.	-	-	-	-	-	-	6,0	-	-	6,0
Rýchloskrutky Nida Hydro C5 3,5x41 mm	ks.	-	-	-	-	-	-	18,0	-	-	18,0
Výstužná páska Nida	bm	1,4	1,4	1,4	1,4	1,4	1,4	1,4	1,4	1,4	1,4
Sadrový tmel Nida Start	kg	0,6	0,6	0,6	0,6	0,6	-	-	0,6	-	-
Sadrový tmel Nida Finish	kg	0,1	0,1	0,1	0,1	0,1	-	-	0,1	-	-
Hotová špachtľovacia hmota Nida Hydromix [6]	kg	-	-	-	-	-	0,7	0,7	-	0,7	0,7
Minerálna vlna [7]	m²	1,0	1,0	1,0	1,0	1,0	1,0	1,0	1,0	1,0	1,0

[5] Kotviaci prvok zvoľte individuálne na základe danej konštrukcie stropu a celkovej hmotnosti výstavby.
[6] V prípade sadro-trieskových dosiek s vláknami Nida Twarda možno ako alternatívu použiť sadrový tmel Nida Max.
[7] Použitie podľa požiadaviek.
Spotreby nezahrňujú straty materiálu.

PRVÉ SYSTÉMY SUCHEJ VÝSTAVBY NA TRHU S OZNAČENÍM CE

Navštívte náš kanál Siniat Nida YouTube

nida Strop

Trieda požiarnej odolnosti:	Maximálne zaťaženie výstavby:	Minimálna výška zavesenia:	Hmotnosť 1 m² výstavby:	Číslo súvisiaceho dokladu:
(R)EI60 (R)EI90 (R)EI120	75 kg/m²	87,5 mm	32,7-64,3 kg	EN13964:2014-05

Vyhlásenie o úžitkových vlastnostiach:
DoP/Ceiling System/0024/15.11.2016

SYSTÉMY:

JK/EL/CD60-37,5; JK/EL/CD60-40; JK/EL/CD60-55; JK/EL/CD60-60

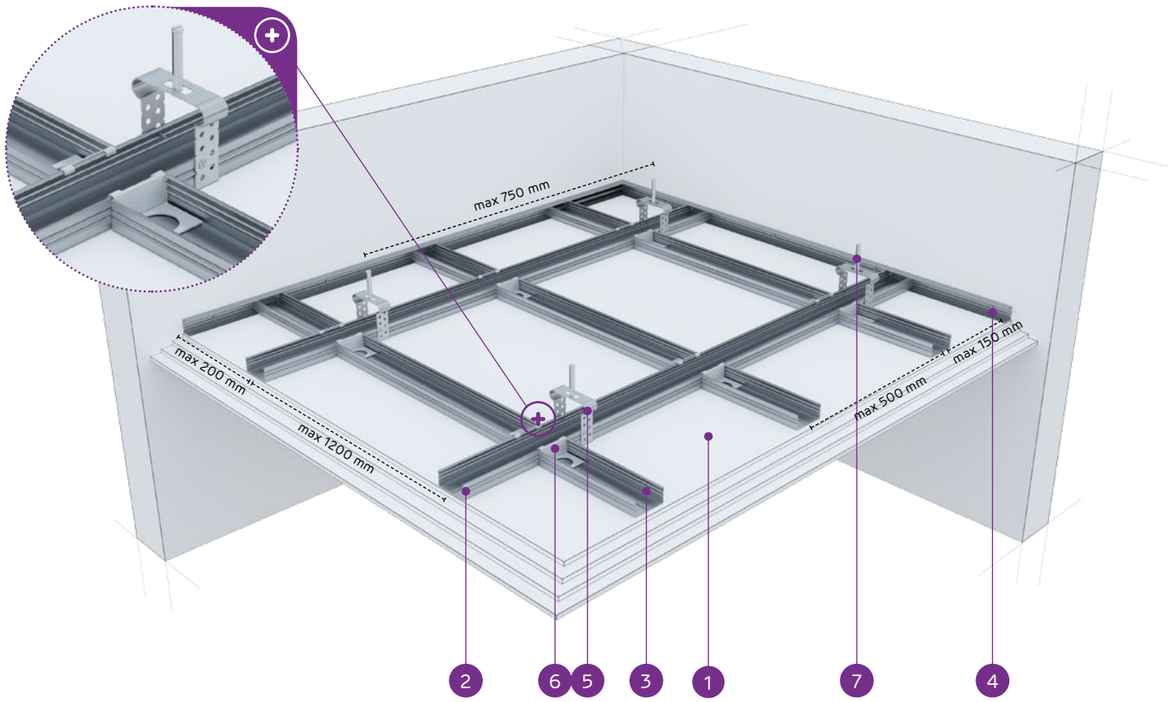

MATERIÁLY:

1. Sadrokartónová doska Nida
2. Hlavný profil Nida CD 60
3. Nosný profil Nida CD 60
4. Profil Nida UD 27
5. Záves Nida EL 60
6. Priečna jednostranná spojka Nida LPJ 60 alebo dvojitá priečna spojka Nida LPP 60
7. Oceľový kotviaci prvok

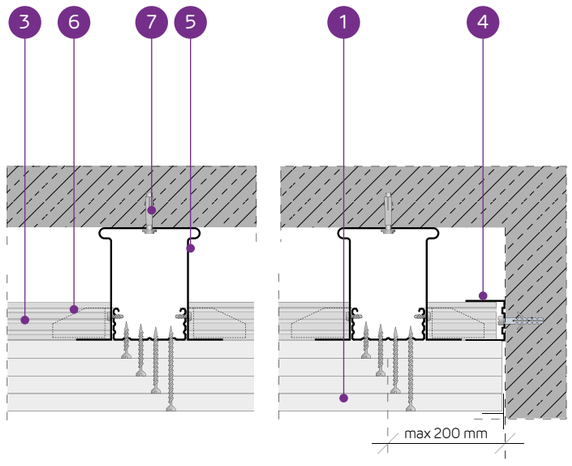

SYSTÉM ZÁVESNÝCH PODHĽADOV NA JEDNOÚROVŇOVEJ KRÍŽOVEJ NOSNEJ KONŠTRUKCII NIDA CD60 (NIDA EL60)

TECHNICKÉ PARAMETRE

Typ systému Nida Strop	Konštrukcia roštu				Opláštenie sadrokartónom		Minimálna výška zavesenia	Hmotnosť výstavby 1 m²	Trieda požiarnej odolnosti	Maximálne zaťaženie stropu Nida		Odolnosť proti nárazom [3]
	Typ profilu Nida	Maximálny rozstup hlavných profilov Nida CD60	Maximálny rozstup nosných profilov Nida CD60	Maximálny rozstup závesov Nida						bez požiarnej odolnosti [1]	s požiarnou odolnosťou [2]	
		[mm]	[mm]	[mm]	Nida	Hrúbka	[mm]	[kg]	[min]	[kg/m²]	[kg/m²]	Trieda
JK/EL/CD60-37,5/Ogień+	CD60/CD60	1000	400	750	Ogień Plus	3x12,5	87,5	32,7	(R)EI60	65	7,5	1A
JK/EL/CD60-37,5/WodaOgień+	CD60/CD60	1000	400	750	Woda Ogień Plus	3x12,5	87,5	32,7	(R)EI60	65	7,5	1A
JK/EL/CD60-37,5/Twarda	CD60/CD60	1000	400	750	Twarda	3x12,5	87,5	41,1	(R)EI60	65	7,5	1A
JK/EL/CD60-37,5/Hydro	CD60/CD60	1000	400	750	Hydro	3x12,5	87,5	35,1	(R)EI60	65	7,5	1A
JK/EL/CD60-40/Ogień+	CD60/CD60	850	400	750	Ogień Plus	2x12,5+15,0	90	36,2	(R)EI90	65	7,5	1A
JK/EL/CD60-40/Twarda	CD60/CD60	850	400	750	Twarda	2x12,5+15,0	90	43,7	(R)EI90	65	7,5	1A
JK/EL/CD60-40/Hydro	CD60/CD60	850	400	750	Hydro	2x12,5+15,0	90	37,8	(R)EI90	65	7,5	1A
JK/EL/CD60-55/Ogień+	CD60/CD60	650	400	650	Ogień Plus	2x12,5+2x15,0	110	49,7	(R)EI120	75	7,5	1A
JK/EL/CD60-60/Ogień+	CD60/CD60	650	400	650	Ogień Plus	4x15,0	110	56,7	(R)EI120	75	7,5	1A
JK/EL/CD60-60/Twarda	CD60/CD60	650	400	650	Twarda	4x15,0	110	64,3	(R)EI120	75	7,5	1A
JK/EL/CD60-60/Hydro	CD60/CD60	650	400	650	Hydro	4x15,0	110	56,7	(R)EI120	75	7,5	1A

[1] Prípustné zaťaženie zohľadňuje: vlastnú tiaž, izolačný materiál a dodatočné úžitkové zaťaženie. Technický posudok 1060/12/R14NK.
[2] Dodatočné zaťaženie na základe požiarnej klasifikácie ITB 01060/17/R117NZP.
[3] Podľa technického normy ITB 01060/12/R34NK časť I a časť II.

SPOTREBA MATERIÁLOV NA 1 M² ZÁVESNÉHO PODHĽADU V SYSTÉME NIDA STROP

Názov materiálu	J.m.	Typ systému Nida Strop										
		JK/EL/CD60-37,5/Ogień+	JK/EL/CD60-37,5/WodaOgień+	JK/EL/CD60-37,5/Twarda	JK/EL/CD60-37,5/Hydro	JK/EL/CD60-40/Ogień+	JK/EL/CD60-40/Twarda	JK/EL/CD60-40/Hydro	JK/EL/CD60-55/Ogień+	JK/EL/CD60-60/Ogień+	JK/EL/CD60-60/Twarda	JK/EL/CD60-60/Hydro
		Spotreba materiálu na 1 m²										
Doska Nida Ogień Plus 12,5 mm	m²	3,0	-	-	-	2,0	-	-	2,0	-	-	-
Doska Nida Woda Ogień Plus 12,5 mm	m²	-	3,0	-	-	-	-	-	-	-	-	-
Doska Nida Twarda 12,5 mm	m²	-	-	3,0	-	-	2,0	-	-	-	-	-
Doska Nida Hydro 12,5 mm	m²	-	-	-	3,0	-	-	2,0	-	-	-	-
Doska Nida Ogień Plus 15,0 mm	m²	-	-	-	-	1,0	-	-	2,0	4,0	-	-
Doska Nida Twarda 15,0 mm	m²	-	-	-	-	-	1,0	-	-	-	4,0	-
Doska Nida Hydro 15,0 mm	m²	-	-	-	-	-	-	1,0	-	-	-	4,0
Profil Nida CD60	bm	2,9	2,9	2,9	2,9	3,2	3,2	3,2	3,6	3,6	3,6	3,6
Profil Nida UD27	bm	0,6	0,6	0,6	0,6	0,6	0,6	0,6	0,6	0,6	0,6	0,6
Záves Nida Nida EL60	ks.	1,2	1,2	1,2	1,2	1,6	1,6	1,6	2,4	2,4	2,4	2,4
Priečna jednostranná spojka Nida LPJ60	ks.	3,4	3,4	3,4	3,4	4,8	4,8	4,8	6,2	6,2	6,2	6,2
Pozdĺžna spojka Nida LW60	ks.	0,6	0,6	0,6	0,6	0,6	0,6	0,6	0,6	0,6	0,6	0,6
Oceľový kotviaci prvok [4]	ks.	1,9	1,9	1,9	1,9	2,2	2,2	2,2	3,0	3,0	3,0	3,0
Samorezná skrutka 4,2x13 mm do plechu 1 mm FLAT HEAD®	ks.	4,8	4,8	4,8	4,8	6,4	6,4	6,4	9,6	9,6	9,6	9,6
Rýchloskrutky Nida 3,5x25 mm	ks.	6,0	6,0	-	-	6,0	-	-	6,0	6,0	-	-
Rýchloskrutky Nida 3,5x35 mm	ks.	6,0	6,0	-	-	6,0	-	-	-	-	-	-
Rýchloskrutky Nida 3,5x45 mm	ks.	-	-	-	-	-	-	-	6,0	6,0	-	-
Rýchloskrutky Nida 3,5x55 mm	ks.	18,0	18,0	-	-	18,0	-	-	6,0	6,0	-	-
Rýchloskrutky Nida 4,2x70 mm	ks.	-	-	-	-	-	-	-	18,0	18,0	-	-
Rýchloskrutky Nida Twarda 4,2x38 mm	ks.	-	-	12,0	-	-	12,0	-	-	-	6,0	-
Rýchloskrutky Nida Twarda 4,2x55 mm	ks.	-	-	18,0	-	-	18,0	-	-	-	12,0	-
Rýchloskrutky Nida Twarda 4,2x70 mm	ks.	-	-	-	-	-	-	-	-	-	18,0	-
Rýchloskrutky Nida Hydro C5 3,5x25 mm	ks.	-	-	-	6,0	-	-	6,0	-	-	-	6,0
Rýchloskrutky Nida Hydro C5 3,5x41 mm	ks.	-	-	-	6,0	-	-	6,0	-	-	-	6,0
Rýchloskrutky Nida Hydro C5 3,5x55 mm	ks.	-	-	-	18,0	-	-	18,0	-	-	-	6,0
Rýchloskrutky Nida Hydro C5 4,2x70 mm	ks.	-	-	-	-	-	-	-	-	-	-	18,0
Výstužná páska Nida	bm	1,4	1,4	1,4	1,4	1,4	1,4	1,4	1,4	1,4	1,4	1,4
Sadrový tmel Nida Start	kg	0,9	0,9	-	-	0,9	-	-	1,2	1,2	-	-
Sadrový tmel Nida Finish	kg	0,1	0,1	-	-	0,1	-	-	0,1	0,1	-	-
Hotová špachtľovacia hmota Nida Hydromix [5]	kg	-	-	1,0	1,0	-	1,0	1,0	-	-	1,3	1,3
Minerálna vlna [6]	m²	1,0	1,0	1,0	1,0	1,0	1,0	1,0	1,0	1,0	1,0	1,0

[4] Kotviaci prvok zvoľte individuálne na základe danej konštrukcie stropu a celkovej hmotnosti výstavby.
[5] V prípade sadro-trieskových dosiek s vláknami Nida Twarda možno ako alternatívu použiť sadrový tmel Nida Max.
[6] Použitie podľa požiadaviek.
Spotreby nezahrňujú straty materiálu.

Nida Strop

Trieda požiarnej odolnosti:	Maximálne zaťaženie výstavby:	Minimálna výška zavesenia:	Hmotnosť 1 m² výstavby:	Číslo súvisiaceho dokladu:
(R)EI15 (R)EI30	44 kg/m²	62,5 mm	10,9-18,1 kg	EN13964:2014-05

Vyhlásenie o úžitkových vlastnostiach:
DoP/Ceiling System/0024/15.11.2016

SYSTÉMY:

JK/WP/CD60-12,5; JK/WP/CD60-15; JK/WP/CD60-18

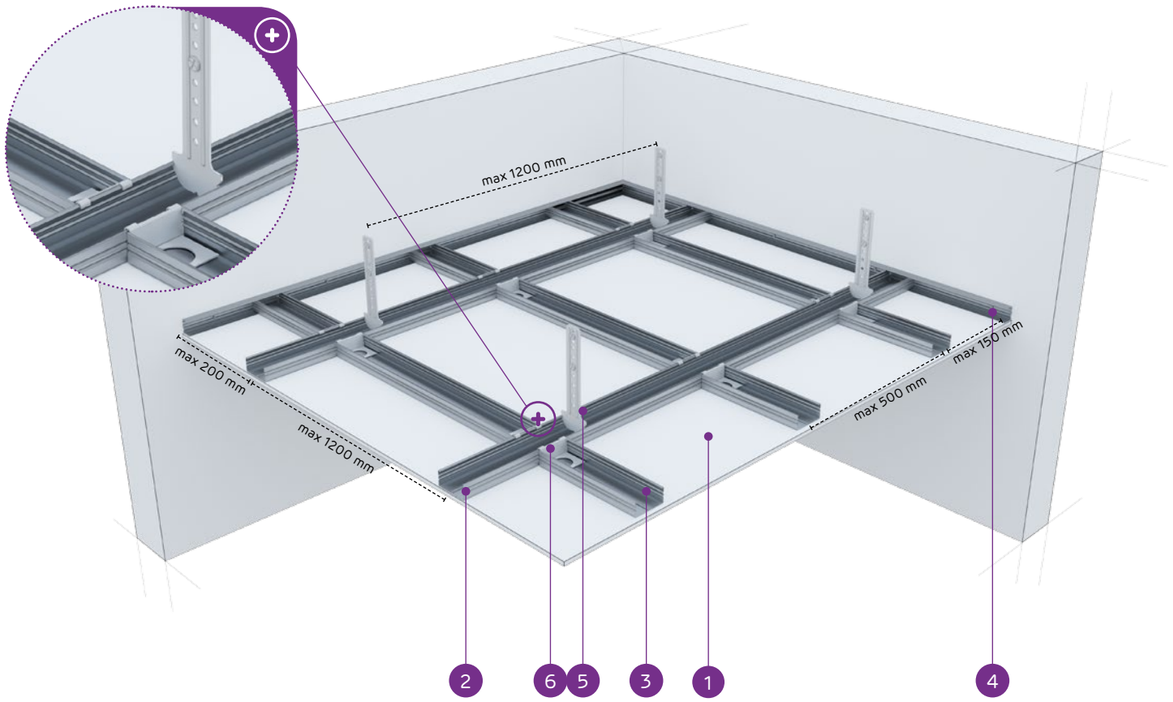

MATERIÁLY:

1. Sadrokartónová doska Nida
2. Hlavný profil Nida CD 60
3. Nosný profil Nida CD 60
4. Profil Nida UD 27
5. Krokvový záves Nida WP 60
6. Priečna jednostranná spojka Nida LPJ 60 alebo dvojitá priečna spojka Nida LPP 60
7. Oceľový kotviaci prvok

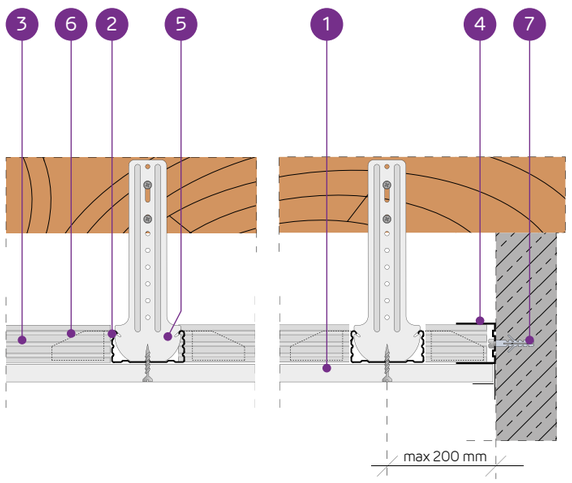

SYSTÉM ZÁVESNÝCH PODHĽADOV NA JEDNOÚROVŇOVEJ KRÍŽOVEJ NOSNEJ KONŠTRUKCII NIDA CD60 (NIDA WP60)

TECHNICKÉ PARAMETRE

Typ systému Nida Strop	Konštrukcia roštu				Opláštenie sadrokartónom		Minimálna výška zavesenia	Hmotnosť výstavby 1 m²	Trieda požiarnej odolnosti	Maximálne zaťaženie stropu Nida		Odolnosť proti nárazom [3]
	Typ profilu Nida	Maximálny rozstup hlavných profilov Nida CD60	Maximálny rozstup nosných profilov Nida CD60	Maximálny rozstup závesov Nida	Nida	Hrúbka				bez požiarnej odolnosti [1]	s požiarnou odolnosťou [2]	
		[mm]	[mm]	[mm]			[mm]	[kg]	[min]	[kg/m²]	[kg/m²]	Trieda
JK/WP/CD60-12,5/Expert	CD60/CD60	1200	500	1200	Expert	12,5	62,5	10,9	-	23	-	1A
JK/WP/CD60-12,5/Woda [4]	CD60/CD60	1200	500	1200	Woda	12,5	62,5	11,4	-	23	-	1A
JK/WP/CD60-12,5/Ogień+	CD60/CD60	1000	400	900	Ogień Plus	12,5	62,5	12,7	(R)EI15	41	7,5	1A
JK/WP/CD60-12,5/ WodaOgień+	CD60/CD60	1000	400	900	Woda Ogień Plus	12,5	62,5	12,7	(R)EI15	41	7,5	1A
JK/WP/CD60-12,5/Twarda	CD60/CD60	1000	400	900	Twarda	12,5	62,5	15,5	(R)EI15	41	7,5	1A
JK/WP/CD60-12,5/Hydro	CD60/CD60	1000	400	900	Hydro	12,5	62,5	13,5	(R)EI15	41	7,5	1A
JK/WP/CD60-15/Ogień+	CD60/CD60	1000	400	850	Ogień Plus	15,0	65	16,2	(R)EI15	44	7,5	1A
JK/WP/CD60-15/Twarda	CD60/CD60	1000	400	850	Twarda	15,0	65	18,1	(R)EI15	44	7,5	1A
JK/WP/CD60-15/Hydro	CD60/CD60	1000	400	850	Hydro	15,0	65	16,2	(R)EI15	44	7,5	1A
JK/WP/CD60-18/Ogień+	CD60/CD60	1000	400	850	Ogień Plus	18,0	68	16,9	(R)EI30	44	7,5	1A

[1] Prípustné zaťaženie zohľadňuje: vlastnú tiaž, izolačný materiál a dodatočné úžitkové zaťaženie. Technický posudok 1060/12/R14NK.
[2] Dodatočné zaťaženie na základe požiarnej klasifikácie ITB 01060/17/R117NZP.
[3] Podľa technického normy ITB 01060/12/R34NK časť I a časť II.
[4] V interiéroch s relatívnou vlhkosťou vzduch do 85% (do 10 hodín) použiť dosku Nida Woda, ale v zónach vystavených intenzívnemu pôsobeniu vody odporúčame použiť sadrové dosky s vláknami Nida Hydro (horizontálne a vertikálne roviny pri vani, sprche a pod.)

SPOTREBA MATERIÁLOV NA 1 M² ZÁVESNÉHO PODHĽADU V SYSTÉME NIDA STROP

Názov materiálu	J.m.	Typ systému Nida Strop									
		JK/WP/CD60-12,5/Expert	JK/WP/CD60-12,5/Woda	JK/WP/CD60-12,5/Ogień+	JK/WP/CD60-12,5/WodaOgień+	JK/WP/CD60-12,5/Twarda	JK/WP/CD60-12,5/Hydro	JK/WP/CD60-15/Ogień+	JK/WP/CD60-15/Twarda	JK/WP/CD60-15/Hydro	JK/WP/CD60-18/Ogień+
		Spotreba materiálu na 1 m²									
Doska Nida Expert 12,5 mm	m²	1,0	-	-	-	-	-	-	-	-	-
Doska Nida Woda 12,5 mm	m²	-	1,0	-	-	-	-	-	-	-	-
Doska Nida Ogień Plus 12,5 mm	m²	-	-	1,0	-	-	-	-	-	-	-
Doska Nida Woda Ogień Plus 12,5 mm	m²	-	-	-	1,0	-	-	-	-	-	-
Doska Nida Twarda 12,5 mm	m²	-	-	-	-	1,0	-	-	-	-	-
Doska Nida Hydro 12,5 mm	m²	-	-	-	-	-	1,0	-	-	-	-
Doska Nida Ogień Plus 15,0 mm	m²	-	-	-	-	-	-	1,0	-	-	-
Doska Nida Twarda 15,0 mm	m²	-	-	-	-	-	-	-	1,0	-	-
Doska Nida Hydro 15,0 mm	m²	-	-	-	-	-	-	-	-	1,0	-
Doska Nida Ogień Plus 18,0 mm	m²	-	-	-	-	-	-	-	-	-	1,0
Profil Nida CD60	bm	2,9	2,9	2,9	2,9	2,9	2,9	2,9	2,9	2,9	2,9
Profil Nida UD27	bm	0,6	0,6	0,6	0,6	0,6	0,6	0,6	0,6	0,6	0,6
Krokvový záves Nida WP60	ks.	1,0	1,0	1,0	1,0	1,0	1,0	1,0	1,0	1,0	1,0
Priečna jednostranná spojka Nida LPJ60	ks.	3,4	3,4	3,4	3,4	3,4	3,4	3,4	3,4	3,4	3,4
Pozdĺžna spojka Nida LW60	ks.	0,6	0,6	0,6	0,6	0,6	0,6	0,6	0,6	0,6	0,6
Oceľový kotviaci prvok [5]	ks.	1,6	1,6	1,6	1,6	1,6	1,6	1,6	1,6	1,6	1,6
Rýchloskrutky Nida 3,5x25 mm	ks.	18,0	18,0	18,0	18,0	-	-	18,0	-	-	-
Rýchloskrutky Nida 3,5x35 mm	ks.	-	-	-	-	-	-	-	-	-	18,0
Rýchloskrutky Nida Twarda 4,2x38 mm	ks.	-	-	-	-	18,0	-	-	18,0	-	-
Rýchloskrutky Nida Hydro C5 3,5x25 mm	ks.	-	-	-	-	-	18,0	-	-	18,0	-
Výstužná páska Nida	bm	1,4	1,4	1,4	1,4	1,4	1,4	1,4	1,4	1,4	1,4
Sadrový tmel Nida Start	kg	0,3	0,3	0,3	0,3	-	-	0,3	-	-	0,3
Sadrový tmel Nida Finish	kg	0,1	0,1	0,1	0,1	-	-	0,1	-	-	0,1
Hotová špachťovacia hmota Nida Hydromix [6]	kg	-	-	-	-	0,4	0,4	-	0,4	0,4	-
Minerálna vlna [7]	m²	1,0	1,0	1,0	1,0	1,0	1,0	1,0	1,0	1,0	1,0

[5] Kotviaci prvok zvoľte individuálne na základe danej konštrukcie stropu a celkovej hmotnosti výstavby.
[6] V prípade sadro-trieskových dosiek s vláknami Nida Twarda možno ako alternatívu použiť sadrový tmel Nida Max.
[7] Použitie podľa požiadaviek.
Spotreby nezahrňujú straty materiálu.

PRVÉ SYSTÉMY SUCHEJ VÝSTAVBY NA TRHU S OZNAČENÍM CE

Navštívte náš kanál
Siniat Nida
YouTube

Nida Strop

Trieda požiarnej odolnosti:	Maximálne zaťaženie výstavby:	Minimálna výška zavesenia:	Hmotnosť 1 m² výstavby:	Číslo súvisiaceho dokladu:
(R)EI30 (R)EI45 (R)EI60	47 kg/m²	75 mm	19,1-33,5 kg	EN13964:2014-05

Vyhlásenie o úžitkových vlastnostiach:
DoP/Ceiling System/0024/15.11.2016

SYSTÉMY:

JK/WP/CD60-25; JK/WP/CD60-30

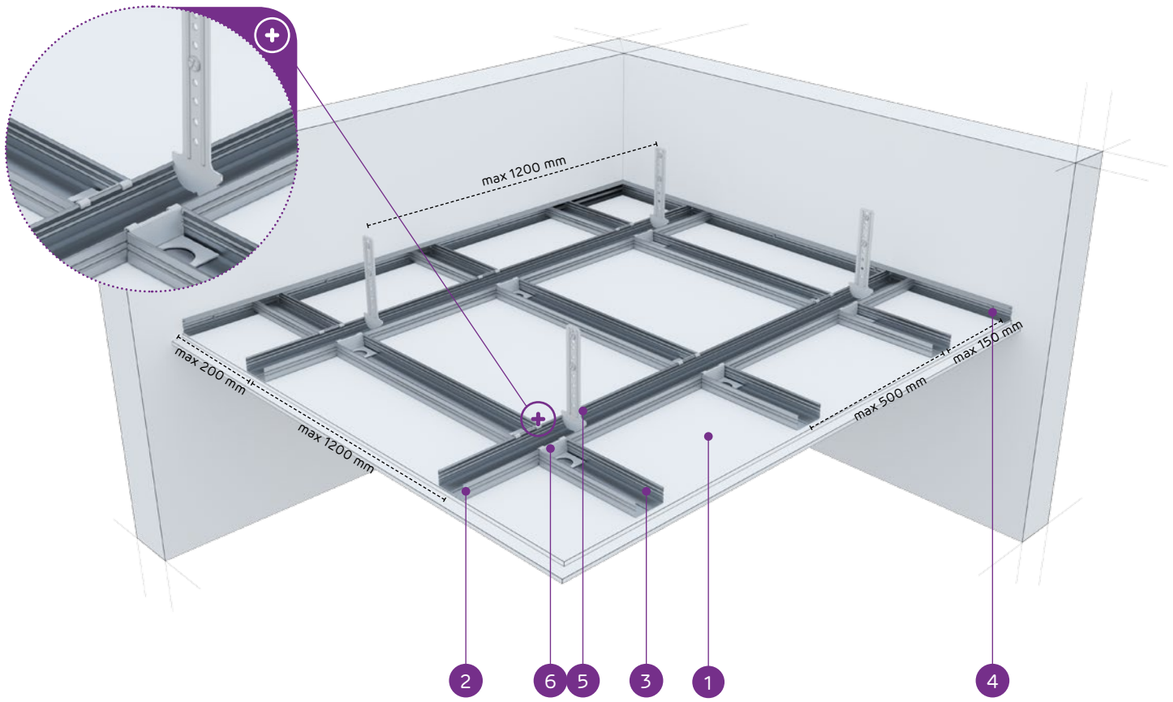

MATERIÁLY:

1. Sadrokartónová doska Nida
2. Hlavný profil Nida CD 60
3. Nosný profil Nida CD 60
4. Profil Nida UD 27
5. Krokvový záves Nida WP 60
6. Priečna jednostranná spojka Nida LPJ 60 alebo dvojitá priečna spojka Nida LPP 60
7. Oceľový kotviaci prvok

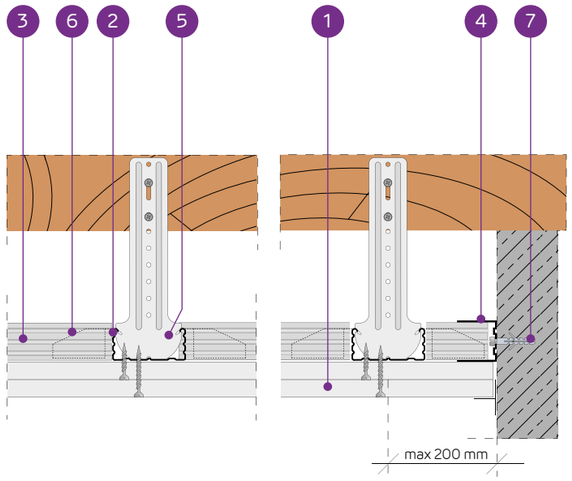

SYSTÉM ZÁVESNÝCH PODHĽADOV NA JEDNOÚROVŇOVEJ KRÍŽOVEJ NOSNEJ KONŠTRUKCII NIDA CD60 (NIDA WP60)

TECHNICKÉ PARAMETRE

Typ systému Nida Strop	Konštrukcia roštu				Opláštenie sadrokartónom		Minimálna výška zavesenia	Hmotnosť výstavby 1 m²	Trieda požiarnej odolnosti	Maximálne zaťaženie stropu Nida		Odolnosť proti nárazom [3]
	Typ profilu Nida	Maximálny rozstup hlavných profilov Nida CD60	Maximálny rozstup nosných profilov Nida CD60	Maximálny rozstup závesov Nida	Nida	Hrúbka				bez požiarnej odolnosti [1]	s požiarnou odolnosťou [2]	
		[mm]	[mm]	[mm]			[mm]	[kg]	[min]	[kg/m²]	[kg/m²]	Trieda
JK/WP/CD60-25/Expert	CD60/CD60	1200	500	1200	Expert	2x12,5	75	19,1	-	25	-	1A
JK/WP/CD60-25/Woda [4]	CD60/CD60	1200	500	1200	Woda	2x12,5	75	20,1	-	25	-	1A
JK/WP/CD60-25/OgieńTypF	CD60/CD60	1000	400	850	Ogień Typ F	2x12,5	75	19,9	(R)EI30	47	13,3	1A
JK/WP/CD60-25/Ogień+	CD60/CD60	1000	400	850	Ogień Plus	2x12,5	75	22,7	(R)EI45	47	7,5	1A
JK/WP/CD60-25/WodaOgień+	CD60/CD60	1000	400	850	Woda Ogień Plus	2x12,5	75	22,7	(R)EI45	47	7,5	1A
JK/WP/CD60-25/Twarda	CD60/CD60	1000	400	850	Twarda	2x12,5	75	28,3	(R)EI45	47	7,5	1A
JK/WP/CD60-25/Hydro	CD60/CD60	1000	400	850	Hydro	2x12,5	75	24,3	(R)EI45	47	7,5	1A
JK/WP/CD60-30/Ogień+	CD60/CD60	1000	400	850	Ogień Plus	2x15,0	80	29,7	(R)EI60	47	7,5	1A
JK/WP/CD60-30/Twarda	CD60/CD60	1000	400	850	Twarda	2x15,0	80	33,5	(R)EI60	47	7,5	1A
JK/WP/CD60-30/Hydro	CD60/CD60	1000	400	850	Hydro	2x15,0	80	29,7	(R)EI60	47	7,5	1A

[1] Prípustné zaťaženie zohľadňuje: vlastnú tiaž, izolačný materiál a dodatočné úžitkové zaťaženie. Technický posudok 1060/12/R14NK.
[2] Dodatočné zaťaženie na základe požiarnej klasifikácie ITB 01060/17/R117NZP.
[3] Podľa technického normy ITB 01060/12/R34NK časť I a časť II.
[4] V interiéroch s relatívnou vlhkosťou vzduch do 85% (do 10 hodín) použiť dosku Nida Woda, ale v zónach vystavených intenzívnemu pôsobeniu vody odporúčame použiť sadrové dosky s vláknami Nida Hydro (horizontálne a vertikálne roviny pri vani, sprche a pod.)

SPOTREBA MATERIÁLOV NA 1 M² ZÁVESNÉHO PODHĽADU V SYSTÉME NIDA STROP

Názov materiálu	J.m.	Typ systému Nida Strop									
		JK/WP/CD60-25/Expert	JK/WP/CD60-25/Woda	JK/WP/CD60-25/OgieńTypF	JK/WP/CD60-25/Ogień+	JK/WP/CD60-25/WodaOgień+	JK/WP/CD60-25/Twarda	JK/WP/CD60-25/Hydro	JK/WP/CD60-30/Ogień+	JK/WP/CD60-30/Twarda	JK/WP/CD60-30/Hydro
		Spotreba materiálu na 1 m²									
Doska Nida Expert 12,5 mm	m²	2,0	-	-	-	-	-	-	-	-	-
Doska Nida Woda 12,5 mm	m²	-	2,0	-	-	-	-	-	-	-	-
Doska Nida Ogień Typ F 12,5 mm	m²	-	-	2,0	-	-	-	-	-	-	-
Doska Nida Ogień Plus 12,5 mm	m²	-	-	-	2,0	-	-	-	-	-	-
Doska Nida Woda Ogień Plus 12,5 mm	m²	-	-	-	-	2,0	-	-	-	-	-
Doska Nida Twarda 12,5 mm	m²	-	-	-	-	-	2,0	-	-	-	-
Doska Nida Hydro 12,5 mm	m²	-	-	-	-	-	-	2,0	-	-	-
Doska Nida Ogień Plus 15,0 mm	m²	-	-	-	-	-	-	-	2,0	-	-
Doska Nida Twarda 15,0 mm	m²	-	-	-	-	-	-	-	-	2,0	-
Doska Nida Hydro 15,0 mm	m²	-	-	-	-	-	-	-	-	-	2,0
Profil Nida CD60	bm	2,9	2,9	2,9	2,9	2,9	2,9	2,9	2,9	2,9	2,9
Profil Nida UD27	bm	0,6	0,6	0,6	0,6	0,6	0,6	0,6	0,6	0,6	0,6
Krokvový záves Nida WP60	ks.	1,0	1,0	1,0	1,0	1,0	1,0	1,0	1,0	1,0	1,0
Priečna jednostranná spojka Nida LPJ60	ks.	3,4	3,4	3,4	3,4	3,4	3,4	3,4	3,4	3,4	3,4
Pozdĺžna spojka Nida LW60	ks.	0,6	0,6	0,6	0,6	0,6	0,6	0,6	0,6	0,6	0,6
Oceľový kotviaci prvok [5]	ks.	1,6	1,6	1,6	1,6	1,6	1,6	1,6	1,6	1,6	1,6
Rýchloskrutky Nida 3,5x25 mm	ks.	6,0	6,0	6,0	6,0	6,0	-	-	6,0	-	-
Rýchloskrutky Nida 3,5x35 mm	ks.	18,0	18,0	18,0	18,0	18,0	-	-	-	-	-
Rýchloskrutky Nida 3,5x45 mm	ks.	-	-	-	-	-	-	-	18,0	-	-
Rýchloskrutky Nida Twarda 4,2x38 mm	ks.	-	-	-	-	-	24,0	-	-	6,0	-
Rýchloskrutky Nida Twarda 4,2x55 mm	ks.	-	-	-	-	-	-	-	-	18,0	-
Rýchloskrutky Nida Hydro C5 3,5x25 mm	ks.	-	-	-	-	-	-	6,0	-	-	6,0
Rýchloskrutky Nida Hydro C5 3,5x41 mm	ks.	-	-	-	-	-	-	18,0	-	-	18,0
Výstužná páska Nida	bm	1,4	1,4	1,4	1,4	1,4	1,4	1,4	1,4	1,4	1,4
Sadrový tmel Nida Start	kg	0,6	0,6	0,6	0,6	0,6	-	-	0,6	-	-
Sadrový tmel Nida Finish	kg	0,1	0,1	0,1	0,1	0,1	-	-	0,1	-	-
Hotová špachtľovacia hmota Nida Hydromix [6]	kg	-	-	-	-	-	0,7	0,7	-	0,7	0,7
Minerálna vlna [7]	m²	1,0	1,0	1,0	1,0	1,0	1,0	1,0	1,0	1,0	1,0

[5] Kotviaci prvok zvoľte individuálne na základe danej konštrukcie stropu a celkovej hmotnosti výstavby.
[6] V prípade sadro-trieskových dosiek s vláknami Nida Twarda možno ako alternatívu použiť sadrový tmel Nida Max.
[7] Použitie podľa požiadaviek.
Spotreby nezahrňujú straty materiálu.

Nida Strop

Trieda požiarnej odolnosti:	Maximálne zaťaženie výstavby:	Minimálna výška zavesenia:	Hmotnosť 1 m² výstavby:	Číslo súvisiaceho dokladu:
(R)EI60 (R)EI90 (R)EI120	75 kg/m²	87,5 mm	32,7-64,3 kg	EN13964:2014-05

Vyhlásenie o úžitkových vlastnostiach:
DoP/Ceiling System/0024/15.11.2016

SYSTÉMY:

JK/WP/CD60-37,5; JK/WP/CD60-40; JK/WP/CD60-55; JK/WP/CD60-60

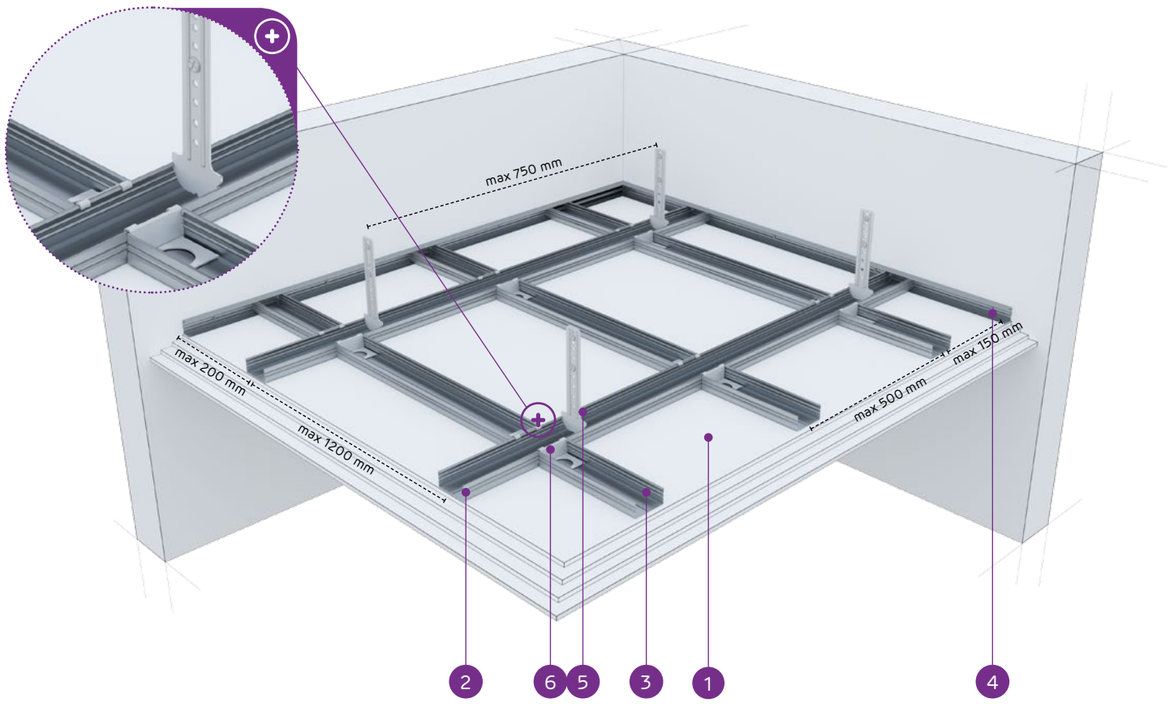

MATERIÁLY:

1. Sadrokartónová doska Nida
2. Hlavný profil Nida CD 60
3. Nosný profil Nida CD 60
4. Profil Nida UD 27
5. Krokvový záves Nida WP 60
6. Priečna jednostranná spojka Nida LPJ 60 alebo dvojitá priečna spojka Nida LPP 60
7. Oceľový kotviaci prvok

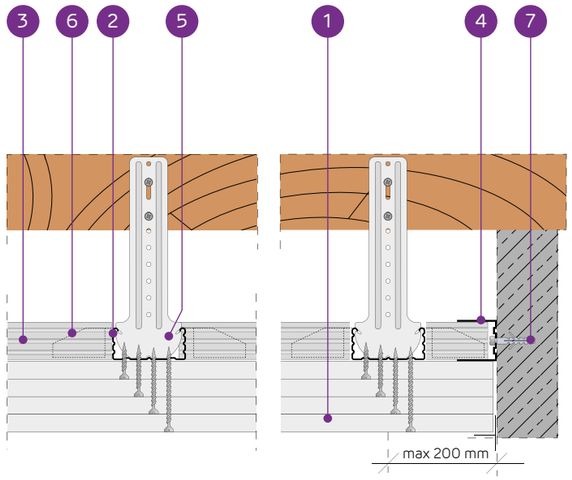

SYSTÉM ZÁVESNÝCH PODHĽADOV NA JEDNOÚROVŇOVEJ KRÍŽOVEJ NOSNEJ KONŠTRUKCII NIDA CD60 (NIDA WP60)

TECHNICKÉ PARAMETRE

Typ systému Nida Strop	Konštrukcia roštu				Opláštenie sadrokartónom		Minimálna výška zavesenia	Hmotnosť výstavby 1 m²	Trieda požiarnej odolnosti	Maximálne zaťaženie stropu Nida		Odolnosť proti nárazom[3]
	Typ profilu Nida	Maximálny rozstup hlavných profilov Nida CD60	Maximálny rozstup nosných profilov Nida CD60	Maximálny rozstup závesov Nida						bez požiarnej odolnosti[1]	s požiarnou odolnosťou[2]	
		[mm]	[mm]	[mm]	Nida	Hrúbka	[mm]	[kg]	[min]	[kg/m²]	[kg/m²]	Trieda
JK/WP/CD60-37,5/Ogień+	CD60/CD60	1000	400	750	Ogień Plus	3x12,5	87,5	32,7	(R)EI60	65	7,5	1A
JK/WP/CD60-37,5/WodaOgień+	CD60/CD60	1000	400	750	Woda Ogień Plus	3x12,5	87,5	32,7	(R)EI60	65	7,5	1A
JK/WP/CD60-37,5/Twarda	CD60/CD60	1000	400	750	Twarda	3x12,5	87,5	41,1	(R)EI60	65	7,5	1A
JK/WP/CD60-37,5/Hydro	CD60/CD60	1000	400	750	Hydro	3x12,5	87,5	35,1	(R)EI60	65	7,5	1A
JK/WP/CD60-40/Ogień+	CD60/CD60	850	400	750	Ogień Plus	2x12,5+15,0	90	36,2	(R)EI90	65	7,5	1A
JK/WP/CD60-40/Twarda	CD60/CD60	850	400	750	Twarda	2x12,5+15,0	90	43,7	(R)EI90	65	7,5	1A
JK/WP/CD60-40/Hydro	CD60/CD60	850	400	750	Hydro	2x12,5+15,0	90	37,8	(R)EI90	65	7,5	1A
JK/WP/CD60-55/Ogień+	CD60/CD60	650	400	650	Ogień Plus	2x12,5+2x15,0	110	49,7	(R)EI120	75	7,5	1A
JK/WP/CD60-60/Ogień+	CD60/CD60	650	400	650	Ogień Plus	4x15,0	110	56,7	(R)EI120	75	7,5	1A
JK/WP/CD60-60/Twarda	CD60/CD60	650	400	650	Twarda	4x15,0	110	64,3	(R)EI120	75	7,5	1A
JK/WP/CD60-60/Hydro	CD60/CD60	650	400	650	Hydro	4x15,0	110	56,7	(R)EI120	75	7,5	1A

[1] Prípustné zaťaženie zohľadňuje: vlastnú tiaž, izolačný materiál a dodatočné úžitkové zaťaženie. Technický posudok 1060/12/R14NK.
[2] Dodatočné zaťaženie na základe požiarnej klasifikácie ITB 01060/17/R117NZP.
[3] Podľa technického normy ITB 01060/12/R34NK časť I a časť II.

SPOTREBA MATERIÁLOV NA 1 M² ZÁVESNÉHO PODHĽADU V SYSTÉME NIDA STROP

Názov materiálu	J.m.	Typ systému Nida Strop										
		JK/WP/CD60-37,5/Ogień+	JK/WP/CD60-37,5/WodaOgień+	JK/WP/CD60-37,5/Twarda	JK/WP/CD60-37,5/Hydro	JK/WP/CD60-40/Ogień+	JK/WP/CD60-40/Twarda	JK/WP/CD60-40/Hydro	JK/WP/CD60-55/Ogień+	JK/WP/CD60-60/Ogień+	JK/WP/CD60-60/Twarda	JK/WP/CD60-60/Hydro
		Spotreba materiálu na 1 m²										
Doska Nida Ogień Plus 12,5 mm	m²	3,0	-	-	-	2,0	-	-	2,0	-	-	-
Doska Nida Woda Ogień Plus 12,5 mm	m²	-	3,0	-	-	-	-	-	-	-	-	-
Doska Nida Twarda 12,5 mm	m²	-	-	3,0	-	-	2,0	-	-	-	-	-
Doska Nida Hydro 12,5 mm	m²	-	-	-	3,0	-	-	2,0	-	-	-	-
Doska Nida Ogień Plus 15,0 mm	m²	-	-	-	-	1,0	-	-	2,0	4,0	-	-
Doska Nida Twarda 15,0 mm	m²	-	-	-	-	-	1,0	-	-	-	4,0	-
Doska Nida Hydro 15,0 mm	m²	-	-	-	-	-	-	1,0	-	-	-	4,0
Profil Nida CD60	bm	2,9	2,9	2,9	2,9	3,2	3,2	3,2	3,6	3,6	3,6	3,6
Profil Nida UD27	bm	0,6	0,6	0,6	0,6	0,6	0,6	0,6	0,6	0,6	0,6	0,6
Krokvový záves Nida WP60	ks.	1,2	1,2	1,2	1,2	1,6	1,6	1,6	2,4	2,4	2,4	2,4
Priečna jednostranná spojka Nida LPJ60	ks.	3,4	3,4	3,4	3,4	4,8	4,8	4,8	6,2	6,2	6,2	6,2
Pozdĺžna spojka Nida LW60	ks.	0,6	0,6	0,6	0,6	0,6	0,6	0,6	0,6	0,6	0,6	0,6
Oceľový kotviaci prvok[4]	ks.	1,9	1,9	1,9	1,9	2,2	2,2	2,2	3,0	3,0	3,0	3,0
Rýchloskrutky Nida 3,5x25 mm	ks.	6,0	6,0	-	-	6,0	-	-	6,0	6,0	-	-
Rýchloskrutky Nida 3,5x35 mm	ks.	6,0	6,0	-	-	6,0	-	-	-	-	-	-
Rýchloskrutky Nida 3,5x45 mm	ks.	-	-	-	-	-	-	-	6,0	6,0	-	-
Rýchloskrutky Nida 3,5x55 mm	ks.	18,0	18,0	-	-	18,0	-	-	6,0	6,0	-	-
Rýchloskrutky Nida 4,2x70 mm	ks.	-	-	-	-	-	-	-	18,0	18,0	-	-
Rýchloskrutky Nida Twarda 4,2x38 mm	ks.	-	-	12,0	-	-	12,0	-	-	-	6,0	-
Rýchloskrutky Nida Twarda 4,2x55 mm	ks.	-	-	18,0	-	-	18,0	-	-	-	12,0	-
Rýchloskrutky Nida Twarda 4,2x70 mm	ks.	-	-	-	-	-	-	-	-	-	18,0	-
Rýchloskrutky Nida Hydro C5 3,5x25 mm	ks.	-	-	-	6,0	-	-	6,0	-	-	-	6,0
Rýchloskrutky Nida Hydro C5 3,5x41 mm	ks.	-	-	-	6,0	-	-	6,0	-	-	-	6,0
Rýchloskrutky Nida Hydro C5 3,5x55 mm	ks.	-	-	-	18,0	-	-	18,0	-	-	-	6,0
Rýchloskrutky Nida Hydro C5 4,2x70 mm	ks.	-	-	-	-	-	-	-	-	-	-	18,0
Výstužná páska Nida	bm	1,4	1,4	1,4	1,4	1,4	1,4	1,4	1,4	1,4	1,4	1,4
Sadrový tmel Nida Start	kg	0,9	0,9	-	-	0,9	-	-	1,2	1,2	-	-
Sadrový tmel Nida Finish	kg	0,1	0,1	-	-	0,1	-	-	0,1	0,1	-	-
Hotová špachtľovacia hmota Nida Hydromix[5]	kg	-	-	1,0	1,0	-	1,0	1,0	-	-	1,3	1,3
Minerálna vlna[6]	m²	1,0	1,0	1,0	1,0	1,0	1,0	1,0	1,0	1,0	1,0	1,0

[4] Kotviaci prvok zvoľte individuálne na základe danej konštrukcie stropu a celkovej hmotnosti výstavby.
[5] V prípade sadro-trieskových dosiek s vláknami Nida Twarda možno ako alternatívu použiť sadrový tmel Nida Max.
[6] Použitie podľa požiadaviek.
Spotreby nezahrňujú straty materiálu.

PRVÉ SYSTÉMY SUCHEJ VÝSTAVBY NA TRHU S OZNAČENÍM CE

Navštívte náš kanál
Siniat Nida
YouTube

Nida Strop

Trieda požiarnej odolnosti:	Maximálne zaťaženie výstavby:	Minimálna výška zavesenia:	Hmotnosť 1 m² výstavby:	Číslo súvisiaceho dokladu:
neklasifikované	25 kg/m²	192,5 mm	10,9-20,1 kg	EN13964:2014-05

Vyhlásenie o úžitkových vlastnostiach:
DoP/Ceiling System/0024/15.11.2016

SYSTÉMY:

JK/WO/CD60-12,5; JK/WO/CD60-25

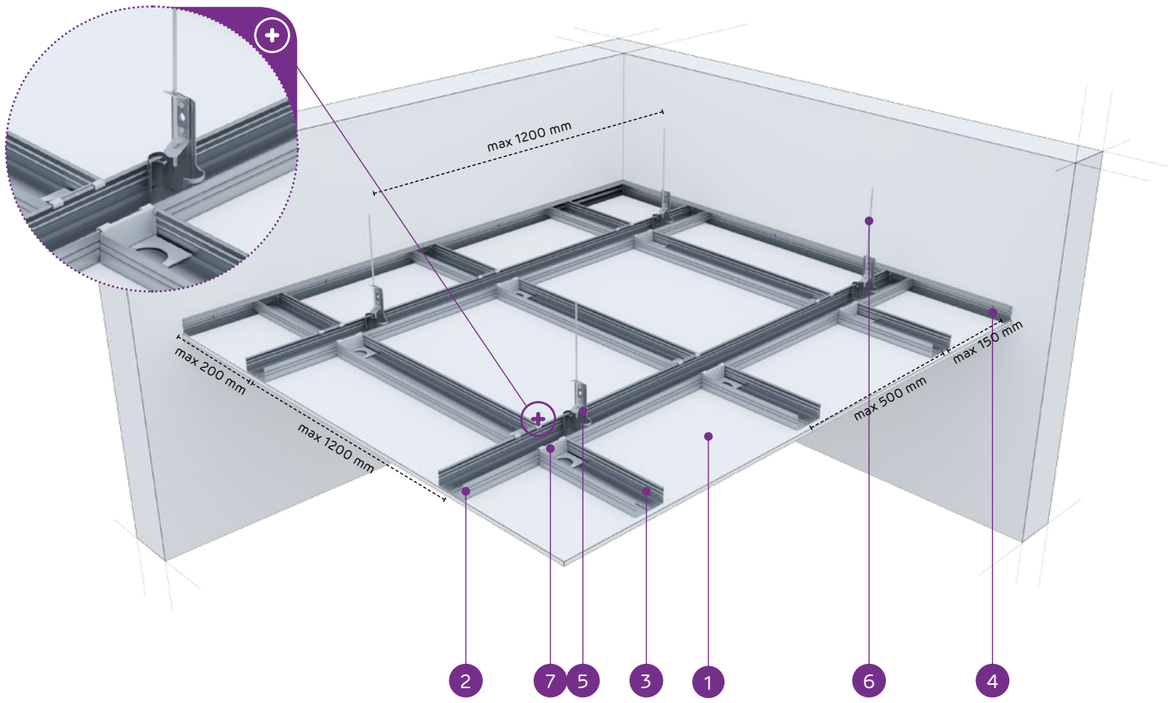

MATERIÁLY:

1. Sadrokartónová doska Nida
2. Hlavný profil Nida CD 60
3. Nosný profil Nida CD 60
4. Profil Nida UD 27
5. Perový rýchlozáves Nida WO 60
6. Kotviaci drôt Nida
7. Priečna jednostranná spojka Nida LPJ 60 alebo dvojitá priečna spojka Nida LPP 60
8. Oceľový kotviaci prvok

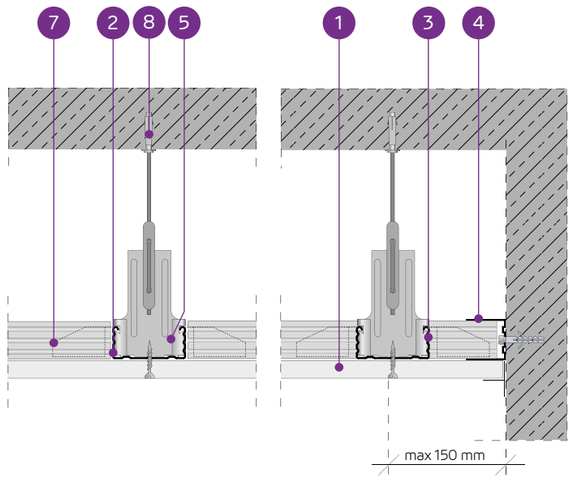

SYSTÉM ZÁVESNÝCH PODHĽADOV NA JEDNOÚROVŇOVEJ KRÍŽOVEJ NOSNEJ KONŠTRUKCII NIDA CD60 (NIDA WO60)

TECHNICKÉ PARAMETRE

Typ systému Nida Strop	Konštrukcia roštu				Opláštenie sadrokartónom		Minimálna výška zavesenia	Hmotnosť výstavby 1 m²	Trieda požiarnej odolnosti	Maximálne zaťaženie stropu Nida		Odolnosť proti nárazom [2]
	Typ profilu Nida	Maximálny rozstup hlavných profilov Nida CD60	Maximálny rozstup nosných profilov Nida CD60	Maximálny rozstup závesov Nida	Nida	Hrúbka				bez požiarnej odolnosti [1]	s požiarnou odolnosťou	
		[mm]	[mm]	[mm]			[mm]	[kg]	[min]	[kg/m²]	[kg/m²]	Trieda
JK/WO/CD60-12,5/Expert	CD60/CD60	1200	500	1200	Expert	12,5	192,5	10,9	-	23	-	-
JK/WO/CD60-12,5/Woda [3]	CD60/CD60	1200	500	1200	Woda	12,5	192,5	11,4	-	23	-	-
JK/WO/CD60-25/Expert	CD60/CD60	1200	500	1200	Expert	2x12,5	205	19,1	-	25	-	-
JK/WO/CD60-25/Woda [3]	CD60/CD60	1200	500	1200	Woda	2x12,5	205	20,1	-	25	-	-

[1] Prípustné zaťaženie zohľadňuje: vlastnú tiaž, izolačný materiál a dodatočné úžitkové zaťaženie. Technický posudok 1060/12/R14NK.
[2] Podľa technického normy ITB 01060/12/R34NK časť I a časť II.
[3] V interiéroch s relatívnou vlhkosťou vzduch do 85% (do 10 hodín) použiť dosku Nida Woda, ale v zónach vystavených intenzívnemu pôsobeniu vody odporúčame použiť sadrové dosky s vláknami Nida Hydro (horizontálne a vertikálne roviny pri vani, sprche a pod.)

SPOTREBA MATERIÁLOV NA 1 M² ZÁVESNÉHO PODHĽADU V SYSTÉME NIDA STROP

Názov materiálu	J.m.	Typ systému Nida Strop			
		JK/WO/CD60-12,5/Expert	JK/WO/CD60-12,5/Woda	JK/WO/CD60-25/Expert	JK/WO/CD60-25/Woda
		Spotreba materiálu na 1 m²			
Doska Nida Expert 12,5 mm	m²	1,0	-	2,0	-
Doska Nida Woda 12,5 mm	m²	-	1,0	-	2,0
Profil Nida CD60	bm	2,9	2,9	2,9	2,9
Profil Nida UD27	bm	0,6	0,6	0,6	0,6
Perový rýchlozáves Nida WO60	ks.	1,0	1,0	1,0	1,0
Kotviaci drôt Nida	szt	1,0	1,0	1,0	1,0
Priečna jednostranná spojka Nida LPJ60	ks.	3,4	3,4	3,4	3,4
Pozdĺžna spojka Nida LW60	ks.	0,6	0,6	0,6	0,6
Oceľový kotviaci prvok [4]	ks.	1,6	1,6	1,6	1,6
Rýchloskrutky Nida 3,5x25 mm	ks.	18,0	18,0	6,0	6,0
Rýchloskrutky Nida 3,5x35 mm	ks.	-	-	18,0	18,0
Výstužná páska Nida	bm	1,4	1,4	1,4	1,4
Sadrový tmel Nida Start	kg	0,3	0,3	0,6	0,6
Sadrový tmel Nida Finish	kg	0,1	0,1	0,1	0,1
Minerálna vlna [5]	m²	1,0	1,0	1,0	1,0

[4] Kotviaci prvok zvoľte individuálne na základe danej konštrukcie stropu a celkovej hmotnosti výstavby.
[5] Použitie podľa požiadaviek.
Spotreby nezahrňujú straty materiálu.

Nida Strop

Trieda požiarnej odolnosti:	Maximálne zaťaženie výstavby:	Minimálna výška zavesenia:	Hmotnosť 1 m² výstavby:	Číslo súvisiaceho dokladu:
(R)EI15 (R)EI30	44 kg/m²	192,5 mm	10,9-18,1 kg	EN13964:2014-05

Vyhlásenie o úžitkových vlastnostiach:
DoP/Ceiling System/0024/15.11.2016

SYSTÉMY:

JK/WON/CD60-12,5; JK/WON/CD60-15; JK/WON/CD60-18

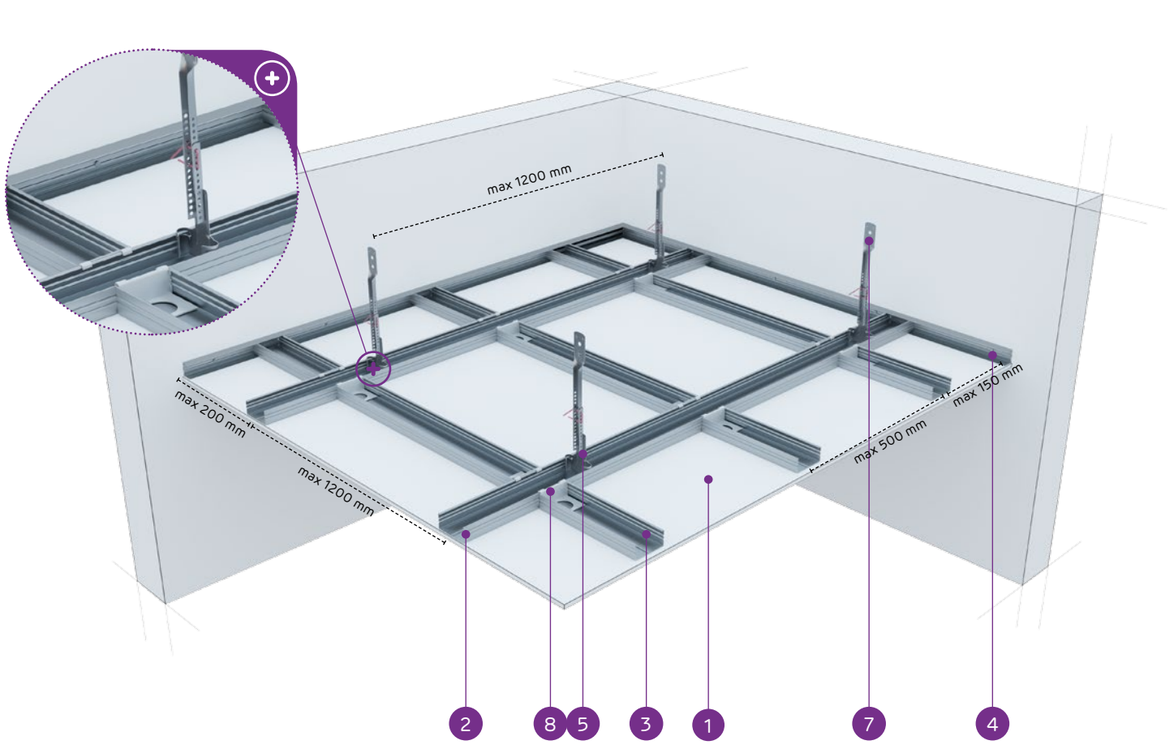

MATERIÁLY:

1. Sadrokartónová doska Nida
2. Hlavný profil Nida CD 60
3. Nosný profil Nida CD 60
4. Profil Nida UD 27
5. Spodný štvorbodový záves nónius Nida WON 60
6. Predĺženie nóniusa Nida WGN
7. Vrchný nóniusový záves Nida
8. Priečna jednostranná spojka Nida LPJ 60 alebo dvojitá priečna spojka Nida LPP 60
9. Oceľový kotviaci prvok
10. Závlačka FAST-PIN® k nóniusovému závesu®

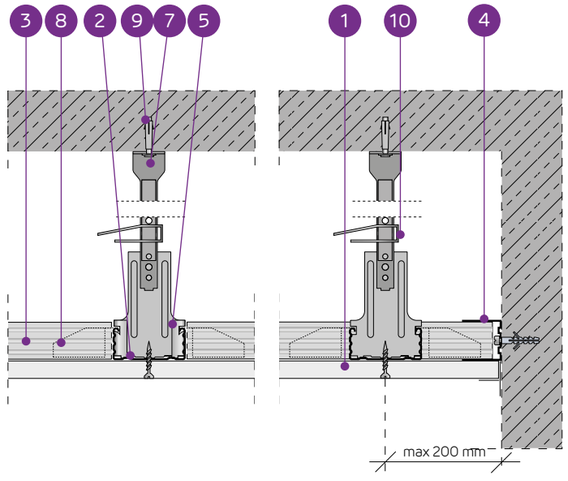

SYSTÉM ZÁVESNÝCH PODHĽADOV NA JEDNOÚROVŇOVEJ KRÍŽOVEJ NOSNEJ KONŠTRUKCII NIDA CD60 (NIDA WON60)

TECHNICKÉ PARAMETRE

Typ systému Nida Strop	Konštrukcia roštu				Opláštenie sadrokartónom		Minimálna výška zavesenia	Hmotnosť výstavby 1 m²	Trieda požiarnej odolnosti	Maximálne zaťaženie stropu Nida		Odolnosť proti nárazom [3]
	Typ profilu Nida	Maximálny rozstup hlavných profilov Nida CD60	Maximálny rozstup nosných profilov Nida CD60	Maximálny rozstup závesov Nida						bez požiarnej odolnosti [1]	s požiarnou odolnosťou [2]	
		[mm]	[mm]	[mm]	Nida	Hrúbka	[mm]	[kg]	[min]	[kg/m²]	[kg/m²]	Trieda
JK/WON/CD60-12,5/Expert	CD60/CD60	1200	500	1200	Expert	12,5	192,5	10,9	-	23	-	1A
JK/WON/CD60-12,5/Woda [4]	CD60/CD60	1200	500	1200	Woda	12,5	192,5	11,4	-	23	-	1A
JK/WON/CD60-12,5/Ogień+	CD60/CD60	1000	400	900	Ogień Plus	12,5	192,5	12,7	(R)EI15	41	7,5	1A
JK/WON/CD60-12,5/ WodaOgień+	CD60/CD60	1000	400	900	Woda Ogień Plus	12,5	192,5	12,7	(R)EI15	41	7,5	1A
JK/WON/CD60-12,5/Twarda	CD60/CD60	1000	400	900	Twarda	12,5	192,5	15,5	(R)EI15	41	7,5	1A
JK/WON/CD60-12,5/Hydro	CD60/CD60	1000	400	900	Hydro	12,5	192,5	13,5	(R)EI15	41	7,5	1A
JK/WON/CD60-15/Ogień+	CD60/CD60	1000	400	850	Ogień Plus	15,0	195	16,2	(R)EI15	44	7,5	1A
JK/WON/CD60-15/Twarda	CD60/CD60	1000	400	850	Twarda	15,0	195	18,1	(R)EI15	44	7,5	1A
JK/WON/CD60-15/Hydro	CD60/CD60	1000	400	850	Hydro	15,0	195	16,2	(R)EI15	44	7,5	1A
JK/WON/CD60-18/Ogień+	CD60/CD60	1000	400	850	Ogień Plus	18,0	198	16,9	(R)EI30	44	7,5	1A

[1] Prípustné zaťaženie zohľadňuje: vlastnú tiaž, izolačný materiál a dodatočné úžitkové zaťaženie. Technický posudok 1060/12/R14NK.
[2] Dodatočné zaťaženie na základe požiarnej klasifikácie ITB 01060/17/R117NZP.
[3] Podľa technického normy ITB 01060/12/R34NK časť I a časť II.
[4] V interiéroch s relatívnou vlhkosťou vzduch do 85% (do 10 hodín) použiť dosku Nida Woda, ale v zónach vystavených intenzívnemu pôsobeniu vody odporúčame použiť sadrové dosky s vláknami Nida Hydro (horizontálne a vertikálne roviny pri vani, sprche a pod.)

SPOTREBA MATERIÁLOV NA 1 M² ZÁVESNÉHO PODHĽADU V SYSTÉME NIDA STROP

Názov materiálu	J.m.	Typ systému Nida Strop									
		JK/WON/CD60-12,5/Expert	JK/WON/CD60-12,5/Woda	JK/WON/CD60-12,5/Ogień+	JK/WON/CD60-12,5/WodaOgień+	JK/WON/CD60-12,5/Twarda	JK/WON/CD60-12,5/Hydro	JK/WON/CD60-15/Ogień+	JK/WON/CD60-15/Twarda	JK/WON/CD60-15/Hydro	JK/WON/CD60-18/Ogień+
		Spotreba materiálu na 1 m²									
Doska Nida Expert 12,5 mm	m²	1,0	-	-	-	-	-	-	-	-	-
Doska Nida Woda 12,5 mm	m²	-	1,0	-	-	-	-	-	-	-	-
Doska Nida Ogień Plus 12,5 mm	m²	-	-	1,0	-	-	-	-	-	-	-
Doska Nida Woda Ogień Plus 12,5 mm	m²	-	-	-	1,0	-	-	-	-	-	-
Doska Nida Twarda 12,5 mm	m²	-	-	-	-	1,0	-	-	-	-	-
Doska Nida Hydro 12,5 mm	m²	-	-	-	-	-	1,0	-	-	-	-
Doska Nida Ogień Plus 15,0 mm	m²	-	-	-	-	-	-	1,0	-	-	-
Doska Nida Twarda 15,0 mm	m²	-	-	-	-	-	-	-	1,0	-	-
Doska Nida Hydro 15,0 mm	m²	-	-	-	-	-	-	-	-	1,0	-
Doska Nida Ogień Plus 18,0 mm	m²	-	-	-	-	-	-	-	-	-	1,0
Profil Nida CD60	bm	2,9	2,9	2,9	2,9	2,9	2,9	2,9	2,9	2,9	2,9
Profil Nida UD27	bm	0,6	0,6	0,6	0,6	0,6	0,6	0,6	0,6	0,6	0,6
Štvorbodový záves nónius Nida WON 60 [5]	ks.	1,0	1,0	1,0	1,0	1,0	1,0	1,0	1,0	1,0	1,0
Vrchný nóniusový záves Nida WGN	ks.	1,0	1,0	1,0	1,0	1,0	1,0	1,0	1,0	1,0	1,0
Závlačka FAST-PIN® k nóniusovému závesu	ks.	1,0	1,0	1,0	1,0	1,0	1,0	1,0	1,0	1,0	1,0
Priečna jednostranná spojka Nida LPJ60	ks.	3,4	3,4	3,4	3,4	3,4	3,4	3,4	3,4	3,4	3,4
Pozdĺžna spojka Nida LW60	ks.	0,6	0,6	0,6	0,6	0,6	0,6	0,6	0,6	0,6	0,6
Oceľový kotviaci prvok [6]	ks.	1,6	1,6	1,6	1,6	1,6	1,6	1,6	1,6	1,6	1,6
Rýchloskrutky Nida 3,5x25 mm	ks.	18,0	18,0	18,0	18,0	-	-	18,0	-	-	-
Rýchloskrutky Nida 3,5x35 mm	ks.	-	-	-	-	-	-	-	-	-	18,0
Rýchloskrutky Nida Twarda 4,2x38 mm	ks.	-	-	-	-	18,0	-	-	18,0	-	-
Rýchloskrutky Nida Hydro C5 3,5x25 mm	ks.	-	-	-	-	-	18,0	-	-	18,0	-
Výstužná páska Nida	bm	1,4	1,4	1,4	1,4	1,4	1,4	1,4	1,4	1,4	1,4
Sadrový tmel Nida Start	kg	0,3	0,3	0,3	0,3	-	-	0,3	-	-	0,3
Sadrový tmel Nida Finish	kg	0,1	0,1	0,1	0,1	-	-	0,1	-	-	0,1
Hotová špachtľovacia hmota Nida Hydromix [7]	kg	-	-	-	-	0,4	0,4	-	0,4	0,4	-
Minerálna vlna [8]	m²	1,0	1,0	1,0	1,0	1,0	1,0	1,0	1,0	1,0	1,0

[5] Možno nahradiť zosilneným spodným vešiakom.
[6] Kotviaci prvok zvoľte individuálne na základe danej konštrukcie stropu a celkovej hmotnosti výstavby.
[7] V prípade sadro-trieskových dosiek s vláknami Nida Twarda možno ako alternatívu použiť sadrový tmel Nida Max.
[8] Použitie podľa požiadaviek.
Spotreby nezahrňujú straty materiálu.

Nida Strop

Trieda požiarnej odolnosti:	Maximálne zaťaženie výstavby:	Minimálna výška zavesenia:	Hmotnosť 1 m² výstavby:	Číslo súvisiaceho dokladu:
(R)EI30 (R)EI45 (R)EI60	47 kg/m²	205 mm	19,1-33,5 kg	EN13964:2014-05

Vyhlásenie o úžitkových vlastnostiach:
DoP/Ceiling System/0024/15.11.2016

SYSTÉMY:

JK/WON/CD60-25; JK/WON/CD60-30

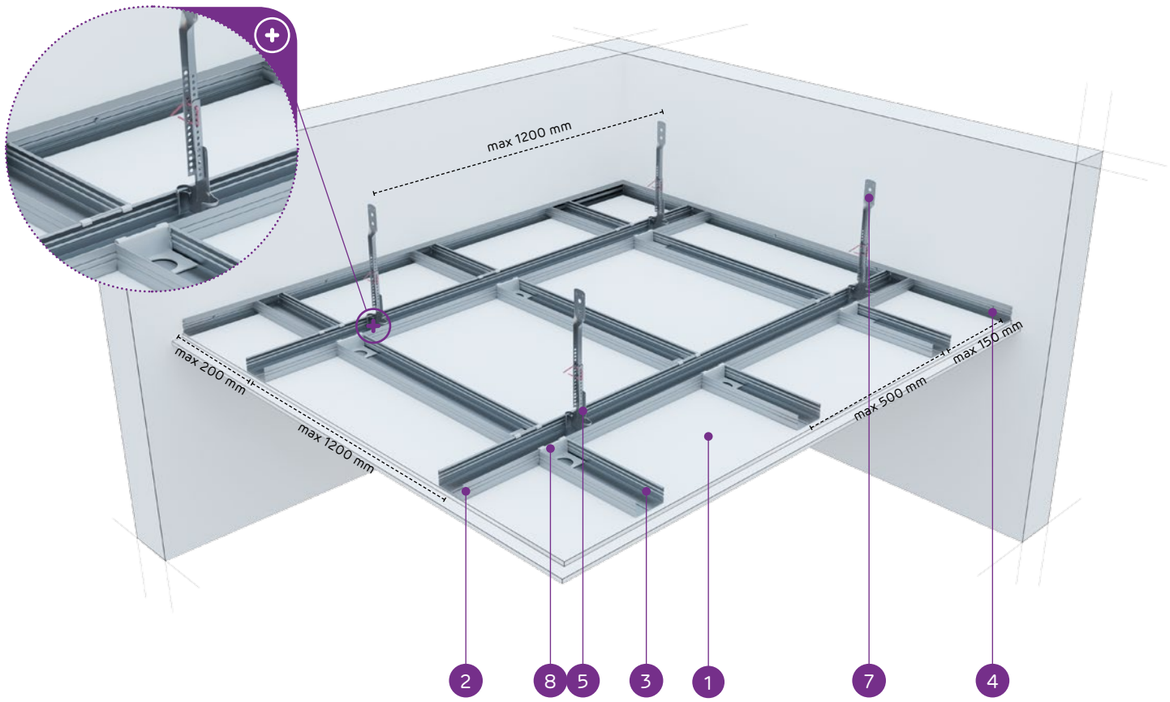

MATERIÁLY:

1. Sadrokartónová doska Nida
2. Hlavný profil Nida CD 60
3. Nosný profil Nida CD 60
4. Profil Nida UD 27
5. Spodný štvorbodový záves nónius Nida WON 60
6. Predĺženie nóniusa Nida
7. Vrchný nóniusový záves Nida WGN
8. Priečna jednostranná spojka Nida LPJ 60 alebo dvojitá priečna spojka Nida LPP 60
9. Oceľový kotviaci prvok
10. Závlačka FAST-PIN® k nóniusovému závesu®

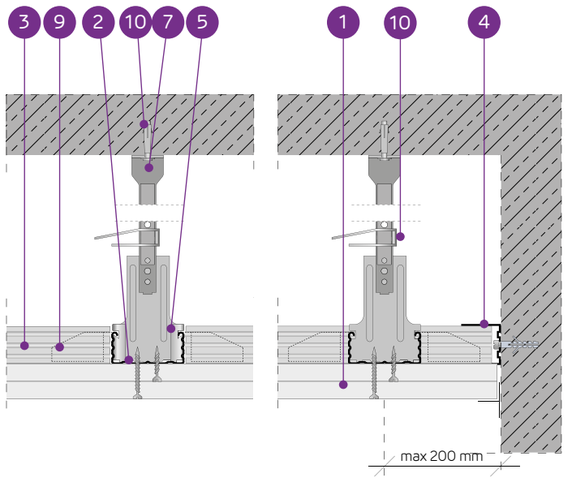

SYSTÉM ZÁVESNÝCH PODHĽADOV NA JEDNOÚROVŇOVEJ KRÍŽOVEJ NOSNEJ KONŠTRUKCII NIDA CD60 (NIDA WON60)

TECHNICKÉ PARAMETRE

Typ systému Nida Strop	Konštrukcia roštu				Opláštenie sadrokartónom		Minimálna výška zavesenia	Hmotnosť výstavby 1 m²	Trieda požiarnej odolnosti	Maximálne zaťaženie stropu Nida		Odolnosť proti nárazom [3]
	Typ profilu Nida	Maximálny rozstup hlavných profilov Nida CD60	Maximálny rozstup nosných profilov Nida CD60	Maximálny rozstup závesov Nida						bez požiarnej odolnosti [1]	s požiarnou odolnosťou [2]	
		[mm]	[mm]	[mm]	Nida	Hrúbka	[mm]	[kg]	[min]	[kg/m²]	[kg/m²]	Trieda
JK/WON/CD60-25/Expert	CD60/CD60	1200	500	1200	Expert	2x12,5	205	19,1	-	25	-	1A
JK/WON/CD60-25/Woda [4]	CD60/CD60	1200	500	1200	Woda	2x12,5	205	20,1	-	25	-	1A
JK/WON/CD60-25/ OgieńTypF	CD60/CD60	1000	400	850	Ogień Typ F	2x12,5	205	19,9	(R)EI30	47	13,3	1A
JK/WON/CD60-25/Ogień+	CD60/CD60	1000	400	850	Ogień Plus	2x12,5	205	22,7	(R)EI45	47	7,5	1A
JK/WON/CD60-25/ WodaOgień+	CD60/CD60	1000	400	850	Woda Ogień Plus	2x12,5	205	22,7	(R)EI45	47	7,5	1A
JK/WON/CD60-25/Twarda	CD60/CD60	1000	400	850	Twarda	2x12,5	205	28,3	(R)EI45	47	7,5	1A
JK/WON/CD60-25/Hydro	CD60/CD60	1000	400	850	Hydro	2x12,5	205	24,3	(R)EI45	47	7,5	1A
JK/WON/CD60-30/Ogień+	CD60/CD60	1000	400	850	Ogień Plus	2x15,0	210	29,7	(R)EI60	47	7,5	1A
JK/WON/CD60-30/Twarda	CD60/CD60	1000	400	850	Twarda	2x15,0	210	33,5	(R)EI60	47	7,5	1A
JK/WON/CD60-30/Hydro	CD60/CD60	1000	400	850	Hydro	2x15,0	210	29,7	(R)EI60	47	7,5	1A

[1] Prípustné zaťaženie zohľadňuje: vlastnú tiaž, izolačný materiál a dodatočné úžitkové zaťaženie. Technický posudok 1060/12/R14NK.
[2] Dodatočné zaťaženie na základe požiarnej klasifikácie ITB 01060/17/R117NZP.
[3] Podľa technického normy ITB 01060/12/R34NK časť I a časť II.
[4] V interiéroch s relatívnou vlhkosťou vzduch do 85% (do 10 hodín) použiť dosku Nida Woda, ale v zónach vystavených intenzívnemu pôsobeniu vody odporúčame použiť sadrové dosky s vláknami Nida Hydro (horizontálne a vertikálne roviny pri vani, sprche a pod.)

SPOTREBA MATERIÁLOV NA 1 M² ZÁVESNÉHO PODHĽADU V SYSTÉME NIDA STROP

Názov materiálu	J.m.	Typ systému Nida Strop									
		JK/WON/CD60-25/Expert	JK/WON/CD60-25/Woda	JK/WON/CD60-25/OgieńTypF	JK/WON/CD60-25/Ogień+	JK/WON/CD60-25/WodaOgień+	JK/WON/CD60-25/Twarda	JK/WON/CD60-25/Hydro	JK/WON/CD60-30/Ogień+	JK/WON/CD60-30/Twarda	JK/WON/CD60-30/Hydro
		Spotreba materiálu na 1 m²									
Doska Nida Expert 12,5 mm	m²	2,0	-	-	-	-	-	-	-	-	-
Doska Nida Woda 12,5 mm	m²	-	2,0	-	-	-	-	-	-	-	-
Doska Nida Ogień Typ F 12,5 mm	m²	-	-	2,0	-	-	-	-	-	-	-
Doska Nida Ogień Plus 12,5 mm	m²	-	-	-	2,0	-	-	-	-	-	-
Doska Nida Woda Ogień Plus 12,5 mm	m²	-	-	-	-	2,0	-	-	-	-	-
Doska Nida Twarda 12,5 mm	m²	-	-	-	-	-	2,0	-	-	-	-
Doska Nida Hydro 12,5 mm	m²	-	-	-	-	-	-	2,0	-	-	-
Doska Nida Ogień Plus 15,0 mm	m²	-	-	-	-	-	-	-	2,0	-	-
Doska Nida Twarda 15,0 mm	m²	-	-	-	-	-	-	-	-	2,0	-
Doska Nida Hydro 15,0 mm	m²	-	-	-	-	-	-	-	-	-	2,0
Profil Nida CD60	bm	2,9	2,9	2,9	2,9	2,9	2,9	2,9	2,9	2,9	2,9
Profil Nida UD27	bm	0,6	0,6	0,6	0,6	0,6	0,6	0,6	0,6	0,6	0,6
Štvorbodový záves nónius Nida WON 60 [5]	ks.	1,0	1,0	1,0	1,0	1,0	1,0	1,0	1,0	1,0	1,0
Vrchný nóniusový záves Nida WGN	ks.	1,0	1,0	1,0	1,0	1,0	1,0	1,0	1,0	1,0	1,0
Závlačka FAST-PIN® k nóniusovému závesu	ks.	1,0	1,0	1,0	1,0	1,0	1,0	1,0	1,0	1,0	1,0
Priečna jednostranná spojka Nida LPJ60	ks.	3,4	3,4	3,4	3,4	3,4	3,4	3,4	3,4	3,4	3,4
Pozdĺžna spojka Nida LW60	ks.	0,6	0,6	0,6	0,6	0,6	0,6	0,6	0,6	0,6	0,6
Oceľový kotviaci prvok [6]	ks.	1,6	1,6	1,6	1,6	1,6	1,6	1,6	1,6	1,6	1,6
Rýchloskrutky Nida 3,5x25 mm	ks.	6,0	6,0	6,0	6,0	6,0	-	-	6,0	-	-
Rýchloskrutky Nida 3,5x35 mm	ks.	18,0	18,0	18,0	18,0	18,0	-	-	-	-	-
Rýchloskrutky Nida 3,5x45 mm	ks.	-	-	-	-	-	-	-	18,0	-	-
Rýchloskrutky Nida Twarda 4,2x38 mm	ks.	-	-	-	-	-	24,0	-	-	6,0	-
Rýchloskrutky Nida Twarda 4,2x55 mm	ks.	-	-	-	-	-	-	-	-	18,0	-
Rýchloskrutky Nida Hydro C5 3,5x25 mm	ks.	-	-	-	-	-	-	6,0	-	-	6,0
Rýchloskrutky Nida Hydro C5 3,5x41 mm	ks.	-	-	-	-	-	-	18,0	-	-	18,0
Výstužná páska Nida	bm	1,4	1,4	1,4	1,4	1,4	1,4	1,4	1,4	1,4	1,4
Sadrový tmel Nida Start	kg	0,6	0,6	0,6	0,6	0,6	-	-	0,6	-	-
Sadrový tmel Nida Finish	kg	0,1	0,1	0,1	0,1	0,1	-	-	0,1	-	-
Hotová špachtľovacia hmota Nida Hydromix [7]	kg	-	-	-	-	-	0,7	0,7	-	0,7	0,7
Minerálna vlna [8]	m²	1,0	1,0	1,0	1,0	1,0	1,0	1,0	1,0	1,0	1,0

[5] Možno nahradiť zosilneným spodným vešiakom.
[6] Kotviaci prvok zvoľte individuálne na základe danej konštrukcie stropu a celkovej hmotnosti výstavby.
[7] V prípade sadro-trieskových dosiek s vláknami Nida Twarda možno ako alternatívu použiť sadrový tmel Nida Max.
[8] Použitie podľa požiadaviek.
Spotreby nezahrňujú straty materiálu.

PRVÉ SYSTÉMY SUCHEJ VÝSTAVBY NA TRHU S OZNAČENÍM CE

Navštívte náš kanál
Siniat Nida
YouTube

Nida Strop

Trieda požiarnej odolnosti:	Maximálne zaťaženie výstavby:	Minimálna výška zavesenia:	Hmotnosť 1 m² výstavby:	Číslo súvisiaceho dokladu:
(R)EI60 (R)EI90 (R)EI120	75 kg/m²	217,5 mm	32,7-64,3 kg	EN13964:2014-05

Vyhlásenie o úžitkových vlastnostiach:
DoP/Ceiling System/0024/15.11.2016

SYSTÉMY:

JK/WON/CD60-37,5; JK/WON/CD60-40; JK/WON/CD60-55; JK/WON/CD60-60

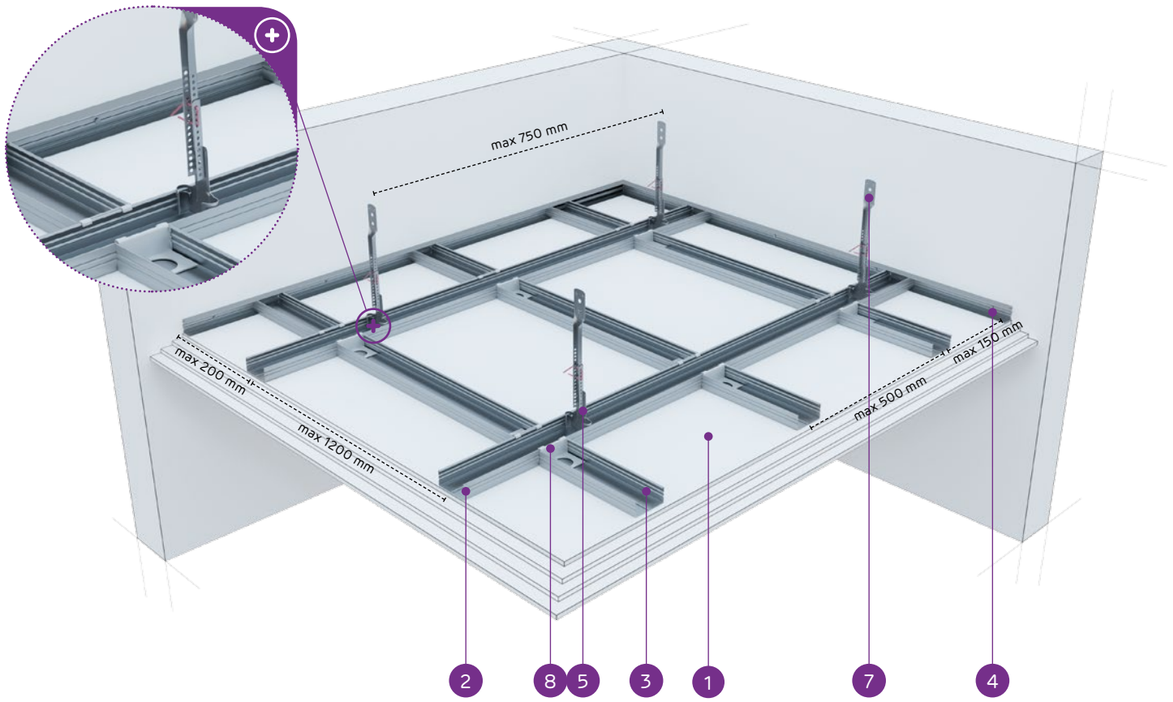

MATERIÁLY:

1. Sadrokartónová doska Nida
2. Hlavný profil Nida CD 60
3. Nosný profil Nida CD 60
4. Profil Nida UD 27
5. Spodný štvorbodový záves nónius Nida WON 60
6. Predĺženie nóniusa Nida
7. Vrchný nóniusový záves Nida WGN
8. Priečna jednostranná spojka Nida LPJ 60 alebo dvojitá priečna spojka Nida LPP 60
9. Oceľový kotviaci prvok
10. Závlačka FAST-PIN® k nóniusovému závesu®

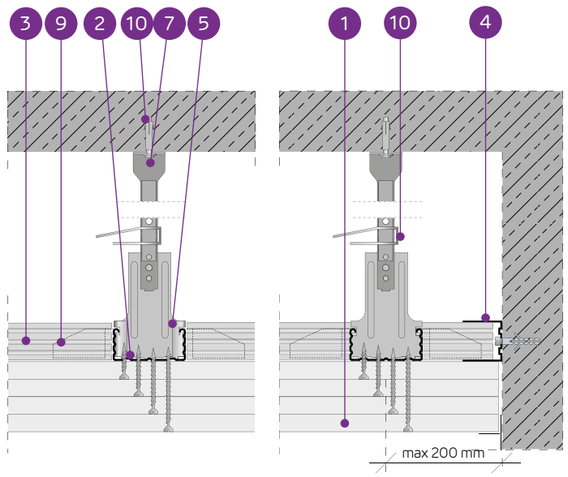

SYSTÉM ZÁVESNÝCH PODHĽADOV NA JEDNOÚROVŇOVEJ KRÍŽOVEJ NOSNEJ KONŠTRUKCII NIDA CD60 (NIDA WON60)

TECHNICKÉ PARAMETRE

Typ systému Nida Strop	Konštrukcia roštu				Opláštenie sadrokartónom		Minimálna výška zavesenia	Hmotnosť výstavby 1 m²	Trieda požiarnej odolnosti	Maximálne zaťaženie stropu Nida		Odolnosť proti nárazom [3]
	Typ profilu Nida	Maximálny rozstup hlavných profilov Nida CD60	Maximálny rozstup nosných profilov Nida CD60	Maximálny rozstup závesov Nida						bez požiarnej odolnosti [1]	s požiarnou odolnosťou [2]	
		[mm]	[mm]	[mm]	Nida	Hrúbka	[mm]	[kg]	[min]	[kg/m²]	[kg/m²]	Trieda
JK/WON/CD60-37,5/Ogień+	CD60/CD60	1000	400	750	Ogień Plus	3x12,5	217,5	32,7	(R)EI60	65	7,5	1A
JK/WON/CD60-37,5/WodaOgień+	CD60/CD60	1000	400	750	Woda Ogień Plus	3x12,5	217,5	32,7	(R)EI60	65	7,5	1A
JK/WON/CD60-37,5/Twarda	CD60/CD60	1000	400	750	Twarda	3x12,5	217,5	41,1	(R)EI60	65	7,5	1A
JK/WON/CD60-37,5/Hydro	CD60/CD60	1000	400	750	Hydro	3x12,5	217,5	35,1	(R)EI60	65	7,5	1A
JK/WON/CD60-40/Ogień+	CD60/CD60	850	400	750	Ogień Plus	2x12,5+15,0	220	36,2	(R)EI90	65	7,5	1A
JK/WON/CD60-40/Twarda	CD60/CD60	850	400	750	Twarda	2x12,5+15,0	220	43,7	(R)EI90	65	7,5	1A
JK/WON/CD60-40/Hydro	CD60/CD60	850	400	750	Hydro	2x12,5+15,0	220	37,8	(R)EI90	65	7,5	1A
JK/WON/CD60-55/Ogień+	CD60/CD60	650	400	650	Ogień Plus	2x12,5+2x15,0	240	49,7	(R)EI120	75	7,5	1A
JK/WON/CD60-60/Ogień+	CD60/CD60	650	400	650	Ogień Plus	4x15,0	240	56,7	(R)EI120	75	7,5	1A
JK/WON/CD60-60/Twarda	CD60/CD60	650	400	650	Twarda	4x15,0	240	64,3	(R)EI120	75	7,5	1A
JK/WON/CD60-60/Hydro	CD60/CD60	650	400	650	Hydro	4x15,0	240	56,7	(R)EI120	75	7,5	1A

[1] Prípustné zaťaženie zohľadňuje: vlastnú tiaž, izolačný materiál a dodatočné úžitkové zaťaženie. Technický posudok 1060/12/R14NK.
[2] Dodatočné zaťaženie na základe požiarnej klasifikácie ITB 01060/17/R117NZP.
[3] Podľa technického normy ITB 01060/12/R34NK časť I a časť II.

SPOTREBA MATERIÁLOV NA 1 M² ZÁVESNÉHO PODHĽADU V SYSTÉME NIDA STROP

Názov materiálu	J.m.	Typ systému Nida Strop										
		JK/WON/CD60-37,5/Ogień+	JK/WON/CD60-37,5/WodaOgień+	JK/WON/CD60-37,5/Twarda	JK/WON/CD60-37,5/Hydro	JK/WON/CD60-40/Ogień+	JK/WON/CD60-40/Twarda	JK/WON/CD60-40/Hydro	JK/WON/CD60-55/Ogień+	JK/WON/CD60-60/Ogień+	JK/WON/CD60-60/Twarda	JK/WON/CD60-60/Hydro
		Spotreba materiálu na 1 m²										
Doska Nida Ogień Plus 12,5 mm	m²	3,0	-	-	-	2,0	-	-	2,0	-	-	-
Doska Nida Woda Ogień Plus 12,5 mm	m²	-	3,0	-	-	-	-	-	-	-	-	-
Doska Nida Twarda 12,5 mm	m²	-	-	3,0	-	-	2,0	-	-	-	-	-
Doska Nida Hydro 12,5 mm	m²	-	-	-	3,0	-	-	2,0	-	-	-	-
Doska Nida Ogień Plus 15,0 mm	m²	-	-	-	-	1,0	-	-	2,0	4,0	-	-
Doska Nida Twarda 15,0 mm	m²	-	-	-	-	-	1,0	-	-	-	4,0	-
Doska Nida Hydro 15,0 mm	m²	-	-	-	-	-	-	1,0	-	-	-	4,0
Profil Nida CD60	bm	2,9	2,9	2,9	2,9	3,2	3,2	3,2	3,6	3,6	3,6	3,6
Profil Nida UD27	bm	0,6	0,6	0,6	0,6	0,6	0,6	0,6	0,6	0,6	0,6	0,6
Štvorbodový záves nónius Nida WON 60 [4]	ks.	1,2	1,2	1,2	1,2	1,6	1,6	1,6	2,4	2,4	2,4	2,4
Vrchný nóniusový záves Nida WGN	ks.	1,2	1,2	1,2	1,2	1,6	1,6	1,6	2,4	2,4	2,4	2,4
Závlačka FAST-PIN® k nóniusovému závesu	ks.	1,2	1,2	1,2	1,2	1,6	1,6	1,6	2,4	2,4	2,4	2,4
Priečna jednostranná spojka Nida LPJ60	ks.	3,4	3,4	3,4	3,4	4,8	4,8	4,8	6,2	6,2	6,2	6,2
Pozdĺžna spojka Nida LW60	ks.	0,6	0,6	0,6	0,6	0,6	0,6	0,6	0,6	0,6	0,6	0,6
Oceľový kotviaci prvok [5]	ks.	1,9	1,9	1,9	1,9	2,2	2,2	2,2	3,0	3,0	3,0	3,0
Rýchloskrutky Nida 3,5x25 mm	ks.	6,0	6,0	-	-	6,0	-	-	6,0	6,0	-	-
Rýchloskrutky Nida 3,5x35 mm	ks.	6,0	6,0	-	-	6,0	-	-	-	-	-	-
Rýchloskrutky Nida 3,5x45 mm	ks.	-	-	-	-	-	-	-	6,0	6,0	-	-
Rýchloskrutky Nida 3,5x55 mm	ks.	18,0	18,0	-	-	18,0	-	-	6,0	6,0	-	-
Rýchloskrutky Nida 4,2x70 mm	ks.	-	-	-	-	-	-	-	18,0	18,0	-	-
Rýchloskrutky Nida Twarda 4,2x38 mm	ks.	-	-	12,0	-	-	12,0	-	-	-	6,0	-
Rýchloskrutky Nida Twarda 4,2x55 mm	ks.	-	-	18,0	-	-	18,0	-	-	-	12,0	-
Rýchloskrutky Nida Twarda 4,2x70 mm	ks.	-	-	-	-	-	-	-	-	-	18,0	-
Rýchloskrutky Nida Hydro C5 3,5x25 mm	ks.	-	-	-	6,0	-	-	6,0	-	-	-	6,0
Rýchloskrutky Nida Hydro C5 3,5x41 mm	ks.	-	-	-	6,0	-	-	6,0	-	-	-	6,0
Rýchloskrutky Nida Hydro C5 3,5x55 mm	ks.	-	-	-	18,0	-	-	18,0	-	-	-	6,0
Rýchloskrutky Nida Hydro C5 4,2x70 mm	ks.	-	-	-	-	-	-	-	-	-	-	18,0
Výstužná páska Nida	bm	1,4	1,4	1,4	1,4	1,4	1,4	1,4	1,4	1,4	1,4	1,4
Sadrový tmel Nida Start	kg	0,9	0,9	-	-	0,9	-	-	1,2	1,2	-	-
Sadrový tmel Nida Finish	kg	0,1	0,1	-	-	0,1	-	-	0,1	0,1	-	-
Hotová špachtľovacia hmota Nida Hydromix [6]	kg	-	-	1,0	1,0	-	1,0	1,0	-	-	1,3	1,3
Minerálna vlna [7]	m²	1,0	1,0	1,0	1,0	1,0	1,0	1,0	1,0	1,0	1,0	1,0

[4] Možno nahradiť zosilneným spodným vešiakom.
[5] Kotviaci prvok zvoľte individuálne na základe danej konštrukcie stropu a celkovej hmotnosti výstavby.
[6] V prípade sadro-trieskových dosiek s vláknami Nida Twarda možno ako alternatívu použiť sadrový tmel Nida Max.
[7] Použitie podľa požiadaviek.
Spotreby nezahrňujú straty materiálu.

PRVÉ SYSTÉMY SUCHEJ VÝSTAVBY NA TRHU S OZNAČENÍM CE

Navštívte náš kanál
Siniat Nida
YouTube

Nida Strop

Trieda požiarnej odolnosti:	Maximálne zaťaženie výstavby:	Minimálna výška zavesenia:	Hmotnosť 1 m² výstavby:	Číslo súvisiaceho dokladu:
(R)EI15 (R)EI30	36 kg/m²	82,5 mm	10,9-18,1 kg	EN13964:2014-05

Vyhlásenie o úžitkových vlastnostiach:
DoP/Ceiling System/0025/15.11.2016

SYSTÉMY:

DK/ES/CD60-12,5; DK/ES/CD60-15; DK/ES/CD60-18

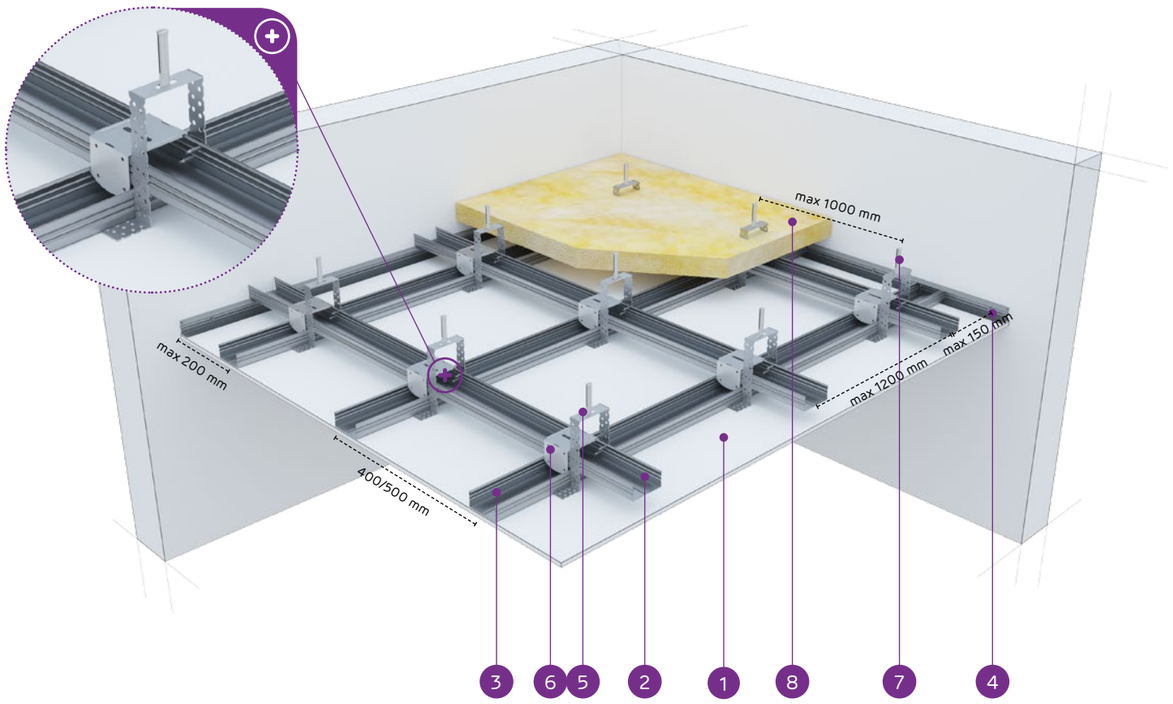

MATERIÁLY:

1. Sadrokartónová doska Nida
2. Horný hlavný profil Nida CD 60
3. Spodný nosný profil Nida CD 60
4. Profil Nida UD 27
5. Záves Nida ES 60
6. Krížová spojka Nida Nida LK 60
7. Oceľový kotviaci prvok
8. Minerálna vlna (podľa voľby)

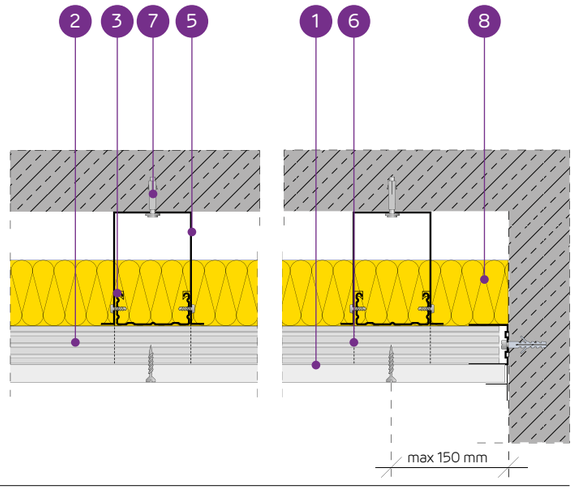

SYSTÉM ZÁVESNÝCH PODHĽADOV NA DVOJÚROVŇOVEJ KRÍŽOVEJ NOSNEJ KONŠTRUKCII NIDA CD60 (NIDA ES60)

TECHNICKÉ PARAMETRE

Typ systému Nida Strop	Konštrukcia roštu				Opláštenie sadrokartónom		Minimálna výška zavesenia	Hmotnosť výstavby 1 m²	Trieda požiarnej odolnosti	Maximálne zaťaženie stropu Nida		Odolnosť proti nárazom [3]
	Typ profilu Nida	Maximálny rozstup hlavných profilov Nida CD60	Maximálny rozstup nosných profilov Nida CD60	Maximálny rozstup závesov Nida						bez požiarnej odolnosti [1]	s požiarnou odolnosťou [2]	
		[mm]	[mm]	[mm]	Nida	Hrúbka	[mm]	[kg]	[min]	[kg/m²]	[kg/m²]	Trieda
DK/ES/CD60-12,5/Expert	CD60/CD60	1200	400/500	1000	Expert	12,5	82,5	10,9	-	20/18	-	1A
DK/ES/CD60-12,5/Woda [4]	CD60/CD60	1200	400/500	1000	Woda	12,5	82,5	11,4	-	20/18	-	1A
DK/ES/CD60-12,5/Ogień+	CD60/CD60	1000	400	900	Ogień Plus	12,5	82,5	12,7	(R)EI15	31	7,5	1A
DK/ES/CD60-12,5/ WodaOgień+	CD60/CD60	1000	400	900	Woda Ogień Plus	12,5	82,5	12,7	(R)EI15	31	7,5	1A
DK/ES/CD60-12,5/Twarda	CD60/CD60	1000	400	900	Twarda	12,5	82,5	15,5	(R)EI15	31	7,5	1A
DK/ES/CD60-12,5/Hydro	CD60/CD60	1000	400	900	Hydro	12,5	82,5	13,5	(R)EI15	31	7,5	1A
DK/ES/CD60-15/Ogień+	CD60/CD60	1000	400	850	Ogień Plus	15,0	85	16,2	(R)EI15	36	7,5	1A
DK/ES/CD60-15/Twarda	CD60/CD60	1000	400	850	Twarda	15,0	85	18,1	(R)EI15	36	7,5	1A
DK/ES/CD60-15/Hydro	CD60/CD60	1000	400	850	Hydro	15,0	85	16,2	(R)EI15	36	7,5	1A
DK/ES/CD60-18/Ogień+	CD60/CD60	1000	400	850	Ogień Plus	18,0	88	16,9	(R)EI30	36	7,5	1A

[1] Prípustné zaťaženie zohľadňuje: vlastnú tiaž, izolačný materiál a dodatočné úžitkové zaťaženie. Technický posudok 1060/12/R14NK.
[2] Dodatočné zaťaženie na základe požiarnej klasifikácie ITB 01060/17/R117NZP.
[3] Podľa technického normy ITB 01060/12/R34NK časť I a časť II.
[4] V interiéroch s relatívnou vlhkosťou vzduch do 85% (do 10 hodín) použiť dosku Nida Woda, ale v zónach vystavených intenzívnemu pôsobeniu vody odporúčame použiť sadrové dosky s vláknami Nida Hydro (horizontálne a vertikálne roviny pri vani, sprche a pod.)

SPOTREBA MATERIÁLOV NA 1 M² ZÁVESNÉHO PODHĽADU V SYSTÉME NIDA STROP

Názov materiálu	J.m.	Typ systému Nida Strop									
		DK/ES/CD60-12,5/Expert	DK/ES/CD60-12,5/Woda	DK/ES/CD60-12,5/Ogień+	DK/ES/CD60-12,5/WodaOgień+	DK/ES/CD60-12,5/Twarda	DK/ES/CD60-12,5/Hydro	DK/ES/CD60-15/Ogień+	DK/ES/CD60-15/Twarda	DK/ES/CD60-15/Hydro	DK/ES/CD60-18/Ogień+
		Spotreba materiálu na 1 m²									
Doska Nida Expert 12,5 mm	m²	1,0	-	-	-	-	-	-	-	-	-
Doska Nida Woda 12,5 mm	m²	-	1,0	-	-	-	-	-	-	-	-
Doska Nida Ogień Plus 12,5 mm	m²	-	-	1,0	-	-	-	-	-	-	-
Doska Nida Woda Ogień Plus 12,5 mm	m²	-	-	-	1,0	-	-	-	-	-	-
Doska Nida Twarda 12,5 mm	m²	-	-	-	-	1,0	-	-	-	-	-
Doska Nida Hydro 12,5 mm	m²	-	-	-	-	-	1,0	-	-	-	-
Doska Nida Ogień Plus 15,0 mm	m²	-	-	-	-	-	-	1,0	-	-	-
Doska Nida Twarda 15,0 mm	m²	-	-	-	-	-	-	-	1,0	-	-
Doska Nida Hydro 15,0 mm	m²	-	-	-	-	-	-	-	-	1,0	-
Doska Nida Ogień Plus 18,0 mm	m²	-	-	-	-	-	-	-	-	-	1,0
Profil Nida CD60	bm	3,5	3,5	3,5	3,5	3,5	3,5	3,5	3,5	3,5	3,5
Profil Nida UD27	bm	0,6	0,6	0,6	0,6	0,6	0,6	0,6	0,6	0,6	0,6
Záves Nida Nida ES60	ks.	1,2	1,2	1,2	1,2	1,2	1,2	1,2	1,2	1,2	1,2
Krížová spojka Nida LK60	ks.	2,5	2,5	2,5	2,5	2,5	2,5	2,5	2,5	2,5	2,5
Pozdĺžna spojka Nida LW60	ks.	0,9	0,9	0,9	0,9	0,9	0,9	0,9	0,9	0,9	0,9
Oceľový kotviaci prvok [5]	ks.	1,8	1,8	1,8	1,8	1,8	1,8	1,8	1,8	1,8	1,8
Samorezná skrutka 4,2x13 mm do plechu 1 mm FLAT HEAD®	ks.	4,8	4,8	4,8	4,8	4,8	4,8	4,8	4,8	4,8	4,8
Rýchloskrutky Nida 3,5x25 mm	ks.	18,0	18,0	18,0	18,0	-	-	18,0	-	-	-
Rýchloskrutky Nida 3,5x35 mm	ks.	-	-	-	-	-	-	-	-	-	18,0
Rýchloskrutky Nida Twarda 4,2x38 mm	ks.	-	-	-	-	18,0	-	-	18,0	-	-
Rýchloskrutky Nida Hydro C5 3,5x25 mm	ks.	-	-	-	-	-	18,0	-	-	18,0	-
Výstužná páska Nida	bm	1,4	1,4	1,4	1,4	1,4	1,4	1,4	1,4	1,4	1,4
Sadrový tmel Nida Start	kg	0,3	0,3	0,3	0,3	-	-	0,3	-	-	0,3
Sadrový tmel Nida Finish	kg	0,1	0,1	0,1	0,1	-	-	0,1	-	-	0,1
Hotová špachťovacia hmota Nida Hydromix [6]	kg	-	-	-	-	0,4	0,4	-	0,4	0,4	-
Minerálna vlna [7]	m²	1,0	1,0	1,0	1,0	1,0	1,0	1,0	1,0	1,0	1,0

[5] Kotviaci prvok zvoľte individuálne na základe danej konštrukcie stropu a celkovej hmotnosti výstavby.
[6] V prípade sadro-trieskových dosiek s vláknami Nida Twarda možno ako alternatívu použiť sadrový tmel Nida Max.
[7] Použitie podľa požiadaviek.
Spotreby nezahrňujú straty materiálu.

Nida Strop

Trieda požiarnej odolnosti:	Maximálne zaťaženie výstavby:	Minimálna výška zavesenia:	Hmotnosť 1 m² výstavby:	Číslo súvisiaceho dokladu:
(R)EI30 (R)EI45 (R)EI60	36 kg/m²	95 mm	19,1-33,5 kg	EN13964:2014-05

Vyhlásenie o úžitkových vlastnostiach:
DoP/Ceiling System/0025/15.11.2016

SYSTÉMY:

DK/ES/CD60-25; DK/ES/CD60-30

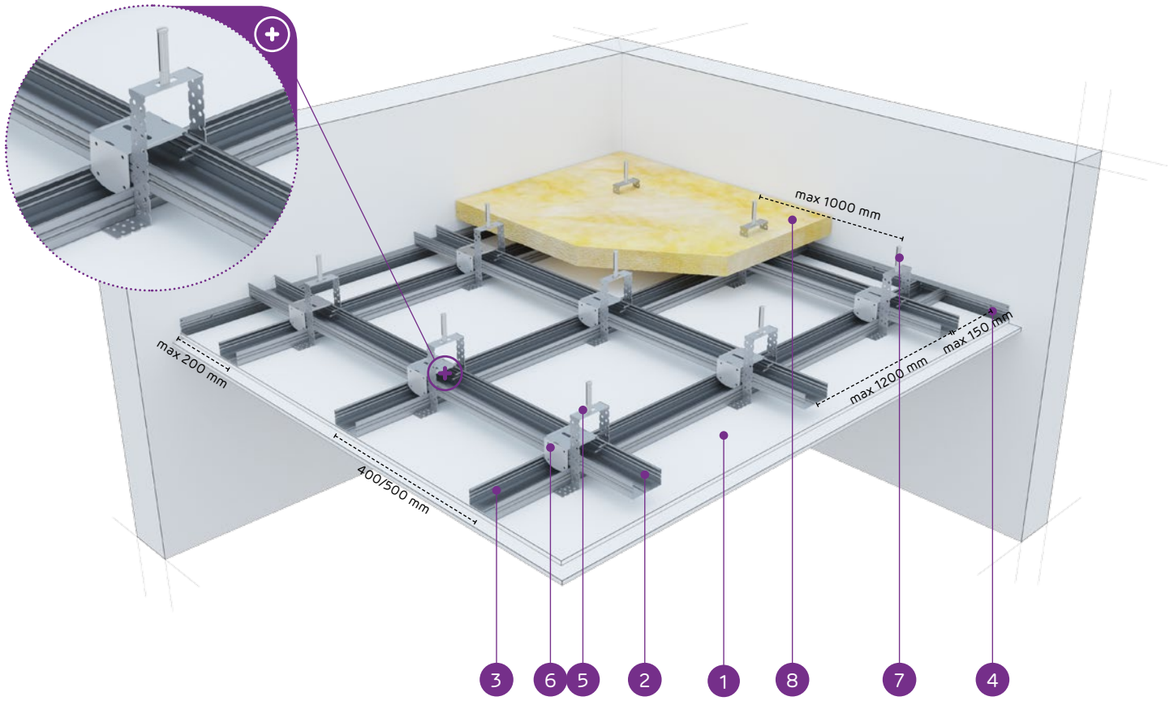

MATERIÁLY:

1. Sadrokartónová doska Nida
2. Horný hlavný profil Nida CD 60
3. Spodný nosný profil Nida CD 60
4. Profil Nida UD 27
5. Záves Nida ES 60
6. Krížová spojka Nida Nida LK 60
7. Oceľový kotviaci prvok
8. Minerálna vlna (podľa voľby)

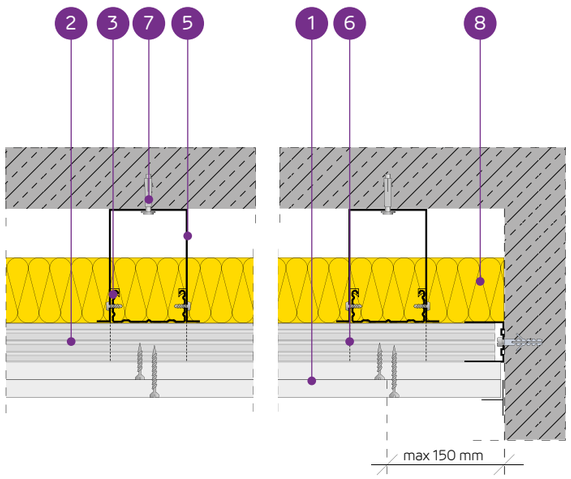

SYSTÉM ZÁVESNÝCH PODHĽADOV NA DVOJÚROVŇOVEJ KRÍŽOVEJ NOSNEJ KONŠTRUKCII NIDA CD60 (NIDA ES60)

TECHNICKÉ PARAMETRE

Typ systému Nida Strop	Konštrukcia roštu				Opláštenie sadrokartónom		Minimálna výška zavesenia	Hmotnosť výstavby 1 m²	Trieda požiarnej odolnosti	Maximálne zaťaženie stropu Nida		Odolnosť proti nárazom [3]
	Typ profilu Nida	Maximálny rozstup hlavných profilov Nida CD60	Maximálny rozstup nosných profilov Nida CD60	Maximálny rozstup závesov Nida	Nida	Hrúbka				bez požiarnej odolnosti [1]	s požiarnou odolnosťou [2]	
		[mm]	[mm]	[mm]			[mm]	[kg]	[min]	[kg/m²]	[kg/m²]	Trieda
DK/ES/CD60-25/Expert	CD60/CD60	1000	400	1000	Expert	2x12,5	95	19,1	-	24	-	1A
DK/ES/CD60-25/Woda [4]	CD60/CD60	1000	400	900	Woda	2x12,5	95	20,1	-	31	-	1A
DK/ES/CD60-25/ OgieńTypF	CD60/CD60	1000	400	850	Ogień Typ F	2x12,5	95	19,9	(R)EI30	36	13,3	1A
DK/ES/CD60-25/Ogień+	CD60/CD60	1000	400	850	Ogień Plus	2x12,5	95	22,7	(R)EI45	36	7,5	1A
DK/ES/CD60-25/ WodaOgień+	CD60/CD60	1000	400	850	Woda Ogień Plus	2x12,5	95	22,7	(R)EI45	36	7,5	1A
DK/ES/CD60-25/Twarda	CD60/CD60	1000	400	850	Twarda	2x12,5	95	28,3	(R)EI45	36	7,5	1A
DK/ES/CD60-25/Hydro	CD60/CD60	1000	400	850	Hydro	2x12,5	95	24,3	(R)EI45	36	7,5	1A
DK/ES/CD60-30/Ogień+	CD60/CD60	1000	400	850	Ogień Plus	2x15,0	100	29,7	(R)EI60	36	7,5	1A
DK/ES/CD60-30/Twarda	CD60/CD60	1000	400	850	Twarda	2x15,0	100	33,5	(R)EI60	36	7,5	1A
DK/ES/CD60-30/Hydro	CD60/CD60	1000	400	850	Hydro	2x15,0	100	29,7	(R)EI60	36	7,5	1A

[1] Prípustné zaťaženie zohľadňuje: vlastnú tiaž, izolačný materiál a dodatočné úžitkové zaťaženie. Technický posudok 1060/12/R14NK.
[2] Dodatočné zaťaženie na základe požiarnej klasifikácie ITB 01060/17/R117NZP.
[3] Podľa technického normy ITB 01060/12/R34NK časť I a časť II.
[4] V interiéroch s relatívnou vlhkosťou vzduch do 85% (do 10 hodín) použiť dosku Nida Woda, ale v zónach vystavených intenzívnemu pôsobeniu vody odporúčame použiť sadrové dosky s vláknami Nida Hydro (horizontálne a vertikálne roviny pri vani, sprche a pod.)

SPOTREBA MATERIÁLOV NA 1 M² ZÁVESNÉHO PODHĽADU V SYSTÉME NIDA STROP

Názov materiálu	J.m.	Typ systému Nida Strop									
		DK/ES/CD60-25/Expert	DK/ES/CD60-25/Woda	DK/ES/CD60-25/OgieńTypF	DK/ES/CD60-25/Ogień+	DK/ES/CD60-25/WodaOgień+	DK/ES/CD60-25/Twarda	DK/ES/CD60-25/Hydro	DK/ES/CD60-30/Ogień+	DK/ES/CD60-30/Twarda	DK/ES/CD60-30/Hydro
		Spotreba materiálu na 1 m²									
Doska Nida Expert 12,5 mm	m²	2,0	-	-	-	-	-	-	-	-	-
Doska Nida Woda 12,5 mm	m²	-	2,0	-	-	-	-	-	-	-	-
Doska Nida Ogień Typ F 12,5 mm	m²	-	-	2,0	-	-	-	-	-	-	-
Doska Nida Ogień Plus 12,5 mm	m²	-	-	-	2,0	-	-	-	-	-	-
Doska Nida Woda Ogień Plus 12,5 mm	m²	-	-	-	-	2,0	-	-	-	-	-
Doska Nida Twarda 12,5 mm	m²	-	-	-	-	-	2,0	-	-	-	-
Doska Nida Hydro 12,5 mm	m²	-	-	-	-	-	-	2,0	-	-	-
Doska Nida Ogień Plus 15,0 mm	m²	-	-	-	-	-	-	-	2,0	-	-
Doska Nida Twarda 15,0 mm	m²	-	-	-	-	-	-	-	-	2,0	-
Doska Nida Hydro 15,0 mm	m²	-	-	-	-	-	-	-	-	-	2,0
Profil Nida CD60	bm	3,5	3,5	3,5	3,5	3,5	3,5	3,5	3,5	3,5	3,5
Profil Nida UD27	bm	0,6	0,6	0,6	0,6	0,6	0,6	0,6	0,6	0,6	0,6
Záves Nida Nida ES60	ks.	1,2	1,2	1,2	1,2	1,2	1,2	1,2	1,2	1,2	1,2
Krížová spojka Nida LK60	ks.	2,5	2,5	2,5	2,5	2,5	2,5	2,5	2,5	2,5	2,5
Pozdĺžna spojka Nida LW60	ks.	0,9	0,9	0,9	0,9	0,9	0,9	0,9	0,9	0,9	0,9
Oceľový kotviaci prvok [5]	ks.	1,8	1,8	1,8	1,8	1,8	1,8	1,8	1,8	1,8	1,8
Samorezná skrutka 4,2x13 mm do plechu 1 mm FLAT HEAD®	ks.	4,8	4,8	4,8	4,8	4,8	4,8	4,8	4,8	4,8	4,8
Rýchloskrutky Nida 3,5x25 mm	ks.	6,0	6,0	6,0	6,0	6,0	-	-	6,0	-	-
Rýchloskrutky Nida 3,5x35 mm	ks.	18,0	18,0	18,0	18,0	18,0	-	-	-	-	-
Rýchloskrutky Nida 3,5x45 mm	ks.	-	-	-	-	-	-	-	18,0	-	-
Rýchloskrutky Nida Twarda 4,2x38 mm	ks.	-	-	-	-	-	24,0	-	-	6,0	-
Rýchloskrutky Nida Twarda 4,2x55 mm	ks.	-	-	-	-	-	-	-	-	18,0	-
Rýchloskrutky Nida Hydro C5 3,5x25 mm	ks.	-	-	-	-	-	-	6,0	-	-	6,0
Rýchloskrutky Nida Hydro C5 3,5x41 mm	ks.	-	-	-	-	-	-	18,0	-	-	18,0
Výstužná páska Nida	bm	1,4	1,4	1,4	1,4	1,4	1,4	1,4	1,4	1,4	1,4
Sadrový tmel Nida Start	kg	0,6	0,6	0,6	0,6	0,6	-	-	0,6	-	-
Sadrový tmel Nida Finish	kg	0,1	0,1	0,1	0,1	0,1	-	-	0,1	-	-
Hotová špachtľovacia hmota Nida Hydromix [6]	kg	-	-	-	-	-	0,7	0,7	-	0,7	0,7
Minerálna vlna [7]	m²	1,0	1,0	1,0	1,0	1,0	1,0	1,0	1,0	1,0	1,0

[5] Kotviaci prvok zvoľte individuálne na základe danej konštrukcie stropu a celkovej hmotnosti výstavby.
[6] V prípade sadro-trieskových dosiek s vláknami Nida Twarda možno ako alternatívu použiť sadrový tmel Nida Max.
[7] Použitie podľa požiadaviek.
Spotreby nezahrňujú straty materiálu.

ZÁVESNÉ PODHĽADY A OBKLADY STROPOV

nida Strop

Trieda požiarnej odolnosti:	Maximálne zaťaženie výstavby:	Minimálna výška zavesenia:	Hmotnosť 1 m² výstavby:	Číslo súvisiaceho dokladu:
(R)EI60 (R)EI90 (R)EI120	87 kg/m²	107,5 mm	32,7-64,3 kg	EN13964:2014-05

Vyhlásenie o úžitkových vlastnostiach:
DoP/Ceiling System/0025/15.11.2016

SYSTÉMY:

DK/ES/CD60- 37,5; DK/ES/CD60-40; DK/ES/CD60-55; DK/ES/CD60-60

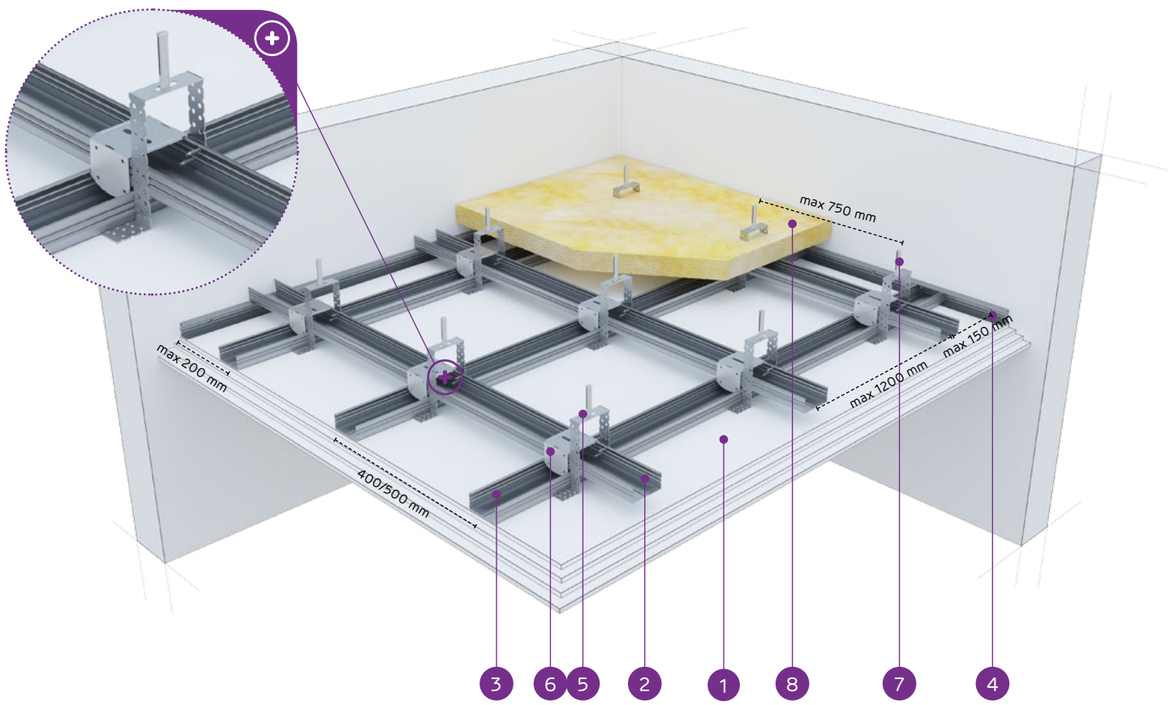

MATERIÁLY:

1. Sadrokartónová doska Nida
2. Horný hlavný profil Nida CD 60
3. Spodný nosný profil Nida CD 60
4. Profil Nida UD 27
5. Záves Nida ES 60
6. Krížová spojka Nida Nida LK 60
7. Oceľový kotviaci prvok
8. Minerálna vlna (podľa voľby)

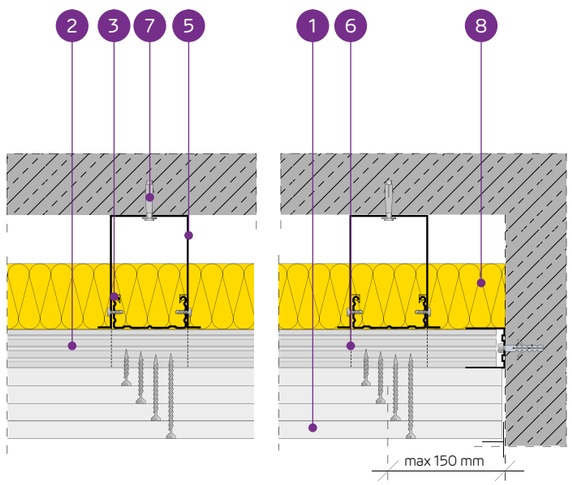

SYSTÉM ZÁVESNÝCH PODHĽADOV NA DVOJÚROVŇOVEJ KRÍŽOVEJ NOSNEJ KONŠTRUKCII NIDA CD60 (NIDA ES60)

TECHNICKÉ PARAMETRE

Typ systému Nida Strop	Konštrukcia roštu				Opláštenie sadrokartónom		Minimálna výška zavesenia	Hmotnosť výstavby 1 m²	Trieda požiarnej odolnosti	Maximálne zaťaženie stropu Nida		Odolnosť proti nárazom [3]
	Typ profilu Nida	Maximálny rozstup hlavných profilov Nida CD60	Maximálny rozstup nosných profilov Nida CD60	Maximálny rozstup závesov Nida						bez požiarnej odolnosti [1]	s požiarnou odolnosťou [2]	
		[mm]	[mm]	[mm]	Nida	Hrúbka	[mm]	[kg]	[min]	[kg/m²]	[kg/m²]	Trieda
DK/ES/CD60-37,5/Ogień+	CD60/CD60	1000	400	750	Ogień Plus	3x12,5	107,5	32,7	(R)EI60	49	7,5	1A
DK/ES/CD60-37,5/WodaOgień+	CD60/CD60	1000	400	750	Woda Ogień Plus	3x12,5	107,5	32,7	(R)EI60	49	7,5	1A
DK/ES/CD60-37,5/Twarda	CD60/CD60	1000	400	750	Twarda	3x12,5	107,5	41,1	(R)EI60	49	7,5	1A
DK/ES/CD60-37,5/Hydro	CD60/CD60	1000	400	750	Hydro	3x12,5	107,5	35,1	(R)EI60	49	7,5	1A
DK/ES/CD60-40/Ogień+	CD60/CD60	850	400	750	Ogień Plus	2x12,5+15,0	110	36,2	(R)EI90	58	7,5	1A
DK/ES/CD60-40/Twarda	CD60/CD60	850	400	750	Twarda	2x12,5+15,0	110	43,7	(R)EI90	58	7,5	1A
DK/ES/CD60-40/Hydro	CD60/CD60	850	400	750	Hydro	2x12,5+15,0	110	37,8	(R)EI90	58	7,5	1A
DK/ES/CD60-55/Ogień+	CD60/CD60	650	400	650	Ogień Plus	2x12,5+2x15,0	130	49,7	(R)EI120	87	7,5	1A
DK/ES/CD60-60/Ogień+	CD60/CD60	650	400	650	Ogień Plus	4x15,0	130	56,7	(R)EI120	87	7,5	1A
DK/ES/CD60-60/Twarda	CD60/CD60	650	400	650	Twarda	4x15,0	130	64,3	(R)EI120	87	7,5	1A
DK/ES/CD60-60/Hydro	CD60/CD60	650	400	650	Hydro	4x15,0	130	56,7	(R)EI120	87	7,5	1A

[1] Prípustné zaťaženie zohľadňuje: vlastnú tiaž, izolačný materiál a dodatočné úžitkové zaťaženie. Technický posudok 1060/12/R14NK.
[2] Dodatočné zaťaženie na základe požiarnej klasifikácie ITB 01060/17/R117NZP.
[3] Podľa technického normy ITB 01060/12/R34NK časť I a časť II.

SPOTREBA MATERIÁLOV NA 1 M² ZÁVESNÉHO PODHĽADU V SYSTÉME NIDA STROP

Názov materiálu	J.m.	Typ systému Nida Strop										
		DK/ES/CD60-37,5/Ogień+	DK/ES/CD60-37,5/WodaOgień+	DK/ES/CD60-37,5/Twarda	DK/ES/CD60-37,5/Hydro	DK/ES/CD60-40/Ogień+	DK/ES/CD60-40/Twarda	DK/ES/CD60-40/Hydro	DK/ES/CD60-55/Ogień+	DK/ES/CD60-60/Ogień+	DK/ES/CD60-60/Twarda	DK/ES/CD60-60/Hydro
		Spotreba materiálu na 1 m²										
Doska Nida Ogień Plus 12,5 mm	m²	3,0	-	-	-	2,0	-	-	2,0	-	-	-
Doska Nida Woda Ogień Plus 12,5 mm	m²	-	3,0	-	-	-	-	-	-	-	-	-
Doska Nida Twarda 12,5 mm	m²	-	-	3,0	-	-	2,0	-	-	-	-	-
Doska Nida Hydro 12,5 mm	m²	-	-	-	3,0	-	-	2,0	-	-	-	-
Doska Nida Ogień Plus 15,0 mm	m²	-	-	-	-	1,0	-	-	2,0	4,0	-	-
Doska Nida Twarda 15,0 mm	m²	-	-	-	-	-	1,0	-	-	-	4,0	-
Doska Nida Hydro 15,0 mm	m²	-	-	-	-	-	-	1,0	-	-	-	4,0
Profil Nida CD60	bm	3,5	3,5	3,5	3,5	3,7	3,7	3,7	4,1	4,1	4,1	4,1
Profil Nida UD27	bm	0,6	0,6	0,6	0,6	0,6	0,6	0,6	0,6	0,6	0,6	0,6
Záves Nida Nida ES60	ks.	1,4	1,4	1,4	1,4	1,6	1,6	1,6	2,4	2,4	2,4	2,4
Krížová spojka Nida LK60	ks.	2,5	2,5	2,5	2,5	3,0	3,0	3,0	3,9	3,9	3,9	3,9
Pozdĺžna spojka Nida LW60	ks.	0,9	0,9	0,9	0,9	0,9	0,9	0,9	1,0	1,0	1,0	1,0
Oceľový kotviaci prvok [4]	ks.	2,0	2,0	2,0	2,0	2,2	2,2	2,2	3,0	3,0	3,0	3,0
Samorezná skrutka 4,2x13 mm do plechu 1 mm FLAT HEAD®	ks.	5,6	5,6	5,6	5,6	6,4	6,4	6,4	9,6	9,6	9,6	9,6
Rýchloskrutky Nida 3,5x25 mm	ks.	6,0	6,0	-	-	6,0	-	-	6,0	6,0	-	-
Rýchloskrutky Nida 3,5x35 mm	ks.	6,0	6,0	-	-	6,0	-	-	-	-	-	-
Rýchloskrutky Nida 3,5x45 mm	ks.	-	-	-	-	-	-	-	6,0	6,0	-	-
Rýchloskrutky Nida 3,5x55 mm	ks.	18,0	18,0	-	-	18,0	-	-	6,0	6,0	-	-
Rýchloskrutky Nida 4,2x70 mm	ks.	-	-	-	-	-	-	-	18,0	18,0	-	-
Rýchloskrutky Nida Twarda 4,2x38 mm	ks.	-	-	12,0	-	-	12,0	-	-	-	6,0	-
Rýchloskrutky Nida Twarda 4,2x55 mm	ks.	-	-	18,0	-	-	18,0	-	-	-	12,0	-
Rýchloskrutky Nida Twarda 4,2x70 mm	ks.	-	-	-	-	-	-	-	-	-	18,0	-
Rýchloskrutky Nida Hydro C5 3,5x25 mm	ks.	-	-	-	6,0	-	-	6,0	-	-	-	6,0
Rýchloskrutky Nida Hydro C5 3,5x41 mm	ks.	-	-	-	6,0	-	-	6,0	-	-	-	6,0
Rýchloskrutky Nida Hydro C5 3,5x55 mm	ks.	-	-	-	18,0	-	-	18,0	-	-	-	6,0
Rýchloskrutky Nida Hydro C5 4,2x70 mm	ks.	-	-	-	-	-	-	-	-	-	-	18,0
Výstužná páska Nida	bm	1,4	1,4	1,4	1,4	1,4	1,4	1,4	1,4	1,4	1,4	1,4
Sadrový tmel Nida Start	kg	0,9	0,9	-	-	0,9	-	-	1,2	1,2	-	-
Sadrový tmel Nida Finish	kg	0,1	0,1	-	-	0,1	-	-	0,1	0,1	-	-
Hotová špachtľovacia hmota Nida Hydromix [5]	kg	-	-	1,0	1,0	-	1,0	1,0	-	-	1,3	1,3
Minerálna vlna [6]	m²	1,0	1,0	1,0	1,0	1,0	1,0	1,0	1,0	1,0	1,0	1,0

[4] Kotviaci prvok zvoľte individuálne na základe danej konštrukcie stropu a celkovej hmotnosti výstavby.
[5] V prípade sadro-trieskových dosiek s vláknami Nida Twarda možno ako alternatívu použiť sadrový tmel Nida Max.
[6] Použitie podľa požiadaviek.
Spotreby nezahrňujú straty materiálu.

Nida Strop

Trieda požiarnej odolnosti:	Maximálne zaťaženie výstavby:	Minimálna výška zavesenia:	Hmotnosť 1 m² výstavby:	Číslo súvisiaceho dokladu:
(R)EI15 (R)EI30	36 kg/m²	102,5 mm	10,9-18,1 kg	EN13964:2014-05

Vyhlásenie o úžitkových vlastnostiach:
DoP/Ceiling System/0025/15.11.2016

SYSTÉMY:

DK/EL/CD60-12,5; DK/EL/CD60-15; DK/EL/CD60-18

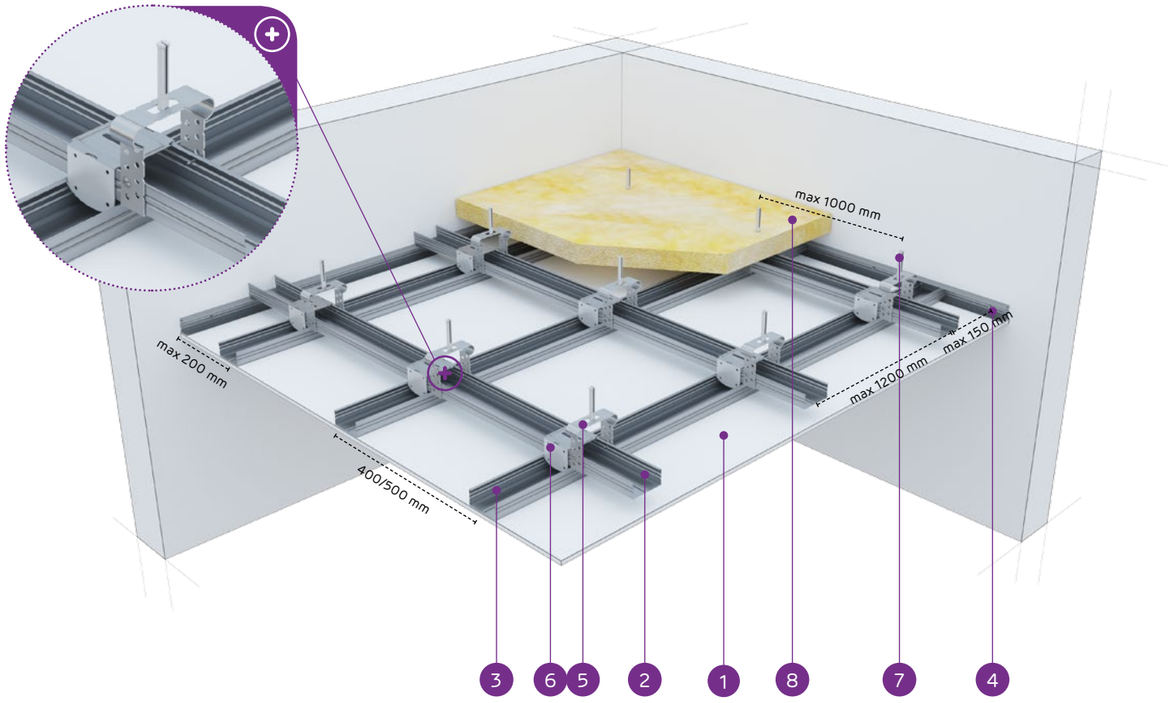

MATERIÁLY:

1. Sadrokartónová doska Nida
2. Horný hlavný profil Nida CD 60
3. Spodný nosný profil Nida CD 60
4. Profil Nida UD 27
5. Záves Nida EL 60
6. Krížová spojka Nida Nida LK 60
7. Oceľový kotviaci prvok
8. Minerálna vlna (podľa voľby)

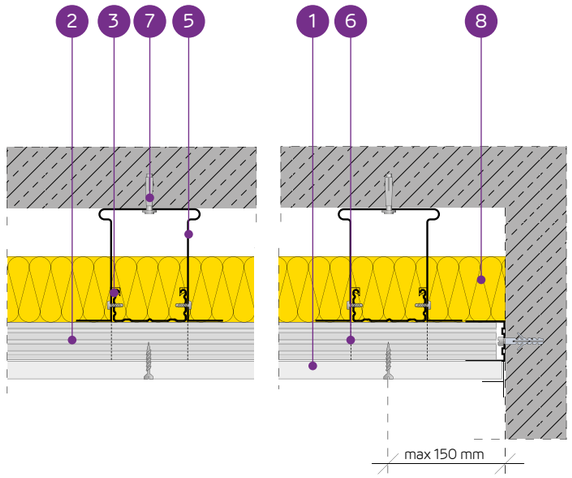

SYSTÉM ZÁVESNÝCH PODHĽADOV NA DVOJÚROVŇOVEJ KRÍŽOVEJ NOSNEJ KONŠTRUKCII NIDA CD60 (NIDA EL60)

TECHNICKÉ PARAMETRE

Typ systému Nida Strop	Konštrukcia roštu				Opláštenie sadrokartónom		Minimálna výška zavesenia	Hmotnosť výstavby 1 m²	Trieda požiarnej odolnosti	Maximálne zaťaženie stropu Nida		Odolnosť proti nárazom[3]
	Typ profilu Nida	Maximálny rozstup hlavných profilov Nida CD60	Maximálny rozstup nosných profilov Nida CD60	Maximálny rozstup závesov Nida	Nida	Hrúbka				bez požiarnej odolnosti[1]	s požiarnou odolnosťou[2]	
		[mm]	[mm]	[mm]			[mm]	[kg]	[min]	[kg/m²]	[kg/m²]	Trieda
DK/EL/CD60-12,5/Expert	CD60/CD60	1200	400/500	1000	Expert	12,5	102,5	10,9	-	20/18	-	1A
DK/EL/CD60-12,5/Woda[4]	CD60/CD60	1200	400/500	1000	Woda	12,5	102,5	11,4	-	20/18	-	1A
DK/EL/CD60-12,5/Ogień+	CD60/CD60	1000	400	900	Ogień Plus	12,5	102,5	12,7	(R)EI15	31	7,5	1A
DK/EL/CD60-12,5/ WodaOgień+	CD60/CD60	1000	400	900	Woda Ogień Plus	12,5	102,5	12,7	(R)EI15	31	7,5	1A
DK/EL/CD60-12,5/Twarda	CD60/CD60	1000	400	900	Twarda	12,5	102,5	15,5	(R)EI15	31	7,5	1A
DK/EL/CD60-12,5/Hydro	CD60/CD60	1000	400	900	Hydro	12,5	102,5	13,5	(R)EI15	31	7,5	1A
DK/EL/CD60-15/Ogień+	CD60/CD60	1000	400	850	Ogień Plus	15,0	105	16,2	(R)EI15	36	7,5	1A
DK/EL/CD60-15/Twarda	CD60/CD60	1000	400	850	Twarda	15,0	105	18,1	(R)EI15	36	7,5	1A
DK/EL/CD60-15/Hydro	CD60/CD60	1000	400	850	Hydro	15,0	105	16,2	(R)EI15	36	7,5	1A
DK/EL/CD60-18/Ogień+	CD60/CD60	1000	400	850	Ogień Plus	18,0	108	16,9	(R)EI30	36	7,5	1A

[1] Prípustné zaťaženie zohľadňuje: vlastnú tiaž, izolačný materiál a dodatočné úžitkové zaťaženie. Technický posudok 1060/12/R14NK.
[2] Dodatočné zaťaženie na základe požiarnej klasifikácie ITB 01060/17/R117NZP.
[3] Podľa technického normy ITB 01060/12/R34NK časť I a časť II.
[4] V interiéroch s relatívnou vlhkosťou vzduch do 85% (do 10 hodín) použiť dosku Nida Woda, ale v zónach vystavených intenzívnemu pôsobeniu vody odporúčame použiť sadrové dosky s vláknami Nida Hydro (horizontálne a vertikálne roviny pri vani, sprche a pod.)

SPOTREBA MATERIÁLOV NA 1 M² ZÁVESNÉHO PODHĽADU V SYSTÉME NIDA STROP

Názov materiálu	J.m.	Typ systému Nida Strop									
		DK/EL/CD60-12,5/Expert	DK/EL/CD60-12,5/Woda	DK/EL/CD60-12,5/Ogień+	DK/EL/CD60-12,5/WodaOgień+	DK/EL/CD60-12,5/Twarda	DK/EL/CD60-12,5/Hydro	DK/EL/CD60-15/Ogień+	DK/EL/CD60-15/Twarda	DK/EL/CD60-15/Hydro	DK/EL/CD60-18/Ogień+
		Spotreba materiálu na 1 m²									
Doska Nida Expert 12,5 mm	m²	1,0	-	-	-	-	-	-	-	-	-
Doska Nida Woda 12,5 mm	m²	-	1,0	-	-	-	-	-	-	-	-
Doska Nida Ogień Plus 12,5 mm	m²	-	-	1,0	-	-	-	-	-	-	-
Doska Nida Woda Ogień Plus 12,5 mm	m²	-	-	-	1,0	-	-	-	-	-	-
Doska Nida Twarda 12,5 mm	m²	-	-	-	-	1,0	-	-	-	-	-
Doska Nida Hydro 12,5 mm	m²	-	-	-	-	-	1,0	-	-	-	-
Doska Nida Ogień Plus 15,0 mm	m²	-	-	-	-	-	-	1,0	-	-	-
Doska Nida Twarda 15,0 mm	m²	-	-	-	-	-	-	-	1,0	-	-
Doska Nida Hydro 15,0 mm	m²	-	-	-	-	-	-	-	-	1,0	-
Doska Nida Ogień Plus 18,0 mm	m²	-	-	-	-	-	-	-	-	-	1,0
Profil Nida CD60	bm	3,5	3,5	3,5	3,5	3,5	3,5	3,5	3,5	3,5	3,5
Profil Nida UD27	bm	0,6	0,6	0,6	0,6	0,6	0,6	0,6	0,6	0,6	0,6
Záves Nida Nida EL60	ks.	1,2	1,2	1,2	1,2	1,2	1,2	1,2	1,2	1,2	1,2
Krížová spojka Nida LK60	ks.	2,5	2,5	2,5	2,5	2,5	2,5	2,5	2,5	2,5	2,5
Pozdĺžna spojka Nida LW60	ks.	0,9	0,9	0,9	0,9	0,9	0,9	0,9	0,9	0,9	0,9
Oceľový kotviaci prvok[5]	ks.	1,8	1,8	1,8	1,8	1,8	1,8	1,8	1,8	1,8	1,8
Samorezná skrutka 4,2x13 mm do plechu 1 mm FLAT HEAD®	ks.	4,8	4,8	4,8	4,8	4,8	4,8	4,8	4,8	4,8	4,8
Rýchloskrutky Nida 3,5x25 mm	ks.	18,0	18,0	18,0	18,0	-	-	18,0	-	-	-
Rýchloskrutky Nida 3,5x35 mm	ks.	-	-	-	-	-	-	-	-	-	18,0
Rýchloskrutky Nida Twarda 4,2x38 mm	ks.	-	-	-	-	18,0	-	-	18,0	-	-
Rýchloskrutky Nida Hydro C5 3,5x25 mm	ks.	-	-	-	-	-	18,0	-	-	18,0	-
Výstužná páska Nida	bm	1,4	1,4	1,4	1,4	1,4	1,4	1,4	1,4	1,4	1,4
Sadrový tmel Nida Start	kg	0,3	0,3	0,3	0,3	-	-	0,3	-	-	0,3
Sadrový tmel Nida Finish	kg	0,1	0,1	0,1	0,1	-	-	0,1	-	-	0,1
Hotová špachtľovacia hmota Nida Hydromix[6]	kg	-	-	-	-	0,4	0,4	-	0,4	0,4	-
Minerálna vlna[7]	m²	1,0	1,0	1,0	1,0	1,0	1,0	1,0	1,0	1,0	1,0

[5] Kotviaci prvok zvoľte individuálne na základe danej konštrukcie stropu a celkovej hmotnosti výstavby.
[6] V prípade sadro-trieskových dosiek s vláknami Nida Twarda možno ako alternatívu použiť sadrový tmel Nida Max.
[7] Použitie podľa požiadaviek.
Spotreby nezahrňujú straty materiálu.

Nida Strop

Trieda požiarnej odolnosti:	Maximálne zaťaženie výstavby:	Minimálna výška zavesenia:	Hmotnosť 1 m² výstavby:	Číslo súvisiaceho dokladu:
(R)EI30 (R)EI45 (R)EI60	36 kg/m²	115 mm	19,1-33,5 kg	EN13964:2014-05

Vyhlásenie o úžitkových vlastnostiach:
DoP/Ceiling System/0025/15.11.2016

SYSTÉMY:

DK/EL/CD60-25; DK/EL/CD60-30

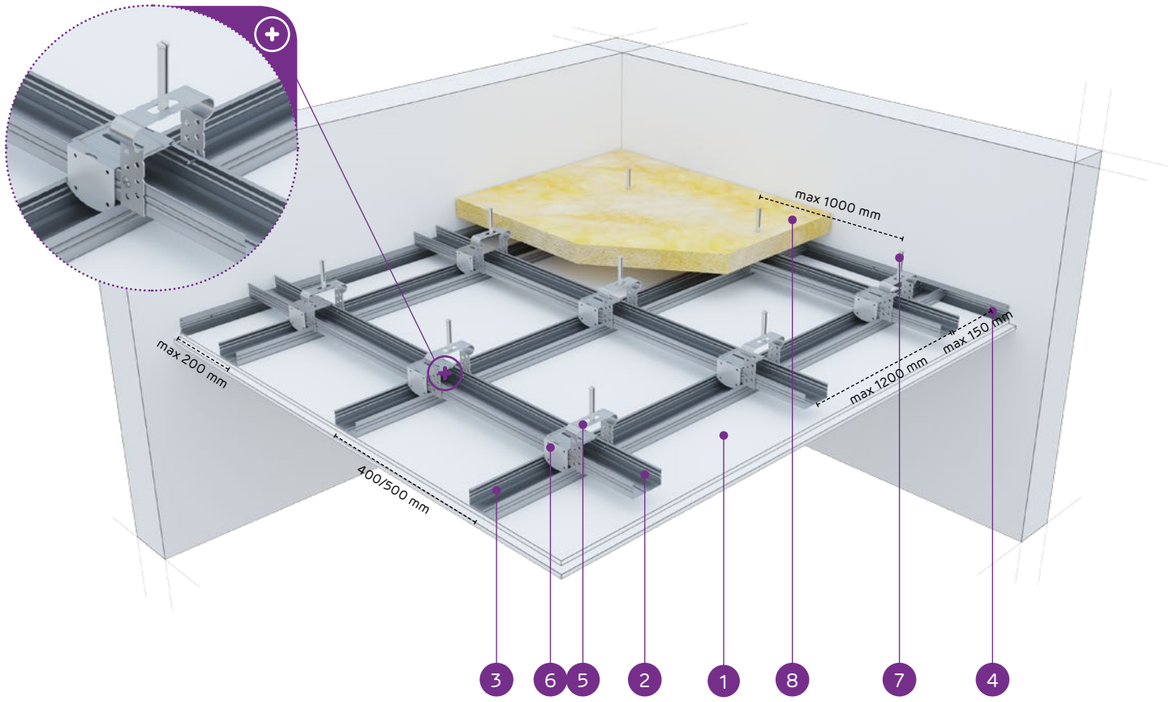

MATERIÁLY:

1. Sadrokartónová doska Nida
2. Horný hlavný profil Nida CD 60
3. Spodný nosný profil Nida CD 60
4. Profil Nida UD 27
5. Záves Nida EL 60
6. Krížová spojka Nida Nida LK 60
7. Oceľový kotviaci prvok
8. Minerálna vlna (podľa voľby)

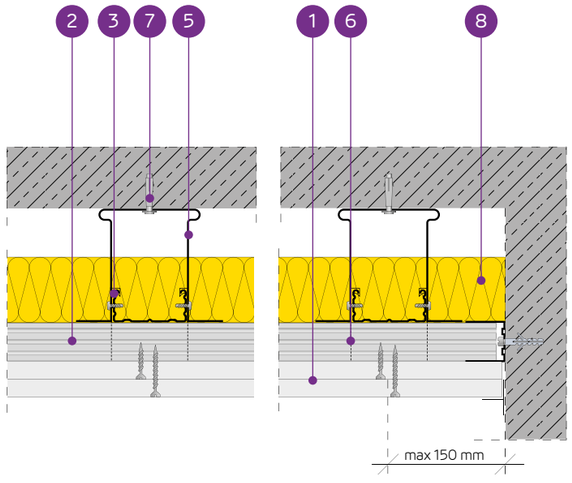

SYSTÉM ZÁVESNÝCH PODHĽADOV NA DVOJÚROVŇOVEJ KRÍŽOVEJ NOSNEJ KONŠTRUKCII NIDA CD60 (NIDA EL60)

TECHNICKÉ PARAMETRE

Typ systému Nida Strop	Konštrukcia roštu				Opláštenie sadrokartónom		Minimálna výška zavesenia	Hmotnosť výstavby 1 m²	Trieda požiarnej odolnosti	Maximálne zaťaženie stropu Nida		Odolnosť proti nárazom [3]
	Typ profilu Nida	Maximálny rozstup hlavných profilov Nida CD60	Maximálny rozstup nosných profilov Nida CD60	Maximálny rozstup závesov Nida						bez požiarnej odolnosti [1]	s požiarnou odolnosťou [2]	
		[mm]	[mm]	[mm]	Nida	Hrúbka	[mm]	[kg]	[min]	[kg/m²]	[kg/m²]	Trieda
DK/EL/CD60-25/Expert	CD60/CD60	1000	400	1000	Expert	2x12,5	115	19,1	-	24	-	1A
DK/EL/CD60-25/Woda [4]	CD60/CD60	1000	400	900	Woda	2x12,5	115	20,1	-	31	-	1A
DK/EL/CD60-25/OgieńTypF	CD60/CD60	1000	400	850	Ogień Typ F	2x12,5	115	19,9	(R)EI30	36	13,3	1A
DK/EL/CD60-25/Ogień+	CD60/CD60	1000	400	850	Ogień Plus	2x12,5	115	22,7	(R)EI45	36	7,5	1A
DK/EL/CD60-25/WodaOgień+	CD60/CD60	1000	400	850	Woda Ogień Plus	2x12,5	115	22,7	(R)EI45	36	7,5	1A
DK/EL/CD60-25/Twarda	CD60/CD60	1000	400	850	Twarda	2x12,5	115	28,3	(R)EI45	36	7,5	1A
DK/EL/CD60-25/Hydro	CD60/CD60	1000	400	850	Hydro	2x12,5	115	24,3	(R)EI45	36	7,5	1A
DK/EL/CD60-30/Ogień+	CD60/CD60	1000	400	850	Ogień Plus	2x15,0	120	29,7	(R)EI60	36	7,5	1A
DK/EL/CD60-30/Twarda	CD60/CD60	1000	400	850	Twarda	2x15,0	120	33,5	(R)EI60	36	7,5	1A
DK/EL/CD60-30/Hydro	CD60/CD60	1000	400	850	Hydro	2x15,0	120	29,7	(R)EI60	36	7,5	1A

[1] Prípustné zaťaženie zohľadňuje: vlastnú tiaž, izolačný materiál a dodatočné úžitkové zaťaženie. Technický posudok 1060/12/R14NK.
[2] Dodatočné zaťaženie na základe požiarnej klasifikácie ITB 01060/17/R117NZP.
[3] Podľa technického normy ITB 01060/12/R34NK časť I a časť II.
[4] V interiéroch s relatívnou vlhkosťou vzduch do 85% (do 10 hodín) použiť dosku Nida Woda, ale v zónach vystavených intenzívnemu pôsobeniu vody odporúčame použiť sadrové dosky s vláknami Nida Hydro (horizontálne a vertikálne roviny pri vani, sprche a pod.)

SPOTREBA MATERIÁLOV NA 1 M² ZÁVESNÉHO PODHĽADU V SYSTÉME NIDA STROP

Názov materiálu	J.m.	Typ systému Nida Strop									
		DK/EL/CD60-25/Expert	DK/EL/CD60-25/Woda	DK/EL/CD60-25/OgieńTypF	DK/EL/CD60-25/Ogień+	DK/EL/CD60-25/WodaOgień+	DK/EL/CD60-25/Twarda	DK/EL/CD60-25/Hydro	DK/EL/CD60-30/Ogień+	DK/EL/CD60-30/Twarda	DK/EL/CD60-30/Hydro
		Spotreba materiálu na 1 m²									
Doska Nida Expert 12,5 mm	m²	2,0	-	-	-	-	-	-	-	-	-
Doska Nida Woda 12,5 mm	m²	-	2,0	-	-	-	-	-	-	-	-
Doska Nida Ogień Typ F 12,5 mm	m²	-	-	2,0	-	-	-	-	-	-	-
Doska Nida Ogień Plus 12,5 mm	m²	-	-	-	2,0	-	-	-	-	-	-
Doska Nida Woda Ogień Plus 12,5 mm	m²	-	-	-	-	2,0	-	-	-	-	-
Doska Nida Twarda 12,5 mm	m²	-	-	-	-	-	2,0	-	-	-	-
Doska Nida Hydro 12,5 mm	m²	-	-	-	-	-	-	2,0	-	-	-
Doska Nida Ogień Plus 15,0 mm	m²	-	-	-	-	-	-	-	2,0	-	-
Doska Nida Twarda 15,0 mm	m²	-	-	-	-	-	-	-	-	2,0	-
Doska Nida Hydro 15,0 mm	m²	-	-	-	-	-	-	-	-	-	2,0
Profil Nida CD60	bm	3,5	3,5	3,5	3,5	3,5	3,5	3,5	3,5	3,5	3,5
Profil Nida UD27	bm	0,6	0,6	0,6	0,6	0,6	0,6	0,6	0,6	0,6	0,6
Záves Nida Nida EL60	ks.	1,2	1,2	1,2	1,2	1,2	1,2	1,2	1,2	1,2	1,2
Krížová spojka Nida LK60	ks.	2,5	2,5	2,5	2,5	2,5	2,5	2,5	2,5	2,5	2,5
Pozdĺžna spojka Nida LW60	ks.	0,9	0,9	0,9	0,9	0,9	0,9	0,9	0,9	0,9	0,9
Oceľový kotviaci prvok [5]	ks.	1,8	1,8	1,8	1,8	1,8	1,8	1,8	1,8	1,8	1,8
Samorezná skrutka 4,2x13 mm do plechu 1 mm FLAT HEAD®	ks.	4,8	4,8	4,8	4,8	4,8	4,8	4,8	4,8	4,8	4,8
Rýchloskrutky Nida 3,5x25 mm	ks.	6,0	6,0	6,0	6,0	6,0	-	-	6,0	-	-
Rýchloskrutky Nida 3,5x35 mm	ks.	18,0	18,0	18,0	18,0	18,0	-	-	-	-	-
Rýchloskrutky Nida 3,5x45 mm	ks.	-	-	-	-	-	-	-	18,0	-	-
Rýchloskrutky Nida Twarda 4,2x38 mm	ks.	-	-	-	-	-	24,0	-	-	6,0	-
Rýchloskrutky Nida Twarda 4,2x55 mm	ks.	-	-	-	-	-	-	-	-	18,0	-
Rýchloskrutky Nida Hydro C5 3,5x25 mm	ks.	-	-	-	-	-	-	6,0	-	-	6,0
Rýchloskrutky Nida Hydro C5 3,5x41 mm	ks.	-	-	-	-	-	-	18,0	-	-	18,0
Výstužná páska Nida	bm	1,4	1,4	1,4	1,4	1,4	1,4	1,4	1,4	1,4	1,4
Sadrový tmel Nida Start	kg	0,6	0,6	0,6	0,6	0,6	-	-	0,6	-	-
Sadrový tmel Nida Finish	kg	0,1	0,1	0,1	0,1	0,1	-	-	0,1	-	-
Hotová špachtľovacia hmota Nida Hydromix [6]	kg	-	-	-	-	-	0,7	0,7	-	0,7	0,7
Minerálna vlna [7]	m²	1,0	1,0	1,0	1,0	1,0	1,0	1,0	1,0	1,0	1,0

[5] Kotviaci prvok zvoľte individuálne na základe danej konštrukcie stropu a celkovej hmotnosti výstavby.
[6] V prípade sadro-trieskových dosiek s vláknami Nida Twarda možno ako alternatívu použiť sadrový tmel Nida Max.
[7] Použitie podľa požiadaviek.
Spotreby nezahrňujú straty materiálu.

PRVÉ SYSTÉMY SUCHEJ VÝSTAVBY NA TRHU S OZNAČENÍM CE

Nida Strop

Trieda požiarnej odolnosti:	Maximálne zaťaženie výstavby:	Minimálna výška zavesenia:	Hmotnosť 1 m² výstavby:	Číslo súvisiaceho dokladu:
(R)EI60 (R)EI90 (R)EI120	87 kg/m²	127,5 mm	32,7-64,3 kg	EN13964:2014-05

Vyhlásenie o úžitkových vlastnostiach:
DoP/Ceiling System/0025/15.11.2016

SYSTÉMY:

DK/EL/CD60-37,5; DK/EL/CD60-40; DK/EL/CD60-55; DK/EL/CD60-60

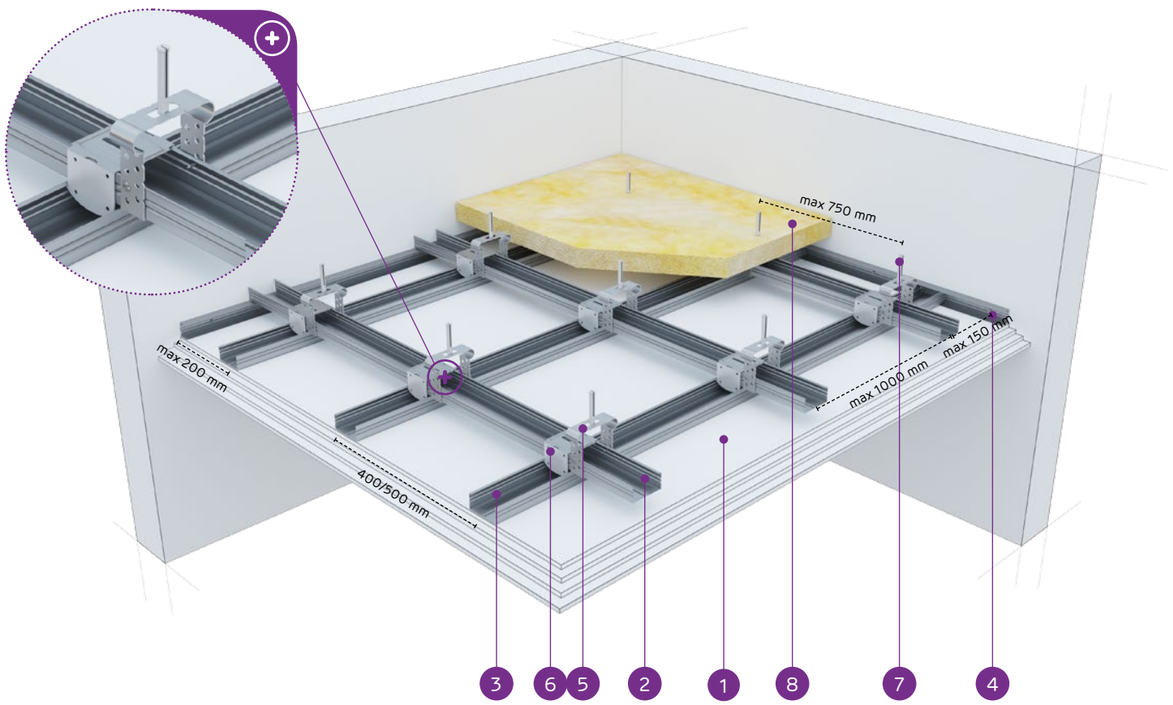

MATERIÁLY:

1. Sadrokartónová doska Nida
2. Horný hlavný profil Nida CD 60
3. Spodný nosný profil Nida CD 60
4. Profil Nida UD 27
5. Záves Nida EL 60
6. Krížová spojka Nida Nida LK 60
7. Oceľový kotviaci prvok
8. Minerálna vlna (podľa voľby)

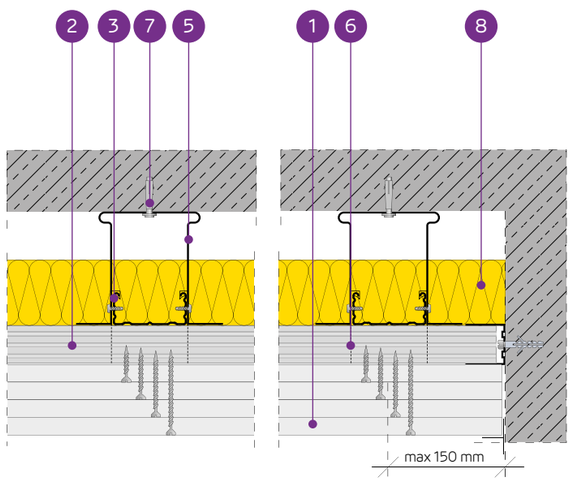

SYSTÉM ZÁVESNÝCH PODHĽADOV NA DVOJÚROVŇOVEJ KRÍŽOVEJ NOSNEJ KONŠTRUKCII NIDA CD60 (NIDA EL60)

TECHNICKÉ PARAMETRE

Typ systému Nida Strop	Konštrukcia roštu				Opláštenie sadrokartónom		Minimálna výška zavesenia	Hmotnosť výstavby 1 m²	Trieda požiarnej odolnosti	Maximálne zaťaženie stropu Nida		Odolnosť proti nárazom [3]
	Typ profilu Nida	Maximálny rozstup hlavných profilov Nida CD60	Maximálny rozstup nosných profilov Nida CD60	Maximálny rozstup závesov Nida						bez požiarnej odolnosti [1]	s požiarnou odolnosťou [2]	
		[mm]	[mm]	[mm]	Nida	Hrúbka	[mm]	[kg]	[min]	[kg/m²]	[kg/m²]	Trieda
DK/EL/CD60-37,5/Ogień+	CD60/CD60	1000	400	750	Ogień Plus	3x12,5	127,5	32,7	(R)EI60	49	7,5	1A
DK/EL/CD60-37,5/WodaOgień+	CD60/CD60	1000	400	750	Woda Ogień Plus	3x12,5	127,5	32,7	(R)EI60	49	7,5	1A
DK/EL/CD60-37,5/Twarda	CD60/CD60	1000	400	750	Twarda	3x12,5	127,5	41,1	(R)EI60	49	7,5	1A
DK/EL/CD60-37,5/Hydro	CD60/CD60	1000	400	750	Hydro	3x12,5	127,5	35,1	(R)EI60	49	7,5	1A
DK/EL/CD60-40/Ogień+	CD60/CD60	850	400	750	Ogień Plus	2x12,5+15,0	130	36,2	(R)EI90	58	7,5	1A
DK/EL/CD60-40/Twarda	CD60/CD60	850	400	750	Twarda	2x12,5+15,0	130	43,7	(R)EI90	58	7,5	1A
DK/EL/CD60-40/Hydro	CD60/CD60	850	400	750	Hydro	2x12,5+15,0	130	37,8	(R)EI90	58	7,5	1A
DK/EL/CD60-55/Ogień+	CD60/CD60	650	400	650	Ogień Plus	2x12,5+2x15,0	130	49,7	(R)EI120	87	7,5	1A
DK/EL/CD60-60/Ogień+	CD60/CD60	650	400	650	Ogień Plus	4x15,0	150	56,7	(R)EI120	87	7,5	1A
DK/EL/CD60-60/Twarda	CD60/CD60	650	400	650	Twarda	4x15,0	150	64,3	(R)EI120	87	7,5	1A
DK/EL/CD60-60/Hydro	CD60/CD60	650	400	650	Hydro	4x15,0	150	56,7	(R)EI120	87	7,5	1A

[1] Prípustné zaťaženie zohľadňuje: vlastnú tiaž, izolačný materiál a dodatočné úžitkové zaťaženie. Technický posudok 1060/12/R14NK.
[2] Dodatočné zaťaženie na základe požiarnej klasifikácie ITB 01060/17/R117NZP.
[3] Podľa technického normy ITB 01060/12/R34NK časť I a časť II.

SPOTREBA MATERIÁLOV NA 1 M² ZÁVESNÉHO PODHĽADU V SYSTÉME NIDA STROP

Názov materiálu	J.m.	Typ systému Nida Strop										
		DK/EL/CD60-37,5/Ogień+	DK/EL/CD60-37,5/WodaOgień+	DK/EL/CD60-37,5/Twarda	DK/EL/CD60-37,5/Hydro	DK/EL/CD60-40/Ogień+	DK/EL/CD60-40/Twarda	DK/EL/CD60-40/Hydro	DK/EL/CD60-55/Ogień+	DK/EL/CD60-60/Ogień+	DK/EL/CD60-60/Twarda	DK/EL/CD60-60/Hydro
		Spotreba materiálu na 1 m²										
Doska Nida Ogień Plus 12,5 mm	m²	3,0	-	-	-	2,0	-	-	2,0	-	-	-
Doska Nida Woda Ogień Plus 12,5 mm	m²	-	3,0	-	-	-	-	-	-	-	-	-
Doska Nida Twarda 12,5 mm	m²	-	-	3,0	-	-	2,0	-	-	-	-	-
Doska Nida Hydro 12,5 mm	m²	-	-	-	3,0	-	-	2,0	-	-	-	-
Doska Nida Ogień Plus 15,0 mm	m²	-	-	-	-	1,0	-	-	2,0	4,0	-	-
Doska Nida Twarda 15,0 mm	m²	-	-	-	-	-	1,0	-	-	-	4,0	-
Doska Nida Hydro 15,0 mm	m²	-	-	-	-	-	-	1,0	-	-	-	4,0
Profil Nida CD60	bm	3,5	3,5	3,5	3,5	3,7	3,7	3,7	4,1	4,1	4,1	4,1
Profil Nida UD27	bm	0,6	0,6	0,6	0,6	0,6	0,6	0,6	0,6	0,6	0,6	0,6
Záves Nida Nida EL60	ks.	1,4	1,4	1,4	1,4	1,6	1,6	1,6	2,4	2,4	2,4	2,4
Krížová spojka Nida LK60	ks.	2,5	2,5	2,5	2,5	3,0	3,0	3,0	3,9	3,9	3,9	3,9
Pozdĺžna spojka Nida LW60	ks.	0,9	0,9	0,9	0,9	0,9	0,9	0,9	1,0	1,0	1,0	1,0
Oceľový kotviaci prvok [4]	ks.	2,0	2,0	2,0	2,0	2,2	2,2	2,2	3,0	3,0	3,0	3,0
Samorezná skrutka 4,2x13 mm do plechu 1 mm FLAT HEAD®	ks.	5,6	5,6	5,6	5,6	6,4	6,4	6,4	9,6	9,6	9,6	9,6
Rýchloskrutky Nida 3,5x25 mm	ks.	6,0	6,0	-	-	6,0	-	-	6,0	6,0	-	-
Rýchloskrutky Nida 3,5x35 mm	ks.	6,0	6,0	-	-	6,0	-	-	-	-	-	-
Rýchloskrutky Nida 3,5x45 mm	ks.	-	-	-	-	-	-	-	6,0	6,0	-	-
Rýchloskrutky Nida 3,5x55 mm	ks.	18,0	18,0	-	-	18,0	-	-	6,0	6,0	-	-
Rýchloskrutky Nida 4,2x70 mm	ks.	-	-	-	-	-	-	-	18,0	18,0	-	-
Rýchloskrutky Nida Twarda 4,2x38 mm	ks.	-	-	12,0	-	-	12,0	-	-	-	6,0	-
Rýchloskrutky Nida Twarda 4,2x55 mm	ks.	-	-	18,0	-	-	18,0	-	-	-	12,0	-
Rýchloskrutky Nida Twarda 4,2x70 mm	ks.	-	-	-	-	-	-	-	-	-	18,0	-
Rýchloskrutky Nida Hydro C5 3,5x25 mm	ks.	-	-	-	6,0	-	-	6,0	-	-	-	6,0
Rýchloskrutky Nida Hydro C5 3,5x41 mm	ks.	-	-	-	6,0	-	-	6,0	-	-	-	6,0
Rýchloskrutky Nida Hydro C5 3,5x55 mm	ks.	-	-	-	18,0	-	-	18,0	-	-	-	6,0
Rýchloskrutky Nida Hydro C5 4,2x70 mm	ks.	-	-	-	-	-	-	-	-	-	-	18,0
Výstužná páska Nida	bm	1,4	1,4	1,4	1,4	1,4	1,4	1,4	1,4	1,4	1,4	1,4
Sadrový tmel Nida Start	kg	0,9	0,9	-	-	0,9	-	-	1,2	1,2	-	-
Sadrový tmel Nida Finish	kg	0,1	0,1	-	-	0,1	-	-	0,1	0,1	-	-
Hotová špachtľovacia hmota Nida Hydromix [5]	kg	-	-	1,0	1,0	-	1,0	1,0	-	-	1,3	1,3
Minerálna vlna [6]	m²	1,0	1,0	1,0	1,0	1,0	1,0	1,0	1,0	1,0	1,0	1,0

[4] Kotviaci prvok zvoľte individuálne na základe danej konštrukcie stropu a celkovej hmotnosti výstavby.
[5] V prípade sadro-trieskových dosiek s vláknami Nida Twarda možno ako alternatívu použiť sadrový tmel Nida Max.
[6] Použitie podľa požiadaviek.
Spotreby nezahrňujú straty materiálu.

PRVÉ SYSTÉMY SUCHEJ VÝSTAVBY NA TRHU S OZNAČENÍM CE

Navštívte náš kanál
Siniat Nida
YouTube

ZÁVESNÉ PODHĽADY A OBKLADY STROPOV

Nida Strop

Trieda požiarnej odolnosti:	Maximálne zaťaženie výstavby:	Minimálna výška zavesenia:	Hmotnosť 1 m² výstavby:	Číslo súvisiaceho dokladu:
(R)EI15 (R)EI30	36 kg/m²	102,5 mm	10,9-18,1 kg	EN13964:2014-05

Vyhlásenie o úžitkových vlastnostiach:
DoP/Ceiling System/0025/15.11.2016

SYSTÉMY:

DK/WP/CD/60-12,5; DK/WP/CD/60-15; DK/WP/CD/60-18

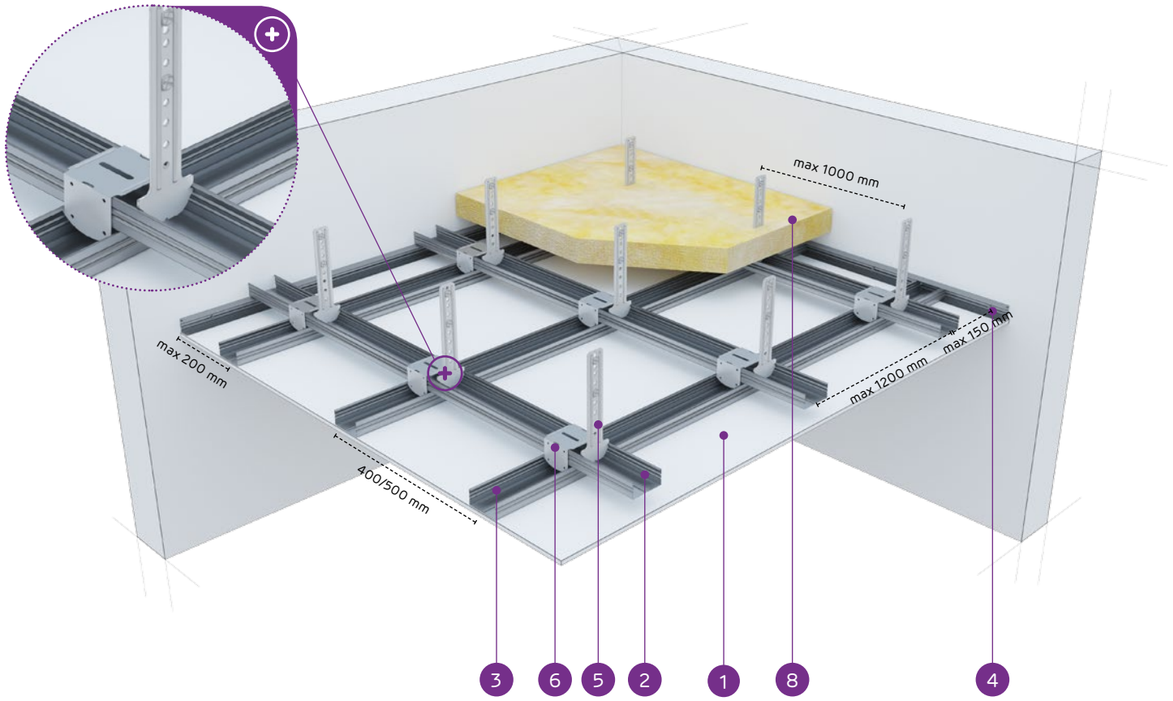

MATERIÁLY:

1. Sadrokartónová doska Nida
2. Horný hlavný profil Nida CD 60
3. Spodný nosný profil Nida CD 60
4. Profil Nida UD 27
5. Krokvový záves Nida WP 60
6. Krížová spojka Nida Nida LK 60
7. Oceľový kotviaci prvok
8. Minerálna vlna (podľa voľby)

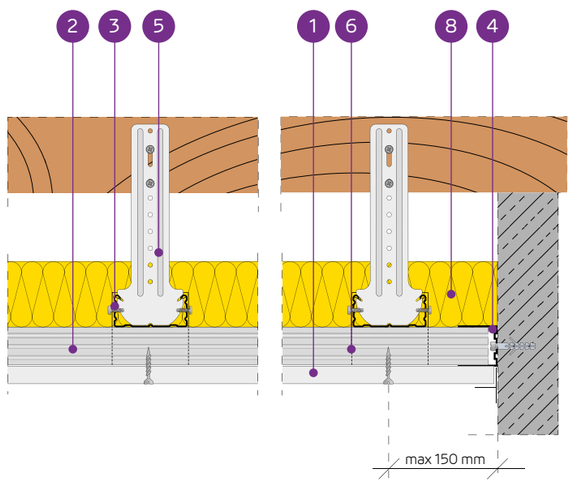

SYSTÉM ZÁVESNÝCH PODHĽADOV NA DVOJÚROVŇOVEJ KRÍŽOVEJ NOSNEJ KONŠTRUKCII NIDA CD60 (NIDA WP60)

TECHNICKÉ PARAMETRE

Typ systému Nida Strop	Konštrukcia roštu				Opláštenie sadrokartónom		Minimálna výška zavesenia	Hmotnosť výstavby 1 m²	Trieda požiarnej odolnosti	Maximálne zaťaženie stropu Nida		Odolnosť proti nárazom[3]
	Typ profilu Nida	Maximálny rozstup hlavných profilov Nida CD60	Maximálny rozstup nosných profilov Nida CD60	Maximálny rozstup závesov Nida						bez požiarnej odolnosti[1]	s požiarnou odolnosťou[2]	
		[mm]	[mm]	[mm]	Nida	Hrúbka	[mm]	[kg]	[min]	[kg/m²]	[kg/m²]	Trieda
DK/WP/CD60-12,5/Expert	CD60/CD60	1200	400/500	1000	Expert	12,5	102,5	10,9	-	20/18	-	1A
DK/WP/CD60-12,5/Woda[4]	CD60/CD60	1200	400/500	1000	Woda	12,5	102,5	11,4	-	20/18	-	1A
DK/WP/CD60-12,5/Ogień+	CD60/CD60	1000	400	900	Ogień Plus	12,5	102,5	12,7	(R)EI15	31	7,5	1A
DK/WP/CD60-12,5/ WodaOgień+	CD60/CD60	1000	400	900	Woda Ogień Plus	12,5	102,5	12,7	(R)EI15	31	7,5	1A
DK/WP/CD60-12,5/Twarda	CD60/CD60	1000	400	900	Twarda	12,5	102,5	15,5	(R)EI15	31	7,5	1A
DK/WP/CD60-12,5/Hydro	CD60/CD60	1000	400	900	Hydro	12,5	102,5	13,5	(R)EI15	31	7,5	1A
DK/WP/CD60-15/Ogień+	CD60/CD60	1000	400	850	Ogień Plus	15,0	105	16,2	(R)EI15	36	7,5	1A
DK/WP/CD60-15/Twarda	CD60/CD60	1000	400	850	Twarda	15,0	105	18,1	(R)EI15	36	7,5	1A
DK/WP/CD60-15/Hydro	CD60/CD60	1000	400	850	Hydro	15,0	105	16,2	(R)EI15	36	7,5	1A
DK/WP/CD60-18/Ogień+	CD60/CD60	1000	400	850	Ogień Plus	18,0	108	16,9	(R)EI30	36	7,5	1A

[1] Prípustné zaťaženie zohľadňuje: vlastnú tiaž, izolačný materiál a dodatočné úžitkové zaťaženie. Technický posudok 1060/12/R14NK.
[2] Dodatočné zaťaženie na základe požiarnej klasifikácie ITB 01060/17/R117NZP.
[3] Podľa technického normy ITB 01060/12/R34NK časť I a časť II.
[4] V interiéroch s relatívnou vlhkosťou vzduch do 85% (do 10 hodín) použiť dosku Nida Woda, ale v zónach vystavených intenzívnemu pôsobeniu vody odporúčame použiť sadrové dosky s vláknami Nida Hydro (horizontálne a vertikálne roviny pri vani, sprche a pod.)

SPOTREBA MATERIÁLOV NA 1 M² ZÁVESNÉHO PODHĽADU V SYSTÉME NIDA STROP

Názov materiálu	J.m.	Typ systému Nida Strop									
		DK/WP/CD60-12,5/Expert	DK/WP/CD60-12,5/Woda	DK/WP/CD60-12,5/Ogień+	DK/WP/CD60-12,5/WodaOgień+	DK/WP/CD60-12,5/Twarda	DK/WP/CD60-12,5/Hydro	DK/WP/CD60-15/Ogień+	DK/WP/CD60-15/Twarda	DK/WP/CD60-15/Hydro	DK/WP/CD60-18/Ogień+
		Spotreba materiálu na 1 m²									
Doska Nida Expert 12,5 mm	m²	1,0	-	-	-	-	-	-	-	-	-
Doska Nida Woda 12,5 mm	m²	-	1,0	-	-	-	-	-	-	-	-
Doska Nida Ogień Plus 12,5 mm	m²	-	-	1,0	-	-	-	-	-	-	-
Doska Nida Woda Ogień Plus 12,5 mm	m²	-	-	-	1,0	-	-	-	-	-	-
Doska Nida Twarda 12,5 mm	m²	-	-	-	-	1,0	-	-	-	-	-
Doska Nida Hydro 12,5 mm	m²	-	-	-	-	-	1,0	-	-	-	-
Doska Nida Ogień Plus 15,0 mm	m²	-	-	-	-	-	-	1,0	-	-	-
Doska Nida Twarda 15,0 mm	m²	-	-	-	-	-	-	-	1,0	-	-
Doska Nida Hydro 15,0 mm	m²	-	-	-	-	-	-	-	-	1,0	-
Doska Nida Ogień Plus 18,0 mm	m²	-	-	-	-	-	-	-	-	-	1,0
Profil Nida CD60	bm	3,5	3,5	3,5	3,5	3,5	3,5	3,5	3,5	3,5	3,5
Profil Nida UD27	bm	0,6	0,6	0,6	0,6	0,6	0,6	0,6	0,6	0,6	0,6
Krokvový záves Nida WP60	ks.	1,2	1,2	1,2	1,2	1,2	1,2	1,2	1,2	1,2	1,2
Krížová spojka Nida LK60	ks.	2,5	2,5	2,5	2,5	2,5	2,5	2,5	2,5	2,5	2,5
Pozdĺžna spojka Nida LW60	ks.	0,9	0,9	0,9	0,9	0,9	0,9	0,9	0,9	0,9	0,9
Oceľový kotviaci prvok[5]	ks.	1,8	1,8	1,8	1,8	1,8	1,8	1,8	1,8	1,8	1,8
Rýchloskrutky Nida 3,5x25 mm	ks.	18,0	18,0	18,0	18,0	-	-	18,0	-	-	-
Rýchloskrutky Nida 3,5x35 mm	ks.	-	-	-	-	-	-	-	-	-	18,0
Rýchloskrutky Nida Twarda 4,2x38 mm	ks.	-	-	-	-	18,0	-	-	18,0	-	-
Rýchloskrutky Nida Hydro C5 3,5x25 mm	ks.	-	-	-	-	-	18,0	-	-	18,0	-
Výstužná páska Nida	bm	1,4	1,4	1,4	1,4	1,4	1,4	1,4	1,4	1,4	1,4
Sadrový tmel Nida Start	kg	0,3	0,3	0,3	0,3	-	-	0,3	-	-	0,3
Sadrový tmel Nida Finish	kg	0,1	0,1	0,1	0,1	-	-	0,1	-	-	0,1
Hotová špachtľovacia hmota Nida Hydromix[6]	kg	-	-	-	-	0,4	0,4	-	0,4	0,4	-
Minerálna vlna[7]	m²	1,0	1,0	1,0	1,0	1,0	1,0	1,0	1,0	1,0	1,0

[5] Kotviaci prvok zvoľte individuálne na základe danej konštrukcie stropu a celkovej hmotnosti výstavby.
[6] V prípade sadro-trieskových dosiek s vláknami Nida Twarda možno ako alternatívu použiť sadrový tmel Nida Max.
[7] Použitie podľa požiadaviek.
Spotreby nezahŕňajú straty materiálu.

Nida Strop

Trieda požiarnej odolnosti:	Maximálne zaťaženie výstavby:	Minimálna výška zavesenia:	Hmotnosť 1 m² výstavby:	Číslo súvisiaceho dokladu:
(R)EI30 (R)EI45 (R)EI60	36 kg/m²	115 mm	19,1-33,5 kg	EN13964:2014-05

Vyhlásenie o úžitkových vlastnostiach:
DoP/Ceiling System/0025/15.11.2016

SYSTÉMY:

DK/WP/CD60-25; DK/WP/CD60-30

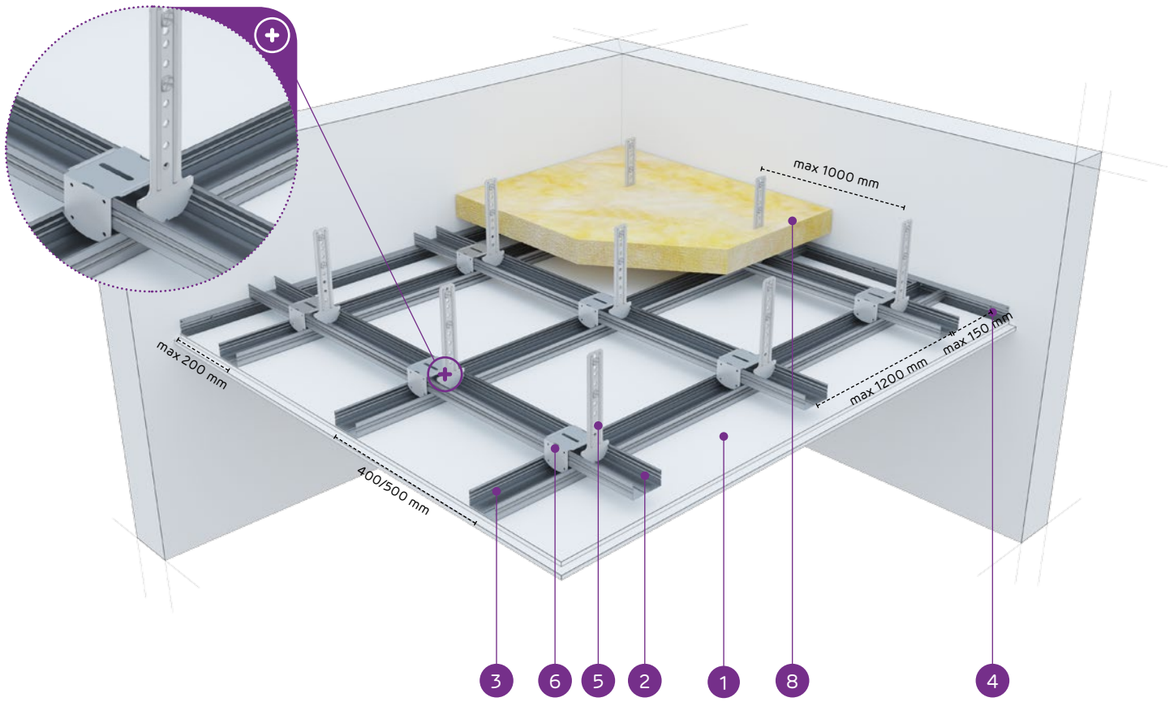

MATERIÁLY:

1. Sadrokartónová doska Nida
2. Horný hlavný profil Nida CD 60
3. Spodný nosný profil Nida CD 60
4. Profil Nida UD 27
5. Krokvový záves Nida WP 60
6. Krížová spojka Nida Nida LK 60
7. Oceľový kotviaci prvok
8. Minerálna vlna (podľa voľby)

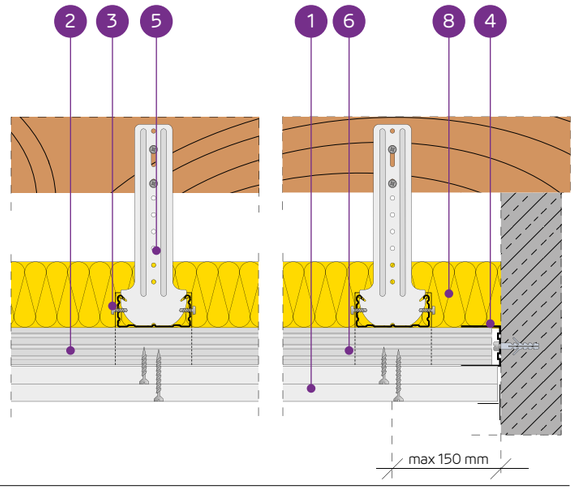

SYSTÉM ZÁVESNÝCH PODHĽADOV NA DVOJÚROVŇOVEJ KRÍŽOVEJ NOSNEJ KONŠTRUKCII NIDA CD60 (NIDA WP60)

TECHNICKÉ PARAMETRE

Typ systému Nida Strop	Konštrukcia roštu				Opláštenie sadrokartónom		Minimálna výška zavesenia	Hmotnosť výstavby 1 m²	Trieda požiarnej odolnosti	Maximálne zaťaženie stropu Nida		Odolnosť proti nárazom [3]
	Typ profilu Nida	Maximálny rozstup hlavných profilov Nida CD60	Maximálny rozstup nosných profilov Nida CD60	Maximálny rozstup závesov Nida	Nida	Hrúbka				bez požiarnej odolnosti [1]	s požiarnou odolnosťou [2]	
		[mm]	[mm]	[mm]			[mm]	[kg]	[min]	[kg/m²]	[kg/m²]	Trieda
DK/WP/CD60-25/Expert	CD60/CD60	1000	400	1000	Expert	2x12,5	115	19,1	-	24	-	1A
DK/WP/CD60-25/Woda [4]	CD60/CD60	1000	400	900	Woda	2x12,5	115	20,1	-	31	-	1A
DK/WP/CD60-25/ OgieńTypF	CD60/CD60	1000	400	850	Ogień Typ F	2x12,5	115	19,9	(R)EI30	36	13,3	1A
DK/WP/CD60-25/Ogień+	CD60/CD60	1000	400	850	Ogień Plus	2x12,5	115	22,7	(R)EI45	36	7,5	1A
DK/WP/CD60-25/ WodaOgień+	CD60/CD60	1000	400	850	Woda Ogień Plus	2x12,5	115	22,7	(R)EI45	36	7,5	1A
DK/WP/CD60-25/Twarda	CD60/CD60	1000	400	850	Twarda	2x12,5	115	28,3	(R)EI45	36	7,5	1A
DK/WP/CD60-25/Hydro	CD60/CD60	1000	400	850	Hydro	2x12,5	115	24,3	(R)EI45	36	7,5	1A
DK/WP/CD60-30/Ogień+	CD60/CD60	1000	400	850	Ogień Plus	2x15,0	120	29,7	(R)EI60	36	7,5	1A
DK/WP/CD60-30/Twarda	CD60/CD60	1000	400	850	Twarda	2x15,0	120	33,5	(R)EI60	36	7,5	1A
DK/WP/CD60-30/Hydro	CD60/CD60	1000	400	850	Hydro	2x15,0	120	29,7	(R)EI60	36	7,5	1A

[1] Prípustné zaťaženie zohľadňuje: vlastnú tiaž, izolačný materiál a dodatočné úžitkové zaťaženie. Technický posudok 1060/12/R14NK.
[2] Dodatočné zaťaženie na základe požiarnej klasifikácie ITB 01060/17/R117NZP.
[3] Podľa technického normy ITB 01060/12/R34NK časť I a časť II.
[4] V interiéroch s relatívnou vlhkosťou vzduch do 85% (do 10 hodín) použiť dosku Nida Woda, ale v zónach vystavených intenzívnemu pôsobeniu vody odporúčame použiť sadrové dosky s vláknami Nida Hydro (horizontálne a vertikálne roviny pri vani, sprche a pod.)

SPOTREBA MATERIÁLOV NA 1 M² ZÁVESNÉHO PODHĽADU V SYSTÉME NIDA STROP

Názov materiálu	J.m.	Typ systému Nida Strop									
		DK/WP/CD60-25/Expert	DK/WP/CD60-25/Woda	DK/WP/CD60-25/OgieńTypF	DK/WP/CD60-25/Ogień+	DK/WP/CD60-25/WodaOgień+	DK/WP/CD60-25/Twarda	DK/WP/CD60-25/Hydro	DK/WP/CD60-30/Ogień+	DK/WP/CD60-30/Twarda	DK/WP/CD60-30/Hydro
		Spotreba materiálu na 1 m²									
Doska Nida Expert 12,5 mm	m²	2,0	-	-	-	-	-	-	-	-	-
Doska Nida Woda 12,5 mm	m²	-	2,0	-	-	-	-	-	-	-	-
Doska Nida Ogień Typ F 12,5 mm	m²	-	-	2,0	-	-	-	-	-	-	-
Doska Nida Ogień Plus 12,5 mm	m²	-	-	-	2,0	-	-	-	-	-	-
Doska Nida Woda Ogień Plus 12,5 mm	m²	-	-	-	-	2,0	-	-	-	-	-
Doska Nida Twarda 12,5 mm	m²	-	-	-	-	-	2,0	-	-	-	-
Doska Nida Hydro 12,5 mm	m²	-	-	-	-	-	-	2,0	-	-	-
Doska Nida Ogień Plus 15,0 mm	m²	-	-	-	-	-	-	-	2,0	-	-
Doska Nida Twarda 15,0 mm	m²	-	-	-	-	-	-	-	-	2,0	-
Doska Nida Hydro 15,0 mm	m²	-	-	-	-	-	-	-	-	-	2,0
Profil Nida CD60	bm	3,5	3,5	3,5	3,5	3,5	3,5	3,5	3,5	3,5	3,5
Profil Nida UD27	bm	0,6	0,6	0,6	0,6	0,6	0,6	0,6	0,6	0,6	0,6
Krokvový záves Nida WP60	ks.	1,2	1,2	1,2	1,2	1,2	1,2	1,2	1,2	1,2	1,2
Krížová spojka Nida LK60	ks.	2,5	2,5	2,5	2,5	2,5	2,5	2,5	2,5	2,5	2,5
Pozdĺžna spojka Nida LW60	ks.	0,9	0,9	0,9	0,9	0,9	0,9	0,9	0,9	0,9	0,9
Oceľový kotviaci prvok [5]	ks.	1,8	1,8	1,8	1,8	1,8	1,8	1,8	1,8	1,8	1,8
Rýchloskrutky Nida 3,5x25 mm	ks.	6,0	6,0	6,0	6,0	6,0	-	-	6,0	-	-
Rýchloskrutky Nida 3,5x35 mm	ks.	18,0	18,0	18,0	18,0	18,0	-	-	-	-	-
Rýchloskrutky Nida 3,5x45 mm	ks.	-	-	-	-	-	-	-	18,0	-	-
Rýchloskrutky Nida Twarda 4,2x38 mm	ks.	-	-	-	-	-	24,0	-	-	6,0	-
Rýchloskrutky Nida Twarda 4,2x55 mm	ks.	-	-	-	-	-	-	-	-	18,0	-
Rýchloskrutky Nida Hydro C5 3,5x25 mm	ks.	-	-	-	-	-	-	6,0	-	-	6,0
Rýchloskrutky Nida Hydro C5 3,5x41 mm	ks.	-	-	-	-	-	-	18,0	-	-	18,0
Výstužná páska Nida	bm	1,4	1,4	1,4	1,4	1,4	1,4	1,4	1,4	1,4	1,4
Sadrový tmel Nida Start	kg	0,6	0,6	0,6	0,6	0,6	-	-	0,6	-	-
Sadrový tmel Nida Finish	kg	0,1	0,1	0,1	0,1	0,1	-	-	0,1	-	-
Hotová špachtľovacia hmota Nida Hydromix [6]	kg	-	-	-	-	-	0,7	0,7	-	0,7	0,7
Minerálna vlna [7]	m²	1,0	1,0	1,0	1,0	1,0	1,0	1,0	1,0	1,0	1,0

[5] Kotviaci prvok zvoľte individuálne na základe danej konštrukcie stropu a celkovej hmotnosti výstavby.
[6] V prípade sadro-trieskových dosiek s vláknami Nida Twarda možno ako alternatívu použiť sadrový tmel Nida Max.
[7] Použitie podľa požiadaviek.
Spotreby nezahrňujú straty materiálu.

Nida Strop

Trieda požiarnej odolnosti:	Maximálne zaťaženie výstavby:	Minimálna výška zavesenia:	Hmotnosť 1 m² výstavby:	Číslo súvisiaceho dokladu:
(R)EI60 (R)EI90 (R)EI120	87 kg/m²	127,5 mm	32,7-64,3 kg	EN13964:2014-05

Vyhlásenie o úžitkových vlastnostiach:
DoP/Ceiling System/0025/15.11.2016

SYSTÉMY:

DK/WP/CD60-37,5; DK/WP/CD60-40; DK/WP/CD60-55; DK/WP/CD60-60

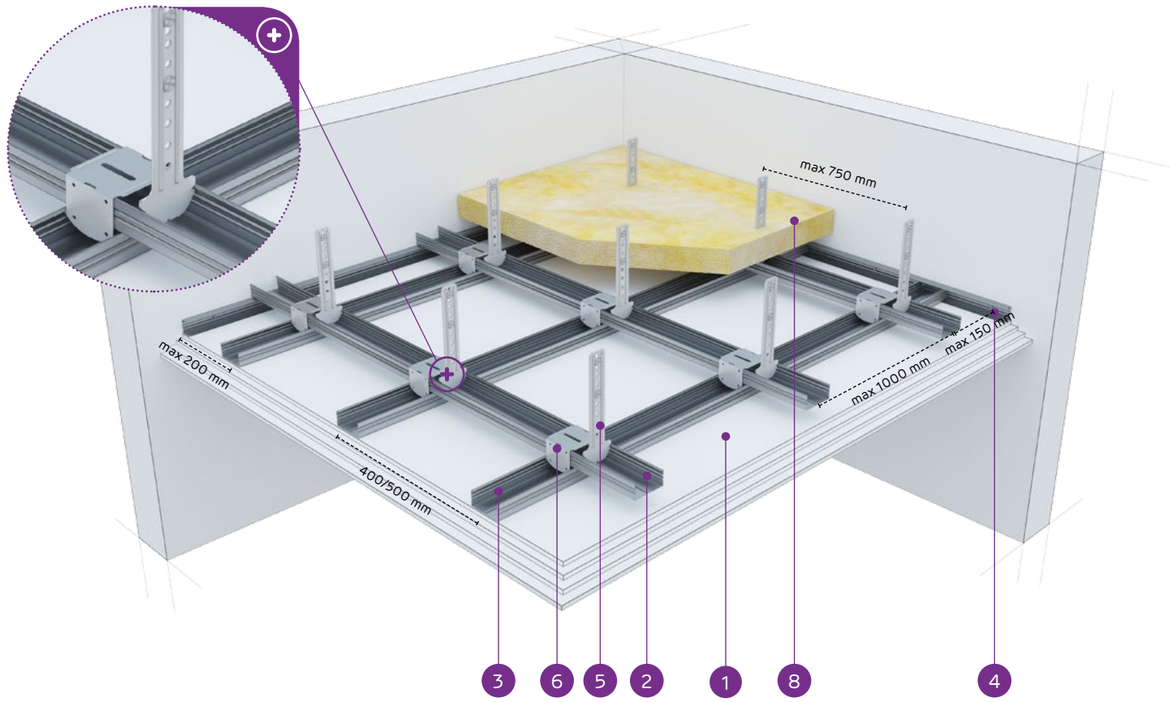

MATERIÁLY:

1. Sadrokartónová doska Nida
2. Horný hlavný profil Nida CD 60
3. Spodný nosný profil Nida CD 60
4. Profil Nida UD 27
5. Krokvový záves Nida WP 60
6. Krížová spojka Nida Nida LK 60
7. Oceľový kotviaci prvok
8. Minerálna vlna (podľa voľby)

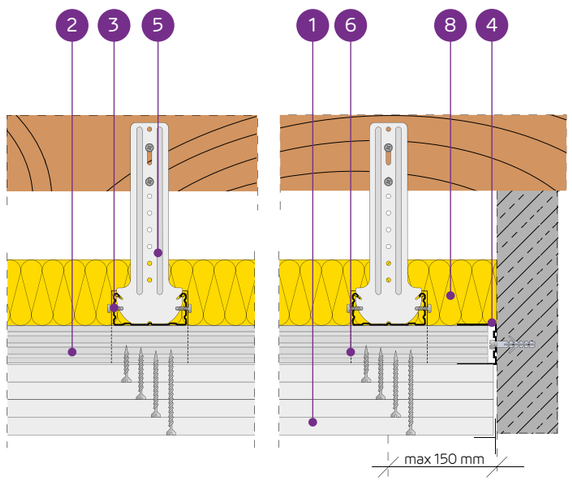

SYSTÉM ZÁVESNÝCH PODHĽADOV NA DVOJÚROVŇOVEJ KRÍŽOVEJ NOSNEJ KONŠTRUKCII NIDA CD60 (NIDA WP60)

TECHNICKÉ PARAMETRE

Typ systému Nida Strop	Konštrukcia roštu				Opláštenie sadrokartónom		Minimálna výška zavesenia	Hmotnosť výstavby 1 m²	Trieda požiarnej odolnosti	Maximálne zaťaženie stropu Nida		Odolnosť proti nárazom [3]
	Typ profilu Nida	Maximálny rozstup hlavných profilov Nida CD60	Maximálny rozstup nosných profilov Nida CD60	Maximálny rozstup závesov Nida						bez požiarnej odolnosti [1]	s požiarnou odolnosťou [2]	
		[mm]	[mm]	[mm]	Nida	Hrúbka	[mm]	[kg]	[min]	[kg/m²]	[kg/m²]	Trieda
DK/WP/CD60-37,5/Ogień+	CD60/CD60	1000	400	750	Ogień Plus	3x12,5	127,5	32,7	(R)EI60	49	7,5	1A
DK/WP/CD60-37,5/WodaOgień+	CD60/CD60	1000	400	750	Woda Ogień Plus	3x12,5	127,5	32,7	(R)EI60	49	7,5	1A
DK/WP/CD60-37,5/Twarda	CD60/CD60	1000	400	750	Twarda	3x12,5	127,5	41,1	(R)EI60	49	7,5	1A
DK/WP/CD60-37,5/Hydro	CD60/CD60	1000	400	750	Hydro	3x12,5	127,5	35,1	(R)EI60	49	7,5	1A
DK/WP/CD60-40/Ogień+	CD60/CD60	850	400	750	Ogień Plus	2x12,5+15,0	130	36,2	(R)EI90	58	7,5	1A
DK/WP/CD60-40/Twarda	CD60/CD60	850	400	750	Twarda	2x12,5+15,0	130	43,7	(R)EI90	58	7,5	1A
DK/WP/CD60-40/Hydro	CD60/CD60	850	400	750	Hydro	2x12,5+15,0	130	37,8	(R)EI90	58	7,5	1A
DK/WP/CD60-55/Ogień+	CD60/CD60	650	400	650	Ogień Plus	2x12,5+2x15,0	150	49,7	(R)EI120	87	7,5	1A
DK/WP/CD60-60/Ogień+	CD60/CD60	650	400	650	Ogień Plus	4x15,0	150	56,7	(R)EI120	87	7,5	1A
DK/WP/CD60-60/Twarda	CD60/CD60	650	400	650	Twarda	4x15,0	150	64,3	(R)EI120	87	7,5	1A
DK/WP/CD60-60/Hydro	CD60/CD60	650	400	650	Hydro	4x15,0	150	56,7	(R)EI120	87	7,5	1A

[1] Prípustné zaťaženie zohľadňuje: vlastnú tiaž, izolačný materiál a dodatočné úžitkové zaťaženie. Technický posudok 1060/12/R14NK.
[2] Dodatočné zaťaženie na základe požiarnej klasifikácie ITB 01060/17/R117NZP.
[3] Podľa technického normy ITB 01060/12/R34NK časť I a časť II.

SPOTREBA MATERIÁLOV NA 1 M² ZÁVESNÉHO PODHĽADU V SYSTÉME NIDA STROP

Názov materiálu	J.m.	Typ systému Nida Strop										
		DK/WP/CD60-37,5/Ogień+	DK/WP/CD60-37,5/WodaOgień+	DK/WP/CD60-37,5/Twarda	DK/WP/CD60-37,5/Hydro	DK/WP/CD60-40/Ogień+	DK/WP/CD60-40/Twarda	DK/WP/CD60-40/Hydro	DK/WP/CD60-55/Ogień+	DK/WP/CD60-60/Ogień+	DK/WP/CD60-60/Twarda	DK/WP/CD60-60/Hydro
		Spotreba materiálu na 1 m²										
Doska Nida Ogień Plus 12,5 mm	m²	3,0	-	-	-	2,0	-	-	2,0	-	-	-
Doska Nida Woda Ogień Plus 12,5 mm	m²	-	3,0	-	-	-	-	-	-	-	-	-
Doska Nida Twarda 12,5 mm	m²	-	-	3,0	-	-	2,0	-	-	-	-	-
Doska Nida Hydro 12,5 mm	m²	-	-	-	3,0	-	-	2,0	-	-	-	-
Doska Nida Ogień Plus 15,0 mm	m²	-	-	-	-	1,0	-	-	2,0	4,0	-	-
Doska Nida Twarda 15,0 mm	m²	-	-	-	-	-	1,0	-	-	-	4,0	-
Doska Nida Hydro 15,0 mm	m²	-	-	-	-	-	-	1,0	-	-	-	4,0
Profil Nida CD60	bm	3,5	3,5	3,5	3,5	3,7	3,7	3,7	4,1	4,1	4,1	4,1
Profil Nida UD27	bm	0,6	0,6	0,6	0,6	0,6	0,6	0,6	0,6	0,6	0,6	0,6
Krokvový záves Nida WP60	ks.	1,4	1,4	1,4	1,4	1,6	1,6	1,6	2,4	2,4	2,4	2,4
Krížová spojka Nida LK60	ks.	2,5	2,5	2,5	2,5	3,0	3,0	3,0	3,9	3,9	3,9	3,9
Pozdĺžna spojka Nida LW60	ks.	0,9	0,9	0,9	0,9	0,9	0,9	0,9	1,0	1,0	1,0	1,0
Oceľový kotviaci prvok [4]	ks.	2,0	2,0	2,0	2,0	2,2	2,2	2,2	3,0	3,0	3,0	3,0
Rýchloskrutky Nida 3,5x25 mm	ks.	6,0	6,0	-	-	6,0	-	-	6,0	6,0	-	-
Rýchloskrutky Nida 3,5x35 mm	ks.	6,0	6,0	-	-	6,0	-	-	-	-	-	-
Rýchloskrutky Nida 3,5x45 mm	ks.	-	-	-	-	-	-	-	6,0	6,0	-	-
Rýchloskrutky Nida 3,5x55 mm	ks.	18,0	18,0	-	-	18,0	-	-	6,0	6,0	-	-
Rýchloskrutky Nida 4,2x70 mm	ks.	-	-	-	-	-	-	-	18,0	18,0	-	-
Rýchloskrutky Nida Twarda 4,2x38 mm	ks.	-	-	12,0	-	-	12,0	-	-	-	6,0	-
Rýchloskrutky Nida Twarda 4,2x55 mm	ks.	-	-	18,0	-	-	18,0	-	-	-	12,0	-
Rýchloskrutky Nida Twarda 4,2x70 mm	ks.	-	-	-	-	-	-	-	-	-	18,0	-
Rýchloskrutky Nida Hydro C5 3,5x25 mm	ks.	-	-	-	6,0	-	-	6,0	-	-	-	6,0
Rýchloskrutky Nida Hydro C5 3,5x41 mm	ks.	-	-	-	6,0	-	-	6,0	-	-	-	6,0
Rýchloskrutky Nida Hydro C5 3,5x55 mm	ks.	-	-	-	18,0	-	-	18,0	-	-	-	6,0
Rýchloskrutky Nida Hydro C5 4,2x70 mm	ks.	-	-	-	-	-	-	-	-	-	-	18,0
Výstužná páska Nida	bm	1,4	1,4	1,4	1,4	1,4	1,4	1,4	1,4	1,4	1,4	1,4
Sadrový tmel Nida Start	kg	0,9	0,9	-	-	0,9	-	-	1,2	1,2	-	-
Sadrový tmel Nida Finish	kg	0,1	0,1	-	-	0,1	-	-	0,1	0,1	-	-
Hotová špachtľovacia hmota Nida Hydromix [5]	kg	-	-	1,0	1,0	-	1,0	1,0	-	-	1,3	1,3
Minerálna vlna [6]	m²	1,0	1,0	1,0	1,0	1,0	1,0	1,0	1,0	1,0	1,0	1,0

[4] Kotviaci prvok zvoľte individuálne na základe danej konštrukcie stropu a celkovej hmotnosti výstavby.
[5] V prípade sadro-trieskových dosiek s vláknami Nida Twarda možno ako alternatívu použiť sadrový tmel Nida Max.
[6] Použitie podľa požiadaviek.
Spotreby nezahrňujú straty materiálu.

PRVÉ SYSTÉMY SUCHEJ VÝSTAVBY NA TRHU S OZNAČENÍM CE

Navštívte náš kanál
Siniat Nida
YouTube

Nida Strop

Trieda požiarnej odolnosti:	Maximálne zaťaženie výstavby:	Minimálna výška zavesenia:	Hmotnosť 1 m² výstavby:	Číslo súvisiaceho dokladu:
neklasifikované	31 kg/m²	222,5 mm	10,9-20,1 kg	EN13964:2014-05

Vyhlásenie o úžitkových vlastnostiach:
DoP/Ceiling System/0025/15.11.2016

SYSTÉMY:

DK/WO/CD60-12,5; DK/WO/CD60-25

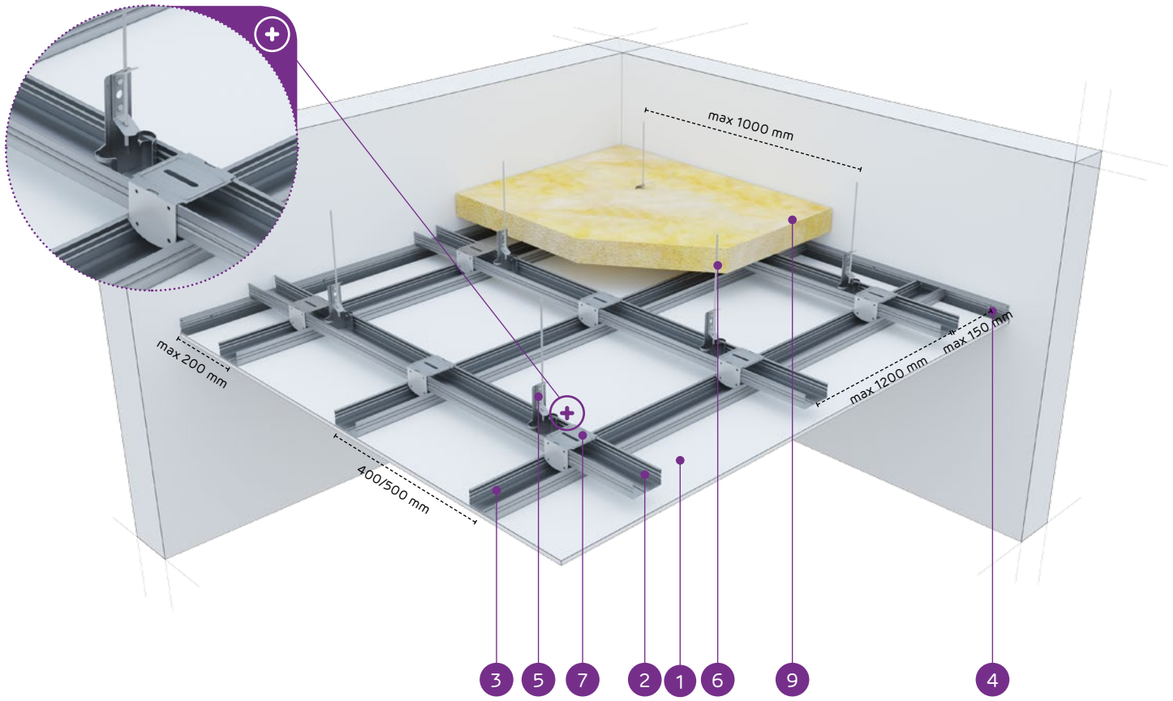

MATERIÁLY:

1. Sadrokartónová doska Nida
2. Horný hlavný profil Nida CD 60
3. Spodný nosný profil Nida CD 60
4. Profil Nida UD 27
5. Perový rýchlozáves Nida WO 60
6. Kotviaci drôt Nida
7. Krížová spojka Nida Nida LK 60
8. Oceľový kotviaci prvok
9. Minerálna vlna (podľa voľby)

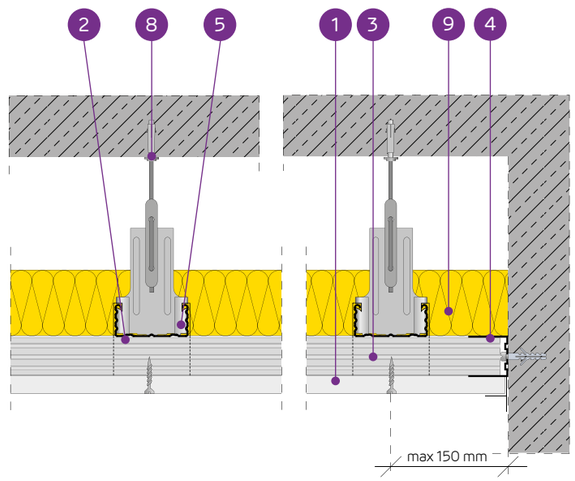

SYSTÉM ZÁVESNÝCH PODHĽADOV NA DVOJÚROVŇOVEJ KRÍŽOVEJ NOSNEJ KONŠTRUKCII NIDA CD60 (NIDA WO60)

TECHNICKÉ PARAMETRE

Typ systému Nida Strop	Konštrukcia roštu				Opláštenie sadrokartónom		Minimálna výška zavesenia	Hmotnosť výstavby 1 m²	Trieda požiarnej odolnosti	Maximálne zaťaženie stropu Nida		Odolnosť proti nárazom [2]
	Typ profilu Nida	Maximálny rozstup hlavných profilov Nida CD60	Maximálny rozstup nosných profilov Nida CD60	Maximálny rozstup závesov Nida						bez požiarnej odolnosti [1]	s požiarnou odolnosťou	
		[mm]	[mm]	[mm]	Nida	Hrúbka	[mm]	[kg]	[min]	[kg/m²]	[kg/m²]	Trieda
DK/WO/CD60-12,5/Expert	CD60/CD60	1200	400/500	1000	Expert	12,5	222,5	10,9	-	20/18	-	1A
DK/WO/CD60-12,5/Woda [3]	CD60/CD60	1200	400/500	1000	Woda	12,5	222,5	11,4	-	20/18	-	1A
DK/WO/CD60-25/Expert	CD60/CD60	1000	400	1000	Expert	2x12,5	235	19,1	-	24	-	1A
DK/WO/CD60-25/Woda [3]	CD60/CD60	1000	400	900	Woda	2x12,5	235	20,1	-	31	-	1A

[1] Prípustné zaťaženie zohľadňuje: vlastnú tiaž, izolačný materiál a dodatočné úžitkové zaťaženie. Technický posudok 1060/12/R14NK.
[2] Podľa technického normy ITB 01060/12/R34NK časť I a časť II.
[3] V interiéroch s relatívnou vlhkosťou vzduch do 85% (do 10 hodín) použiť dosku Nida Woda, ale v zónach vystavených intenzívnemu pôsobeniu vody odporúčame použiť sadrové dosky s vláknami Nida Hydro (horizontálne a vertikálne roviny pri vani, sprche a pod.)

SPOTREBA MATERIÁLOV NA 1 M² ZÁVESNÉHO PODHĽADU V SYSTÉME NIDA STROP

Názov materiálu	J.m.	Typ systému Nida Strop			
		DK/WO/CD60-12,5/Expert	DK/WO/CD60-12,5/Woda	DK/WO/CD60-25/Expert	DK/WO/CD60-25/Woda
		Spotreba materiálu na 1 m²			
Doska Nida Expert 12,5 mm	m²	1,0	-	2,0	-
Doska Nida Woda 12,5 mm	m²	-	1,0	-	2,0
Profil Nida CD60	bm	3,5	3,5	3,5	3,5
Profil Nida UD27	bm	0,6	0,6	0,6	0,6
Perový rýchlozáves Nida WO60	ks.	1,2	1,2	1,1	1,1
Kotviaci drôt Nida	szt	1,0	1,0	1,0	1,0
Krížová spojka Nida LK60	ks.	2,5	2,5	2,5	2,5
Pozdĺžna spojka Nida LW60	ks.	0,6	0,6	0,6	0,6
Oceľový kotviaci prvok [4]	ks.	1,8	1,8	1,8	1,8
Rýchloskrutky Nida 3,5x25 mm	ks.	18,0	18,0	6,0	6,0
Rýchloskrutky Nida 3,5x35 mm	ks.	-	-	18,0	18,0
Výstužná páska Nida	bm	1,4	1,4	1,4	1,4
Sadrový tmel Nida Start	kg	0,3	0,3	0,6	0,6
Sadrový tmel Nida Finish	kg	0,1	0,1	0,1	0,1
Minerálna vlna [5]	m²	1,0	1,0	1,0	1,0

[4] Kotviaci prvok zvoľte individuálne na základe danej konštrukcie stropu a celkovej hmotnosti výstavby.
[5] Použitie podľa požiadaviek.
Spotreby nezahrňujú straty materiálu.

Nida Strop

Trieda požiarnej odolnosti:	Maximálne zaťaženie výstavby:	Minimálna výška zavesenia:	Hmotnosť 1 m² výstavby:	Číslo súvisiaceho dokladu:
(R)EI15 (R)EI30	36 kg/m²	222,5 mm	10,9-18,1 kg	EN13964:2014-05

Vyhlásenie o úžitkových vlastnostiach:
DoP/Ceiling System/0025/15.11.2016

SYSTÉMY:

DK/WON/CD60-12,5; DK/WON/CD60-15; DK/WON/CD60-18

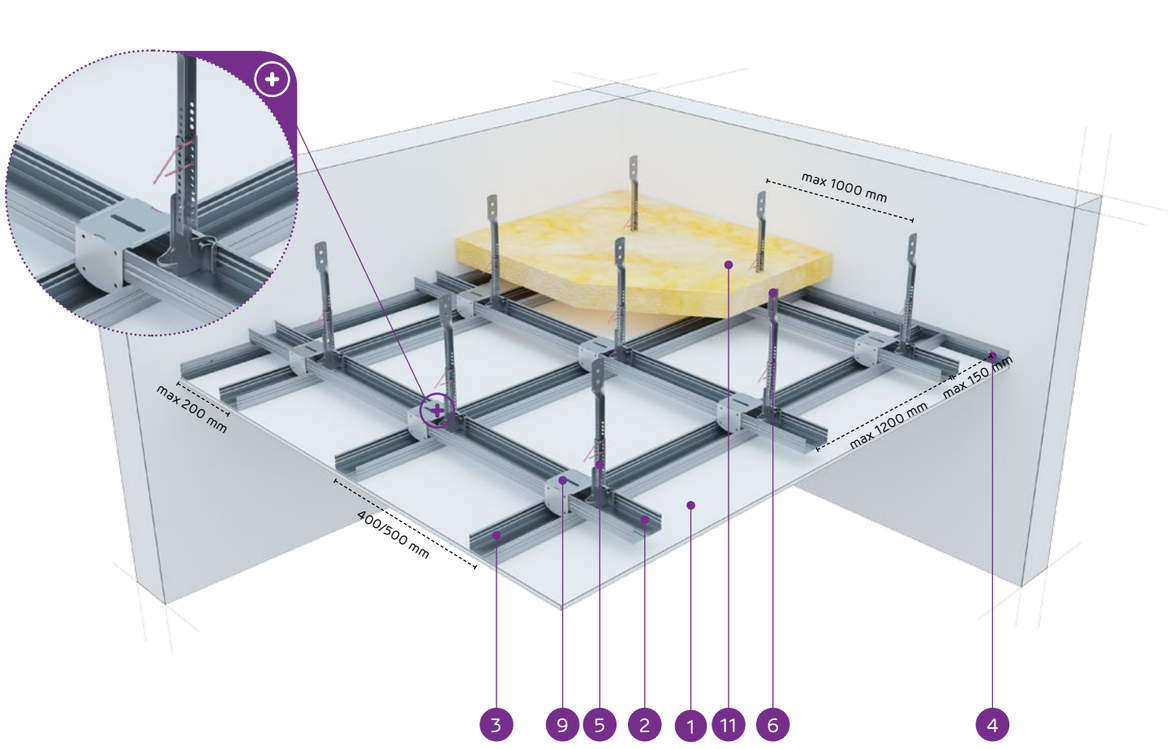

MATERIÁLY:

1. Sadrokartónová doska Nida
2. Horný hlavný profil Nida CD 60
3. Spodný nosný profil Nida CD 60
4. Profil Nida UD 27
5. Spodný štvorbodový záves nónius Nida WON 60
6. Predĺženie nóniusa Nida
7. Vrchný nóniusový záves Nida WGN
8. Závlačka FAST-PIN® k nóniusovému závesu®
9. Krížová spojka Nida Nida LK 60
10. Oceľový kotviaci prvok
11. Minerálna vlna (podľa voľby)

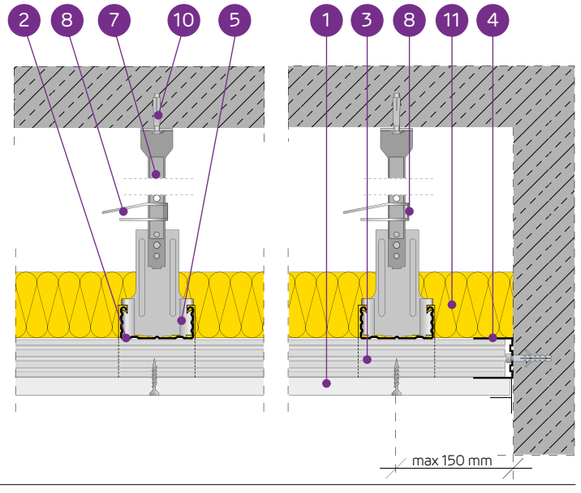

SYSTÉM ZÁVESNÝCH PODHĽADOV NA DVOJÚROVŇOVEJ KRÍŽOVEJ NOSNEJ KONŠTRUKCII NIDA CD60 (NIDA WON60)

TECHNICKÉ PARAMETRE

Typ systému Nida Strop	Konštrukcia roštu				Opláštenie sadrokartónom		Minimálna výška zavesenia	Hmotnosť výstavby 1 m²	Trieda požiarnej odolnosti	Maximálne zaťaženie stropu Nida		Odolnosť proti nárazom [3]
	Typ profilu Nida	Maximálny rozstup hlavných profilov Nida CD60	Maximálny rozstup nosných profilov Nida CD60	Maximálny rozstup závesov Nida						bez požiarnej odolnosti [1]	s požiarnou odolnosťou [2]	
		[mm]	[mm]	[mm]	Nida	Hrúbka	[mm]	[kg]	[min]	[kg/m²]	[kg/m²]	Trieda
DK/WON/CD60-12,5/Expert	CD60/CD60	1200	400/500	1000	Expert	12,5	222,5	10,9	-	20/18	-	1A
DK/WON/CD60-12,5/Woda [4]	CD60/CD60	1200	400/500	1000	Woda	12,5	222,5	11,4	-	20/18	-	1A
DK/WON/CD60-12,5/Ogień+	CD60/CD60	1000	400	900	Ogień Plus	12,5	222,5	12,7	(R)EI15	31	7,5	1A
DK/WON/CD60-12,5/ WodaOgień+	CD60/CD60	1000	400	900	Woda Ogień Plus	12,5	222,5	12,7	(R)EI15	31	7,5	1A
DK/WON/CD60-12,5/Twarda	CD60/CD60	1000	400	900	Twarda	12,5	222,5	15,5	(R)EI15	31	7,5	1A
DK/WON/CD60-12,5/Hydro	CD60/CD60	1000	400	900	Hydro	12,5	222,5	13,5	(R)EI15	31	7,5	1A
DK/WON/CD60-15/Ogień+	CD60/CD60	1000	400	850	Ogień Plus	15,0	225	16,2	(R)EI15	36	7,5	1A
DK/WON/CD60-15/Twarda	CD60/CD60	1000	400	850	Twarda	15,0	225	18,1	(R)EI15	36	7,5	1A
DK/WON/CD60-15/Hydro	CD60/CD60	1000	400	850	Hydro	15,0	225	16,2	(R)EI15	36	7,5	1A
DK/WON/CD60-18/Ogień+	CD60/CD60	1000	400	850	Ogień Plus	18,0	228	16,9	(R)EI30	36	7,5	1A

[1] Prípustné zaťaženie zohľadňuje: vlastnú tiaž, izolačný materiál a dodatočné úžitkové zaťaženie. Technický posudok 1060/12/R14NK.
[2] Dodatočné zaťaženie na základe požiarnej klasifikácie ITB 01060/17/R117NZP.
[3] Podľa technického normy ITB 01060/12/R34NK časť I a časť II.
[4] V interiéroch s relatívnou vlhkosťou vzduch do 85% (do 10 hodín) použiť dosku Nida Woda, ale v zónach vystavených intenzívnemu pôsobeniu vody odporúčame použiť sadrové dosky s vláknami Nida Hydro (horizontálne a vertikálne roviny pri vani, sprche a pod.)

SPOTREBA MATERIÁLOV NA 1 M² ZÁVESNÉHO PODHĽADU V SYSTÉME NIDA STROP

Názov materiálu	J.m.	Typ systému Nida Strop									
		DK/WON/CD60-12,5/Expert	DK/WON/CD60-12,5/Woda	DK/WON/CD60-12,5/Ogień+	DK/WON/CD60-12,5/WodaOgień+	DK/WON/CD60-12,5/Twarda	DK/WON/CD60-12,5/Hydro	DK/WON/CD60-15/Ogień+	DK/WON/CD60-15/Twarda	DK/WON/CD60-15/Hydro	DK/WON/CD60-18/Ogień+
		Spotreba materiálu na 1 m²									
Doska Nida Expert 12,5 mm	m²	1,0	-	-	-	-	-	-	-	-	-
Doska Nida Woda 12,5 mm	m²	-	1,0	-	-	-	-	-	-	-	-
Doska Nida Ogień Plus 12,5 mm	m²	-	-	1,0	-	-	-	-	-	-	-
Doska Nida Woda Ogień Plus 12,5 mm	m²	-	-	-	1,0	-	-	-	-	-	-
Doska Nida Twarda 12,5 mm	m²	-	-	-	-	1,0	-	-	-	-	-
Doska Nida Hydro 12,5 mm	m²	-	-	-	-	-	1,0	-	-	-	-
Doska Nida Ogień Plus 15,0 mm	m²	-	-	-	-	-	-	1,0	-	-	-
Doska Nida Twarda 15,0 mm	m²	-	-	-	-	-	-	-	1,0	-	-
Doska Nida Hydro 15,0 mm	m²	-	-	-	-	-	-	-	-	1,0	-
Doska Nida Ogień Plus 18,0 mm	m²	-	-	-	-	-	-	-	-	-	1,0
Profil Nida CD60	bm	3,5	3,5	3,5	3,5	3,5	3,5	3,5	3,5	3,5	3,5
Profil Nida UD27	bm	0,6	0,6	0,6	0,6	0,6	0,6	0,6	0,6	0,6	0,6
Štvorbodový záves nónius Nida WON 60 [5]	ks.	1,2	1,2	1,2	1,2	1,2	1,2	1,2	1,2	1,2	1,2
Vrchný nóniusový záves Nida WGN	ks.	1,2	1,2	1,2	1,2	1,2	1,2	1,2	1,2	1,2	1,2
Závlačka FAST-PIN® k nóniusovému závesu	ks.	1,2	1,2	1,2	1,2	1,2	1,2	1,2	1,2	1,2	1,2
Krížová spojka Nida LK60	ks.	2,5	2,5	2,5	2,5	2,5	2,5	2,5	2,5	2,5	2,5
Pozdĺžna spojka Nida LW60	ks.	0,9	0,9	0,9	0,9	0,9	0,9	0,9	0,9	0,9	0,9
Oceľový kotviaci prvok [6]	ks.	1,8	1,8	1,8	1,8	1,8	1,8	1,8	1,8	1,8	1,8
Rýchloskrutky Nida 3,5x25 mm	ks.	18,0	18,0	18,0	18,0	-	-	18,0	-	-	-
Rýchloskrutky Nida 3,5x35 mm	ks.	-	-	-	-	-	-	-	-	-	18,0
Rýchloskrutky Nida Twarda 4,2x38 mm	ks.	-	-	-	-	18,0	-	-	18,0	-	-
Rýchloskrutky Nida Hydro C5 3,5x25 mm	ks.	-	-	-	-	-	18,0	-	-	18,0	-
Výstužná páska Nida	bm	1,4	1,4	1,4	1,4	1,4	1,4	1,4	1,4	1,4	1,4
Sadrový tmel Nida Start	kg	0,3	0,3	0,3	0,3	-	-	0,3	-	-	0,3
Sadrový tmel Nida Finish	kg	0,1	0,1	0,1	0,1	-	-	0,1	-	-	0,1
Hotová špachtľovacia hmota Nida Hydromix [7]	kg	-	-	-	-	0,4	0,4	-	0,4	0,4	-
Minerálna vlna [8]	m²	1,0	1,0	1,0	1,0	1,0	1,0	1,0	1,0	1,0	1,0

[5] Možno nahradiť zosilneným spodným vešiakom.
[6] Kotviaci prvok zvoľte individuálne na základe danej konštrukcie stropu a celkovej hmotnosti výstavby.
[7] V prípade sadro-trieskových dosiek s vláknami Nida Twarda možno ako alternatívu použiť sadrový tmel Nida Max.
[8] Použitie podľa požiadaviek.
Spotreby nezahrňujú straty materiálu.

ZÁVESNÉ PODHĽADY A OBKLADY STROPOV

Nida Strop

Trieda požiarnej odolnosti:	Maximálne zaťaženie výstavby:	Minimálna výška zavesenia:	Hmotnosť 1 m² výstavby:	Číslo súvisiaceho dokladu:
(R)EI30 (R)EI45 (R)EI60	36 kg/m²	235 mm	19,1-33,5 kg	EN13964:2014-05

Vyhlásenie o úžitkových vlastnostiach:
DoP/Ceiling System/0025/15.11.2016

SYSTÉMY:

DK/WON/CD60-25; DK/WON/CD60-30

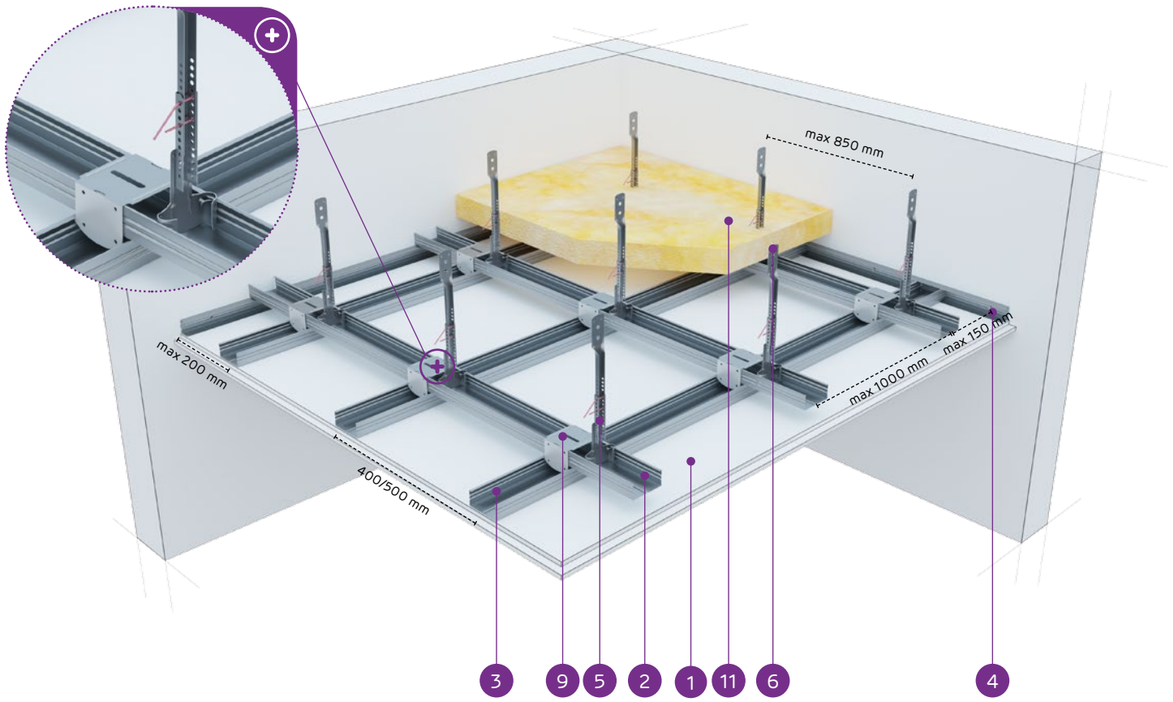

MATERIÁLY:

1. Sadrokartónová doska Nida
2. Horný hlavný profil Nida CD 60
3. Spodný nosný profil Nida CD 60
4. Profil Nida UD 27
5. Spodný štvorbodový záves nónius Nida WON 60
6. Predĺženie nóniusa Nida
7. Vrchný nóniusový záves Nida WGN
8. Závlačka FAST-PIN® k nóniusovému závesu®
9. Krížová spojka Nida Nida LK 60
10. Oceľový kotviaci prvok
11. Minerálna vlna (podľa voľby)

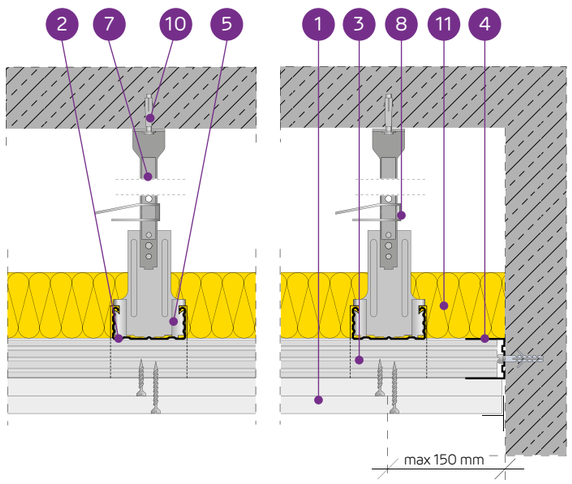

SYSTÉM ZÁVESNÝCH PODHĽADOV NA DVOJÚROVŇOVEJ KRÍŽOVEJ NOSNEJ KONŠTRUKCII NIDA CD60 (NIDA WON60)

TECHNICKÉ PARAMETRE

Typ systému Nida Strop	Konštrukcia roštu				Opláštenie sadrokartónom		Minimálna výška zavesenia	Hmotnosť výstavby 1 m²	Trieda požiarnej odolnosti	Maximálne zaťaženie stropu Nida		Odolnosť proti nárazom [3]
	Typ profilu Nida	Maximálny rozstup hlavných profilov Nida CD60	Maximálny rozstup nosných profilov Nida CD60	Maximálny rozstup závesov Nida	Nida	Hrúbka				bez požiarnej odolnosti [1]	s požiarnou odolnosťou [2]	
		[mm]	[mm]	[mm]			[mm]	[kg]	[min]	[kg/m²]	[kg/m²]	Trieda
DK/WON/CD60-25/Expert	CD60/CD60	1000	400	1000	Expert	2x12,5	235	19,1	-	24	-	1A
DK/WON/CD60-25/Woda [4]	CD60/CD60	1000	400	900	Woda	2x12,5	235	20,1	-	31	-	1A
DK/WON/CD60-25/ OgieńTypF	CD60/CD60	1000	400	850	Ogień Typ F	2x12,5	235	19,9	(R)EI30	36	13,3	1A
DK/WON/CD60-25/Ogień+	CD60/CD60	1000	400	850	Ogień Plus	2x12,5	235	22,7	(R)EI45	36	7,5	1A
DK/WON/CD60-25/ WodaOgień+	CD60/CD60	1000	400	850	Woda Ogień Plus	2x12,5	235	22,7	(R)EI45	36	7,5	1A
DK/WON/CD60-25/Twarda	CD60/CD60	1000	400	850	Twarda	2x12,5	235	28,3	(R)EI45	36	7,5	1A
DK/WON/CD60-25/Hydro	CD60/CD60	1000	400	850	Hydro	2x12,5	235	24,3	(R)EI45	36	7,5	1A
DK/WON/CD60-30/Ogień+	CD60/CD60	1000	400	850	Ogień Plus	2x15,0	240	29,7	(R)EI60	36	7,5	1A
DK/WON/CD60-30/Twarda	CD60/CD60	1000	400	850	Twarda	2x15,0	240	33,5	(R)EI60	36	7,5	1A
DK/WON/CD60-30/Hydro	CD60/CD60	1000	400	850	Hydro	2x15,0	240	29,7	(R)EI60	36	7,5	1A

[1] Prípustné zaťaženie zohľadňuje: vlastnú tiaž, izolačný materiál a dodatočné úžitkové zaťaženie. Technický posudok 1060/12/R14NK.
[2] Dodatočné zaťaženie na základe požiarnej klasifikácie ITB 01060/17/R117NZP.
[3] Podľa technického normy ITB 01060/12/R34NK časť I a časť II.
[4] V interiéroch s relatívnou vlhkosťou vzduch do 85% (do 10 hodín) použiť dosku Nida Woda, ale v zónach vystavených intenzívnemu pôsobeniu vody odporúčame použiť sadrové dosky s vláknami Nida Hydro (horizontálne a vertikálne roviny pri vani, sprche a pod.)

SPOTREBA MATERIÁLOV NA 1 M² ZÁVESNÉHO PODHĽADU V SYSTÉME NIDA STROP

Názov materiálu	J.m.	Typ systému Nida Strop									
		DK/WON/CD60-25/Expert	DK/WON/CD60-25/Woda	DK/WON/CD60-25/OgieńTypF	DK/WON/CD60-25/Ogień+	DK/WON/CD60-25/WodaOgień+	DK/WON/CD60-25/Twarda	DK/WON/CD60-25/Hydro	DK/WON/CD60-30/Ogień+	DK/WON/CD60-30/Twarda	DK/WON/CD60-30/Hydro
		Spotreba materiálu na 1 m²									
Doska Nida Expert 12,5 mm	m²	2,0	-	-	-	-	-	-	-	-	-
Doska Nida Woda 12,5 mm	m²	-	2,0	-	-	-	-	-	-	-	-
Doska Nida Ogień Typ F 12,5 mm	m²	-	-	2,0	-	-	-	-	-	-	-
Doska Nida Ogień Plus 12,5 mm	m²	-	-	-	2,0	-	-	-	-	-	-
Doska Nida Woda Ogień Plus 12,5 mm	m²	-	-	-	-	2,0	-	-	-	-	-
Doska Nida Twarda 12,5 mm	m²	-	-	-	-	-	2,0	-	-	-	-
Doska Nida Hydro 12,5 mm	m²	-	-	-	-	-	-	2,0	-	-	-
Doska Nida Ogień Plus 15,0 mm	m²	-	-	-	-	-	-	-	2,0	-	-
Doska Nida Twarda 15,0 mm	m²	-	-	-	-	-	-	-	-	2,0	-
Doska Nida Hydro 15,0 mm	m²	-	-	-	-	-	-	-	-	-	2,0
Profil Nida CD60	bm	3,5	3,5	3,5	3,5	3,5	3,5	3,5	3,5	3,5	3,5
Profil Nida UD27	bm	0,6	0,6	0,6	0,6	0,6	0,6	0,6	0,6	0,6	0,6
Štvorbodový záves nónius Nida WON 60 [5]	ks.	1,2	1,2	1,2	1,2	1,2	1,2	1,2	1,2	1,2	1,2
Vrchný nóniusový záves Nida WGN	ks.	1,2	1,2	1,2	1,2	1,2	1,2	1,2	1,2	1,2	1,2
Závlačka FAST-PIN® k nóniusovému závesu	ks.	1,2	1,2	1,2	1,2	1,2	1,2	1,2	1,2	1,2	1,2
Krížová spojka Nida LK60	ks.	2,5	2,5	2,5	2,5	2,5	2,5	2,5	2,5	2,5	2,5
Pozdĺžna spojka Nida LW60	ks.	0,9	0,9	0,9	0,9	0,9	0,9	0,9	0,9	0,9	0,9
Oceľový kotviaci prvok [6]	ks.	1,8	1,8	1,8	1,8	1,8	1,8	1,8	1,8	1,8	1,8
Rýchloskrutky Nida 3,5x25 mm	ks.	6,0	6,0	6,0	6,0	6,0	-	-	6,0	-	-
Rýchloskrutky Nida 3,5x35 mm	ks.	18,0	18,0	18,0	18,0	18,0	-	-	-	-	-
Rýchloskrutky Nida 3,5x45 mm	ks.	-	-	-	-	-	-	-	18,0	-	-
Rýchloskrutky Nida Twarda 4,2x38 mm	ks.	-	-	-	-	-	24,0	-	-	6,0	-
Rýchloskrutky Nida Twarda 4,2x55 mm	ks.	-	-	-	-	-	-	-	-	18,0	-
Rýchloskrutky Nida Hydro C5 3,5x25 mm	ks.	-	-	-	-	-	-	6,0	-	-	6,0
Rýchloskrutky Nida Hydro C5 3,5x41 mm	ks.	-	-	-	-	-	-	18,0	-	-	18,0
Výstužná páska Nida	bm	1,4	1,4	1,4	1,4	1,4	1,4	1,4	1,4	1,4	1,4
Sadrový tmel Nida Start	kg	0,6	0,6	0,6	0,6	0,6	-	-	0,6	-	-
Sadrový tmel Nida Finish	kg	0,1	0,1	0,1	0,1	0,1	-	-	0,1	-	-
Hotová špachtľovacia hmota Nida Hydromix [7]	kg	-	-	-	-	-	0,7	0,7	-	0,7	0,7
Minerálna vlna [8]	m²	1,0	1,0	1,0	1,0	1,0	1,0	1,0	1,0	1,0	1,0

[5] Možno nahradiť zosilneným spodným vešiakom.
[6] Kotviaci prvok zvoľte individuálne na základe danej konštrukcie stropu a celkovej hmotnosti výstavby.
[7] V prípade sadro-trieskových dosiek s vláknami Nida Twarda možno ako alternatívu použiť sadrový tmel Nida Max.
[8] Použitie podľa požiadaviek.
Spotreby nezahrňujú straty materiálu.

PRVÉ SYSTÉMY SUCHEJ VÝSTAVBY NA TRHU S OZNAČENÍM CE

ZÁVESNÉ PODHĽADY A OBKLADY STROPOV

Nida Strop

Trieda požiarnej odolnosti:	Maximálne zaťaženie výstavby:	Minimálna výška zavesenia:	Hmotnosť 1 m² výstavby:	Číslo súvisiaceho dokladu:
(R)EI30 (R)EI60	33 kg/m²	235 mm	25,2-32,2 kg	EN13964:2014-05

Vyhlásenie o úžitkových vlastnostiach:
DoP/Ceiling System/0037/15.11.2016

SYSTÉMY:

DK/WON/CD60-25/MW; DK/WON/CD60-25/MW; DK/WON/CD60-30/MW; DK/WON/CD60-30/MW

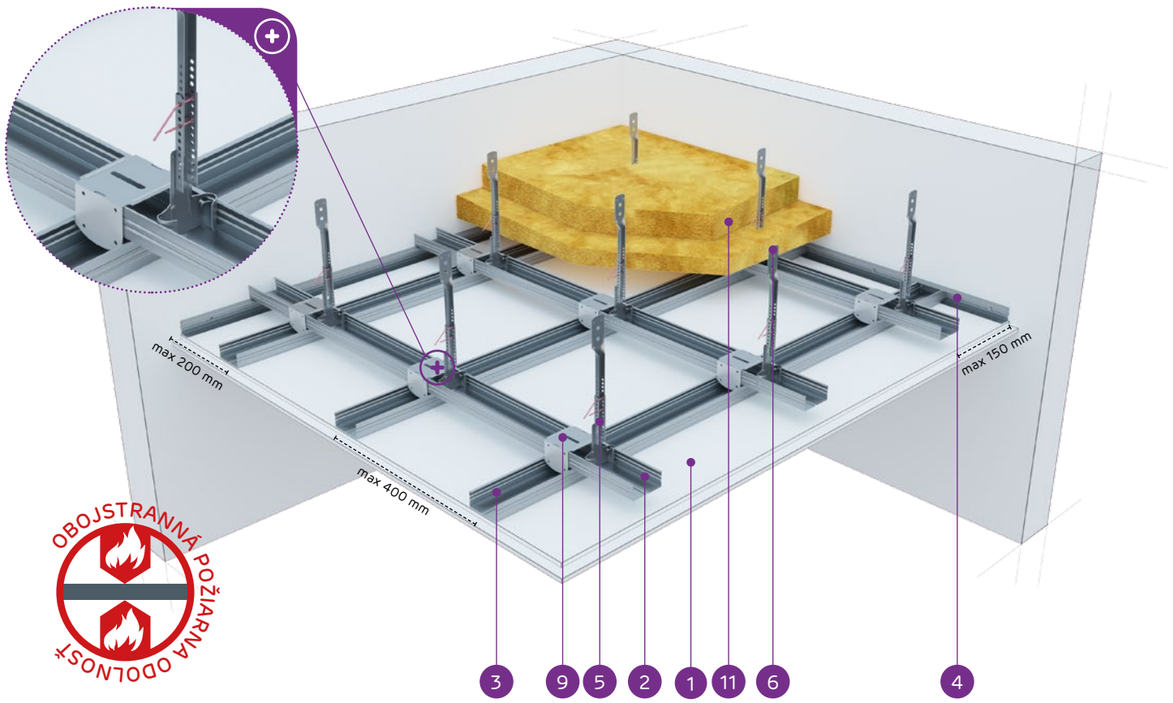

MATERIÁLY:

1. Sadrokartónová doska Nida
2. Horný hlavný profil Nida CD 60
3. Spodný nosný profil Nida CD 60
4. Profil Nida UD 27
5. Spodný štvorbodový záves nónius Nida WON 60
6. Predĺženie nóniusa Nida
7. Vrchný nóniusový záves Nida WGN
8. Závlačka FAST-PIN® k nóniusovému závesu®
9. Krížová spojka Nida Nida LK 60
10. Oceľový kotviaci prvok
11. Izolačný materiál minerálna vlna

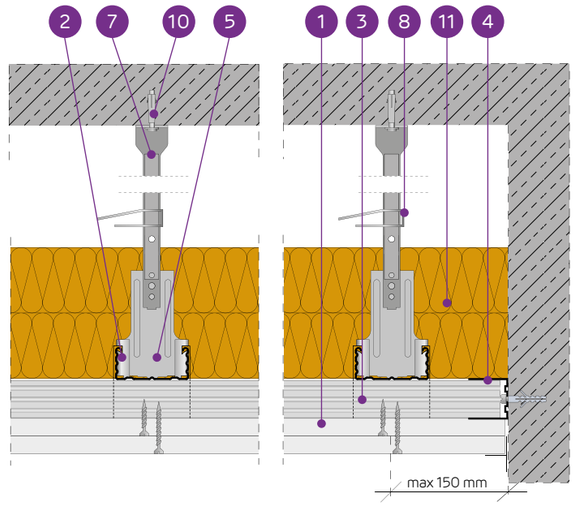

SYSTÉM ZÁVESNÝCH PODHĽADOV NA DVOJÚROVŇOVEJ KRÍŽOVEJ NOSNEJ KONŠTRUKCII NIDA CD60 (NIDA WON60) - OBOJSTRANNÁ POŽIARNA ODOLNOSŤ

TECHNICKÉ PARAMETRE

Typ systému Nida Strop	Konštrukcia roštu				Opláštenie sadrokartónom		Izolačný materiál			Minimálna výška zavesenia	Hmotnosť výstavby 1 m²	Trieda požiarnej odolnosti [1] (a ↔ b)	Maximálne zaťaženie stropu Nida		Odolnosť proti nárazom [3]	Špeciálny systém
	Typ profilu Nida	Maximálny rozstup hlavných profilov Nida CD60	Maximálny rozstup nosných profilov Nida CD60	Maximálny rozstup závesov Nida	Obchodný názov	Hrúbka	Minerálna vlna	Hrúbka	Hustota				bez požiarnej odolnosti [2]	s požiarnou odolnosťou		
		[mm]	[mm]	[mm]	Nida	[mm]		[mm]	[kg/m³]	[mm]	[kg]	[min]	[kg/m²]	[kg/m²]	Trieda	
DK/WON/CD60-25/MW/Ogień+	CD60/CD60	1000	400	850	Ogień Plus	2x12,5	skalna	2x50	25	235	25,2	(R)EI45/30 [4]	33	2,5	1A	●
DK/WON/CD60-25/MW/WodaOgień+	CD60/CD60	1000	400	850	Woda Ogień Plus	2x12,5	skalna	2x50	25	235	25,2	(R)EI45/30 [4]	33	2,5	1A	●
DK/WON/CD60-30/MW/Ogień+	CD60/CD60	1000	400	850	Ogień Plus	2x15,0	skalna	2x50	25	240	32,2	(R)EI60 [4]	33	2,5	1A	●
DK/WON/CD60-30/MW/WodaOgień+	CD60/CD60	1000	400	850	Woda Ogień Plus	2x15,0	skalna	2x50	25	240	32,2	(R)EI60 [4]	33	2,5	1A	●

[1] Vyhlásenie o úžitkových vlastnostiach (VÚV) - DoP/Ceiling System/0037/15.11.2016, Požiarna klasifikácia ITB 01060/17/R117NZP.
[2] Prípustné zaťaženie pri zohľadnení vlastnej hmotnosti, izolačného materiálu a dodatočného technologického zaťaženia. Technický posudok 1060/12/R14NK.
[3] Podľa technického normy ITB 01060/12/R34NK časť I a časť II.
[4] Trieda požiarnej odolnosti (a ↔ b) - spĺňa podmienky účinku ohňa zhora aj zdola.

SPOTREBA MATERIÁLOV NA 1 M² ZÁVESNÉHO PODHĽADU V SYSTÉME NIDA STROP

Názov materiálu	J.m.	Typ systému Nida Strop			
		DK/WONCD60-25/MW/Ogień+	DK/WONCD60-25/MW/WodaOgień+	DK/WONCD60-30/MW/Ogień+	DK/WONCD60-30/MW/WodaOgień+
		Spotreba materiálu na 1 m²			
Doska Nida Ogień Plus 12,5 mm	m²	2,0	-	-	-
Doska Nida Ogień Plus 15 mm	m²	-	-	2,0	-
Doska Nida Woda Ogień Plus 12,5 mm	m²	-	2,0	-	-
Doska Nida Woda Ogień Plus 15 mm	m²	-	-	-	2,0
Profil Nida CD60	bm	3,5	3,5	3,5	3,5
Profil Nida UD27	bm	0,6	0,6	0,6	0,6
Štvorbodový záves nónius Nida WON 60 [5]	ks.	1,2	1,2	1,2	1,2
Vrchný nóniusový záves Nida WGN	ks.	1,2	1,2	1,2	1,2
Závlačka FAST-PIN® k nóniusovému závesu	ks.	1,2	1,2	1,2	1,2
Krížová spojka Nida LK60	ks.	2,5	2,5	2,5	2,5
Pozdĺžna spojka Nida LW60	ks.	0,9	0,9	0,9	0,9
Oceľový kotviaci prvok [6]	ks.	1,8	1,8	1,8	1,8
Rýchloskrutky Nida 3,5x25 mm	ks.	6,0	6,0	6,0	6,0
Rýchloskrutky Nida 3,5x35 mm	ks.	18,0	18,0	-	-
Rýchloskrutky Nida 3,5x45 mm	ks.	-	-	18,0	18,0
Výstužná páska Nida	bm	1,4	1,4	1,4	1,4
Sadrový tmel Nida Start	kg	0,6	0,6	0,6	0,6
Sadrový tmel Nida Finish	kg	0,1	0,1	0,1	0,1
Minerálna vlna [7]	m²	2,0	2,0	2,0	2,0

[5] Možno nahradiť zosilneným spodným vešiakom.
[6] Kotviaci prvok zvoľte individuálne na základe danej konštrukcie stropu a celkovej hmotnosti výstavby.
[7] Minerálna vlna z minerálnych vlákien s hrúbkou min. 2x50 mm a minimálnej objemovej hmotnosti 25 kg/m³.
Spotreby nezahŕňajú straty materiálu.

Nida Strop

Trieda požiarnej odolnosti:	Maximálne zaťaženie výstavby:	Minimálna výška zavesenia:	Hmotnosť 1 m² výstavby:	Číslo súvisiaceho dokladu:
(R)EI60 (R)EI90 (R)EI120	87 kg/m²	247,5 mm	32,7-64,3 kg	EN13964:2014-05

Vyhlásenie o úžitkových vlastnostiach:
DoP/Ceiling System/0025/15.11.2016

SYSTÉMY:

DK/WON/CD60-37,5; DK/WON/CD60-40; DK/WON/CD60-55; DK/WON/CD60-60

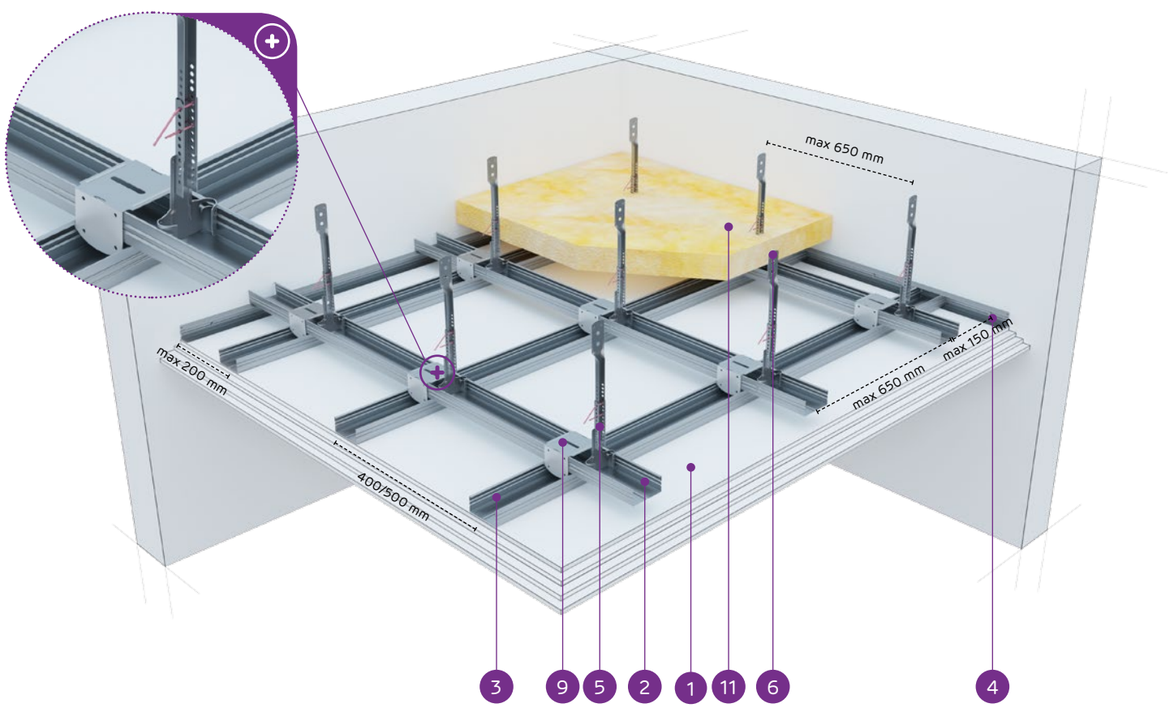

MATERIÁLY:

1. Sadrokartónová doska Nida
2. Horný hlavný profil Nida CD 60
3. Spodný nosný profil Nida CD 60
4. Profil Nida UD 27
5. Spodný štvorbodový záves nónius Nida WON 60
6. Predĺženie nóniusa Nida
7. Vrchný nóniusový záves Nida WGN
8. Závlačka FAST-PIN® k nóniusovému závesu®
9. Krížová spojka Nida Nida LK 60
10. Oceľový kotviaci prvok
11. Minerálna vlna (podľa voľby)

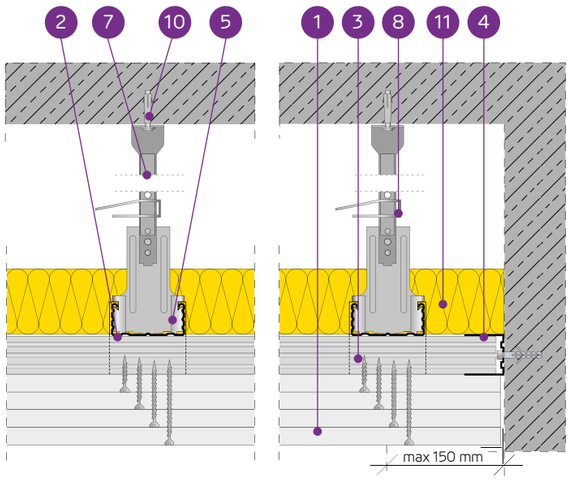

SYSTÉM ZÁVESNÝCH PODHĽADOV NA DVOJÚROVŇOVEJ KRÍŽOVEJ NOSNEJ KONŠTRUKCII NIDA CD60 (NIDA WON60)

TECHNICKÉ PARAMETRE

Typ systému Nida Strop	Konštrukcia roštu				Opláštenie sadrokartónom		Minimálna výška zavesenia	Hmotnosť výstavby 1 m²	Trieda požiarnej odolnosti	Maximálne zaťaženie stropu Nida		Odolnosť proti nárazom [3]
	Typ profilu Nida	Maximálny rozstup hlavných profilov Nida CD60	Maximálny rozstup nosných profilov Nida CD60	Maximálny rozstup závesov Nida						bez požiarnej odolnosti [1]	s požiarnou odolnosťou [2]	
		[mm]	[mm]	[mm]	Nida	Hrúbka	[mm]	[kg]	[min]	[kg/m²]	[kg/m²]	Trieda
DK/WON/CD60-37,5/Ogień+	CD60/CD60	1000	400	750	Ogień Plus	3x12,5	247,5	32,7	(R)EI60	49	7,5	1A
DK/WON/CD60-37,5/WodaOgień+	CD60/CD60	1000	400	750	Woda Ogień Plus	3x12,5	247,5	32,7	(R)EI60	49	7,5	1A
DK/WON/CD60-37,5/Twarda	CD60/CD60	1000	400	750	Twarda	3x12,5	247,5	41,1	(R)EI60	49	7,5	1A
DK/WON/CD60-37,5/Hydro	CD60/CD60	1000	400	750	Hydro	3x12,5	247,5	35,1	(R)EI60	49	7,5	1A
DK/WON/CD60-40/Ogień+	CD60/CD60	850	400	750	Ogień Plus	2x12,5+15,0	250	36,2	(R)EI90	58	7,5	1A
DK/WON/CD60-40/Twarda	CD60/CD60	850	400	750	Twarda	2x12,5+15,0	250	43,7	(R)EI90	58	7,5	1A
DK/WON/CD60-40/Hydro	CD60/CD60	850	400	750	Hydro	2x12,5+15,0	250	37,8	(R)EI90	58	7,5	1A
DK/WON/CD60-55/Ogień+	CD60/CD60	650	400	650	Ogień Plus	2x12,5+2x15,0	270	49,7	(R)EI120	87	7,5	1A
DK/WON/CD60-60/Ogień+	CD60/CD60	650	400	650	Ogień Plus	4x15,0	270	56,7	(R)EI120	87	7,5	1A
DK/WON/CD60-60/Twarda	CD60/CD60	650	400	650	Twarda	4x15,0	270	64,3	(R)EI120	87	7,5	1A
DK/WON/CD60-60/Hydro	CD60/CD60	650	400	650	Hydro	4x15,0	270	56,7	(R)EI120	87	7,5	1A

[1] Prípustné zaťaženie zohľadňuje: vlastnú tiaž, izolačný materiál a dodatočné úžitkové zaťaženie. Technický posudok 1060/12/R14NK.
[2] Dodatočné zaťaženie na základe požiarnej klasifikácie ITB 01060/17/R117NZP.
[3] Podľa technického normy ITB 01060/12/R34NK časť I a časť II.

SPOTREBA MATERIÁLOV NA 1 M² ZÁVESNÉHO PODHĽADU V SYSTÉME NIDA STROP

Názov materiálu	J.m.	Typ systému Nida Strop										
		DK/WON/CD60-37,5/Ogień+	DK/WON/CD60-37,5/WodaOgień+	DK/WON/CD60-37,5/Twarda	DK/WON/CD60-37,5/Hydro	DK/WON/CD60-40/Ogień+	DK/WON/CD60-40/Twarda	DK/WON/CD60-40/Hydro	DK/WON/CD60-55/Ogień+	DK/WON/CD60-60/Ogień+	DK/WON/CD60-60/Twarda	DK/WON/CD60-60/Hydro
		Spotreba materiálu na 1 m²										
Doska Nida Ogień Plus 12,5 mm	m²	3,0	-	-	-	2,0	-	-	2,0	-	-	-
Doska Nida Woda Ogień Plus 12,5 mm	m²	-	3,0	-	-	-	-	-	-	-	-	-
Doska Nida Twarda 12,5 mm	m²	-	-	3,0	-	-	2,0	-	-	-	-	-
Doska Nida Hydro 12,5 mm	m²	-	-	-	3,0	-	-	2,0	-	-	-	-
Doska Nida Ogień Plus 15,0 mm	m²	-	-	-	-	1,0	-	-	2,0	4,0	-	-
Doska Nida Twarda 15,0 mm	m²	-	-	-	-	-	1,0	-	-	-	4,0	-
Doska Nida Hydro 15,0 mm	m²	-	-	-	-	-	-	1,0	-	-	-	4,0
Profil Nida CD60	bm	3,5	3,5	3,5	3,5	3,7	3,7	3,7	4,1	4,1	4,1	4,1
Profil Nida UD27	bm	0,6	0,6	0,6	0,6	0,6	0,6	0,6	0,6	0,6	0,6	0,6
Štvorbodový záves nónius Nida WON 60 [4]	ks.	1,4	1,4	1,4	1,4	1,6	1,6	1,6	2,4	2,4	2,4	2,4
Vrchný nóniusový záves Nida WGN	ks.	1,4	1,4	1,4	1,4	1,6	1,6	1,6	2,4	2,4	2,4	2,4
Závlačka FAST-PIN® k nóniusovému závesu	ks.	1,4	1,4	1,4	1,4	1,6	1,6	1,6	2,4	2,4	2,4	2,4
Krížová spojka Nida LK60	ks.	2,5	2,5	2,5	2,5	3,0	3,0	3,0	3,9	3,9	3,9	3,9
Pozdĺžna spojka Nida LW60	ks.	0,9	0,9	0,9	0,9	0,9	0,9	0,9	0,9	0,9	0,9	0,9
Oceľový kotviaci prvok [5]	ks.	2,0	2,0	2,0	2,0	2,2	2,2	2,2	3,0	3,0	3,0	3,0
Rýchloskrutky Nida 3,5x25 mm	ks.	6,0	6,0	-	-	6,0	-	-	6,0	6,0	-	-
Rýchloskrutky Nida 3,5x35 mm	ks.	6,0	6,0	-	-	6,0	-	-	-	-	-	-
Rýchloskrutky Nida 3,5x45 mm	ks.	-	-	-	-	-	-	-	6,0	6,0	-	-
Rýchloskrutky Nida 3,5x55 mm	ks.	18,0	18,0	-	-	18,0	-	-	6,0	6,0	-	-
Rýchloskrutky Nida 4,2x70 mm	ks.	-	-	-	-	-	-	-	18,0	18,0	-	-
Rýchloskrutky Nida Twarda 4,2x38 mm	ks.	-	-	12,0	-	-	12,0	-	-	-	6,0	-
Rýchloskrutky Nida Twarda 4,2x55 mm	ks.	-	-	18,0	-	-	18,0	-	-	-	12,0	-
Rýchloskrutky Nida Twarda 4,2x70 mm	ks.	-	-	-	-	-	-	-	-	-	18,0	-
Rýchloskrutky Nida Hydro C5 3,5x25 mm	ks.	-	-	-	6,0	-	-	6,0	-	-	-	6,0
Rýchloskrutky Nida Hydro C5 3,5x41 mm	ks.	-	-	-	6,0	-	-	6,0	-	-	-	6,0
Rýchloskrutky Nida Hydro C5 3,5x55 mm	ks.	-	-	-	18,0	-	-	18,0	-	-	-	6,0
Rýchloskrutky Nida Hydro C5 4,2x70 mm	ks.	-	-	-	-	-	-	-	-	-	-	18,0
Výstužná páska Nida	bm	1,4	1,4	1,4	1,4	1,4	1,4	1,4	1,4	1,4	1,4	1,4
Sadrový tmel Nida Start	kg	0,9	0,9	-	-	0,9	-	-	1,2	1,2	-	-
Sadrový tmel Nida Finish	kg	0,1	0,1	-	-	0,1	-	-	0,1	0,1	-	-
Hotová špachtľovacia hmota Nida Hydromix [6]	kg	-	-	1,0	1,0	-	1,0	1,0	-	-	1,3	1,3
Minerálna vlna [7]	m²	1,0	1,0	1,0	1,0	1,0	1,0	1,0	1,0	1,0	1,0	1,0

[4] Možno nahradiť zosilneným spodným vešiakom.
[5] Kotviaci prvok zvoľte individuálne na základe danej konštrukcie stropu a celkovej hmotnosti výstavby.
[6] V prípade sadro-trieskových dosiek s vláknami Nida Twarda možno ako alternatívu použiť sadrový tmel Nida Max.
[7] Použitie podľa požiadaviek.
Spotreby nezahrňujú straty materiálu.

Nida Strop

Trieda požiarnej odolnosti:	Maximálne zaťaženie výstavby:	Minimálna výška zavesenia:	Hmotnosť 1 m² výstavby:	Číslo súvisiaceho dokladu:
neklasifikované	87 kg/m²	83 mm	18,6-47,1 kg	EN13964:2014-05

Vyhlásenie o úžitkových vlastnostiach:
DoP/Ceiling System/0027/15.11.2016

SYSTÉMY:

DK/WON/CD60-13/RTG; DK/WON/CD60-13,5/RTG; DK/WON/CD60-14/RTG; DK/WON/CD60-14,5/RTG; DK/WON/CD60-15/RTG; DK/WON/CD60-15,5/RTG

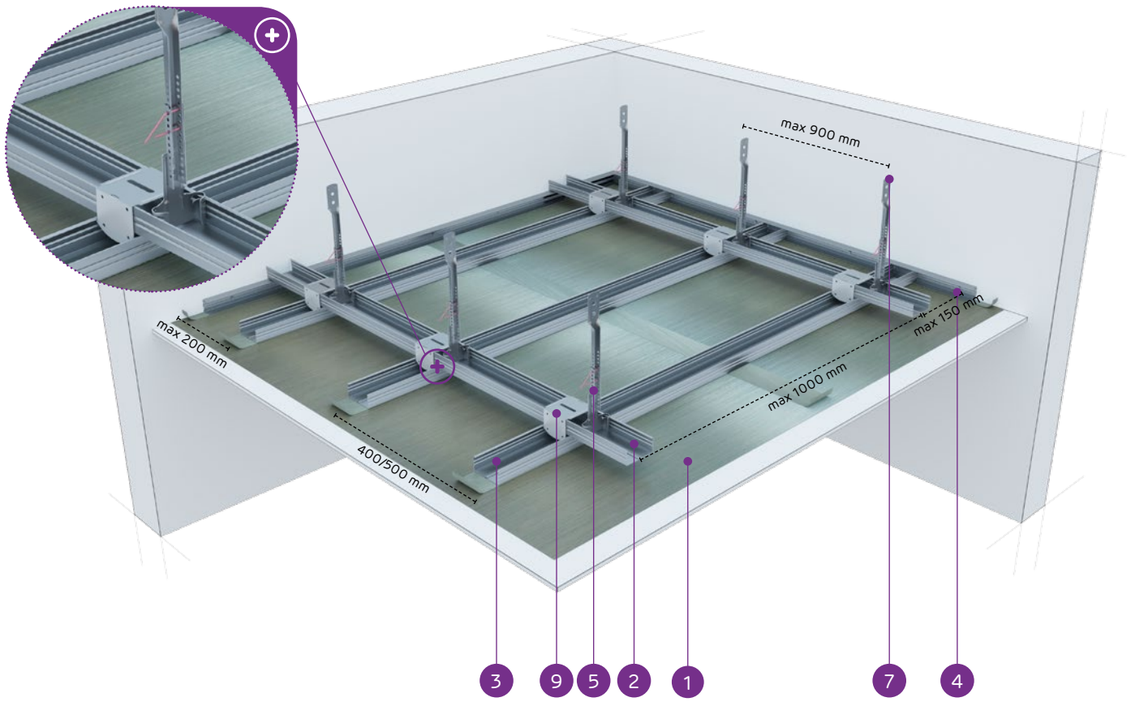

MATERIÁLY:

1. Sadrokartónová doska s oloveným povlakom Nida RTG
2. Horný hlavný profil Nida CD 60
3. Spodný nosný profil Nida CD 60
4. Profil Nida UD 27
5. Spodný štvorbodový záves nónius Nida WON 60
6. Predĺženie nóniusa Nida
7. Vrchný nóniusový záves Nida WGN
8. Závlačka FAST-PIN® k nóniusovému závesu®
9. Krížová spojka Nida Nida LK 60
10. Oceľový kotviaci prvok

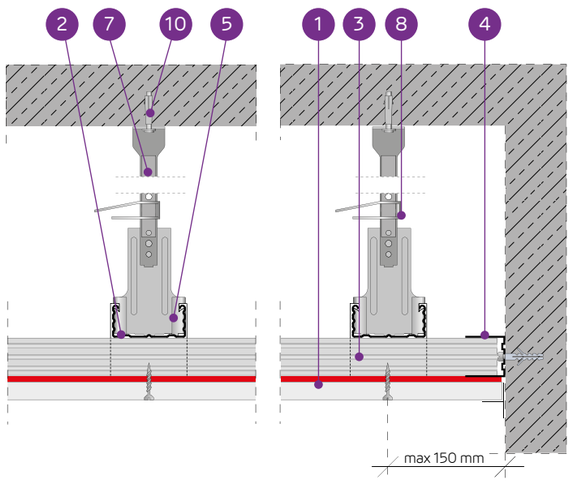

SYSTÉM ZÁVESNÝCH PODHĽADOV NA DVOJÚROVŇOVEJ KRÍŽOVEJ NOSNEJ KONŠTRUKCII NIDA CD60 (NIDA RTG)

TECHNICKÉ PARAMETRE

Typ systému Nida Strop	Konštrukcia roštu				Opláštenie sadrokartónom		Minimálna výška zavesenia	Hmotnosť výstavby 1 m²	Trieda požiarnej odolnosti	Maximálne zaťaženie stropu Nida	Odolnosť proti nárazom [2]
	Typ profilu Nida	Maximálny rozstup hlavných profilov Nida CD60	Maximálny rozstup nosných profilov Nida CD60	Maximálny rozstup závesov Nida						bez požiarnej odolnosti [1]	
		[mm]	[mm]	[mm]	Nida	Hrúbka	[mm]	[kg]	[min]	[kg/m²]	Trieda
DK/WON/CD60-13/RTG	CD60/CD60	1000	400	900	RTG	12,5 + 0,5	83,0	18,6	-	31	1A
DK/WON/CD60-13,5/RTG	CD60/CD60	1000	400	850	RTG	12,5 + 1,0	83,5	24,3	-	36	1A
DK/WON/CD60-14/RTG	CD60/CD60	1000	400	750	RTG	12,5 + 1,5	84,0	30,0	-	49	1A
DK/WON/CD60-14,5/RTG	CD60/CD60	1000	400	750	RTG	12,5 + 2,0	84,5	35,7	-	49	1A
DK/WON/CD60-15/RTG	CD60/CD60	850	400	750	RTG	12,5 + 2,5	85,0	41,4	-	58	1A
DK/WON/CD60-15,5/RTG	CD60/CD60	650	400	650	RTG	12,5 + 3,0	85,5	47,1	-	87	1A

[1] Prípustné zaťaženie zohľadňuje: vlastnú tiaž, izolačný materiál a dodatočné úžitkové zaťaženie. Technický posudok 1060/12/R14NK.
[2] Podľa technického normy ITB 01060/12/R34NK časť I a časť II.

SPOTREBA MATERIÁLOV NA 1 M² ZÁVESNÉHO PODHĽADU V SYSTÉME NIDA STROP

Názov materiálu	J.m.	Typ systému Nida Strop					
		DK/WON/CD60-13/RTG	DK/WON/CD60-13,5/RTG	DK/WON/CD60-14/RTG	DK/WON/CD60-14,5/RTG	DK/WON/CD60-15/RTG	DK/WON/CD60-15,5/RTG
		Spotreba materiálu na 1 m²					
Doska Nida RTG 12,5 mm + 0,5 mm	m²	1,0	-	-	-	-	-
Doska Nida RTG 12,5 mm + 1,0 mm	m²	-	1,0	-	-	-	-
Doska Nida RTG 12,5 mm + 1,5 mm	m²	-	-	1,0	-	-	-
Doska Nida RTG 12,5 mm + 2,0 mm	m²	-	-	-	1,0	-	-
Doska Nida RTG 12,5 mm + 2,5 mm	m²	-	-	-	-	1,0	-
Doska Nida RTG 12,5 mm + 3,0 mm	m²	-	-	-	-	-	1,0
Profil Nida CD60	bm	3,5	3,5	3,5	3,5	3,5	3,5
Profil Nida UD27	bm	0,6	0,6	0,6	0,6	0,6	0,6
Záves Nida Nida ES60, EL60, WP60, WON60 (komplet)	ks.	1,2	1,2	1,2	1,2	1,2	1,2
Závlačka FAST-PIN® k nóniusovému závesu [3]	ks.	1,2	1,2	1,2	1,2	1,2	1,2
Krížová spojka Nida LK60	ks.	2,5	2,5	2,5	2,5	2,5	2,5
Pozdĺžna spojka Nida LW60	ks.	0,9	0,9	0,9	0,9	0,9	0,9
Oceľový kotviaci prvok [4]	ks.	1,8	1,8	1,8	1,8	1,8	1,8
Samorezná skrutka 4,2x13 mm do plechu 1 mm FLAT HEAD® [5]	ks.	4,8	4,8	4,8	4,8	4,8	4,8
Rýchloskrutky Nida 3,5x35 mm	ks.	18,0	18,0	18,0	18,0	18,0	18,0
Výstužná páska Nida	bm	1,4	1,4	1,4	1,4	1,4	1,4
Páska s olovom Nida RTG (samolepiaca) [6]	bm	[7]	[7]	[7]	[7]	[7]	[7]
Sadrový tmel Nida Start	kg	0,3	0,3	0,3	0,3	0,3	0,3
Sadrový tmel Nida Finish	kg	0,1	0,1	0,1	0,1	0,1	0,1
Minerálna vlna [8]	m²	1,0	1,0	1,0	1,0	1,0	1,0

[3] Platí pre použitie závesov vyrobených ako úplný noniový ramienko, ktoré obsahuje: spodný štvorbodový záves nónius Nida WON 60 (alternatívne použite zosilnený spodný noniový vešiak), rozšírenie pre Nida nonius, vrchný nóniusový záves Nida WGN.
[4] Kotviaci prvok zvoľte individuálne na základe danej konštrukcie stropu a celkovej hmotnosti výstavby.
[5] Platí pri použití závesov Nida ES60, EL60.
[6] Voľba hrúbky olovenej pásky závisí od typu použitej dosky.
[7] Spotreba závisí od typu konštrukcie a výstavby.
[8] Použitie podľa požiadaviek.
Spotreby nezahrňujú straty materiálu.

siniat

Príslušenstvo Siniat

PROFESIONÁLNE SYSTÉMOVÉ RIEŠENIA

Jednoduché a bezpečné riešenia na zavesenie stropov Siniat v ťažkých podmienkach

Efektívne riešenia

Jednoduchá montáž

Prvky zabezpečené inovatívnym náterom odolným voči koróznemu prostrediu C5

Klipsa k oceľovým konštrukciám Nida KKS

Klipsa Nida KKS umožňuje pripevnenie stropných vešiakov na vodorovné prvky oceľovej konštrukcie budovy, ako sú napríklad oceľové I-profily.

Záves k trapézovému plechu Nida WBT

Záves k trapézovému plechu Nida WBT umožňuje spojenie medzi trapézovým plechom a stropnými vešiakmi.

Infolinka Nida
+421 918936300

www.siniat.sk

Kalkulátor systémov Nida
www.siniat.sk/kalkulacka

Vyhľadávač systémov Nida
www.siniat.sk/produkty-a-systemy/systemy

PRVÉ SYSTÉMY SUCHEJ VÝSTAVBY NA TRHU S OZNAČENÍM CE

etex inspiring ways of living

Nida Strop

Trieda požiarnej odolnosti:	Maximálne zaťaženie výstavby:	Minimálna výška zavesenia:	Hmotnosť 1 m² výstavby:	Číslo súvisiaceho dokladu:
(R)EI15 (R)EI30	31 kg/m²	82,5 mm	10,9-18,1 kg	EN13964:2014-05

Vyhlásenie o úžitkových vlastnostiach:
DoP/Ceiling System/0030/15.11.2016

SYSTÉMY:

DK/MFC-12,5; DK/MFC-15; DK/MFC-18

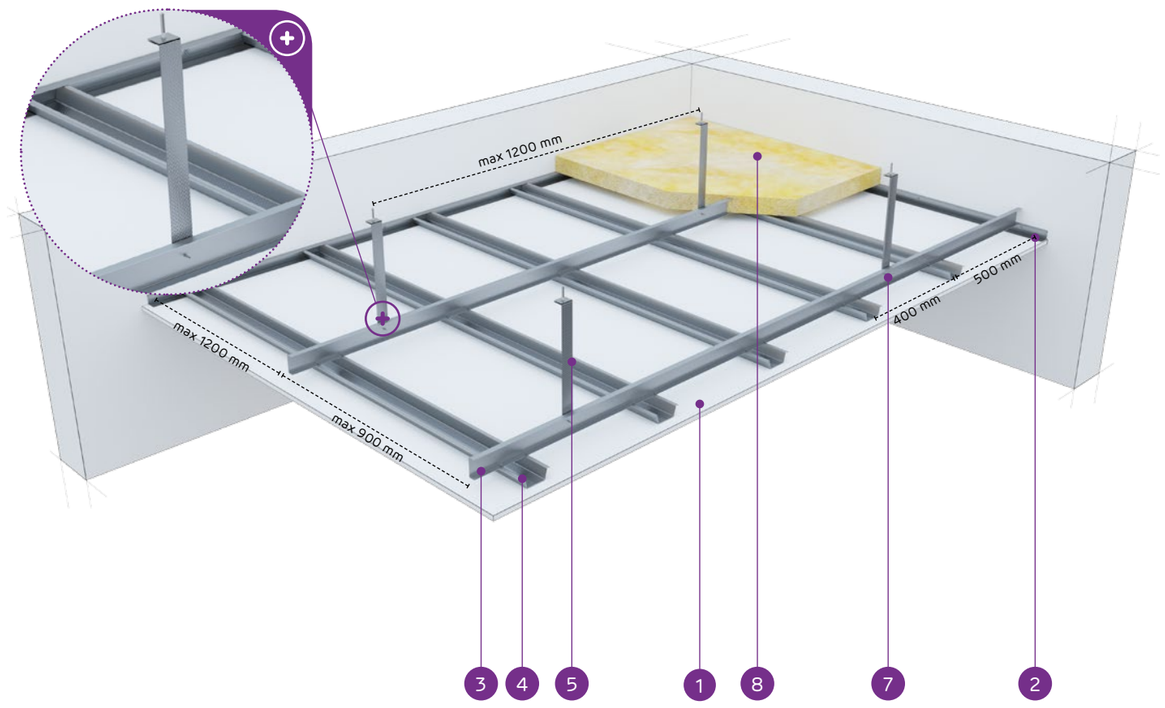

MATERIÁLY:

1. Sadrokartónová doska Nida
2. Obvodový profil Nida MFCE26
3. Horný hlavný profil Nida MFCP44
4. Spodný nosný profil Nida MFCC50
5. Stropný L profil Nida MFC2330
6. Oceľový kotviaci prvok
7. Samorezná skrutka 4,2x13 mm do plechu 1 mm FLAT HEAD®
8. Minerálna vlna (podľa voľby)
9. Rýchloskrutky Nida 3,5 x 25 mm

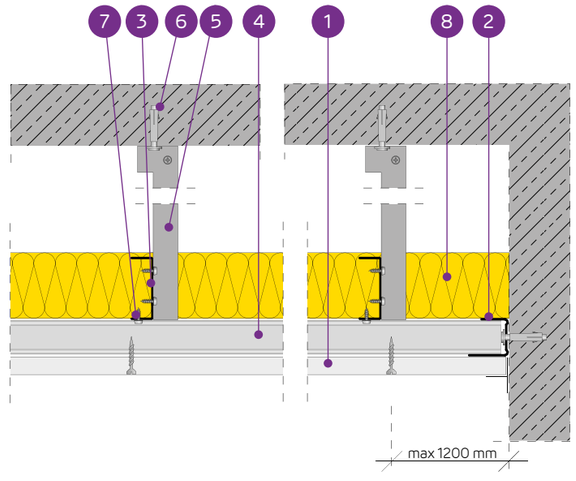

SYSTÉM ZÁVESNÝCH PODHĽADOV NA DVOJÚROVŇOVEJ KRÍŽOVEJ NOSNEJ KONŠTRUKCII NIDA MF

TECHNICKÉ PARAMETRE

Typ systému Nida Strop	Konštrukcia roštu				Opláštenie sadrokartónom		Minimálna výška zavesenia	Hmotnosť výstavby 1 m²	Trieda požiarnej odolnosti	Maximálne zaťaženie stropu Nida		Odolnosť proti nárazom[3]
	Typ profilu Nida	Maximálny rozstup hlavných profilov Nida MF	Maximálny rozstup nosných profilov Nida MF	Maximálny rozstup závesov Nida						bez požiarnej odolnosti[1]	s požiarnou odolnosťou[2]	
		[mm]	[mm]	[mm]	Nida	Hrúbka	[mm]	[kg]	[min]	[kg/m²]	[kg/m²]	Trieda
DK/MFC-12,5/Expert	MFCP44/MFCC50	1200	400	1200	Expert	12,5	82,5	10,9	-	31	-	1A
DK/MFC-12,5/Woda[4]	MFCP44/MFCC50	1200	400	1200	Woda	12,5	82,5	11,4	-	31	-	1A
DK/MFC-12,5/Ogień+	MFCP44/MFCC50	1200	400	1200	Ogień Plus	12,5	82,5	12,7	(R)EI15	31	7,5	1A
DK/MFC-12,5/ WodaOgień+	MFCP44/MFCC50	1200	400	1200	Woda Ogień Plus	12,5	82,5	12,7	(R)EI15	31	7,5	1A
DK/MFC-12,5/Twarda	MFCP44/MFCC50	1200	400	1200	Twarda	12,5	82,5	15,5	(R)EI15	31	7,5	1A
DK/MFC-12,5/Hydro	MFCP44/MFCC50	1200	400	1200	Hydro	12,5	82,5	13,5	(R)EI15	31	7,5	1A
DK/MFC-15/Ogień+	MFCP44/MFCC50	1200	400	1200	Ogień Plus	15,0	85	16,2	(R)EI15	31	7,5	1A
DK/MFC-15/Twarda	MFCP44/MFCC50	1200	400	1200	Twarda	15,0	85	18,1	(R)EI15	31	7,5	1A
DK/MFC-15/Hydro	MFCP44/MFCC50	1200	400	1200	Hydro	15,0	85	16,2	(R)EI15	31	7,5	1A
DK/MFC-18/Ogień+	MFCP44/MFCC50	1200	400	1200	Ogień Plus	18,0	88	16,9	(R)EI30	31	7,5	1A

[1] Prípustné zaťaženie zohľadňuje: vlastnú tiaž, izolačný materiál a dodatočné úžitkové zaťaženie. Technický posudok 1060/12/R14NK.
[2] Dodatočné zaťaženie na základe požiarnej klasifikácie ITB 01060/17/R117NZP.
[3] Podľa technického normy ITB 01060/12/R34NK časť I a časť II.
[4] V interiéroch s relatívnou vlhkosťou vzduch do 85% (do 10 hodín) použiť dosku Nida Woda, ale v zónach vystavených intenzívnemu pôsobeniu vody odporúčame použiť sadrové dosky s vláknami Nida Hydro (horizontálne a vertikálne roviny pri vani, sprche a pod.)

SPOTREBA MATERIÁLOV NA 1 M² ZÁVESNÉHO PODHĽADU V SYSTÉME NIDA STROP

Názov materiálu	J.m.	Typ systému Nida Strop									
		DK/MFC-12,5/ Expert	DK/MFC-12,5/ Woda	DK/MFC-12,5/ Ogień+	DK/MFC-12,5/ WodaOgień+	DK/MFC-12,5/ Twarda	DK/MFC-12,5/ Hydro	DK/MFC-15/ Ogień+	DK/MFC-15/ Twarda	DK/MFC-15/ Hydro	DK/MFC-18/ Ogień+
		Spotreba materiálu na 1 m²									
Doska Nida Expert 12,5 mm	m²	1,0	-	-	-	-	-	-	-	-	-
Doska Nida Woda 12,5 mm	m²	-	1,0	-	-	-	-	-	-	-	-
Doska Nida Ogień Plus 12,5 mm	m²	-	-	1,0	-	-	-	-	-	-	-
Doska Nida Woda Ogień Plus 12,5 mm	m²	-	-	-	1,0	-	-	-	-	-	-
Doska Nida Twarda 12,5 mm	m²	-	-	-	-	1,0	-	-	-	-	-
Doska Nida Hydro 12,5 mm	m²	-	-	-	-	-	1,0	-	-	-	-
Doska Nida Ogień Plus 15,0 mm	m²	-	-	-	-	-	-	1,0	-	-	-
Doska Nida Twarda 15,0 mm	m²	-	-	-	-	-	-	-	1,0	-	-
Doska Nida Hydro 15,0 mm	m²	-	-	-	-	-	-	-	-	1,0	-
Doska Nida Ogień Plus 18,0 mm	m²	-	-	-	-	-	-	-	-	-	1,0
Obvodový profil Nida MFCE26	bm	0,6	0,6	0,6	0,6	0,6	0,6	0,6	0,6	0,6	0,6
Hlavný profil Nida MFCP44	bm	1,0	1,0	1,0	1,0	1,0	1,0	1,0	1,0	1,0	1,0
Stropný profil Nida MFCC50	ks.	2,8	2,8	2,8	2,8	2,8	2,8	2,8	2,8	2,8	2,8
Stropný L profil Nida MFC2330[5]	ks.	0,4	0,4	0,4	0,4	0,4	0,4	0,4	0,4	0,4	0,4
Oceľový kotviaci prvok[6]	ks.	1,3	1,3	1,3	1,3	1,3	1,3	1,3	1,3	1,3	1,3
Samorezná skrutka 4,2x13 mm do plechu 1 mm FLAT HEAD®	ks.	9,0	9,0	9,0	9,0	9,0	9,0	9,0	9,0	9,0	9,0
Rýchloskrutky Nida 3,5x25 mm	ks.	18,0	18,0	18,0	18,0	-	-	18,0	-	-	-
Rýchloskrutky Nida 3,5x35 mm	ks.	-	-	-	-	-	-	-	-	-	18,0
Rýchloskrutky Nida Twarda 4,2x38 mm	ks.	-	-	-	-	18,0	-	-	18,0	-	-
Rýchloskrutky Nida Hydro C5 3,5x25 mm	ks.	-	-	-	-	-	18,0	-	-	18,0	-
Výstužná páska Nida	bm	1,4	1,4	1,4	1,4	1,4	1,4	1,4	1,4	1,4	1,4
Sadrový tmel Nida Start	kg	0,3	0,3	0,3	0,3	-	-	0,3	-	-	0,3
Sadrový tmel Nida Finish	kg	0,1	0,1	0,1	0,1	-	-	0,1	-	-	0,1
Hotová špachtľovacia hmota Nida Hydromix[7]	kg	-	-	-	-	0,4	0,4	-	0,4	0,4	-
Minerálna vlna[8]	m²	1,0	1,0	1,0	1,0	1,0	1,0	1,0	1,0	1,0	1,0

[5] Na výpočet sa použila výška zavesenia 500 mm.
[6] Kotviaci prvok zvoľte individuálne na základe danej konštrukcie stropu a celkovej hmotnosti výstavby.
[7] V prípade sadro-trieskových dosiek s vláknami Nida Twarda možno ako alternatívu použiť sadrový tmel Nida Max.
[8] Použitie podľa požiadaviek.
Spotreby nezahrňujú straty materiálu.

Nida Strop

Trieda požiarnej odolnosti:	Maximálne zaťaženie výstavby:	Minimálna výška zavesenia:	Hmotnosť 1 m² výstavby:	Číslo súvisiaceho dokladu:
(R)EI30 (R)EI45 (R)EI60	41 kg/m²	95 mm	19,1-33,5 kg	EN13964:2014-05

Vyhlásenie o úžitkových vlastnostiach:
DoP/Ceiling System/0030/15.11.2016

SYSTÉMY:

DK/MFC-25; DK/MFC-30

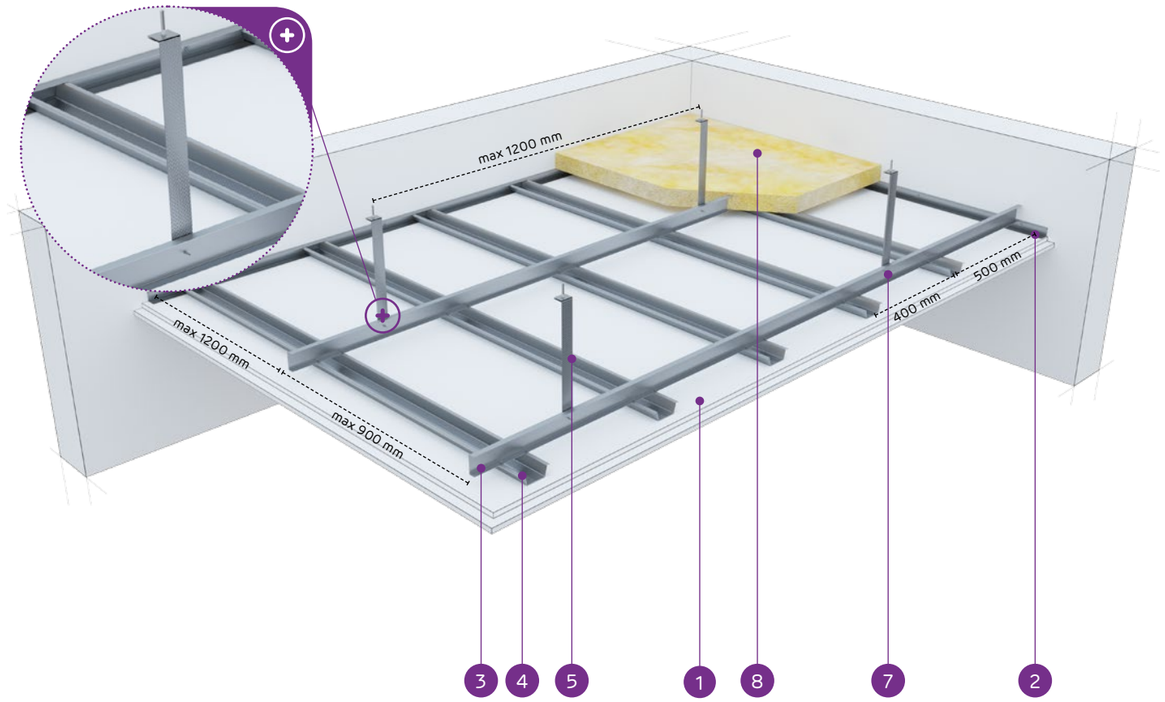

MATERIÁLY:

1. Sadrokartónová doska Nida
2. Obvodový profil Nida MFCE26
3. Horný hlavný profil Nida MFCP44
4. Spodný nosný profil Nida MFCC50
5. Stropný L profil Nida MFC2330
6. Oceľový kotviaci prvok
7. Samorezná skrutka 4,2x13 mm do plechu 1 mm FLAT HEAD®
8. Minerálna vlna
9. Rýchloskrutky Nida 3,5 x 25 mm
10. Rýchloskrutky Nida 3,5 x 35 mm

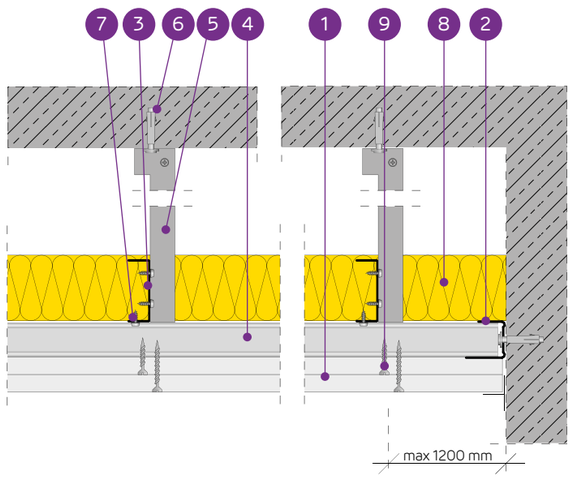

SYSTÉM ZÁVESNÝCH PODHĽADOV NA DVOJÚROVŇOVEJ KRÍŽOVEJ NOSNEJ KONŠTRUKCII NIDA MF

TECHNICKÉ PARAMETRE

Typ systému Nida Strop	Konštrukcia roštu				Opláštenie sadrokartónom		Minimálna výška zavesenia	Hmotnosť výstavby 1 m²	Trieda požiarnej odolnosti	Maximálne zaťaženie stropu Nida		Odolnosť proti nárazom[3]
	Typ profilu Nida	Maximálny rozstup hlavných profilov Nida MF	Maximálny rozstup nosných profilov Nida MF	Maximálny rozstup závesov Nida						bez požiarnej odolnosti[1]	s požiarnou odolnosťou[2]	
		[mm]	[mm]	[mm]	Nida	Hrúbka	[mm]	[kg]	[min]	[kg/m²]	[kg/m²]	Trieda
DK/MFC-25/Expert	MFCP44/MFCC50	1200	400	1200	Expert	2x12,5	95	19,1	-	31	-	1A
DK/MFC-25/Woda[4]	MFCP44/MFCC50	1200	400	1200	Woda	2x12,5	95	20,1	-	31	-	1A
DK/MFC-25/OgieńTypF	MFCP44/MFCC50	1200	400	1200	Ogień Typ F	2x12,5	95	19,9	(R)EI30	31	13,3	1A
DK/MFC-25/Ogień+	MFCP44/MFCC50	1200	400	1200	Ogień Plus	2x12,5	95	22,7	(R)EI45	31	7,5	1A
DK/MFC-25/ WodaOgień+	MFCP44/MFCC50	1200	400	1200	Woda Ogień Plus	2x12,5	95	22,7	(R)EI45	31	7,5	1A
DK/MFC-25/Twarda	MFCP44/MFCC50	1200	400	1200	Twarda	2x12,5	95	28,3	(R)EI45	31	7,5	1A
DK/MFC-25/Hydro	MFCP44/MFCC50	1200	400	1200	Hydro	2x12,5	95	24,3	(R)EI45	31	7,5	1A
DK/MFC-30/Ogień+	MFCP44/MFCC50	900	400	1200	Ogień Plus	2x15,0	100	29,7	(R)EI60	41	7,5	1A
DK/MFC-30/Twarda	MFCP44/MFCC50	900	400	1200	Twarda	2x15,0	100	33,5	(R)EI60	41	7,5	1A
DK/MFC-30/Hydro	MFCP44/MFCC50	900	400	1200	Hydro	2x15,0	100	29,7	(R)EI60	41	7,5	1A

[1] Prípustné zaťaženie zohľadňuje: vlastnú tiaž, izolačný materiál a dodatočné úžitkové zaťaženie. Technický posudok 1060/12/R14NK.
[2] Dodatočné zaťaženie na základe požiarnej klasifikácie ITB 01060/17/R117NZP.
[3] Podľa technického normy ITB 01060/12/R34NK časť I a časť II.
[4] V interiéroch s relatívnou vlhkosťou vzduch do 85% (do 10 hodín) použiť dosku Nida Woda, ale v zónach vystavených intenzívnemu pôsobeniu vody odporúčame použiť sadrové dosky s vláknami Nida Hydro (horizontálne a vertikálne roviny pri vani, sprche a pod.)

SPOTREBA MATERIÁLOV NA 1 M² ZÁVESNÉHO PODHĽADU V SYSTÉME NIDA STROP

Názov materiálu	J.m.	Typ systému Nida Strop									
		DK/MFC-25/ Expert	DK/MFC-25/ Woda	DK/MFC-25/ OgieńTypF	DK/MFC-25/ Ogień+	DK/MFC-25/ WodaOgień+	DK/MFC-25/ Twarda	DK/MFC-25/ Hydro	DK/MFC-30/ Ogień+	DK/MFC-30/ Twarda	DK/MFC-30/ Hydro
		Spotreba materiálu na 1 m²									
Doska Nida Expert 12,5 mm	m²	2,0	-	-	-	-	-	-	-	-	-
Doska Nida Woda 12,5 mm	m²	-	2,0	-	-	-	-	-	-	-	-
Doska Nida Ogień Typ F 12,5 mm	m²	-	-	2,0	-	-	-	-	-	-	-
Doska Nida Ogień Plus 12,5 mm	m²	-	-	-	2,0	-	-	-	-	-	-
Doska Nida Woda Ogień Plus 12,5 mm	m²	-	-	-	-	2,0	-	-	-	-	-
Doska Nida Twarda 12,5 mm	m²	-	-	-	-	-	2,0	-	-	-	-
Doska Nida Hydro 12,5 mm	m²	-	-	-	-	-	-	2,0	-	-	-
Doska Nida Ogień Plus 15,0 mm	m²	-	-	-	-	-	-	-	2,0	-	-
Doska Nida Twarda 15,0 mm	m²	-	-	-	-	-	-	-	-	2,0	-
Doska Nida Hydro 15,0 mm	m²	-	-	-	-	-	-	-	-	-	2,0
Obvodový profil Nida MFCE26	bm	0,6	0,6	0,6	0,6	0,6	0,6	0,6	0,6	0,6	0,6
Hlavný profil Nida MFCP44	bm	1,0	1,0	1,0	1,0	1,0	1,0	1,0	1,0	1,0	1,0
Stropný profil Nida MFCC50	ks.	2,8	2,8	2,8	2,8	2,8	2,8	2,8	2,8	2,8	2,8
Stropný L profil Nida MFC2330[5]	ks.	0,4	0,4	0,4	0,4	0,4	0,4	0,4	0,4	0,4	0,4
Oceľový kotviaci prvok[6]	ks.	1,3	1,3	1,3	1,3	1,3	1,3	1,3	1,3	1,3	1,3
Samorezná skrutka 4,2x13 mm do plechu 1 mm FLAT HEAD®	ks.	9,0	9,0	9,0	9,0	9,0	9,0	9,0	9,0	9,0	9,0
Rýchloskrutky Nida 3,5x25 mm	ks.	6,0	6,0	6,0	6,0	6,0	-	-	6,0	-	-
Rýchloskrutky Nida 3,5x35 mm	ks.	18,0	18,0	18,0	18,0	18,0	-	-	-	-	-
Rýchloskrutky Nida 3,5x45 mm	ks.	-	-	-	-	-	-	-	18,0	-	-
Rýchloskrutky Nida Twarda 4,2x38 mm	ks.	-	-	-	-	-	24,0	-	-	6,0	-
Rýchloskrutky Nida Twarda 4,2x55 mm	ks.	-	-	-	-	-	-	-	-	18,0	-
Rýchloskrutky Nida Hydro C5 3,5x25 mm	ks.	-	-	-	-	-	-	6,0	-	-	6,0
Rýchloskrutky Nida Hydro C5 3,5x41 mm	ks.	-	-	-	-	-	-	18,0	-	-	18,0
Výstužná páska Nida	bm	1,4	1,4	1,4	1,4	1,4	1,4	1,4	1,4	1,4	1,4
Sadrový tmel Nida Start	kg	0,6	0,6	0,6	0,6	0,6	-	-	0,6	-	-
Sadrový tmel Nida Finish	kg	0,1	0,1	0,1	0,1	0,1	-	-	0,1	-	-
Hotová špachtľovacia hmota Nida Hydromix[7]	kg	-	-	-	-	-	0,7	0,7	-	0,7	0,7
Minerálna vlna[8]	m²	1,0	1,0	1,0	1,0	1,0	1,0	1,0	1,0	1,0	1,0

[5] Na výpočet sa použila výška zavesenia 500 mm.
[6] Kotviaci prvok zvoľte individuálne na základe danej konštrukcie stropu a celkovej hmotnosti výstavby.
[7] V prípade sadro-trieskových dosiek s vláknami Nida Twarda možno ako alternatívu použiť sadrový tmel Nida Max.
[8] Použitie podľa požiadaviek.
Spotreby nezahrňujú straty materiálu.

Nida Strop

Trieda požiarnej odolnosti:	Maximálne zaťaženie výstavby:	Minimálna výška zavesenia:	Hmotnosť 1 m² výstavby:	Číslo súvisiaceho dokladu:
(R)EI60 (R)EI90 (R)EI120	73 kg/m²	107,5 mm	32,7-64,3 kg	EN13964:2014-05

Vyhlásenie o úžitkových vlastnostiach:
DoP/Ceiling System/0030/15.11.2016

SYSTÉMY:
DK/MFC-37,5; DK/MFC-40; DK/MFC-55; DK/MFC-60

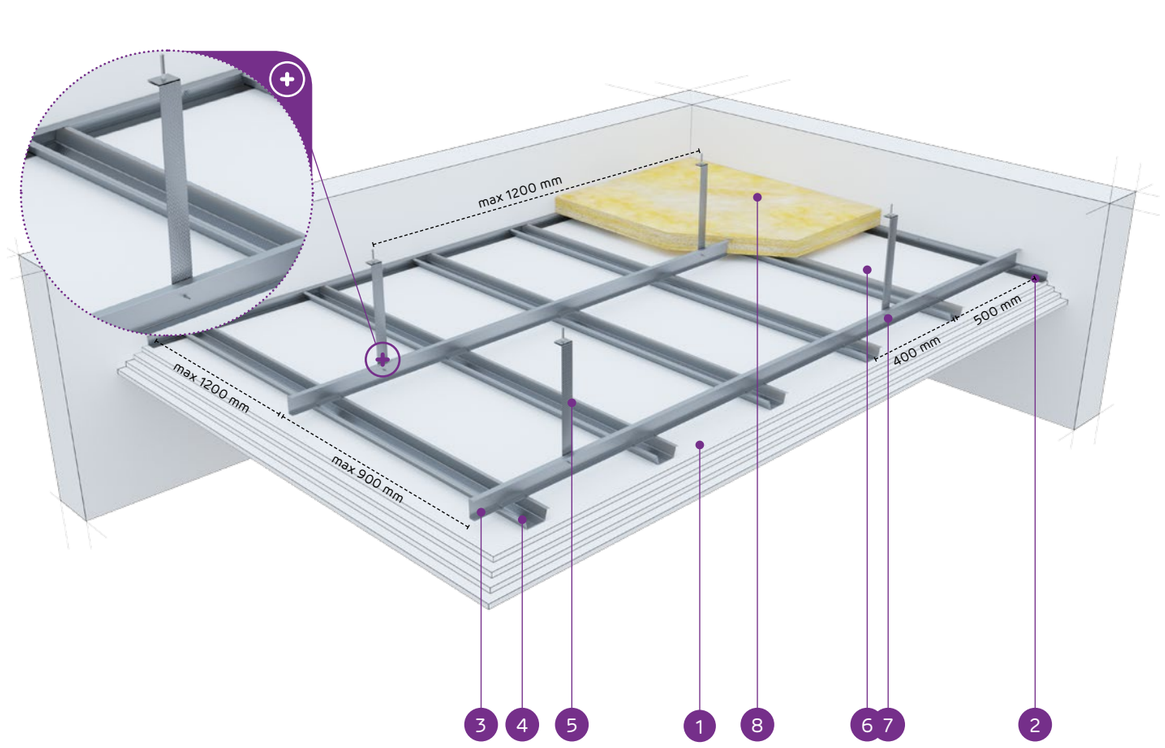

MATERIÁLY:

1. Sadrokartónová doska Nida
2. Obvodový profil Nida MFCE26
3. Horný hlavný profil Nida MFCP44
4. Spodný nosný profil Nida MFCC50
5. Stropný L profil Nida MFC2330
6. Oceľový kotviaci prvok
7. Samorezná skrutka 4,2x13 mm do plechu 1 mm FLAT HEAD®
8. Minerálna vlna (podľa voľby)
9. Rýchloskrutky Nida 3,5 x 25 mm
10. Rýchloskrutky Nida 3,5 x 35 mm
11. Rýchloskrutky Nida 3,5 x 55 mm
12. Rýchloskrutky Nida 4,2 x 70 mm

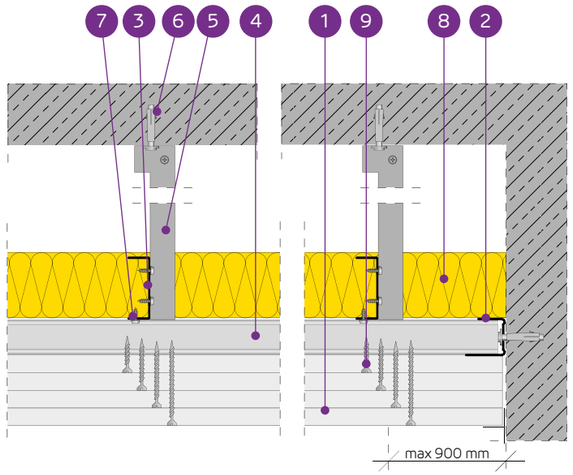

SYSTÉM ZÁVESNÝCH PODHĽADOV NA DVOJÚROVŇOVEJ KRÍŽOVEJ NOSNEJ KONŠTRUKCII NIDA MF

TECHNICKÉ PARAMETRE

Typ systému Nida Strop	Konštrukcia roštu				Opláštenie sadrokartónom		Minimálna výška zavesenia	Hmotnosť výstavby 1 m²	Trieda požiarnej odolnosti	Maximálne zaťaženie stropu Nida		Odolnosť proti nárazom [3]
	Typ profilu Nida	Maximálny rozstup hlavných profilov Nida MF	Maximálny rozstup nosných profilov Nida MF	Maximálny rozstup závesov Nida						bez požiarnej odolnosti [1]	s požiarnou odolnosťou [2]	
		[mm]	[mm]	[mm]	Nida	Hrúbka	[mm]	[kg]	[min]	[kg/m²]	[kg/m²]	Trieda
DK/MFC-37,5/Ogień+	MFCP44/MFCC50	850	400	1200	Ogień Plus	3x12,5	107,5	32,7	(R)EI60	43	7,5	1A
DK/MFC-37,5/WodaOgień+	MFCP44/MFCC50	850	400	1200	Woda Ogień Plus	3x12,5	107,5	32,7	(R)EI60	43	7,5	1A
DK/MFC-37,5/Twarda	MFCP44/MFCC50	850	400	1200	Twarda	3x12,5	107,5	41,1	(R)EI60	43	7,5	1A
DK/MFC-37,5/Hydro	MFCP44/MFCC50	850	400	1200	Hydro	3x12,5	107,5	35,1	(R)EI60	43	7,5	1A
DK/MFC-40/Ogień+	MFCP44/MFCC50	800	400	1200	Ogień Plus	2x12,5+15,0	110	36,2	(R)EI90	46	7,5	1A
DK/MFC-40/Twarda	MFCP44/MFCC50	800	400	1200	Twarda	2x12,5+15,0	110	43,7	(R)EI90	46	7,5	1A
DK/MFC-40/Hydro	MFCP44/MFCC50	800	400	1200	Hydro	2x12,5+15,0	110	37,8	(R)EI90	46	7,5	1A
DK/MFC-55/Ogień+	MFCP44/MFCC50	500	400	1200	Ogień Plus	2x12,5+2x15,0	130	49,7	(R)EI120	73	7,5	1A
DK/MFC-60/Ogień+	MFCP44/MFCC50	500	400	1200	Ogień Plus	4x15,0	130	56,7	(R)EI120	73	7,5	1A
DK/MFC-60/Twarda	MFCP44/MFCC50	500	400	1200	Twarda	4x15,0	130	64,3	(R)EI120	73	7,5	1A
DK/MFC-60/Hydro	MFCP44/MFCC50	500	400	1200	Hydro	4x15,0	130	56,7	(R)EI120	73	7,5	1A

[1] Prípustné zaťaženie zohľadňuje: vlastnú tiaž, izolačný materiál a dodatočné úžitkové zaťaženie. Technický posudok 1060/12/R14NK.
[2] Dodatočné zaťaženie na základe požiarnej klasifikácie ITB 01060/17/R117NZP.
[3] Podľa technického normy ITB 01060/12/R34NK časť I a časť II.

SPOTREBA MATERIÁLOV NA 1 M² ZÁVESNÉHO PODHĽADU V SYSTÉME NIDA STROP

Názov materiálu	J.m.	Typ systému Nida Strop										
		DK/MFC-37,5/ Ogień+	DK/MFC-37,5/ WodaOgień+	DK/MFC-37,5/ Twarda	DK/MFC-37,5/ Hydro	DK/MFC-40/ Ogień+	DK/MFC-40/ Twarda	DK/MFC-40/ Hydro	DK/MFC-55/ Ogień+	DK/MFC-60/ Ogień+	DK/MFC-60/ Twarda	DK/MFC-60/ Hydro
		Spotreba materiálu na 1 m²										
Doska Nida Ogień Plus 12,5 mm	m²	3,0	-	-	-	2,0	-	-	2,0	-	-	-
Doska Nida Woda Ogień Plus 12,5 mm	m²	-	3,0	-	-	-	-	-	-	-	-	-
Doska Nida Twarda 12,5 mm	m²	-	-	3,0	-	-	2,0	-	-	-	-	-
Doska Nida Hydro 12,5 mm	m²	-	-	-	3,0	-	-	2,0	-	-	-	-
Doska Nida Ogień Plus 15,0 mm	m²	-	-	-	-	1,0	-	-	2,0	4,0	-	-
Doska Nida Twarda 15,0 mm	m²	-	-	-	-	-	1,0	-	-	-	4,0	-
Doska Nida Hydro 15,0 mm	m²	-	-	-	-	-	-	1,0	-	-	-	4,0
Obvodový profil Nida MFCE26	bm	0,6	0,6	0,6	0,6	0,6	0,6	0,6	0,6	0,6	0,6	0,6
Hlavný profil Nida MFCP44	bm	1,3	1,3	1,3	1,3	1,3	1,3	1,3	1,9	1,9	1,9	1,9
Stropný profil Nida MFCC50	ks.	2,8	2,8	2,8	2,8	2,8	2,8	2,8	2,8	2,8	2,8	2,8
Stropný L profil Nida MFC2330 [4]	ks.	0,6	0,6	0,6	0,6	0,6	0,6	0,6	0,8	0,8	0,8	0,8
Oceľový kotviaci prvok [5]	ks.	1,6	1,6	1,6	1,6	1,6	1,6	1,6	2,0	2,0	2,0	2,0
Samorezná skrutka 4,2x13 mm do plechu 1 mm FLAT HEAD®	ks.	10,0	10,0	10,0	10,0	10,0	10,0	10,0	11,0	11,0	11,0	11,0
Rýchloskrutky Nida 3,5x25 mm	ks.	6,0	6,0	-	-	6,0	-	-	6,0	6,0	-	-
Rýchloskrutky Nida 3,5x35 mm	ks.	6,0	6,0	-	-	6,0	-	-	-	-	-	-
Rýchloskrutky Nida 3,5x45 mm	ks.	-	-	-	-	-	-	-	6,0	6,0	-	-
Rýchloskrutky Nida 3,5x55 mm	ks.	18,0	18,0	-	-	18,0	-	-	6,0	6,0	-	-
Rýchloskrutky Nida 4,2x70 mm	ks.	-	-	-	-	-	-	-	18,0	18,0	-	-
Rýchloskrutky Nida Twarda 4,2x38 mm	ks.	-	-	12,0	-	-	12,0	-	-	-	6,0	-
Rýchloskrutky Nida Twarda 4,2x55 mm	ks.	-	-	-	-	-	18,0	-	-	-	12,0	-
Rýchloskrutky Nida Twarda 4,2x70 mm	ks.	-	-	-	-	-	-	-	-	-	18,0	-
Rýchloskrutky Nida Hydro C5 3,5x25 mm	ks.	-	-	-	6,0	-	-	6,0	-	-	-	6,0
Rýchloskrutky Nida Hydro C5 3,5x41 mm	ks.	-	-	-	6,0	-	-	6,0	-	-	-	6,0
Rýchloskrutky Nida Hydro C5 3,5x55 mm	ks.	-	-	-	18,0	-	-	18,0	-	-	-	6,0
Rýchloskrutky Nida Hydro C5 4,2x70 mm	ks.	-	-	-	-	-	-	-	-	-	-	18,0
Výstužná páska Nida	bm	1,4	1,4	1,4	1,4	1,4	1,4	1,4	1,4	1,4	1,4	1,4
Sadrový tmel Nida Start	kg	0,9	0,9	-	-	0,9	-	-	1,2	1,2	-	-
Sadrový tmel Nida Finish	kg	0,1	0,1	-	-	0,1	-	-	0,1	0,1	-	-
Hotová špachtľovacia hmota Nida Hydromix [6]	kg	-	-	1,0	1,0	-	1,0	1,0	-	-	1,3	1,3
Minerálna vlna [7]	m²	1,0	1,0	1,0	1,0	1,0	1,0	1,0	1,0	1,0	1,0	1,0

[4] Na výpočet sa použila výška zavesenia 500 mm.
[5] Kotviaci prvok zvoľte individuálne na základe danej konštrukcie stropu a celkovej hmotnosti výstavby.
[6] V prípade sadro-trieskových dosiek s vláknami Nida Twarda možno ako alternatívu použiť sadrový tmel Nida Max.
[7] Použitie podľa požiadaviek.
Spotreby nezahŕňajú straty materiálu.

nida Strop

Trieda požiarnej odolnosti:	Maximálne zaťaženie výstavby:	Minimálna výška zavesenia:	Hmotnosť 1 m² výstavby:	Číslo súvisiaceho dokladu:
neklasifikované	neklasifikované	V súlade s typom výstavby	12,0 kg	EN13964:2014-05

Vyhlásenie o úžitkových vlastnostiach:
DoP/Ceiling System/0022/15.11.2016

SYSTÉMY:

ES/CD60-12,5/GIĘTA; EL/CD60-12,5/GIĘTA; WP/CD60-12,5/GIĘTA

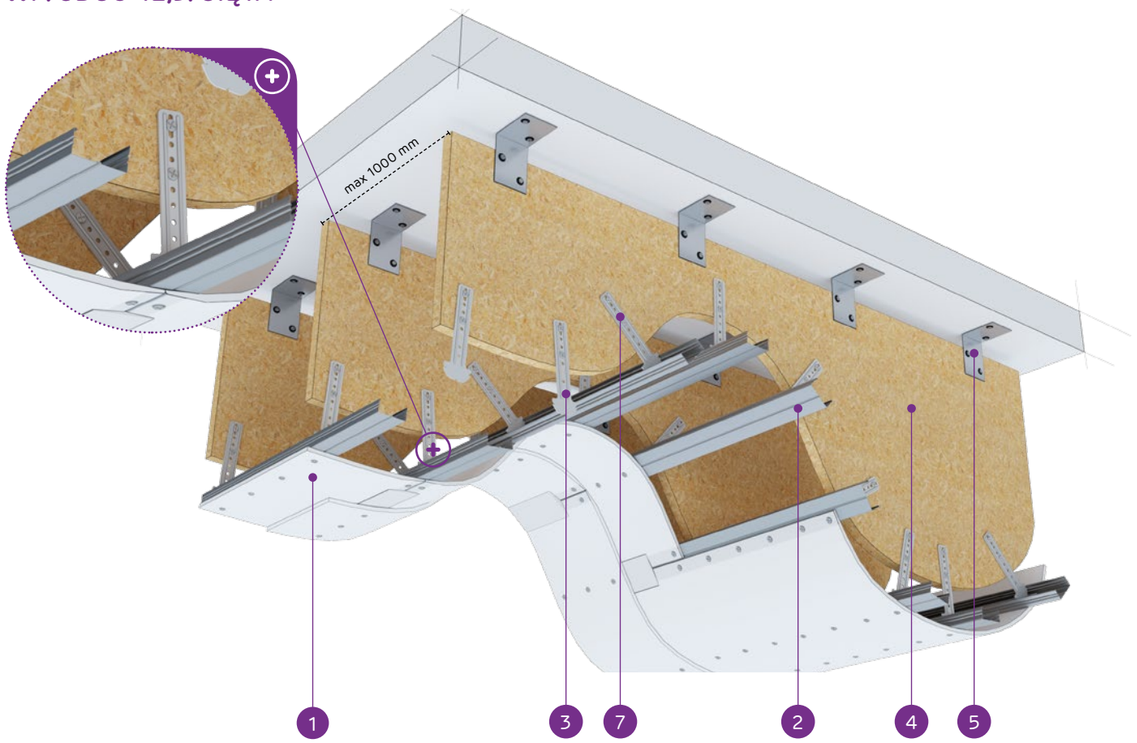

MATERIÁLY:

1. Sadrokartónová doska Nida Gięta 6,25 mm
2. Profil Nida CD 60
3. Prvok na zavesenie výstavby (WP60, ES60, EL60)
4. Šablóna z preglejky alebo OSB dosky OSB
5. Upevňovací uholník
6. Rýchloskrutky Nida 3,5 x 25 mm
7. Skrutky do dreva Nida

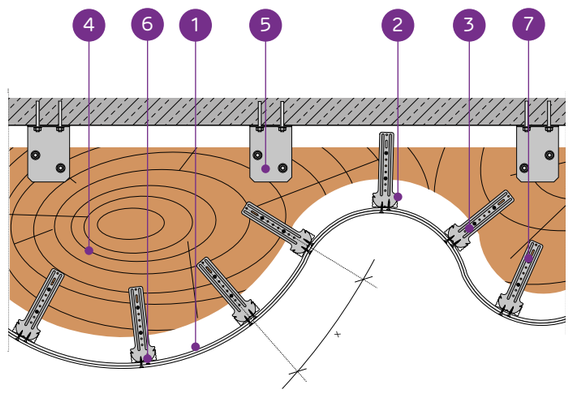

SYSTÉM ZÁVESNÝCH PODHĽADOV NA NOSNEJ KONŠTRUKCII NIDA CD60 (ZAKRIVENÁ PLOCHA)

TECHNICKÉ PARAMETRE

Typ systému Nida Strop	Konštrukcia roštu				Opláštenie sadrokartónom		Hmotnosť výstavby 1 m²	Trieda požiarnej odolnosti	Odolnosť proti nárazom [1]
	Typ profilu Nida	Maximálny rozstup hlavných profilov Nida CD60	Typ závesov	Maximálny rozstup závesov Nida					
		[mm]	[mm]	[mm]	Nida	Hrúbka	[kg]	[min]	Trieda
ES/CD60-12,5/Gięta	CD60	300	ES	1000	Gięta	2x6,5	12,0	-	1A
EL/CD60-12,5/Gięta	CD60	300	EL	1000	Gięta	2x6,5	12,0	-	1A
WP/CD60-12,5/Gięta	CD60	300	WP	1000	Gięta	2x6,5	12,0	-	1A

[1] Podľa technického normy ITB 01060/12/R34NK časť I a časť II.

SPOTREBA MATERIÁLOV NA 1 M² ZÁVESNÉHO PODHĽADU V SYSTÉME NIDA STROP

Názov materiálu	J.m.	Typ systému Nida Strop		
		ES/CD60-12,5/Gięta	EL/CD60-12,5/Gięta	WP/CD60-12,5/Gięta
		Spotreba materiálu na 1 m²		
Doska Nida Gięta 6,25 mm	m²	2,0	2,0	2,0
Profil Nida CD60	bm	4,5	4,5	4,5
Záves Nida Nida ES60	ks.	5,0	-	-
Záves Nida Nida EL60	ks.	-	5,0	-
Krokvový záves Nida WP60	ks.	-	-	5,0
Pozdĺžna spojka Nida LW60	ks.	1,3	1,3	1,3
Oceľový kotviaci prvok [2]	ks.	5,0	5,0	5,0
Samorezná skrutka 4,2x13 mm do plechu 1 mm FLAT HEAD®	ks.	20,0	20,0	20,0
Rýchloskrutky Nida 3,5x25 mm	ks.	24,0	24,0	24,0
Výstužná páska Nida	bm	1,4	1,4	1,4
Sadrový tmel Nida Start	kg	0,6	0,6	0,6
Sadrový tmel Nida Finish	kg	0,2	0,2	0,2
Minerálna vlna [3]	m²	1,0	1,0	1,0

[2] Kotviaci prvok zvoľte individuálne na základe danej konštrukcie stropu a celkovej hmotnosti výstavby.
[3] Použitie podľa požiadaviek.
Spotreby nezahrňujú straty materiálu.

Nida Strop

Trieda požiarnej odolnosti:	Koeficient pohlcovania zvuku:	Minimálna výška zavesenia:	Hmotnosť 1 m² výstavby:	Číslo súvisiaceho dokladu:
neklasifiko-vané	0,70 dB	400 mm	10,0 kg	EN13964:2014-05

Vyhlásenie o úžitkových vlastnostiach:
DoP/Ceiling System/0026/15.11.2016

SYSTÉMY:

DK/WO/CD60-12,5/SONIC

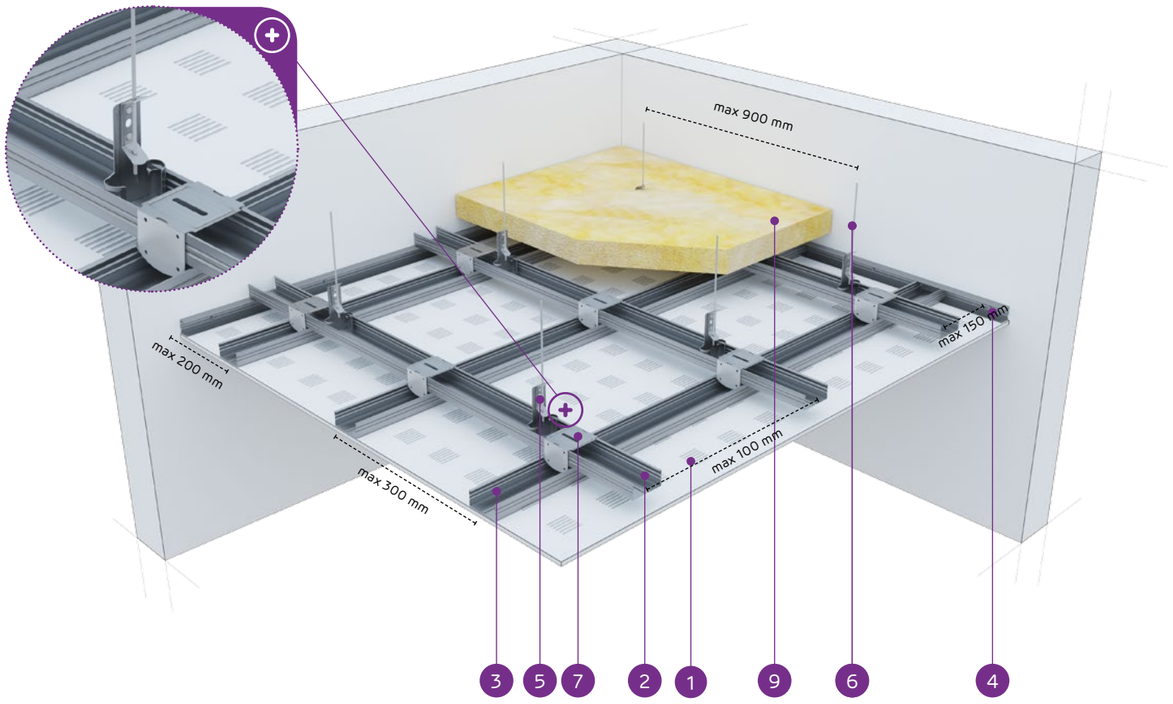

MATERIÁLY:

1. Sadrokartónová doska perforowana Nida Sonic 12,5 mm
2. Horný hlavný profil Nida CD 60
3. Spodný nosný profil Nida CD 60
4. Profil Nida UD 27
5. Perový rýchlozáves Nida WO 60
6. Kotviaci drôt Nida
7. Krížová spojka Nida Nida LK 60
8. Oceľový kotviaci prvok
9. Minerálna vlna (podľa voľby)

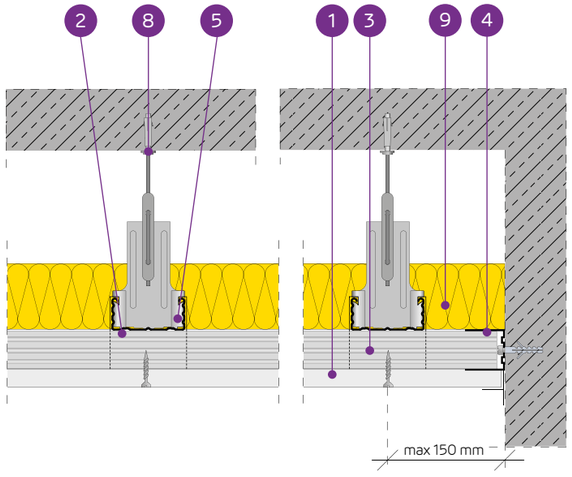

SYSTÉM AKUSTICKÝCH ZÁVESNÝCH PODHĽADOV NA NOSNEJ KONŠTRUKCII NIDA CD 60 (NIDA SONIC n0)

TECHNICKÉ PARAMETRE

Typ systému Nida Strop	Opláštenie sadrokartónom			Nosná konštrukcia [1]				Izolačný materiál		Výška zavesenia	Koeficient pohlcovania zvuku [2]	Hmotnosť výstavby 1 m² [2,3]	Trieda požiarnej odolnosti	Odolnosť proti nárazom [4]
	Nida	Hrúbka [mm]	Označenie podľa nomy	Typ profilu Nida	Rozstup závesov Nida WO60 [1]	Rozstup hlavných profilov Nida CD60	Rozstup nosných profilov Nida CD60	Minerálna vlna	[mm]	[mm]	α_w	[kg]	[min]	Trieda
					[mm]	[mm]	[mm]							
DK/WO/CD60-12,5/SonicR6n0	Sonic R6n0	12,5	A	CD60	900	1000	300	sklená vlna	40	400	0,45	10,0	-	1A
DK/WO/CD60-12,5/SonicR8n0	Sonic R8n0	12,5	A	CD60	900	1000	300	sklená vlna	40	400	0,65	10,0	-	1A
DK/WO/CD60-12,5/SonicR10n0	Sonic R10n0	12,5	A	CD60	900	1000	300	sklená vlna	40	400	0,65	10,0	-	1A
DK/WO/CD60-12,5/SonicR12n0	Sonic R12n0	12,5	A	CD60	900	1000	300	sklená vlna	40	400	0,70	10,0	-	1A
DK/WO/CD60-12,5/SonicR15n0	Sonic R15n0	12,5	A	CD60	900	1000	300	sklená vlna	40	400	0,70	10,0	-	1A
DK/WO/CD60-12,5/SonicRN8/15/20n0	Sonic RN8/15/20n0	12,5	A	CD60	900	1000	300	sklená vlna	40	400	0,45	10,0	-	1A
DK/WO/CD60-12,5/SonicR8/12n0	Sonic R8/12n0	12,5	A	CD60	900	1000	300	sklená vlna	40	400	0,60	10,0	-	1A
DK/WO/CD60-12,5/SonicR12/20n0	Sonic R12/20n0	12,5	A	CD60	900	1000	300	sklená vlna	40	400	0,70	10,0	-	1A
DK/WO/CD60-12,5/SonicRN12/20/35n0	Sonic RN12/20/35n0	12,5	A	CD60	900	1000	300	-	-	400	0,40	10,0	-	1A
DK/WO/CD60-12,5/SonicC8n0	Sonic C8n0	12,5	A	CD60	900	1000	300	-	-	400	0,60	10,0	-	1A
DK/WO/CD60-12,5/SonicC12n0	Sonic C12n0	12,5	A	CD60	900	1000	300	-	-	400	0,55	10,0	-	1A

[1] Možno použiť všetky typy nosných konštrukcií a závesov Nida.
[2] Správa z akustických skúšok ITB: NA-1162/P/2004 (LA-1197a/2005).
[3] V hmotnosti nie je započítaná hmotnosť izolačného materiálu.
[4] Podľa technického normy ITB 01060/12/R34NK časť I a časť II.

SPOTREBA MATERIÁLOV NA 1 M² ZÁVESNÉHO PODHĽADU V SYSTÉME NIDA STROP

Názov materiálu	J.m.	Typ systému Nida Strop										
		DK/WO-12,5/SonicR6n0	DK/WO-12,5/SonicR8n0	DK/WO-12,5/SonicR10n0	DK/WO-12,5/SonicR12n0	DK/WO-12,5/SonicR15n0	DK/WO/CD60-12,5/SonicRN8/15/20n0	DK/WO-12,5/SonicR8/12n0	DK/WO-12,5/SonicR12/20n0	DK/WO-12,5/SonicRN12/20/35n0	DK/WO-12,5/SonicC8n0	DK/WO-12,5/SonicC12n0
		Spotreba materiálu na 1 m²										
Doska Nida Sonic R6n0	m²	1,0	-	-	-	-	-	-	-	-	-	-
Doska Nida Sonic R8n0	m²	-	1,0	-	-	-	-	-	-	-	-	-
Doska Nida Sonic R10n0	m²	-	-	1,0	-	-	-	-	-	-	-	-
Doska Nida Sonic R12n0	m²	-	-	-	1,0	-	-	-	-	-	-	-
Doska Nida Sonic R15n0	m²	-	-	-	-	1,0	-	-	-	-	-	-
Doska Nida Sonic RN8/15/20n0	m²	-	-	-	-	-	1,0	-	-	-	-	-
Doska Nida Sonic R8/12n0	m²	-	-	-	-	-	-	1,0	-	-	-	-
Doska Nida Sonic R12/20n0	m²	-	-	-	-	-	-	-	1,0	-	-	-
Doska Nida Sonic RN12/20/35n0	m²	-	-	-	-	-	-	-	-	1,0	-	-
Doska Nida Sonic C8n0	m²	-	-	-	-	-	-	-	-	-	1,0	-
Doska Nida Sonic C12n0	m²	-	-	-	-	-	-	-	-	-	-	1,0
Profil Nida CD60	bm	4,2	4,2	4,2	4,2	4,2	4,2	4,2	4,2	4,2	4,2	4,2
Profil Nida UD27	bm	0,6	0,6	0,6	0,6	0,6	0,6	0,6	0,6	0,6	0,6	0,6
Perový rýchlozáves Nida WO60	ks.	1,2	1,2	1,2	1,2	1,2	1,2	1,2	1,2	1,2	1,2	1,2
Kotviaci drôt Nida	ks.	1,2	1,2	1,2	1,2	1,2	1,2	1,2	1,2	1,2	1,2	1,2
Krížová spojka Nida LK60	ks.	2,7	2,7	2,7	2,7	2,7	2,7	2,7	2,7	2,7	2,7	2,7
Pozdĺžna spojka Nida LW60	ks.	0,9	0,9	0,9	0,9	0,9	0,9	0,9	0,9	0,9	0,9	0,9
Oceľový kotviaci prvok [5]	ks.	1,8	1,8	1,8	1,8	1,8	1,8	1,8	1,8	1,8	1,8	1,8
Rýchloskrutky Nida 3,5x25 mm	ks.	24,0	24,0	24,0	24,0	24,0	24,0	24,0	24,0	24,0	24,0	24,0
Sadrový tmel Nida Max	kg	0,1	0,1	0,1	0,1	0,1	0,1	0,1	0,1	0,1	0,1	0,1
Sadrový tmel Nida Finish	kg	0,1	0,1	0,1	0,1	0,1		0,1	0,1	0,1	0,1	0,1
Minerálna vlna [6]	m²	1,0	1,0	1,0	1,0	1,0		1,0	1,0	1,0	1,0	1,0

[5] Kotviaci prvok zvoľte individuálne na základe danej konštrukcie stropu a celkovej hmotnosti výstavby.
[6] Použitie podľa požiadaviek.
Spotreby nezahrňujú straty materiálu.

nida Strop

Trieda požiarnej odolnosti:	Koeficient pohlcovania zvuku:	Minimálna výška zavesenia:	Hmotnosť 1 m² výstavby:	Číslo súvisiaceho dokladu:
neklasifikované	0,60 dB	300 mm	10,0 kg	EN13964:2014-05

Vyhlásenie o úžitkových vlastnostiach:
DoP/Ceiling System/0026/15.11.2016

SYSTÉMY:

DK/WO/CD60-12,5/SONIC

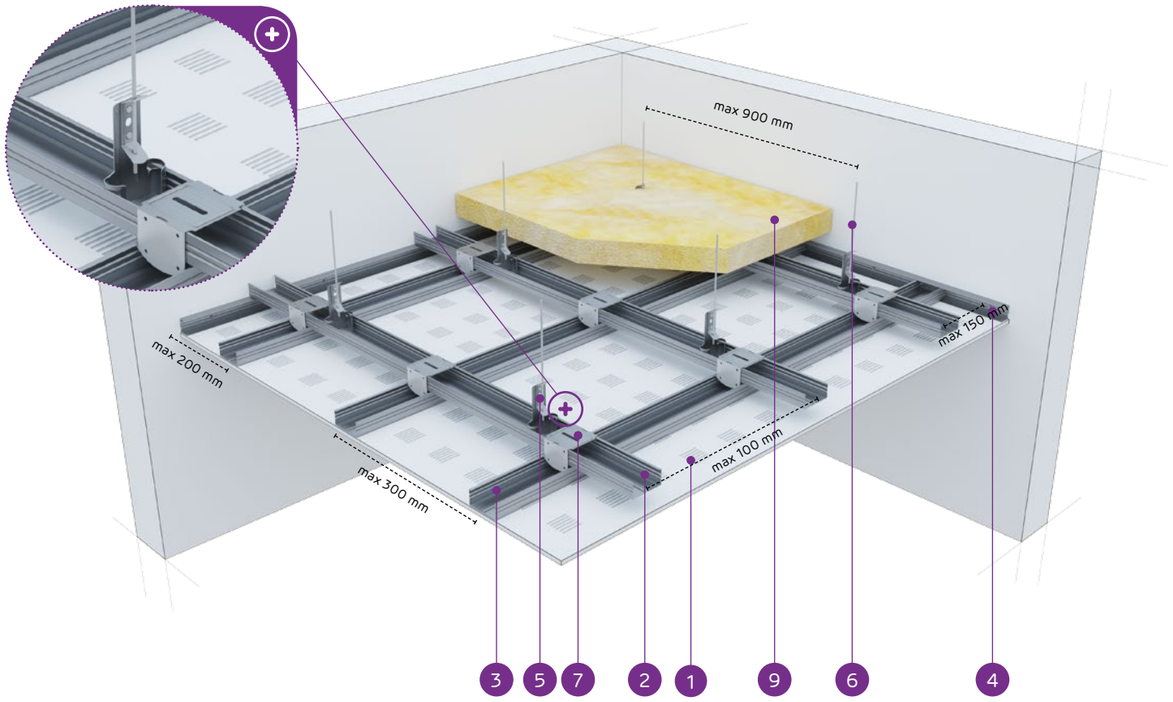

MATERIÁLY:

1. Sadrokartónová doska perforowana Nida Sonic 12,5 mm
2. Horný hlavný profil Nida CD 60
3. Spodný nosný profil Nida CD 60
4. Profil Nida UD 27
5. Perový rýchlozáves Nida WO 60
6. Kotviaci drôt Nida
7. Krížová spojka Nida Nida LK 60
8. Oceľový kotviaci prvok
9. Minerálna vlna (podľa voľby)

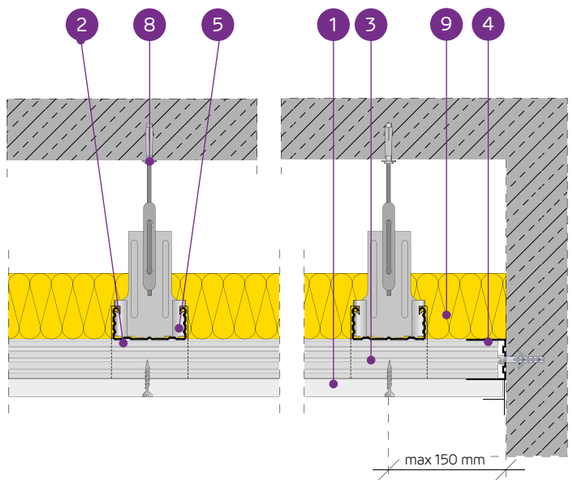

SYSTÉM AKUSTICKÝCH ZÁVESNÝCH PODHĽADOV NA NOSNEJ KONŠTRUKCII NIDA CD 60 (NIDA SONIC n1-n8)

TECHNICKÉ PARAMETRE

Typ systému Nida Strop	Opláštenie sadrokartónom			Nosná konštrukcia [1]				Izolačný materiál		Výška zavesenia	Koeficient pohlcovania zvuku [2]	Hmotnosť výstavby 1 m² [3]	Trieda požiarnej odolnosti	Odolnosť proti nárazom [4]
	Nida	Hrúbka [mm]	Označenie podľa nomy	Typ profilu Nida	Rozstup závesov Nida WO60 [1]	Rozstup hlavných profilov Nida CD60	Rozstup nosných profilov Nida CD60							
					[mm]	[mm]	[mm]	Minerálna vlna	[mm]	[mm]	α_w	[mm]	[min]	Trieda
DK/WO/CD60-12,5/SonicR15n1	Sonic R15n1	12,5	A	CD60	900	1000	300	sklená vlna	80	300	0,60	10,0	-	1A
DK/WO/CD60-12,5/SonicR12n2	Sonic R12n2	12,5	A	CD60	900	1000	300	sklená vlna	80	300	0,60	10,0	-	1A
DK/WO/CD60-12,5/SonicR15n8	Sonic R15n8	12,5	A	CD60	900	1000	300	sklená vlna	80	300	0,50	10,0	-	1A
DK/WO/CD60-12,5/SonicC10n8	Sonic C10n8	12,5	A	CD60	900	1000	300	sklená vlna	80	300	0,70	10,0	-	1A
DK/WO/CD60-12,5/SonicL5x80n8	Sonic L5x80n8	12,5	A	CD60	900	1000	300	sklená vlna	80	300	0,55	10,0	-	1A

[1] Možno použiť všetky typy nosných konštrukcií a závesov Nida.
[2] Správa z akustických skúšok ITB: NA-1162/P/2004 (LA-1197a/2005).
[3] V hmotnosti nie je započítaná hmotnosť izolačného materiálu.
[4] Podľa technického normy ITB 01060/12/R34NK časť I a časť II.

SPOTREBA MATERIÁLOV NA 1 M² ZÁVESNÉHO PODHĽADU V SYSTÉME NIDA STROP

Názov materiálu	J.m.	Typ systému Nida Strop				
		DK/WO-12,5/SonicR15n1	DK/WO-12,5/SonicR12n2	DK/WO-12,5/SonicR15n8	DK/WO-12,5/SonicC10n8	DK/WO-12,5/SonicL5x80n8
		Spotreba materiálu na 1 m²				
Doska Nida Sonic R15n1	m²	1,0	-	-	-	-
Doska Nida Sonic R12n2	m²	-	1,0	-	-	-
Doska Nida Sonic R15n8	m²	-	-	1,0	-	-
Doska Nida Sonic C10n8	m²	-	-	-	1,0	-
Doska Nida Sonic L5x80n8	m²	-	-	-	-	1,0
Profil Nida CD60	bm	4,2	4,2	4,2	4,2	4,2
Profil Nida UD27	bm	0,6	0,6	0,6	0,6	0,6
Perový rýchlozáves Nida WO60	ks.	1,2	1,2	1,2	1,2	1,2
Kotviaci drôt Nida	ks.	1,2	1,2	1,2	1,2	1,2
Krížová spojka Nida LK60	ks.	2,7	2,7	2,7	2,7	2,7
Pozdĺžna spojka Nida LW60	ks.	0,9	0,9	0,9	0,9	0,9
Oceľový kotviaci prvok [5]	ks.	1,8	1,8	1,8	1,8	1,8
Rýchloskrutky Nida 3,5x25 mm	ks.	24,0	24,0	24,0	24,0	24,0
Sadrový tmel Nida Max	kg	0,3	0,3	0,3	0,3	0,3
Sadrový tmel Nida Finish	kg	0,1	0,1	0,1	0,1	0,1
Minerálna vlna [6]	m²	1,0	1,0	1,0	1,0	1,0

[5] Kotviaci prvok zvoľte individuálne na základe danej konštrukcie stropu a celkovej hmotnosti výstavby.
[6] Použitie podľa požiadaviek.
Spotreby nezahrňujú straty materiálu.

ZÁVESNÉ PODHĽADY A OBKLADY STROPOV

Nida Strop

Trieda požiarnej odolnosti:	Koeficient pohlcovania zvuku:	Minimálna výška zavesenia:	Hmotnosť 1 m² výstavby:	Číslo súvisiaceho dokladu:
(R)EI15, (R)EI45 (R)EI60, (R)EI90 (R)EI120	0,70 dB	222,5 mm	15,5-64,3 kg	EN13964:2014-05

Vyhlásenie o úžitkových vlastnostiach:
DoP/Ceiling System/0028/15.11.2016

SYSTÉMY:

DK/WON/CD60-12,5; DK/WON/CD60-25; DK/WON/CD60-37,5; DK/WON/CD60-50; DK/WON/CD60-62,5

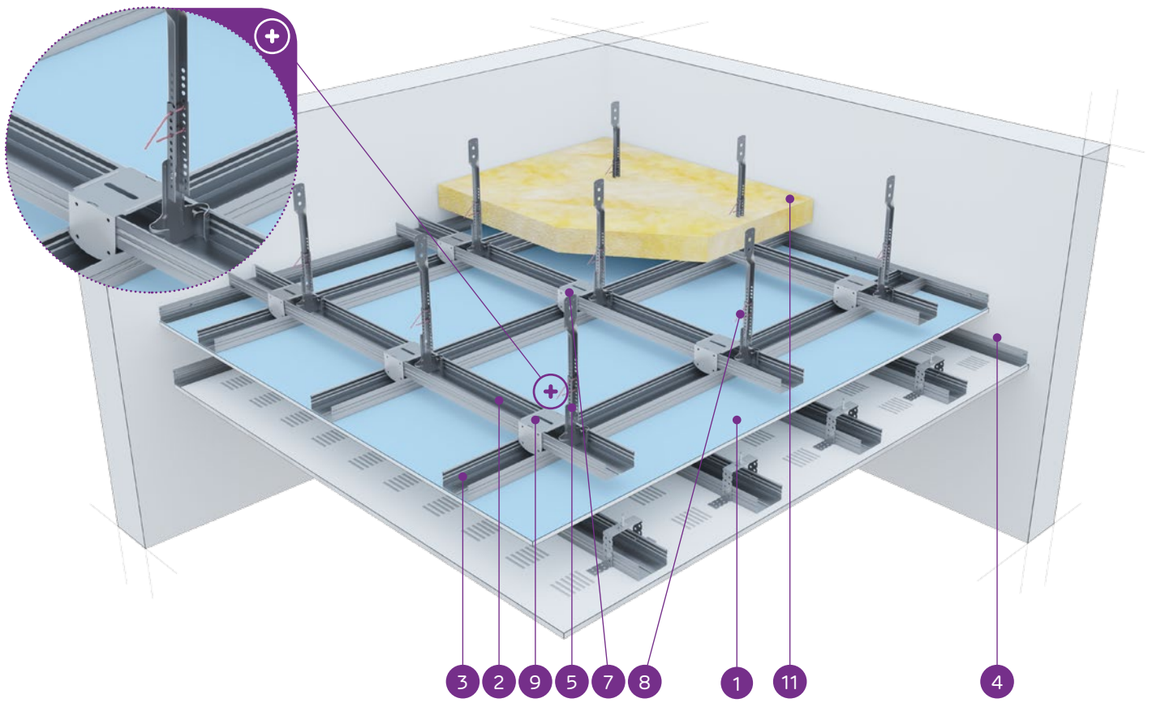

MATERIÁLY:

1. Sadrokartónová doska Nida
2. Horný hlavný profil Nida CD 60
3. Spodný nosný profil Nida CD 60
4. Profil Nida UD 27
5. Spodný štvorbodový záves nónius Nida WON 60 *
6. Predĺženie nóniusa Nida
7. Vrchný nóniusový záves Nida WGN
8. Závlačka FAST-PIN® k nóniusovému závesu®
9. Krížová spojka Nida Nida LK 60
10. Oceľový kotviaci prvok
11. Minerálna vlna (podľa voľby)

* možno použiť upevňovacie prvky typu ES 60, EL 60, WP 60

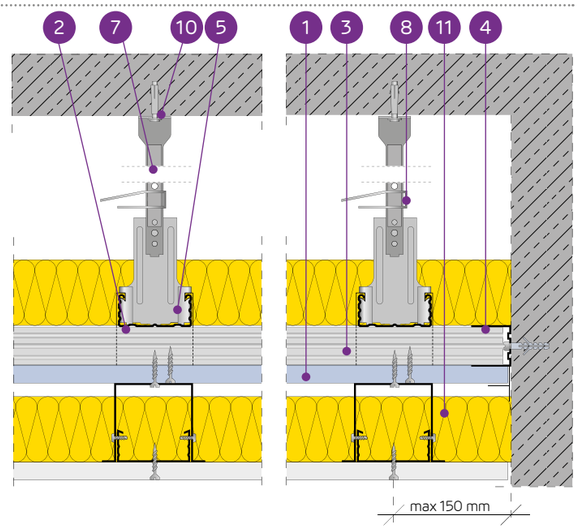

SYSTÉM AKUSTICKÝCH ZÁVESNÝCH PODHĽADOV NA NOSNEJ KONŠTRUKCII NIDA CD 60 S DODATOČNÝM ZAŤAŽENÍM AKUSTICKÝM PODHĽADOM

TECHNICKÉ PARAMETRE

Typ systému Nida Strop	Konštrukcia roštu [1]				Opláštenie sadrokartónom [5]		Minimálna výška zavesenia	Hmotnosť výstavby 1 m²	Trieda požiarnej odolnosti	Maximálne zaťaženie stropu Nida		Odolnosť proti nárazom [4]
	Typ profilu Nida	Maximálny rozstup hlavných profilov Nida CD60	Maximálny rozstup nosných profilov Nida CD60	Maximálny rozstup závesov Nida						bez požiarnej odolnosti [2]	s požiarnou odolnosťou [3]	
		[mm]	[mm]	[mm]	Nida	Hrúbka	[mm]	[kg]	[min]	[kg/m²]	[kg/m²]	Trieda
DK/WON/CD60-12,5/Cicha	CD60/CD60	1000	400	900	Cicha	12,5	222,5	15,5	(R)EI15	31	16	1A
DK/WON/CD60-12,5/Ciężka	CD60/CD60	1000	400	900	Ciężka	12,5	222,5	15,5	(R)EI15	31	16	1A
DK/WON/CD60-25/Cicha	CD60/CD60	1000	400	850	Cicha	2x12,5	235	28,3	(R)EI45	36	16	1A
DK/WON/CD60-25/Ciężka	CD60/CD60	1000	400	850	Ciężka	2x12,5	235	28,3	(R)EI45	36	16	1A
DK/WON/CD60-37,5/Cicha	CD60/CD60	1000	400	750	Cicha	3x12,5	247,5	41,1	(R)EI60	49	16	1A
DK/WON/CD60-37,5/Ciężka	CD60/CD60	1000	400	750	Ciężka	3x12,5	247,5	41,1	(R)EI60	49	16	1A
DK/WON/CD60-50/Cicha	CD60/CD60	850	400	750	Cicha	4x12,5	250	43,7	(R)EI90	58	16	1A
DK/WON/CD60-50/Ciężka	CD60/CD60	850	400	750	Ciężka	4x12,5	250	43,7	(R)EI90	58	16	1A
DK/WON/CD60-62,5/Cicha	CD60/CD60	650	400	650	Cicha	5x12,5	270	64,3	(R)EI120	87	16	1A
DK/WON/CD60-62,5/Ciężka	CD60/CD60	650	400	650	Ciężka	5x12,5	270	64,3	(R)EI120	87	16	1A

[1] Možno použiť všetky typy nosných konštrukcií a závesov Nida.
[2] Prípustné zaťaženie zohľadňuje: vlastnú tiaž, izolačný materiál a dodatočné úžitkové zaťaženie. Technický posudok ITB 1060/12/R14NK.
[3] Dodatočné zaťaženie na základe požiarnej klasifikácie LBO-438-K/20.
[4] Podľa technického normy ITB 01060/12/R34NK časť I a časť II.
[5] V závislosti od požiadaviek môžu byť nasledujúce panely zameniteľné: Nida Twarda typ DEFH1IR, Nida Hydro typ GMFH1I, Resistex typ DFH2IR.

SPOTREBA MATERIÁLOV NA 1 M² ZÁVESNÉHO PODHĽADU V SYSTÉME NIDA STROP

Názov materiálu	J.m.	Typ systému Nida Strop									
		DK/WON/CD60-12,5/Cicha	DK/WON/CD60-12,5/Ciężka	DK/WON/CD60-25/Cicha	DK/WON/CD60-25/Ciężka	DK/WON/CD60-37,5/Cicha	DK/WON/CD60-37,5/Ciężka	DK/WON/CD60-50/Cicha	DK/WON/CD60-50/Ciężka	DK/WON/CD60-62,5/Cicha	DK/WON/CD60-62,5/Ciężka
		Spotreba materiálu na 1 m²									
Doska Nida Cicha 12,5 mm	m²	1,0		2,0	-	3,0	-	4,0	-	5,0	-
Doska Nida Ciężka 12,5 mm	m²	-	1,0	-	2,0	-	3,0	-	4,0	-	5,0
Doska Nida Sonic	m²	1,0	1,0	1,0	1,0	1,0	1,0	1,0	1,0	1,0	1,0
Profil Nida CD60	bm	6,0	6,0	6,0	6,0	6,0	6,0	6,2	6,2	6,6	6,6
Profil Nida UD27	bm	1,2	1,2	1,2	1,2	1,2	1,2	1,2	1,2	1,2	1,2
Záves Nida Nida ES60	ks.	3,0	3,0	3,0	3,0	3,0	3,0	3,0	3,0	3,0	3,0
Štvorbodový záves nónius Nida WON 60 [6]	ks.	1,2	1,2	1,2	1,2	1,4	1,4	1,6	1,6	2,4	2,4
Vrchný nóniusový záves Nida WGN	ks.	1,2	1,2	1,2	1,2	1,4	1,4	1,6	1,6	2,4	2,4
Závlačka FAST-PIN® k nóniusovému závesu	ks.	1,2	1,2	1,2	1,2	1,4	1,4	1,6	1,6	2,4	2,4
Krížová spojka Nida LK60	ks.	2,5	2,5	2,5	2,5	2,5	2,5	3,0	3,0	3,9	3,9
Pozdĺžna spojka Nida LW60	ks.	1,5	1,5	1,5	1,5	1,5	1,5	1,5	1,5	1,5	1,5
Oceľový kotviaci prvok [7]	ks.	5,4	5,4	5,4	5,4	5,6	5,6	5,8	5,8	6,6	6,6
Samorezná skrutka 4,2x13 mm do plechu 1 mm FLAT HEAD®	ks.	12,0	12,0	12,0	12,0	12,0	12,0	12,0	12,0	12,0	12,0
Rýchloskrutky Nida 3,5x25 mm	ks.	18,0	18,0	18,0	18,0	18,0	18,0	18,0	18,0	18,0	18,0
Rýchloskrutky Nida Twarda 4,2x38 mm	ks.	18,0	18,0	24,0	24,0	12,0	12,0	12,0	12,0	12,0	12,0
Rýchloskrutky Nida Twarda 4,2x55 mm	ks.	-	-	-	-	18,0	18,0	6,0	6,0	6,0	6,0
Rýchloskrutky Nida Twarda 4,2x70 mm	ks.	-	-	-	-	-	-	18,0	18,0	24,0	24,0
Výstužná páska Nida	bm	2,8	2,8	2,8	2,8	2,8	2,8	2,8	2,8	2,8	2,8
Sadrový tmel Nida Start	kg	0,3	0,3	0,3	0,3	0,3	0,3	0,3	0,3	0,3	0,3
Sadrový tmel Nida Finish	kg	0,1	0,1	0,1	0,1	0,1	0,1	0,1	0,1	0,1	0,1
Hotová špachtľovacia hmota Nida Hydromix [8]	kg	0,4	0,4	0,7	0,7	1,0	1,0	1,3	1,3	1,6	1,6
Minerálna vlna [9]	m²	1,0	1,0	1,0	1,0	1,0	1,0	1,0	1,0	1,0	1,0

[6] Možno nahradiť zosilneným spodným vešiakom.
[7] Kotviaci prvok zvoľte individuálne na základe danej konštrukcie stropu a celkovej hmotnosti výstavby.
[8] V prípade sadro-trieskových dosiek s vláknami Nida Twarda možno ako alternatívu použiť sadrový tmel Nida Max.
[9] Použitie podľa požiadaviek.
Spotreby nezahrňujú straty materiálu.

PRVÉ SYSTÉMY SUCHEJ VÝSTAVBY NA TRHU S OZNAČENÍM CE

nida Strop

Trieda požiarnej odolnosti:	Maximálne zaťaženie výstavby:	Minimálna výška zavesenia:	Hmotnosť 1 m² výstavby:	Číslo súvisiaceho dokladu:
neklasifikované	neklasifikované	222,5 mm	10,9-28,3 kg	EN13964:2014-05

Vyhlásenie o úžitkových vlastnostiach: DoP/Ceiling System/0029/15.11.2016

SYSTÉMY:

DK/PG/UA/CD60-12,5; DK/PG/UA/CD60-25

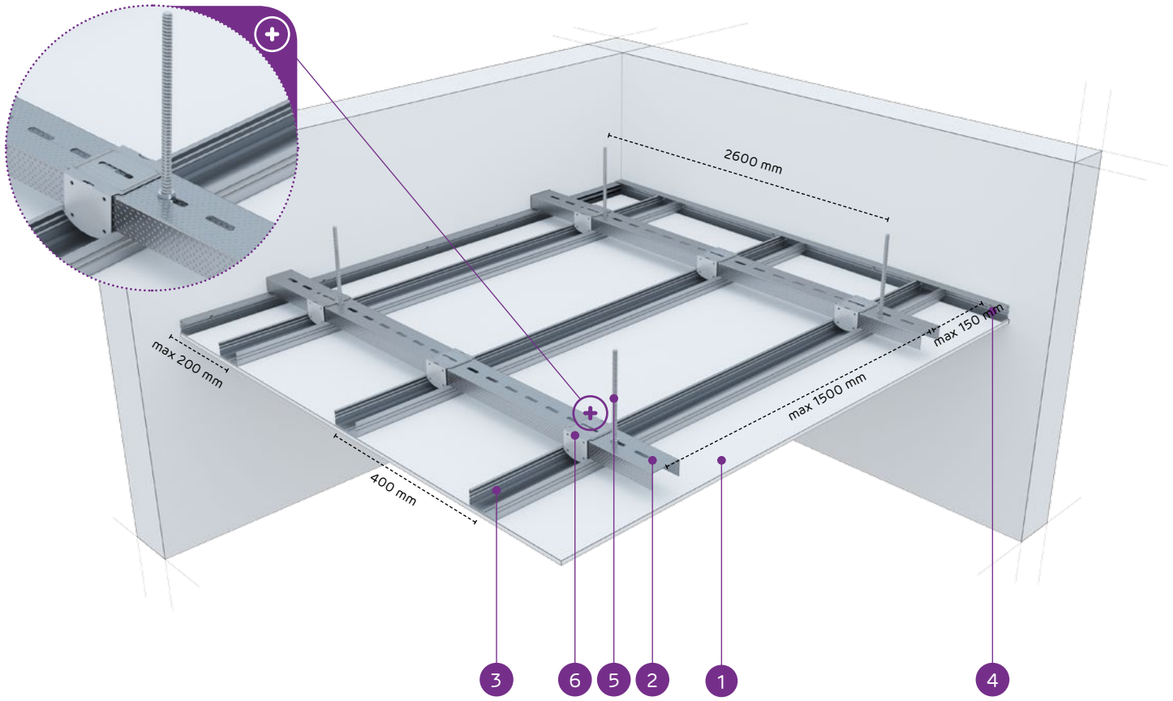

MATERIÁLY:

1. Sadrová doska Nida
2. Horný hlavný profil Nida UA 50
3. Spodný nosný profil Nida CD 60
4. Profil Nida UD 27
5. Závitová tyč ø 8 mm s maticami a podložkami
6. Krížová spojka Nida UA50-CD60

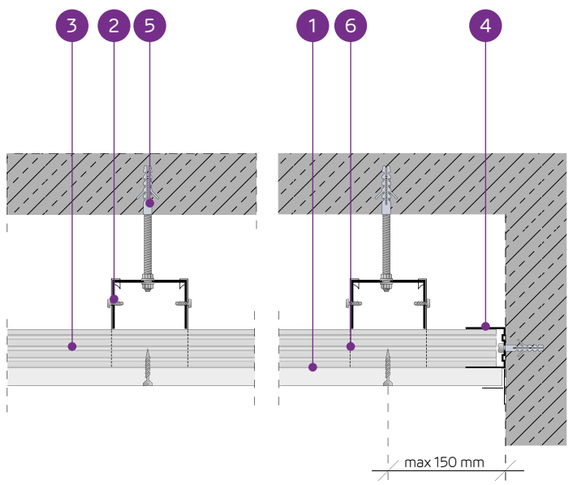

SYSTÉM ZÁVESNÝCH PODHĽADOV NA DVOJÚROVŇOVEJ KRÍŽOVEJ NOSNEJ KONŠTRUKCII NIDA UA50 / NIDA CD60

TECHNICKÉ PARAMETRE

Typ systému Nida Strop	Konštrukcia roštu						Opláštenie sadrokartónom		Minimálna výška zavesenia	Hmotnosť výstavby 1 m²	Trieda požiarnej odolnosti	Odolnosť proti nárazom [2]
	Typ profilu Nida	Krížová spojka Nida	Záves - závitová tyč (ø)	Maximálny rozstup hlavných profilov Nida UA50 [1]	Maximálny rozstup nosných profilov Nida CD60	Maximálny rozstup závesov Nida	Nida	Hrúbka				
			[mm]	[mm]	[mm]	[mm]			[mm]	[kg]	[min]	Trieda
DK/PG/UA/CD60-12,5/Expert	UA50/CD60	LK UA50-CD60	8	1500	400	1750	Expert	12,5	222,5	10,9	-	1A
DK/PG/UA/CD60-12,5/Woda [3]	UA50/CD60	LK UA50-CD60	8	1500	400	1750	Woda	12,5	222,5	11,4	-	1A
DK/PG/UA/CD60-12,5/Ogień+	UA50/CD60	LK UA50-CD60	8	1500	400	1750	Ogień Plus	12,5	222,5	12,7	-	1A
DK/PG/UA/CD60-12,5/WodaOgień+	UA50/CD60	LK UA50-CD60	8	1500	400	1750	Woda Ogień Plus	12,5	222,5	12,7	-	1A
DK/PG/UA/CD60-12,5/Twarda	UA50/CD60	LK UA50-CD60	8	1100	400	1200	Twarda	12,5	222,5	15,5	-	1A
DK/PG/UA/CD60-12,5/Hydro	UA50/CD60	LK UA50-CD60	8	1100	400	1200	Hydro	12,5	222,5	13,5	-	1A
DK/PG/UA/CD60-25/Expert	UA50/CD60	LK UA50-CD60	8	1100	400	1200	Expert	2x12,5	235	19,1	-	1A
DK/PG/UA/CD60-25/Woda [3]	UA50/CD60	LK UA50-CD60	8	1100	400	1200	Woda	2x12,5	235	20,1	-	1A
DK/PG/UA/CD60-25/Ogień+	UA50/CD60	LK UA50-CD60	8	1100	400	1200	Ogień Plus	2x12,5	235	22,7	-	1A
DK/PG/UA/CD60-25/WodaOgień+	UA50/CD60	LK UA50-CD60	8	1100	400	1200	Woda Ogień Plus	2x12,5	235	22,7	-	1A
DK/PG/UA/CD60-25/Twarda	UA50/CD60	LK UA50-CD60	8	1100	400	1200	Twarda	2x12,5	235	28,3	-	1A
DK/PG/UA/CD60-25/Hydro	UA50/CD60	LK UA50-CD60	8	1100	400	1200	Hydro	2x12,5	235	24,3	-	1A

[1] Pre iné konfigurácie hlavného profila a prvkov závesov použite tabuľku (na konci tejto kapitoly).
[2] Podľa technického normy ITB 01060/12/R34NK časť I a časť II.
[3] V interiéroch s relatívnou vlhkosťou vzduch do 85% (do 10 hodín) použiť dosku Nida Woda, ale v zónach vystavených intenzívnemu pôsobeniu vody odporúčame použiť sadrové dosky s vláknami Nida Hydro (horizontálne a vertikálne roviny pri vani, sprche a pod.)

SPOTREBA MATERIÁLOV NA 1 M² ZÁVESNÉHO PODHĽADU V SYSTÉME NIDA STROP

Názov materiálu	J.m.	Typ systému Nida Strop											
		DK/PG/UA/CD60-12,5/Expert	DK/PG/UA/CD60-12,5/Woda	DK/PG/UA/CD60-12,5/Ogień+	DK/PG/UA/CD60-12,5/WodaOgień+	DK/PG/UA/CD60-12,5/Twarda	DK/PG/UA/CD60-12,5/Hydro	DK/PG/UA/CD60-25/Expert	DK/PG/UA/CD60-25/Woda	DK/PG/UA/CD60-25/Ogień+	DK/PG/UA/CD60-25/WodaOgień+	DK/PG/UA/CD60-25/Twarda	DK/PG/UA/CD60-25/Hydro
		Spotreba materiálu na 1 m²											
Doska Nida Expert 12,5 mm	m²	1,0	-	-	-	-	-	2,0	-	-	-	-	-
Doska Nida Woda 12,5 mm	m²	-	1,0	-	-	-	-	-	2,0	-	-	-	-
Doska Nida Ogień Plus 12,5 mm	m²	-	-	1,0	-	-	-	-	-	2,0	-	-	-
Doska Nida Woda Ogień Plus 12,5 mm	m²	-	-	-	1,0	-	-	-	-	-	2,0	-	-
Doska Nida Twarda 12,5 mm	m²	-	-	-	-	1,0	-	-	-	-	-	2,0	-
Doska Nida Hydro 12,5 mm	m²	-	-	-	-	-	1,0	-	-	-	-	-	2,0
Profil Nida CD60	bm	2,6	2,6	2,6	2,6	2,6	2,6	2,6	2,6	2,6	2,6	2,6	2,6
Profil Nida UD27	bm	0,6	0,6	0,6	0,6	0,6	0,6	0,6	0,6	0,6	0,6	0,6	0,6
Profil Nida UA50	bm	1,0	1,0	1,0	1,0	1,0	1,0	1,0	1,0	1,0	1,0	1,0	1,0
Pozinkovaná oceľová závitová tyč ø 8mm	bm	0,9	0,9	0,9	0,9	0,9	0,9	0,9	0,9	0,9	0,9	0,9	0,9
Pozinkovaná oceľová matica ø 8mm	ks.	2,7	2,7	2,7	2,7	2,7	2,7	2,7	2,7	2,7	2,7	2,7	2,7
Pozinkovaná oceľová podložka k tyči ø 8mm	ks.	1,8	1,8	1,8	1,8	1,8	1,8	1,8	1,8	1,8	1,8	1,8	1,8
Krížová spojka Nida UA50-CD60	ks.	2,6	2,6	2,6	2,6	2,6	2,6	2,6	2,6	2,6	2,6	2,6	2,6
Pozdĺžna spojka Nida LW60	ks.	0,9	0,9	0,9	0,9	0,9	0,9	0,9	0,9	0,9	0,9	0,9	0,9
Oceľová kotva na závitovú tyč ø 8mm	ks.	0,9	0,9	0,9	0,9	0,9	0,9	0,9	0,9	0,9	0,9	0,9	0,9
Oceľový kotviaci prvok [4]	ks.	0,9	0,9	0,9	0,9	0,9	0,9	0,9	0,9	0,9	0,9	0,9	0,9
Rýchloskrutky Nida 3,5x25 mm	ks.	18,0	18,0	18,0	18,0	-	-	6,0	6,0	6,0	6,0	-	-
Rýchloskrutky Nida 3,5x35 mm	ks.	-	-	-	-	-	-	18,0	18,0	18,0	18,0	-	-
Rýchloskrutky Nida Twarda 4,2x38 mm	ks.	-	-	-	-	18,0	-	-	-	-	-	24,0	-
Rýchloskrutky Nida Hydro C5 3,5x25 mm	ks.	-	-	-	-	-	18,0	-	-	-	-	-	6,0
Rýchloskrutky Nida Hydro C5 3,5x41 mm	ks.	-	-	-	-	-	-	-	-	-	-	-	18,0
Výstužná páska Nida	bm	1,4	1,4	1,4	1,4	1,4	1,4	1,4	1,4	1,4	1,4	1,4	1,4
Sadrový tmel Nida Start	kg	0,3	0,3	0,3	0,3	-	-	0,6	0,6	0,6	0,6	-	-
Sadrový tmel Nida Finish	kg	0,1	0,1	0,1	0,1	-	-	0,1	0,1	0,1	0,1	-	-
Hotová špachtľovacia hmota Nida Hydromix [5]	kg	-	-	-	-	0,4	0,4	-	-	-	-	0,8	0,8
Minerálna vlna [6]	m²	1,0	1,0	1,0	1,0	1,0	1,0	1,0	1,0	1,0	1,0	1,0	1,0

[4] Kotviaci prvok zvoľte individuálne na základe danej konštrukcie stropu a celkovej hmotnosti výstavby.
[5] V prípade sadro-trieskových dosiek s vláknami Nida Twarda možno ako alternatívu použiť sadrový tmel Nida Max.
[6] Použitie podľa požiadaviek.
Spotreby nezahrňujú straty materiálu.

PRVÉ SYSTÉMY SUCHEJ VÝSTAVBY NA TRHU S OZNAČENÍM CE

Navštívte náš kanál Siniat Nida YouTube

Nida Strop

Trieda požiarnej odolnosti:	Maximálne zaťaženie výstavby:	Minimálna výška zavesenia:	Hmotnosť 1 m² výstavby:	Číslo súvisiaceho dokladu:
(R)EI120	2,5 kg/m²	300 mm	62,5 kg	EN13964:2014-05

Vyhlásenie o úžitkových vlastnostiach:
DoP/Ceiling System/0038/15.11.2016

SYSTÉMY:

DK/PG/UA/CD60-60/MW; DK/PG/UA/CD60-60/MW

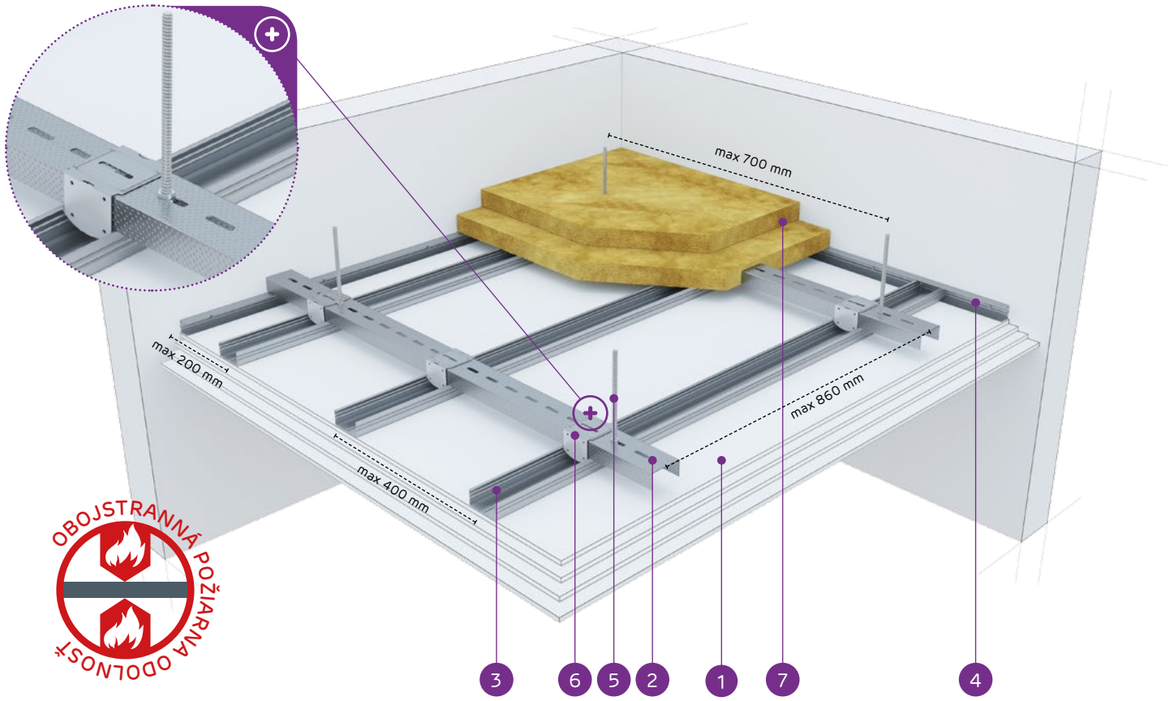

MATERIÁLY:

1. Sadrová doska Nida
2. Horný hlavný profil Nida UA 50
3. Spodný nosný profil Nida CD 60
4. Profil Nida UD 27
5. Závitová tyč ø 8 mm s maticami a podložkami
6. Krížová spojka Nida UA50-CD60
7. Izolačný materiál minerálna vlna
8. Oceľové unacie puzdro

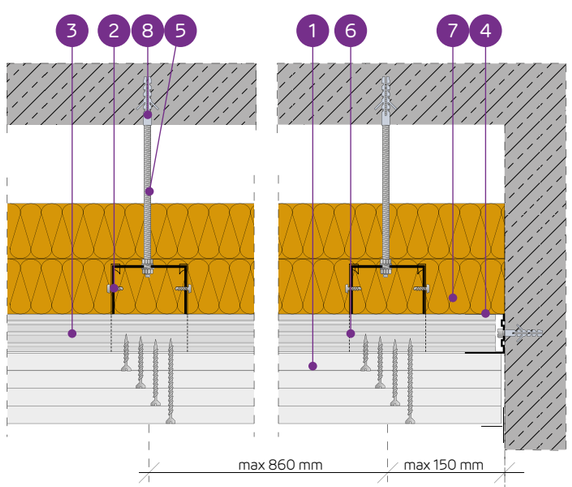

SYSTÉM ZÁVESNÝCH PODHĽADOV NA DVOJÚROVŇOVEJ KRÍŽOVEJ NOSNEJ KONŠTRUKCII NIDA UA50 / NIDA CD60 - OBOJSTRANNÁ POŽIARNA ODOLNOSŤ

TECHNICKÉ PARAMETRE

Typ systému Nida Strop	Konštrukcia roštu				Opláštenie sadrokartónom		Izolačný materiál				Minimálna výška zavesenia	Hmotnosť výstavby 1 m²	Trieda požiarnej odolnosti [1] (a ↔ b)	Maximálne zaťaženie	Odolnosť proti nárazom [2]	Špeciálny systém
	Typ profilu Nida	Maximálny rozstup hlavných profilov Nida CD60	Maximálny rozstup nosných profilov Nida CD60	Maximálny rozstup závesov (prent gwitowany ø8)	Obchodný názov	Hrúbka	Minerálna vlna	Hrúbka	Hustota							
		[mm]	[mm]	[mm]	Nida	[mm]		[mm]	[kg/m³]		[mm]	[kg]	[min]	[kg/m²]	Trieda	
DK/PG/UA/CD60-60/MW/Ogień+	UAR50/CD60	800	400	700	Ogień Plus	4x15,0	skalna	2x50	25		300	62,5	(R)EI120 [3]	2,5	1A	●
DK/PG/UA/CD60-60/MW/WodaOgień+	UAR50/CD60	800	400	700	Woda Ogień Plus	4x15,0	skalna	2x50	25		300	62,5	(R)EI120 [3]	2,5	1A	●

[1] Vyhlásenie o úžitkových vlastnostiach (VÚV) - DoP/Ceiling System/0038/15.11.2016, Požiarna klasifikácia ITB 01060/17/R117NZP.
[2] Podľa technického normy ITB 01060/12/R34NK časť I a časť II.
[3] Trieda požiarnej odolnosti (a ↔ b) - spĺňa podmienky účinku ohňa zhora aj zdola.

SPOTREBA MATERIÁLOV NA 1 M² ZÁVESNÉHO PODHĽADU V SYSTÉME NIDA STROP

Názov materiálu	J.m.	Typ systému Nida Strop	
		DK/PG/UA/CD60-60/MW/Ogień+	DK/PG/UA/CD60-60/MW/WodaOgień+
		Spotreba materiálu na 1 m²	
Doska Nida Ogień Plus 15 mm	m²	4,0	-
Doska Nida Woda Ogień Plus 15 mm	m²	-	4,0
Profil Nida UA50	bm	1,3	1,3
Profil Nida CD60	bm	2,5	2,5
Profil Nida UD27	bm	0,6	0,6
Závitová tyč ø8 mm [4]	bm	2,0	2,0
Oceľová matica ø8 mm	ks.	8,0	8,0
Oceľová podložka ø8 mm	ks.	8,0	8,0
Krížová spojka Nida UA50-CD60	ks.	3,4	3,4
Pozdĺžna spojka Nida LW60	ks.	0,9	0,9
Oceľové unacie puzdro ø8 mm [5]	ks.	1,8	1,8
Rýchloskrutky Nida 3,5x25 mm	ks.	6,0	6,0
Rýchloskrutky Nida 3,5x45 mm	ks.	6,0	6,0
Rýchloskrutky Nida 3,5x55 mm	ks.	6,0	6,0
Rýchloskrutky Nida 4,2x70 mm	ks.	18,0	18,0
Výstužná páska Nida	bm	1,4	1,4
Sadrový tmel Nida Start	kg	1,2	1,2
Sadrový tmel Nida Finish	kg	0,1	0,1
Minerálna vlna [6]	m²	2,0	2,0

[4] Na výpočet sa použila výška zavesenia 500 mm.
[5] Kotviaci prvok zvoľte individuálne na základe danej konštrukcie stropu a celkovej hmotnosti výstavby.
[6] Minerálna vlna z minerálnych vlákien s hrúbkou min. 2x50 mm a minimálnej objemovej hmotnosti 25 kg/m³.
Spotreby nezahrňujú straty materiálu.

TABUĽKY PRE VOĽBU STAVBY NOSNEJ KONŠTRUKCIE PRE SYSTÉM NIDA STROP (STROP) V ROZSAHU PRÍPUSTNÉHO ZAŤAŽENIA

SYSTÉM ZÁVESNÝCH PODHĽADOV NA DVOJÚROVŇOVEJ KRÍŽOVEJ NOSNEJ KONŠTRUKCII NIDA CD60

NIDA STROP - DVOJÚROVŇOVÝ KRÍŽOVÝ ROŠT (ROZSTUP NOSNEJ KONŠTRUKCIE KAŽDÝCH 400 MM)

Prípustné zaťaženia [kg/m²]
Závesy: Nida WP60 [1], Nida ES60 [2], Nida EL60 [3], Nida WON60 [4], Nida WO60 [5]

Rozstup závesov [m]	Rozstup hlavných profilov [m]														
	0,50	0,55	0,60	0,65	0,70	0,75	0,80	0,85	0,90	0,95	1,00	1,05	1,10	1,15	1,20
1,20	30	27	25	23	21	20	19	18	17	16	15	14	14	13	12
1,15	33	30	28	26	24	22	21	20	19	18	17	16	15	15	14
1,10	38	34	31	29	27	25	23	22	21	20	19	18	17	16	16
1,05	42	38	35	33	30	28	26	25	24	22	21	20	19	18	18
1,00	48	44	40	37	34	32	30	28	27	25	24	23	22	21	20
0,95	55	50	46	42	39	36	34	32	30	29	27	26	25	24	23
0,90	63	57	52	48	45	42	39	37	35	33	31	30	29	27	26
0,85	73	66	61	56	52	48	45	43	40	38	36	35	33	32	30
0,80	85	77	71	65	60	56	53	50	47	45	42	40	38	37	35
0,75	99	90	82	76	70	66	62	58	55	52	49	47	45	43	41
0,70	100	96	88	81	75	70	66	62	59	56	53	50	48	46	44
0,65	100	100	95	87	81	76	71	67	63	60	57	54	52	49	47
0,60	100	100	100	95	88	82	77	72	68	65	62	59	56	54	51
0,55	100	100	100	100	96	90	84	79	75	71	67	64	61	58	56
0,50	100	100	100	100	100	99	92	87	82	78	74	70	67	64	62

Rozstup hlavných profilov [m]
Profil Nida CD60 s nominálnou hrúbkou 0,55 mm s toleranciou +/- 0,06 mm

SYSTÉM ZÁVESNÝCH PODHĽADOV NA DVOJÚROVŇOVEJ KRÍŽOVEJ NOSNEJ KONŠTRUKCII NIDA CD60

NIDA STROP - DVOJÚROVŇOVÝ KRÍŽOVÝ ROŠT (ROZSTUP NOSNEJ KONŠTRUKCIE KAŽDÝCH 500 MM)

Prípustné zaťaženia [kg/m²]
Závesy: Nida WP60 [1], Nida ES60 [2], Nida EL60 [3], Nida WON60 [4], Nida WO60 [5]

Rozstup závesov [m]	Rozstup hlavných profilov [m]														
	0,50	0,55	0,60	0,65	0,70	0,75	0,80	0,85	0,90	0,95	1,00	1,05	1,10	1,15	1,20
1,20	27	25	23	21	19	18	17	16	15	14	14	13	12	12	11
1,15	30	28	25	23	22	20	19	18	17	16	15	14	14	13	13
1,10	34	31	28	26	24	23	21	20	19	18	17	16	15	15	14
1,05	38	35	32	29	27	26	24	23	21	20	19	18	17	17	16
1,00	43	39	36	33	31	29	27	25	24	23	22	21	20	19	18
0,95	49	45	41	38	35	33	31	29	27	26	25	23	22	21	21
0,90	56	51	47	43	40	38	35	33	31	30	28	27	26	25	24
0,85	65	59	54	50	46	43	41	38	36	34	33	31	30	28	27
0,80	74	67	62	57	53	49	46	4	41	39	37	35	34	32	31
0,75	79	72	66	61	56	53	49	46	44	41	39	38	36	34	33
0,70	84	77	70	65	60	56	53	50	47	44	42	40	38	37	35
0,65	91	83	76	70	65	61	57	54	51	48	45	43	41	40	38
0,60	99	90	82	76	70	66	62	58	55	52	49	47	45	43	41
0,55	100	98	90	83	77	72	67	63	60	57	54	51	49	47	45
0,50	100	100	99	91	84	79	74	70	66	62	59	56	54	51	49

Rozstup hlavných profilov [m]
Profil Nida CD60 s nominálnou hrúbkou 0,55 mm s toleranciou +/- 0,06 mm

[1] Krokvový záves Nida WP60.
[2] Záves Nida ES60.
[3] Ohybný záves Nida EL60.
[4] Štvorbodový záves nónius Nida WON60.
[5] Perový rýchlozáves Nida WO60

SYSTÉM ZÁVESNÝCH PODHĽADOV NA JEDNOÚROVŇOVEJ KRÍŽOVEJ NOSNEJ KONŠTRUKCII NIDA CD60

NIDA STROP ZÁVESNÝ JEDNOÚROVŇOVÝ KRÍŽOVÝ

Prípustné zaťaženia [kg/m²]
Závesy: Nida WP60 [1], Nida ES60 [2], Nida EL60 [3], Nida WON60 [4], Nida WO60 [5]

Rozstup závesov [m]	1 x g-k		2 x g-k		3 x g-k i więcej	
1,20	23	23	25	25	30	30
1,15	26	26	28	28	34	34
1,10	29	29	32	32	39	39
1,05	34	34	37	37	45	45
1,00	37	37	40	40	49	49
0,95	39	39	42	42	52	52
0,90	41	41	45	45	54	54
0,85	44	44	47	47	58	58
0,80	46	46	50	50	61	61
0,75	49	49	53	53	65	65
0,70	53	53	57	57	70	70
0,65	57	57	62	62	75	75
0,60	62	62	67	67	82	82
0,55	67	67	73	73	89	89
0,50	74	74	80	80	98	98
	0,40	0,50	0,40	0,50	0,40	0,50

Rozstup nosných profilov [m]
Profil Nida CD60 s nominálnou hrúbkou 0,55 mm s toleranciou +/- 0,06 mm

SYSTÉM OBKLADOV STROPOV NA KLOBÚKOVÝCH PROFILOCH NIDA PK48

NIDA STROP ZÁVESNÝ JEDNOÚROVŇOVÝ ROVNOBEŽNÝ

Prípustné zaťaženia [kg/m²]
Závesy: Oceľové stropné lince/natĺkacie hmoždinky (výber v závislosti od zaťaženia)

Rozstup závesov [m]	1 x g-k		2 x g-k		3 x g-k i więcej	
1,20	30	24	33	26	40	32
1,15	34	27	37	30	45	36
1,10	39	31	42	34	52	41
1,05	45	36	49	39	60	48
1,00	52	42	56	45	69	55
0,95	61	49	66	53	80	64
0,90	66	53	72	57	88	70
0,85	70	56	76	61	93	74
0,80	75	60	80	64	98	79
0,75	79	64	86	69	100	84
0,70	85	68	92	74	100	90
0,65	92	73	99	79	100	97
0,60	99	79	100	86	100	100
0,55	100	87	100	94	100	100
0,50	100	95	100	100	100	100
	0,40	0,50	0,40	0,50	0,40	0,50

Rozstup nosných profilov [m]
Klobúkový profil Nida 15x48 s nominálnou hrúbkou 0,55 mm s toleranciou +/- 0,06 mm

NIDA STROP ZÁVESNÝ JEDNOÚROVŇOVÝ ROVNOBEŽNÝ

Prípustné zaťaženia [kg/m²]
Závesy: Nida WP60 [1], Nida ES60 [2], Nida EL60 [3], Nida WON60 [4], Nida WO60 [5]

Rozstup závesov [m]	1 x g-k		2 x g-k		3 x g-k i więcej	
1,20	60	48	65	52	80	64
1,15	63	50	68	54	83	67
1,10	66	53	71	57	87	70
1,05	69	55	75	60	91	73
1,00	72	58	78	63	96	77
0,95	76	61	82	66	100	81
0,90	80	64	87	70	100	85
0,85	85	68	92	74	100	90
0,80	91	72	98	78	100	96
0,75	97	77	100	83	100	100
0,70	100	83	100	89	100	100
0,65	100	89	100	96	100	100
0,60	100	97	100	100	100	100
0,55	100	100	100	100	100	100
0,50	100	100	100	100	100	100
	0,40	0,50	0,40	0,50	0,40	0,50

Rozstup nosných profilov [m]
Profil Nida CD60 s nominálnou hrúbkou 0,55 mm s toleranciou +/- 0,06 mm

[1] Krokvový záves Nida WP60.
[2] Záves Nida ES60.
[3] Ohybný záves Nida EL60.
[4] Štvorbodový záves nónius Nida WON60.
[5] Perový rýchlozáves Nida WO60

SYSTÉM ZÁVESNÝCH PODHĽADOV NA DVOJÚROVŇOVEJ KRÍŽOVEJ NOSNEJ KONŠTRUKCII NIDA MF

NIDA STROP MFC DVOJÚROVŇOVÝ KRÍŽOVÝ „ANGLICKÝ" (ROZSTUP NOSNEJ KONŠTRUKCIE KAŽDÝCH 400 MM)

Prípustné zaťaženia [kg/m²]
Závesy: MFC2330

Rozstup závesov [m]	0,50	0,55	0,60	0,65	0,70	0,75	0,80	0,85	0,90	0,95	1,00	1,05	1,10	1,15	1,20
1,20	73	67	61	56	52	49	46	43	41	39	37	35	33	32	31
1,15	82	74	68	63	59	55	51	48	46	43	41	39	37	36	34
1,10	92	84	77	71	66	61	57	54	51	48	46	44	42	40	38
1,05	100	94	86	80	74	69	65	61	58	55	52	49	47	45	43
1,00	100	100	98	90	84	78	74	69	65	62	59	56	53	51	49
0,95	100	100	100	100	96	89	84	79	75	71	67	64	61	58	56
0,90	100	100	100	100	100	100	96	91	86	81	77	73	70	67	64
0,85	100	100	100	100	100	100	100	100	99	94	89	85	81	77	74
0,80	100	100	100	100	100	100	100	100	100	100	95	90	86	82	79
0,75	100	100	100	100	100	100	100	100	100	100	99	94	90	86	82
0,70	100	100	100	100	100	100	100	100	100	100	99	94	90	86	82
0,65	100	100	100	100	100	100	100	100	100	100	99	94	90	86	82
0,60	100	100	100	100	100	100	100	100	100	100	99	94	90	86	82
0,55	100	100	100	100	100	100	100	100	100	100	99	94	90	86	82
0,50	100	100	100	100	100	100	100	100	100	100	99	94	90	86	82

Rozstup hlavných profilov [m]
Profil MFCP44 s nominálnou hrúbkou 0,80 mm s toleranciou +/- 0,06 mm

SYSTÉM ZÁVESNÝCH PODHĽADOV NA DVOJÚROVŇOVEJ KRÍŽOVEJ NOSNEJ KONŠTRUKCII NIDA MF

NIDA STROP MFC DVOJÚROVŇOVÝ KRÍŽOVÝ „ANGLICKÝ" (ROZSTUP NOSNEJ KONŠTRUKCIE KAŽDÝCH 500 MM)

Prípustné zaťaženia [kg/m²]
Závesy: MFC2330

Rozstup závesov [m]	0,50	0,55	0,60	0,65	0,70	0,75	0,80	0,85	0,90	0,95	1,00	1,05	1,10	1,15	1,20
1,20	67	61	56	51	48	45	42	39	37	35	33	32	30	29	28
1,15	75	68	62	57	53	50	47	44	41	39	37	36	34	32	31
1,10	83	76	70	64	60	56	52	49	46	44	42	40	38	36	35
1,05	94	85	78	72	67	63	59	55	52	49	47	45	43	41	39
1,00	100	97	89	82	76	71	66	62	59	56	53	51	48	46	44
0,95	100	100	100	93	86	81	76	71	67	64	60	58	55	53	50
0,90	100	100	100	100	96	90	84	79	75	71	67	64	61	59	56
0,85	100	100	100	100	100	95	89	84	79	75	71	68	65	62	59
0,80	100	100	100	100	100	100	95	89	84	80	76	72	69	66	63
0,75	100	100	100	100	100	100	99	93	88	83	79	75	72	69	66
0,70	100	100	100	100	100	100	99	93	88	83	79	75	72	69	66
0,65	100	100	100	100	100	100	99	93	88	83	79	75	72	69	66
0,60	100	100	100	100	100	100	99	93	88	83	79	75	72	69	66
0,55	100	100	100	100	100	100	99	93	88	83	79	75	72	69	66
0,50	100	100	100	100	100	100	99	93	88	83	79	75	72	69	66

Rozstup hlavných profilov [m]
Profil MFCP44 s nominálnou hrúbkou 0,80 mm s toleranciou +/- 0,06 mm

SYSTÉM ZÁVESNÝCH PODHĽADOV NA DVOJÚROVŇOVEJ KRÍŽOVEJ NOSNEJ KONŠTRUKCII NIDA UA50 / CD60

NIDA STROP UA50/CD60 (FIXNÝ ROZSTUP NOSNÝCH PROFILOV 400 MM) ZÁVESY VYHOTOVENÉ ZO ZÁVITOVÝCH TYČÍ Ø 8,0 MM

Prípustné zaťaženia [kg/m²]

Rozstup závesov (závitové tyče) [m]	0,50	0,60	0,70	0,80	0,90	1,00	1,10	1,20	1,30	1,40	1,50
2,60	1-15	-	-	-	-	-	-	-	-	-	-
2,55	1-15	-	-	-	-	-	-	-	-	-	-
2,50	1-15	-	-	-	-	-	-	-	-	-	-
2,45	1-15	1-15	-	-	-	-	-	-	-	-	-
2,40	1-15	1-15	-	-	-	-	-	-	-	-	-
2,35	1-15	1-15	-	-	-	-	-	-	-	-	-
2,30	1-15	1-15	1-15	-	-	-	-	-	-	-	-
2,25	1-15	1-15	1-15	-	-	-	-	-	-	-	-
2,20	1-15	1-15	1-15	1-15	-	-	-	-	-	-	-
2,15	1-15	1-15	1-15	1-15	1-15	-	-	-	-	-	-
2,10	1-15	1-15	1-15	1-15	1-15	-	-	-	-	-	-
2,05	15-30	1-15	1-15	1-15	1-15	1-15	-	-	-	-	-
2,00	15-30	1-15	1-15	1-15	1-15	1-15	1-15	-	-	-	-
1,95	15-30	15-30	1-15	1-15	1-15	1-15	1-15	1-15	-	-	-
1,90	15-30	15-30	1-15	1-15	1-15	1-15	1-15	1-15	1-15	-	-
1,85	15-30	15-30	15-30	1-15	1-15	1-15	1-15	1-15	1-15	1-15	-
1,80	15-30	15-30	15-30	1-15	1-15	1-15	1-15	1-15	1-15	1-15	-
1,75	15-30	15-30	15-30	1-15	1-15	1-15	1-15	1-15	1-15	1-15	1-15
1,70	15-30	15-30	15-30	1-15	1-15	1-15	1-15	1-15	1-15	1-15	1-15
1,65	15-30	15-30	15-30	15-30	1-15	1-15	1-15	1-15	1-15	1-15	1-15
1,60	30-50	15-30	15-30	15-30	1-15	1-15	1-15	1-15	1-15	1-15	1-15
1,55	30-50	15-30	15-30	15-30	1-15	1-15	1-15	1-15	1-15	1-15	1-15
1,50	30-50	15-30	15-30	15-30	1-15	1-15	1-15	1-15	1-15	1-15	1-15
1,45	30-50	15-30	15-30	15-30	15-30	1-15	1-15	1-15	1-15	1-15	1-15
1,40	30-50	15-30	15-30	15-30	15-30	1-15	1-15	1-15	1-15	1-15	1-15
1,35	30-50	15-30	15-30	15-30	15-30	1-15	1-15	1-15	1-15	1-15	1-15
1,30	30-50	30-50	15-30	15-30	15-30	15-30	1-15	1-15	1-15	1-15	1-15
1,25	30-50	30-50	15-30	15-30	15-30	15-30	1-15	1-15	1-15	1-15	1-15
1,20	30-50	30-50	15-30	15-30	15-30	15-30	15-30	1-15	1-15	1-15	1-15
1,15	30-50	30-50	15-30	15-30	15-30	15-30	15-30	1-15	1-15	1-15	1-15
1,10	30-50	30-50	30-50	15-30	15-30	15-30	15-30	1-15	1-15	1-15	1-15
1,05	30-50	30-50	30-50	15-30	15-30	15-30	15-30	1-15	1-15	1-15	1-15
1,00	30-50	30-50	30-50	30-50	15-30	15-30	15-30	1-15	1-15	1-15	1-15
0,95	30-50	30-50	30-50	30-50	15-30	15-30	15-30	1-15	1-15	1-15	1-15
0,90	30-50	30-50	30-50	30-50	15-30	15-30	15-30	1-15	1-15	1-15	1-15
0,85	30-50	30-50	30-50	30-50	15-30	15-30	15-30	1-15	1-15	1-15	1-15

Rozstup hlavných profilov Nida UA50 [m]

Príslušenstvo Siniat

ZÁVLAČKA FAST-PIN® K NÓNIUSOVÉMU ZÁVESU

Inovatívny systém spájania nóniusových závesov

Výhody Siniat FAST-PIN®:

Veľa zjednodušená inštalácia nóniusových závesov.
Zníženie počtu závlačiek na jedno spojenie o 50 %.
Úspora času pri vyrovnávaní stropných konštrukcií o min. 60 %.

Efektívne riešenia

Jednoduchá montáž

Závlačka FAST-PIN® k nóniusovému závesu

Inovatívny tvar závlačky Siniat FAST-PIN® automaticky spája nóniusové závesy každý piaty otvor.

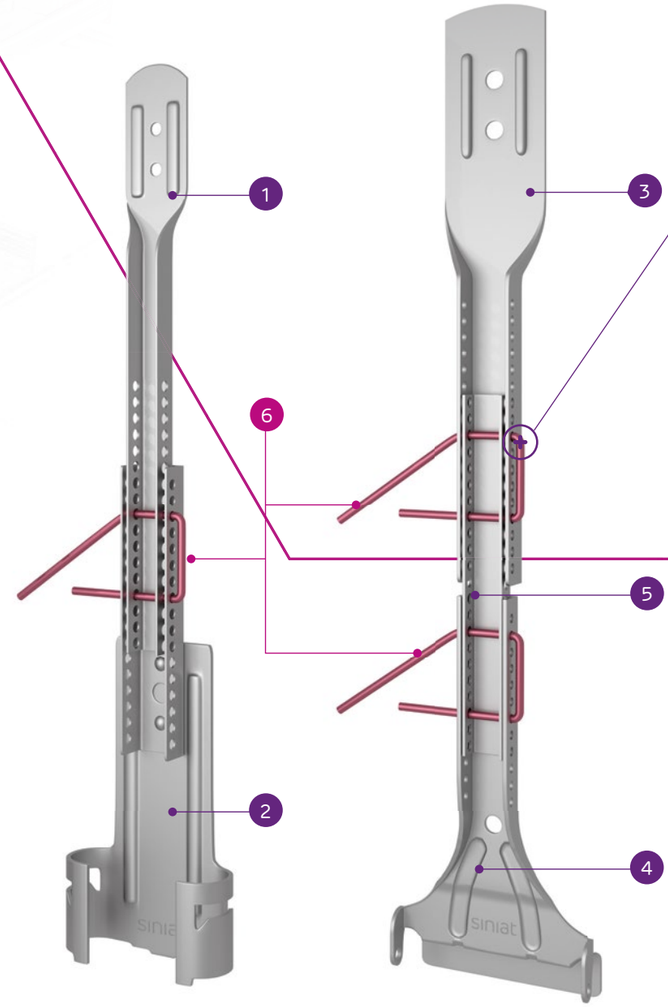

1. Vrchný nóniusový záves Nida WGN 20 alebo WGN 30 (tiež vo verzii Hydro C3)
2. Záves otočne namontovaný s nóniusom Nida WON 60 (tiež vo verzii Hydro C3)
3. Vrchný nóniusový záves Nida WGN Uni (tiež vo verzii Hydro C3)
4. Spodný nóniusový záves Nida posilnený
5. Predĺženie nóniusa Nida PN
6. Závlačka FAST-PIN® k nóniusovému závesu

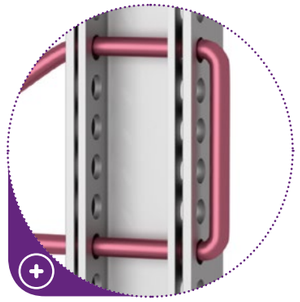

POKYNY PRE INŠTALÁCIU

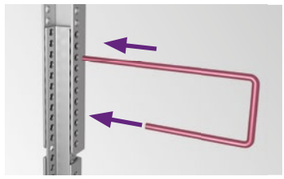

1. Nový typ závlačky Siniat FAST-PIN® ľahko vytvára bezpečné spojenie nóniusových závesov – jeden kus závlačky Siniat FAST-PIN® nahrádza dva kusy štandardných závlačiek.

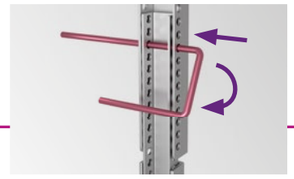

2. Vo fáze vyrovnávania stropných štruktúr používate iba dlhší kolík, čo výrazne uľahčuje viacnásobné rozopínanie a spínanie nóniusov.

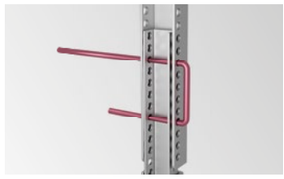

3. Po dokončení vyrovnania spodnej konštrukcie postačuje iba jeden pohyb, aby sa zabezpečilo bezpečné spojenie nóniusov (každý piaty otvor).

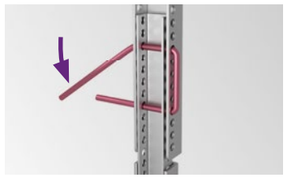

4. Ohnite hornú časť závlačky Siniat FAST-PIN® smerom dole, aby ste dokončili vyrovnanie stropu. Táto jednoduchá operácia chráni spojenie pred nekontrolovateľným odpojením závlačiek.

Infolinka Nida
+421 918936300

www.siniat.sk

Kalkulátor systémov Nida
www.siniat.sk/kalkulacka

Vyhľadávač systémov Nida
www.siniat.sk/produkty-a-systemy/systemy

PRVÉ SYSTÉMY SUCHEJ VÝSTAVBY NA TRHU S OZNAČENÍM CE

etex inspiring ways of living

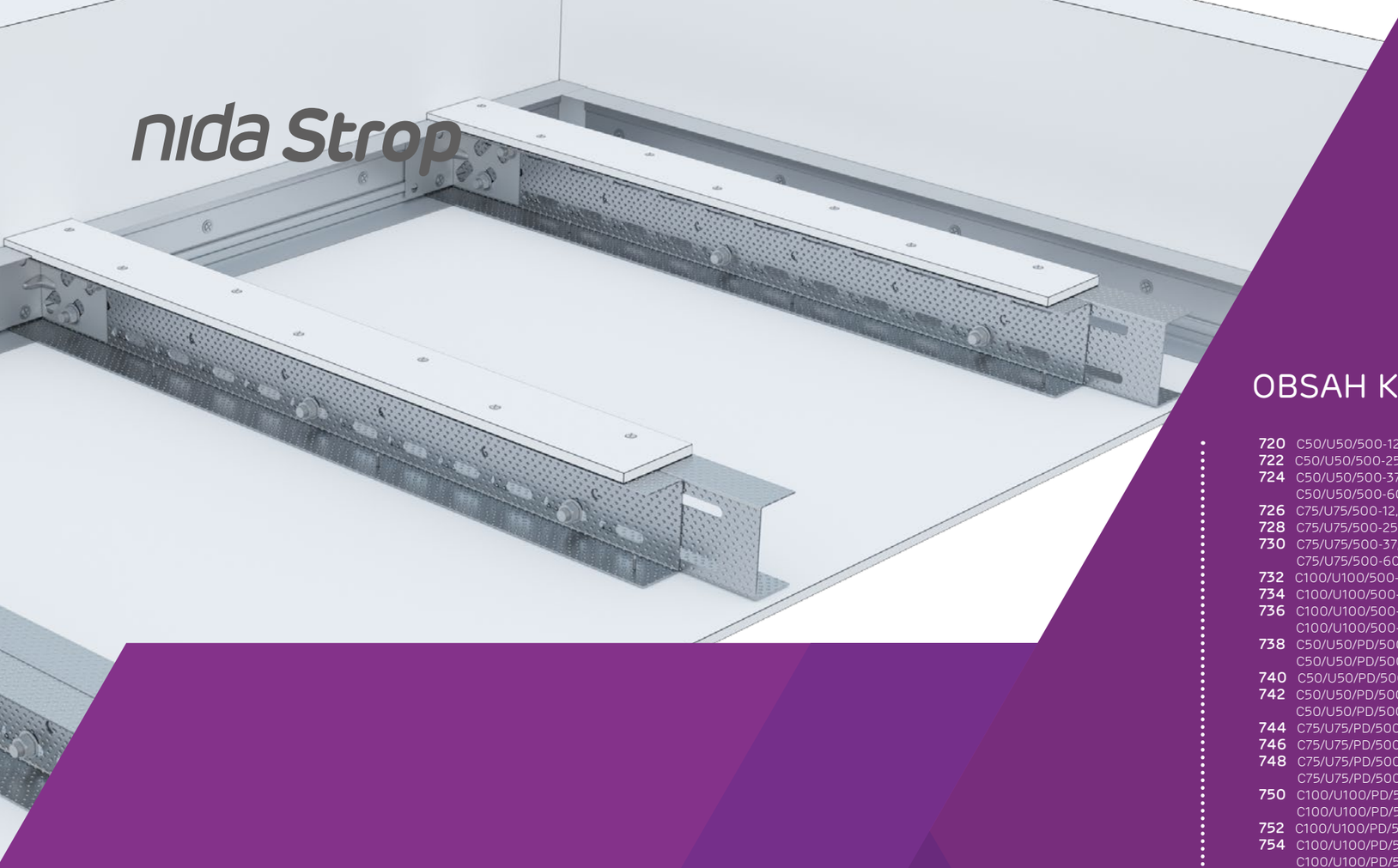

SAMONOSNÉ STROPY

Systém samonosných podhľadov je inovatívne riešenie založené na konštrukcii vyhotovenej z nástenných profilov Nida C a profilov Nida UAR. Dodatočné závesy v tomto prípade nie sú potrebné. Všade tam, kde nie je možné ukotviť podhľady – či už pre veľké množstvo inštalačných zariadení v podstropnom priestore alebo charakter samotného stropu – môžeme použiť inovatívny systém samonosných podhľadov, ktorý ponúka technológia Nida Strop.

Okrem estetickej funkcie maskovania stropnej konštrukcie, samonosné podhľady vyhotovené zo špeciálnych dosiek Nida Ogień Plus, Nida Twarda alebo Nida Cicha tvoria tiež zvukovú a protipožiarnu bariéru.

V prípade vlhkých a mokrých interiérov vždy používame dosky Nida Hydro. Jednoduchosť montáže samonosného podhľadu ocenili tiež montážnici, vďaka čomu tento systém je dosť obľúbený.

Všetky riešenia samonosných podhľadov (bez závesov) Nida boli podrobne preskúmané v Inštitúte stavebnej techniky (Instytut Techniki Budowlanej), čo zaručuje, že ich používanie je veľmi bezpečné.

OBSAH KAPITOLY

720 C50/U50/500-12,5; C50/U50/500-15; C50/U50/500-18
722 C50/U50/500-25; C50/U50/500-30
724 C50/U50/500-37,5; C50/U50/500-40; C50/U50/500-55; C50/U50/500-60
726 C75/U75/500-12,5; C75/U75/500-15; C75/U75/500-18
728 C75/U75/500-25; C75/U75/500-30
730 C75/U75/500-37,5; C75/U75/500-40; C75/U75/500-55; C75/U75/500-60
732 C100/U100/500-12,5; C100/U100/500-15; C100/U100/500-18
734 C100/U100/500-25; C100/U100/500-30
736 C100/U100/500-37,5; C100/U100/500-40; C100/U100/500-55; C100/U100/500-60
738 C50/U50/PD/500-12,5; C50/U50/PD/500-15; C50/U50/PD/500-18
740 C50/U50/PD/500-25; C50/U50/PD/500-30
742 C50/U50/PD/500-37,5; C50/U50/PD/500-40; C50/U50/PD/500-55; C50/U50/PD/500-60
744 C75/U75/PD/500-12,5; C75/U75/PD/500-15; C75/U75/PD/500-18
746 C75/U75/PD/500-25; C75/U75/PD/500-30
748 C75/U75/PD/500-37,5; C75/U75/PD/500-40; C75/U75/PD/500-55; C75/U75/PD/500-60
750 C100/U100/PD/500-12,5; C100/U100/PD/500-15; C100/U100/PD/500-18
752 C100/U100/PD/500-25; C100/U100/PD/500-30
754 C100/U100/PD/500-37,5; C100/U100/PD/500-40; C100/U100/PD/500-55; C100/U100/PD/500-60
756 CC50/U50/500-12,5; CC50/U50/500-15; CC50/U50/500-18
758 CC50/U50/500-25; CC50/U50/500-30
760 CC50/U50/500-37,5; CC50/U50/500-40; CC50/U50/500-55; CC50/U50/500-60
762 CC75/U75/500-12,5; CC75/U75/500-15; CC75/U75/500-18
764 CC75/U75/500-25; CC75/U75/500-30
766 CC75/U75/500-37,5; CC75/U75/500-40; CC75/U75/500-55; CC75/U75/500-60
768 CC100/U100/500-12,5; CC100/U100/500-15; CC100/U100/500-18
770 CC100/U100/500-25; CC100/U100/500-30
772 CC100/U100/500-37,5; CC100/U100/500-40; CC100/U100/500-55; CC100/U100/500-60
774 CC50/U50/PD/500-12,5; CC50/U50/PD/500-15; CC50/U50/PD/500-18
776 CC50/U50/PD/500-25; CC50/U50/PD/500-30
778 CC50/U50/PD/500-37,5; CC50/U50/PD/500-40; CC50/U50/PD/500-55; CC50/U50/PD/500-60
780 CC75/U75/PD/500-12,5; CC75/U75/PD/500-15; CC75/U75/PD/500-18
782 CC75/U75/PD/500-25; CC75/U75/PD/500-30
784 CC75/U75/PD/500-37,5; CC75/U75/PD/500-40; CC75/U75/PD/500-55; CC75/U75/PD/500-60
786 CC100/U100/PD/500-12,5; CC100/U100/PD/500-15; CC100/U100/PD/500-18
788 CC100/U100/PD/500-25; CC100/U100/PD/500-30
790 CC100/U100/PD/500-37,5; CC100/U100/PD/500-40; CC100/U100/PD/500-55; CC100/U100/PD/500-60
792 UAR50/U50/500-12,5; UAR50/U50/500-15; UAR50/U50/500-18
794 UAR50/U50/500-25; UAR50/U50/500-30
796 UAR50/U50/500-37,5; UAR50/U50/500-40; UAR50/U50/500-55; UAR50/U50/500-60
798 UAR75/U75/500-12,5; UAR75/U75/500-15; UAR75/U75/500-18
800 UAR75/U75/500-25; UAR75/U75/500-30
802 UAR75/U75/500-37,5; UAR75/U75/500-40; UAR75/U75/500-55; UAR75/U75/500-60
804 UAR100/U100/500-12,5; UAR100/U100/500-15; UAR100/U100/500-18
806 UAR100/U100/500-25; UAR100/U100/500-30
808 UAR100/U100/500-37,5; UAR100/U100/500-40; UAR100/U100/500-55; UAR100/U100/500-60
810 UAR50/U50/PD/500-12,5; UAR50/U50/PD/500-15; UAR50/U50/PD/500-18
812 UAR50/U50/PD/500-25; UAR50/U50/PD/500-30
814 UAR50/U50/PD/500-37,5; UAR50/U50/PD/500-40; UAR50/U50/PD/500-55; UAR50/U50/PD/500-60
816 UAR75/U75/PD/500-12,5; UAR75/U75/PD/500-15; UAR75/U75/PD/500-18
818 UAR75/U75/PD/500-25; UAR75/U75/PD/500-30
820 UAR75/U75/PD/500-37,5; UAR75/U75/PD/500-40; UAR75/U75/PD/500-55; UAR75/U75/PD/500-60
822 UAR100/U100/PD/500-12,5; UAR100/U100/PD/500-15; UAR100/U100/PD/500-18
824 UAR100/U100/PD/500-25; UAR100/U100/PD/500-30
826 UAR100/U100/PD/500-37,5; UAR100/U100/PD/500-40; UAR100/U100/PD/500-55; UAR100/U100/PD/500-60
828 UARUAR50/U50/500-12,5; UARUAR50/U50/500-15; UARUAR50/U50/500-18
830 UARUAR50/U50/500-25; UARUAR50/U50/500-30
832 UARUAR50/U50/500-37,5; UARUAR50/U50/500-40; UARUAR50/U50/500-55; UARUAR50/U50/500-60
834 UARUAR75/U75/500-12,5; UARUAR75/U75/500-15; UARUAR75/U75/500-18
836 UARUAR75/U75/500-25; UAR75/U75/500-30
838 UARUAR75/U75/500-37,5; UARUAR75/U75/500-40; UARUAR75/U75/500-55; UARUAR75/U75/500-60
840 UARUAR100/U100/500-12,5; UARUAR100/U100/500-15; UARUAR100/U100/500-18
842 UARUAR100/U100/500-25; UARUAR100/U100/500-30
844 UARUAR100/U100/500-37,5; UARUAR100/U100/500-40; UARUAR100/U100/500-55; UARUAR100/U100/500-60
846 UARUAR50/U50/PD/500-12,5; UARUAR50/U50/PD/500-15; UARUAR50/U50/PD/500-18
848 UARUAR50/U50/PD/500-25; UARUAR50/U50/PD/500-30
850 UARUAR50/U50/PD/500-37,5; UARUAR50/U50/PD/500-40; UARUAR50/U50/PD/500-55; UARUAR50/U50/PD/500-60
852 UARUAR75/U75/PD/500-12,5; UARUAR75/U75/PD/500-15; UARUAR75/U75/PD/500-18
854 UARUAR75/U75/PD/500-25; UARUAR75/U75/PD/500-30
856 UARUAR75/U75/PD/500-37,5; UARUAR75/U75/PD/500-40; UARUAR75/U75/PD/500-55; UARUAR75/U75/PD/500-60
858 UARUAR100/U100/PD/PD/500-12,5; UARUAR100/U100/PD/PD/500-15; UARUAR100/U100/PD/PD/500-18
860 UARUAR100/U100/PD/500-25; UARUAR100/U100/PD/500-30
862 UARUAR100/U100/PD/500-37,5; UARUAR100/U100/PD/500-40; UARUAR100/U100/PD/500-55; UARUAR100/U100/PD/500-60
864 C100/U100/PD/500/15-15; CC100/U100/PD/500/15-15
866 C100/U100/PD/500/15-30; CC100/U100/PD/500/15-30
868 C100/U100/PD/500/15-30; CC100/U100/PD/500/15-30
870 C100/U100/PD/500/30-55; CC100/U100/PD/500/30-55
872 C100/U100/PD/500/30-30; CC100/U100/PD/500/30-30
874 UAR100/U100/PD/500/15-15; UARUAR100/U100/PD/500/15-15
876 UAR100/U100/PD/500/15-30; UARUAR100/U100/PD/500/15-30
878 UAR100/U100/PD/500/15-30; UARUAR100/U100/PD/500/15-30
880 UAR100/U100/PD/500/30-55; UARUAR100/U100/PD/500/30-55
882 UAR100/U100/PD/500/30-30; UARUAR100/U100/PD/500/30-30

nida Strop

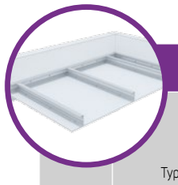

Strana	Typ systému Nida Strop	Konštrukcia roštu: Typ nosného profilu Nida	Konštrukcia roštu: Typ okrajového nosného profilu Nida	Konštrukcia roštu: Typ okrajového konštrukčného profilu Nida	Konštrukcia roštu: Maximálny rozstup nosných profilov Nida C50 [mm]	Opláštenie sadrokartónom: Nida	Opláštenie sadrokartónom: Hrúbka	Minimálna výška zavesenia [mm]	Hmotnosť výstavby 1 m² [kg]	Trieda požiarnej odolnosti [1] [min]	Maximálne rozpätie stropnej výstavby [2] [mm]	Špeciálny systém
	SYSTÉM SAMONOSNÝCH PODHĽADOV NA PROFILOCH NIDA C50											
721	C50/U50/500-12,5/Expert	C50	U50	U50	500	Expert	12,5	72,5	10	-	2720	-
721	C50/U50/500-12,5/Woda [3]	C50	U50	U50	500	Woda	12,5	72,5	11	-	2220	-
721	C50/U50/500-12,5/Ogień+	C50	U50	U50	500	Ogień Plus	12,5	72,5	12	(R)EI15	2220	-
721	C50/U50/500-12,5/WodaOgień+	C50	U50	U50	500	Woda Ogień Plus	12,5	72,5	12	(R)EI15	2220	-
721	C50/U50/500-12,5/Twarda	C50	U50	U50	500	Twarda	12,5	72,5	15	(R)EI15	2220	●
721	C50/U50/500-12,5/Hydro	C50	U50	U50	500	Hydro	12,5	72,5	13	(R)EI15	2220	●
721	C50/U50/500-15/Ogień+	C50	U50	U50	500	Ogień Plus	15	75	15	(R)EI15	2220	-
721	C50/U50/500-15/Twarda	C50	U50	U50	500	Twarda	15	75	17	(R)EI15	1920	●
721	C50/U50/500-15/Hydro	C50	U50	U50	500	Hydro	15	75	15	(R)EI15	2220	●
721	C50/U50/500-18/Ogień+	C50	U50	U50	500	Ogień Plus	18	78	16	(R)EI30	1920	-
723	C50/U50/500-25/Expert	C50	U50	U50	500	Expert	2x12,5	85	18	-	1740	-
723	C50/U50/500-25/Woda [3]	C50	U50	U50	500	Woda	2x12,5	85	20	-	1740	-
723	C50/U50/500-25/Ogień+	C50	U50	U50	500	Ogień Plus	2x12,5	85	22	(R)EI45	1560	-
723	C50/U50/500-25/WodaOgień+	C50	U50	U50	500	Woda Ogień Plus	2x12,5	85	22	(R)EI45	1560	-
723	C50/U50/500-25/Twarda	C50	U50	U50	500	Twarda	2x12,5	85	28	(R)EI45	1420	●
723	C50/U50/500-25/Hydro	C50	U50	U50	500	Hydro	2x12,5	85	24	(R)EI45	1560	●
723	C50/U50/500-30/Ogień+	C50	U50	U50	500	Ogień Plus	2x15,0	90	29	(R)EI60	1420	-
723	C50/U50/500-30/Twarda	C50	U50	U50	500	Twarda	2x15,0	90	33	(R)EI60	1320	●
723	C50/U50/500-30/Hydro	C50	U50	U50	500	Hydro	2x15,0	90	29	(R)EI60	1420	●
725	C50/U50/500-37,5/Ogień+	C50	U50	U50	500	Ogień Plus	3x12,5	97,5	33	(R)EI60	1320	-
725	C50/U50/500-37,5/WodaOgień+	C50	U50	U50	500	Woda Ogień Plus	3x12,5	97,5	33	(R)EI60	1320	-
725	C50/U50/500-37,5/Twarda	C50	U50	U50	500	Twarda	3x12,5	97,5	41	(R)EI60	1160	●
725	C50/U50/500-37,5/Hydro	C50	U50	U50	500	Hydro	3x12,5	97,5	35	(R)EI60	1320	●
725	C50/U50/500-40/Ogień+	C50	U50	U50	500	Ogień Plus	2x12,5+15,0	100	36	(R)EI90	1230	-
725	C50/U50/500-40/Twarda	C50	U50	U50	500	Twarda	2x12,5+15,0	100	44	(R)EI90	1160	●
725	C50/U50/500-40/Hydro	C50	U50	U50	500	Hydro	2x12,5+15,0	100	38	(R)EI90	1230	●
725	C50/U50/500-55/Ogień+	C50	U50	U50	500	Ogień Plus	2x12,5+2x15,0	115	50	(R)EI120	1100	-
725	C50/U50/500-55/Twarda	C50	U50	U50	500	Twarda	2x12,5+2x15,0	115	59,5	(R)EI120	1010	●
725	C50/U50/500-55/Hydro	C50	U50	U50	500	Hydro	2x12,5+2x15,0	115	51,5	(R)EI120	1050	●
725	C50/U50/500-60/Ogień+	C50	U50	U50	500	Ogień Plus	4x15,0	120	57	(R)EI120	1010	-
725	C50/U50/500-60/Twarda	C50	U50	U50	500	Twarda	4x15,0	120	64	(R)EI120	970	●
725	C50/U50/500-60/Hydro	C50	U50	U50	500	Hydro	4x15,0	120	57	(R)EI120	1010	●

[1] Požiarna klasifikácia LBO-458-K/20.
[2] Technické posudky ITB 1060/12/R33NK.
[3] V interiéroch s relatívnou vlhkosťou vzduch do 85% (do 10 hodín) použiť dosku Nida Woda, ale v zónach vystavených intenzívnemu pôsobeniu vody odporúčame použiť sadrové dosky s vláknami Nida Hydro (vodorovné a zvislé roviny okolo vane, sprchy atď.)

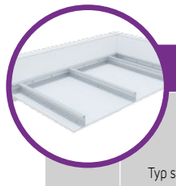

Strana	Typ systému Nida Strop	Konštrukcia roštu: Typ nosného profilu Nida	Konštrukcia roštu: Typ okrajového nosného profilu Nida	Konštrukcia roštu: Typ okrajového konštrukčného profilu Nida	Konštrukcia roštu: Maximálny rozstup nosných profilov Nida C75 [mm]	Opláštenie sadrokartónom: Nida	Opláštenie sadrokartónom: Hrúbka	Minimálna výška zavesenia [mm]	Hmotnosť výstavby 1 m² [kg]	Trieda požiarnej odolnosti [1] [min]	Maximálne rozpätie stropnej výstavby [2] [mm]	Špeciálny systém
	SYSTÉM SAMONOSNÝCH PODHĽADOV NA PROFILOCH NIDA C75											
727	C75/U75/500-12,5/Expert	C75	U75	U75	500	Expert	12,5	97,5	10	-	2840	-
727	C75/U75/500-12,5/Woda [3]	C75	U75	U75	500	Woda	12,5	97,5	11	-	2320	-
727	C75/U75/500-12,5/Ogień+	C75	U75	U75	500	Ogień Plus	12,5	97,5	12	(R)EI15	2320	-
727	C75/U75/500-12,5/WodaOgień+	C75	U75	U75	500	Woda Ogień Plus	12,5	97,5	12	(R)EI15	2320	-
727	C75/U75/500-12,5/Twarda	C75	U75	U75	500	Twarda	12,5	97,5	15	(R)EI15	2320	●
727	C75/U75/500-12,5/Hydro	C75	U75	U75	500	Hydro	12,5	97,5	13	(R)EI15	2320	●
727	C75/U75/500-15/Ogień+	C75	U75	U75	500	Ogień Plus	15	100	16	(R)EI15	2000	-
727	C75/U75/500-15/Twarda	C75	U75	U75	500	Twarda	15	100	18	(R)EI15	2000	●
727	C75/U75/500-15/Hydro	C75	U75	U75	500	Hydro	15	100	16	(R)EI15	2000	●
727	C75/U75/500-18/Ogień+	C75	U75	U75	500	Ogień Plus	18	103	16	(R)EI30	2000	-
729	C75/U75/500-25/Expert	C75	U75	U75	500	Expert	2x12,5	110	19	-	2210	-
729	C75/U75/500-25/Woda [3]	C75	U75	U75	500	Woda	2x12,5	110	20	-	2210	-
729	C75/U75/500-25/Ogień+	C75	U75	U75	500	Ogień Plus	2x12,5	110	23	(R)EI45	1980	-
729	C75/U75/500-25/WodaOgień+	C75	U75	U75	500	Woda Ogień Plus	2x12,5	110	23	(R)EI45	1980	-
729	C75/U75/500-25/Twarda	C75	U75	U75	500	Twarda	2x12,5	110	28	(R)EI45	1810	●
729	C75/U75/500-25/Hydro	C75	U75	U75	500	Hydro	2x12,5	110	24	(R)EI45	1980	●
729	C75/U75/500-30/Ogień+	C75	U75	U75	500	Ogień Plus	2x15,0	115	30	(R)EI60	1810	-
729	C75/U75/500-30/Twarda	C75	U75	U75	500	Twarda	2x15,0	115	33	(R)EI60	1670	●
729	C75/U75/500-30/Hydro	C75	U75	U75	500	Hydro	2x15,0	115	30	(R)EI60	1810	●
731	C75/U75/500-37,5/Ogień+	C75	U75	U75	500	Ogień Plus	3x12,5	122,5	33	(R)EI60	1670	-
731	C75/U75/500-37,5/WodaOgień+	C75	U75	U75	500	Woda Ogień Plus	3x12,5	122,5	33	(R)EI60	1670	-
731	C75/U75/500-37,5/Twarda	C75	U75	U75	500	Twarda	3x12,5	122,5	42	(R)EI60	1480	●
731	C75/U75/500-37,5/Hydro	C75	U75	U75	500	Hydro	3x12,5	122,5	35	(R)EI60	1670	●
731	C75/U75/500-40/Ogień+	C75	U75	U75	500	Ogień Plus	2x12,5+15,0	125	36	(R)EI90	1570	-
731	C75/U75/500-40/Twarda	C75	U75	U75	500	Twarda	2x12,5+15,0	125	44	(R)EI90	1480	●
731	C75/U75/500-40/Hydro	C75	U75	U75	500	Hydro	2x12,5+15,0	125	38	(R)EI90	1570	●
731	C75/U75/500-55/Ogień+	C75	U75	U75	500	Ogień Plus	2x12,5+2x15,0	140	50	(R)EI120	1400	-
731	C75/U75/500-55/Twarda	C75	U75	U75	500	Twarda	2x12,5+2x15,0	140	60	(R)EI120	1280	●
731	C75/U75/500-55/Hydro	C75	U75	U75	500	Hydro	2x12,5+2x15,0	140	52	(R)EI120	1330	●
731	C75/U75/500-60/Ogień+	C75	U75	U75	500	Ogień Plus	4x15,0	145	57	(R)EI120	1280	-
731	C75/U75/500-60/Twarda	C75	U75	U75	500	Twarda	4x15,0	145	65	(R)EI120	1230	●
731	C75/U75/500-60/Hydro	C75	U75	U75	500	Hydro	4x15,0	145	57	(R)EI120	1280	●

[1] Požiarna klasifikácia LBO-458-K/20.
[2] Technické posudky ITB 1060/12/R33NK.
[3] V interiéroch s relatívnou vlhkosťou vzduch do 85% (do 10 hodín) použiť dosku Nida Woda, ale v zónach vystavených intenzívnemu pôsobeniu vody odporúčame použiť sadrové dosky s vláknami Nida Hydro (vodorovné a zvislé roviny okolo vane, sprchy atď.)

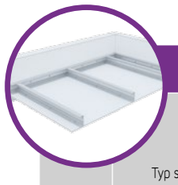

Strana	Typ systému Nida Strop	Konštrukcia roštu				Opláštenie sadrokartónom		Minimálna výška zavesenia	Hmotnosť výstavby 1 m²	Trieda požiarnej odolnosti[1]	Maximálne rozpätie stropnej výstavby[2]	Špeciálny systém
		Typ nosného profilu Nida	Typ okrajového nosného profilu Nida	Typ okrajového konštrukčného profilu Nida	Maximálny rozstup nosných profilov Nida C100	Nida	Hrúbka					
					[mm]			[mm]	[kg]	[min]	[mm]	
	SYSTÉM SAMONOSNÝCH PODHĽADOV NA PROFILOCH NIDA C100											
733	C100/U100/500-12,5/Expert	C100	U100	U100	500	Expert	12,5	122,5	10	-	3400	-
733	C100/U100/500-12,5/Woda[3]	C100	U100	U100	500	Woda	12,5	122,5	11	-	2780	-
733	C100/U100/500-12,5/Ogień+	C100	U100	U100	500	Ogień Plus	12,5	122,5	12	(R)EI15	2780	-
733	C100/U100/500-12,5/WodaOgień+	C100	U100	U100	500	Woda Ogień Plus	12,5	122,5	12	(R)EI15	2780	-
733	C100/U100/500-12,5/Twarda	C100	U100	U100	500	Twarda	12,5	122,5	15	(R)EI15	2780	●
733	C100/U100/500-12,5/Hydro	C100	U100	U100	500	Hydro	12,5	122,5	13	(R)EI15	2780	●
733	C100/U100/500-15/Ogień+	C100	U100	U100	500	Ogień Plus	15	125	16	(R)EI15	2410	-
733	C100/U100/500-15/Twarda	C100	U100	U100	500	Twarda	15	125	18	(R)EI15	2410	●
733	C100/U100/500-15/Hydro	C100	U100	U100	500	Hydro	15	125	16	(R)EI15	2410	●
733	C100/U100/500-18/Ogień+	C100	U100	U100	500	Ogień Plus	18	128	17	(R)EI30	2410	-
735	C100/U100/500-25/Expert	C100	U100	U100	500	Expert	2x12,5	135	19	-	2420	-
735	C100/U100/500-25/Woda[3]	C100	U100	U100	500	Woda	2x12,5	135	20	-	2420	-
735	C100/U100/500-25/Ogień+	C100	U100	U100	500	Ogień Plus	2x12,5	135	23	(R)EI45	2170	-
735	C100/U100/500-25/WodaOgień+	C100	U100	U100	500	Woda Ogień Plus	2x12,5	135	23	(R)EI45	2170	-
735	C100/U100/500-25/Twarda	C100	U100	U100	500	Twarda	2x12,5	135	28	(R)EI45	1980	●
735	C100/U100/500-25/Hydro	C100	U100	U100	500	Hydro	2x12,5	135	24	(R)EI45	2170	●
735	C100/U100/500-30/Ogień+	C100	U100	U100	500	Ogień Plus	2x15,0	140	30	(R)EI60	1980	-
735	C100/U100/500-30/Twarda	C100	U100	U100	500	Twarda	2x15,0	140	34	(R)EI60	1830	●
735	C100/U100/500-30/Hydro	C100	U100	U100	500	Hydro	2x15,0	140	30	(R)EI60	1980	●
737	C100/U100/500-37,5/Ogień+	C100	U100	U100	500	Ogień Plus	3x12,5	147,5	33	(R)EI60	1830	-
737	C100/U100/500-37,5/WodaOgień+	C100	U100	U100	500	Woda Ogień Plus	3x12,5	147,5	33	(R)EI60	1830	-
737	C100/U100/500-37,5/Twarda	C100	U100	U100	500	Twarda	3x12,5	147,5	41	(R)EI60	1610	●
737	C100/U100/500-37,5/Hydro	C100	U100	U100	500	Hydro	3x12,5	147,5	35	(R)EI60	1830	●
737	C100/U100/500-40/Ogień+	C100	U100	U100	500	Ogień Plus	2x12,5+15,0	150	37	(R)EI90	1710	-
737	C100/U100/500-40/Twarda	C100	U100	U100	500	Twarda	2x12,5+15,0	150	44	(R)EI90	1610	●
737	C100/U100/500-40/Hydro	C100	U100	U100	500	Hydro	2x12,5+15,0	150	38	(R)EI90	1710	●
737	C100/U100/500-55/Ogień+	C100	U100	U100	500	Ogień Plus	2x12,5+2x15,0	165	51	(R)EI120	1460	-
737	C100/U100/500-55/Twarda	C100	U100	U100	500	Twarda	2x12,5+2x15,0	165	60,5	(R)EI120	1340	●
737	C100/U100/500-55/Hydro	C100	U100	U100	500	Hydro	2x12,5+2x15,0	165	52,5	(R)EI120	1460	●
737	C100/U100/500-60/Ogień+	C100	U100	U100	500	Ogień Plus	4x15,0	170	57	(R)EI120	1400	-
737	C100/U100/500-60/Twarda	C100	U100	U100	500	Twarda	4x15,0	170	65	(R)EI120	1340	●
737	C100/U100/500-60/Hydro	C100	U100	U100	500	Hydro	4x15,0	170	57	(R)EI120	1400	●

[1] Požiarna klasifikácia LBO-458-K/20.
[2] Technické posudky ITB 1060/12/R33NK.
[3] V interiéroch s relatívnou vlhkosťou vzduch do 85% (do 10 hodín) použiť dosku Nida Woda, ale v zónach vystavených intenzívnemu pôsobeniu vody odporúčame použiť sadrové dosky s vláknami Nida Hydro (vodorovné a zvislé roviny okolo vane, sprchy atď.)

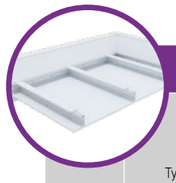

Strana	Typ systému Nida Strop	Konštrukcia roštu				Opláštenie sadrokartónom		Minimálna výška zavesenia	Hmotnosť výstavby 1 m²	Trieda požiarnej odolnosti[1]	Maximálne rozpätie stropnej výstavby[2]	Špeciálny systém
		Typ nosného profilu Nida	Typ okrajového nosného profilu Nida	Typ okrajového konštrukčného profilu Nida	Maximálny rozstup nosných profilov Nida C50	Nida	Hrúbka					
					[mm]			[mm]	[kg]	[min]	[mm]	
	SYSTÉM SAMONOSNÝCH PODHĽADOV NA PROFILOCH NIDA C50 S VÝSTUŽNÝM PÁSOM											
739	C50/U50/PD/500-12,5/Expert	C50	U50	U50	500	Expert	12,5	72,5	12	-	2530	-
739	C50/U50/PD/500-12,5/Woda[3]	C50	U50	U50	500	Woda	12,5	72,5	13	-	2530	-
739	C50/U50/PD/500-12,5/Ogień+	C50	U50	U50	500	Ogień Plus	12,5	72,5	15	(R)EI15	2530	-
739	C50/U50/PD/500-12,5/WodaOgień+	C50	U50	U50	500	Woda Ogień Plus	12,5	72,5	15	(R)EI15	2530	-
739	C50/U50/PD/500-12,5/Twarda	C50	U50	U50	500	Twarda	12,5	72,5	19	(R)EI15	2190	●
739	C50/U50/PD/500-12,5/Hydro	C50	U50	U50	500	Hydro	12,5	72,5	16	(R)EI15	2190	●
739	C50/U50/PD/500-15/Ogień+	C50	U50	U50	500	Ogień Plus	15	75	19	(R)EI15	2190	-
739	C50/U50/PD/500-15/Twarda	C50	U50	U50	500	Twarda	15	75	22	(R)EI15	1960	●
739	C50/U50/PD/500-15/Hydro	C50	U50	U50	500	Hydro	15	75	19	(R)EI15	2190	●
739	C50/U50/PD/500-18/Ogień+	C50	U50	U50	500	Ogień Plus	18	78	20	(R)EI30	2190	-
741	C50/U50/PD/500-25/Expert	C50	U50	U50	500	Expert	2x12,5	85	21	-	2030	-
741	C50/U50/PD/500-25/Woda[3]	C50	U50	U50	500	Woda	2x12,5	85	22	-	2030	-
741	C50/U50/PD/500-25/Ogień+	C50	U50	U50	500	Ogień Plus	2x12,5	85	25	(R)EI45	2030	-
741	C50/U50/PD/500-25/WodaOgień+	C50	U50	U50	500	Woda Ogień Plus	2x12,5	85	25	(R)EI45	2030	-
741	C50/U50/PD/500-25/Twarda	C50	U50	U50	500	Twarda	2x12,5	85	32	(R)EI45	1710	●
741	C50/U50/PD/500-25/Hydro	C50	U50	U50	500	Hydro	2x12,5	85	27	(R)EI45	1850	●
741	C50/U50/PD/500-30/Ogień+	C50	U50	U50	500	Ogień Plus	2x15,0	90	33	(R)EI60	1710	-
741	C50/U50/PD/500-30/Twarda	C50	U50	U50	500	Twarda	2x15,0	90	38	(R)EI60	1600	●
741	C50/U50/PD/500-30/Hydro	C50	U50	U50	500	Hydro	2x15,0	90	33	(R)EI60	1710	●
743	C50/U50/PD/500-37,5/Ogień+	C50	U50	U50	500	Ogień Plus	3x12,5	97,5	36	(R)EI60	1600	-
743	C50/U50/PD/500-37,5/WodaOgień+	C50	U50	U50	500	Woda Ogień Plus	3x12,5	97,5	36	(R)EI60	1600	-
743	C50/U50/PD/500-37,5/Twarda	C50	U50	U50	500	Twarda	3x12,5	97,5	45	(R)EI60	1510	●
743	C50/U50/PD/500-37,5/Hydro	C50	U50	U50	500	Hydro	3x12,5	97,5	38	(R)EI60	1600	●
743	C50/U50/PD/500-40/Ogień+	C50	U50	U50	500	Ogień Plus	2x12,5+15,0	100	39	(R)EI90	1600	-
743	C50/U50/PD/500-40/Twarda	C50	U50	U50	500	Twarda	2x12,5+15,0	100	47	(R)EI90	1420	●
743	C50/U50/PD/500-40/Hydro	C50	U50	U50	500	Hydro	2x12,5+15,0	100	41	(R)EI90	1510	●
743	C50/U50/PD/500-55/Ogień+	C50	U50	U50	500	Ogień Plus	2x12,5+2x15,0	115	53	(R)EI120	1360	-
743	C50/U50/PD/500-55/Twarda	C50	U50	U50	500	Twarda	2x12,5+2x15,0	115	63	(R)EI120	1250	●
743	C50/U50/PD/500-55/Hydro	C50	U50	U50	500	Hydro	2x12,5+2x15,0	115	55	(R)EI120	1360	●
743	C50/U50/PD/500-60/Ogień+	C50	U50	U50	500	Ogień Plus	4x15,0	120	61	(R)EI120	1250	-
743	C50/U50/PD/500-60/Twarda	C50	U50	U50	500	Twarda	4x15,0	120	69	(R)EI120	1210	●
743	C50/U50/PD/500-60/Hydro	C50	U50	U50	500	Hydro	4x15,0	120	61	(R)EI120	1250	●

[1] Požiarna klasifikácia LBO-458-K/20.
[2] Technické posudky ITB 1060/12/R33NK.
[3] V interiéroch s relatívnou vlhkosťou vzduch do 85% (do 10 hodín) použiť dosku Nida Woda, ale v zónach vystavených intenzívnemu pôsobeniu vody odporúčame použiť sadrové dosky s vláknami Nida Hydro (vodorovné a zvislé roviny okolo vane, sprchy atď.)

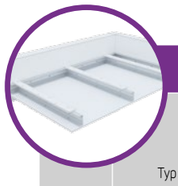

Strana	Typ systému Nida Strop	Konštrukcia roštu				Opláštenie sadrokartónom		Minimálna výška zavesenia	Hmotnosť výstavby 1 m²	Trieda požiarnej odolnosti[1]	Maximálne rozpätie stropnej výstavby[2]	Špeciálny systém
		Typ nosného profilu Nida	Typ okrajového nosného profilu Nida	Typ okrajového konštrukčného profilu Nida	Maximálny rozstup nosných profilov Nida C75	Nida	Hrúbka					
					[mm]			[mm]	[kg]	[min]	[mm]	
SYSTÉM SAMONOSNÝCH PODHĽADOV NA PROFILOCH NIDA C75 S VÝSTUŽNÝM PÁSOM												
745	C75/U75/PD/500-12,5/Expert	C75	U75	U75	500	Expert	12,5	97,5	13	-	2970	-
745	C75/U75/PD/500-12,5/Woda[3]	C75	U75	U75	500	Woda	12,5	97,5	14	-	2970	-
745	C75/U75/PD/500-12,5/Ogień+	C75	U75	U75	500	Ogień Plus	12,5	97,5	15	(R)EI15	2970	-
745	C75/U75/PD/500-12,5/WodaOgień+	C75	U75	U75	500	Woda Ogień Plus	12,5	97,5	15	(R)EI15	2970	-
745	C75/U75/PD/500-12,5/Twarda	C75	U75	U75	500	Twarda	12,5	97,5	19	(R)EI15	2570	●
745	C75/U75/PD/500-12,5/Hydro	C75	U75	U75	500	Hydro	12,5	97,5	16	(R)EI15	2570	●
745	C75/U75/PD/500-15/Ogień+	C75	U75	U75	500	Ogień Plus	15	100	20	(R)EI15	2570	-
745	C75/U75/PD/500-15/Twarda	C75	U75	U75	500	Twarda	15	100	22	(R)EI15	2290	●
745	C75/U75/PD/500-15/Hydro	C75	U75	U75	500	Hydro	15	100	20	(R)EI15	2570	●
745	C75/U75/PD/500-18/Ogień+	C75	U75	U75	500	Ogień Plus	18	103	21	(R)EI30	2290	-
747	C75/U75/PD/500-25/Expert	C75	U75	U75	500	Expert	2x12,5	110	21	-	2370	-
747	C75/U75/PD/500-25/Woda[3]	C75	U75	U75	500	Woda	2x12,5	110	23	-	2370	-
747	C75/U75/PD/500-25/Ogień+	C75	U75	U75	500	Ogień Plus	2x12,5	110	26	(R)EI45	2160	-
747	C75/U75/PD/500-25/WodaOgień+	C75	U75	U75	500	Woda Ogień Plus	2x12,5	110	26	(R)EI45	2160	-
747	C75/U75/PD/500-25/Twarda	C75	U75	U75	500	Twarda	2x12,5	110	32	(R)EI45	2000	●
747	C75/U75/PD/500-25/Hydro	C75	U75	U75	500	Hydro	2x12,5	110	27	(R)EI45	2160	●
747	C75/U75/PD/500-30/Ogień+	C75	U75	U75	500	Ogień Plus	2x15,0	115	34	(R)EI60	2000	-
747	C75/U75/PD/500-30/Twarda	C75	U75	U75	500	Twarda	2x15,0	115	38	(R)EI60	1870	●
747	C75/U75/PD/500-30/Hydro	C75	U75	U75	500	Hydro	2x15,0	115	34	(R)EI60	2000	●
749	C75/U75/PD/500-37,5/Ogień+	C75	U75	U75	500	Ogień Plus	3x12,5	122,5	36	(R)EI60	1870	-
749	C75/U75/PD/500-37,5/WodaOgień+	C75	U75	U75	500	Woda Ogień Plus	3x12,5	122,5	36	(R)EI60	1870	-
749	C75/U75/PD/500-37,5/Twarda	C75	U75	U75	500	Twarda	3x12,5	122,5	45	(R)EI60	1770	●
749	C75/U75/PD/500-37,5/Hydro	C75	U75	U75	500	Hydro	3x12,5	122,5	38	(R)EI60	1870	●
749	C75/U75/PD/500-40/Ogień+	C75	U75	U75	500	Ogień Plus	2x12,5+15,0	125	39	(R)EI90	1870	-
749	C75/U75/PD/500-40/Twarda	C75	U75	U75	500	Twarda	2x12,5+15,0	125	48	(R)EI90	1680	●
749	C75/U75/PD/500-40/Hydro	C75	U75	U75	500	Hydro	2x12,5+15,0	125	41	(R)EI90	1770	●
749	C75/U75/PD/500-55/Ogień+	C75	U75	U75	500	Ogień Plus	2x12,5+2x15,0	140	53,5	(R)EI120	1600	-
749	C75/U75/PD/500-55/Twarda	C75	U75	U75	500	Twarda	2x12,5+2x15,0	140	63,5	(R)EI120	1470	●
749	C75/U75/PD/500-55/Hydro	C75	U75	U75	500	Hydro	2x12,5+2x15,0	140	55	(R)EI120	1600	●
749	C75/U75/PD/500-60/Ogień+	C75	U75	U75	500	Ogień Plus	4x15,0	145	61	(R)EI120	1470	-
749	C75/U75/PD/500-60/Twarda	C75	U75	U75	500	Twarda	4x15,0	145	69	(R)EI120	1420	●
749	C75/U75/PD/500-60/Hydro	C75	U75	U75	500	Hydro	4x15,0	145	61	(R)EI120	1470	●

[1] Požiarna klasifikácia LBO-458-K/20.
[2] Technické posudky ITB 1060/12/R33NK.
[3] V interiéroch s relatívnou vlhkosťou vzduch do 85% (do 10 hodín) použiť dosku Nida Woda, ale v zónach vystavených intenzívnemu pôsobeniu vody odporúčame použiť sadrové dosky s vláknami Nida Hydro (vodorovné a zvislé roviny okolo vane, sprchy atď.)

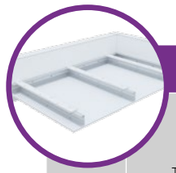

Strana	Typ systému Nida Strop	Konštrukcia roštu				Opláštenie sadrokartónom		Minimálna výška zavesenia	Hmotnosť výstavby 1 m²	Trieda požiarnej odolnosti[1]	Maximálne rozpätie stropnej výstavby[2]	Špeciálny systém
		Typ nosného profilu Nida	Typ okrajového nosného profilu Nida	Typ okrajového konštrukčného profilu Nida	Maximálny rozstup nosných profilov Nida C100	Nida	Hrúbka					
					[mm]			[mm]	[kg]	[min]	[mm]	
SYSTÉM SAMONOSNÝCH PODHĽADOV NA PROFILOCH NIDA C100 S VÝSTUŽNÝM PÁSOM												
751	C100/U100/PD/500-12,5/Expert	C100	U100	U100	500	Expert	12,5	122,5	13	-	3490	-
751	C100/U100/PD/500-12,5/Woda[3]	C100	U100	U100	500	Woda	12,5	122,5	14	-	3490	-
751	C100/U100/PD/500-12,5/Ogień+	C100	U100	U100	500	Ogień Plus	12,5	122,5	15	(R)EI15	3490	-
751	C100/U100/PD/500-12,5/WodaOgień+	C100	U100	U100	500	Woda Ogień Plus	12,5	122,5	15	(R)EI15	3490	-
751	C100/U100/PD/500-12,5/Twarda	C100	U100	U100	500	Twarda	12,5	122,5	19	(R)EI15	3020	●
751	C100/U100/PD/500-12,5/Hydro	C100	U100	U100	500	Hydro	12,5	122,5	16	(R)EI15	3020	●
751	C100/U100/PD/500-15/Ogień+	C100	U100	U100	500	Ogień Plus	15	125	20	(R)EI15	3020	-
751	C100/U100/PD/500-15/Twarda	C100	U100	U100	500	Twarda	15	125	22	(R)EI15	2700	●
751	C100/U100/PD/500-15/Hydro	C100	U100	U100	500	Hydro	15	125	20	(R)EI15	3020	●
751	C100/U100/PD/500-18/Ogień+	C100	U100	U100	500	Ogień Plus	18	128	21	(R)EI30	2700	-
753	C100/U100/PD/500-25/Expert	C100	U100	U100	500	Expert	2x12,5	135	21	-	2790	-
753	C100/U100/PD/500-25/Woda[3]	C100	U100	U100	500	Woda	2x12,5	135	23	-	2790	-
753	C100/U100/PD/500-25/Ogień+	C100	U100	U100	500	Ogień Plus	2x12,5	135	26	(R)EI45	2550	-
753	C100/U100/PD/500-25/WodaOgień+	C100	U100	U100	500	Woda Ogień Plus	2x12,5	135	26	(R)EI45	2550	-
753	C100/U100/PD/500-25/Twarda	C100	U100	U100	500	Twarda	2x12,5	135	32	(R)EI45	2360	●
753	C100/U100/PD/500-25/Hydro	C100	U100	U100	500	Hydro	2x12,5	135	28	(R)EI45	2550	●
753	C100/U100/PD/500-30/Ogień+	C100	U100	U100	500	Ogień Plus	2x15,0	140	34	(R)EI60	2360	-
753	C100/U100/PD/500-30/Twarda	C100	U100	U100	500	Twarda	2x15,0	140	38	(R)EI60	2200	●
753	C100/U100/PD/500-30/Hydro	C100	U100	U100	500	Hydro	2x15,0	140	34	(R)EI60	2360	●
755	C100/U100/PD/500-37,5/Ogień+	C100	U100	U100	500	Ogień Plus	3x12,5	147,5	36	(R)EI60	2200	-
755	C100/U100/PD/500-37,5/WodaOgień+	C100	U100	U100	500	Woda Ogień Plus	3x12,5	147,5	36	(R)EI60	2200	-
755	C100/U100/PD/500-37,5/Twarda	C100	U100	U100	500	Twarda	3x12,5	147,5	45	(R)EI60	2080	●
755	C100/U100/PD/500-37,5/Hydro	C100	U100	U100	500	Hydro	3x12,5	147,5	39	(R)EI60	2200	●
755	C100/U100/PD/500-40/Ogień+	C100	U100	U100	500	Ogień Plus	2x12,5+15,0	150	40	(R)EI90	2200	-
755	C100/U100/PD/500-40/Twarda	C100	U100	U100	500	Twarda	2x12,5+15,0	150	48	(R)EI90	1970	●
755	C100/U100/PD/500-40/Hydro	C100	U100	U100	500	Hydro	2x12,5+15,0	150	41	(R)EI90	2080	●
755	C100/U100/PD/500-55/Ogień+	C100	U100	U100	500	Ogień Plus	2x12,5+2x15,0	165	54	(R)EI120	1880	-
755	C100/U100/PD/500-55/Twarda	C100	U100	U100	500	Twarda	2x12,5+2x15,0	165	64	(R)EI120	1730	●
755	C100/U100/PD/500-55/Hydro	C100	U100	U100	500	Hydro	2x12,5+2x15,0	165	55,5	(R)EI120	1800	●
755	C100/U100/PD/500-60/Ogień+	C100	U100	U100	500	Ogień Plus	4x15,0	170	61	(R)EI120	1730	-
755	C100/U100/PD/500-60/Twarda	C100	U100	U100	500	Twarda	4x15,0	170	70	(R)EI120	1670	●
755	C100/U100/PD/500-60/Hydro	C100	U100	U100	500	Hydro	4x15,0	170	61	(R)EI120	1730	●

[1] Požiarna klasifikácia LBO-458-K/20.
[2] Technické posudky ITB 1060/12/R33NK.
[3] V interiéroch s relatívnou vlhkosťou vzduch do 85% (do 10 hodín) použiť dosku Nida Woda, ale v zónach vystavených intenzívnemu pôsobeniu vody odporúčame použiť sadrové dosky s vláknami Nida Hydro (vodorovné a zvislé roviny okolo vane, sprchy atď.)

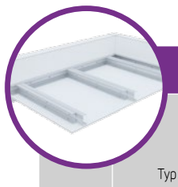

Strana	Typ systému Nida Strop	Konštrukcia roštu: Typ nosného profilu Nida	Konštrukcia roštu: Typ okrajového nosného profilu Nida	Konštrukcia roštu: Typ okrajového konštrukčného profilu Nida	Konštrukcia roštu: Maximálny rozstup nosných profilov Nida C50 [mm]	Opláštenie sadrokartónom: Nida	Opláštenie sadrokartónom: Hrúbka	Minimálna výška zavesenia [mm]	Hmotnosť výstavby 1 m² [kg]	Trieda požiarnej odolnosti [1] [min]	Maximálne rozpätie stropnej výstavby [2] [mm]	Špeciálny systém
	SYSTÉM SAMONOSNÝCH PODHĽADOV NA DVOJITEJ NOSNEJ KONŠTRUKCII NIDA C50											
757	CC50/U50/500-12,5/Expert	2xC50	U50	U50	500	Expert	12,5	72,5	12	-	2870	-
757	CC50/U50/500-12,5/Woda [3]	2xC50	U50	U50	500	Woda	12,5	72,5	12	-	2870	-
757	CC50/U50/500-12,5/Ogień+	2xC50	U50	U50	500	Ogień Plus	12,5	72,5	14	(R)EI15	2870	-
757	CC50/U50/500-12,5/WodaOgień+	2xC50	U50	U50	500	Woda Ogień Plus	12,5	72,5	14	(R)EI15	2870	-
757	CC50/U50/500-12,5/Twarda	2xC50	U50	U50	500	Twarda	12,5	72,5	16	(R)EI15	2490	●
757	CC50/U50/500-12,5/Hydro	2xC50	U50	U50	500	Hydro	12,5	72,5	14	(R)EI15	2870	●
757	CC50/U50/500-15/Ogień+	2xC50	U50	U50	500	Ogień Plus	15	75	17	(R)EI15	2490	-
757	CC50/U50/500-15/Twarda	2xC50	U50	U50	500	Twarda	15	75	19	(R)EI15	2490	●
757	CC50/U50/500-15/Hydro	2xC50	U50	U50	500	Hydro	15	75	17	(R)EI15	2490	●
757	CC50/U50/500-18/Ogień+	2xC50	U50	U50	500	Ogień Plus	18	78	18	(R)EI30	2490	-
759	CC50/U50/500-25/Expert	2xC50	U50	U50	500	Expert	2x12,5	85	20	-	2820	-
759	CC50/U50/500-25/Woda [3]	2xC50	U50	U50	500	Woda	2x12,5	85	21	-	2520	-
759	CC50/U50/500-25/Ogień+	2xC50	U50	U50	500	Ogień Plus	2x12,5	85	24	(R)EI45	2520	-
759	CC50/U50/500-25/WodaOgień+	2xC50	U50	U50	500	Woda Ogień Plus	2x12,5	85	24	(R)EI45	2520	-
759	CC50/U50/500-25/Twarda	2xC50	U50	U50	500	Twarda	2x12,5	85	29	(R)EI45	2300	●
759	CC50/U50/500-25/Hydro	2xC50	U50	U50	500	Hydro	2x12,5	85	25	(R)EI45	2520	●
759	CC50/U50/500-30/Ogień+	2xC50	U50	U50	500	Ogień Plus	2x15,0	90	31	(R)EI60	2130	-
759	CC50/U50/500-30/Twarda	2xC50	U50	U50	500	Twarda	2x15,0	90	35	(R)EI60	2130	●
759	CC50/U50/500-30/Hydro	2xC50	U50	U50	500	Hydro	2x15,0	90	31	(R)EI60	2130	●
761	CC50/U50/500-37,5/Ogień+	2xC50	U50	U50	500	Ogień Plus	3x12,5	97,5	34	(R)EI60	2130	-
761	CC50/U50/500-37,5/WodaOgień+	2xC50	U50	U50	500	Woda Ogień Plus	3x12,5	97,5	34	(R)EI60	2130	-
761	CC50/U50/500-37,5/Twarda	2xC50	U50	U50	500	Twarda	3x12,5	97,5	43	(R)EI60	1880	●
761	CC50/U50/500-37,5/Hydro	2xC50	U50	U50	500	Hydro	3x12,5	97,5	37	(R)EI60	1990	●
761	CC50/U50/500-40/Ogień+	2xC50	U50	U50	500	Ogień Plus	2x12,5+15,0	100	38	(R)EI90	1990	-
761	CC50/U50/500-40/Twarda	2xC50	U50	U50	500	Twarda	2x12,5+15,0	100	45	(R)EI90	1880	●
761	CC50/U50/500-40/Hydro	2xC50	U50	U50	500	Hydro	2x12,5+15,0	100	39	(R)EI90	1990	●
761	CC50/U50/500-55/Ogień+	2xC50	U50	U50	500	Ogień Plus	2x12,5+2x15,0	115	51,5	(R)EI120	1700	-
761	CC50/U50/500-55/Twarda	2xC50	U50	U50	500	Twarda	2x12,5+2x15,0	115	61	(R)EI120	1560	●
761	CC50/U50/500-55/Hydro	2xC50	U50	U50	500	Hydro	2x12,5+2x15,0	115	53,5	(R)EI120	1700	●
761	CC50/U50/500-60/Ogień+	2xC50	U50	U50	500	Ogień Plus	4x15,0	120	58	(R)EI120	1630	-
761	CC50/U50/500-60/Twarda	2xC50	U50	U50	500	Twarda	4x15,0	120	66	(R)EI120	1500	●
761	CC50/U50/500-60/Hydro	2xC50	U50	U50	500	Hydro	4x15,0	120	58	(R)EI120	1630	●

[1] Požiarna klasifikácia LBO-458-K/20.
[2] Technické posudky ITB 1060/12/R33NK.
[3] V interiéroch s relatívnou vlhkosťou vzduch do 85% (do 10 hodín) použiť dosku Nida Woda, ale v zónach vystavených intenzívnemu pôsobeniu vody odporúčame použiť sadrové dosky s vláknami Nida Hydro (vodorovné a zvislé roviny okolo vane, sprchy atď.)

Strana	Typ systému Nida Strop	Konštrukcia roštu: Typ nosného profilu Nida	Konštrukcia roštu: Typ okrajového nosného profilu Nida	Konštrukcia roštu: Typ okrajového konštrukčného profilu Nida	Konštrukcia roštu: Maximálny rozstup nosných profilov Nida C75 [mm]	Opláštenie sadrokartónom: Nida	Opláštenie sadrokartónom: Hrúbka	Minimálna výška zavesenia [mm]	Hmotnosť výstavby 1 m² [kg]	Trieda požiarnej odolnosti [1] [min]	Maximálne rozpätie stropnej výstavby [2] [mm]	Špeciálny systém
	SYSTÉM SAMONOSNÝCH PODHĽADOV NA DVOJITEJ NOSNEJ KONŠTRUKCII NIDA C75											
763	CC75/U75/500-12,5/Expert	2xC75	U75	U75	500	Expert	12,5	97,5	12	-	3690	-
763	CC75/U75/500-12,5/Woda [3]	2xC75	U75	U75	500	Woda	12,5	97,5	13	-	3690	-
763	CC75/U75/500-12,5/Ogień+	2xC75	U75	U75	500	Ogień Plus	12,5	97,5	14	(R)EI15	3690	-
763	CC75/U75/500-12,5/WodaOgień+	2xC75	U75	U75	500	Woda Ogień Plus	12,5	97,5	14	(R)EI15	3690	-
763	CC75/U75/500-12,5/Twarda	2xC75	U75	U75	500	Twarda	12,5	97,5	17	(R)EI15	3190	●
763	CC75/U75/500-12,5/Hydro	2xC75	U75	U75	500	Hydro	12,5	97,5	15	(R)EI15	3690	●
763	CC75/U75/500-15/Ogień+	2xC75	U75	U75	500	Ogień Plus	15	100	18	(R)EI15	3190	-
763	CC75/U75/500-15/Twarda	2xC75	U75	U75	500	Twarda	15	100	20	(R)EI15	3190	●
763	CC75/U75/500-15/Hydro	2xC75	U75	U75	500	Hydro	15	100	18	(R)EI15	3190	●
763	CC75/U75/500-18/Ogień+	2xC75	U75	U75	500	Ogień Plus	18	103	18	(R)EI30	3190	-
765	CC75/U75/500-25/Expert	2xC75	U75	U75	500	Expert	2x12,5	110	20	-	3250	-
765	CC75/U75/500-25/Woda [3]	2xC75	U75	U75	500	Woda	2x12,5	110	22	-	2910	-
765	CC75/U75/500-25/Ogień+	2xC75	U75	U75	500	Ogień Plus	2x12,5	110	24	(R)EI45	2910	-
765	CC75/U75/500-25/WodaOgień+	2xC75	U75	U75	500	Woda Ogień Plus	2x12,5	110	24	(R)EI45	2910	-
765	CC75/U75/500-25/Twarda	2xC75	U75	U75	500	Twarda	2x12,5	110	30	(R)EI45	2660	●
765	CC75/U75/500-25/Hydro	2xC75	U75	U75	500	Hydro	2x12,5	110	26	(R)EI45	2660	●
765	CC75/U75/500-30/Ogień+	2xC75	U75	U75	500	Ogień Plus	2x15,0	115	31	(R)EI60	2460	-
765	CC75/U75/500-30/Twarda	2xC75	U75	U75	500	Twarda	2x15,0	115	35	(R)EI60	2460	●
765	CC75/U75/500-30/Hydro	2xC75	U75	U75	500	Hydro	2x15,0	115	31	(R)EI60	2460	●
767	CC75/U75/500-37,5/Ogień+	2xC75	U75	U75	500	Ogień Plus	3x12,5	122,5	35	(R)EI60	2460	-
767	CC75/U75/500-37,5/WodaOgień+	2xC75	U75	U75	500	Woda Ogień Plus	3x12,5	122,5	35	(R)EI60	2460	-
767	CC75/U75/500-37,5/Twarda	2xC75	U75	U75	500	Twarda	3x12,5	122,5	43	(R)EI60	2170	●
767	CC75/U75/500-37,5/Hydro	2xC75	U75	U75	500	Hydro	3x12,5	122,5	37	(R)EI60	2300	●
767	CC75/U75/500-40/Ogień+	2xC75	U75	U75	500	Ogień Plus	2x12,5+15,0	125	38	(R)EI90	2300	-
767	CC75/U75/500-40/Twarda	2xC75	U75	U75	500	Twarda	2x12,5+15,0	125	46	(R)EI90	2060	●
767	CC75/U75/500-40/Hydro	2xC75	U75	U75	500	Hydro	2x12,5+15,0	125	40	(R)EI90	2300	●
767	CC75/U75/500-55/Ogień+	2xC75	U75	U75	500	Ogień Plus	2x12,5+2x15,0	140	52	(R)EI120	1960	-
767	CC75/U75/500-55/Twarda	2xC75	U75	U75	500	Twarda	2x12,5+2x15,0	140	61,5	(R)EI120	1800	●
767	CC75/U75/500-55/Hydro	2xC75	U75	U75	500	Hydro	2x12,5+2x15,0	140	54	(R)EI120	1960	●
767	CC75/U75/500-60/Ogień+	2xC75	U75	U75	500	Ogień Plus	4x15,0	145	59	(R)EI120	1880	-
767	CC75/U75/500-60/Twarda	2xC75	U75	U75	500	Twarda	4x15,0	145	67	(R)EI120	1740	●
767	CC75/U75/500-60/Hydro	2xC75	U75	U75	500	Hydro	4x15,0	145	59	(R)EI120	1880	●

[1] Požiarna klasifikácia LBO-458-K/20.
[2] Technické posudky ITB 1060/12/R33NK.
[3] V interiéroch s relatívnou vlhkosťou vzduch do 85% (do 10 hodín) použiť dosku Nida Woda, ale v zónach vystavených intenzívnemu pôsobeniu vody odporúčame použiť sadrové dosky s vláknami Nida Hydro (vodorovné a zvislé roviny okolo vane, sprchy atď.)

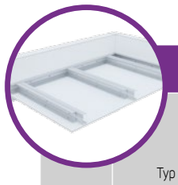

Strana	Typ systému Nida Strop	Konštrukcia roštu: Typ nosného profilu Nida	Konštrukcia roštu: Typ okrajového nosného profilu Nida	Konštrukcia roštu: Typ okrajového konštrukčného profilu Nida	Konštrukcia roštu: Maximálny rozstup nosných profilov Nida C100 [mm]	Opláštenie sadrokartónom: Nida	Opláštenie sadrokartónom: Hrúbka	Minimálna výška zavesenia [mm]	Hmotnosť výstavby 1 m² [kg]	Trieda požiarnej odolnosti[1] [min]	Maximálne rozpätie stropnej výstavby[2] [mm]	Špeciálny systém
	SYSTÉM SAMONOSNÝCH PODHĽADOV NA DVOJITEJ NOSNEJ KONŠTRUKCII NIDA C100											
769	CC100/U100/500-12,5/Expert	2xC100	U100	U100	500	Expert	12,5	122,5	13	-	4270	-
769	CC100/U100/500-12,5/Woda[3]	2xC100	U100	U100	500	Woda	12,5	122,5	13	-	4270	-
769	CC100/U100/500-12,5/Ogień+	2xC100	U100	U100	500	Ogień Plus	12,5	122,5	15	(R)EI15	4270	-
769	CC100/U100/500-12,5/WodaOgień+	2xC100	U100	U100	500	Woda Ogień Plus	12,5	122,5	15	(R)EI15	4270	-
769	CC100/U100/500-12,5/Twarda	2xC100	U100	U100	500	Twarda	12,5	122,5	17	(R)EI15	3700	●
769	CC100/U100/500-12,5/Hydro	2xC100	U100	U100	500	Hydro	12,5	122,5	15	(R)EI15	4270	●
769	CC100/U100/500-15/Ogień+	2xC100	U100	U100	500	Ogień Plus	15	125	18	(R)EI15	3700	-
769	CC100/U100/500-15/Twarda	2xC100	U100	U100	500	Twarda	15	125	20	(R)EI15	3700	●
769	CC100/U100/500-15/Hydro	2xC100	U100	U100	500	Hydro	15	125	18	(R)EI15	3700	●
769	CC100/U100/500-18/Ogień+	2xC100	U100	U100	500	Ogień Plus	18	128	19	(R)EI30	3700	-
771	CC100/U100/500-25/Expert	2xC100	U100	U100	500	Expert	2x12,5	135	21	-	3330	-
771	CC100/U100/500-25/Woda[3]	2xC100	U100	U100	500	Woda	2x12,5	135	22	-	3330	-
771	CC100/U100/500-25/Ogień+	2xC100	U100	U100	500	Ogień Plus	2x12,5	135	25	(R)EI45	3330	-
771	CC100/U100/500-25/WodaOgień+	2xC100	U100	U100	500	Woda Ogień Plus	2x12,5	135	25	(R)EI45	3330	-
771	CC100/U100/500-25/Twarda	2xC100	U100	U100	500	Twarda	2x12,5	135	30	(R)EI45	3040	●
771	CC100/U100/500-25/Hydro	2xC100	U100	U100	500	Hydro	2x12,5	135	26	(R)EI45	3040	●
771	CC100/U100/500-30/Ogień+	2xC100	U100	U100	500	Ogień Plus	2x15,0	140	32	(R)EI60	2810	-
771	CC100/U100/500-30/Twarda	2xC100	U100	U100	500	Twarda	2x15,0	140	36	(R)EI60	2630	●
771	CC100/U100/500-30/Hydro	2xC100	U100	U100	500	Hydro	2x15,0	140	32	(R)EI60	2810	●
773	CC100/U100/500-37,5/Ogień+	2xC100	U100	U100	500	Ogień Plus	3x12,5	147,5	35	(R)EI60	2810	-
773	CC100/U100/500-37,5/WodaOgień+	2xC100	U100	U100	500	Woda Ogień Plus	3x12,5	147,5	35	(R)EI60	2810	-
773	CC100/U100/500-37,5/Twarda	2xC100	U100	U100	500	Twarda	3x12,5	147,5	44	(R)EI60	2480	●
773	CC100/U100/500-37,5/Hydro	2xC100	U100	U100	500	Hydro	3x12,5	147,5	38	(R)EI60	2630	●
773	CC100/U100/500-40/Ogień+	2xC100	U100	U100	500	Ogień Plus	2x12,5+15,0	150	39	(R)EI90	2630	-
773	CC100/U100/500-40/Twarda	2xC100	U100	U100	500	Twarda	2x12,5+15,0	150	46	(R)EI90	2350	●
773	CC100/U100/500-40/Hydro	2xC100	U100	U100	500	Hydro	2x12,5+15,0	150	40	(R)EI90	2630	●
773	CC100/U100/500-55/Ogień+	2xC100	U100	U100	500	Ogień Plus	2x12,5+2x15,0	165	52,5	(R)EI120	2240	-
773	CC100/U100/500-55/Twarda	2xC100	U100	U100	500	Twarda	2x12,5+2x15,0	165	62	(R)EI120	2060	●
773	CC100/U100/500-55/Hydro	2xC100	U100	U100	500	Hydro	2x12,5+2x15,0	165	54,5	(R)EI120	2240	●
773	CC100/U100/500-60/Ogień+	2xC100	U100	U100	500	Ogień Plus	4x15,0	170	59	(R)EI120	2150	-
773	CC100/U100/500-60/Twarda	2xC100	U100	U100	500	Twarda	4x15,0	170	67	(R)EI120	1990	●
773	CC100/U100/500-60/Hydro	2xC100	U100	U100	500	Hydro	4x15,0	170	59	(R)EI120	2150	●

[1] Požiarna klasifikácia LBO-458-K/20.
[2] Technické posudky ITB 1060/12/R33NK.
[3] V interiéroch s relatívnou vlhkosťou vzduch do 85% (do 10 hodín) použiť dosku Nida Woda, ale v zónach vystavených intenzívnemu pôsobeniu vody odporúčame použiť sadrové dosky s vláknami Nida Hydro (vodorovné a zvislé roviny okolo vane, sprchy atď.)

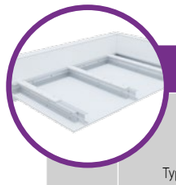

Strana	Typ systému Nida Strop	Konštrukcia roštu: Typ nosného profilu Nida	Konštrukcia roštu: Typ okrajového nosného profilu Nida	Konštrukcia roštu: Typ okrajového konštrukčného profilu Nida	Konštrukcia roštu: Maximálny rozstup nosných profilov Nida C50 [mm]	Opláštenie sadrokartónom: Nida	Opláštenie sadrokartónom: Hrúbka	Minimálna výška zavesenia [mm]	Hmotnosť výstavby 1 m² [kg]	Trieda požiarnej odolnosti[1] [min]	Maximálne rozpätie stropnej výstavby[2] [mm]	Špeciálny systém
	SYSTÉM SAMONOSNÝCH PODHĽADOV NA DVOJITEJ NOSNEJ KONŠTRUKCII NIDA C50 S VÝSTUŽNÝM PÁSOM											
775	CC50/U50/PD/500-12,5/Expert	2xC50	U50	U50	500	Expert	12,5	72,5	14	-	3650	-
775	CC50/U50/PD/500-12,5/Woda[3]	2xC50	U50	U50	500	Woda	12,5	72,5	15	-	3650	-
775	CC50/U50/PD/500-12,5/Ogień+	2xC50	U50	U50	500	Ogień Plus	12,5	72,5	17	(R)EI15	3160	-
775	CC50/U50/PD/500-12,5/WodaOgień+	2xC50	U50	U50	500	Woda Ogień Plus	12,5	72,5	17	(R)EI15	3160	-
775	CC50/U50/PD/500-12,5/Twarda	2xC50	U50	U50	500	Twarda	12,5	72,5	20	(R)EI15	3160	●
775	CC50/U50/PD/500-12,5/Hydro	2xC50	U50	U50	500	Hydro	12,5	72,5	18	(R)EI15	3160	●
775	CC50/U50/PD/500-15/Ogień+	2xC50	U50	U50	500	Ogień Plus	15	75	21	(R)EI15	2830	-
775	CC50/U50/PD/500-15/Twarda	2xC50	U50	U50	500	Twarda	15	75	24	(R)EI15	2830	●
775	CC50/U50/PD/500-15/Hydro	2xC50	U50	U50	500	Hydro	15	75	21	(R)EI15	2830	●
775	CC50/U50/PD/500-18/Ogień+	2xC50	U50	U50	500	Ogień Plus	18	78	22	(R)EI30	2830	-
777	CC50/U50/PD/500-25/Expert	2xC50	U50	U50	500	Expert	2x12,5	85	22	-	2880	-
777	CC50/U50/PD/500-25/Woda[3]	2xC50	U50	U50	500	Woda	2x12,5	85	24	-	2880	-
777	CC50/U50/PD/500-25/Ogień+	2xC50	U50	U50	500	Ogień Plus	2x12,5	85	27	(R)EI45	2630	-
777	CC50/U50/PD/500-25/WodaOgień+	2xC50	U50	U50	500	Woda Ogień Plus	2x12,5	85	27	(R)EI45	2630	-
777	CC50/U50/PD/500-25/Twarda	2xC50	U50	U50	500	Twarda	2x12,5	85	33	(R)EI45	2430	●
777	CC50/U50/PD/500-25/Hydro	2xC50	U50	U50	500	Hydro	2x12,5	85	29	(R)EI45	2630	●
777	CC50/U50/PD/500-30/Ogień+	2xC50	U50	U50	500	Ogień Plus	2x15,0	90	35	(R)EI60	2430	-
777	CC50/U50/PD/500-30/Twarda	2xC50	U50	U50	500	Twarda	2x15,0	90	39	(R)EI60	2280	●
777	CC50/U50/PD/500-30/Hydro	2xC50	U50	U50	500	Hydro	2x15,0	90	35	(R)EI60	2430	●
779	CC50/U50/PD/500-37,5/Ogień+	2xC50	U50	U50	500	Ogień Plus	3x12,5	97,5	37	(R)EI60	2280	-
779	CC50/U50/PD/500-37,5/WodaOgień+	2xC50	U50	U50	500	Woda Ogień Plus	3x12,5	97,5	37	(R)EI60	2280	-
779	CC50/U50/PD/500-37,5/Twarda	2xC50	U50	U50	500	Twarda	3x12,5	97,5	46	(R)EI60	2040	●
779	CC50/U50/PD/500-37,5/Hydro	2xC50	U50	U50	500	Hydro	3x12,5	97,5	40	(R)EI60	2280	●
779	CC50/U50/PD/500-40/Ogień+	2xC50	U50	U50	500	Ogień Plus	2x12,5+15,0	100	41	(R)EI90	2150	-
779	CC50/U50/PD/500-40/Twarda	2xC50	U50	U50	500	Twarda	2x12,5+15,0	100	49	(R)EI90	2040	●
779	CC50/U50/PD/500-40/Hydro	2xC50	U50	U50	500	Hydro	2x12,5+15,0	100	42	(R)EI90	2150	●
779	CC50/U50/PD/500-55/Ogień+	2xC50	U50	U50	500	Ogień Plus	2x12,5+2x15,0	115	54,5	(R)EI120	1940	-
779	CC50/U50/PD/500-55/Twarda	2xC50	U50	U50	500	Twarda	2x12,5+2x15,0	115	65	(R)EI120	1790	●
779	CC50/U50/PD/500-55/Hydro	2xC50	U50	U50	500	Hydro	2x12,5+2x15,0	115	56,5	(R)EI120	1860	●
779	CC50/U50/PD/500-60/Ogień+	2xC50	U50	U50	500	Ogień Plus	4x15,0	120	62	(R)EI120	1790	-
779	CC50/U50/PD/500-60/Twarda	2xC50	U50	U50	500	Twarda	4x15,0	120	71	(R)EI120	1660	●
779	CC50/U50/PD/500-60/Hydro	2xC50	U50	U50	500	Hydro	4x15,0	120	62	(R)EI120	1790	●

[1] Požiarna klasifikácia LBO-458-K/20.
[2] Technické posudky ITB 1060/12/R33NK.
[3] V interiéroch s relatívnou vlhkosťou vzduch do 85% (do 10 hodín) použiť dosku Nida Woda, ale v zónach vystavených intenzívnemu pôsobeniu vody odporúčame použiť sadrové dosky s vláknami Nida Hydro (vodorovné a zvislé roviny okolo vane, sprchy atď.)

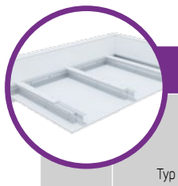

Strana	Typ systému Nida Strop	Konštrukcia roštu				Opláštenie sadrokartónom		Minimálna výška zavesenia	Hmotnosť výstavby 1 m²	Trieda požiarnej odolnosti [1]	Maximálne rozpätie stropnej výstavby [2]	Špeciálny systém
		Typ nosného profilu Nida	Typ okrajového nosného profilu Nida	Typ okrajového konštrukčného profilu Nida	Maximálny rozstup nosných profilov Nida C75	Nida	Hrúbka					
					[mm]			[mm]	[kg]	[min]	[mm]	
SYSTÉM SAMONOSNÝCH PODHĽADOV NA DVOJITEJ KONŠTRUKCII NIDA C75 S VÝSTUŽNÝM PÁSOM												
781	CC75/U75/PD/500-12,5/Expert	2xC75	U75	U75	500	Expert	12,5	97,5	15	-	4340	-
781	CC75/U75/PD/500-12,5/Woda [3]	2xC75	U75	U75	500	Woda	12,5	97,5	15	-	4340	-
781	CC75/U75/PD/500-12,5/Ogień+	2xC75	U75	U75	500	Ogień Plus	12,5	97,5	17	(R)EI15	3760	-
781	CC75/U75/PD/500-12,5/WodaOgień+	2xC75	U75	U75	500	Woda Ogień Plus	12,5	97,5	17	(R)EI15	3760	-
781	CC75/U75/PD/500-12,5/Twarda	2xC75	U75	U75	500	Twarda	12,5	97,5	21	(R)EI15	3360	●
781	CC75/U75/PD/500-12,5/Hydro	2xC75	U75	U75	500	Hydro	12,5	97,5	18	(R)EI15	3760	●
781	CC75/U75/PD/500-15/Ogień+	2xC75	U75	U75	500	Ogień Plus	15	100	22	(R)EI15	3360	-
781	CC75/U75/PD/500-15/Twarda	2xC75	U75	U75	500	Twarda	15	100	24	(R)EI15	3360	●
781	CC75/U75/PD/500-15/Hydro	2xC75	U75	U75	500	Hydro	15	100	22	(R)EI15	3360	●
781	CC75/U75/PD/500-18/Ogień+	2xC75	U75	U75	500	Ogień Plus	18	103	23	(R)EI30	3360	-
783	CC75/U75/PD/500-25/Expert	2xC75	U75	U75	500	Expert	2x12,5	110	23	-	3370	-
783	CC75/U75/PD/500-25/Woda [3]	2xC75	U75	U75	500	Woda	2x12,5	110	24	-	3370	-
783	CC75/U75/PD/500-25/Ogień+	2xC75	U75	U75	500	Ogień Plus	2x12,5	110	27	(R)EI45	3070	-
783	CC75/U75/PD/500-25/WodaOgień+	2xC75	U75	U75	500	Woda Ogień Plus	2x12,5	110	27	(R)EI45	3070	-
783	CC75/U75/PD/500-25/Twarda	2xC75	U75	U75	500	Twarda	2x12,5	110	34	(R)EI45	2840	●
783	CC75/U75/PD/500-25/Hydro	2xC75	U75	U75	500	Hydro	2x12,5	110	29	(R)EI45	3070	●
783	CC75/U75/PD/500-30/Ogień+	2xC75	U75	U75	500	Ogień Plus	2x15,0	115	35	(R)EI60	2840	-
783	CC75/U75/PD/500-30/Twarda	2xC75	U75	U75	500	Twarda	2x15,0	115	40	(R)EI60	2660	●
783	CC75/U75/PD/500-30/Hydro	2xC75	U75	U75	500	Hydro	2x15,0	115	35	(R)EI60	2840	●
785	CC75/U75/PD/500-37,5/Ogień+	2xC75	U75	U75	500	Ogień Plus	3x12,5	122,5	38	(R)EI60	2660	-
785	CC75/U75/PD/500-37,5/WodaOgień+	2xC75	U75	U75	500	Woda Ogień Plus	3x12,5	122,5	38	(R)EI60	2660	-
785	CC75/U75/PD/500-37,5/Twarda	2xC75	U75	U75	500	Twarda	3x12,5	122,5	47	(R)EI60	2380	●
785	CC75/U75/PD/500-37,5/Hydro	2xC75	U75	U75	500	Hydro	3x12,5	122,5	40	(R)EI60	2660	●
785	CC75/U75/PD/500-40/Ogień+	2xC75	U75	U75	500	Ogień Plus	2x12,5+15,0	125	41	(R)EI90	2510	-
785	CC75/U75/PD/500-40/Twarda	2xC75	U75	U75	500	Twarda	2x12,5+15,0	125	50	(R)EI90	2380	●
785	CC75/U75/PD/500-40/Hydro	2xC75	U75	U75	500	Hydro	2x12,5+15,0	125	43	(R)EI90	2510	●
785	CC75/U75/PD/500-55/Ogień+	2xC75	U75	U75	500	Ogień Plus	2x12,5+2x15,0	140	55	(R)EI120	2170	-
785	CC75/U75/PD/500-55/Twarda	2xC75	U75	U75	500	Twarda	2x12,5+2x15,0	140	65,5	(R)EI120	2010	●
785	CC75/U75/PD/500-55/Hydro	2xC75	U75	U75	500	Hydro	2x12,5+2x15,0	140	57	(R)EI120	2170	●
785	CC75/U75/PD/500-60/Ogień+	2xC75	U75	U75	500	Ogień Plus	4x15,0	145	63	(R)EI120	2090	-
785	CC75/U75/PD/500-60/Twarda	2xC75	U75	U75	500	Twarda	4x15,0	145	71	(R)EI120	1940	●
785	CC75/U75/PD/500-60/Hydro	2xC75	U75	U75	500	Hydro	4x15,0	145	63	(R)EI120	2090	●

[1] Požiarna klasifikácia LBO-458-K/20.
[2] Technické posudky ITB 1060/12/R33NK.
[3] V interiéroch s relatívnou vlhkosťou vzduch do 85% (do 10 hodín) použiť dosku Nida Woda, ale v zónach vystavených intenzívnemu pôsobeniu vody odporúčame použiť sadrové dosky s vláknami Nida Hydro (vodorovné a zvislé roviny okolo vane, sprchy atď.)

Strana	Typ systému Nida Strop	Konštrukcia roštu				Opláštenie sadrokartónom		Minimálna výška zavesenia	Hmotnosť výstavby 1 m²	Trieda požiarnej odolnosti [1]	Maximálne rozpätie stropnej výstavby [2]	Špeciálny systém
		Typ nosného profilu Nida	Typ okrajového nosného profilu Nida	Typ okrajového konštrukčného profilu Nida	Maximálny rozstup nosných profilov Nida C100	Nida	Hrúbka					
					[mm]			[mm]	[kg]	[min]	[mm]	
SYSTÉM SAMONOSNÝCH PODHĽADOV NA DVOJITEJ KONŠTRUKCII NIDA C100 S VÝSTUŽNÝM PÁSOM												
787	CC100/U100/PD/500-12,5/Expert	2xC100	U100	U100	500	Expert	12,5	122,5	15	-	4740	-
787	CC100/U100/PD/500-12,5/Woda [3]	2xC100	U100	U100	500	Woda	12,5	122,5	16	-	4100	-
787	CC100/U100/PD/500-12,5/Ogień+	2xC100	U100	U100	500	Ogień Plus	12,5	122,5	18	(R)EI15	4100	-
787	CC100/U100/PD/500-12,5/WodaOgień+	2xC100	U100	U100	500	Woda Ogień Plus	12,5	122,5	18	(R)EI15	4100	-
787	CC100/U100/PD/500-12,5/Twarda	2xC100	U100	U100	500	Twarda	12,5	122,5	21	(R)EI15	3670	●
787	CC100/U100/PD/500-12,5/Hydro	2xC100	U100	U100	500	Hydro	12,5	122,5	19	(R)EI15	4100	●
787	CC100/U100/PD/500-15/Ogień+	2xC100	U100	U100	500	Ogień Plus	15	125	22	(R)EI15	3670	-
787	CC100/U100/PD/500-15/Twarda	2xC100	U100	U100	500	Twarda	15	125	25	(R)EI15	3670	●
787	CC100/U100/PD/500-15/Hydro	2xC100	U100	U100	500	Hydro	15	125	22	(R)EI15	3670	●
787	CC100/U100/PD/500-18/Ogień+	2xC100	U100	U100	500	Ogień Plus	18	128	23	(R)EI30	3670	-
789	CC100/U100/PD/500-25/Expert	2xC100	U100	U100	500	Expert	2x12,5	135	23	-	3700	-
789	CC100/U100/PD/500-25/Woda [3]	2xC100	U100	U100	500	Woda	2x12,5	135	25	-	3700	-
789	CC100/U100/PD/500-25/Ogień+	2xC100	U100	U100	500	Ogień Plus	2x12,5	135	28	(R)EI45	3380	-
789	CC100/U100/PD/500-25/WodaOgień+	2xC100	U100	U100	500	Woda Ogień Plus	2x12,5	135	28	(R)EI45	3380	-
789	CC100/U100/PD/500-25/Twarda	2xC100	U100	U100	500	Twarda	2x12,5	135	34	(R)EI45	3120	●
789	CC100/U100/PD/500-25/Hydro	2xC100	U100	U100	500	Hydro	2x12,5	135	30	(R)EI45	3380	●
789	CC100/U100/PD/500-30/Ogień+	2xC100	U100	U100	500	Ogień Plus	2x15,0	140	36	(R)EI60	2930	-
789	CC100/U100/PD/500-30/Twarda	2xC100	U100	U100	500	Twarda	2x15,0	140	40	(R)EI60	2930	●
789	CC100/U100/PD/500-30/Hydro	2xC100	U100	U100	500	Hydro	2x15,0	140	36	(R)EI60	2930	●
791	CC100/U100/PD/500-37,5/Ogień+	2xC100	U100	U100	500	Ogień Plus	3x12,5	147,5	38	(R)EI60	2930	-
791	CC100/U100/PD/500-37,5/WodaOgień+	2xC100	U100	U100	500	Woda Ogień Plus	3x12,5	147,5	38	(R)EI60	2930	-
791	CC100/U100/PD/500-37,5/Twarda	2xC100	U100	U100	500	Twarda	3x12,5	147,5	47	(R)EI60	2620	●
791	CC100/U100/PD/500-37,5/Hydro	2xC100	U100	U100	500	Hydro	3x12,5	147,5	41	(R)EI60	2760	●
791	CC100/U100/PD/500-40/Ogień+	2xC100	U100	U100	500	Ogień Plus	2x12,5+15,0	150	42	(R)EI90	2760	-
791	CC100/U100/PD/500-40/Twarda	2xC100	U100	U100	500	Twarda	2x12,5+15,0	150	50	(R)EI90	2620	●
791	CC100/U100/PD/500-40/Hydro	2xC100	U100	U100	500	Hydro	2x12,5+15,0	150	43	(R)EI90	2760	●
791	CC100/U100/PD/500-55/Ogień+	2xC100	U100	U100	500	Ogień Plus	2x12,5+2x15,0	165	55,5	(R)EI120	2390	-
791	CC100/U100/PD/500-55/Twarda	2xC100	U100	U100	500	Twarda	2x12,5+2x15,0	165	66	(R)EI120	2210	●
791	CC100/U100/PD/500-55/Hydro	2xC100	U100	U100	500	Hydro	2x12,5+2x15,0	165	57,5	(R)EI120	2390	●
791	CC100/U100/PD/500-60/Ogień+	2xC100	U100	U100	500	Ogień Plus	4x15,0	170	63	(R)EI120	2290	-
791	CC100/U100/PD/500-60/Twarda	2xC100	U100	U100	500	Twarda	4x15,0	170	72	(R)EI120	2130	●
791	CC100/U100/PD/500-60/Hydro	2xC100	U100	U100	500	Hydro	4x15,0	170	63	(R)EI120	2290	●

[1] Požiarna klasifikácia LBO-458-K/20.
[2] Technické posudky ITB 1060/12/R33NK.
[3] V interiéroch s relatívnou vlhkosťou vzduch do 85% (do 10 hodín) použiť dosku Nida Woda, ale v zónach vystavených intenzívnemu pôsobeniu vody odporúčame použiť sadrové dosky s vláknami Nida Hydro (vodorovné a zvislé roviny okolo vane, sprchy atď.)

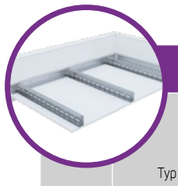

Strana	Typ systému Nida Strop	Konštrukcia roštu				Opláštenie sadrokartónom		Minimálna výška zavesenia	Hmotnosť výstavby 1 m²	Trieda požiarnej odolnosti [1]	Maximálne rozpätie stropnej výstavby [2]	Špeciálny systém
		Typ nosného profilu Nida	Typ okrajového nosného profilu Nida	Typ okrajového konštrukčného profilu Nida	Maximálny rozstup nosných profilov Nida UAR50	Nida	Hrúbka					
					[mm]			[mm]	[kg]	[min]	[mm]	
	SYSTÉM SAMONOSNÝCH PODHĽADOV NA PROFILOCH NIDA UAR50											
793	UAR50/U50/500-12,5/Expert	UAR50	U50	U50	500	Expert	12,5	72,5	12	-	3960	-
793	UAR50/U50/500-12,5/Woda [3]	UAR50	U50	U50	500	Woda	12,5	72,5	13	-	3960	-
793	UAR50/U50/500-12,5/Ogień+	UAR50	U50	U50	500	Ogień Plus	12,5	72,5	14	(R)EI15	3960	-
793	UAR50/U50/500-12,5/WodaOgień+	UAR50	U50	U50	500	Woda Ogień Plus	12,5	72,5	14	(R)EI15	3960	-
793	UAR50/U50/500-12,5/Twarda	UAR50	U50	U50	500	Twarda	12,5	72,5	17	(R)EI15	3430	●
793	UAR50/U50/500-12,5/Hydro	UAR50	U50	U50	500	Hydro	12,5	72,5	15	(R)EI15	3960	●
793	UAR50/U50/500-15/Ogień+	UAR50	U50	U50	500	Ogień Plus	15	75	18	(R)EI15	3430	-
793	UAR50/U50/500-15/Twarda	UAR50	U50	U50	500	Twarda	15	75	19	(R)EI15	3430	●
793	UAR50/U50/500-15/Hydro	UAR50	U50	U50	500	Hydro	15	75	18	(R)EI15	3430	●
793	UAR50/U50/500-18/Ogień+	UAR50	U50	U50	500	Ogień Plus	18	78	18	(R)EI30	3430	-
795	UAR50/U50/500-25/Expert	UAR50	U50	U50	500	Expert	2x12,5	85	20	-	3290	-
795	UAR50/U50/500-25/Woda [3]	UAR50	U50	U50	500	Woda	2x12,5	85	22	-	2950	-
795	UAR50/U50/500-25/Ogień+	UAR50	U50	U50	500	Ogień Plus	2x12,5	85	24	(R)EI45	2950	-
795	UAR50/U50/500-25/WodaOgień+	UAR50	U50	U50	500	Woda Ogień Plus	2x12,5	85	24	(R)EI45	2950	-
795	UAR50/U50/500-25/Twarda	UAR50	U50	U50	500	Twarda	2x12,5	85	30	(R)EI45	2690	●
795	UAR50/U50/500-25/Hydro	UAR50	U50	U50	500	Hydro	2x12,5	85	26	(R)EI45	2690	●
795	UAR50/U50/500-30/Ogień+	UAR50	U50	U50	500	Ogień Plus	2x15,0	90	31	(R)EI60	2490	-
795	UAR50/U50/500-30/Twarda	UAR50	U50	U50	500	Twarda	2x15,0	90	35	(R)EI60	2490	●
795	UAR50/U50/500-30/Hydro	UAR50	U50	U50	500	Hydro	2x15,0	90	31	(R)EI60	2490	●
797	UAR50/U50/500-37,5/Ogień+	UAR50	U50	U50	500	Ogień Plus	3x12,5	97,5	35	(R)EI60	2490	-
797	UAR50/U50/500-37,5/WodaOgień+	UAR50	U50	U50	500	Woda Ogień Plus	3x12,5	97,5	35	(R)EI60	2490	-
797	UAR50/U50/500-37,5/Twarda	UAR50	U50	U50	500	Twarda	3x12,5	97,5	43	(R)EI60	2200	●
797	UAR50/U50/500-37,5/Hydro	UAR50	U50	U50	500	Hydro	3x12,5	97,5	37	(R)EI60	2330	●
797	UAR50/U50/500-40/Ogień+	UAR50	U50	U50	500	Ogień Plus	2x12,5+15,0	100	38	(R)EI90	2330	-
797	UAR50/U50/500-40/Twarda	UAR50	U50	U50	500	Twarda	2x12,5+15,0	100	46	(R)EI90	2080	●
797	UAR50/U50/500-40/Hydro	UAR50	U50	U50	500	Hydro	2x12,5+15,0	100	40	(R)EI90	2330	●
797	UAR50/U50/500-55/Ogień+	UAR50	U50	U50	500	Ogień Plus	2x12,5+2x15,0	115	52	(R)EI120	1990	-
797	UAR50/U50/500-55/Twarda	UAR50	U50	U50	500	Twarda	2x12,5+2x15,0	115	61,5	(R)EI120	1830	●
797	UAR50/U50/500-55/Hydro	UAR50	U50	U50	500	Hydro	2x12,5+2x15,0	115	53,5	(R)EI120	1990	●
797	UAR50/U50/500-60/Ogień+	UAR50	U50	U50	500	Ogień Plus	4x15,0	120	59	(R)EI120	1900	-
797	UAR50/U50/500-60/Twarda	UAR50	U50	U50	500	Twarda	4x15,0	120	67	(R)EI120	1760	●
797	UAR50/U50/500-60/Hydro	UAR50	U50	U50	500	Hydro	4x15,0	120	59	(R)EI120	1900	●

[1] Požiarna klasifikácia LBO-458-K/20.
[2] Technické posudky ITB 1060/12/R33NK.
[3] V interiéroch s relatívnou vlhkosťou vzduch do 85% (do 10 hodín) použiť dosku Nida Woda, ale v zónach vystavených intenzívnemu pôsobeniu vody odporúčame použiť sadrové dosky s vláknami Nida Hydro (vodorovné a zvislé roviny okolo vane, sprchy atď.)

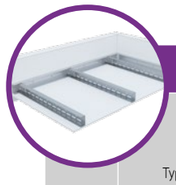

Strana	Typ systému Nida Strop	Konštrukcia roštu				Opláštenie sadrokartónom		Minimálna výška zavesenia	Hmotnosť výstavby 1 m²	Trieda požiarnej odolnosti [1]	Maximálne rozpätie stropnej výstavby [2]	Špeciálny systém
		Typ nosného profilu Nida	Typ okrajového nosného profilu Nida	Typ okrajového konštrukčného profilu Nida	Maximálny rozstup nosných profilov Nida C75	Nida	Hrúbka					
					[mm]			[mm]	[kg]	[min]	[mm]	
	SYSTÉM SAMONOSNÝCH PODHĽADOV NA PROFILOCH NIDA UAR75											
799	UAR75/U75/500-12,5/Expert	UAR75	U75	U75	500	Expert	12,5	97,5	13	-	5370	-
799	UAR75/U75/500-12,5/Woda [3]	UAR75	U75	U75	500	Woda	12,5	97,5	14	-	5370	-
799	UAR75/U75/500-12,5/Ogień+	UAR75	U75	U75	500	Ogień Plus	12,5	97,5	15	(R)EI15	5370	-
799	UAR75/U75/500-12,5/WodaOgień+	UAR75	U75	U75	500	Woda Ogień Plus	12,5	97,5	15	(R)EI15	5370	-
799	UAR75/U75/500-12,5/Twarda	UAR75	U75	U75	500	Twarda	12,5	97,5	18	(R)EI15	4650	●
799	UAR75/U75/500-12,5/Hydro	UAR75	U75	U75	500	Hydro	12,5	97,5	16	(R)EI15	4650	●
799	UAR75/U75/500-15/Ogień+	UAR75	U75	U75	500	Ogień Plus	15	100	18	(R)EI15	4650	-
799	UAR75/U75/500-15/Twarda	UAR75	U75	U75	500	Twarda	15	100	20	(R)EI15	4650	●
799	UAR75/U75/500-15/Hydro	UAR75	U75	U75	500	Hydro	15	100	18	(R)EI15	4650	●
799	UAR75/U75/500-18/Ogień+	UAR75	U75	U75	500	Ogień Plus	18	103	19	(R)EI30	4650	-
801	UAR75/U75/500-25/Expert	UAR75	U75	U75	500	Expert	2x12,5	110	21	-	4120	-
801	UAR75/U75/500-25/Woda [3]	UAR75	U75	U75	500	Woda	2x12,5	110	23	-	4120	-
801	UAR75/U75/500-25/Ogień+	UAR75	U75	U75	500	Ogień Plus	2x12,5	110	25	(R)EI45	4120	-
801	UAR75/U75/500-25/WodaOgień+	UAR75	U75	U75	500	Woda Ogień Plus	2x12,5	110	25	(R)EI45	4120	-
801	UAR75/U75/500-25/Twarda	UAR75	U75	U75	500	Twarda	2x12,5	110	31	(R)EI45	3480	●
801	UAR75/U75/500-25/Hydro	UAR75	U75	U75	500	Hydro	2x12,5	110	27	(R)EI45	3760	●
801	UAR75/U75/500-30/Ogień+	UAR75	U75	U75	500	Ogień Plus	2x15,0	115	32	(R)EI60	3480	-
801	UAR75/U75/500-30/Twarda	UAR75	U75	U75	500	Twarda	2x15,0	115	36	(R)EI60	3260	●
801	UAR75/U75/500-30/Hydro	UAR75	U75	U75	500	Hydro	2x15,0	115	32	(R)EI60	3480	●
803	UAR75/U75/500-37,5/Ogień+	UAR75	U75	U75	500	Ogień Plus	3x12,5	122,5	35	(R)EI60	3480	-
803	UAR75/U75/500-37,5/WodaOgień+	UAR75	U75	U75	500	Woda Ogień Plus	3x12,5	122,5	35	(R)EI60	3480	-
803	UAR75/U75/500-37,5/Twarda	UAR75	U75	U75	500	Twarda	3x12,5	122,5	44	(R)EI60	3070	●
803	UAR75/U75/500-37,5/Hydro	UAR75	U75	U75	500	Hydro	3x12,5	122,5	38	(R)EI60	3260	●
803	UAR75/U75/500-40/Ogień+	UAR75	U75	U75	500	Ogień Plus	2x12,5+15,0	125	39	(R)EI90	3260	-
803	UAR75/U75/500-40/Twarda	UAR75	U75	U75	500	Twarda	2x12,5+15,0	125	46	(R)EI90	2910	●
803	UAR75/U75/500-40/Hydro	UAR75	U75	U75	500	Hydro	2x12,5+15,0	125	41	(R)EI90	3070	●
803	UAR75/U75/500-55/Ogień+	UAR75	U75	U75	500	Ogień Plus	2x12,5+2x15,0	140	53	(R)EI120	2780	-
803	UAR75/U75/500-55/Twarda	UAR75	U75	U75	500	Twarda	2x12,5+2x15,0	140	62,5	(R)EI120	2560	●
803	UAR75/U75/500-55/Hydro	UAR75	U75	U75	500	Hydro	2x12,5+2x15,0	140	54,5	(R)EI120	2780	●
803	UAR75/U75/500-60/Ogień+	UAR75	U75	U75	500	Ogień Plus	4x15,0	145	60	(R)EI120	2660	-
803	UAR75/U75/500-60/Twarda	UAR75	U75	U75	500	Twarda	4x15,0	145	67	(R)EI120	2460	●
803	UAR75/U75/500-60/Hydro	UAR75	U75	U75	500	Hydro	4x15,0	145	60	(R)EI120	2660	●

[1] Požiarna klasifikácia LBO-458-K/20.
[2] Technické posudky ITB 1060/12/R33NK.
[3] V interiéroch s relatívnou vlhkosťou vzduch do 85% (do 10 hodín) použiť dosku Nida Woda, ale v zónach vystavených intenzívnemu pôsobeniu vody odporúčame použiť sadrové dosky s vláknami Nida Hydro (vodorovné a zvislé roviny okolo vane, sprchy atď.)

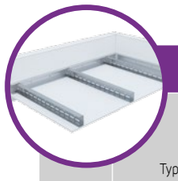

Strana	Typ systému Nida Strop	Konštrukcia roštu				Opláštenie sadrokartónom		Minimálna výška zavesenia	Hmotnosť výstavby 1 m²	Trieda požiarnej odolnosti [1]	Maximálne rozpätie stropnej výstavby [2]	Špeciálny systém
		Typ nosného profilu Nida	Typ okrajového nosného profilu Nida	Typ okrajového konštrukčného profilu Nida	Maximálny rozstup nosných profilov Nida UAR100							
					[mm]	Nida	Hrúbka	[mm]	[kg]	[min]	[mm]	
	SYSTÉM SAMONOSNÝCH PODHĽADOV NA PROFILOCH NIDA UAR100											
805	UAR100/U100/500-12,5/Expert	UAR100	U100	U100	500	Expert	12,5	122,5	14	-	5280	-
805	UAR100/U100/500-12,5/Woda [3]	UAR100	U100	U100	500	Woda	12,5	122,5	14	-	5280	-
805	UAR100/U100/500-12,5/Ogień+	UAR100	U100	U100	500	Ogień Plus	12,5	122,5	16	(R)EI15	4570	-
805	UAR100/U100/500-12,5/WodaOgień+	UAR100	U100	U100	500	Woda Ogień Plus	12,5	122,5	16	(R)EI15	4570	-
805	UAR100/U100/500-12,5/Twarda	UAR100	U100	U100	500	Twarda	12,5	122,5	18	(R)EI15	4570	●
805	UAR100/U100/500-12,5/Hydro	UAR100	U100	U100	500	Hydro	12,5	122,5	16	(R)EI15	4570	●
805	UAR100/U100/500-15/Ogień+	UAR100	U100	U100	500	Ogień Plus	15	125	19	(R)EI15	4570	-
805	UAR100/U100/500-15/Twarda	UAR100	U100	U100	500	Twarda	15	125	21	(R)EI15	4090	●
805	UAR100/U100/500-15/Hydro	UAR100	U100	U100	500	Hydro	15	125	19	(R)EI15	4570	●
805	UAR100/U100/500-18/Ogień+	UAR100	U100	U100	500	Ogień Plus	18	128	20	(R)EI30	4570	-
807	UAR100/U100/500-25/Expert	UAR100	U100	U100	500	Expert	2x12,5	135	22	-	4830	-
807	UAR100/U100/500-25/Woda [3]	UAR100	U100	U100	500	Woda	2x12,5	135	23	-	4830	-
807	UAR100/U100/500-25/Ogień+	UAR100	U100	U100	500	Ogień Plus	2x12,5	135	26	(R)EI45	4410	-
807	UAR100/U100/500-25/WodaOgień+	UAR100	U100	U100	500	Woda Ogień Plus	2x12,5	135	26	(R)EI45	4410	-
807	UAR100/U100/500-25/Twarda	UAR100	U100	U100	500	Twarda	2x12,5	135	31	(R)EI45	4090	●
807	UAR100/U100/500-25/Hydro	UAR100	U100	U100	500	Hydro	2x12,5	135	27	(R)EI45	4410	●
807	UAR100/U100/500-30/Ogień+	UAR100	U100	U100	500	Ogień Plus	2x15,0	140	33	(R)EI60	4090	-
807	UAR100/U100/500-30/Twarda	UAR100	U100	U100	500	Twarda	2x15,0	140	37	(R)EI60	3820	●
807	UAR100/U100/500-30/Hydro	UAR100	U100	U100	500	Hydro	2x15,0	140	33	(R)EI60	4090	●
809	UAR100/U100/500-37,5/Ogień+	UAR100	U100	U100	500	Ogień Plus	3x12,5	147,5	36	(R)EI60	3820	-
809	UAR100/U100/500-37,5/WodaOgień+	UAR100	U100	U100	500	Woda Ogień Plus	3x12,5	147,5	36	(R)EI60	3820	-
809	UAR100/U100/500-37,5/Twarda	UAR100	U100	U100	500	Twarda	3x12,5	147,5	45	(R)EI60	3600	●
809	UAR100/U100/500-37,5/Hydro	UAR100	U100	U100	500	Hydro	3x12,5	147,5	39	(R)EI60	3820	●
809	UAR100/U100/500-40/Ogień+	UAR100	U100	U100	500	Ogień Plus	2x12,5+15,0	150	40	(R)EI90	3820	-
809	UAR100/U100/500-40/Twarda	UAR100	U100	U100	500	Twarda	2x12,5+15,0	150	47	(R)EI90	3420	●
809	UAR100/U100/500-40/Hydro	UAR100	U100	U100	500	Hydro	2x12,5+15,0	150	41	(R)EI90	3600	●
809	UAR100/U100/500-55/Ogień+	UAR100	U100	U100	500	Ogień Plus	2x12,5+2x15,0	165	54	(R)EI120	3260	-
809	UAR100/U100/500-55/Twarda	UAR100	U100	U100	500	Twarda	2x12,5+2x15,0	165	63,5	(R)EI120	3000	●
809	UAR100/U100/500-55/Hydro	UAR100	U100	U100	500	Hydro	2x12,5+2x15,0	165	55,5	(R)EI120	3120	●
809	UAR100/U100/500-60/Ogień+	UAR100	U100	U100	500	Ogień Plus	4x15,0	170	60	(R)EI120	3120	-
809	UAR100/U100/500-60/Twarda	UAR100	U100	U100	500	Twarda	4x15,0	170	68	(R)EI120	2890	●
809	UAR100/U100/500-60/Hydro	UAR100	U100	U100	500	Hydro	4x15,0	170	60	(R)EI120	3120	●

[1] Požiarna klasifikácia LBO-458-K/20.
[2] Technické posudky ITB 1060/12/R33NK.
[3] V interiéroch s relatívnou vlhkosťou vzduch do 85% (do 10 hodín) použiť dosku Nida Woda, ale v zónach vystavených intenzívnemu pôsobeniu vody odporúčame použiť sadrové dosky s vláknami Nida Hydro (vodorovné a zvislé roviny okolo vane, sprchy atď.)

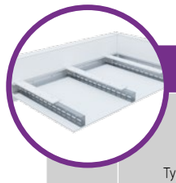

Strana	Typ systému Nida Strop	Konštrukcia roštu				Opláštenie sadrokartónom		Minimálna výška zavesenia	Hmotnosť výstavby 1 m²	Trieda požiarnej odolnosti [1]	Maximálne rozpätie stropnej výstavby [2]	Špeciálny systém
		Typ nosného profilu Nida	Typ okrajového nosného profilu Nida	Typ okrajového konštrukčného profilu Nida	Maximálny rozstup nosných profilov Nida UAR50							
					[mm]	Nida	Hrúbka	[mm]	[kg]	[min]	[mm]	
	SYSTÉM SAMONOSNÝCH PODHĽADOV NA PROFILOCH NIDA UAR50 S VÝSTUŽNÝM PÁSOM											
811	UAR50/U50/PD/500-12,5/Expert	UAR50	U50	U50	500	Expert	12,5	72,5	14	-	4990	-
811	UAR50/U50/PD/500-12,5/Woda [3]	UAR50	U50	U50	500	Woda	12,5	72,5	15	-	4990	-
811	UAR50/U50/PD/500-12,5/Ogień+	UAR50	U50	U50	500	Ogień Plus	12,5	72,5	17	(R)EI15	4310	-
811	UAR50/U50/PD/500-12,5/WodaOgień+	UAR50	U50	U50	500	Woda Ogień Plus	12,5	72,5	17	(R)EI15	4310	-
811	UAR50/U50/PD/500-12,5/Twarda	UAR50	U50	U50	500	Twarda	12,5	72,5	21	(R)EI15	3860	●
811	UAR50/U50/PD/500-12,5/Hydro	UAR50	U50	U50	500	Hydro	12,5	72,5	18	(R)EI15	4310	●
811	UAR50/U50/PD/500-15/Ogień+	UAR50	U50	U50	500	Ogień Plus	15	75	22	(R)EI15	3860	-
811	UAR50/U50/PD/500-15/Twarda	UAR50	U50	U50	500	Twarda	15	75	24	(R)EI15	3860	●
811	UAR50/U50/PD/500-15/Hydro	UAR50	U50	U50	500	Hydro	15	75	22	(R)EI15	3860	●
811	UAR50/U50/PD/500-18/Ogień+	UAR50	U50	U50	500	Ogień Plus	18	78	23	(R)EI30	3860	-
813	UAR50/U50/PD/500-25/Expert	UAR50	U50	U50	500	Expert	2x12,5	85	23	-	4060	-
813	UAR50/U50/PD/500-25/Woda [3]	UAR50	U50	U50	500	Woda	2x12,5	85	24	-	4060	-
813	UAR50/U50/PD/500-25/Ogień+	UAR50	U50	U50	500	Ogień Plus	2x12,5	85	27	(R)EI45	3710	-
813	UAR50/U50/PD/500-25/WodaOgień+	UAR50	U50	U50	500	Woda Ogień Plus	2x12,5	85	27	(R)EI45	3710	-
813	UAR50/U50/PD/500-25/Twarda	UAR50	U50	U50	500	Twarda	2x12,5	85	34	(R)EI45	3430	●
813	UAR50/U50/PD/500-25/Hydro	UAR50	U50	U50	500	Hydro	2x12,5	85	29	(R)EI45	3710	●
813	UAR50/U50/PD/500-30/Ogień+	UAR50	U50	U50	500	Ogień Plus	2x15,0	90	35	(R)EI60	3430	-
813	UAR50/U50/PD/500-30/Twarda	UAR50	U50	U50	500	Twarda	2x15,0	90	40	(R)EI60	3210	●
813	UAR50/U50/PD/500-30/Hydro	UAR50	U50	U50	500	Hydro	2x15,0	90	35	(R)EI60	3430	●
815	UAR50/U50/PD/500-37,5/Ogień+	UAR50	U50	U50	500	Ogień Plus	3x12,5	97,5	38	(R)EI60	3210	-
815	UAR50/U50/PD/500-37,5/WodaOgień+	UAR50	U50	U50	500	Woda Ogień Plus	3x12,5	97,5	38	(R)EI60	3210	-
815	UAR50/U50/PD/500-37,5/Twarda	UAR50	U50	U50	500	Twarda	3x12,5	97,5	47	(R)EI60	2870	●
815	UAR50/U50/PD/500-37,5/Hydro	UAR50	U50	U50	500	Hydro	3x12,5	97,5	40	(R)EI60	3210	●
815	UAR50/U50/PD/500-40/Ogień+	UAR50	U50	U50	500	Ogień Plus	2x12,5+15,0	100	41	(R)EI90	3030	-
815	UAR50/U50/PD/500-40/Twarda	UAR50	U50	U50	500	Twarda	2x12,5+15,0	100	49	(R)EI90	2870	●
815	UAR50/U50/PD/500-40/Hydro	UAR50	U50	U50	500	Hydro	2x12,5+15,0	100	43	(R)EI90	3030	●
815	UAR50/U50/PD/500-55/Ogień+	UAR50	U50	U50	500	Ogień Plus	2x12,5+2x15,0	115	55	(R)EI120	2620	-
815	UAR50/U50/PD/500-55/Twarda	UAR50	U50	U50	500	Twarda	2x12,5+2x15,0	115	65	(R)EI120	2430	●
815	UAR50/U50/PD/500-55/Hydro	UAR50	U50	U50	500	Hydro	2x12,5+2x15,0	115	57	(R)EI120	2620	●
815	UAR50/U50/PD/500-60/Ogień+	UAR50	U50	U50	500	Ogień Plus	4x15,0	120	63	(R)EI120	2520	-
815	UAR50/U50/PD/500-60/Twarda	UAR50	U50	U50	500	Twarda	4x15,0	120	71	(R)EI120	2350	●
815	UAR50/U50/PD/500-60/Hydro	UAR50	U50	U50	500	Hydro	4x15,0	120	63	(R)EI120	2520	●

[1] Požiarna klasifikácia LBO-458-K/20.
[2] Technické posudky ITB 1060/12/R33NK.
[3] V interiéroch s relatívnou vlhkosťou vzduch do 85% (do 10 hodín) použiť dosku Nida Woda, ale v zónach vystavených intenzívnemu pôsobeniu vody odporúčame použiť sadrové dosky s vláknami Nida Hydro (vodorovné a zvislé roviny okolo vane, sprchy atď.)

PRVÉ SYSTÉMY SUCHEJ VÝSTAVBY NA TRHU S OZNAČENÍM CE

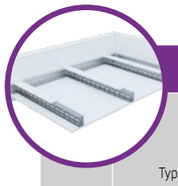

Strana	Typ systému Nida Strop	Konštrukcia roštu				Opláštenie sadrokartónom		Minimálna výška zavesenia	Hmotnosť výstavby 1 m²	Trieda požiarnej odolnosti [1]	Maximálne rozpätie stropnej výstavby [2]	Špeciálny systém
		Typ nosného profilu Nida	Typ okrajového nosného profilu Nida	Typ okrajového konštrukčného profilu Nida	Maximálny rozstup nosných profilov Nida UAR75	Nida	Hrúbka					
					[mm]			[mm]	[kg]	[min]	[mm]	
	SYSTÉM SAMONOSNÝCH PODHĽADOV NA PROFILOCH NIDA UAR75 S VÝSTUŽNÝM PÁSOM											
817	UAR75/U75/PD/500-12,5/Expert	UAR75	U75	U75	500	Expert	12,5	97,5	15	-	5490	-
817	UAR75/U75/PD/500-12,5/Woda [3]	UAR75	U75	U75	500	Woda	12,5	97,5	16	-	4750	-
817	UAR75/U75/PD/500-12,5/Ogień+	UAR75	U75	U75	500	Ogień Plus	12,5	97,5	18	(R)EI15	4750	-
817	UAR75/U75/PD/500-12,5/WodaOgień+	UAR75	U75	U75	500	Woda Ogień Plus	12,5	97,5	18	(R)EI15	4750	-
817	UAR75/U75/PD/500-12,5/Twarda	UAR75	U75	U75	500	Twarda	12,5	97,5	21	(R)EI15	4250	●
817	UAR75/U75/PD/500-12,5/Hydro	UAR75	U75	U75	500	Hydro	12,5	97,5	19	(R)EI15	4750	●
817	UAR75/U75/PD/500-15/Ogień+	UAR75	U75	U75	500	Ogień Plus	15	100	22	(R)EI15	4250	-
817	UAR75/U75/PD/500-15/Twarda	UAR75	U75	U75	500	Twarda	15	100	25	(R)EI15	4250	●
817	UAR75/U75/PD/500-15/Hydro	UAR75	U75	U75	500	Hydro	15	100	22	(R)EI15	4250	●
817	UAR75/U75/PD/500-18/Ogień+	UAR75	U75	U75	500	Ogień Plus	18	103	23	(R)EI30	4250	-
819	UAR75/U75/PD/500-25/Expert	UAR75	U75	U75	500	Expert	2x12,5	110	24	-	4470	-
819	UAR75/U75/PD/500-25/Woda [3]	UAR75	U75	U75	500	Woda	2x12,5	110	25	-	4470	-
819	UAR75/U75/PD/500-25/Ogień+	UAR75	U75	U75	500	Ogień Plus	2x12,5	110	28	(R)EI45	4080	-
819	UAR75/U75/PD/500-25/WodaOgień+	UAR75	U75	U75	500	Woda Ogień Plus	2x12,5	110	28	(R)EI45	4080	-
819	UAR75/U75/PD/500-25/Twarda	UAR75	U75	U75	500	Twarda	2x12,5	110	35	(R)EI45	3780	●
819	UAR75/U75/PD/500-25/Hydro	UAR75	U75	U75	500	Hydro	2x12,5	110	30	(R)EI45	4080	●
819	UAR75/U75/PD/500-30/Ogień+	UAR75	U75	U75	500	Ogień Plus	2x15,0	115	36	(R)EI60	3530	-
819	UAR75/U75/PD/500-30/Twarda	UAR75	U75	U75	500	Twarda	2x15,0	115	41	(R)EI60	3330	●
819	UAR75/U75/PD/500-30/Hydro	UAR75	U75	U75	500	Hydro	2x15,0	115	36	(R)EI60	3530	●
821	UAR75/U75/PD/500-37,5/Ogień+	UAR75	U75	U75	500	Ogień Plus	3x12,5	122,5	38	(R)EI60	3530	-
821	UAR75/U75/PD/500-37,5/WodaOgień+	UAR75	U75	U75	500	Woda Ogień Plus	3x12,5	122,5	38	(R)EI60	3530	-
821	UAR75/U75/PD/500-37,5/Twarda	UAR75	U75	U75	500	Twarda	3x12,5	122,5	48	(R)EI60	3160	●
821	UAR75/U75/PD/500-37,5/Hydro	UAR75	U75	U75	500	Hydro	3x12,5	122,5	41	(R)EI60	3330	●
821	UAR75/U75/PD/500-40/Ogień+	UAR75	U75	U75	500	Ogień Plus	2x12,5+15,0	125	42	(R)EI90	3330	-
821	UAR75/U75/PD/500-40/Twarda	UAR75	U75	U75	500	Twarda	2x12,5+15,0	125	50	(R)EI90	3160	●
821	UAR75/U75/PD/500-40/Hydro	UAR75	U75	U75	500	Hydro	2x12,5+15,0	125	44	(R)EI90	3330	●
821	UAR75/U75/PD/500-55/Ogień+	UAR75	U75	U75	500	Ogień Plus	2x12,5+2x15,0	140	56	(R)EI120	2890	-
821	UAR75/U75/PD/500-55/Twarda	UAR75	U75	U75	500	Twarda	2x12,5+2x15,0	140	66	(R)EI120	2670	●
821	UAR75/U75/PD/500-55/Hydro	UAR75	U75	U75	500	Hydro	2x12,5+2x15,0	140	58	(R)EI120	2890	●
821	UAR75/U75/PD/500-60/Ogień+	UAR75	U75	U75	500	Ogień Plus	4x15,0	145	64	(R)EI120	2770	-
821	UAR75/U75/PD/500-60/Twarda	UAR75	U75	U75	500	Twarda	4x15,0	145	72	(R)EI120	2580	●
821	UAR75/U75/PD/500-60/Hydro	UAR75	U75	U75	500	Hydro	4x15,0	145	64	(R)EI120	2770	●

[1] Požiarna klasifikácia LBO-458-K/20.
[2] Technické posudky ITB 1060/12/R33NK.
[3] V interiéroch s relatívnou vlhkosťou vzduch do 85% (do 10 hodín) použiť dosku Nida Woda, ale v zónach vystavených intenzívnemu pôsobeniu vody odporúčame použiť sadrové dosky s vláknami Nida Hydro (vodorovné a zvislé roviny okolo vane, sprchy atď.)

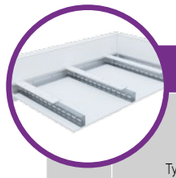

Strana	Typ systému Nida Strop	Konštrukcia roštu				Opláštenie sadrokartónom		Minimálna výška zavesenia	Hmotnosť výstavby 1 m²	Trieda požiarnej odolnosti [1]	Maximálne rozpätie stropnej výstavby [2]	Špeciálny systém
		Typ nosného profilu Nida	Typ okrajového nosného profilu Nida	Typ okrajového konštrukčného profilu Nida	Maximálny rozstup nosných profilov Nida UAR100	Nida	Hrúbka					
					[mm]			[mm]	[kg]	[min]	[mm]	
	SYSTÉM SAMONOSNÝCH PODHĽADOV NA PROFILOCH NIDA UAR100 S VÝSTUŽNÝM PÁSOM											
823	UAR100/U100/PD/500-12,5/Expert	UAR100	U100	U100	500	Expert	12,5	122,5	16	-	5900	-
823	UAR100/U100/PD/500-12,5/Woda [3]	UAR100	U100	U100	500	Woda	12,5	122,5	17	-	5900	-
823	UAR100/U100/PD/500-12,5/Ogień+	UAR100	U100	U100	500	Ogień Plus	12,5	122,5	19	(R)EI15	5900	-
823	UAR100/U100/PD/500-12,5/WodaOgień+	UAR100	U100	U100	500	Woda Ogień Plus	12,5	122,5	19	(R)EI15	5900	-
823	UAR100/U100/PD/500-12,5/Twarda	UAR100	U100	U100	500	Twarda	12,5	122,5	22	(R)EI15	5280	●
823	UAR100/U100/PD/500-12,5/Hydro	UAR100	U100	U100	500	Hydro	12,5	122,5	20	(R)EI15	5900	●
823	UAR100/U100/PD/500-15/Ogień+	UAR100	U100	U100	500	Ogień Plus	15	125	23	(R)EI15	5280	-
823	UAR100/U100/PD/500-15/Twarda	UAR100	U100	U100	500	Twarda	15	125	26	(R)EI15	4820	●
823	UAR100/U100/PD/500-15/Hydro	UAR100	U100	U100	500	Hydro	15	125	23	(R)EI15	5280	●
823	UAR100/U100/PD/500-18/Ogień+	UAR100	U100	U100	500	Ogień Plus	18	128	24	(R)EI30	5280	-
825	UAR100/U100/PD/500-25/Expert	UAR100	U100	U100	500	Expert	2x12,5	110	24	-	5540	-
825	UAR100/U100/PD/500-25/Woda [3]	UAR100	U100	U100	500	Woda	2x12,5	110	26	-	5060	-
825	UAR100/U100/PD/500-25/Ogień+	UAR100	U100	U100	500	Ogień Plus	2x12,5	110	29	(R)EI45	5060	-
825	UAR100/U100/PD/500-25/WodaOgień+	UAR100	U100	U100	500	Woda Ogień Plus	2x12,5	110	29	(R)EI45	5060	-
825	UAR100/U100/PD/500-25/Twarda	UAR100	U100	U100	500	Twarda	2x12,5	110	35	(R)EI45	4680	●
825	UAR100/U100/PD/500-25/Hydro	UAR100	U100	U100	500	Hydro	2x12,5	110	31	(R)EI45	4680	●
825	UAR100/U100/PD/500-30/Ogień+	UAR100	U100	U100	500	Ogień Plus	2x15,0	110	37	(R)EI60	4390	-
825	UAR100/U100/PD/500-30/Twarda	UAR100	U100	U100	500	Twarda	2x15,0	110	41	(R)EI60	4140	●
825	UAR100/U100/PD/500-30/Hydro	UAR100	U100	U100	500	Hydro	2x15,0	110	37	(R)EI60	4390	●
827	UAR100/U100/PD/500-37,5/Ogień+	UAR100	U100	U100	500	Ogień Plus	3x12,5	147,5	39	(R)EI60	4390	-
827	UAR100/U100/PD/500-37,5/WodaOgień+	UAR100	U100	U100	500	Woda Ogień Plus	3x12,5	147,5	39	(R)EI60	4390	-
827	UAR100/U100/PD/500-37,5/Twarda	UAR100	U100	U100	500	Twarda	3x12,5	147,5	48	(R)EI60	3920	●
827	UAR100/U100/PD/500-37,5/Hydro	UAR100	U100	U100	500	Hydro	3x12,5	147,5	42	(R)EI60	4140	●
827	UAR100/U100/PD/500-40/Ogień+	UAR100	U100	U100	500	Ogień Plus	2x12,5+15,0	150	43	(R)EI90	4140	-
827	UAR100/U100/PD/500-40/Twarda	UAR100	U100	U100	500	Twarda	2x12,5+15,0	150	51	(R)EI90	3740	●
827	UAR100/U100/PD/500-40/Hydro	UAR100	U100	U100	500	Hydro	2x12,5+15,0	150	44	(R)EI90	4140	●
827	UAR100/U100/PD/500-55/Ogień+	UAR100	U100	U100	500	Ogień Plus	2x12,5+2x15,0	165	57	(R)EI120	3580	-
827	UAR100/U100/PD/500-55/Twarda	UAR100	U100	U100	500	Twarda	2x12,5+2x15,0	165	67	(R)EI120	3320	●
827	UAR100/U100/PD/500-55/Hydro	UAR100	U100	U100	500	Hydro	2x12,5+2x15,0	165	59	(R)EI120	3580	●
827	UAR100/U100/PD/500-60/Ogień+	UAR100	U100	U100	500	Ogień Plus	4x15,0	170	64	(R)EI120	3440	-
827	UAR100/U100/PD/500-60/Twarda	UAR100	U100	U100	500	Twarda	4x15,0	170	73	(R)EI120	3200	●
827	UAR100/U100/PD/500-60/Hydro	UAR100	U100	U100	500	Hydro	4x15,0	170	64	(R)EI120	3440	●

[1] Požiarna klasifikácia LBO-458-K/20.
[2] Technické posudky ITB 1060/12/R33NK.
[3] V interiéroch s relatívnou vlhkosťou vzduch do 85% (do 10 hodín) použiť dosku Nida Woda, ale v zónach vystavených intenzívnemu pôsobeniu vody odporúčame použiť sadrové dosky s vláknami Nida Hydro (vodorovné a zvislé roviny okolo vane, sprchy atď.)

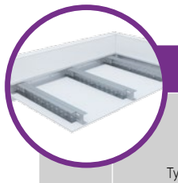

Strana	Typ systému Nida Strop	Konštrukcia roštu				Opláštenie sadrokartónom		Minimálna výška zavesenia	Hmotnosť výstavby 1 m²	Trieda požiarnej odolnosti[1]	Maximálne rozpätie stropnej výstavby[2]	Špeciálny systém
		Typ nosného profilu Nida	Typ okrajového nosného profilu Nida	Typ okrajového konštrukčného profilu Nida	Maximálny rozstup nosných profilov Nida UAR50	Nida	Hrúbka					
					[mm]			[mm]	[kg]	[min]	[mm]	
	SYSTÉM SAMONOSNÝCH PODHĽADOV NA DVOJITEJ NOSNEJ KONŠTRUKCII NIDA UAR50											
829	UARUAR50/U50/500-12,5/Expert	2xUAR50	U50	U50	500	Expert	12,5	72,5	16	-	5240	-
829	UARUAR50/U50/500-12,5/Woda[3]	2xUAR50	U50	U50	500	Woda	12,5	72,5	17	-	5240	-
829	UARUAR50/U50/500-12,5/Ogień+	2xUAR50	U50	U50	500	Ogień Plus	12,5	72,5	18	(R)EI15	5240	-
829	UARUAR50/U50/500-12,5/WodaOgień+	2xUAR50	U50	U50	500	Woda Ogień Plus	12,5	72,5	18	(R)EI15	5240	-
829	UARUAR50/U50/500-12,5/Twarda	2xUAR50	U50	U50	500	Twarda	12,5	72,5	21	(R)EI15	4680	●
829	UARUAR50/U50/500-12,5/Hydro	2xUAR50	U50	U50	500	Hydro	12,5	72,5	19	(R)EI15	5240	●
829	UARUAR50/U50/500-15/Ogień+	2xUAR50	U50	U50	500	Ogień Plus	15	75	21	(R)EI15	4680	-
829	UARUAR50/U50/500-15/Twarda	2xUAR50	U50	U50	500	Twarda	15	75	23	(R)EI15	4680	●
829	UARUAR50/U50/500-15/Hydro	2xUAR50	U50	U50	500	Hydro	15	75	21	(R)EI15	4680	●
829	UARUAR50/U50/500-18/Ogień+	2xUAR50	U50	U50	500	Ogień Plus	18	78	22	(R)EI30	4680	-
831	UARUAR50/U50/500-25/Expert	2xUAR50	U50	U50	500	Expert	2x12,5	85	24	-	4750	-
831	UARUAR50/U50/500-25/Woda[3]	2xUAR50	U50	U50	500	Woda	2x12,5	85	26	-	4340	-
831	UARUAR50/U50/500-25/Ogień+	2xUAR50	U50	U50	500	Ogień Plus	2x12,5	85	28	(R)EI45	4340	-
831	UARUAR50/U50/500-25/WodaOgień+	2xUAR50	U50	U50	500	Woda Ogień Plus	2x12,5	85	28	(R)EI45	4340	-
831	UARUAR50/U50/500-25/Twarda	2xUAR50	U50	U50	500	Twarda	2x12,5	85	34	(R)EI45	4020	●
831	UARUAR50/U50/500-25/Hydro	2xUAR50	U50	U50	500	Hydro	2x12,5	85	30	(R)EI45	4340	●
831	UARUAR50/U50/500-30/Ogień+	2xUAR50	U50	U50	500	Ogień Plus	2x15,0	90	35	(R)EI60	4020	-
831	UARUAR50/U50/500-30/Twarda	2xUAR50	U50	U50	500	Twarda	2x15,0	90	39	(R)EI60	3760	●
831	UARUAR50/U50/500-30/Hydro	2xUAR50	U50	U50	500	Hydro	2x15,0	90	35	(R)EI60	4020	●
833	UARUAR50/U50/500-37,5/Ogień+	2xUAR50	U50	U50	500	Ogień Plus	3x12,5	97,5	38	(R)EI60	3760	-
833	UARUAR50/U50/500-37,5/WodaOgień+	2xUAR50	U50	U50	500	Woda Ogień Plus	3x12,5	97,5	38	(R)EI60	3760	-
833	UARUAR50/U50/500-37,5/Twarda	2xUAR50	U50	U50	500	Twarda	3x12,5	97,5	47	(R)EI60	3360	●
833	UARUAR50/U50/500-37,5/Hydro	2xUAR50	U50	U50	500	Hydro	3x12,5	97,5	41	(R)EI60	3540	●
833	UARUAR50/U50/500-40/Ogień+	2xUAR50	U50	U50	500	Ogień Plus	2x12,5+15,0	100	42	(R)EI90	3540	-
833	UARUAR50/U50/500-40/Twarda	2xUAR50	U50	U50	500	Twarda	2x12,5+15,0	100	49	(R)EI90	3360	●
833	UARUAR50/U50/500-40/Hydro	2xUAR50	U50	U50	500	Hydro	2x12,5+15,0	100	44	(R)EI90	3540	●
833	UARUAR50/U50/500-55/Ogień+	2xUAR50	U50	U50	500	Ogień Plus	2x12,5+2x15,0	115	56	(R)EI120	3070	-
833	UARUAR50/U50/500-55/Twarda	2xUAR50	U50	U50	500	Twarda	2x12,5+2x15,0	115	65	(R)EI120	2950	●
833	UARUAR50/U50/500-55/Hydro	2xUAR50	U50	U50	500	Hydro	2x12,5+2x15,0	115	57,5	(R)EI120	3070	●
833	UARUAR50/U50/500-60/Ogień+	2xUAR50	U50	U50	500	Ogień Plus	4x15,0	120	63	(R)EI120	2950	-
833	UARUAR50/U50/500-60/Twarda	2xUAR50	U50	U50	500	Twarda	4x15,0	120	70	(R)EI120	2840	●
833	UARUAR50/U50/500-60/Hydro	2xUAR50	U50	U50	500	Hydro	4x15,0	120	63	(R)EI120	2950	●

[1] Požiarna klasifikácia LBO-458-K/20.
[2] Technické posudky ITB 1060/12/R33NK.
[3] V interiéroch s relatívnou vlhkosťou vzduch do 85% (do 10 hodín) použiť dosku Nida Woda, ale v zónach vystavených intenzívnemu pôsobeniu vody odporúčame použiť sadrové dosky s vláknami Nida Hydro (vodorovné a zvislé roviny okolo vane, sprchy atď.)

Strana	Typ systému Nida Strop	Konštrukcia roštu				Opláštenie sadrokartónom		Minimálna výška zavesenia	Hmotnosť výstavby 1 m²	Trieda požiarnej odolnosti[1]	Maximálne rozpätie stropnej výstavby[2]	Špeciálny systém
		Typ nosného profilu Nida	Typ okrajového nosného profilu Nida	Typ okrajového konštrukčného profilu Nida	Maximálny rozstup nosných profilov Nida UAR75	Nida	Hrúbka					
					[mm]			[mm]	[kg]	[min]	[mm]	
	SYSTÉM SAMONOSNÝCH PODHĽADOV NA DVOJITEJ NOSNEJ KONŠTRUKCII NIDA UAR75											
835	UARUAR75/U75/500-12,5/Expert	2xUAR75	U75	U75	500	Expert	12,5	97,5	17	-	6500	-
835	UARUAR75/U75/500-12,5/Woda[3]	2xUAR75	U75	U75	500	Woda	12,5	97,5	18	-	6500	-
835	UARUAR75/U75/500-12,5/Ogień+	2xUAR75	U75	U75	500	Ogień Plus	12,5	97,5	19	(R)EI15	6500	-
835	UARUAR75/U75/500-12,5/WodaOgień+	2xUAR75	U75	U75	500	Woda Ogień Plus	12,5	97,5	19	(R)EI15	6500	-
835	UARUAR75/U75/500-12,5/Twarda	2xUAR75	U75	U75	500	Twarda	12,5	97,5	22	(R)EI15	5810	●
835	UARUAR75/U75/500-12,5/Hydro	2xUAR75	U75	U75	500	Hydro	12,5	97,5	20	(R)EI15	6500	●
835	UARUAR75/U75/500-15/Ogień+	2xUAR75	U75	U75	500	Ogień Plus	15	100	23	(R)EI15	5810	-
835	UARUAR75/U75/500-15/Twarda	2xUAR75	U75	U75	500	Twarda	15	100	25	(R)EI15	5810	●
835	UARUAR75/U75/500-15/Hydro	2xUAR75	U75	U75	500	Hydro	15	100	23	(R)EI15	5810	●
835	UARUAR75/U75/500-18/Ogień+	2xUAR75	U75	U75	500	Ogień Plus	18	103	24	(R)EI30	5810	-
837	UARUAR75/U75/500-25/Expert	2xUAR75	U75	U75	500	Expert	2x12,5	110	26	-	5390	-
837	UARUAR75/U75/500-25/Woda[3]	2xUAR75	U75	U75	500	Woda	2x12,5	110	27	-	5390	-
837	UARUAR75/U75/500-25/Ogień+	2xUAR75	U75	U75	500	Ogień Plus	2x12,5	110	30	(R)EI45	5390	-
837	UARUAR75/U75/500-25/WodaOgień+	2xUAR75	U75	U75	500	Woda Ogień Plus	2x12,5	110	30	(R)EI45	5390	-
837	UARUAR75/U75/500-25/Twarda	2xUAR75	U75	U75	500	Twarda	2x12,5	110	35	(R)EI45	4990	●
837	UARUAR75/U75/500-25/Hydro	2xUAR75	U75	U75	500	Hydro	2x12,5	110	31	(R)EI45	4990	●
837	UARUAR75/U75/500-30/Ogień+	2xUAR75	U75	U75	500	Ogień Plus	2x15,0	115	37	(R)EI60	4670	-
837	UARUAR75/U75/500-30/Twarda	2xUAR75	U75	U75	500	Twarda	2x15,0	115	40	(R)EI60	4670	●
837	UARUAR75/U75/500-30/Hydro	2xUAR75	U75	U75	500	Hydro	2x15,0	115	37	(R)EI60	4670	●
839	UARUAR75/U75/500-37,5/Ogień+	2xUAR75	U75	U75	500	Ogień Plus	3x12,5	122,5	40	(R)EI60	4670	-
839	UARUAR75/U75/500-37,5/WodaOgień+	2xUAR75	U75	U75	500	Woda Ogień Plus	3x12,5	122,5	40	(R)EI60	4670	-
839	UARUAR75/U75/500-37,5/Twarda	2xUAR75	U75	U75	500	Twarda	3x12,5	122,5	48	(R)EI60	4180	●
839	UARUAR75/U75/500-37,5/Hydro	2xUAR75	U75	U75	500	Hydro	3x12,5	122,5	42	(R)EI60	4400	●
839	UARUAR75/U75/500-40/Ogień+	2xUAR75	U75	U75	500	Ogień Plus	2x12,5+15,0	125	43	(R)EI90	4400	-
839	UARUAR75/U75/500-40/Twarda	2xUAR75	U75	U75	500	Twarda	2x12,5+15,0	125	51	(R)EI90	3980	●
839	UARUAR75/U75/500-40/Hydro	2xUAR75	U75	U75	500	Hydro	2x12,5+15,0	125	45	(R)EI90	4400	●
839	UARUAR75/U75/500-55/Ogień+	2xUAR75	U75	U75	500	Ogień Plus	2x12,5+2x15,0	140	57,5	(R)EI120	3810	-
839	UARUAR75/U75/500-55/Twarda	2xUAR75	U75	U75	500	Twarda	2x12,5+2x15,0	140	67	(R)EI120	3530	●
839	UARUAR75/U75/500-55/Hydro	2xUAR75	U75	U75	500	Hydro	2x12,5+2x15,0	140	59	(R)EI120	3810	●
839	UARUAR75/U75/500-60/Ogień+	2xUAR75	U75	U75	500	Ogień Plus	4x15,0	145	64	(R)EI120	3660	-
839	UARUAR75/U75/500-60/Twarda	2xUAR75	U75	U75	500	Twarda	4x15,0	145	72	(R)EI120	3410	●
839	UARUAR75/U75/500-60/Hydro	2xUAR75	U75	U75	500	Hydro	4x15,0	145	64	(R)EI120	3660	●

[1] Požiarna klasifikácia LBO-458-K/20.
[2] Technické posudky ITB 1060/12/R33NK.
[3] V interiéroch s relatívnou vlhkosťou vzduch do 85% (do 10 hodín) použiť dosku Nida Woda, ale v zónach vystavených intenzívnemu pôsobeniu vody odporúčame použiť sadrové dosky s vláknami Nida Hydro (vodorovné a zvislé roviny okolo vane, sprchy atď.)

Strana	Typ systému Nida Strop	Konštrukcia roštu				Opláštenie sadrokartónom		Minimálna výška zavesenia	Hmotnosť výstavby 1 m²	Trieda požiarnej odolnosti [1]	Maximálne rozpätie stropnej výstavby [2]	Špeciálny systém
		Typ nosného profilu Nida	Typ okrajového nosného profilu Nida	Typ okrajového konštrukčného profilu Nida	Maximálny rozstup nosných profilov Nida UAR100	Nida	Hrúbka					
					[mm]			[mm]	[kg]	[min]	[mm]	
	SYSTÉM SAMONOSNÝCH PODHĽADOV NA DVOJITEJ NOSNEJ KONŠTRUKCII NIDA UAR100											
841	UARUAR100/U100/500-12,5/Expert	2xUAR100	U100	U100	500	Expert	12,5	122,5	19	-	7730	-
841	UARUAR100/U100/500-12,5/Woda [3]	2xUAR100	U100	U100	500	Woda	12,5	122,5	20	-	7730	-
841	UARUAR100/U100/500-12,5/Ogień+	2xUAR100	U100	U100	500	Ogień Plus	12,5	122,5	21	(R)EI15	6920	-
841	UARUAR100/U100/500-12,5/WodaOgień+	2xUAR100	U100	U100	500	Woda Ogień Plus	12,5	122,5	21	(R)EI15	6920	-
841	UARUAR100/U100/500-12,5/Twarda	2xUAR100	U100	U100	500	Twarda	12,5	122,5	24	(R)EI15	6920	●
841	UARUAR100/U100/500-12,5/Hydro	2xUAR100	U100	U100	500	Hydro	12,5	122,5	22	(R)EI15	6920	●
841	UARUAR100/U100/500-15/Ogień+	2xUAR100	U100	U100	500	Ogień Plus	15	125	24	(R)EI15	6920	-
841	UARUAR100/U100/500-15/Twarda	2xUAR100	U100	U100	500	Twarda	15	125	26	(R)EI15	6310	●
841	UARUAR100/U100/500-15/Hydro	2xUAR100	U100	U100	500	Hydro	15	125	24	(R)EI15	6920	●
841	UARUAR100/U100/500-18/Ogień+	2xUAR100	U100	U100	500	Ogień Plus	18	128	25	(R)EI30	6920	-
843	UARUAR100/U100/500-25/Expert	2xUAR100	U100	U100	500	Expert	2x12,5	135	27	-	6350	-
843	UARUAR100/U100/500-25/Woda [3]	2xUAR100	U100	U100	500	Woda	2x12,5	135	29	-	6350	-
843	UARUAR100/U100/500-25/Ogień+	2xUAR100	U100	U100	500	Ogień Plus	2x12,5	135	31	(R)EI45	5880	-
843	UARUAR100/U100/500-25/WodaOgień+	2xUAR100	U100	U100	500	Woda Ogień Plus	2x12,5	135	31	(R)EI45	5880	-
843	UARUAR100/U100/500-25/Twarda	2xUAR100	U100	U100	500	Twarda	2x12,5	135	37	(R)EI45	5500	●
843	UARUAR100/U100/500-25/Hydro	2xUAR100	U100	U100	500	Hydro	2x12,5	135	33	(R)EI45	5880	●
843	UARUAR100/U100/500-30/Ogień+	2xUAR100	U100	U100	500	Ogień Plus	2x15,0	140	38	(R)EI60	5500	-
843	UARUAR100/U100/500-30/Twarda	2xUAR100	U100	U100	500	Twarda	2x15,0	140	42	(R)EI60	5180	●
843	UARUAR100/U100/500-30/Hydro	2xUAR100	U100	U100	500	Hydro	2x15,0	140	38	(R)EI60	5500	●
845	UARUAR100/U100/500-37,5/Ogień+	2xUAR100	U100	U100	500	Ogień Plus	3x12,5	147,5	41	(R)EI60	5180	-
845	UARUAR100/U100/500-37,5/WodaOgień+	2xUAR100	U100	U100	500	Woda Ogień Plus	3x12,5	147,5	41	(R)EI60	5180	-
845	UARUAR100/U100/500-37,5/Twarda	2xUAR100	U100	U100	500	Twarda	3x12,5	147,5	50	(R)EI60	4920	●
845	UARUAR100/U100/500-37,5/Hydro	2xUAR100	U100	U100	500	Hydro	3x12,5	147,5	44	(R)EI60	5180	●
845	UARUAR100/U100/500-40/Ogień+	2xUAR100	U100	U100	500	Ogień Plus	2x12,5+15,0	150	45	(R)EI90	5180	-
845	UARUAR100/U100/500-40/Twarda	2xUAR100	U100	U100	500	Twarda	2x12,5+15,0	150	52	(R)EI90	4690	●
845	UARUAR100/U100/500-40/Hydro	2xUAR100	U100	U100	500	Hydro	2x12,5+15,0	150	47	(R)EI90	4920	●
845	UARUAR100/U100/500-55/Ogień+	2xUAR100	U100	U100	500	Ogień Plus	2x12,5+2x15,0	165	59	(R)EI120	4490	-
845	UARUAR100/U100/500-55/Twarda	2xUAR100	U100	U100	500	Twarda	2x12,5+2x15,0	165	68,5	(R)EI120	4160	●
845	UARUAR100/U100/500-55/Hydro	2xUAR100	U100	U100	500	Hydro	2x12,5+2x15,0	165	60,5	(R)EI120	4310	●
845	UARUAR100/U100/500-60/Ogień+	2xUAR100	U100	U100	500	Ogień Plus	4x15,0	170	66	(R)EI120	4160	-
845	UARUAR100/U100/500-60/Twarda	2xUAR100	U100	U100	500	Twarda	4x15,0	170	73	(R)EI120	4010	●
845	UARUAR100/U100/500-60/Hydro	2xUAR100	U100	U100	500	Hydro	4x15,0	170	66	(R)EI120	4160	●

[1] Požiarna klasifikácia LBO-458-K/20.
[2] Technické posudky ITB 1060/12/R33NK.
[3] V interiéroch s relatívnou vlhkosťou vzduch do 85% (do 10 hodín) použiť dosku Nida Woda, ale v zónach vystavených intenzívnemu pôsobeniu vody odporúčame použiť sadrové dosky s vláknami Nida Hydro (vodorovné a zvislé roviny okolo vane, sprchy atď.)

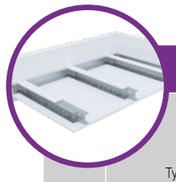

Strana	Typ systému Nida Strop	Konštrukcia roštu				Opláštenie sadrokartónom		Minimálna výška zavesenia	Hmotnosť výstavby 1 m²	Trieda požiarnej odolnosti [1]	Maximálne rozpätie stropnej výstavby [2]	Špeciálny systém
		Typ nosného profilu Nida	Typ okrajového nosného profilu Nida	Typ okrajového konštrukčného profilu Nida	Maximálny rozstup nosných profilov Nida UAR50	Nida	Hrúbka					
					[mm]			[mm]	[kg]	[min]	[mm]	
	SYSTÉM SAMONOSNÝCH PODHĽADOV NA DVOJITEJ NOSNEJ KONŠTRUKCII NIDA UAR50 S VÝSTUŽNÝM PÁSOM											
847	UARUAR50/U50/PD/500-12,5/Expert	2xUAR50	U50	U50	500	Expert	12,5	72,5	18	-	6830	-
847	UARUAR50/U50/PD/500-12,5/Woda [3]	2xUAR50	U50	U50	500	Woda	12,5	72,5	19	-	6830	-
847	UARUAR50/U50/PD/500-12,5/Ogień+	2xUAR50	U50	U50	500	Ogień Plus	12,5	72,5	21	(R)EI15	6110	-
847	UARUAR50/U50/PD/500-12,5/WodaOgień+	2xUAR50	U50	U50	500	Woda Ogień Plus	12,5	72,5	21	(R)EI15	6110	-
847	UARUAR50/U50/PD/500-12,5/Twarda	2xUAR50	U50	U50	500	Twarda	12,5	72,5	24	(R)EI15	6110	●
847	UARUAR50/U50/PD/500-12,5/Hydro	2xUAR50	U50	U50	500	Hydro	12,5	72,5	22	(R)EI15	6110	●
847	UARUAR50/U50/PD/500-15/Ogień+	2xUAR50	U50	U50	500	Ogień Plus	15	75	25	(R)EI15	6110	-
847	UARUAR50/U50/PD/500-15/Twarda	2xUAR50	U50	U50	500	Twarda	15	75	28	(R)EI15	5580	●
847	UARUAR50/U50/PD/500-15/Hydro	2xUAR50	U50	U50	500	Hydro	15	75	25	(R)EI15	6110	●
847	UARUAR50/U50/PD/500-18/Ogień+	2xUAR50	U50	U50	500	Ogień Plus	18	78	26	(R)EI30	5580	-
849	UARUAR50/U50/PD/500-25/Expert	2xUAR50	U50	U50	500	Expert	2x12,5	85	27	-	5870	-
849	UARUAR50/U50/PD/500-25/Woda [3]	2xUAR50	U50	U50	500	Woda	2x12,5	85	28	-	5870	-
849	UARUAR50/U50/PD/500-25/Ogień+	2xUAR50	U50	U50	500	Ogień Plus	2x12,5	85	31	(R)EI45	5430	-
849	UARUAR50/U50/PD/500-25/WodaOgień+	2xUAR50	U50	U50	500	Woda Ogień Plus	2x12,5	85	31	(R)EI45	5430	-
849	UARUAR50/U50/PD/500-25/Twarda	2xUAR50	U50	U50	500	Twarda	2x12,5	85	38	(R)EI45	5080	●
849	UARUAR50/U50/PD/500-25/Hydro	2xUAR50	U50	U50	500	Hydro	2x12,5	85	33	(R)EI45	5430	●
849	UARUAR50/U50/PD/500-30/Ogień+	2xUAR50	U50	U50	500	Ogień Plus	2x15,0	90	39	(R)EI60	5080	-
849	UARUAR50/U50/PD/500-30/Twarda	2xUAR50	U50	U50	500	Twarda	2x15,0	90	44	(R)EI60	4790	●
849	UARUAR50/U50/PD/500-30/Hydro	2xUAR50	U50	U50	500	Hydro	2x15,0	90	39	(R)EI60	5080	●
851	UARUAR50/U50/PD/500-37,5/Ogień+	2xUAR50	U50	U50	500	Ogień Plus	3x12,5	97,5	41	(R)EI60	4790	-
851	UARUAR50/U50/PD/500-37,5/WodaOgień+	2xUAR50	U50	U50	500	Woda Ogień Plus	3x12,5	97,5	41	(R)EI60	4790	-
851	UARUAR50/U50/PD/500-37,5/Twarda	2xUAR50	U50	U50	500	Twarda	3x12,5	97,5	51	(R)EI60	4330	●
851	UARUAR50/U50/PD/500-37,5/Hydro	2xUAR50	U50	U50	500	Hydro	3x12,5	97,5	44	(R)EI60	4790	●
851	UARUAR50/U50/PD/500-40/Ogień+	2xUAR50	U50	U50	500	Ogień Plus	2x12,5+15,0	100	45	(R)EI90	4790	-
851	UARUAR50/U50/PD/500-40/Twarda	2xUAR50	U50	U50	500	Twarda	2x12,5+15,0	100	53	(R)EI90	4330	●
851	UARUAR50/U50/PD/500-40/Hydro	2xUAR50	U50	U50	500	Hydro	2x12,5+15,0	100	47	(R)EI90	4550	●
851	UARUAR50/U50/PD/500-55/Ogień+	2xUAR50	U50	U50	500	Ogień Plus	2x12,5+2x15,0	115	59	(R)EI120	4150	-
851	UARUAR50/U50/PD/500-55/Twarda	2xUAR50	U50	U50	500	Twarda	2x12,5+2x15,0	115	69	(R)EI120	3840	●
851	UARUAR50/U50/PD/500-55/Hydro	2xUAR50	U50	U50	500	Hydro	2x12,5+2x15,0	115	61	(R)EI120	3990	●
851	UARUAR50/U50/PD/500-60/Ogień+	2xUAR50	U50	U50	500	Ogień Plus	4x15,0	120	67	(R)EI120	3840	-
851	UARUAR50/U50/PD/500-60/Twarda	2xUAR50	U50	U50	500	Twarda	4x15,0	120	75	(R)EI120	3710	●
851	UARUAR50/U50/PD/500-60/Hydro	2xUAR50	U50	U50	500	Hydro	4x15,0	120	67	(R)EI120	3840	●

[1] Požiarna klasifikácia LBO-458-K/20.
[2] Technické posudky ITB 1060/12/R33NK.
[3] V interiéroch s relatívnou vlhkosťou vzduch do 85% (do 10 hodín) použiť dosku Nida Woda, ale v zónach vystavených intenzívnemu pôsobeniu vody odporúčame použiť sadrové dosky s vláknami Nida Hydro (vodorovné a zvislé roviny okolo vane, sprchy atď.)

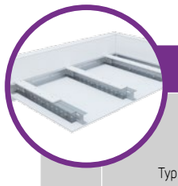

Strana	Typ systému Nida Strop	Konštrukcia roštu				Opláštenie sadrokartónom		Minimálna výška zavesenia	Hmotnosť výstavby 1 m²	Trieda požiarnej odolnosti [1]	Maximálne rozpätie stropnej výstavby [2]	Špeciálny systém
		Typ nosného profilu Nida	Typ okrajového nosného profilu Nida	Typ okrajového konštrukčného profilu Nida	Maximálny rozstup nosných profilov Nida UAR75	Nida	Hrúbka					
					[mm]			[mm]	[kg]	[min]	[mm]	
	SYSTÉM SAMONOSNÝCH PODHĽADOV NA DVOJITEJ NOSNEJ KONŠTRUKCII NIDA UAR575 S VÝSTUŽNÝM PÁSOM											
853	UARUAR75/U75/PD/500-12,5/Expert	2xUAR75	U75	U75	500	Expert	12,5	97,5	20	-	7040	-
853	UARUAR75/U75/PD/500-12,5/Woda [3]	2xUAR75	U75	U75	500	Woda	12,5	97,5	21	-	6300	-
853	UARUAR75/U75/PD/500-12,5/Ogień+	2xUAR75	U75	U75	500	Ogień Plus	12,5	97,5	22	(R)EI15	6300	-
853	UARUAR75/U75/PD/500-12,5/WodaOgień+	2xUAR75	U75	U75	500	Woda Ogień Plus	12,5	97,5	22	(R)EI15	6300	-
853	UARUAR75/U75/PD/500-12,5/Twarda	2xUAR75	U75	U75	500	Twarda	12,5	97,5	26	(R)EI15	5750	●
853	UARUAR75/U75/PD/500-12,5/Hydro	2xUAR75	U75	U75	500	Hydro	12,5	97,5	23	(R)EI15	6300	●
853	UARUAR75/U75/PD/500-15/Ogień+	2xUAR75	U75	U75	500	Ogień Plus	15	100	27	(R)EI15	5750	-
853	UARUAR75/U75/PD/500-15/Twarda	2xUAR75	U75	U75	500	Twarda	15	100	29	(R)EI15	5750	●
853	UARUAR75/U75/PD/500-15/Hydro	2xUAR75	U75	U75	500	Hydro	15	100	27	(R)EI15	5750	●
853	UARUAR75/U75/PD/500-18/Ogień+	2xUAR75	U75	U75	500	Ogień Plus	18	103	28	(R)EI30	5750	-
855	UARUAR75/U75/PD/500-25/Expert	2xUAR75	U75	U75	500	Expert	2x12,5	110	28	-	6330	-
855	UARUAR75/U75/PD/500-25/Woda [3]	2xUAR75	U75	U75	500	Woda	2x12,5	110	30	-	6330	-
855	UARUAR75/U75/PD/500-25/Ogień+	2xUAR75	U75	U75	500	Ogień Plus	2x12,5	110	33	(R)EI45	5860	-
855	UARUAR75/U75/PD/500-25/WodaOgień+	2xUAR75	U75	U75	500	Woda Ogień Plus	2x12,5	110	33	(R)EI45	5860	-
855	UARUAR75/U75/PD/500-25/Twarda	2xUAR75	U75	U75	500	Twarda	2x12,5	110	39	(R)EI45	5480	●
855	UARUAR75/U75/PD/500-25/Hydro	2xUAR75	U75	U75	500	Hydro	2x12,5	110	35	(R)EI45	5860	●
855	UARUAR75/U75/PD/500-30/Ogień+	2xUAR75	U75	U75	500	Ogień Plus	2x15,0	115	41	(R)EI60	5170	-
855	UARUAR75/U75/PD/500-30/Twarda	2xUAR75	U75	U75	500	Twarda	2x15,0	115	45	(R)EI60	5170	●
855	UARUAR75/U75/PD/500-30/Hydro	2xUAR75	U75	U75	500	Hydro	2x15,0	115	41	(R)EI60	5170	●
857	UARUAR75/U75/PD/500-37,5/Ogień+	2xUAR75	U75	U75	500	Ogień Plus	3x12,5	122,5	43	(R)EI60	5170	-
857	UARUAR75/U75/PD/500-37,5/WodaOgień+	2xUAR75	U75	U75	500	Woda Ogień Plus	3x12,5	122,5	43	(R)EI60	5170	-
857	UARUAR75/U75/PD/500-37,5/Twarda	2xUAR75	U75	U75	500	Twarda	3x12,5	122,5	52	(R)EI60	4680	●
857	UARUAR75/U75/PD/500-37,5/Hydro	2xUAR75	U75	U75	500	Hydro	3x12,5	122,5	46	(R)EI60	4910	●
857	UARUAR75/U75/PD/500-40/Ogień+	2xUAR75	U75	U75	500	Ogień Plus	2x12,5+15,0	125	46	(R)EI90	4910	-
857	UARUAR75/U75/PD/500-40/Twarda	2xUAR75	U75	U75	500	Twarda	2x12,5+15,0	125	55	(R)EI90	4680	●
857	UARUAR75/U75/PD/500-40/Hydro	2xUAR75	U75	U75	500	Hydro	2x12,5+15,0	125	48	(R)EI90	4910	●
857	UARUAR75/U75/PD/500-55/Ogień+	2xUAR75	U75	U75	500	Ogień Plus	2x12,5+2x15,0	140	60,5	(R)EI120	4300	-
857	UARUAR75/U75/PD/500-55/Twarda	2xUAR75	U75	U75	500	Twarda	2x12,5+2x15,0	140	70,5	(R)EI120	4000	●
857	UARUAR75/U75/PD/500-55/Hydro	2xUAR75	U75	U75	500	Hydro	2x12,5+2x15,0	140	62,5	(R)EI120	4300	●
857	UARUAR75/U75/PD/500-60/Ogień+	2xUAR75	U75	U75	500	Ogień Plus	4x15,0	145	68	(R)EI120	4150	-
857	UARUAR75/U75/PD/500-60/Twarda	2xUAR75	U75	U75	500	Twarda	4x15,0	145	76	(R)EI120	3870	●
857	UARUAR75/U75/PD/500-60/Hydro	2xUAR75	U75	U75	500	Hydro	4x15,0	145	68	(R)EI120	4150	●

[1] Požiarna klasifikácia LBO-458-K/20.
[2] Technické posudky ITB 1060/12/R33NK.
[3] V interiéroch s relatívnou vlhkosťou vzduch do 85% (do 10 hodín) použiť dosku Nida Woda, ale v zónach vystavených intenzívnemu pôsobeniu vody odporúčame použiť sadrové dosky s vláknami Nida Hydro (vodorovné a zvislé roviny okolo vane, sprchy atď.)

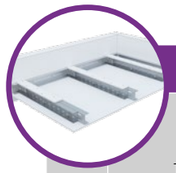

Strana	Typ systému Nida Strop	Konštrukcia roštu				Opláštenie sadrokartónom		Minimálna výška zavesenia	Hmotnosť výstavby 1 m²	Trieda požiarnej odolnosti [1]	Maximálne rozpätie stropnej výstavby [2]	Špeciálny systém
		Typ nosného profilu Nida	Typ okrajového nosného profilu Nida	Typ okrajového konštrukčného profilu Nida	Maximálny rozstup nosných profilov Nida UAR100	Nida	Hrúbka					
					[mm]			[mm]	[kg]	[min]	[mm]	
	SYSTÉM SAMONOSNÝCH PODHĽADOV NA DVOJITEJ NOSNEJ KONŠTRUKCII NIDA UAR100 S VÝSTUŽNÝM PÁSOM											
859	UARUAR100/U100/PD/500-12,5/Expert	2xUAR100	U100	U100	500	Expert	12,5	122,5	21	-	6550	-
859	UARUAR100/U100/PD/500-12,5/Woda [3]	2xUAR100	U100	U100	500	Woda	12,5	122,5	22	-	6550	-
859	UARUAR100/U100/PD/500-12,5/Ogień+	2xUAR100	U100	U100	500	Ogień Plus	12,5	122,5	24	(R)EI15	6550	-
859	UARUAR100/U100/PD/500-12,5/WodaOgień+	2xUAR100	U100	U100	500	Woda Ogień Plus	12,5	122,5	24	(R)EI15	6550	-
859	UARUAR100/U100/PD/500-12,5/Twarda	2xUAR100	U100	U100	500	Twarda	12,5	122,5	27	(R)EI15	5980	●
859	UARUAR100/U100/PD/500-12,5/Hydro	2xUAR100	U100	U100	500	Hydro	12,5	122,5	25	(R)EI15	6550	●
859	UARUAR100/U100/PD/500-15/Ogień+	2xUAR100	U100	U100	500	Ogień Plus	15	125	28	(R)EI15	5980	-
859	UARUAR100/U100/PD/500-15/Twarda	2xUAR100	U100	U100	500	Twarda	15	125	31	(R)EI15	5540	●
859	UARUAR100/U100/PD/500-15/Hydro	2xUAR100	U100	U100	500	Hydro	15	125	28	(R)EI15	5980	●
859	UARUAR100/U100/PD/500-18/Ogień+	2xUAR100	U100	U100	500	Ogień Plus	18	128	29	(R)EI30	5980	-
861	UARUAR100/U100/PD/500-25/Expert	2xUAR100	U100	U100	500	Expert	2x12,5	135	30	-	7120	-
861	UARUAR100/U100/PD/500-25/Woda [3]	2xUAR100	U100	U100	500	Woda	2x12,5	135	31	-	6590	-
861	UARUAR100/U100/PD/500-25/Ogień+	2xUAR100	U100	U100	500	Ogień Plus	2x12,5	135	34	(R)EI45	6590	-
861	UARUAR100/U100/PD/500-25/WodaOgień+	2xUAR100	U100	U100	500	Woda Ogień Plus	2x12,5	135	34	(R)EI45	6590	-
861	UARUAR100/U100/PD/500-25/Twarda	2xUAR100	U100	U100	500	Twarda	2x12,5	135	41	(R)EI45	5810	●
861	UARUAR100/U100/PD/500-25/Hydro	2xUAR100	U100	U100	500	Hydro	2x12,5	135	36	(R)EI45	6170	●
861	UARUAR100/U100/PD/500-30/Ogień+	2xUAR100	U100	U100	500	Ogień Plus	2x15,0	140	42	(R)EI60	5810	-
861	UARUAR100/U100/PD/500-30/Twarda	2xUAR100	U100	U100	500	Twarda	2x15,0	140	47	(R)EI60	5520	●
861	UARUAR100/U100/PD/500-30/Hydro	2xUAR100	U100	U100	500	Hydro	2x15,0	140	42	(R)EI60	5810	●
863	UARUAR100/U100/PD/500-37,5/Ogień+	2xUAR100	U100	U100	500	Ogień Plus	3x12,5	147,5	44	(R)EI60	5810	-
863	UARUAR100/U100/PD/500-37,5/WodaOgień+	2xUAR100	U100	U100	500	Woda Ogień Plus	3x12,5	147,5	44	(R)EI60	5810	-
863	UARUAR100/U100/PD/500-37,5/Twarda	2xUAR100	U100	U100	500	Twarda	3x12,5	147,5	54	(R)EI60	5260	●
863	UARUAR100/U100/PD/500-37,5/Hydro	2xUAR100	U100	U100	500	Hydro	3x12,5	147,5	47	(R)EI60	5520	●
863	UARUAR100/U100/PD/500-40/Ogień+	2xUAR100	U100	U100	500	Ogień Plus	2x12,5+15,0	150	48	(R)EI90	5520	-
863	UARUAR100/U100/PD/500-40/Twarda	2xUAR100	U100	U100	500	Twarda	2x12,5+15,0	150	56	(R)EI90	5030	●
863	UARUAR100/U100/PD/500-40/Hydro	2xUAR100	U100	U100	500	Hydro	2x12,5+15,0	150	50	(R)EI90	5520	●
863	UARUAR100/U100/PD/500-55/Ogień+	2xUAR100	U100	U100	500	Ogień Plus	2x12,5+2x15,0	165	62	(R)EI120	4840	-
863	UARUAR100/U100/PD/500-55/Twarda	2xUAR100	U100	U100	500	Twarda	2x12,5+2x15,0	165	72	(R)EI120	4500	●
863	UARUAR100/U100/PD/500-55/Hydro	2xUAR100	U100	U100	500	Hydro	2x12,5+2x15,0	165	64	(R)EI120	4840	●
863	UARUAR100/U100/PD/500-60/Ogień+	2xUAR100	U100	U100	500	Ogień Plus	4x15,0	170	70	(R)EI120	4660	-
863	UARUAR100/U100/PD/500-60/Twarda	2xUAR100	U100	U100	500	Twarda	4x15,0	170	78	(R)EI120	4360	●
863	UARUAR100/U100/PD/500-60/Hydro	2xUAR100	U100	U100	500	Hydro	4x15,0	170	70	(R)EI120	4660	●

[1] Požiarna klasifikácia LBO-458-K/20.
[2] Technické posudky ITB 1060/12/R33NK.
[3] V interiéroch s relatívnou vlhkosťou vzduch do 85% (do 10 hodín) použiť dosku Nida Woda, ale v zónach vystavených intenzívnemu pôsobeniu vody odporúčame použiť sadrové dosky s vláknami Nida Hydro (vodorovné a zvislé roviny okolo vane, sprchy atď.)

Strana	Typ systému Nida Strop	Konštrukcia roštu: Typ nosného profilu Nida	Konštrukcia roštu: Typ okrajového nosného profilu Nida	Konštrukcia roštu: Typ okrajového konštrukčného profilu Nida	Konštrukcia roštu: Maximálny rozstup nosných profilov Nida C100 [mm]	Opláštenie sadrokartónom: Z vrchu: Nida	Z vrchu: Hrúbka	Odspodu: Nida	Odspodu: Hrúbka	Izolačný materiál (minerálna vlna): Hrúbka [mm]	Izolačný materiál (minerálna vlna): Hustota [kg/m³]	Minimalna Hrúbka zabudowy [mm]	Hmotnosť výstavby 1 m² kg	Trieda požiarnej odolnosti (a → b) [1) 2)] [min]	Maximálne rozpätie stropnej výstavby [2)] [mm]	Špeciálny systém
SYSTÉM SAMOSTATNÝCH PODPOROVÝCH STROPOV NA JEDNOTLIVÝCH A DVOJSTRANNÝCH LOŽISKÁCH STAVEBNEJ NIDA C100 - POŽIARNA ODOLNOSŤ VYŠŠIA																
865	C100/U100/ PD/500/15-15/Ogień+ [4)]	C100	U100	U100	500	Ogień Plus	1x15,0	Ogień Plus	1x15,0	2x50	30	155	41,0	EI60	2010	-
865	C100/U100/ PD/500/15-15/Twarda	C100	U100	U100	500	Twarda	1x15,0	Twarda	1x15,0	2x50	30	155	46,0	EI60	1910	●
865	C100/U100/ PD/500/15-15/Hydro	C100	U100	U100	500	Hydro	1x15,0	Hydro	1x15,0	2x50	30	155	41,0	EI60	2010	●
865	CC100/U100/ PD/500/15-15/Ogień+ [4)]	2xC100	U100	U100	500	Ogień Plus	1x15,0	Ogień Plus	1x15,0	2x50	30	155	43,0	EI60	2740	-
865	CC100/U100/ PD/500/15-15/Twarda	2xC100	U100	U100	500	Twarda	1x15,0	Twarda	1x15,0	2x50	30	155	48,0	EI60	2590	●
865	CC100/U100/ PD/500/15-15/Hydro	2xC100	U100	U100	500	Hydro	1x15,0	Hydro	1x15,0	2x50	30	155	43,0	EI60	2740	●

[1)] Požiarna klasifikácia LBO-458-K/20.
[2)] Vysvetlenie symbolov: (a → b) - požiarna odolnosť pri vystavení ohňu z hornej časti stropu.
[3)] Technické posudky ITB 1060/12/R33NK.
[4)] Použitie systému v prostredí s periodicky zvýšenou relatívnou vlhkosťou vzduchu až do 85% (do 10 hodín denne), napr. V kúpeľniach, kuchyniach atď., Je možné výmenou opláštenia Nida Ogień Plus doskami s min. Typ DFH2, napríklad Nida Woda Ogień Plus.

Strana	Typ systému Nida Strop	Konštrukcia roštu: Typ nosného profilu Nida	Konštrukcia roštu: Typ okrajového nosného profilu Nida	Konštrukcia roštu: Typ okrajového konštrukčného profilu Nida	Konštrukcia roštu: Maximálny rozstup nosných profilov Nida C100 [mm]	Opláštenie sadrokartónom: Z vrchu: Nida	Z vrchu: Hrúbka	Odspodu: Nida	Odspodu: Hrúbka	Izolačný materiál (minerálna vlna): Hrúbka [mm]	Izolačný materiál (minerálna vlna): Hustota [kg/m³]	Minimalna Hrúbka zabudowy [mm]	Hmotnosť výstavby 1 m² kg	Trieda požiarnej odolnosti (a ↔ b) [1) 2)] [min]	Maximálne rozpätie stropnej výstavby [2)] [mm]	Špeciálny systém
SYSTÉM SAMOSTATNÝCH PODPOROVÝCH STROPOV NA JEDNOTLIVÝCH A DVOJSTRANNÝCH LOŽISKÁCH STAVEBNEJ NIDA C100 - DVOJITÁ ODOLNOSŤ POŽIARU																
867	C100/U100/ PD/500/15-30/Ogień+ [4)]	C100	U100	U100	500	Ogień Plus	1x15,0	Ogień Plus	2x15,0	2x50	30	170	54,5	EI60	1800	-
867	C100/U100/ PD/500/15-30/Twarda	C100	U100	U100	500	Twarda	1x15,0	Twarda	2x15,0	2x50	30	170	61,5	EI60	1730	●
867	C100/U100/ PD/500/15-30/Hydro	C100	U100	U100	500	Hydro	1x15,0	Hydro	2x15,0	2x50	30	170	54,5	EI60	1800	●
867	CC100/U100/ PD/500/15-30/Ogień+ [4)]	2xC100	U100	U100	500	Ogień Plus	1x15,0	Ogień Plus	2x15,0	2x50	30	170	56,7	EI60	2390	-
867	CC100/U100/ PD/500/15-30/Twarda	2xC100	U100	U100	500	Twarda	1x15,0	Twarda	2x15,0	2x50	30	170	63,5	EI60	2290	●
867	CC100/U100/ PD/500/15-30/Hydro	2xC100	U100	U100	500	Hydro	1x15,0	Hydro	2x15,0	2x50	30	170	56,7	EI60	2390	●

[1)] Požiarna klasifikácia LBO-458-K/20.
[2)] Vysvetlenie symbolov: (a ↔ b) - požiarna odolnosť pri vystavení ohňu z oboch strán stropu.
[3)] Technické posudky ITB 1060/12/R33NK.
[4)] Použitie systému v prostredí s periodicky zvýšenou relatívnou vlhkosťou vzduchu až do 85% (do 10 hodín denne), napr. V kúpeľniach, kuchyniach atď., Je možné výmenou opláštenia Nida Ogień Plus doskami s min. Typ DFH2, napríklad Nida Woda Ogień Plus.

Strana	Typ systému Nida Strop	Konštrukcia roštu: Typ nosného profilu Nida	Konštrukcia roštu: Typ okrajového nosného profilu Nida	Konštrukcia roštu: Typ okrajového konštrukčného profilu Nida	Konštrukcia roštu: Maximálny rozstup nosných profilov Nida C100 [mm]	Opláštenie sadrokartónom: Z vrchu: Nida	Z vrchu: Hrúbka	Odspodu: Nida	Odspodu: Hrúbka	Izolačný materiál (minerálna vlna): Hrúbka [mm]	Izolačný materiál (minerálna vlna): Hustota [kg/m³]	Minimalna Hrúbka zabudowy [mm]	Hmotnosť výstavby 1 m² kg	Trieda požiarnej odolnosti (a → b) [1) 2)] [min]	Maximálne rozpätie stropnej výstavby [2)] [mm]	Špeciálny systém
SYSTÉM SAMOSTATNÝCH PODPOROVÝCH STROPOV NA JEDNOTLIVÝCH A DVOJSTRANNÝCH LOŽISKÁCH STAVEBNEJ NIDA C100 - POŽIARNA ODOLNOSŤ VYŠŠIA																
869	C100/U100/ PD/500/15-30/Ogień+ [4)]	C100	U100	U100	500	Ogień Plus	1x15,0	Ogień Plus	2x15,0	2x50	30	170	54,5	EI120	1800	-
869	C100/U100/ PD/500/15-30/Twarda	C100	U100	U100	500	Twarda	1x15,0	Twarda	2x15,0	2x50	30	170	61,5	EI120	1730	●
869	C100/U100/ PD/500/15-30/Hydro	C100	U100	U100	500	Hydro	1x15,0	Hydro	2x15,0	2x50	30	170	54,5	EI120	1800	●
869	CC100/U100/ PD/500/15-30/Ogień+ [4)]	2xC100	U100	U100	500	Ogień Plus	1x15,0	Ogień Plus	2x15,0	2x50	30	170	56,7	EI120	2390	-
869	CC100/U100/ PD/500/15-30/Twarda	2xC100	U100	U100	500	Twarda	1x15,0	Twarda	2x15,0	2x50	30	170	63,5	EI120	2290	●
869	CC100/U100/ PD/500/15-30/Hydro	2xC100	U100	U100	500	Hydro	1x15,0	Hydro	2x15,0	2x50	30	170	56,7	EI120	2390	●

[1)] Požiarna klasifikácia LBO-458-K/20.
[2)] Vysvetlenie symbolov: (a ↔ b) - požiarna odolnosť pri vystavení ohňu z hornej časti stropu.
[3)] Technické posudky ITB 1060/12/R33NK.
[4)] Použitie systému v prostredí s periodicky zvýšenou relatívnou vlhkosťou vzduchu až do 85% (do 10 hodín denne), napr. V kúpeľniach, kuchyniach atď., Je možné výmenou opláštenia Nida Ogień Plus doskami s min. Typ DFH2, napríklad Nida Woda Ogień Plus.

Strana	Typ systému Nida Strop	Konštrukcia roštu: Typ nosného profilu Nida	Konštrukcia roštu: Typ okrajového nosného profilu Nida	Konštrukcia roštu: Typ okrajového konštrukčného profilu Nida	Konštrukcia roštu: Maximálny rozstup nosných profilov Nida C100 [mm]	Opláštenie sadrokartónom: Z vrchu: Nida	Z vrchu: Hrúbka	Odspodu: Nida	Odspodu: Hrúbka	Izolačný materiál (minerálna vlna): Hrúbka [mm]	Izolačný materiál (minerálna vlna): Hustota [kg/m³]	Minimalna Hrúbka zabudowy [mm]	Hmotnosť výstavby 1 m² kg	Trieda požiarnej odolnosti (a ↔ b) [1) 2)] [min]	Maximálne rozpätie stropnej výstavby [2)] [mm]	Špeciálny systém
SYSTÉM SAMOSTATNÝCH PODPOROVÝCH STROPOV NA JEDNOTLIVÝCH A DVOJSTRANNÝCH LOŽISKÁCH STAVEBNEJ NIDA C100 - DVOJITÁ ODOLNOSŤ POŽIARU																
871	C100/U100/ PD/500/30-55/Ogień+ [4)]	C100	U100	U100	500	Ogień Plus	2x15,0	Ogień Plus	2x12,5 + 2x15,0	2x50	30	210	89,0	EI120	1560	-
871	C100/U100/ PD/500/30-55/Twarda	C100	U100	U100	500	Twarda	2x15,0	Twarda	2x12,5 + 2x15,0	2x50	30	210	103,0	EI120	1560	●
871	C100/U100/ PD/500/30-55/Hydro	C100	U100	U100	500	Hydro	2x15,0	Hydro	2x12,5 + 2x15,0	2x50	30	210	90,0	EI120	1560	●
871	CC100/U100/ PD/500/30-55/Ogień+ [4)]	2xC100	U100	U100	500	Ogień Plus	2x15,0	Ogień Plus	2x12,5 + 2x15,0	2x50	30	210	91,0	EI120	2000	-
871	CC100/U100/ PD/500/30-55/Twarda	2xC100	U100	U100	500	Twarda	2x15,0	Twarda	2x12,5 + 2x15,0	2x50	30	210	105,0	EI120	2000	●
871	CC100/U100/ PD/500/30-55/Hydro	2xC100	U100	U100	500	Hydro	2x15,0	Hydro	2x12,5 + 2x15,0	2x50	30	210	92,0	EI120	2000	●

[1)] Požiarna klasifikácia LBO-458-K/20.
[2)] Vysvetlenie symbolov: (a ↔ b) - požiarna odolnosť pri vystavení ohňu z oboch strán stropu.
[3)] Technické posudky ITB 1060/12/R33NK.
[4)] Použitie systému v prostredí s periodicky zvýšenou relatívnou vlhkosťou vzduchu až do 85% (do 10 hodín denne), napr. V kúpeľniach, kuchyniach atď., Je možné výmenou opláštenia Nida Ogień Plus doskami s min. Typ DFH2, napríklad Nida Woda Ogień Plus.

Strana	Typ systému Nida Strop	Konštrukcia roštu: Typ nosného profilu Nida	Konštrukcia roštu: Typ okrajového nosného profilu Nida	Konštrukcia roštu: Typ okrajového konštrukčného profilu Nida	Konštrukcia roštu: Maximálny rozstup nosných profilov Nida C100 [mm]	Opláštenie sadrokartónom: Z vrchu Nida	Z vrchu Hrúbka	Odspodu Nida	Odspodu Hrúbka	Izolačný materiál (minerálna vlna) Hrúbka [mm]	Izolačný materiál (minerálna vlna) Hustota [kg/m³]	Minimalna Hrúbka zabudowy [mm]	Hmotnosť výstavby 1 m² kg	Trieda požiarnej odolnosti (a → b) [1) 2)] [min]	Maximálne rozpätie stropnej výstavby [2)] [mm]	Špeciálny systém
	SYSTÉM SAMOSTATNÝCH PODPOROVÝCH STROPOV NA JEDNOTLIVÝCH A DVOJSTRANNÝCH LOŽISKÁCH STAVEBNEJ NIDA C100 - POŽIARNA ODOLNOSŤ VYŠŠIA															
873	C100/U100/PD/500/30-30/Ogień+ [4)]	C100	U100	U100	500	Ogień Plus	2x15,0	Ogień Plus	2x15,0	2x50	30	185	68,0	EI180	1670	-
873	C100/U100/PD/500/30-30/Twarda	C100	U100	U100	500	Twarda	2x15,0	Twarda	2x15,0	2x50	30	185	77,0	EI180	1560	●
873	C100/U100/PD/500/30-30/Hydro	C100	U100	U100	500	Hydro	2x15,0	Hydro	2x15,0	2x50	30	185	68,0	EI180	1670	●
873	CC100/U100/PD/500/30-30/Ogień+ [4)]	2xC100	U100	U100	500	Ogień Plus	2x15,0	Ogień Plus	2x15,0	2x50	30	185	71,0	EI180	2130	-
873	CC100/U100/PD/500/30-30/Twarda	2xC100	U100	U100	500	Twarda	2x15,0	Twarda	2x15,0	2x50	30	185	79,0	EI180	2000	●
873	CC100/U100/PD/500/30-30/Hydro	2xC100	U100	U100	500	Hydro	2x15,0	Hydro	2x15,0	2x50	30	185	71,0	EI180	2130	●

[1)] Požiarna klasifikácia LBO-458-K/20.
[2)] Vysvetlenie symbolov: (a → b) - požiarna odolnosť pri vystavení ohňu z hornej časti stropu.
[3)] Technické posudky ITB 1060/12/R33NK.
[4)] Použitie systému v prostredí s periodicky zvýšenou relatívnou vlhkosťou vzduchu až do 85% (do 10 hodín denne), napr. V kúpeľniach, kuchyniach atď., Je možné výmenou opláštenia Nida Ogień Plus doskami s min. Typ DFH2, napríklad Nida Woda Ogień Plus.

Strana	Typ systému Nida Strop	Konštrukcia roštu: Typ nosného profilu Nida	Konštrukcia roštu: Typ okrajového nosného profilu Nida	Konštrukcia roštu: Typ okrajového konštrukčného profilu Nida	Konštrukcia roštu: Maximálny rozstup nosných profilov Nida C100 [mm]	Opláštenie sadrokartónom: Z vrchu Nida	Z vrchu Hrúbka	Odspodu Nida	Odspodu Hrúbka	Izolačný materiál (minerálna vlna) Hrúbka [mm]	Izolačný materiál (minerálna vlna) Hustota [kg/m³]	Minimalna Hrúbka zabudowy [mm]	Hmotnosť výstavby 1 m² kg	Trieda požiarnej odolnosti (a → b) [1) 2)] [min]	Maximálne rozpätie stropnej výstavby [2)] [mm]	Špeciálny systém
	SYSTÉM SAMOSTATNÝCH PODPOROVÝCH STROPOV NA JEDNOTLIVÝCH A DVOJSTRANNÝCH LOŽISKÁCH NIDA UAR100 - POŽIARNA ODOLNOSŤ VYŠŠIA															
875	UAR100/U100/PD/500/15-15/Ogień+ [4)]	UAR100	U100	U100	500	Ogień Plus	1x15,0	Ogień Plus	1x15,0	2x50	30	155	44,5	EI60	3940	-
875	UAR100/U100/PD/500/15-15/Twarda	UAR100	U100	U100	500	Twarda	1x15,0	Twarda	1x15,0	2x50	30	155	49,0	EI60	3730	●
875	UAR100/U100/PD/500/15-15/Hydro	UAR100	U100	U100	500	Hydro	1x15,0	Hydro	1x15,0	2x50	30	155	44,5	EI60	3940	●
875	UARUAR100/U100/PD/500/15-15/Ogień+ [4)]	2xUAR100	U100	U100	500	Ogień Plus	1x15,0	Ogień Plus	1x15,0	2x50	30	155	50,0	EI60	4420	-
875	UARUAR100/U100/PD/500/15-15/Twarda	2xUAR100	U100	U100	500	Twarda	1x15,0	Twarda	1x15,0	2x50	30	155	54,0	EI60	4420	●
875	UARUAR100/U100/PD/500/15-15/Hydro	2xUAR100	U100	U100	500	Hydro	1x15,0	Hydro	1x15,0	2x50	30	155	50,0	EI60	4420	●

[1)] Požiarna klasifikácia LBO-458-K/20.
[2)] Vysvetlenie symbolov: (a → b) - požiarna odolnosť pri vystavení ohňu z hornej časti stropu.
[3)] Technické posudky ITB 1060/12/R33NK.
[4)] Použitie systému v prostredí s periodicky zvýšenou relatívnou vlhkosťou vzduchu až do 85% (do 10 hodín denne), napr. V kúpeľniach, kuchyniach atď., Je možné výmenou opláštenia Nida Ogień Plus doskami s min. Typ DFH2, napríklad Nida Woda Ogień Plus.

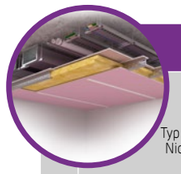

Strana	Typ systému Nida Strop	Konštrukcia roštu: Typ nosného profilu Nida	Konštrukcia roštu: Typ okrajového nosného profilu Nida	Konštrukcia roštu: Typ okrajového konštrukčného profilu Nida	Konštrukcia roštu: Maximálny rozstup nosných profilov Nida C100 [mm]	Opláštenie sadrokartónom: Z vrchu Nida	Z vrchu Hrúbka	Odspodu Nida	Odspodu Hrúbka	Izolačný materiál (minerálna vlna) Hrúbka [mm]	Izolačný materiál (minerálna vlna) Hustota [kg/m³]	Minimalna Hrúbka zabudowy [mm]	Hmotnosť výstavby 1 m² kg	Trieda požiarnej odolnosti (a ↔ b) [1) 2)] [min]	Maximálne rozpätie stropnej výstavby [2)] [mm]	Špeciálny systém
	SYSTÉM SAMOSTATNÝCH PODPOROVÝCH STROPOV NA JEDNOTLIVÝCH A DVOJSTRANNÝCH LOŽISKÁCH NIDA UAR100 - DVOJITÁ ODOLNOSŤ POŽIARU															
877	UAR100/U100/PD/500/15-30/Ogień+ [4)]	UAR100	U100	U100	500	Ogień Plus	1x15,0	Ogień Plus	2x15,0	2x50	30	170	58,0	EI60	3580	-
877	UAR100/U100/PD/500/15-30/Twarda	UAR100	U100	U100	500	Twarda	1x15,0	Twarda	2x15,0	2x50	30	170	64,5	EI60	3440	●
877	UAR100/U100/PD/500/15-30/Hydro	UAR100	U100	U100	500	Hydro	1x15,0	Hydro	2x15,0	2x50	30	170	58,0	EI60	3580	●
877	UARUAR100/U100/PD/500/15-30/Ogień+ [4)]	2xUAR100	U100	U100	500	Ogień Plus	1x15,0	Ogień Plus	2x15,0	2x50	30	170	63,0	EI60	4840	-
877	UARUAR100/U100/PD/500/15-30/Twarda	2xUAR100	U100	U100	500	Twarda	1x15,0	Twarda	2x15,0	2x50	30	170	70,0	EI60	4660	●
877	UARUAR100/U100/PD/500/15-30/Hydro	2xUAR100	U100	U100	500	Hydro	1x15,0	Hydro	2x15,0	2x50	30	170	63,0	EI60	4840	●

[1)] Požiarna klasifikácia LBO-458-K/20.
[2)] Vysvetlenie symbolov: (a ↔ b) - požiarna odolnosť pri vystavení ohňu z oboch strán stropu.
[3)] Technické posudky ITB 1060/12/R33NK.
[4)] Použitie systému v prostredí s periodicky zvýšenou relatívnou vlhkosťou vzduchu až do 85% (do 10 hodín denne), napr. V kúpeľniach, kuchyniach atď., Je možné výmenou opláštenia Nida Ogień Plus doskami s min. Typ DFH2, napríklad Nida Woda Ogień Plus.

Strana	Typ systému Nida Strop	Konštrukcia roštu: Typ nosného profilu Nida	Konštrukcia roštu: Typ okrajového nosného profilu Nida	Konštrukcia roštu: Typ okrajového konštrukčného profilu Nida	Konštrukcia roštu: Maximálny rozstup nosných profilov Nida C100 [mm]	Opláštenie sadrokartónom: Z vrchu Nida	Z vrchu Hrúbka	Odspodu Nida	Odspodu Hrúbka	Izolačný materiál (minerálna vlna) Hrúbka [mm]	Izolačný materiál (minerálna vlna) Hustota [kg/m³]	Minimalna Hrúbka zabudowy [mm]	Hmotnosť výstavby 1 m² kg	Trieda požiarnej odolnosti (a → b) [1) 2)] [min]	Maximálne rozpätie stropnej výstavby [2)] [mm]	Špeciálny systém
	SYSTÉM SAMOSTATNÝCH PODPOROVÝCH STROPOV NA JEDNOTLIVÝCH A DVOJSTRANNÝCH LOŽISKÁCH NIDA UAR100 - POŽIARNA ODOLNOSŤ VYŠŠIA															
879	UAR100/U100/PD/500/15-30/Ogień+ [4)]	UAR100	U100	U100	500	Ogień Plus	1x15,0	Ogień Plus	2x15,0	2x50	30	170	58,0	EI120	3580	-
879	UAR100/U100/PD/500/15-30/Twarda	UAR100	U100	U100	500	Twarda	1x15,0	Twarda	2x15,0	2x50	30	170	64,5	EI120	3440	●
879	UAR100/U100/PD/500/15-30/Hydro	UAR100	U100	U100	500	Hydro	1x15,0	Hydro	2x15,0	2x50	30	170	58,0	EI120	3580	●
879	UARUAR100/U100/PD/500/15-30/Ogień+ [4)]	2xUAR100	U100	U100	500	Ogień Plus	1x15,0	Ogień Plus	2x15,0	2x50	30	170	63,0	EI120	4840	-
879	UARUAR100/U100/PD/500/15-30/Twarda	2xUAR100	U100	U100	500	Twarda	1x15,0	Twarda	2x15,0	2x50	30	170	70,0	EI120	4660	●
879	UARUAR100/U100/PD/500/15-30/Hydro	2xUAR100	U100	U100	500	Hydro	1x15,0	Hydro	2x15,0	2x50	30	170	63,0	EI120	4840	●

[1)] Požiarna klasifikácia LBO-458-K/20.
[2)] Vysvetlenie symbolov: (a → b) - požiarna odolnosť pri vystavení ohňu z hornej časti stropu.
[3)] Technické posudky ITB 1060/12/R33NK.
[4)] Použitie systému v prostredí s periodicky zvýšenou relatívnou vlhkosťou vzduchu až do 85% (do 10 hodín denne), napr. V kúpeľniach, kuchyniach atď., Je možné výmenou opláštenia Nida Ogień Plus doskami s min. Typ DFH2, napríklad Nida Woda Ogień Plus.

Strana	Typ systému Nida Strop	Konštrukcia roštu: Typ nosného profilu Nida	Konštrukcia roštu: Typ okrajového nosného profilu Nida	Konštrukcia roštu: Typ okrajového konštrukčného profilu Nida	Konštrukcia roštu: Maximálny rozstup nosných profilov Nida C100 [mm]	Opláštenie sadrokartónom: Z vrchu Nida	Z vrchu Hrúbka	Odspodu Nida	Odspodu Hrúbka	Izolačný materiál (minerálna vlna) Hrúbka [mm]	Izolačný materiál (minerálna vlna) Hustota [kg/m³]	Minimalna Hrúbka zabudowy [mm]	Hmotnosť výstavby 1 m² kg	Trieda požiarnej odolnosti (a ↔ b) [1) 2)] [min]	Maximálne rozpätie stropnej výstavby [2)] [mm]	Špeciálny systém
	SYSTÉM SAMOSTATNÝCH PODPOROVÝCH STROPOV NA JEDNOTLIVÝCH A DVOJSTRANNÝCH LOŽISKÁCH NIDA UAR100 - DVOJITÁ ODOLNOSŤ POŽIARU															
881	UAR100/U100/PD/500/30-55/Ogień+ [4)]	UAR100	U100	U100	500	Ogień Plus	2x15,0	Ogień Plus	2x12,5 + 2x15,0	2x50	30	210	92,0	EI120	3100	-
881	UAR100/U100/PD/500/30-55/Twarda	UAR100	U100	U100	500	Twarda	2x15,0	Twarda	2x12,5 + 2x15,0	2x50	30	210	106,0	EI120	3100	●
881	UAR100/U100/PD/500/30-55/Hydro	UAR100	U100	U100	500	Hydro	2x15,0	Hydro	2x12,5 + 2x15,0	2x50	30	210	93,0	EI120	3100	●
881	UARUAR100/U100/PD/500/30-55/Ogień+ [4)]	2xUAR100	U100	U100	500	Ogień Plus	2x15,0	Ogień Plus	2x12,5 + 2x15,0	2x50	30	210	97,0	EI120	4360	-
881	UARUAR100/U100/PD/500/30-55/Twarda	2xUAR100	U100	U100	500	Twarda	2x15,0	Twarda	2x12,5 + 2x15,0	2x50	30	210	111,0	EI120	4360	●
881	UARUAR100/U100/PD/500/30-55/Hydro	2xUAR100	U100	U100	500	Hydro	2x15,0	Hydro	2x12,5 + 2x15,0	2x50	30	210	98,5	EI120	4360	●

[1)] Požiarna klasifikácia LBO-458-K/20.
[2)] Vysvetlenie symbolov: (a ↔ b) - požiarna odolnosť pri vystavení ohňu z oboch strán stropu.
[3)] Technické posudky ITB 1060/12/R33NK.
[4)] Použitie systému v prostredí s periodicky zvýšenou relatívnou vlhkosťou vzduchu až do 85% (do 10 hodín denne), napr. V kúpeľniach, kuchyniach atď., Je možné výmenou opláštenia Nida Ogień Plus doskami s min. Typ DFH2, napríklad Nida Woda Ogień Plus.

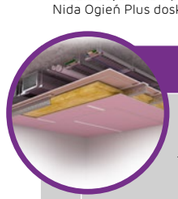

Strana	Typ systému Nida Strop	Konštrukcia roštu: Typ nosného profilu Nida	Konštrukcia roštu: Typ okrajového nosného profilu Nida	Konštrukcia roštu: Typ okrajového konštrukčného profilu Nida	Konštrukcia roštu: Maximálny rozstup nosných profilov Nida C100 [mm]	Opláštenie sadrokartónom: Z vrchu Nida	Z vrchu Hrúbka	Odspodu Nida	Odspodu Hrúbka	Izolačný materiál (minerálna vlna) Hrúbka [mm]	Izolačný materiál (minerálna vlna) Hustota [kg/m³]	Minimalna Hrúbka zabudowy [mm]	Hmotnosť výstavby 1 m² kg	Trieda požiarnej odolnosti (a → b) [1) 2)] [min]	Maximálne rozpätie stropnej výstavby [2)] [mm]	Špeciálny systém
	SYSTÉM SAMOSTATNÝCH PODPOROVÝCH STROPOV NA JEDNOTLIVÝCH A DVOJSTRANNÝCH LOŽISKÁCH NIDA UAR100 - POŽIARNA ODOLNOSŤ VYŠŠIA															
883	UAR100/U100/PD/500/30-30/Ogień+	UAR100	U100	U100	500	Ogień Plus	2x15,0	Ogień Plus	2x15,0	2x50	30	185	72,0	EI180	3200	-
883	UAR100/U100/PD/500/30-30/Twarda	UAR100	U100	U100	500	Twarda	2x15,0	Twarda	2x15,0	2x50	30	185	80,0	EI180	3100	●
883	UAR100/U100/PD/500/30-30/Hydro	UAR100	U100	U100	500	Hydro	2x15,0	Hydro	2x15,0	2x50	30	185	72,0	EI180	3200	●
883	UARUAR100/U100/PD/500/30-30/Ogień+ [4)]	2xUAR100	U100	U100	500	Ogień Plus	2x15,0	Ogień Plus	2x15,0	2x50	30	185	77,0	EI180	4360	-
883	UARUAR100/U100/PD/500/30-30/Twarda	2xUAR100	U100	U100	500	Twarda	2x15,0	Twarda	2x15,0	2x50	30	185	85,0	EI180	4360	●
883	UARUAR100/U100/PD/500/30-30/Hydro	2xUAR100	U100	U100	500	Hydro	2x15,0	Hydro	2x15,0	2x50	30	185	77,0	EI180	4360	●

[1)] Požiarna klasifikácia LBO-458-K/20.
[2)] Vysvetlenie symbolov: (a → b) - požiarna odolnosť pri vystavení ohňu z hornej časti stropu.
[3)] Technické posudky ITB 1060/12/R33NK.
[4)] Použitie systému v prostredí s periodicky zvýšenou relatívnou vlhkosťou vzduchu až do 85% (do 10 hodín denne), napr. V kúpeľniach, kuchyniach atď., Je možné výmenou opláštenia Nida Ogień Plus doskami s min. Typ DFH2, napríklad Nida Woda Ogień Plus.

PRVÉ SYSTÉMY SUCHEJ VÝSTAVBY NA TRHU S OZNAČENÍM CE

Nida Strop

Trieda požiarnej odolnosti:	Maximálne rozpätie výstavby:	Minimálna výška zavesenia:	Hmotnosť 1 m² výstavby:	Číslo súvisiaceho dokladu:
(R)EI15 (R)EI30	2720 mm	72,5 mm	10,0-17,0 kg	EN13964:2014-05

Vyhlásenie o úžitkových vlastnostiach:
DoP/Ceiling System/0041/15.11.2016

SYSTÉMY:

C50/U50/500-12,5; C50/U50/500-15; C50/U50/500-18

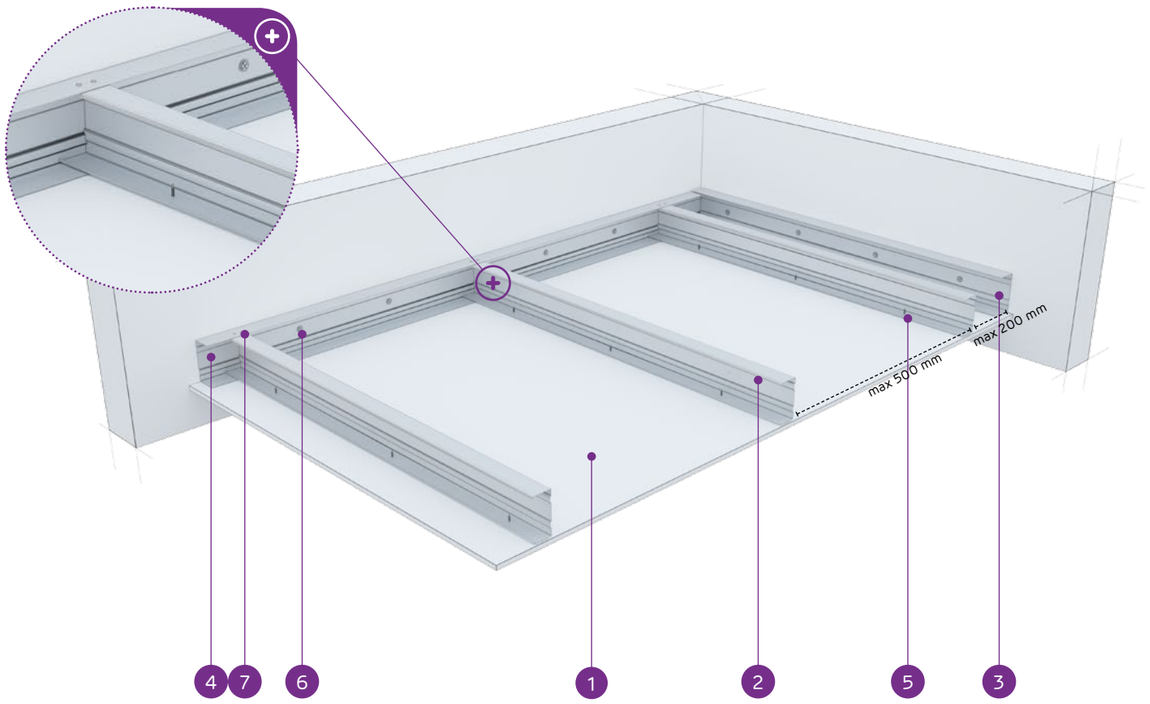

MATERIÁLY:

1. Sadrokartónová doska Nida
2. Nosný profil Nida C 50
3. Konštrukčný profil Nida U 50
4. Nosný profil Nida U 50
5. Rýchloskrutka Nida 3,5 x 25 mm
6. Oceľový kotviaci prvok s oceľovou podložkou
7. Nit

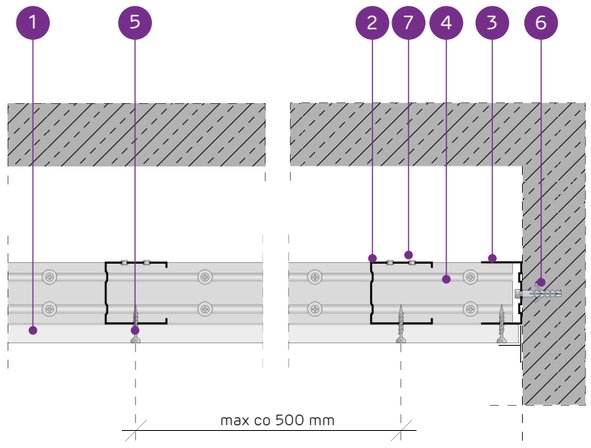

SYSTÉM SAMONOSNÝCH PODHĽADOV NA PROFILOCH NIDA C50

TECHNICKÉ PARAMETRE

Typ systému Nida Strop	Konštrukcia roštu				Opláštenie sadrokartónom		Minimálna výška zavesenia	Hmotnosť výstavby 1 m²	Trieda požiarnej odolnosti [1]	Maximálne rozpätie stropnej výstavby [2]	Špeciálny systém
	Typ nosného profilu Nida	Typ okrajového nosného profilu Nida	Typ okrajového konštrukčného profilu Nida	Maximálny rozstup nosných profilov Nida C50							
				[mm]	Nida	Hrúbka	[mm]	kg	[min]	[mm]	
C50/U50/500-12,5/Expert	C50	U50	U50	500	Expert	12,5	72,5	10,0	-	2720	-
C50/U50/500-12,5/Woda [3]	C50	U50	U50	500	Woda	12,5	72,5	11,0	-	2220	-
C50/U50/500-12,5/Ogień+	C50	U50	U50	500	Ogień Plus	12,5	72,5	12,0	(R)EI15	2220	-
C50/U50/500-12,5/WodaOgień+	C50	U50	U50	500	Woda Ogień Plus	12,5	72,5	12,0	(R)EI15	2220	-
C50/U50/500-12,5/Twarda	C50	U50	U50	500	Twarda	12,5	72,5	15,0	(R)EI15	2220	●
C50/U50/500-12,5/Hydro	C50	U50	U50	500	Hydro	12,5	72,5	13,0	(R)EI15	2220	●
C50/U50/500-15/Ogień+	C50	U50	U50	500	Ogień Plus	15,0	75	15,0	(R)EI15	2220	-
C50/U50/500-15/Twarda	C50	U50	U50	500	Twarda	15,0	75	17,0	(R)EI15	1920	●
C50/U50/500-15/Hydro	C50	U50	U50	500	Hydro	15,0	75	15,0	(R)EI15	2220	●
C50/U50/500-18/Ogień+	C50	U50	U50	500	Ogień Plus	18,0	78	16,0	(R)EI30	1920	-

[1] Požiarna klasifikácia LBO-458-K/20.
[2] Technické posudky ITB 1060/12/R33NK.
[3] V interiéroch s relatívnou vlhkosťou vzduch do 85% (do 10 hodín) použiť dosku Nida Woda, ale v zónach vystavených intenzívnemu pôsobeniu vody odporúčame použiť sadrové dosky s vláknami Nida Hydro (vodorovné a zvislé roviny okolo vane, sprchy atď.)

SPOTREBA MATERIÁLOV NA 1 M² STROPNEJ VÝSTAVBY V SYSTÉME NIDA STROP

Názov materiálu	J.m.	Typ systému Nida Strop									
		C50/U50/500-12,5/Expert	C50/U50/500-12,5/Woda	C50/U50/500-12,5/Ogień+	C50/U50/500-12,5/WodaOgień+	C50/U50/500-12,5/Twarda	C50/U50/500-12,5/Hydro	C50/U50/500-15/Ogień+	C50/U50/500-15/Twarda	C50/U50/500-15/Hydro	C50/U50/500-18/Ogień+
		Spotreba materiálu na 1 m²									
Doska Nida Expert 12,5 mm	m²	1,0	-	-	-	-	-	-	-	-	-
Doska Nida Woda 12,5 mm	m²	-	1,0	-	-	-	-	-	-	-	-
Doska Nida Ogień Plus 12,5 mm	m²	-	-	1,0	-	-	-	-	-	-	-
Doska Nida Woda Ogień Plus 12,5 mm	m²	-	-	-	1,0	-	-	-	-	-	-
Doska Nida Twarda 12,5 mm	m²	-	-	-	-	1,0	-	-	-	-	-
Doska Nida Hydro 12,5 mm	m²	-	-	-	-	-	1,0	-	-	-	-
Doska Nida Ogień Plus 15,0 mm	m²	-	-	-	-	-	-	1,0	-	-	-
Doska Nida Twarda 15,0 mm	m²	-	-	-	-	-	-	-	1,0	-	-
Doska Nida Hydro 15,0 mm	m²	-	-	-	-	-	-	-	-	1,0	-
Doska Nida Ogień Plus 18,0 mm	m²	-	-	-	-	-	-	-	-	-	1,0
Profil Nida C50	bm	2,2	2,2	2,2	2,2	2,2	2,2	2,2	2,2	2,2	2,2
Profil Nida U50	bm	0,75	0,75	0,75	0,75	0,75	0,75	0,75	0,75	0,75	0,75
Nity	ks.	2,8	2,8	2,8	2,8	2,8	2,8	2,8	2,8	2,8	2,8
Oceľový kotviaci prvok (typ podľa hmotnosti výstavby) [4]	ks.	1,7	1,7	1,7	1,7	1,7	1,7	1,7	1,7	1,7	1,7
Rýchloskrutky Nida 3,5x25 mm	ks.	18,0	18,0	18,0	18,0	-	-	18,0	-	-	-
Rýchloskrutky Nida 3,5x35 mm	ks.	-	-	-	-	-	-	-	-	-	18,0
Rýchloskrutky Nida Twarda 4,2x38 mm	ks.	-	-	-	-	18,0	-	-	18,0	-	-
Rýchloskrutky Nida Hydro C5 3,5x25 mm	ks.	-	-	-	-	-	18,0	-	-	18,0	-
Výstužná páska Nida	bm	1,4	1,4	1,4	1,4	1,4	1,4	1,4	1,4	1,4	1,4
Sadrový tmel Nida Start	kg	0,3	0,3	0,3	0,3	-	-	0,3	-	-	0,3
Sadrový tmel Nida Finish	kg	0,1	0,1	0,1	0,1	-	-	0,1	-	-	0,1
Hotová špachtľovacia hmota Nida Hydromix [5]	kg	-	-	-	-	0,4	0,4	-	0,4	0,4	-

[4] Typ a počet kotviacich prvkov zvoľte podľa schémy uvedenej v technickom posudku ITB Samonosné podhľady: ITB 1060/12/R33NK.
[5] V prípade sadro-trieskových dosiek s vláknami Nida Twarda možno ako alternatívu použiť sadrový tmel Nida Max.
Normy spotreby nezahrňujú straty materiálu.

nida Strop

Trieda požiarnej odolnosti:	Maximálne rozpätie výstavby:	Minimálna výška zavesenia:	Hmotnosť 1 m² výstavby:	Číslo súvisiaceho dokladu:
(R)EI45 (R)EI60	1740 mm	85 mm	18,0-33,0 kg	EN13964:2014-05

Vyhlásenie o úžitkových vlastnostiach:
DoP/Ceiling System/0041/15.11.2016

SYSTÉMY:
C50/U50/500-25; C50/U50/500-30

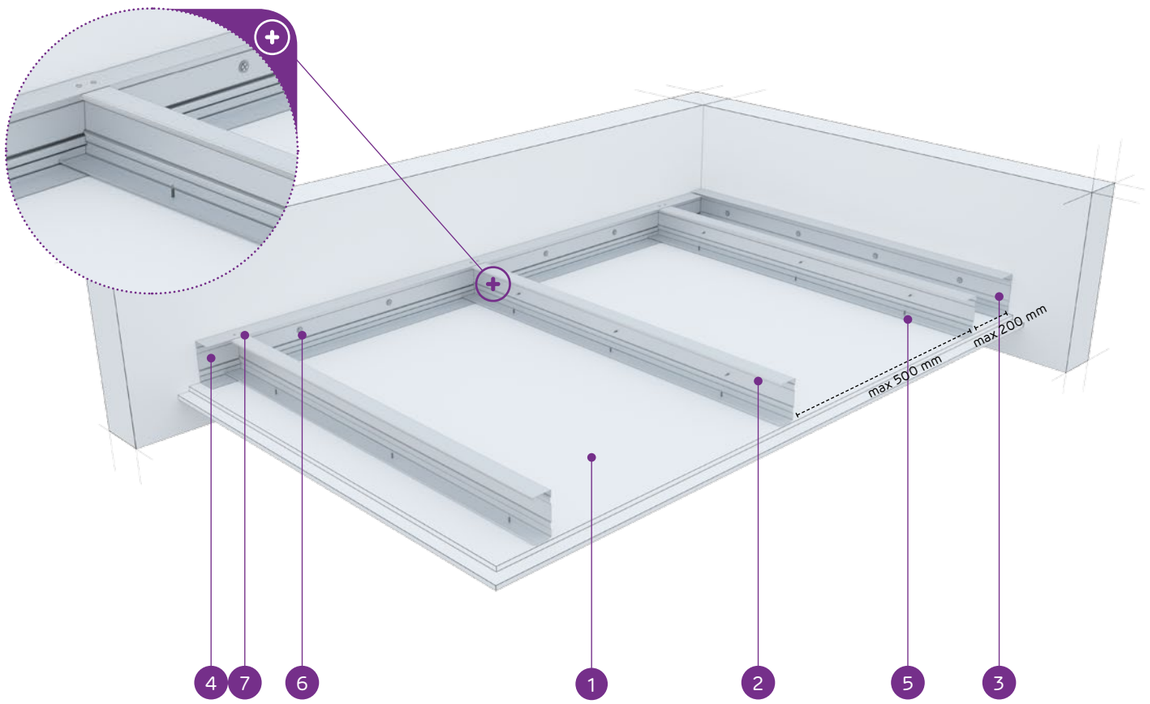

MATERIÁLY:

1. Sadrokartónová doska Nida
2. Nosný profil Nida C 50
3. Konštrukčný profil Nida U 50
4. Nosný profil Nida U 50
5. Rýchloskrutka Nida 3,5 x 25 mm
6. Oceľový kotviaci prvok s oceľovou podložkou
7. Nit

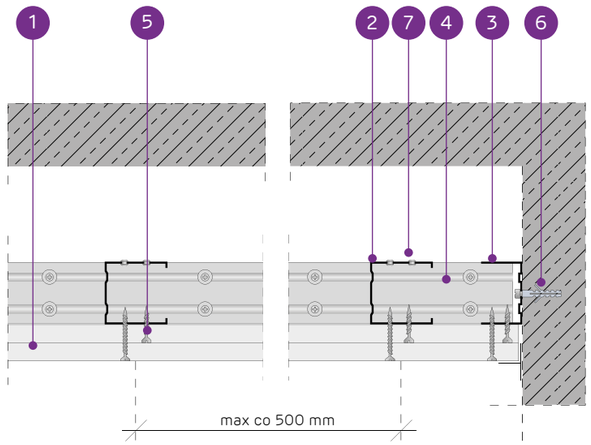

SYSTÉM SAMONOSNÝCH PODHĽADOV NA PROFILOCH NIDA C50

TECHNICKÉ PARAMETRE

Typ systému Nida Strop	Konštrukcia roštu				Opláštenie sadrokartónom		Minimálna výška zavesenia	Hmotnosť výstavby 1 m²	Trieda požiarnej odolnosti [1]	Maximálne rozpätie stropnej výstavby [2]	Špeciálny systém
	Typ nosného profilu Nida	Typ okrajového nosného profilu Nida	Typ okrajového konštrukčného profilu Nida	Maximálny rozstup nosných profilov Nida C50							
				[mm]	Nida	Hrúbka	[mm]	kg	[min]	[mm]	
C50/U50/500-25/Expert	C50	U50	U50	500	Expert	2x12,5	85	18,0	-	1740	-
C50/U50/500-25/Woda [3]	C50	U50	U50	500	Woda	2x12,5	85	20,0	-	1740	-
C50/U50/500-25/Ogień+	C50	U50	U50	500	Ogień Plus	2x12,5	85	22,0	(R)EI45	1560	-
C50/U50/500-25/WodaOgień+	C50	U50	U50	500	Woda Ogień Plus	2x12,5	85	22,0	(R)EI45	1560	-
C50/U50/500-25/Twarda	C50	U50	U50	500	Twarda	2x12,5	85	28,0	(R)EI45	1420	●
C50/U50/500-25/Hydro	C50	U50	U50	500	Hydro	2x12,5	85	24,0	(R)EI45	1560	●
C50/U50/500-30/Ogień+	C50	U50	U50	500	Ogień Plus	2x15,0	90	29,0	(R)EI60	1420	-
C50/U50/500-30/Twarda	C50	U50	U50	500	Twarda	2x15,0	90	33,0	(R)EI60	1320	●
C50/U50/500-30/Hydro	C50	U50	U50	500	Hydro	2x15,0	90	29,0	(R)EI60	1420	●

[1] Požiarna klasifikácia LBO-458-K/20.
[2] Technické posudky ITB 1060/12/R33NK.
[3] V interiéroch s relatívnou vlhkosťou vzduch do 85% (do 10 hodín) použiť dosku Nida Woda, ale v zónach vystavených intenzívnemu pôsobeniu vody odporúčame použiť sadrové dosky s vláknami Nida Hydro (vodorovné a zvislé roviny okolo vane, sprchy atď.)

SPOTREBA MATERIÁLOV NA 1 M² STROPNEJ VÝSTAVBY V SYSTÉME NIDA STROP

Názov materiálu	J.m.	Typ systému Nida Strop								
		C50/ U50/500-25/ Expert	C50/ U50/500-25/ Woda	C50/ U50/500-25/ Ogień+	C50/ U50/500-25/ WodaOgień+	C50/ U50/500-25/ Twarda	C50/ U50/500-25/ Hydro	C50/ U50/500-30/ Ogień+	C50/ U50/500-30/ Twarda	C50/ U50/500-30/ Hydro
		Spotreba materiálu na 1 m²								
Doska Nida Expert 12,5 mm	m²	2,0	-	-	-	-	-	-	-	-
Doska Nida Woda 12,5 mm	m²	-	2,0	-	-	-	-	-	-	-
Doska Nida Ogień Plus 12,5 mm	m²	-	-	2,0	-	-	-	-	-	-
Doska Nida Woda Ogień Plus 12,5 mm	m²	-	-	-	2,0	-	-	-	-	-
Doska Nida Twarda 12,5 mm	m²	-	-	-	-	2,0	-	-	-	-
Doska Nida Hydro 12,5 mm	m²	-	-	-	-	-	2,0	-	-	-
Doska Nida Ogień Plus 15,0 mm	m²	-	-	-	-	-	-	2,0	-	-
Doska Nida Twarda 15,0 mm	m²	-	-	-	-	-	-	-	2,0	-
Doska Nida Hydro 15,0 mm	m²	-	-	-	-	-	-	-	-	2,0
Profil Nida C50	bm	2,2	2,2	2,2	2,2	2,2	2,2	2,2	2,2	2,2
Profil Nida U50	bm	0,75	0,75	0,75	0,75	0,75	0,75	0,75	0,75	0,75
Nity	ks.	2,8	2,8	2,8	2,8	2,8	2,8	2,8	2,8	2,8
Oceľový kotviaci prvok (typ podľa hmotnosti výstavby) [4]	ks.	1,7	1,7	1,7	1,7	1,7	1,7	1,7	1,7	1,7
Rýchloskrutky Nida 3,5x25 mm	ks.	6,0	6,0	6,0	6,0	-	-	6,0	-	-
Rýchloskrutky Nida 3,5x35 mm	ks.	18,0	18,0	18,0	18,0	-	-	-	-	-
Rýchloskrutky Nida 3,5x45 mm	ks.	-	-	-	-	-	-	18,0	-	-
Rýchloskrutky Nida Twarda 4,2x38 mm	ks.	-	-	-	-	24,0	-	-	6,0	-
Rýchloskrutky Nida Twarda 4,2x55 mm	ks.	-	-	-	-	-	-	-	18,0	-
Rýchloskrutky Nida Hydro C5 3,5x25 mm	ks.	-	-	-	-	-	6,0	-	-	6,0
Rýchloskrutky Nida Hydro C5 3,5x41 mm	ks.	-	-	-	-	-	18,0	-	-	18,0
Výstužná páska Nida	bm	1,4	1,4	1,4	1,4	1,4	1,4	1,4	1,4	1,4
Sadrový tmel Nida Start	kg	0,6	0,6	0,6	0,6	-	-	0,6	-	-
Sadrový tmel Nida Finish	kg	0,1	0,1	0,1	0,1	-	-	0,1	-	-
Hotová špachtľovacia hmota Nida Hydromix [5]	kg	-	-	-	-	0,7	0,7	-	0,7	0,7

[4] Typ a počet kotviacich prvkov zvoľte podľa schémy uvedenej v technickom posudku ITB Samonosné podhľady: ITB 1060/12/R33NK.
[5] V prípade sadro-trieskových dosiek s vláknami Nida Twarda možno ako alternatívu použiť sadrový tmel Nida Max.
Normy spotreby nezahrňujú straty materiálu.

PRVÉ SYSTÉMY SUCHEJ VÝSTAVBY NA TRHU S OZNAČENÍM CE

Navštívte náš kanál
Siniat Nida
YouTube

Nida Strop

Trieda požiarnej odolnosti:	Maximálne rozpätie výstavby:	Minimálna výška zavesenia:	Hmotnosť 1 m² výstavby:	Číslo súvisiaceho dokladu:
(R)EI60 (R)EI90 (R)EI120	1320 mm	97,5 mm	33,0-64,0 kg	EN13964:2014-05

Vyhlásenie o úžitkových vlastnostiach:
DoP/Ceiling System/0041/15.11.2016

SYSTÉMY:

C50/U50/500-37,5; C50/U50/500-40; C50/U50/500-55; C50/U50/500-60

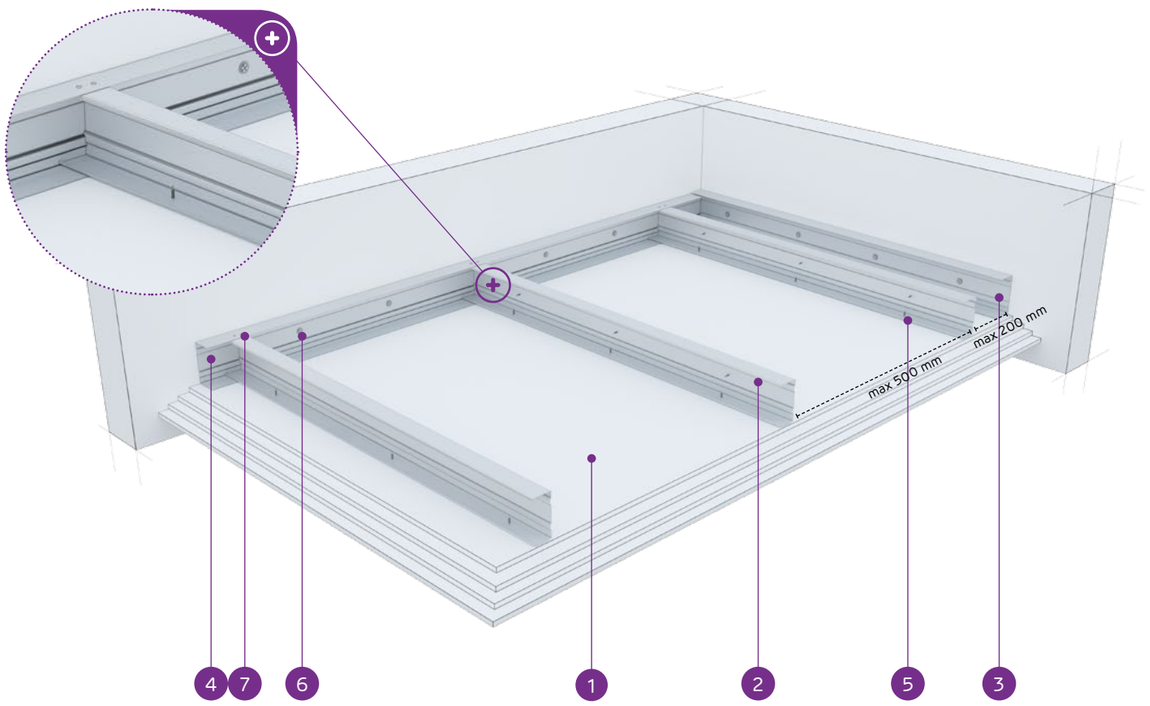

MATERIÁLY:

1. Sadrokartónová doska Nida
2. Nosný profil Nida C 50
3. Konštrukčný profil Nida U 50
4. Nosný profil Nida U 50
5. Rýchloskrutka Nida 3,5 x 25 mm
6. Oceľový kotviaci prvok s oceľovou podložkou
7. Nit

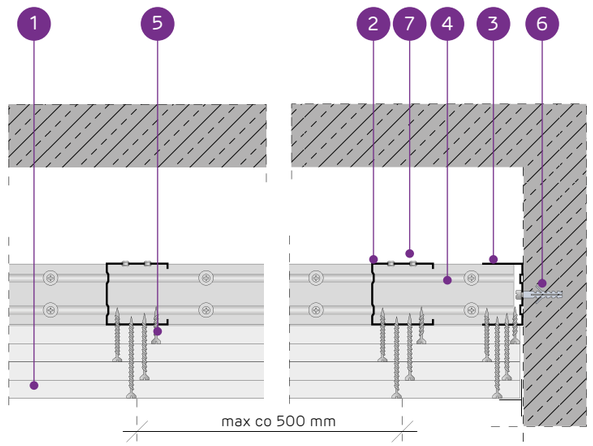

SYSTÉM SAMONOSNÝCH PODHĽADOV NA PROFILOCH NIDA C50

TECHNICKÉ PARAMETRE

Typ systému Nida Strop	Konštrukcia roštu				Opláštenie sadrokartónom		Minimálna výška zavesenia	Hmotnosť výstavby 1 m²	Trieda požiarnej odolnosti [1]	Maximálne rozpätie stropnej výstavby [2]	Špeciálny systém
	Typ nosného profilu Nida	Typ okrajového nosného profilu Nida	Typ okrajového konštrukčného profilu Nida	Maximálny rozstup nosných profilov Nida C50	Nida	Hrúbka					
				[mm]			[mm]	kg	[min]	[mm]	
C50/U50/500-37,5/Ogień+	C50	U50	U50	500	Ogień Plus	3x12,5	97,5	33,0	(R)EI60	1320	-
C50/U50/500-37,5/WodaOgień+	C50	U50	U50	500	Woda Ogień Plus	3x12,5	97,5	33,0	(R)EI60	1320	-
C50/U50/500-37,5/Twarda	C50	U50	U50	500	Twarda	3x12,5	97,5	41,0	(R)EI60	1160	●
C50/U50/500-37,5/Hydro	C50	U50	U50	500	Hydro	3x12,5	97,5	35,0	(R)EI60	1320	●
C50/U50/500-40/Ogień+	C50	U50	U50	500	Ogień Plus	2x12,5+15,0	100	36,0	(R)EI90	1230	-
C50/U50/500-40/Twarda	C50	U50	U50	500	Twarda	2x12,5+15,0	100	44,0	(R)EI90	1160	●
C50/U50/500-40/Hydro	C50	U50	U50	500	Hydro	2x12,5+15,0	100	38,0	(R)EI90	1230	●
C50/U50/500-55/Ogień+	C50	U50	U50	500	Ogień Plus	2x12,5+2x15,0	115	50,0	(R)EI120	1100	-
C50/U50/500-55/Twarda	C50	U50	U50	500	Twarda	2x12,5+2x15,0	115	59,5	(R)EI120	1010	●
C50/U50/500-55/Hydro	C50	U50	U50	500	Hydro	2x12,5+2x15,0	115	51,5	(R)EI120	1050	●
C50/U50/500-60/Ogień+	C50	U50	U50	500	Ogień Plus	4x15,0	120	57,0	(R)EI120	1010	-
C50/U50/500-60/Twarda	C50	U50	U50	500	Twarda	4x15,0	120	64,0	(R)EI120	970	●
C50/U50/500-60/Hydro	C50	U50	U50	500	Hydro	4x15,0	120	57,0	(R)EI120	1010	●

[1] Požiarna klasifikácia LBO-458-K/20.
[2] Technické posudky ITB 1060/12/R33NK.

SPOTREBA MATERIÁLOV NA 1 M² STROPNEJ VÝSTAVBY V SYSTÉME NIDA STROP

Názov materiálu	J.m.	Typ systému Nida Strop												
		C50/U50/500-37,5/Ogień+	C50/U50/500-37,5/WodaOgień+	C50/U50/500-37,5/Twarda	C50/U50/500-37,5/Hydro	C50/U50/500-40/Ogień+	C50/U50/500-40/Twarda	C50/U50/500-40/Hydro	C50/U50/500-55/Ogień+	C50/U50/500-55/Twarda	C50/U50/500-55/Hydro	C50/U50/500-60/Ogień+	C50/U50/500-60/Twarda	C50/U50/500-60/Hydro
		Spotreba materiálu na 1 m²												
Doska Nida Ogień Plus 12,5 mm	m²	3,0	-	-	-	2,0	-	-	2,0	-	-	-	-	-
Doska Nida Woda Ogień Plus 12,5 mm	m²	-	3,0	-	-	-	-	-	-	-	-	-	-	-
Doska Nida Twarda 12,5 mm	m²	-	-	3,0	-	-	2,0	-	-	2,0	-	-	-	-
Doska Nida Hydro 12,5 mm	m²	-	-	-	3,0	-	-	2,0	-	-	2,0	-	-	-
Doska Nida Ogień Plus 15,0 mm	m²	-	-	-	-	1,0	-	-	2,0	-	-	4,0	-	-
Doska Nida Twarda 15,0 mm	m²	-	-	-	-	-	1,0	-	-	2,0	-	-	4,0	-
Doska Nida Hydro 15,0 mm	m²	-	-	-	-	-	-	1,0	-	-	2,0	-	-	4,0
Profil Nida C50	bm	2,2	2,2	2,2	2,2	2,2	2,2	2,2	2,2	2,2	2,2	2,2	2,2	2,2
Profil Nida U50	bm	0,75	0,75	0,75	0,75	0,75	0,75	0,75	0,75	0,75	0,75	0,75	0,75	0,75
Nity	ks.	2,8	2,8	2,8	2,8	2,8	2,8	2,8	2,8	2,8	2,8	2,8	2,8	2,8
Oceľový kotviaci prvok (typ podľa hmotnosti výstavby) [3]	ks.	1,7	1,7	1,7	1,7	1,7	1,7	1,7	1,7	1,7	1,7	1,7	1,7	1,7
Rýchloskrutkay Nida 3,5x25 mm	ks.	6,0	6,0	-	-	6,0	-	-	6,0	-	-	6,0	-	-
Rýchloskrutkay Nida 3,5x35 mm	ks.	6,0	6,0	-	-	6,0	-	-	-	-	-	-	-	-
Rýchloskrutkay Nida 3,5x45 mm	ks.	-	-	-	-	-	-	-	6,0	-	-	6,0	-	-
Rýchloskrutkay Nida 3,5x55 mm	ks.	18,0	18,0	-	-	18,0	-	-	6,0	-	-	6,0	-	-
Rýchloskrutkay Nida 4,2x70 mm	ks.	-	-	-	-	-	-	-	18,0	-	-	18,0	-	-
Rýchloskrutkay Nida Twarda 4,2x38 mm	ks.	-	-	12,0	-	-	12,0	-	-	6,0	-	-	6,0	-
Rýchloskrutkay Nida Twarda 4,2x55 mm	ks.	-	-	18,0	-	-	18,0	-	-	12,0	-	-	12,0	-
Rýchloskrutkay Nida Twarda 4,2x70 mm	ks.	-	-	-	-	-	-	-	-	18,0	-	-	18,0	-
Rýchloskrutkay Nida Hydro C5 3,5x25 mm	ks.	-	-	-	6,0	-	-	6,0	-	-	6,0	-	-	6,0
Rýchloskrutkay Nida Hydro C5 3,5x41 mm	ks.	-	-	-	6,0	-	-	6,0	-	-	6,0	-	-	6,0
Rýchloskrutkay Nida Hydro C5 3,5x55 mm	ks.	-	-	-	18,0	-	-	18,0	-	-	6,0	-	-	6,0
Rýchloskrutkay Nida Hydro C5 4,2x70 mm	ks.	-	-	-	-	-	-	-	-	-	18,0	-	-	18,0
Výstužná páska Nida	bm	1,4	1,4	1,4	1,4	1,4	1,4	1,4	1,4	1,4	1,4	1,4	1,4	1,4
Sadrový tmel Nida Start	kg	0,9	0,9	-	-	0,9	-	-	1,2	-	-	1,2	-	-
Sadrový tmel Nida Finish	kg	0,1	0,1	-	-	0,1	-	-	0,1	-	-	0,1	-	-
Hotová špachtľovacia hmota Nida Hydromix [4]	kg	-	-	1,0	1,0	-	1,0	1,0	-	1,3	1,3	-	1,3	1,3

[3] Typ a počet kotviacich prvkov zvoľte podľa schémy uvedenej v technickom posudku ITB Samonosné podhľady: ITB 1060/12/R33NK.
[4] V prípade sadro-trieskových dosiek s vláknami Nida Twarda možno ako alternatívu použiť sadrový tmel Nida Max.
Normy spotreby nezahrňujú straty materiálu.

Nida Strop

Trieda požiarnej odolnosti:	Maximálne rozpätie výstavby:	Minimálna výška zavesenia:	Hmotnosť 1 m² výstavby:	Číslo súvisiaceho dokladu:
(R)EI15 (R)EI30	2840 mm	97,5 mm	10,0-18,0 kg	EN13964:2014-05

Vyhlásenie o úžitkových vlastnostiach:
DoP/Ceiling System/0043/15.11.2016

SYSTÉMY:

C75/U75/500-12,5; C75/U75/500-15; C75/U75/500-18

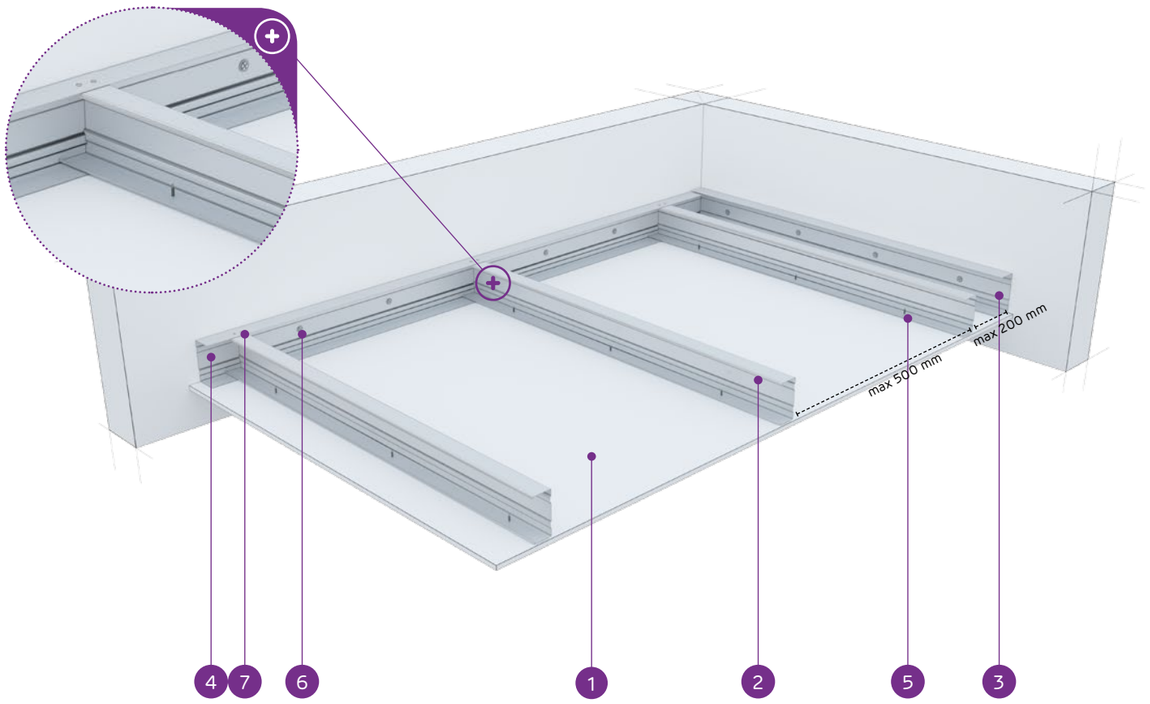

MATERIÁLY:

1. Sadrokartónová doska Nida
2. Nosný profil Nida C 75
3. Konštrukčný profil Nida U 75
4. Nosný profil Nida U 75
5. Rýchloskrutka Nida 3,5 x 25 mm
6. Oceľový kotviaci prvok s oceľovou podložkou
7. Nit

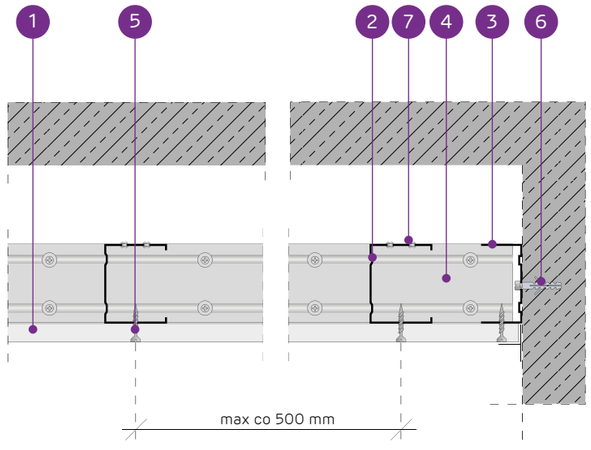

SYSTÉM SAMONOSNÝCH PODHĽADOV NA PROFILOCH NIDA C75

TECHNICKÉ PARAMETRE

Typ systému Nida Strop	Konštrukcia roštu				Opláštenie sadrokartónom		Minimálna výška zavesenia	Hmotnosť výstavby 1 m²	Trieda požiarnej odolnosti [1]	Maximálne rozpätie stropnej výstavby [2]	Špeciálny systém
	Typ nosného profilu Nida	Typ okrajového nosného profilu Nida	Typ okrajového konštrukčného profilu Nida	Maximálny rozstup nosných profilov Nida C75							
				[mm]	Nida	Hrúbka	[mm]	kg	[min]	[mm]	
C75/U75/500-12,5/Expert	C75	U75	U75	500	Expert	12,5	97,5	10,0	-	2840	-
C75/U75/500-12,5/Woda [3]	C75	U75	U75	500	Woda	12,5	97,5	11,0	-	2320	-
C75/U75/500-12,5/Ogień+	C75	U75	U75	500	Ogień Plus	12,5	97,5	12,0	(R)EI15	2320	-
C75/U75/500-12,5/WodaOgień+	C75	U75	U75	500	Woda Ogień Plus	12,5	97,5	12,0	(R)EI15	2320	-
C75/U75/500-12,5/Twarda	C75	U75	U75	500	Twarda	12,5	97,5	15,0	(R)EI15	2320	●
C75/U75/500-12,5/Hydro	C75	U75	U75	500	Hydro	12,5	97,5	13,0	(R)EI15	2320	●
C75/U75/500-15/Ogień+	C75	U75	U75	500	Ogień Plus	15,0	100	16,0	(R)EI15	2000	-
C75/U75/500-15/Twarda	C75	U75	U75	500	Twarda	15,0	100	18,0	(R)EI15	2000	●
C75/U75/500-15/Hydro	C75	U75	U75	500	Hydro	15,0	100	16,0	(R)EI15	2000	●
C75/U75/500-18/Ogień+	C75	U75	U75	500	Ogień Plus	18,0	103	16,0	(R)EI30	2000	-

[1] Požiarna klasifikácia LBO-458-K/20.
[2] Technické posudky ITB 1060/12/R33NK.
[3] V interiéroch s relatívnou vlhkosťou vzduch do 85% (do 10 hodín) použiť dosku Nida Woda, ale v zónach vystavených intenzívnemu pôsobeniu vody odporúčame použiť sadrové dosky s vláknami Nida Hydro (vodorovné a zvislé roviny okolo vane, sprchy atď.)

SPOTREBA MATERIÁLOV NA 1 M² STROPNEJ VÝSTAVBY V SYSTÉME NIDA STROP

Názov materiálu	J.m.	Typ systému Nida Strop									
		C75/ U75/500-12,5/Expert	C75/ U75/500-12,5/Woda	C75/ U75/500-12,5/Ogień+	C75/ U75/500-12,5/ WodaOgień+	C75/ U75/500-12,5/Twarda	C75/ U75/500-12,5/Hydro	C75/ U75/500-15/ Ogień+	C75/ U75/500-15/ Twarda	C75/ U75/500-15/ Hydro	C75/ U75/500-18/ Ogień+
		Spotreba materiálu na 1 m²									
Doska Nida Expert 12,5 mm	m²	1,0	-	-	-	-	-	-	-	-	-
Doska Nida Woda 12,5 mm	m²	-	1,0	-	-	-	-	-	-	-	-
Doska Nida Ogień Plus 12,5 mm	m²	-	-	1,0	-	-	-	-	-	-	-
Doska Nida Woda Ogień Plus 12,5 mm	m²	-	-	-	1,0	-	-	-	-	-	-
Doska Nida Twarda 12,5 mm	m²	-	-	-	-	1,0	-	-	-	-	-
Doska Nida Hydro 12,5 mm	m²	-	-	-	-	-	1,0	-	-	-	-
Doska Nida Ogień Plus 15,0 mm	m²	-	-	-	-	-	-	1,0	-	-	-
Doska Nida Twarda 15,0 mm	m²	-	-	-	-	-	-	-	1,0	-	-
Doska Nida Hydro 15,0 mm	m²	-	-	-	-	-	-	-	-	1,0	-
Doska Nida Ogień Plus 18,0 mm	m²	-	-	-	-	-	-	-	-	-	1,0
Profil Nida C75	bm	2,2	2,2	2,2	2,2	2,2	2,2	2,2	2,2	2,2	2,2
Profil Nida U75	bm	0,75	0,75	0,75	0,75	0,75	0,75	0,75	0,75	0,75	0,75
Nity	ks.	2,8	2,8	2,8	2,8	2,8	2,8	2,8	2,8	2,8	2,8
Oceľový kotviaci prvok (typ podľa hmotnosti výstavby) [4]	ks.	1,7	1,7	1,7	1,7	1,7	1,7	1,7	1,7	1,7	1,7
Rýchloskrutkay Nida 3,5x25 mm	ks.	18,0	18,0	18,0	18,0	-	-	18,0	-	-	-
Rýchloskrutkay Nida 3,5x35 mm	ks.	-	-	-	-	-	-	-	-	-	18,0
Rýchloskrutkay Nida Twarda 4,2x38 mm	ks.	-	-	-	-	18,0	-	-	18,0	-	-
Rýchloskrutkay Nida Hydro C5 3,5x25 mm	ks.	-	-	-	-	-	18,0	-	-	18,0	-
Výstužná páska Nida	bm	1,4	1,4	1,4	1,4	1,4	1,4	1,4	1,4	1,4	1,4
Sadrový tmel Nida Start	kg	0,3	0,3	0,3	0,3	-	-	0,3	-	-	0,3
Sadrový tmel Nida Finish	kg	0,1	0,1	0,1	0,1	-	-	0,1	-	-	0,1
Hotová špachtľovacia hmota Nida Hydromix [5]	kg	-	-	-	-	0,4	0,4	-	0,4	0,4	-

[4] Typ a počet kotviacich prvkov zvoľte podľa schémy uvedenej v technickom posudku ITB Samonosné podhľady: ITB 1060/12/R33NK.
[5] V prípade sadro-trieskových dosiek s vláknami Nida Twarda možno ako alternatívu použiť sadrový tmel Nida Max.
Normy spotreby nezahrňujú straty materiálu.

Nida Strop

Trieda požiarnej odolnosti:	Maximálne rozpätie výstavby:	Minimálna výška zavesenia:	Hmotnosť 1 m² výstavby:	Číslo súvisiaceho dokladu:
(R)EI45 (R)EI60	2210 mm	110 mm	19,0-33,0 kg	EN13964:2014-05

Vyhlásenie o úžitkových vlastnostiach:
DoP/Ceiling System/0043/15.11.2016

SYSTÉMY:

C75/U75/500-25; C75/U75/500-30

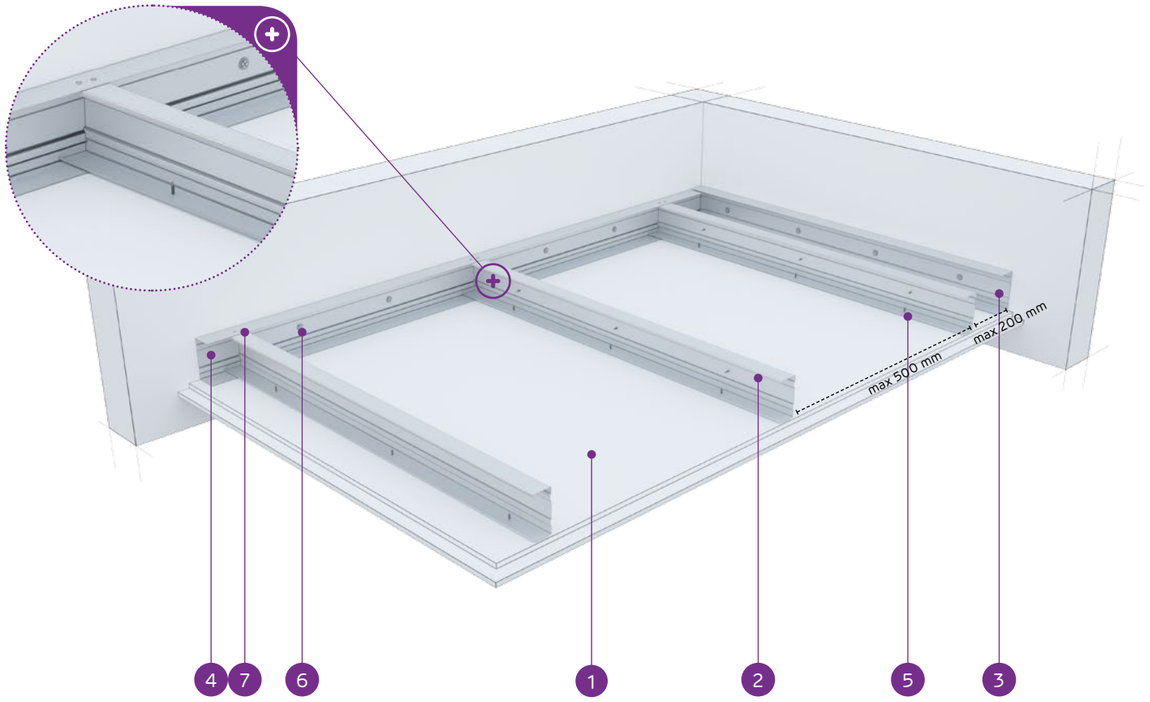

MATERIÁLY:

1. Sadrokartónová doska Nida
2. Nosný profil Nida C 75
3. Konštrukčný profil Nida U 75
4. Nosný profil Nida U 75
5. Rýchloskrutka Nida 3,5 x 25 mm
6. Oceľový kotviaci prvok s oceľovou podložkou
7. Nit

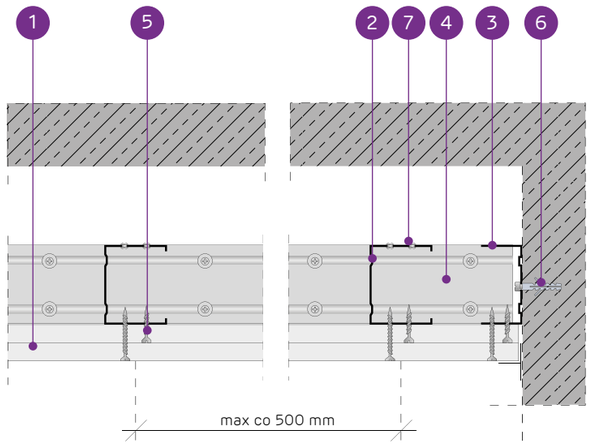

SYSTÉM SAMONOSNÝCH PODHĽADOV NA PROFILOCH NIDA C75

TECHNICKÉ PARAMETRE

Typ systému Nida Strop	Konštrukcia roštu				Opláštenie sadrokartónom		Minimálna výška zavesenia	Hmotnosť výstavby 1 m²	Trieda požiarnej odolnosti [1]	Maximálne rozpätie stropnej výstavby [2]	Špeciálny systém
	Typ nosného profilu Nida	Typ okrajového nosného profilu Nida	Typ okrajového konštrukčného profilu Nida	Maximálny rozstup nosných profilov Nida C75							
				[mm]	Nida	Hrúbka	[mm]	kg	[min]	[mm]	
C75/U75/500-25/Expert	C75	U75	U75	500	Expert	2x12,5	110	19,0	-	2210	-
C75/U75/500-25/Woda [3]	C75	U75	U75	500	Woda	2x12,5	110	20,0	-	2210	-
C75/U75/500-25/Ogień+	C75	U75	U75	500	Ogień Plus	2x12,5	110	23,0	(R)EI45	1980	-
C75/U75/500-25/WodaOgień+	C75	U75	U75	500	Woda Ogień Plus	2x12,5	110	23,0	(R)EI45	1980	-
C75/U75/500-25/Twarda	C75	U75	U75	500	Twarda	2x12,5	110	28,0	(R)EI45	1810	●
C75/U75/500-25/Hydro	C75	U75	U75	500	Hydro	2x12,5	110	24,0	(R)EI45	1980	●
C75/U75/500-30/Ogień+	C75	U75	U75	500	Ogień Plus	2x15,0	115	30,0	(R)EI60	1810	-
C75/U75/500-30/Twarda	C75	U75	U75	500	Twarda	2x15,0	115	33,0	(R)EI60	1670	●
C75/U75/500-30/Hydro	C75	U75	U75	500	Hydro	2x15,0	115	30,0	(R)EI60	1810	●

[1] Požiarna klasifikácia LBO-458-K/20.
[2] Technické posudky ITB 1060/12/R33NK.
[3] V interiéroch s relatívnou vlhkosťou vzduch do 85% (do 10 hodín) použiť dosku Nida Woda, ale v zónach vystavených intenzívnemu pôsobeniu vody odporúčame použiť sadrové dosky s vláknami Nida Hydro (vodorovné a zvislé roviny okolo vane, sprchy atď.)

SPOTREBA MATERIÁLOV NA 1 M² STROPNEJ VÝSTAVBY V SYSTÉME NIDA STROP

Názov materiálu	J.m.	Typ systému Nida Strop								
		C75/ U75/500-25/ Expert	C75/ U75/500-25/ Woda	C75/ U75/500-25/ Ogień+	C75/ U75/500-25/ WodaOgień+	C75/ U75/500-25/ Twarda	C75/ U75/500-25/ Hydro	C75/ U75/500-30/ Ogień+	C75/ U75/500-30/ Twarda	C75/ U75/500-30/ Hydro
		Spotreba materiálu na 1 m²								
Doska Nida Expert 12,5 mm	m²	2,0	-	-	-	-	-	-	-	-
Doska Nida Woda 12,5 mm	m²	-	2,0	-	-	-	-	-	-	-
Doska Nida Ogień Plus 12,5 mm	m²	-	-	2,0	-	-	-	-	-	-
Doska Nida Woda Ogień Plus 12,5 mm	m²	-	-	-	2,0	-	-	-	-	-
Doska Nida Twarda 12,5 mm	m²	-	-	-	-	2,0	-	-	-	-
Doska Nida Hydro 12,5 mm	m²	-	-	-	-	-	2,0	-	-	-
Doska Nida Ogień Plus 15,0 mm	m²	-	-	-	-	-	-	2,0	-	-
Doska Nida Twarda 15,0 mm	m²	-	-	-	-	-	-	-	2,0	-
Doska Nida Hydro 15,0 mm	m²	-	-	-	-	-	-	-	-	2,0
Profil Nida C75	bm	2,2	2,2	2,2	2,2	2,2	2,2	2,2	2,2	2,2
Profil Nida U75	bm	0,75	0,75	0,75	0,75	0,75	0,75	0,75	0,75	0,75
Nity	ks.	2,8	2,8	2,8	2,8	2,8	2,8	2,8	2,8	2,8
Oceľový kotviaci prvok (typ podľa hmotnosti výstavby) [4]	ks.	1,7	1,7	1,7	1,7	1,7	1,7	1,7	1,7	1,7
Rýchloskrutkay Nida 3,5x25 mm	ks.	6,0	6,0	6,0	6,0	-	-	6,0	-	-
Rýchloskrutkay Nida 3,5x35 mm	ks.	18,0	18,0	18,0	18,0	-	-	-	-	-
Rýchloskrutkay Nida 3,5x45 mm	ks.	-	-	-	-	-	-	18,0	-	-
Rýchloskrutkay Nida Twarda 4,2x38 mm	ks.	-	-	-	-	24,0	-	-	6,0	-
Rýchloskrutkay Nida Twarda 4,2x55 mm	ks.	-	-	-	-	-	-	-	18,0	-
Rýchloskrutkay Nida Hydro C5 3,5x25 mm	ks.	-	-	-	-	-	6,0	-	-	6,0
Rýchloskrutkay Nida Hydro C5 3,5x41 mm	ks.	-	-	-	-	-	18,0	-	-	18,0
Výstužná páska Nida	bm	1,4	1,4	1,4	1,4	1,4	1,4	1,4	1,4	1,4
Sadrový tmel Nida Start	kg	0,6	0,6	0,6	0,6	-	-	0,6	-	-
Sadrový tmel Nida Finish	kg	0,1	0,1	0,1	0,1	-	-	0,1	-	-
Hotová špachťovacia hmota Nida Hydromix [5]	kg	-	-	-	-	0,7	0,7	-	0,7	0,7

[4] Typ a počet kotviacich prvkov zvoľte podľa schémy uvedenej v technickom posudku ITB Samonosné podhľady: ITB 1060/12/R33NK.
[5] V prípade sadro-trieskových dosiek s vláknami Nida Twarda možno ako alternatívu použiť sadrový tmel Nida Max.
Normy spotreby nezahrňujú straty materiálu.

PRVÉ SYSTÉMY SUCHEJ VÝSTAVBY NA TRHU S OZNAČENÍM CE

Nida Strop

Trieda požiarnej odolnosti:	Maximálne rozpätie výstavby:	Minimálna výška zavesenia:	Hmotnosť 1 m² výstavby:	Číslo súvisiaceho dokladu:
(R)EI60 (R)EI90 (R)EI120	1670 mm	122,5 mm	27,0-65,0 kg	EN13964:2014-05

Vyhlásenie o úžitkových vlastnostiach:
DoP/Ceiling System/0043/15.11.2016

SYSTÉMY:

C75/U75/500-37,5; C75/U75/500-40; C75/U75/500-55; C75/U75/500-60

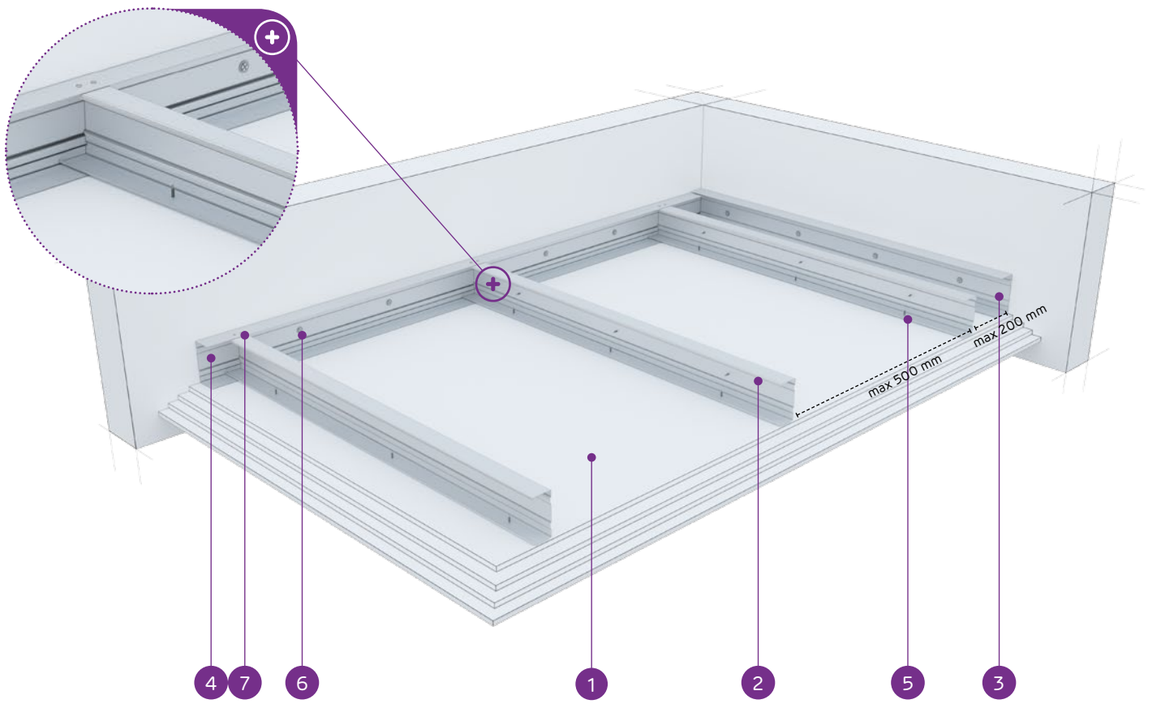

MATERIÁLY:

1. Sadrokartónová doska Nida
2. Nosný profil Nida C 75
3. Konštrukčný profil Nida U 75
4. Nosný profil Nida U 75
5. Rýchloskrutka Nida 3,5 x 25 mm
6. Oceľový kotviaci prvok s oceľovou podložkou
7. Nit

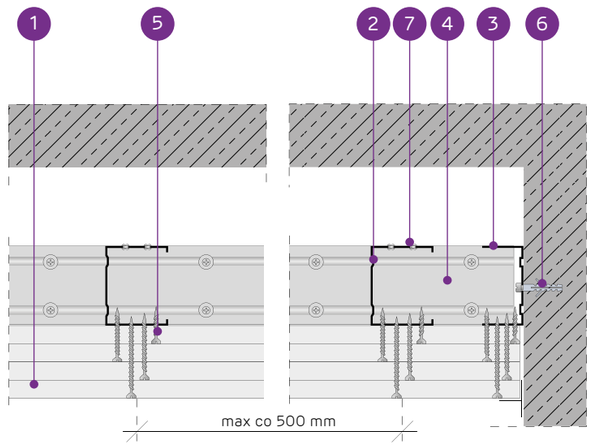

SYSTÉM SAMONOSNÝCH PODHĽADOV NA PROFILOCH NIDA C75

TECHNICKÉ PARAMETRE

Typ systému Nida Strop	Konštrukcia roštu				Opláštenie sadrokartónom		Minimálna výška zavesenia	Hmotnosť výstavby 1 m²	Trieda požiarnej odolnosti [1]	Maximálne rozpätie stropnej výstavby [2]	Špeciálny systém
	Typ nosného profilu Nida	Typ okrajového nosného profilu Nida	Typ okrajového konštrukčného profilu Nida	Maximálny rozstup nosných profilov Nida C75							
				[mm]	Nida	Hrúbka	[mm]	kg	[min]	[mm]	
C75/U75/500-37,5/Ogień+	C75	U75	U75	500	Ogień Plus	3x12,5	122,5	33,0	(R)EI60	1670	-
C75/U75/500-37,5/WodaOgień+	C75	U75	U75	500	Woda Ogień Plus	3x12,5	122,5	33,0	(R)EI60	1670	-
C75/U75/500-37,5/Twarda	C75	U75	U75	500	Twarda	3x12,5	122,5	42,0	(R)EI60	1480	●
C75/U75/500-37,5/Hydro	C75	U75	U75	500	Hydro	3x12,5	122,5	35,0	(R)EI60	1670	●
C75/U75/500-40/Ogień+	C75	U75	U75	500	Ogień Plus	2x12,5+15,0	125	36,0	(R)EI90	1570	-
C75/U75/500-40/Twarda	C75	U75	U75	500	Twarda	2x12,5+15,0	125	44,0	(R)EI90	1480	●
C75/U75/500-40/Hydro	C75	U75	U75	500	Hydro	2x12,5+15,0	125	38,0	(R)EI90	1570	●
C75/U75/500-55/Ogień+	C75	U75	U75	500	Ogień Plus	2x12,5+2x15,0	140	50,0	(R)EI120	1400	-
C75/U75/500-55/Twarda	C75	U75	U75	500	Twarda	2x12,5+2x15,0	140	60,0	(R)EI120	1280	●
C75/U75/500-55/Hydro	C75	U75	U75	500	Hydro	2x12,5+2x15,0	140	52,0	(R)EI120	1330	●
C75/U75/500-60/Ogień+	C75	U75	U75	500	Ogień Plus	4x15,0	145	57,0	(R)EI120	1280	-
C75/U75/500-60/Twarda	C75	U75	U75	500	Twarda	4x15,0	145	65,0	(R)EI120	1230	●
C75/U75/500-60/Hydro	C75	U75	U75	500	Hydro	4x15,0	145	57,0	(R)EI120	1280	●

[1] Požiarna klasifikácia LBO-458-K/20.
[2] Technické posudky ITB 1060/12/R33NK.

SPOTREBA MATERIÁLOV NA 1 M² STROPNEJ VÝSTAVBY V SYSTÉME NIDA STROP

Názov materiálu	J.m.	Typ systému Nida Strop												
		C75/U75/500-37,5/Ogień+	C75/U75/500-37,5/WodaOgień+	C75/U75/500-37,5/Twarda	C75/U75/500-37,5/Hydro	C75/U75/500-40/Ogień+	C75/U75/500-40/Twarda	C75/U75/500-40/Hydro	C75/U75/500-55/Ogień+	C75/U75/500-55/Twarda	C75/U75/500-55/Hydro	C75/U75/500-60/Ogień+	C75/U75/500-60/Twarda	C75/U75/500-60/Hydro
		Spotreba materiálu na 1 m²												
Doska Nida Ogień Plus 12,5 mm	m²	3,0	-	-	-	2,0	-	-	2,0	-	-	-	-	-
Doska Nida Woda Ogień Plus 12,5 mm	m²	-	3,0	-	-	-	-	-	-	-	-	-	-	-
Doska Nida Twarda 12,5 mm	m²	-	-	3,0	-	-	2,0	-	-	2,0	-	-	-	-
Doska Nida Hydro 12,5 mm	m²	-	-	-	3,0	-	-	2,0	-	-	2,0	-	-	-
Doska Nida Ogień Plus 15,0 mm	m²	-	-	-	-	1,0	-	-	2,0	-	-	4,0	-	-
Doska Nida Twarda 15,0 mm	m²	-	-	-	-	-	1,0	-	-	2,0	-	-	4,0	-
Doska Nida Hydro 15,0 mm	m²	-	-	-	-	-	-	1,0	-	-	2,0	-	-	4,0
Profil Nida C75	bm	2,2	2,2	2,2	2,2	2,2	2,2	2,2	2,2	2,2	2,2	2,2	2,2	2,2
Profil Nida U75	bm	0,75	0,75	0,75	0,75	0,75	0,75	0,75	0,75	0,75	0,75	0,75	0,75	0,75
Nity	ks.	2,8	2,8	2,8	2,8	2,8	2,8	2,8	2,8	2,8	2,8	2,8	2,8	2,8
Oceľový kotviaci prvok (typ podľa hmotnosti výstavby) [3]	ks.	1,7	1,7	1,7	1,7	1,7	1,7	1,7	1,7	1,7	1,7	1,7	1,7	1,7
Rýchloskrutky Nida 3,5x25 mm	ks.	6,0	6,0	-	-	6,0	-	-	6,0	-	-	6,0	-	-
Rýchloskrutky Nida 3,5x35 mm	ks.	6,0	6,0	-	-	6,0	-	-	-	-	-	-	-	-
Rýchloskrutky Nida 3,5x45 mm	ks.	-	-	-	-	-	-	-	6,0	-	-	6,0	-	-
Rýchloskrutky Nida 3,5x55 mm	ks.	18,0	18,0	-	-	18,0	-	-	6,0	-	-	6,0	-	-
Rýchloskrutky Nida 4,2x70 mm	ks.	-	-	-	-	-	-	-	18,0	-	-	18,0	-	-
Rýchloskrutky Nida Twarda 4,2x38 mm	ks.	-	-	12,0	-	-	12,0	-	-	6,0	-	-	6,0	-
Rýchloskrutky Nida Twarda 4,2x55 mm	ks.	-	-	18,0	-	-	18,0	-	-	12,0	-	-	12,0	-
Rýchloskrutky Nida Twarda 4,2x70 mm	ks.	-	-	-	-	-	-	-	-	18,0	-	-	18,0	-
Rýchloskrutky Nida Hydro C5 3,5x25 mm	ks.	-	-	-	6,0	-	-	6,0	-	-	6,0	-	-	6,0
Rýchloskrutky Nida Hydro C5 3,5x41 mm	ks.	-	-	-	6,0	-	-	6,0	-	-	6,0	-	-	6,0
Rýchloskrutky Nida Hydro C5 3,5x55 mm	ks.	-	-	-	18,0	-	-	18,0	-	-	6,0	-	-	6,0
Rýchloskrutky Nida Hydro C5 4,2x70 mm	ks.	-	-	-	-	-	-	-	-	-	18,0	-	-	18,0
Výstužná páska Nida	bm	1,4	1,4	1,4	1,4	1,4	1,4	1,4	1,4	1,4	1,4	1,4	1,4	1,4
Sadrový tmel Nida Start	kg	0,9	0,9	-	-	0,9	-	-	1,2	-	-	1,2	-	-
Sadrový tmel Nida Finish	kg	0,1	0,1	-	-	0,1	-	-	0,1	-	-	0,1	-	-
Hotová špachtľovacia hmota Nida Hydromix [4]	kg	-	-	1,0	1,0	-	1,0	1,0	-	1,3	1,3	-	1,3	1,3

[3] Typ a počet kotviacich prvkov zvoľte podľa schémy uvedenej v technickom posudku ITB Samonosné podhľady: ITB 1060/12/R33NK.
[4] V prípade sadro-trieskových dosiek s vláknami Nida Twarda možno ako alternatívu použiť sadrový tmel Nida Max.
Normy spotreby nezahrňujú straty materiálu.

Nida Strop

Trieda požiarnej odolnosti:	Maximálne rozpätie výstavby:	Minimálna výška zavesenia:	Hmotnosť 1 m² výstavby:	Číslo súvisiaceho dokladu:
(R)EI15 (R)EI30	3400 mm	122,5 mm	10,0-18,0 kg	EN13964:2014-05

Vyhlásenie o úžitkových vlastnostiach:
DoP/Ceiling System/0045/15.11.2016

SYSTÉMY:

C100/U100/500-12,5; C100/U100/500-15; C100/U100/500-18

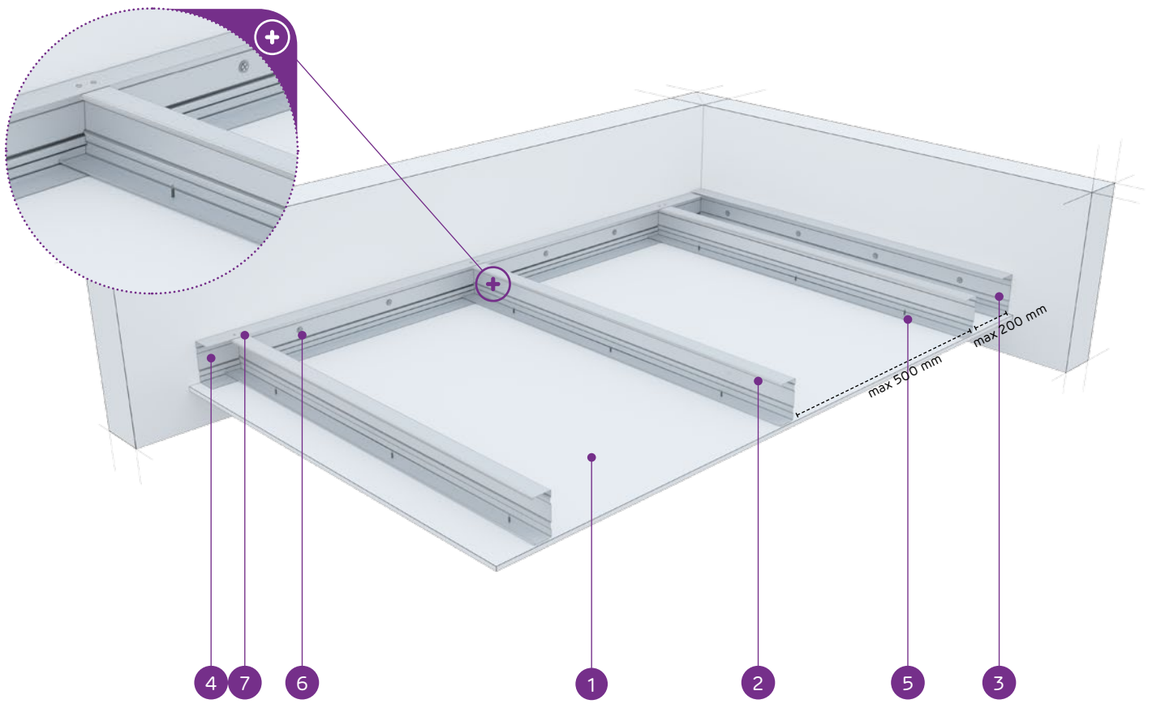

MATERIÁLY:

1. Sadrokartónová doska Nida
2. Nosný profil Nida C 100
3. Konštrukčný profil Nida U 100
4. Nosný profil Nida U 100
5. Rýchloskrutka Nida 3,5 x 25 mm
6. Oceľový kotviaci prvok s oceľovou podložkou
7. Nit

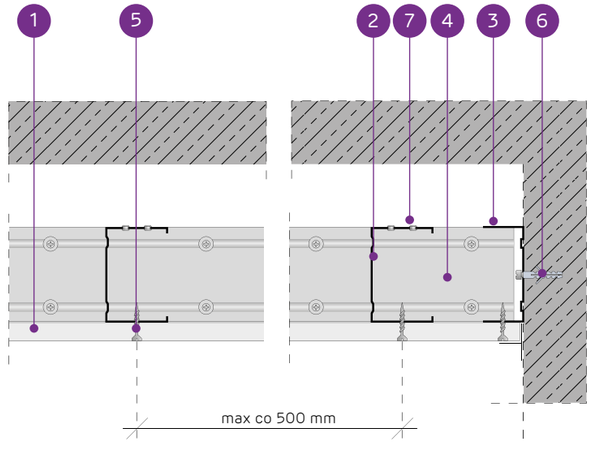

SYSTÉM SAMONOSNÝCH PODHĽADOV NA PROFILOCH NIDA C100

TECHNICKÉ PARAMETRE

Typ systému Nida Strop	Konštrukcia roštu				Opláštenie sadrokartónom		Minimálna výška zavesenia	Hmotnosť výstavby 1 m²	Trieda požiarnej odolnosti [1]	Maximálne rozpätie stropnej výstavby [2]	Špeciálny systém
	Typ nosného profilu Nida	Typ okrajového nosného profilu Nida	Typ okrajového konštru-kčného profilu Nida	Maximálny rozstup nosných profilov Nida C100							
				[mm]	Nida	Hrúbka	[mm]	kg	[min]	[mm]	
C100/U100/500-12,5/Expert	C100	U100	U100	500	Expert	12,5	122,5	10,0	-	3400	-
C100/U100/500-12,5/Woda [3]	C100	U100	U100	500	Woda	12,5	122,5	11,0	-	2780	-
C100/U100/500-12,5/Ogień+	C100	U100	U100	500	Ogień Plus	12,5	122,5	12,0	(R)EI15	2780	-
C100/U100/500-12,5/WodaOgień+	C100	U100	U100	500	Woda Ogień Plus	12,5	122,5	12,0	(R)EI15	2780	-
C100/U100/500-12,5/Twarda	C100	U100	U100	500	Twarda	12,5	122,5	15,0	(R)EI15	2780	●
C100/U100/500-12,5/Hydro	C100	U100	U100	500	Hydro	12,5	122,5	13,0	(R)EI15	2780	●
C100/U100/500-15/Ogień+	C100	U100	U100	500	Ogień Plus	15,0	125	16,0	(R)EI15	2410	-
C100/U100/500-15/Twarda	C100	U100	U100	500	Twarda	15,0	125	18,0	(R)EI15	2410	●
C100/U100/500-15/Hydro	C100	U100	U100	500	Hydro	15,0	125	16,0	(R)EI15	2410	●
C100/U100/500-18/Ogień+	C100	U100	U100	500	Ogień Plus	18,0	128	17,0	(R)EI30	2410	-

[1] Požiarna klasifikácia LBO-458-K/20.
[2] Technické posudky ITB 1060/12/R33NK.
[3] V interiéroch s relatívnou vlhkosťou vzduch do 85% (do 10 hodín) použiť dosku Nida Woda, ale v zónach vystavených intenzívnemu pôsobeniu vody odporúčame použiť sadrové dosky s vláknami Nida Hydro (vodorovné a zvislé roviny okolo vane, sprchy atď.)

SPOTREBA MATERIÁLOV NA 1 M² STROPNEJ VÝSTAVBY V SYSTÉME NIDA STROP

Názov materiálu	J.m.	Typ systému Nida Strop									
		C100/ U100/500-12,5/Expert	C100/ U100/500-12,5/Woda	C100/ U100/500-12,5/Ogień+	C100/ U100/500-12,5/ WodaOgień+	C100/ U100/500-12,5/Twarda	C100/ U100/500-12,5/Hydro	C100/ U100/500-15/ Ogień+	C100/ U100/500-15/ Twarda	C100/ U100/500-15/ Hydro	C100/ U100/500-18/Ogień+
		Spotreba materiálu na 1 m²									
Doska Nida Expert 12,5 mm	m²	1,0	-	-	-	-	-	-	-	-	-
Doska Nida Woda 12,5 mm	m²	-	1,0	-	-	-	-	-	-	-	-
Doska Nida Ogień Plus 12,5 mm	m²	-	-	1,0	-	-	-	-	-	-	-
Doska Nida Woda Ogień Plus 12,5 mm	m²	-	-	-	1,0	-	-	-	-	-	-
Doska Nida Twarda 12,5 mm	m²	-	-	-	-	1,0	-	-	-	-	-
Doska Nida Hydro 12,5 mm	m²	-	-	-	-	-	1,0	-	-	-	-
Doska Nida Ogień Plus 15,0 mm	m²	-	-	-	-	-	-	1,0	-	-	-
Doska Nida Twarda 15,0 mm	m²	-	-	-	-	-	-	-	1,0	-	-
Doska Nida Hydro 15,0 mm	m²	-	-	-	-	-	-	-	-	1,0	-
Doska Nida Ogień Plus 18,0 mm	m²	-	-	-	-	-	-	-	-	-	1,0
Profil Nida C100	bm	2,2	2,2	2,2	2,2	2,2	2,2	2,2	2,2	2,2	2,2
Profil Nida U100	bm	0,75	0,75	0,75	0,75	0,75	0,75	0,75	0,75	0,75	0,75
Nity	ks.	2,8	2,8	2,8	2,8	2,8	2,8	2,8	2,8	2,8	2,8
Oceľový kotviaci prvok (typ podľa hmotnosti výstavby) [4]	ks.	1,7	1,7	1,7	1,7	1,7	1,7	1,7	1,7	1,7	1,7
Rýchloskrutkay Nida 3,5x25 mm	ks.	18,0	18,0	18,0	18,0	-	-	18,0	-	-	-
Rýchloskrutkay Nida 3,5x35 mm	ks.	-	-	-	-	-	-	-	-	-	18,0
Rýchloskrutkay Nida Twarda 4,2x38 mm	ks.	-	-	-	-	18,0	-	-	18,0	-	-
Rýchloskrutkay Nida Hydro C5 3,5x25 mm	ks.	-	-	-	-	-	18,0	-	-	18,0	-
Výstužná páska Nida	bm	1,4	1,4	1,4	1,4	1,4	1,4	1,4	1,4	1,4	1,4
Sadrový tmel Nida Start	kg	0,3	0,3	0,3	0,3	-	-	0,3	-	-	0,3
Sadrový tmel Nida Finish	kg	0,1	0,1	0,1	0,1	-	-	0,1	-	-	0,1
Hotová špachťovacia hmota Nida Hydromix [5]	kg	-	-	-	-	0,4	0,4	-	0,4	0,4	-

[4] Typ a počet kotviacich prvkov zvoľte podľa schémy uvedenej v technickom posudku ITB Samonosné podhľady: ITB 1060/12/R33NK.
[5] V prípade sadro-trieskových dosiek s vláknami Nida Twarda možno ako alternatívu použiť sadrový tmel Nida Max.
Normy spotreby nezahrňujú straty materiálu.

SYSTÉM SAMONOSNÝCH PODHĽADOV NA PROFILOCH NIDA C100

Nida Strop

Trieda požiarnej odolnosti:	Maximálne rozpätie výstavby:	Minimálna výška zavesenia:	Hmotnosť 1 m² výstavby:	Číslo súvisiaceho dokladu:
(R)EI45 (R)EI60	2420 mm	135 mm	19,0-34,0 kg	EN13964:2014-05

Vyhlásenie o úžitkových vlastnostiach:
DoP/Ceiling System/0045/15.11.2016

SYSTÉMY:

C100/U100/500-25; C100/U100/500-30

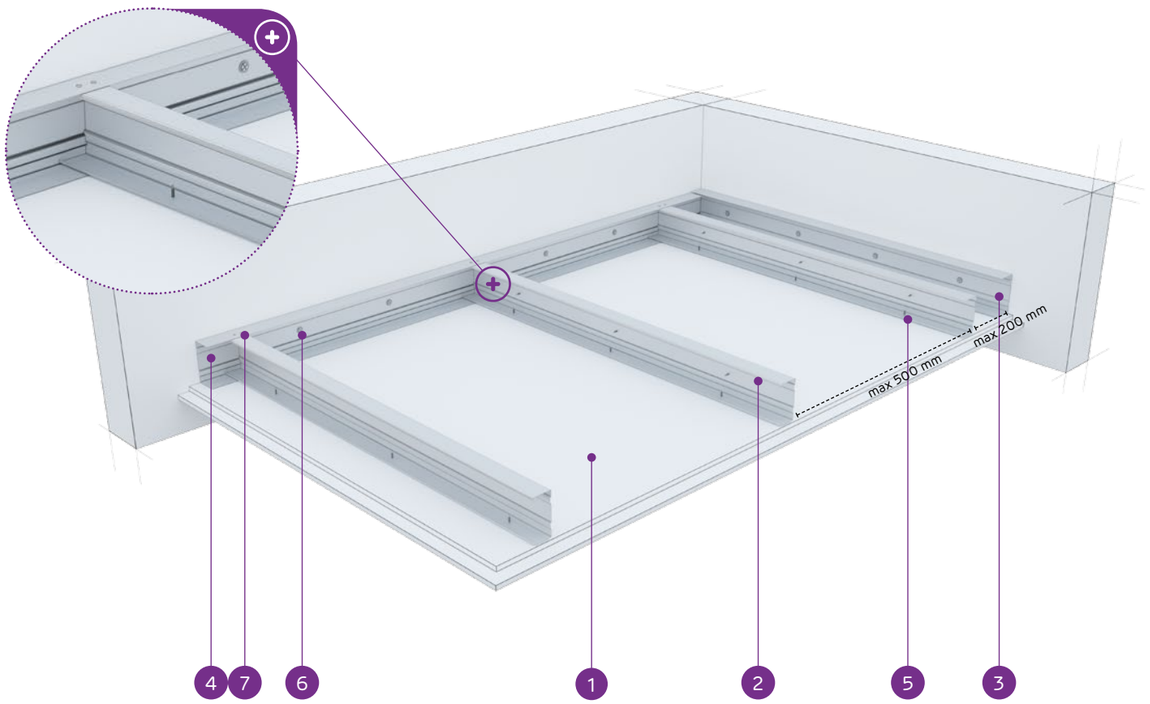

MATERIÁLY:

1. Sadrokartónová doska Nida
2. Nosný profil Nida C 100
3. Konštrukčný profil Nida U 100
4. Nosný profil Nida U 100
5. Rýchloskrutka Nida 3,5 x 25 mm
6. Oceľový kotviaci prvok s oceľovou podložkou
7. Nit

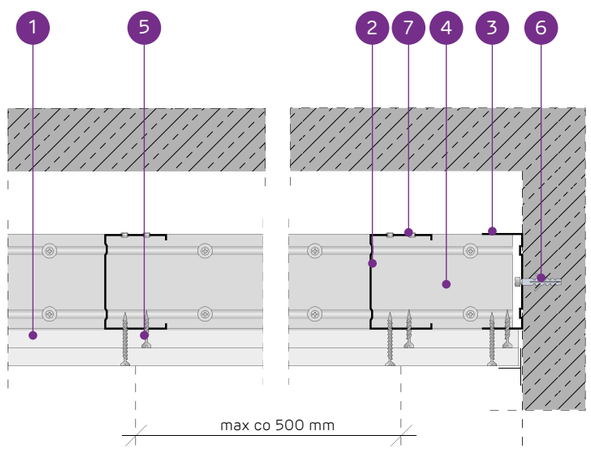

TECHNICKÉ PARAMETRE

Typ systému Nida Strop	Konštrukcia roštu				Opláštenie sadrokartónom		Minimálna výška zavesenia	Hmotnosť výstavby 1 m²	Trieda požiarnej odolnosti [1]	Maximálne rozpätie stropnej výstavby [2]	Špeciálny systém
	Typ nosného profilu Nida	Typ okrajového nosného profilu Nida	Typ okrajového konštrukčného profilu Nida	Maximálny rozstup nosných profilov Nida C100							
				[mm]	Nida	Hrúbka	[mm]	kg	[min]	[mm]	
C100/U100/500-25/Expert	C100	U100	U100	500	Expert	2x12,5	135	19,0	-	2420	-
C100/U100/500-25/Woda [3]	C100	U100	U100	500	Woda	2x12,5	135	20,0	-	2420	-
C100/U100/500-25/Ogień+	C100	U100	U100	500	Ogień Plus	2x12,5	135	23,0	(R)EI45	2170	-
C100/U100/500-25/WodaOgień+	C100	U100	U100	500	Woda Ogień Plus	2x12,5	135	23,0	(R)EI45	2170	-
C100/U100/500-25/Twarda	C100	U100	U100	500	Twarda	2x12,5	135	28,0	(R)EI45	1980	●
C100/U100/500-25/Hydro	C100	U100	U100	500	Hydro	2x12,5	135	24,0	(R)EI45	2170	●
C100/U100/500-30/Ogień+	C100	U100	U100	500	Ogień Plus	2x15,0	140	30,0	(R)EI60	1980	-
C100/U100/500-30/Twarda	C100	U100	U100	500	Twarda	2x15,0	140	34,0	(R)EI60	1830	●
C100/U100/500-30/Hydro	C100	U100	U100	500	Hydro	2x15,0	140	30,0	(R)EI60	1980	●

[1] Požiarna klasifikácia LBO-458-K/20.
[2] Technické posudky ITB 1060/12/R33NK.
[3] V interiéroch s relatívnou vlhkosťou vzduch do 85% (do 10 hodín) použiť dosku Nida Woda, ale v zónach vystavených intenzívnemu pôsobeniu vody odporúčame použiť sadrové dosky s vláknami Nida Hydro (vodorovné a zvislé roviny okolo vane, sprchy atď.)

SPOTREBA MATERIÁLOV NA 1 M² STROPNEJ VÝSTAVBY V SYSTÉME NIDA STROP

Názov materiálu	J.m.	Typ systému Nida Strop								
		C100/U100/500-25/Expert	C100/U100/500-25/Woda	C100/U100/500-25/Ogień+	C100/U100/500-25/WodaOgień+	C100/U100/500-25/Twarda	C100/U100/500-25/Hydro	C100/U100/500-30/Ogień+	C100/U100/500-30/Twarda	C100/U100/500-30/Hydro
		Spotreba materiálu na 1 m²								
Doska Nida Expert 12,5 mm	m²	2,0	-	-	-	-	-	-	-	-
Doska Nida Woda 12,5 mm	m²	-	2,0	-	-	-	-	-	-	-
Doska Nida Ogień Plus 12,5 mm	m²	-	-	2,0	-	-	-	-	-	-
Doska Nida Woda Ogień Plus 12,5 mm	m²	-	-	-	2,0	-	-	-	-	-
Doska Nida Twarda 12,5 mm	m²	-	-	-	-	2,0	-	-	-	-
Doska Nida Hydro 12,5 mm	m²	-	-	-	-	-	2,0	-	-	-
Doska Nida Ogień Plus 15,0 mm	m²	-	-	-	-	-	-	2,0	-	-
Doska Nida Twarda 15,0 mm	m²	-	-	-	-	-	-	-	2,0	-
Doska Nida Hydro 15,0 mm	m²	-	-	-	-	-	-	-	-	2,0
Profil Nida C100	bm	2,2	2,2	2,2	2,2	2,2	2,2	2,2	2,2	2,2
Profil Nida U100	bm	0,75	0,75	0,75	0,75	0,75	0,75	0,75	0,75	0,75
Nity	ks.	2,8	2,8	2,8	2,8	2,8	2,8	2,8	2,8	2,8
Oceľový kotviaci prvok (typ podľa hmotnosti výstavby) [4]	ks.	1,7	1,7	1,7	1,7	1,7	1,7	1,7	1,7	1,7
Rýchloskrutkay Nida 3,5x25 mm	ks.	6,0	6,0	6,0	6,0	-	-	6,0	-	-
Rýchloskrutkay Nida 3,5x35 mm	ks.	18,0	18,0	18,0	18,0	-	-	-	-	-
Rýchloskrutkay Nida 3,5x45 mm	ks.	-	-	-	-	-	-	18,0	-	-
Rýchloskrutkay Nida Twarda 4,2x38 mm	ks.	-	-	-	-	24,0	-	-	6,0	-
Rýchloskrutkay Nida Twarda 4,2x55 mm	ks.	-	-	-	-	-	-	-	18,0	-
Rýchloskrutkay Nida Hydro C5 3,5x25 mm	ks.	-	-	-	-	-	6,0	-	-	6,0
Rýchloskrutkay Nida Hydro C5 3,5x41 mm	ks.	-	-	-	-	-	18,0	-	-	18,0
Výstužná páska Nida	bm	1,4	1,4	1,4	1,4	1,4	1,4	1,4	1,4	1,4
Sadrový tmel Nida Start	kg	0,6	0,6	0,6	0,6	-	-	0,6	-	-
Sadrový tmel Nida Finish	kg	0,1	0,1	0,1	0,1	-	-	0,1	-	-
Hotová špachťovacia hmota Nida Hydromix [5]	kg	-	-	-	-	0,7	0,7	-	0,7	0,7

[4] Typ a počet kotviacich prvkov zvoľte podľa schémy uvedenej v technickom posudku ITB Samonosné podhľady: ITB 1060/12/R33NK.
[5] V prípade sadro-trieskových dosiek s vláknami Nida Twarda možno ako alternatívu použiť sadrový tmel Nida Max.
Normy spotreby nezahrňujú straty materiálu.

PRVÉ SYSTÉMY SUCHEJ VÝSTAVBY NA TRHU S OZNAČENÍM CE

nida Strop

Trieda požiarnej odolnosti:	Maximálne rozpätie výstavby:	Minimálna výška zavesenia:	Hmotnosť 1 m² výstavby:	Číslo súvisiaceho dokladu:
(R)EI60 (R)EI90 (R)EI120	1830 mm	147,5 mm	33,0-65,0 kg	EN13964:2014-05

Vyhlásenie o úžitkových vlastnostiach:
DoP/Ceiling System/0045/15.11.2016

SYSTÉMY:

C100/U100/500-37,5; C100/U100/500-40; C100/U100/500-55; C100/U100/500-60

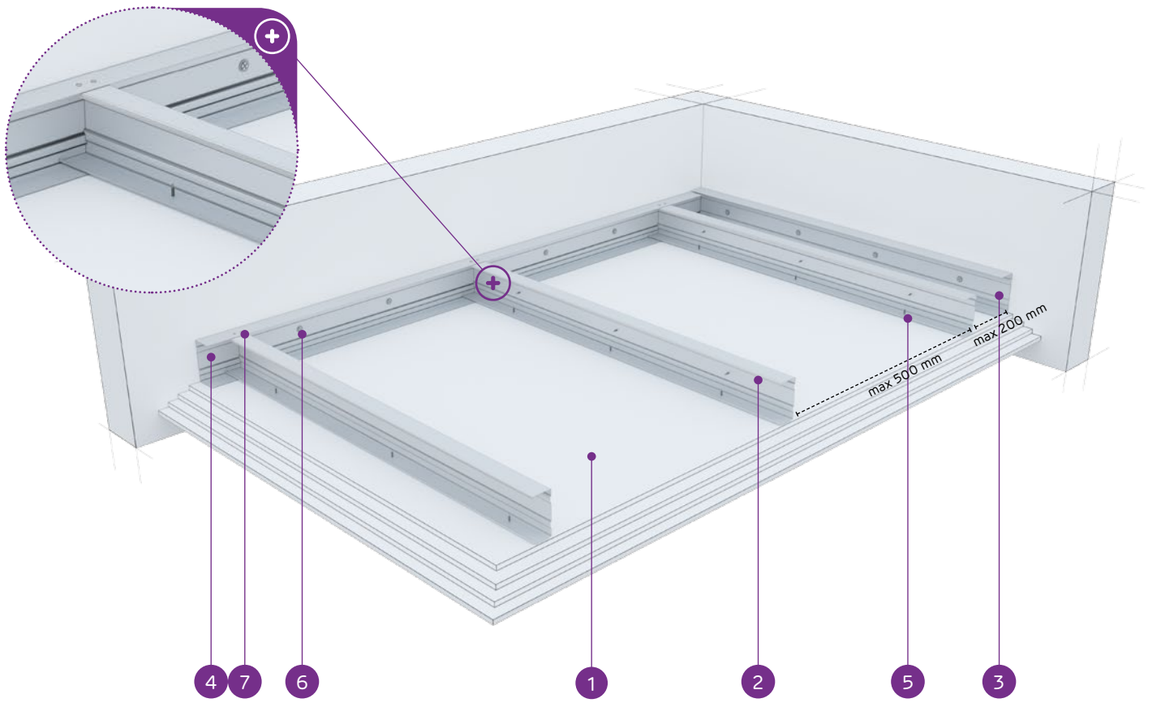

MATERIÁLY:

1. Sadrokartónová doska Nida
2. Nosný profil Nida C 100
3. Konštrukčný profil Nida U 100
4. Nosný profil Nida U 100
5. Rýchloskrutka Nida 3,5 x 25 mm
6. Oceľový kotviaci prvok s oceľovou podložkou
7. Nit

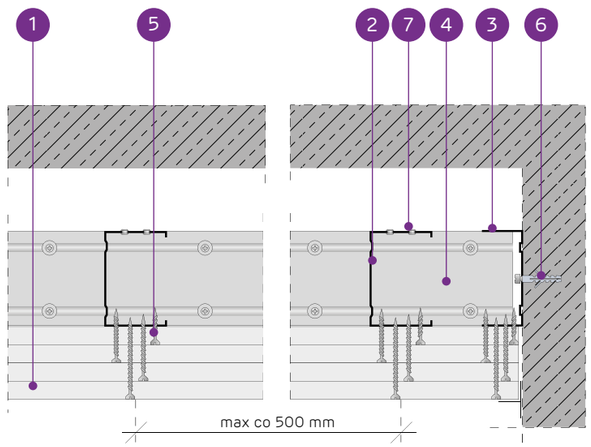

SYSTÉM SAMONOSNÝCH PODHĽADOV NA PROFILOCH NIDA C100

TECHNICKÉ PARAMETRE

Typ systému Nida Strop	Konštrukcia roštu				Opláštenie sadrokartónom		Minimálna výška zavesenia	Hmotnosť výstavby 1 m²	Trieda požiarnej odolnosti [1]	Maximálne rozpätie stropnej výstavby [2]	Špeciálny systém
	Typ nosného profilu Nida	Typ okrajového nosného profilu Nida	Typ okrajového konštrukčného profilu Nida	Maximálny rozstup nosných profilov Nida C100	Nida	Hrúbka					
				[mm]			[mm]	kg	[min]	[mm]	
C100/U100/500-37,5/Ogień+	C100	U100	U100	500	Ogień Plus	3x12,5	147,5	33,0	(R)EI60	1830	-
C100/U100/500-37,5/WodaOgień+	C100	U100	U100	500	Woda Ogień Plus	3x12,5	147,5	33,0	(R)EI60	1830	-
C100/U100/500-37,5/Twarda	C100	U100	U100	500	Twarda	3x12,5	147,5	41,0	(R)EI60	1610	●
C100/U100/500-37,5/Hydro	C100	U100	U100	500	Hydro	3x12,5	147,5	35,0	(R)EI60	1830	●
C100/U100/500-40/Ogień+	C100	U100	U100	500	Ogień Plus	2x12,5+15,0	150	37,0	(R)EI90	1710	-
C100/U100/500-40/Twarda	C100	U100	U100	500	Twarda	2x12,5+15,0	150	44,0	(R)EI90	1610	●
C100/U100/500-40/Hydro	C100	U100	U100	500	Hydro	2x12,5+15,0	150	38,0	(R)EI90	1710	●
C100/U100/500-55/Ogień+	C100	U100	U100	500	Ogień Plus	2x12,5+2x15,0	165	51,0	(R)EI120	1460	-
C100/U100/500-55/Twarda	C100	U100	U100	500	Twarda	2x12,5+2x15,0	165	60,5	(R)EI120	1340	●
C100/U100/500-55/Hydro	C100	U100	U100	500	Hydro	2x12,5+2x15,0	165	52,5	(R)EI120	1460	●
C100/U100/500-60/Ogień+	C100	U100	U100	500	Ogień Plus	4x15,0	170	57,0	(R)EI120	1400	-
C100/U100/500-60/Twarda	C100	U100	U100	500	Twarda	4x15,0	170	65,0	(R)EI120	1340	●
C100/U100/500-60/Hydro	C100	U100	U100	500	Hydro	4x15,0	170	57,0	(R)EI120	1400	●

[1] Požiarna klasifikácia LBO-458-K/20.
[2] Technické posudky ITB 1060/12/R33NK.

SPOTREBA MATERIÁLOV NA 1 M² STROPNEJ VÝSTAVBY V SYSTÉME NIDA STROP

Názov materiálu	J.m.	Typ systému Nida Strop												
		C100/U100/500-37,5/Ogień+	C100/U100/500-37,5/WodaOgień+	C100/U100/500-37,5/Twarda	C100/U100/500-37,5/Hydro	C100/U100/500-40/Ogień+	C100/U100/500-40/Twarda	C100/U100/500-40/Hydro	C100/U100/500-55/Ogień+	C100/U100/500-55/Twarda	C100/U100/500-55/Hydro	C100/U100/500-60/Ogień+	C100/U100/500-60/Twarda	C100/U100/500-60/Hydro
		Spotreba materiálu na 1 m²												
Doska Nida Ogień Plus 12,5 mm	m²	3,0	-	-	-	2,0	-	-	2,0	-	-	-	-	-
Doska Nida Woda Ogień Plus 12,5 mm	m²	-	3,0	-	-	-	-	-	-	-	-	-	-	-
Doska Nida Twarda 12,5 mm	m²	-	-	3,0	-	-	2,0	-	-	2,0	-	-	-	-
Doska Nida Hydro 12,5 mm	m²	-	-	-	3,0	-	-	2,0	-	-	2,0	-	-	-
Doska Nida Ogień Plus 15,0 mm	m²	-	-	-	-	1,0	-	-	2,0	-	-	4,0	-	-
Doska Nida Twarda 15,0 mm	m²	-	-	-	-	-	1,0	-	-	2,0	-	-	4,0	-
Doska Nida Hydro 15,0 mm	m²	-	-	-	-	-	-	1,0	-	-	2,0	-	-	4,0
Profil Nida C100	bm	2,2	2,2	2,2	2,2	2,2	2,2	2,2	2,2	2,2	2,2	2,2	2,2	2,2
Profil Nida U100	bm	0,75	0,75	0,75	0,75	0,75	0,75	0,75	0,75	0,75	0,75	0,75	0,75	0,75
Nity	ks.	2,8	2,8	2,8	2,8	2,8	2,8	2,8	2,8	2,8	2,8	2,8	2,8	2,8
Oceľový kotviaci prvok (typ podľa hmotnosti výstavby) [3]	ks.	1,7	1,7	1,7	1,7	1,7	1,7	1,7	1,7	1,7	1,7	1,7	1,7	1,7
Rýchloskrutky Nida 3,5x25 mm	ks.	6,0	6,0	-	-	6,0	-	-	6,0	-	-	6,0	-	-
Rýchloskrutky Nida 3,5x35 mm	ks.	6,0	6,0	-	-	6,0	-	-	-	-	-	-	-	-
Rýchloskrutky Nida 3,5x45 mm	ks.	-	-	-	-	-	-	-	6,0	-	-	6,0	-	-
Rýchloskrutky Nida 3,5x55 mm	ks.	18,0	18,0	-	-	18,0	-	-	6,0	-	-	6,0	-	-
Rýchloskrutky Nida 4,2x70 mm	ks.	-	-	-	-	-	-	-	18,0	-	-	18,0	-	-
Rýchloskrutky Nida Twarda 4,2x38 mm	ks.	-	-	12,0	-	-	12,0	-	-	6,0	-	-	6,0	-
Rýchloskrutky Nida Twarda 4,2x55 mm	ks.	-	-	18,0	-	-	18,0	-	-	12,0	-	-	12,0	-
Rýchloskrutky Nida Twarda 4,2x70 mm	ks.	-	-	-	-	-	-	-	-	18,0	-	-	18,0	-
Rýchloskrutky Nida Hydro C5 3,5x25 mm	ks.	-	-	-	6,0	-	-	6,0	-	-	6,0	-	-	6,0
Rýchloskrutky Nida Hydro C5 3,5x41 mm	ks.	-	-	-	6,0	-	-	6,0	-	-	6,0	-	-	6,0
Rýchloskrutky Nida Hydro C5 3,5x55 mm	ks.	-	-	-	18,0	-	-	18,0	-	-	6,0	-	-	6,0
Rýchloskrutky Nida Hydro C5 4,2x70 mm	ks.	-	-	-	-	-	-	-	-	-	18,0	-	-	18,0
Výstužná páska Nida	bm	1,4	1,4	1,4	1,4	1,4	1,4	1,4	1,4	1,4	1,4	1,4	1,4	1,4
Sadrový tmel Nida Start	kg	0,9	0,9	-	-	0,9	-	-	1,2	-	-	1,2	-	-
Sadrový tmel Nida Finish	kg	0,1	0,1	-	-	0,1	-	-	0,1	-	-	0,1	-	-
Hotová špachtľovacia hmota Nida Hydromix [4]	kg	-	-	1,0	1,0	-	1,0	1,0	-	1,3	1,3	-	1,3	1,3

[3] Typ a počet kotviacich prvkov zvoľte podľa schémy uvedenej v technickom posudku ITB Samonosné podhľady: ITB 1060/12/R33NK.
[4] V prípade sadro-trieskových dosiek s vláknami Nida Twarda možno ako alternatívu použiť sadrový tmel Nida Max.
Normy spotreby nezahrňujú straty materiálu.

Nida Strop

Trieda požiarnej odolnosti:	Maximálne rozpätie výstavby:	Minimálna výška zavesenia:	Hmotnosť 1 m² výstavby:	Číslo súvisiaceho dokladu:
(R)EI15 (R)EI30	2530 mm	72,5 mm	12,0-22,0 kg	EN13964:2014-05

Vyhlásenie o úžitkových vlastnostiach:
DoP/Ceiling System/0042/15.11.2016

SYSTÉMY:

C50/U50/PD/500-12,5; C50/U50/PD/500-15; C50/U50/PD/500-18

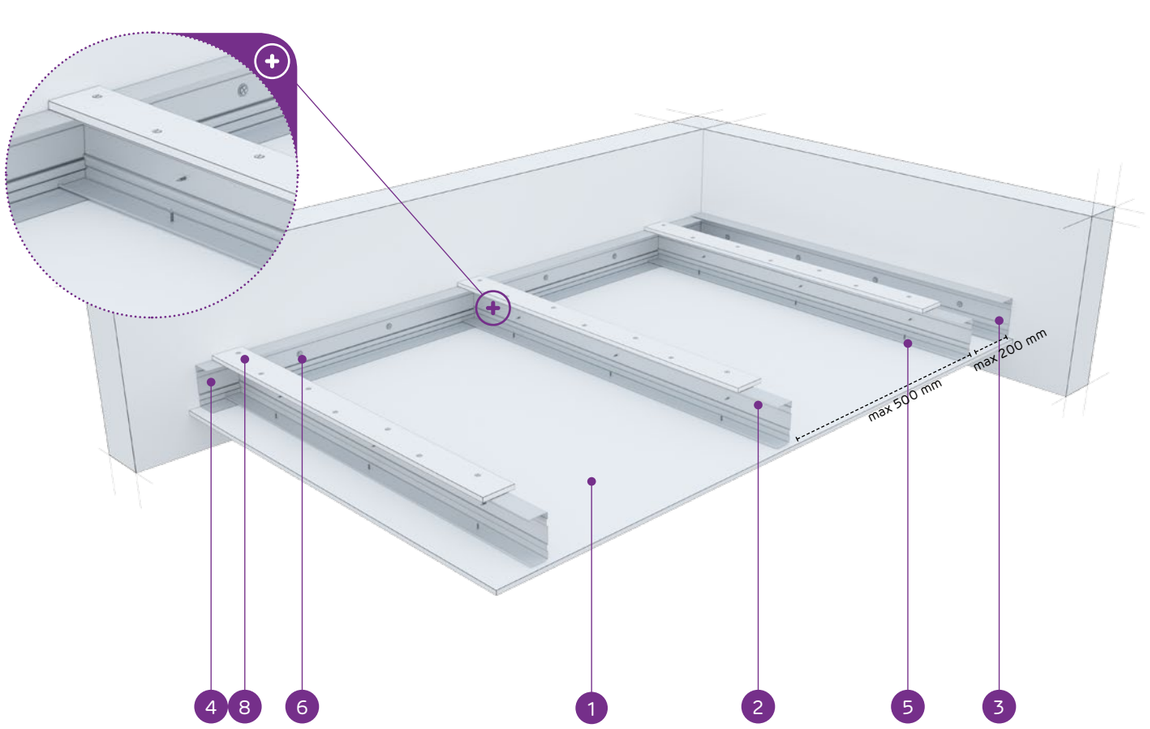

MATERIÁLY:

1. Sadrokartónová doska Nida
2. Nosný profil Nida C 50
3. Konštrukčný profil Nida U 50
4. Nosný profil Nida U 50
5. Rýchloskrutka Nida 3,5 x 25 mm
6. Oceľový kotviaci prvok s oceľovou podložkou
7. Nit
8. Spevňujúci pás zo sadrokartónovej dosky Nida 12,5 mm

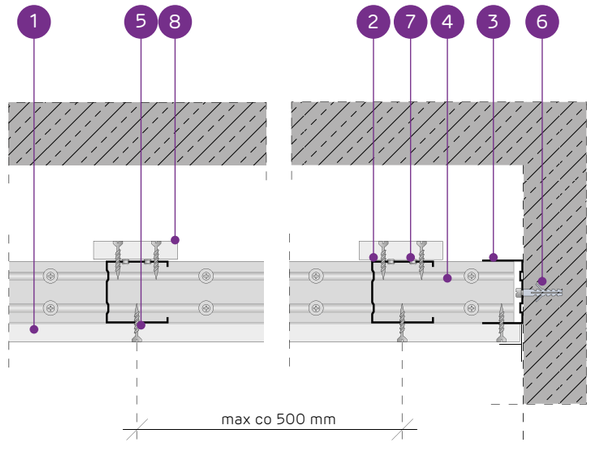

SYSTÉM SAMONOSNÝCH PODHĽADOV NA PROFILOCH NIDA C50 S VÝSTUŽNÝM PÁSOM

TECHNICKÉ PARAMETRE

Typ systému Nida Strop	Konštrukcia roštu				Opláštenie sadrokartónom		Minimálna výška zavesenia	Hmotnosť výstavby 1 m²	Trieda požiarnej odolnosti [1]	Maximálne rozpätie stropnej výstavby [2]	Špeciálny systém
	Typ nosného profilu Nida	Typ okrajového nosného profilu Nida	Typ okrajového konštrukčného profilu Nida	Maximálny rozstup nosných profilov Nida C50							
				[mm]	Nida	Hrúbka	[mm]	kg	[min]	[mm]	
C50/U50/PD/500-12,5/Expert	C50	U50	U50	500	Expert	12,5	72,5	12,0	-	2530	-
C50/U50/PD/500-12,5/Woda [3]	C50	U50	U50	500	Woda	12,5	72,5	13,0	-	2530	-
C50/U50/PD/500-12,5/Ogień+	C50	U50	U50	500	Ogień Plus	12,5	72,5	15,0	(R)EI15	2530	-
C50/U50/PD/500-12,5/WodaOgień+	C50	U50	U50	500	Woda Ogień Plus	12,5	72,5	15,0	(R)EI15	2530	-
C50/U50/PD/500-12,5/Twarda	C50	U50	U50	500	Twarda	12,5	72,5	19,0	(R)EI15	2190	●
C50/U50/PD/500-12,5/Hydro	C50	U50	U50	500	Hydro	12,5	72,5	16,0	(R)EI15	2190	●
C50/U50/PD/500-15/Ogień+	C50	U50	U50	500	Ogień Plus	15,0	75	19,0	(R)EI15	2190	-
C50/U50/PD/500-15/Twarda	C50	U50	U50	500	Twarda	15,0	75	22,0	(R)EI15	1960	●
C50/U50/PD/500-15/Hydro	C50	U50	U50	500	Hydro	15,0	75	19,0	(R)EI15	2190	●
C50/U50/PD/500-18/Ogień+	C50	U50	U50	500	Ogień Plus	18,0	78	20,0	(R)EI30	2190	-

[1] Požiarna klasifikácia LBO-458-K/20.
[2] Technické posudky ITB 1060/12/R33NK.
[3] V interiéroch s relatívnou vlhkosťou vzduch do 85% (do 10 hodín) použiť dosku Nida Woda, ale v zónach vystavených intenzívnemu pôsobeniu vody odporúčame použiť sadrové dosky s vláknami Nida Hydro (vodorovné a zvislé roviny okolo vane, sprchy atď.)

SPOTREBA MATERIÁLOV NA 1 M² STROPNEJ VÝSTAVBY V SYSTÉME NIDA STROP

Názov materiálu	J.m.	Typ systému Nida Strop									
		C50/U50/PD/500-12,5/Expert	C50/U50/PD/500-12,5/Woda	C50/U50/PD/500-12,5/Ogień+	C50/U50/PD/500-12,5/WodaOgień+	C50/U50/PD/500-12,5/Twarda	C50/U50/PD/500-12,5/Hydro	C50/U50/PD/500-15/Ogień+	C50/U50/PD/500-15/Twarda	C50/U50/PD/500-15/Hydro	C50/U50/PD/500-18/Ogień+
		Spotreba materiálu na 1 m²									
Doska Nida Expert 12,5 mm	m²	1,3	-	-	-	-	-	-	-	-	-
Doska Nida Woda 12,5 mm	m²	-	1,3	-	-	-	-	-	-	-	-
Doska Nida Ogień Plus 12,5 mm	m²	-	-	1,3	-	-	-	-	-	-	-
Doska Nida Woda Ogień Plus 12,5 mm	m²	-	-	-	1,3	-	-	-	-	-	-
Doska Nida Twarda 12,5 mm	m²	-	-	-	-	1,3	-	-	-	-	-
Doska Nida Hydro 12,5 mm	m²	-	-	-	-	-	1,3	-	-	-	-
Doska Nida Ogień Plus 15,0 mm	m²	-	-	-	-	-	-	1,3	-	-	-
Doska Nida Twarda 15,0 mm	m²	-	-	-	-	-	-	-	1,3	-	-
Doska Nida Hydro 15,0 mm	m²	-	-	-	-	-	-	-	-	1,3	-
Doska Nida Ogień Plus 18,0 mm	m²	-	-	-	-	-	-	-	-	-	1,3
Profil Nida C50	bm	2,2	2,2	2,2	2,2	2,2	2,2	2,2	2,2	2,2	2,2
Profil Nida U50	bm	0,75	0,75	0,75	0,75	0,75	0,75	0,75	0,75	0,75	0,75
Nity	ks.	2,8	2,8	2,8	2,8	2,8	2,8	2,8	2,8	2,8	2,8
Oceľový kotviaci prvok (typ podľa hmotnosti výstavby) [4]	ks.	1,7	1,7	1,7	1,7	1,7	1,7	1,7	1,7	1,7	1,7
Rýchloskrutkay Nida 3,5x25 mm	ks.	27,0	27,0	27,0	27,0	-	-	27,0	-	-	-
Rýchloskrutkay Nida 3,5x35 mm	ks.	-	-	-	-	-	-	-	-	-	27,0
Rýchloskrutkay Nida Twarda 4,2x38 mm	ks.	-	-	-	-	27,0	-	-	27,0	-	-
Rýchloskrutkay Nida Hydro C5 3,5x25 mm	ks.	-	-	-	-	-	27,0	-	-	27,0	-
Výstužná páska Nida	bm	1,4	1,4	1,4	1,4	1,4	1,4	1,4	1,4	1,4	1,4
Sadrový tmel Nida Start	kg	0,3	0,3	0,3	0,3	-	-	0,3	-	-	0,3
Sadrový tmel Nida Finish	kg	0,1	0,1	0,1	0,1	-	-	0,1	-	-	0,1
Hotová špachtľovacia hmota Nida Hydromix [5]	kg	-	-	-	-	0,4	0,4	-	0,4	0,4	-

[4] Typ a počet kotviacich prvkov zvoľte podľa schémy uvedenej v technickom posudku ITB Samonosné podhľady: ITB 1060/12/R33NK.
[5] V prípade sadro-trieskových dosiek s vláknami Nida Twarda možno ako alternatívu použiť sadrový tmel Nida Max.
Normy spotreby nezahŕňajú straty materiálu.

Nida Strop

Trieda požiarnej odolnosti:	Maximálne rozpätie výstavby:	Minimálna výška zavesenia:	Hmotnosť 1 m² výstavby:	Číslo súvisiaceho dokladu:
(R)EI45 (R)EI60	2030 mm	85 mm	21,0-38,0 kg	EN13964:2014-05

Vyhlásenie o úžitkových vlastnostiach:
DoP/Ceiling System/0042/15.11.2016

SYSTÉMY:

C50/U50/PD/500-25; C50/U50/PD/500-30

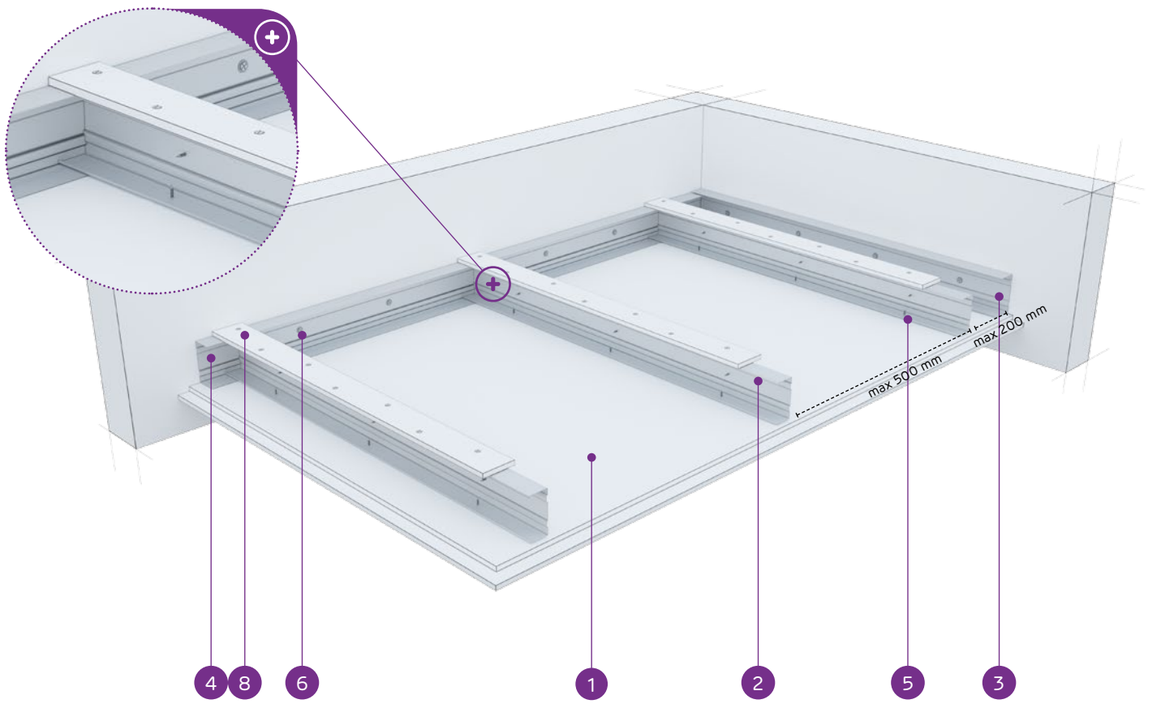

MATERIÁLY:

1. Sadrokartónová doska Nida
2. Nosný profil Nida C 50
3. Konštrukčný profil Nida U 50
4. Nosný profil Nida U 50
5. Rýchloskrutka Nida 3,5 x 25 mm
6. Oceľový kotviaci prvok s oceľovou podložkou
7. Nit
8. Spevňujúci pás zo sadrokartónovej dosky Nida 12,5 mm

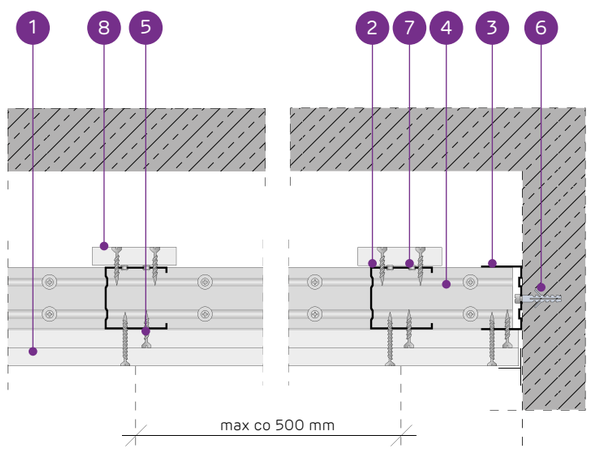

SYSTÉM SAMONOSNÝCH PODHĽADOV NA PROFILOCH NIDA C50 S VÝSTUŽNÝM PÁSOM

TECHNICKÉ PARAMETRE

Typ systému Nida Strop	Konštrukcia roštu				Opláštenie sadrokartónom		Minimálna výška zavesenia	Hmotnosť výstavby 1 m²	Trieda požiarnej odolnosti[1]	Maximálne rozpätie stropnej výstavby[2]	Špeciálny systém
	Typ nosného profilu Nida	Typ okrajového nosného profilu Nida	Typ okrajového konštrukčného profilu Nida	Maximálny rozstup nosných profilov Nida C50							
				[mm]	Nida	Hrúbka	[mm]	kg	[min]	[mm]	
C50/U50/PD/500-25/Expert	C50	U50	U50	500	Expert	2x12,5	85	21,0	-	2030	-
C50/U50/PD/500-25/Woda[3]	C50	U50	U50	500	Woda	2x12,5	85	22,0	-	2030	-
C50/U50/PD/500-25/Ogień+	C50	U50	U50	500	Ogień Plus	2x12,5	85	25,0	(R)EI45	2030	-
C50/U50/PD/500-25/WodaOgień+	C50	U50	U50	500	Woda Ogień Plus	2x12,5	85	25,0	(R)EI45	2030	-
C50/U50/PD/500-25/Twarda	C50	U50	U50	500	Twarda	2x12,5	85	32,0	(R)EI45	1710	●
C50/U50/PD/500-25/Hydro	C50	U50	U50	500	Hydro	2x12,5	85	27,0	(R)EI45	1850	●
C50/U50/PD/500-30/Ogień+	C50	U50	U50	500	Ogień Plus	2x15,0	90	33,0	(R)EI60	1710	-
C50/U50/PD/500-30/Twarda	C50	U50	U50	500	Twarda	2x15,0	90	38,0	(R)EI60	1600	●
C50/U50/PD/500-30/Hydro	C50	U50	U50	500	Hydro	2x15,0	90	33,0	(R)EI60	1710	●

[1] Požiarna klasifikácia LBO-458-K/20.
[2] Technické posudky ITB 1060/12/R33NK.
[3] V interiéroch s relatívnou vlhkosťou vzduch do 85% (do 10 hodín) použiť dosku Nida Woda, ale v zónach vystavených intenzívnemu pôsobeniu vody odporúčame použiť sadrové dosky s vláknami Nida Hydro (vodorovné a zvislé roviny okolo vane, sprchy atď.)

SPOTREBA MATERIÁLOV NA 1 M² STROPNEJ VÝSTAVBY V SYSTÉME NIDA STROP

Názov materiálu	J.m.	Typ systému Nida Strop								
		C50/U50/PD/500-25/Expert	C50/U50/PD/500-25/Woda	C50/U50/PD/500-25/Ogień+	C50/U50/PD/500-25/WodaOgień+	C50/U50/PD/500-25/Twarda	C50/U50/PD/500-25/Hydro	C50/U50/PD/500-30/Ogień+	C50/U50/PD/500-30/Twarda	C50/U50/PD/500-30/Hydro
		Spotreba materiálu na 1 m²								
Doska Nida Expert 12,5 mm	m²	2,3	-	-	-	-	-	-	-	-
Doska Nida Woda 12,5 mm	m²	-	2,3	-	-	-	-	-	-	-
Doska Nida Ogień Plus 12,5 mm	m²	-	-	2,3	-	-	-	-	-	-
Doska Nida Woda Ogień Plus 12,5 mm	m²	-	-	-	2,3	-	-	-	-	-
Doska Nida Twarda 12,5 mm	m²	-	-	-	-	2,3	-	-	-	-
Doska Nida Hydro 12,5 mm	m²	-	-	-	-	-	2,3	-	-	-
Doska Nida Ogień Plus 15,0 mm	m²	-	-	-	-	-	-	2,3	-	-
Doska Nida Twarda 15,0 mm	m²	-	-	-	-	-	-	-	2,3	-
Doska Nida Hydro 15,0 mm	m²	-	-	-	-	-	-	-	-	2,3
Profil Nida C50	bm	2,2	2,2	2,2	2,2	2,2	2,2	2,2	2,2	2,2
Profil Nida U50	bm	0,75	0,75	0,75	0,75	0,75	0,75	0,75	0,75	0,75
Nity	ks.	2,8	2,8	2,8	2,8	2,8	2,8	2,8	2,8	2,8
Oceľový kotviaci prvok (typ podľa hmotnosti výstavby)[4]	ks.	1,7	1,7	1,7	1,7	1,7	1,7	1,7	1,7	1,7
Rýchloskrutka Nida 3,5x25 mm	ks.	15,0	15,0	15,0	15,0	-	-	15,0	-	-
Rýchloskrutka Nida 3,5x35 mm	ks.	18,0	18,0	18,0	18,0	-	-	-	-	-
Rýchloskrutka Nida 3,5x45 mm	ks.	-	-	-	-	-	-	18,0	-	-
Rýchloskrutka Nida Twarda 4,2x38 mm	ks.	-	-	-	-	33,0	-	-	15,0	-
Rýchloskrutka Nida Twarda 4,2x55 mm	ks.	-	-	-	-	-	-	-	18,0	-
Rýchloskrutka Nida Hydro C5 3,5x25 mm	ks.	-	-	-	-	-	15,0	-	-	15,0
Rýchloskrutka Nida Hydro C5 3,5x41 mm	ks.	-	-	-	-	-	18,0	-	-	18,0
Výstužná páska Nida	bm	1,4	1,4	1,4	1,4	1,4	1,4	1,4	1,4	1,4
Sadrový tmel Nida Start	kg	0,6	0,6	0,6	0,6	-	-	0,6	-	-
Sadrový tmel Nida Finish	kg	0,1	0,1	0,1	0,1	-	-	0,1	-	-
Hotová špachtľovacia hmota Nida Hydromix[5]	kg	-	-	-	-	0,7	0,7	-	0,7	0,7

[4] Typ a počet kotviacich prvkov zvoľte podľa schémy uvedenej v technickom posudku ITB Samonosné podhľady: ITB 1060/12/R33NK.
[5] V prípade sadro-trieskových dosiek s vláknami Nida Twarda možno ako alternatívu použiť sadrový tmel Nida Max.
Normy spotreby nezahrňujú straty materiálu.

Nida Strop

Trieda požiarnej odolnosti:	Maximálne rozpätie výstavby:	Minimálna výška zavesenia:	Hmotnosť 1 m² výstavby:	Číslo súvisiaceho dokladu:
(R)EI60 (R)EI90 (R)EI120	1600 mm	97,5 mm	36,0-69,0 kg	EN13964:2014-05

Vyhlásenie o úžitkových vlastnostiach:
DoP/Ceiling System/0042/15.11.2016

SYSTÉMY:

C50/U50/PD/500-37,5; C50/U50/PD/500-40; C50/U50/PD/500-55; C50/U50/PD/500-60

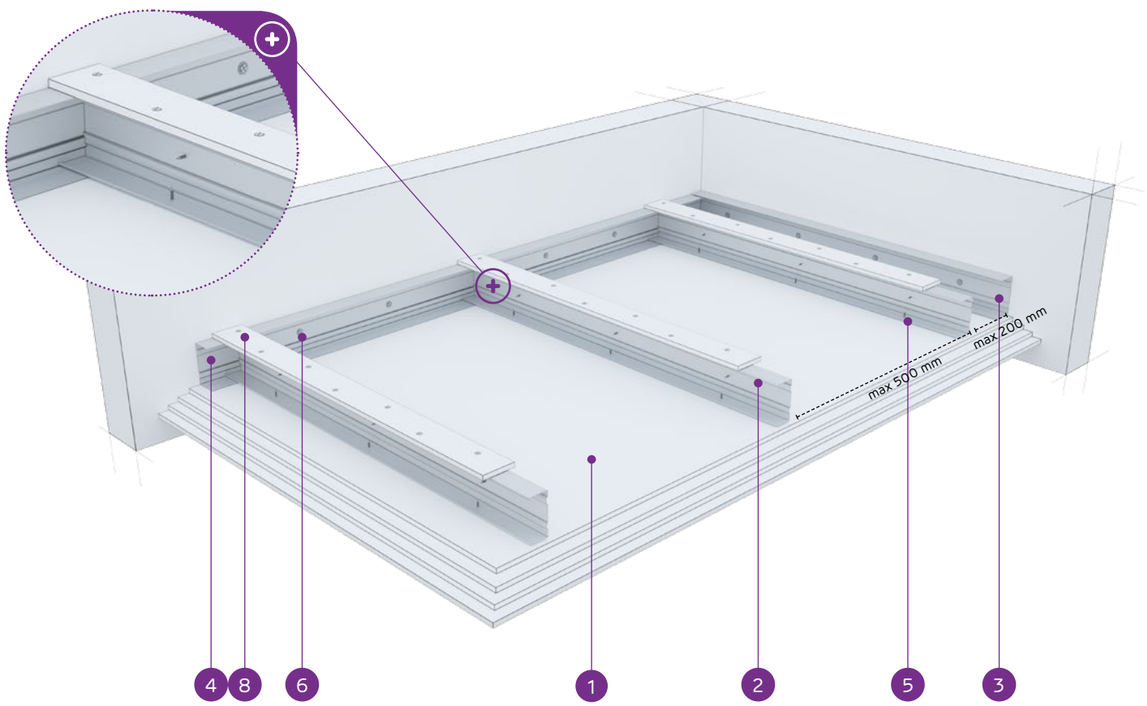

MATERIÁLY:

1. Sadrokartónová doska Nida
2. Nosný profil Nida C 50
3. Konštrukčný profil Nida U 50
4. Nosný profil Nida U 50
5. Rýchloskrutka Nida 3,5 x 25 mm
6. Oceľový kotviaci prvok s oceľovou podložkou
7. Nit
8. Spevňujúci pás zo sadrokartónovej dosky Nida 12,5 mm

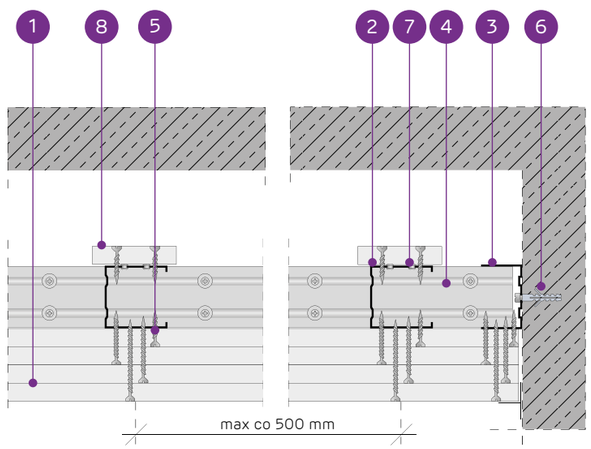

SYSTÉM SAMONOSNÝCH PODHĽADOV NA PROFILOCH NIDA C50 S VÝSTUŽNÝM PÁSOM

TECHNICKÉ PARAMETRE

Typ systému Nida Strop	Konštrukcia roštu				Opláštenie sadrokartónom		Minimálna výška zavesenia	Hmotnosť výstavby 1 m²	Trieda požiarnej odolnosti [1]	Maximálne rozpätie stropnej výstavby [2]	Špeciálny systém
	Typ nosného profilu Nida	Typ okrajového nosného profilu Nida	Typ okrajového konštrukčného profilu Nida	Maximálny rozstup nosných profilov Nida C50	Nida	Hrúbka					
				[mm]			[mm]	kg	[min]	[mm]	
C50/U50/PD/500-37,5/Ogień+	C50	U50	U50	500	Ogień Plus	3x12,5	97,5	36,0	(R)EI60	1600	-
C50/U50/PD/500-37,5/WodaOgień+	C50	U50	U50	500	Woda Ogień Plus	3x12,5	97,5	36,0	(R)EI60	1600	-
C50/U50/PD/500-37,5/Twarda	C50	U50	U50	500	Twarda	3x12,5	97,5	45,0	(R)EI60	1510	●
C50/U50/PD/500-37,5/Hydro	C50	U50	U50	500	Hydro	3x12,5	97,5	38,0	(R)EI60	1600	●
C50/U50/PD/500-40/Ogień+	C50	U50	U50	500	Ogień Plus	2x12,5+15,0	100	39,0	(R)EI90	1600	-
C50/U50/PD/500-40/Twarda	C50	U50	U50	500	Twarda	2x12,5+15,0	100	47,0	(R)EI90	1420	●
C50/U50/PD/500-40/Hydro	C50	U50	U50	500	Hydro	2x12,5+15,0	100	41,0	(R)EI90	1510	●
C50/U50/PD/500-55/Ogień+	C50	U50	U50	500	Ogień Plus	2x12,5+2x15,0	115	53	(R)EI120	1360	-
C50/U50/PD/500-55/Twarda	C50	U50	U50	500	Twarda	2x12,5+2x15,0	115	63	(R)EI120	1250	●
C50/U50/PD/500-55/Hydro	C50	U50	U50	500	Hydro	2x12,5+2x15,0	115	55	(R)EI120	1360	●
C50/U50/PD/500-60/Ogień+	C50	U50	U50	500	Ogień Plus	4x15,0	120	61,0	(R)EI120	1250	-
C50/U50/PD/500-60/Twarda	C50	U50	U50	500	Twarda	4x15,0	120	69,0	(R)EI120	1210	●
C50/U50/PD/500-60/Hydro	C50	U50	U50	500	Hydro	4x15,0	120	61,0	(R)EI120	1250	●

[1] Požiarna klasifikácia LBO-458-K/20.
[2] Technické posudky ITB 1060/12/R33NK.

SPOTREBA MATERIÁLOV NA 1 M² STROPNEJ VÝSTAVBY V SYSTÉME NIDA STROP

Názov materiálu	J.m.	Typ systému Nida Strop												
		C50/U50/PD/500-37,5/Ogień+	C50/U50/PD/500-37,5/WodaOgień+	C50/U50/PD/500-37,5/Twarda	C50/U50/PD/500-37,5/Hydro	C50/U50/PD/500-40/Ogień+	C50/U50/PD/500-40/Twarda	C50/U50/PD/500-40/Hydro	C50/U50/PD/500-55/Ogień+	C50/U50/PD/500-55/Twarda	C50/U50/PD/500-55/Hydro	C50/U50/PD/500-60/Ogień+	C50/U50/PD/500-60/Twarda	C50/U50/PD/500-60/Hydro
		Spotreba materiálu na 1 m²												
Doska Nida Ogień Plus 12,5 mm	m²	3,3	-	-	-	2,3	-	-	2,3	-	-	-	-	-
Doska Nida Woda Ogień Plus 12,5 mm	m²	-	3,3	-	-	-	-	-	-	-	-	-	-	-
Doska Nida Twarda 12,5 mm	m²	-	-	3,3	-	-	2,3	-	-	2,3	-	-	-	-
Doska Nida Hydro 12,5 mm	m²	-	-	-	3,3	-	-	2,3	-	-	2,3	-	-	-
Doska Nida Ogień Plus 15,0 mm	m²	-	-	-	-	1,0	-	-	2,0	-	-	4,3	-	-
Doska Nida Twarda 15,0 mm	m²	-	-	-	-	-	1,0	-	-	2,0	-	-	4,3	-
Doska Nida Hydro 15,0 mm	m²	-	-	-	-	-	-	1,0	-	-	2,0	-	-	4,3
Profil Nida C50	bm	2,2	2,2	2,2	2,2	2,2	2,2	2,2	2,2	2,2	2,2	2,2	2,2	2,2
Profil Nida U50	bm	0,75	0,75	0,75	0,75	0,75	0,75	0,75	0,75	0,75	0,75	0,75	0,75	0,75
Nity	ks.	2,8	2,8	2,8	2,8	2,8	2,8	2,8	2,8	2,8	2,8	2,8	2,8	2,8
Oceľový kotviaci prvok (typ podľa hmotnosti výstavby) [3]	ks.	1,7	1,7	1,7	1,7	1,7	1,7	1,7	1,7	1,7	1,7	1,7	1,7	1,7
Rýchloskrutkay Nida 3,5x25 mm	ks.	15,0	15,0	-	-	15,0	-	-	15,0	-	-	15,0	-	-
Rýchloskrutkay Nida 3,5x35 mm	ks.	6,0	6,0	-	-	6,0	-	-	-	-	-	-	-	-
Rýchloskrutkay Nida 3,5x45 mm	ks.	-	-	-	-	-	-	-	6,0	-	-	6,0	-	-
Rýchloskrutkay Nida 3,5x55 mm	ks.	18,0	18,0	-	-	18,0	-	-	6,0	-	-	6,0	-	-
Rýchloskrutkay Nida 4,2x70 mm	ks.	-	-	-	-	-	-	-	18,0	-	-	18,0	-	-
Rýchloskrutkay Nida Twarda 4,2x38 mm	ks.	-	-	21,0	-	-	21,0	-	-	15,0	-	-	15,0	-
Rýchloskrutkay Nida Twarda 4,2x55 mm	ks.	-	-	18,0	-	-	18,0	-	-	12,0	-	-	12,0	-
Rýchloskrutkay Nida Twarda 4,2x70 mm	ks.	-	-	-	-	-	-	-	-	18,0	-	-	18,0	-
Rýchloskrutkay Nida Hydro C5 3,5x25 mm	ks.	-	-	-	15,0	-	-	15,0	-	-	15,0	-	-	15,0
Rýchloskrutkay Nida Hydro C5 3,5x41 mm	ks.	-	-	-	6,0	-	-	6,0	-	-	6,0	-	-	6,0
Rýchloskrutkay Nida Hydro C5 3,5x55 mm	ks.	-	-	-	18,0	-	-	18,0	-	-	6,0	-	-	6,0
Rýchloskrutkay Nida Hydro C5 4,2x70 mm	ks.	-	-	-	-	-	-	-	-	-	18,0	-	-	18,0
Výstužná páska Nida	bm	1,4	1,4	1,4	1,4	1,4	1,4	1,4	1,4	1,4	1,4	1,4	1,4	1,4
Sadrový tmel Nida Start	kg	0,9	0,9	-	-	0,9	-	-	1,2	-	-	1,2	-	-
Sadrový tmel Nida Finish	kg	0,1	0,1	-	-	0,1	-	-	0,1	-	-	0,1	-	-
Hotová špachťovacia hmota Nida Hydromix [4]	kg	-	-	1,0	1,0	-	1,0	1,0	-	1,3	1,3	-	1,3	1,3

[3] Typ a počet kotviacich prvkov zvoľte podľa schémy uvedenej v technickom posudku ITB Samonosné podhľady: ITB 1060/12/R33NK.
[4] V prípade sadro-trieskových dosiek s vláknami Nida Twarda možno ako alternatívu použiť sadrový tmel Nida Max.
Normy spotreby nezahrňujú straty materiálu.

Nida Strop

Trieda požiarnej odolnosti:	Maximálne rozpätie výstavby:	Minimálna výška zavesenia:	Hmotnosť 1 m² výstavby:	Číslo súvisiaceho dokladu:
(R)EI15 (R)EI30	2970 mm	97,5 mm	13,0-22,0 kg	EN13964:2014-05

Vyhlásenie o úžitkových vlastnostiach:
DoP/Ceiling System/0044/15.11.2016

SYSTÉMY:

C75/U75/PD/500-12,5; C75/U75/PD/500-15; C75/U75/PD/500-18

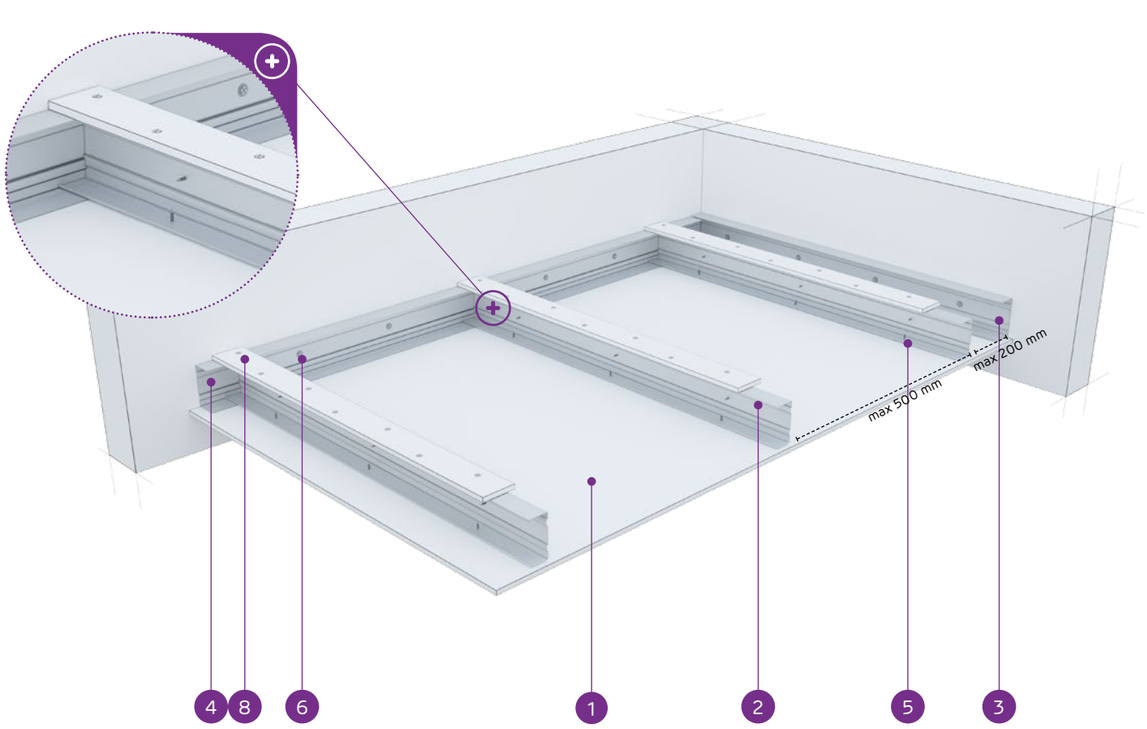

MATERIÁLY:

1. Sadrokartónová doska Nida
2. Nosný profil Nida C 75
3. Konštrukčný profil Nida U 75
4. Nosný profil Nida U 75
5. Rýchloskrutka Nida 3,5 x 25 mm
6. Oceľový kotviaci prvok s oceľovou podložkou
7. Nit
8. Spevňujúci pás zo sadrokartónovej dosky Nida 12,5 mm

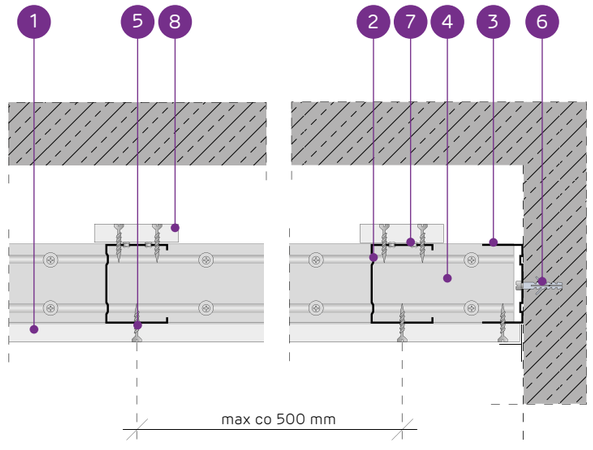

SYSTÉM SAMONOSNÝCH PODHĽADOV NA PROFILOCH NIDA C75 S VÝSTUŽNÝM PÁSOM

TECHNICKÉ PARAMETRE

Typ systému Nida Strop	Konštrukcia roštu				Opláštenie sadrokartónom		Minimálna výška zavesenia	Hmotnosť výstavby 1 m²	Trieda požiarnej odolnosti [1]	Maximálne rozpätie stropnej výstavby [2]	Špeciálny systém
	Typ nosného profilu Nida	Typ okrajového nosného profilu Nida	Typ okrajového konštrukčného profilu Nida	Maximálny rozstup nosných profilov Nida C75							
				[mm]	Nida	Hrúbka	[mm]	kg	[min]	[mm]	
C75/U75/PD/500-12,5/Expert	C75	U75	U75	500	Expert	12,5	97,5	13,0	-	2970	-
C75/U75/PD/500-12,5/Woda [3]	C75	U75	U75	500	Woda	12,5	97,5	14,0	-	2970	-
C75/U75/PD/500-12,5/Ogień+	C75	U75	U75	500	Ogień Plus	12,5	97,5	15,0	(R)EI15	2970	-
C75/U75/PD/500-12,5/WodaOgień+	C75	U75	U75	500	Woda Ogień Plus	12,5	97,5	15,0	(R)EI15	2970	-
C75/U75/PD/500-12,5/Twarda	C75	U75	U75	500	Twarda	12,5	97,5	19,0	(R)EI15	2570	●
C75/U75/PD/500-12,5/Hydro	C75	U75	U75	500	Hydro	12,5	97,5	16,0	(R)EI15	2570	●
C75/U75/PD/500-15/Ogień+	C75	U75	U75	500	Ogień Plus	15,0	100	20,0	(R)EI15	2570	-
C75/U75/PD/500-15/Twarda	C75	U75	U75	500	Twarda	15,0	100	22,0	(R)EI15	2290	●
C75/U75/PD/500-15/Hydro	C75	U75	U75	500	Hydro	15,0	100	20,0	(R)EI15	2570	●
C75/U75/PD/500-18/Ogień+	C75	U75	U75	500	Ogień Plus	18,0	103	21,0	(R)EI30	2290	-

[1] Požiarna klasifikácia LBO-458-K/20.
[2] Technické posudky ITB 1060/12/R33NK.
[3] V interiéroch s relatívnou vlhkosťou vzduch do 85% (do 10 hodín) použiť dosku Nida Woda, ale v zónach vystavených intenzívnemu pôsobeniu vody odporúčame použiť sadrové dosky s vláknami Nida Hydro (vodorovné a zvislé roviny okolo vane, sprchy atď.)

SPOTREBA MATERIÁLOV NA 1 M² STROPNEJ VÝSTAVBY V SYSTÉME NIDA STROP

Názov materiálu	J.m.	Typ systému Nida Strop									
		C75/U75/ PD/500-12,5/ Expert	C75/U75/ PD/500-12,5/ Woda	C75/U75/ PD/500-12,5/ Ogień+	C75/U75/ PD/500-12,5/ WodaOgień+	C75/U75/ PD/500-12,5/ Twarda	C75/U75/ PD/500-12,5/ Hydro	C75/U75/ PD/500-15/ Ogień+	C75/U75/ PD/500-15/ Twarda	C75/U75/ PD/500-15/ Hydro	C75/U75/ PD/500-18/ Ogień+
		Spotreba materiálu na 1 m²									
Doska Nida Expert 12,5 mm	m²	1,3	-	-	-	-	-	-	-	-	-
Doska Nida Woda 12,5 mm	m²	-	1,3	-	-	-	-	-	-	-	-
Doska Nida Ogień Plus 12,5 mm	m²	-	-	1,3	-	-	-	-	-	-	-
Doska Nida Woda Ogień Plus 12,5 mm	m²	-	-	-	1,3	-	-	-	-	-	-
Doska Nida Twarda 12,5 mm	m²	-	-	-	-	1,3	-	-	-	-	-
Doska Nida Hydro 12,5 mm	m²	-	-	-	-	-	1,3	-	-	-	-
Doska Nida Ogień Plus 15,0 mm	m²	-	-	-	-	-	-	1,3	-	-	-
Doska Nida Twarda 15,0 mm	m²	-	-	-	-	-	-	-	1,3	-	-
Doska Nida Hydro 15,0 mm	m²	-	-	-	-	-	-	-	-	1,3	-
Doska Nida Ogień Plus 18,0 mm	m²	-	-	-	-	-	-	-	-	-	1,3
Profil Nida C75	bm	2,2	2,2	2,2	2,2	2,2	2,2	2,2	2,2	2,2	2,2
Profil Nida U75	bm	0,75	0,75	0,75	0,75	0,75	0,75	0,75	0,75	0,75	0,75
Nity	ks.	2,8	2,8	2,8	2,8	2,8	2,8	2,8	2,8	2,8	2,8
Oceľový kotviaci prvok (typ podľa hmotnosti výstavby) [4]	ks.	1,7	1,7	1,7	1,7	1,7	1,7	1,7	1,7	1,7	1,7
Rýchloskrutkay Nida 3,5x25 mm	ks.	27,0	27,0	27,0	27,0	-	-	27,0	-	-	-
Rýchloskrutkay Nida 3,5x35 mm	ks.	-	-	-	-	-	-	-	-	-	27,0
Rýchloskrutkay Nida Twarda 4,2x38 mm	ks.	-	-	-	-	27,0	-	-	27,0	-	-
Rýchloskrutkay Nida Hydro C5 3,5x25 mm	ks.	-	-	-	-	-	27,0	-	-	27,0	-
Výstužná páska Nida	bm	1,4	1,4	1,4	1,4	1,4	1,4	1,4	1,4	1,4	1,4
Sadrový tmel Nida Start	kg	0,3	0,3	0,3	0,3	-	-	0,3	-	-	0,3
Sadrový tmel Nida Finish	kg	0,1	0,1	0,1	0,1	-	-	0,1	-	-	0,1
Hotová špachtľovacia hmota Nida Hydromix [5]	kg	-	-	-	-	0,4	0,4	-	0,4	0,4	-

[4] Typ a počet kotviacich prvkov zvoľte podľa schémy uvedenej v technickom posudku ITB Samonosné podhľady: ITB 1060/12/R33NK.
[5] V prípade sadro-trieskových dosiek s vláknami Nida Twarda možno ako alternatívu použiť sadrový tmel Nida Max.
Normy spotreby nezahrňujú straty materiálu.

Nida Strop

Trieda požiarnej odolnosti:	Maximálne rozpätie výstavby:	Minimálna výška zavesenia:	Hmotnosť 1 m² výstavby:	Číslo súvisiaceho dokladu:
(R)EI45 (R)EI60	2370 mm	110 mm	21,0-38,0 kg	EN13964:2014-05

Vyhlásenie o úžitkových vlastnostiach:
DoP/Ceiling System/0044/15.11.2016

SYSTÉMY:

C75/U75/PD/500-25; C75/U75/PD/500-30

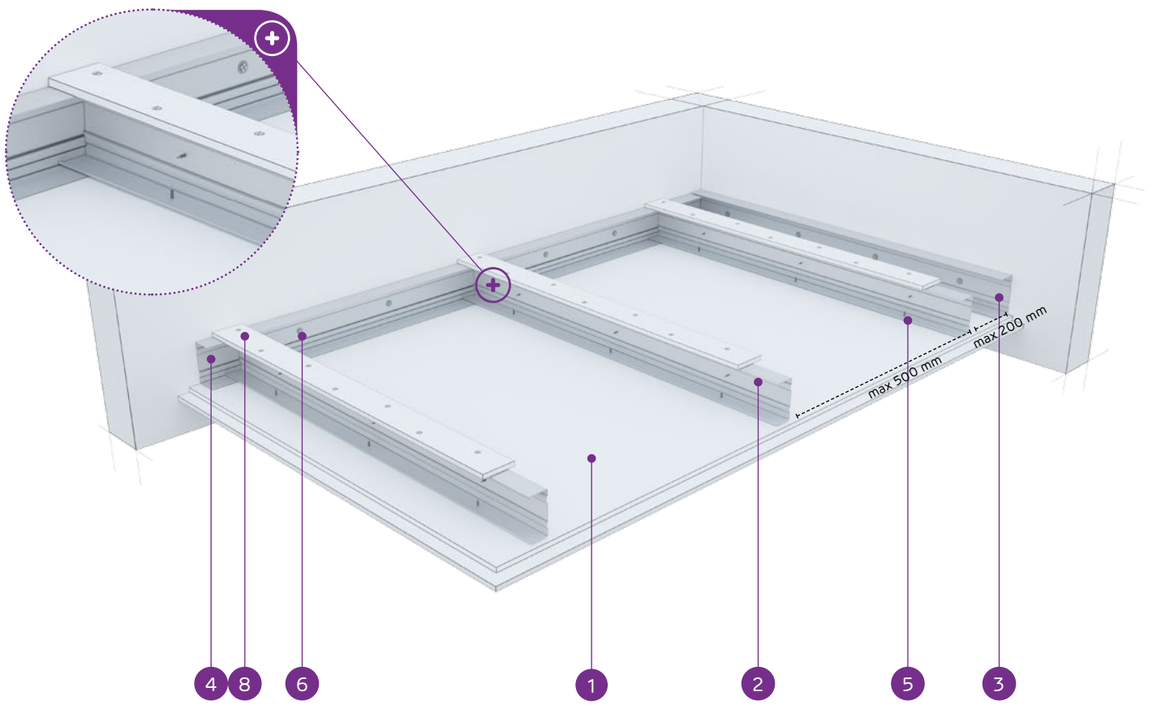

MATERIÁLY:

1. Sadrokartónová doska Nida
2. Nosný profil Nida C 75
3. Konštrukčný profil Nida U 75
4. Nosný profil Nida U 75
5. Rýchloskrutka Nida 3,5 x 25 mm
6. Oceľový kotviaci prvok s oceľovou podložkou
7. Nit
8. Spevňujúci pás zo sadrokartónovej dosky Nida 12,5 mm

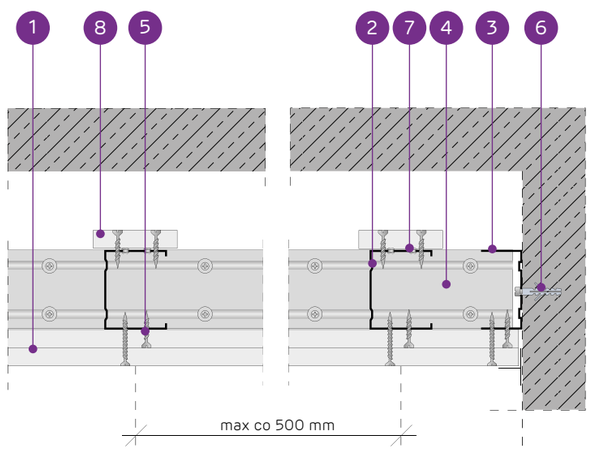

SYSTÉM SAMONOSNÝCH PODHĽADOV NA PROFILOCH NIDA C75 S VÝSTUŽNÝM PÁSOM

TECHNICKÉ PARAMETRE

Typ systému Nida Strop	Konštrukcia roštu				Opláštenie sadrokartónom		Minimálna výška zavesenia	Hmotnosť výstavby 1 m²	Trieda požiarnej odolnosti [1]	Maximálne rozpätie stropnej výstavby [2]	Špeciálny systém
	Typ nosného profilu Nida	Typ okrajového nosného profilu Nida	Typ okrajového konštrukčného profilu Nida	Maximálny rozstup nosných profilov Nida C75							
				[mm]	Nida	Hrúbka	[mm]	kg	[min]	[mm]	
C75/U75/PD/500-25/Expert	C75	U75	U75	500	Expert	2x12,5	110	21,0	-	2370	-
C75/U75/PD/500-25/Woda [3]	C75	U75	U75	500	Woda	2x12,5	110	23,0	-	2370	-
C75/U75/PD/500-25/Ogień+	C75	U75	U75	500	Ogień Plus	2x12,5	110	26,0	(R)EI45	2160	-
C75/U75/PD/500-25/WodaOgień+	C75	U75	U75	500	Woda Ogień Plus	2x12,5	110	26,0	(R)EI45	2160	-
C75/U75/PD/500-25/Twarda	C75	U75	U75	500	Twarda	2x12,5	110	32,0	(R)EI45	2000	●
C75/U75/PD/500-25/Hydro	C75	U75	U75	500	Hydro	2x12,5	110	27,0	(R)EI45	2160	●
C75/U75/PD/500-30/Ogień+	C75	U75	U75	500	Ogień Plus	2x15,0	115	34,0	(R)EI60	2000	-
C75/U75/PD/500-30/Twarda	C75	U75	U75	500	Twarda	2x15,0	115	38,0	(R)EI60	1870	●
C75/U75/PD/500-30/Hydro	C75	U75	U75	500	Hydro	2x15,0	115	34,0	(R)EI60	2000	●

[1] Požiarna klasifikácia LBO-458-K/20.
[2] Technické posudky ITB 1060/12/R33NK.
[3] V interiéroch s relatívnou vlhkosťou vzduch do 85% (do 10 hodín) použiť dosku Nida Woda, ale v zónach vystavených intenzívnemu pôsobeniu vody odporúčame použiť sadrové dosky s vláknami Nida Hydro (vodorovné a zvislé roviny okolo vane, sprchy atď.)

SPOTREBA MATERIÁLOV NA 1 M² STROPNEJ VÝSTAVBY V SYSTÉME NIDA STROP

Názov materiálu	J.m.	Typ systému Nida Strop								
		C75/U75/PD/500-25/Expert	C75/U75/PD/500-25/Woda	C75/U75/PD/500-25/Ogień+	C75/U75/PD/500-25/WodaOgień+	C75/U75/PD/500-25/Twarda	C75/U75/PD/500-25/Hydro	C75/U75/PD/500-30/Ogień+	C75/U75/PD/500-30/Twarda	C75/U75/PD/500-30/Hydro
		Spotreba materiálu na 1 m²								
Doska Nida Expert 12,5 mm	m²	2,3	-	-	-	-	-	-	-	-
Doska Nida Woda 12,5 mm	m²	-	2,3	-	-	-	-	-	-	-
Doska Nida Ogień Plus 12,5 mm	m²	-	-	2,3	-	-	-	-	-	-
Doska Nida Woda Ogień Plus 12,5 mm	m²	-	-	-	2,3	-	-	-	-	-
Doska Nida Twarda 12,5 mm	m²	-	-	-	-	2,3	-	-	-	-
Doska Nida Hydro 12,5 mm	m²	-	-	-	-	-	2,3	-	-	-
Doska Nida Ogień Plus 15,0 mm	m²	-	-	-	-	-	-	2,3	-	-
Doska Nida Twarda 15,0 mm	m²	-	-	-	-	-	-	-	2,3	-
Doska Nida Hydro 15,0 mm	m²	-	-	-	-	-	-	-	-	2,3
Profil Nida C75	bm	2,2	2,2	2,2	2,2	2,2	2,2	2,2	2,2	2,2
Profil Nida U75	bm	0,75	0,75	0,75	0,75	0,75	0,75	0,75	0,75	0,75
Nity	ks.	2,8	2,8	2,8	2,8	2,8	2,8	2,8	2,8	2,8
Oceľový kotviaci prvok (typ podľa hmotnosti výstavby) [4]	ks.	1,7	1,7	1,7	1,7	1,7	1,7	1,7	1,7	1,7
Rýchloskrutky Nida 3,5x25 mm	ks.	15,0	15,0	15,0	15,0	-	-	15,0	-	-
Rýchloskrutky Nida 3,5x35 mm	ks.	18,0	18,0	18,0	18,0	-	-	-	-	-
Rýchloskrutky Nida 3,5x45 mm	ks.	-	-	-	-	-	-	18,0	-	-
Rýchloskrutky Nida Twarda 4,2x38 mm	ks.	-	-	-	-	33,0	-	-	15,0	-
Rýchloskrutky Nida Twarda 4,2x55 mm	ks.	-	-	-	-	-	-	-	18,0	-
Rýchloskrutky Nida Hydro C5 3,5x25 mm	ks.	-	-	-	-	-	15,0	-	-	15,0
Rýchloskrutky Nida Hydro C5 3,5x41 mm	ks.	-	-	-	-	-	18,0	-	-	18,0
Výstužná páska Nida	bm	1,4	1,4	1,4	1,4	1,4	1,4	1,4	1,4	1,4
Sadrový tmel Nida Start	kg	0,6	0,6	0,6	0,6	-	-	0,6	-	-
Sadrový tmel Nida Finish	kg	0,1	0,1	0,1	0,1	-	-	0,1	-	-
Hotová špachtľovacia hmota Nida Hydromix [5]	kg	-	-	-	-	0,7	0,7	-	0,7	0,7

[4] Typ a počet kotviacich prvkov zvoľte podľa schémy uvedenej v technickom posudku ITB Samonosné podhľady: ITB 1060/12/R33NK.
[5] V prípade sadro-trieskových dosiek s vláknami Nida Twarda možno ako alternatívu použiť sadrový tmel Nida Max.
Normy spotreby nezahrňujú straty materiálu.

nida Strop

Trieda požiarnej odolnosti:	Maximálne rozpätie výstavby:	Minimálna výška zavesenia:	Hmotnosť 1 m² výstavby:	Číslo súvisiaceho dokladu:
(R)EI60 (R)EI90 (R)EI120	1870 mm	122,5 mm	36,0-69,0 kg	EN13964:2014-05

Vyhlásenie o úžitkových vlastnostiach:
DoP/Ceiling System/0044/15.11.2016

SYSTÉMY:

C75/U75/PD/500-37,5; C75/U75/PD/500-40; C75/U75/PD/500-55; C75/U75/PD/500-60

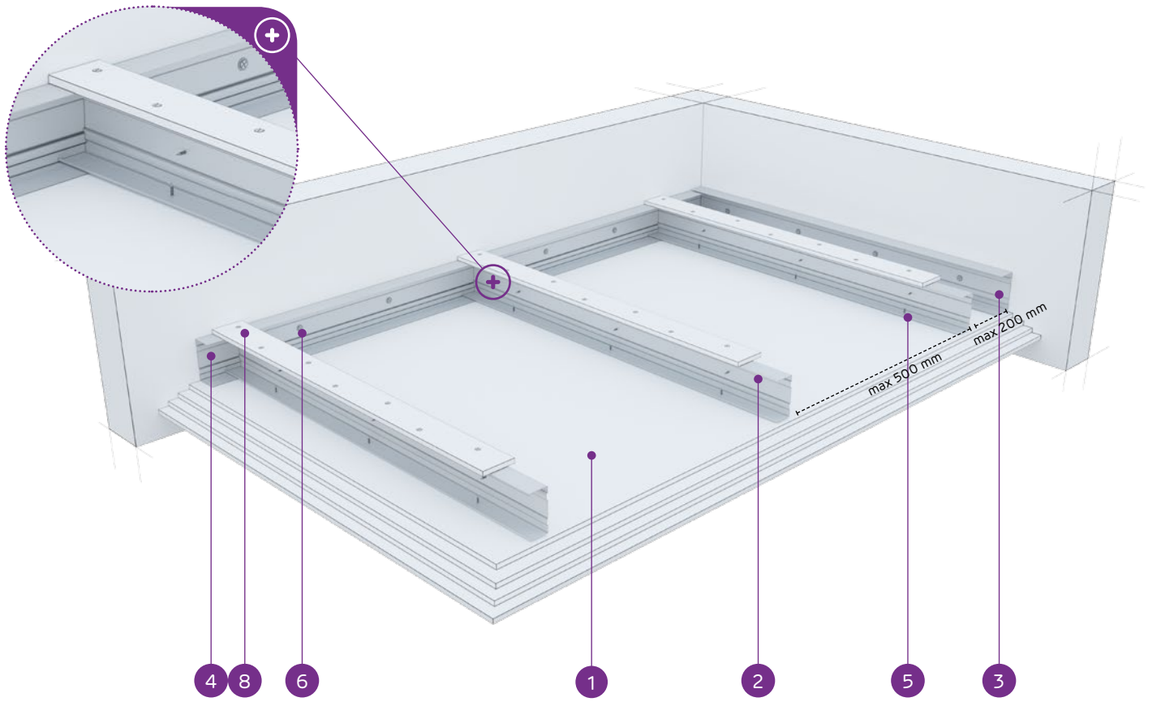

MATERIÁLY:

1. Sadrokartónová doska Nida
2. Nosný profil Nida C 75
3. Konštrukčný profil Nida U 75
4. Nosný profil Nida U 75
5. Rýchloskrutka Nida 3,5 x 25 mm
6. Oceľový kotviaci prvok s oceľovou podložkou
7. Nit
8. Spevňujúci pás zo sadrokartónovej dosky Nida 12,5 mm

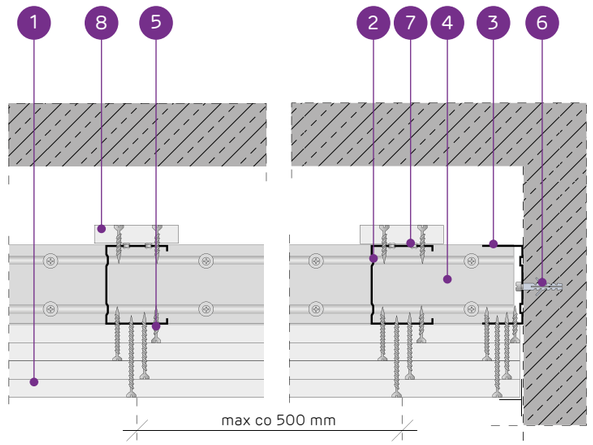

SYSTÉM SAMONOSNÝCH PODHĽADOV NA PROFILOCH NIDA C75 S VÝSTUŽNÝM PÁSOM

TECHNICKÉ PARAMETRE

Typ systému Nida Strop	Konštrukcia roštu				Opláštenie sadrokartónom		Minimálna výška zavesenia	Hmotnosť výstavby 1 m²	Trieda požiarnej odolnosti [1]	Maximálne rozpätie stropnej výstavby [2]	Špeciálny systém
	Typ nosného profilu Nida	Typ okrajového nosného profilu Nida	Typ okrajového konštrukčného profilu Nida	Maximálny rozstup nosných profilov Nida C75							
				[mm]	Nida	Hrúbka	[mm]	kg	[min]	[mm]	
C75/U75/PD/500-37,5/Ogień+	C75	U75	U75	500	Ogień Plus	3x12,5	122,5	36,0	(R)EI60	1870	-
C75/U75/PD/500-37,5/WodaOgień+	C75	U75	U75	500	Woda Ogień Plus	3x12,5	122,5	36,0	(R)EI60	1870	-
C75/U75/PD/500-37,5/Twarda	C75	U75	U75	500	Twarda	3x12,5	122,5	45,0	(R)EI60	1770	●
C75/U75/PD/500-37,5/Hydro	C75	U75	U75	500	Hydro	3x12,5	122,5	38,0	(R)EI60	1870	●
C75/U75/PD/500-40/Ogień+	C75	U75	U75	500	Ogień Plus	2x12,5+15,0	125	39,0	(R)EI90	1870	-
C75/U75/PD/500-40/Twarda	C75	U75	U75	500	Twarda	2x12,5+15,0	125	48,0	(R)EI90	1680	●
C75/U75/PD/500-40/Hydro	C75	U75	U75	500	Hydro	2x12,5+15,0	125	41,0	(R)EI90	1770	●
C75/U75/PD/500-55/Ogień+	C75	U75	U75	500	Ogień Plus	2x12,5+2x15,0	140	53,5	(R)EI120	1600	-
C75/U75/PD/500-55/Twarda	C75	U75	U75	500	Twarda	2x12,5+2x15,0	140	63,5	(R)EI120	1470	●
C75/U75/PD/500-55/Hydro	C75	U75	U75	500	Hydro	2x12,5+2x15,0	140	55,0	(R)EI120	1600	●
C75/U75/PD/500-60/Ogień+	C75	U75	U75	500	Ogień Plus	4x15,0	145	61,0	(R)EI120	1470	-
C75/U75/PD/500-60/Twarda	C75	U75	U75	500	Twarda	4x15,0	145	69,0	(R)EI120	1420	●
C75/U75/PD/500-60/Hydro	C75	U75	U75	500	Hydro	4x15,0	145	61,0	(R)EI120	1470	●

[1] Požiarna klasifikácia LBO-458-K/20.
[2] Technické posudky ITB 1060/12/R33NK.

SPOTREBA MATERIÁLOV NA 1 M² STROPNEJ VÝSTAVBY V SYSTÉME NIDA STROP

Názov materiálu	J.m.	Typ systému Nida Strop												
		C75/U75/PD/500-37,5/Ogień+	C75/U75/PD/500-37,5/WodaOgień+	C75/U75/PD/500-37,5/Twarda	C75/U75/PD/500-37,5/Hydro	C75/U75/PD/500-40/Ogień+	C75/U75/PD/500-40/Twarda	C75/U75/PD/500-40/Hydro	C75/U75/PD/500-55/Ogień+	C75/U75/PD/500-55/Twarda	C75/U75/PD/500-55/Hydro	C75/U75/PD/500-60/Ogień+	C75/U75/PD/500-60/Twarda	C75/U75/PD/500-60/Hydro
		Spotreba materiálu na 1 m²												
Doska Nida Ogień Plus 12,5 mm	m²	3,3	-	-	-	2,3	-	-	2,3	-	-	-	-	-
Doska Nida Woda Ogień Plus 12,5 mm	m²	-	3,3	-	-	-	-	-	-	-	-	-	-	-
Doska Nida Twarda 12,5 mm	m²	-	-	3,3	-	-	2,3	-	-	2,3	-	-	-	-
Doska Nida Hydro 12,5 mm	m²	-	-	-	3,3	-	-	2,3	-	-	2,3	-	-	-
Doska Nida Ogień Plus 15,0 mm	m²	-	-	-	-	1,0	-	-	2,0	-	-	4,3	-	-
Doska Nida Twarda 15,0 mm	m²	-	-	-	-	-	1,0	-	-	2,0	-	-	4,3	-
Doska Nida Hydro 15,0 mm	m²	-	-	-	-	-	-	1,0	-	-	2,0	-	-	4,3
Profil Nida C75	bm	2,2	2,2	2,2	2,2	2,2	2,2	2,2	2,2	2,2	2,2	2,2	2,2	2,2
Profil Nida U75	bm	0,75	0,75	0,75	0,75	0,75	0,75	0,75	0,75	0,75	0,75	0,75	0,75	0,75
Nity	ks.	2,8	2,8	2,8	2,8	2,8	2,8	2,8	2,8	2,8	2,8	2,8	2,8	2,8
Oceľový kotviaci prvok (typ podľa hmotnosti výstavby) [3]	ks.	1,7	1,7	1,7	1,7	1,7	1,7	1,7	1,7	1,7	1,7	1,7	1,7	1,7
Rýchloskrutky Nida 3,5x25 mm	ks.	15,0	15,0	-	-	15,0	-	-	15,0	-	-	15,0	-	-
Rýchloskrutky Nida 3,5x35 mm	ks.	6,0	6,0	-	-	6,0	-	-	-	-	-	-	-	-
Rýchloskrutky Nida 3,5x45 mm	ks.	-	-	-	-	-	-	-	6,0	-	-	6,0	-	-
Rýchloskrutky Nida 3,5x55 mm	ks.	18,0	18,0	-	-	18,0	-	-	6,0	-	-	6,0	-	-
Rýchloskrutky Nida 4,2x70 mm	ks.	-	-	-	-	-	-	-	18,0	-	-	18,0	-	-
Rýchloskrutky Nida Twarda 4,2x38 mm	ks.	-	-	21,0	-	-	21,0	-	-	15,0	-	-	15,0	-
Rýchloskrutky Nida Twarda 4,2x55 mm	ks.	-	-	18,0	-	-	18,0	-	-	12,0	-	-	12,0	-
Rýchloskrutky Nida Twarda 4,2x70 mm	ks.	-	-	-	-	-	-	-	-	18,0	-	-	18,0	-
Rýchloskrutky Nida Hydro C5 3,5x25 mm	ks.	-	-	-	15,0	-	-	15,0	-	-	15,0	-	-	15,0
Rýchloskrutky Nida Hydro C5 3,5x41 mm	ks.	-	-	-	6,0	-	-	6,0	-	-	6,0	-	-	6,0
Rýchloskrutky Nida Hydro C5 3,5x55 mm	ks.	-	-	-	18,0	-	-	18,0	-	-	6,0	-	-	6,0
Rýchloskrutky Nida Hydro C5 4,2x70 mm	ks.	-	-	-	-	-	-	-	-	-	18,0	-	-	18,0
Výstužná páska Nida	bm	1,4	1,4	1,4	1,4	1,4	1,4	1,4	1,4	1,4	1,4	1,4	1,4	1,4
Sadrový tmel Nida Start	kg	0,9	0,9	-	-	0,9	-	-	1,2	-	-	1,2	-	-
Sadrový tmel Nida Finish	kg	0,1	0,1	-	-	0,1	-	-	0,1	-	-	0,1	-	-
Hotová špachtľovacia hmota Nida Hydromix [4]	kg	-	-	1,0	1,0	-	1,0	1,0	-	1,3	1,3	-	1,3	1,3

[3] Typ a počet kotviacich prvkov zvoľte podľa schémy uvedenej v technickom posudku ITB Samonosné podhľady: ITB 1060/12/R33NK.
[4] V prípade sadro-trieskových dosiek s vláknami Nida Twarda možno ako alternatívu použiť sadrový tmel Nida Max.
Normy spotreby nezahrňujú straty materiálu.

PRVÉ SYSTÉMY SUCHEJ VÝSTAVBY NA TRHU S OZNAČENÍM CE

Nida Strop

Trieda požiarnej odolnosti:	Maximálne rozpätie výstavby:	Minimálna výška zavesenia:	Hmotnosť 1 m² výstavby:	Číslo súvisiaceho dokladu:
(R)EI15 (R)EI30	3490 mm	122,5 mm	13,0-22,0 kg	EN13964:2014-05

Vyhlásenie o úžitkových vlastnostiach:
DoP/Ceiling System/0046/15.11.2016

SYSTÉMY:

C100/U100/PD/500-12,5; C100/U100/PD/500-15; C100/U100/PD/500-18

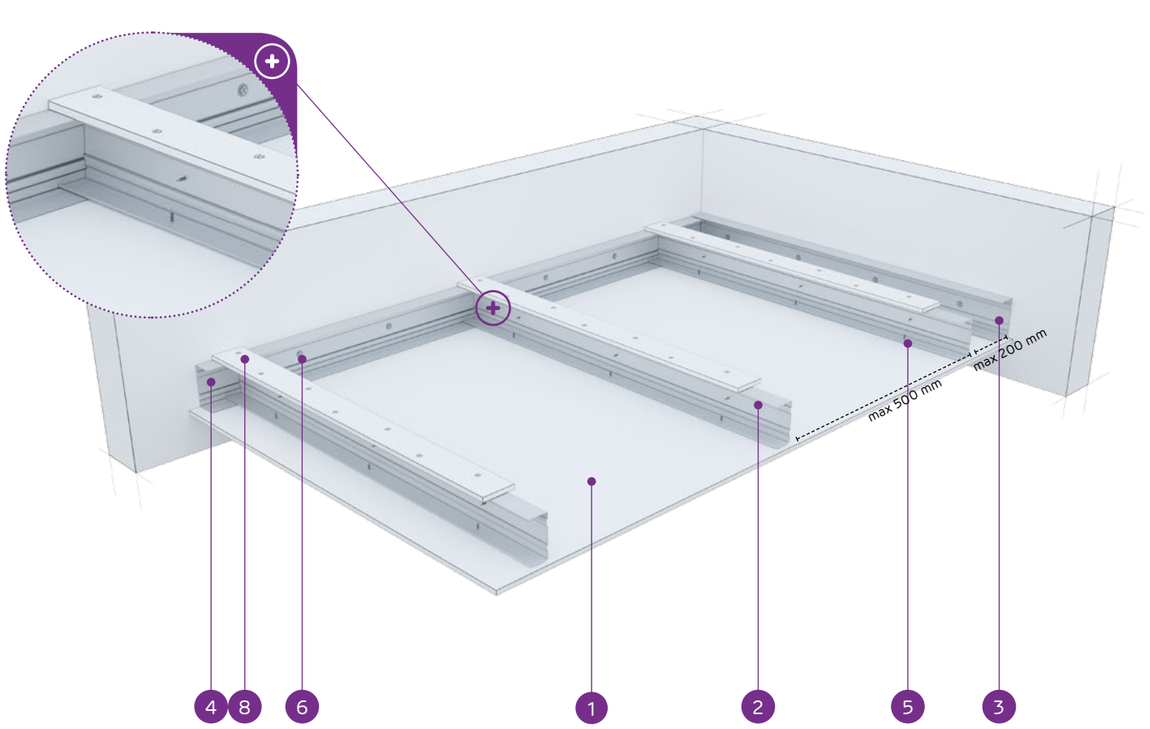

MATERIÁLY:

1. Sadrokartónová doska Nida
2. Nosný profil Nida C 100
3. Konštrukčný profil Nida U 100
4. Nosný profil Nida U 100
5. Rýchloskrutka Nida 3,5 x 25 mm
6. Oceľový kotviaci prvok s oceľovou podložkou
7. Nit
8. Spevňujúci pás zo sadrokartónovej dosky Nida 12,5 mm

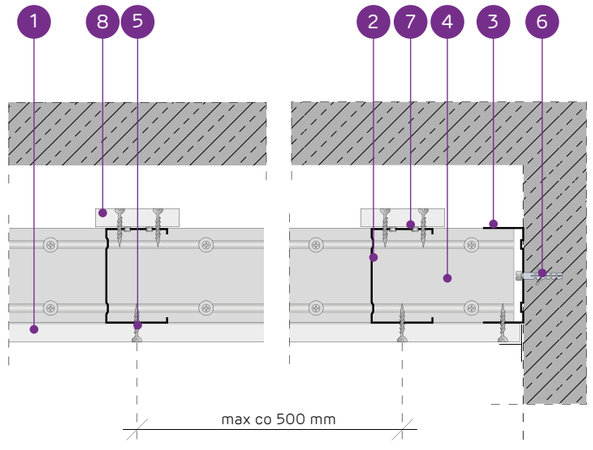

SYSTÉM SAMONOSNÝCH PODHĽADOV NA PROFILOCH NIDA C100 S VÝSTUŽNÝM PÁSOM

TECHNICKÉ PARAMETRE

Typ systému Nida Strop	Konštrukcia roštu				Opláštenie sadrokartónom		Minimálna výška zavesenia	Hmotnosť výstavby 1 m²	Trieda požiarnej odolnosti [1]	Maximálne rozpätie stropnej výstavby [2]	Špeciálny systém
	Typ nosného profilu Nida	Typ okrajového nosného profilu Nida	Typ okrajového konštrukčného profilu Nida	Maximálny rozstup nosných profilov Nida C100							
				[mm]	Nida	Hrúbka	[mm]	kg	[min]	[mm]	
C100/U100/PD/500-12,5/Expert	C100	U100	U100	500	Expert	12,5	122,5	13,0	-	3490	-
C100/U100/PD/500-12,5/Woda [3]	C100	U100	U100	500	Woda	12,5	122,5	14,0	-	3490	-
C100/U100/PD/500-12,5/Ogień+	C100	U100	U100	500	Ogień Plus	12,5	122,5	15,0	(R)EI15	3490	-
C100/U100/PD/500-12,5/WodaOgień+	C100	U100	U100	500	Woda Ogień Plus	12,5	122,5	15,0	(R)EI15	3490	-
C100/U100/PD/500-12,5/Twarda	C100	U100	U100	500	Twarda	12,5	122,5	19,0	(R)EI15	3020	●
C100/U100/PD/500-12,5/Hydro	C100	U100	U100	500	Hydro	12,5	122,5	16,0	(R)EI15	3020	●
C100/U100/PD/500-15/Ogień+	C100	U100	U100	500	Ogień Plus	15,0	125	20,0	(R)EI15	3020	-
C100/U100/PD/500-15/Twarda	C100	U100	U100	500	Twarda	15,0	125	22,0	(R)EI15	2700	●
C100/U100/PD/500-15/Hydro	C100	U100	U100	500	Hydro	15,0	125	20,0	(R)EI15	3020	●
C100/U100/PD/500-18/Ogień+	C100	U100	U100	500	Ogień Plus	18,0	128	21,0	(R)EI30	2700	-

[1] Požiarna klasifikácia LBO-458-K/20.
[2] Technické posudky ITB 1060/12/R33NK.
[3] V interiéroch s relatívnou vlhkosťou vzduch do 85% (do 10 hodín) použiť dosku Nida Woda, ale v zónach vystavených intenzívnemu pôsobeniu vody odporúčame použiť sadrové dosky s vláknami Nida Hydro (vodorovné a zvislé roviny okolo vane, sprchy atď.)

SPOTREBA MATERIÁLOV NA 1 M² STROPNEJ VÝSTAVBY V SYSTÉME NIDA STROP

Názov materiálu	J.m.	Typ systému Nida Strop									
		C100/U100/PD/500-12,5/Expert	C100/U100/PD/500-12,5/Woda	C100/U100/PD/500-12,5/Ogień+	C100/U100/PD/500-12,5/WodaOgień+	C100/U100/PD/500-12,5/Twarda	C100/U100/PD/500-12,5/Hydro	C100/U100/PD/500-15/Ogień+	C100/U100/PD/500-15/Twarda	C100/U100/PD/500-15/Hydro	C100/U100/PD/500-18/Ogień+
		Spotreba materiálu na 1 m²									
Doska Nida Expert 12,5 mm	m²	1,3	-	-	-	-	-	-	-	-	-
Doska Nida Woda 12,5 mm	m²	-	1,3	-	-	-	-	-	-	-	-
Doska Nida Ogień Plus 12,5 mm	m²	-	-	1,3	-	-	-	-	-	-	-
Doska Nida Woda Ogień Plus 12,5 mm	m²	-	-	-	1,3	-	-	-	-	-	-
Doska Nida Twarda 12,5 mm	m²	-	-	-	-	1,3	-	-	-	-	-
Doska Nida Hydro 12,5 mm	m²	-	-	-	-	-	1,3	-	-	-	-
Doska Nida Ogień Plus 15,0 mm	m²	-	-	-	-	-	-	1,3	-	-	-
Doska Nida Twarda 15,0 mm	m²	-	-	-	-	-	-	-	1,3	-	-
Doska Nida Hydro 15,0 mm	m²	-	-	-	-	-	-	-	-	1,3	-
Doska Nida Ogień Plus 18,0 mm	m²	-	-	-	-	-	-	-	-	-	1,3
Profil Nida C100	bm	2,2	2,2	2,2	2,2	2,2	2,2	2,2	2,2	2,2	2,2
Profil Nida U100	bm	0,75	0,75	0,75	0,75	0,75	0,75	0,75	0,75	0,75	0,75
Nity	ks.	2,8	2,8	2,8	2,8	2,8	2,8	2,8	2,8	2,8	2,8
Oceľový kotviaci prvok (typ podľa hmotnosti výstavby) [4]	ks.	1,7	1,7	1,7	1,7	1,7	1,7	1,7	1,7	1,7	1,7
Rýchloskrutkay Nida 3,5x25 mm	ks.	27,0	27,0	27,0	27,0	-	-	27,0	-	-	-
Rýchloskrutkay Nida 3,5x35 mm	ks.	-	-	-	-	-	-	-	-	-	27,0
Rýchloskrutkay Nida Twarda 4,2x38 mm	ks.	-	-	-	-	27,0	-	-	27,0	-	-
Rýchloskrutkay Nida Hydro C5 3,5x25 mm	ks.	-	-	-	-	-	27,0	-	-	27,0	-
Výstužná páska Nida	bm	1,4	1,4	1,4	1,4	1,4	1,4	1,4	1,4	1,4	1,4
Sadrový tmel Nida Start	kg	0,3	0,3	0,3	0,3	-	-	0,3	-	-	0,3
Sadrový tmel Nida Finish	kg	0,1	0,1	0,1	0,1	-	-	0,1	-	-	0,1
Hotová špachtľovacia hmota Nida Hydromix [5]	kg	-	-	-	-	0,4	0,4	-	0,4	0,4	-

[4] Typ a počet kotviacich prvkov zvoľte podľa schémy uvedenej v technickom posudku ITB Samonosné podhľady: ITB 1060/12/R33NK.
[5] V prípade sadro-trieskových dosiek s vláknami Nida Twarda možno ako alternatívu použiť sadrový tmel Nida Max.
Normy spotreby nezahrňujú straty materiálu.

Nida Strop

Trieda požiarnej odolnosti:	Maximálne rozpätie výstavby:	Minimálna výška zavesenia:	Hmotnosť 1 m² výstavby:	Číslo súvisiaceho dokladu:
(R)EI45 (R)EI60	2790 mm	135 mm	21,0-38,0 kg	EN13964:2014-05

Vyhlásenie o úžitkových vlastnostiach:
DoP/Ceiling System/0046/15.11.2016

SYSTÉMY:

C100/U100/PD/500-25; C100/U100/PD/500-30

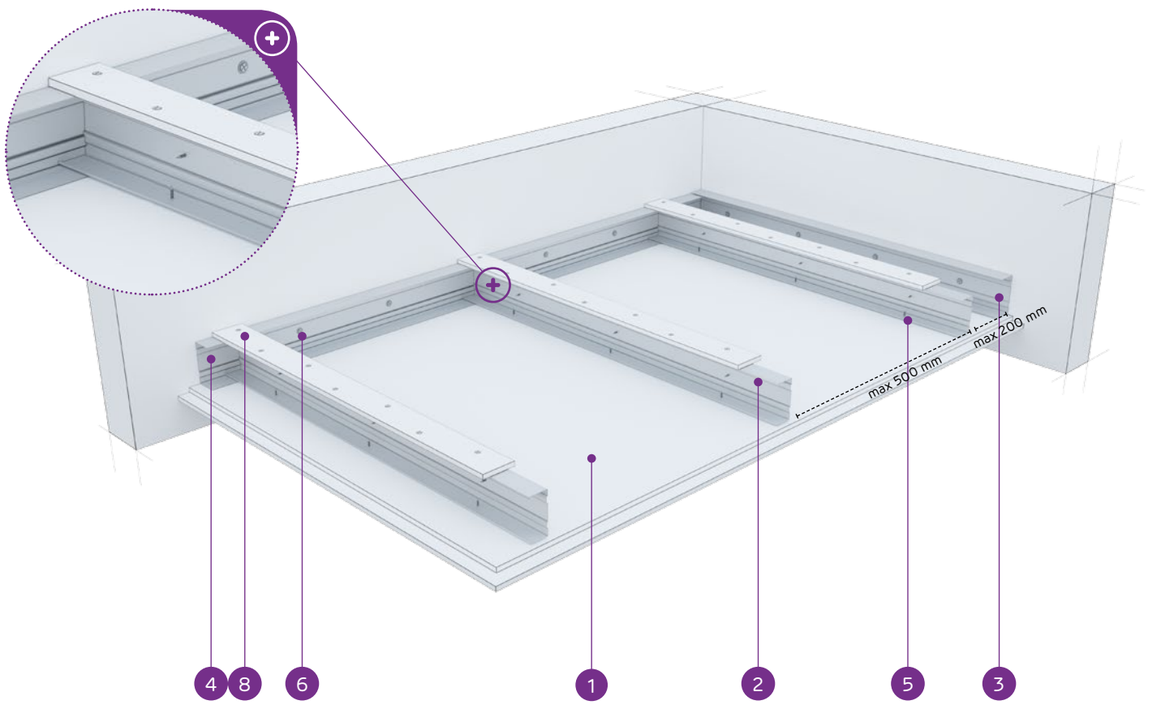

MATERIÁLY:

1. Sadrokartónová doska Nida
2. Nosný profil Nida C 100
3. Konštrukčný profil Nida U 100
4. Nosný profil Nida U 100
5. Rýchloskrutka Nida 3,5 x 25 mm
6. Oceľový kotviaci prvok s oceľovou podložkou
7. Nit
8. Spevňujúci pás zo sadrokartónovej dosky Nida 12,5 mm

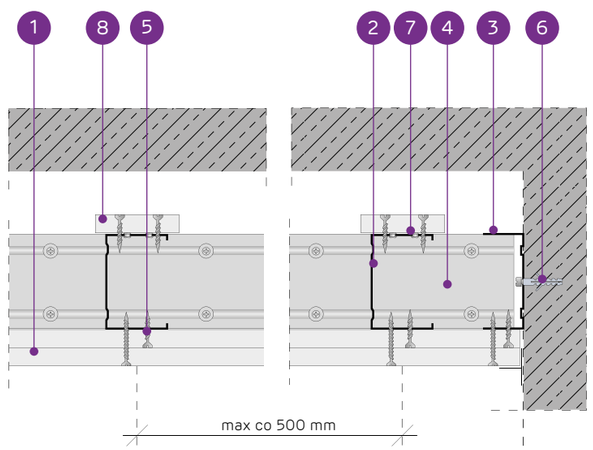

SYSTÉM SAMONOSNÝCH PODHĽADOV NA PROFILOCH NIDA C100 S VÝSTUŽNÝM PÁSOM

TECHNICKÉ PARAMETRE

Typ systému Nida Strop	Konštrukcia roštu				Opláštenie sadrokartónom		Minimálna výška zavesenia	Hmotnosť výstavby 1 m²	Trieda požiarnej odolnosti [1]	Maximálne rozpätie stropnej výstavby [2]	Špeciálny systém
	Typ nosného profilu Nida	Typ okrajového nosného profilu Nida	Typ okrajového konštrukčného profilu Nida	Maximálny rozstup nosných profilov Nida C100							
				[mm]	Nida	Hrúbka	[mm]	kg	[min]	[mm]	
C100/U100/PD/500-25/Expert	C100	U100	U100	500	Expert	2x12,5	135	21,0	-	2790	-
C100/U100/PD/500-25/Woda [3]	C100	U100	U100	500	Woda	2x12,5	135	23,0	-	2790	-
C100/U100/PD/500-25/Ogień+	C100	U100	U100	500	Ogień Plus	2x12,5	135	26,0	(R)EI45	2550	-
C100/U100/PD/500-25/WodaOgień+	C100	U100	U100	500	Woda Ogień Plus	2x12,5	135	26,0	(R)EI45	2550	-
C100/U100/PD/500-25/Twarda	C100	U100	U100	500	Twarda	2x12,5	135	32,0	(R)EI45	2360	●
C100/U100/PD/500-25/Hydro	C100	U100	U100	500	Hydro	2x12,5	135	28,0	(R)EI45	2550	●
C100/U100/PD/500-30/Ogień+	C100	U100	U100	500	Ogień Plus	2x15,0	140	34,0	(R)EI60	2360	-
C100/U100/PD/500-30/Twarda	C100	U100	U100	500	Twarda	2x15,0	140	38,0	(R)EI60	2200	●
C100/U100/PD/500-30/Hydro	C100	U100	U100	500	Hydro	2x15,0	140	34,0	(R)EI60	2360	●

[1] Požiarna klasifikácia LBO-458-K/20.
[2] Technické posudky ITB 1060/12/R33NK.
[3] V interiéroch s relatívnou vlhkosťou vzduch do 85% (do 10 hodín) použiť dosku Nida Woda, ale v zónach vystavených intenzívnemu pôsobeniu vody odporúčame použiť sadrové dosky s vláknami Nida Hydro (vodorovné a zvislé roviny okolo vane, sprchy atď.)

SPOTREBA MATERIÁLOV NA 1 M² STROPNEJ VÝSTAVBY V SYSTÉME NIDA STROP

Názov materiálu	J.m.	Typ systému Nida Strop								
		C100/U100/PD/500-25/Expert	C100/U100/PD/500-25/Woda	C100/U100/PD/500-25/Ogień+	C100/U100/PD/500-25/WodaOgień+	C100/U100/PD/500-25/Twarda	C100/U100/PD/500-25/Hydro	C100/U100/PD/500-30/Ogień+	C100/U100/PD/500-30/Twarda	C100/U100/PD/500-30/Hydro
		Spotreba materiálu na 1 m²								
Doska Nida Expert 12,5 mm	m²	2,3	-	-	-	-	-	-	-	-
Doska Nida Woda 12,5 mm	m²	-	2,3	-	-	-	-	-	-	-
Doska Nida Ogień Plus 12,5 mm	m²	-	-	2,3	-	-	-	-	-	-
Doska Nida Woda Ogień Plus 12,5 mm	m²	-	-	-	2,3	-	-	-	-	-
Doska Nida Twarda 12,5 mm	m²	-	-	-	-	2,3	-	-	-	-
Doska Nida Hydro 12,5 mm	m²	-	-	-	-	-	2,3	-	-	-
Doska Nida Ogień Plus 15,0 mm	m²	-	-	-	-	-	-	2,3	-	-
Doska Nida Twarda 15,0 mm	m²	-	-	-	-	-	-	-	2,3	-
Doska Nida Hydro 15,0 mm	m²	-	-	-	-	-	-	-	-	2,3
Profil Nida C100	bm	2,2	2,2	2,2	2,2	2,2	2,2	2,2	2,2	2,2
Profil Nida U100	bm	0,75	0,75	0,75	0,75	0,75	0,75	0,75	0,75	0,75
Nity	ks.	2,8	2,8	2,8	2,8	2,8	2,8	2,8	2,8	2,8
Oceľový kotviaci prvok (typ podľa hmotnosti výstavby) [4]	ks.	1,7	1,7	1,7	1,7	1,7	1,7	1,7	1,7	1,7
Rýchloskrutkay Nida 3,5x25 mm	ks.	15,0	15,0	15,0	15,0	-	-	15,0	-	-
Rýchloskrutkay Nida 3,5x35 mm	ks.	18,0	18,0	18,0	18,0	-	-	-	-	-
Rýchloskrutkay Nida 3,5x45 mm	ks.	-	-	-	-	-	-	18,0	-	-
Rýchloskrutkay Nida Twarda 4,2x38 mm	ks.	-	-	-	-	33,0	-	-	15,0	-
Rýchloskrutkay Nida Twarda 4,2x55 mm	ks.	-	-	-	-	-	-	-	18,0	-
Rýchloskrutkay Nida Hydro C5 3,5x25 mm	ks.	-	-	-	-	-	15,0	-	-	15,0
Rýchloskrutkay Nida Hydro C5 3,5x41 mm	ks.	-	-	-	-	-	18,0	-	-	18,0
Výstužná páska Nida	bm	1,4	1,4	1,4	1,4	1,4	1,4	1,4	1,4	1,4
Sadrový tmel Nida Start	kg	0,6	0,6	0,6	0,6	-	-	0,6	-	-
Sadrový tmel Nida Finish	kg	0,1	0,1	0,1	0,1	-	-	0,1	-	-
Hotová špachťovacia hmota Nida Hydromix [5]	kg	-	-	-	-	0,7	0,7	-	0,7	0,7

[4] Typ a počet kotviacich prvkov zvoľte podľa schémy uvedenej v technickom posudku ITB Samonosné podhľady: ITB 1060/12/R33NK.
[5] V prípade sadro-trieskových dosiek s vláknami Nida Twarda možno ako alternatívu použiť sadrový tmel Nida Max.
Normy spotreby nezahrňujú straty materiálu.

Nida Strop

Trieda požiarnej odolnosti:	Maximálne rozpätie výstavby:	Minimálna výška zavesenia:	Hmotnosť 1 m² výstavby:	Číslo súvisiaceho dokladu:
(R)EI60 (R)EI90 (R)EI120	2200 mm	147,5 mm	36,0-70,0 kg	EN13964:2014-05

Vyhlásenie o úžitkových vlastnostiach:
DoP/Ceiling System/0046/15.11.2016

SYSTÉMY:

C100/U100/PD/500-37,5; C100/U100/PD/500-40; C100/U100/PD/500-55; C100/U100/PD/500-60

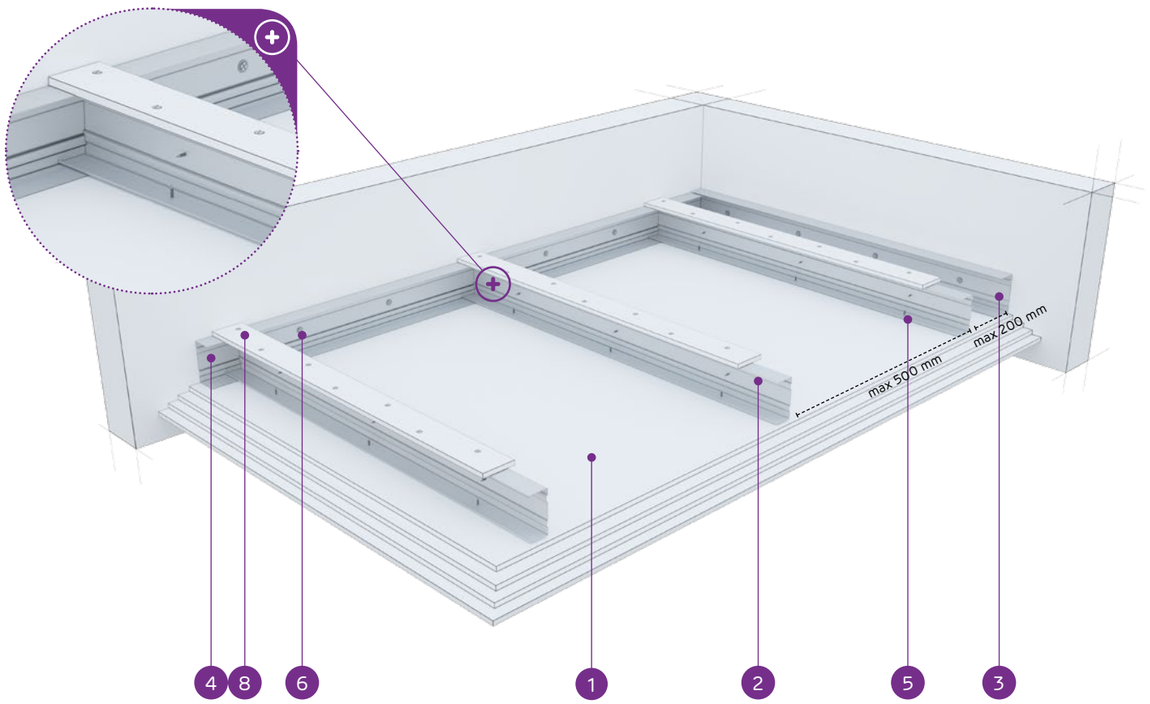

MATERIÁLY:

1. Sadrokartónová doska Nida
2. Nosný profil Nida C 100
3. Konštrukčný profil Nida U 100
4. Nosný profil Nida U 100
5. Rýchloskrutka Nida 3,5 x 25 mm
6. Oceľový kotviaci prvok s oceľovou podložkou
7. Nit
8. Spevňujúci pás zo sadrokartónovej dosky Nida 12,5 mm

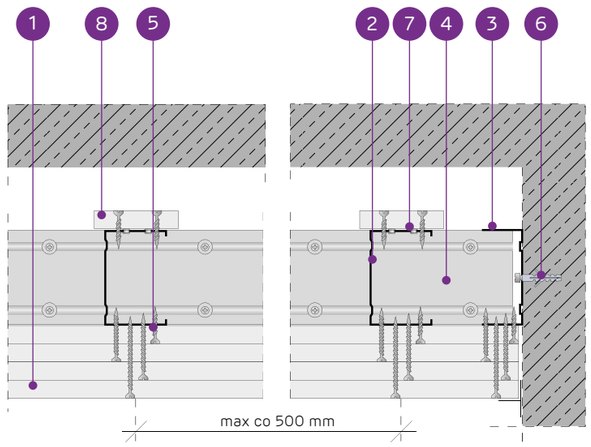

SYSTÉM SAMONOSNÝCH PODHĽADOV NA PROFILOCH NIDA C100 S VÝSTUŽNÝM PÁSOM

TECHNICKÉ PARAMETRE

Typ systému Nida Strop	Konštrukcia roštu				Opláštenie sadrokartónom		Minimálna výška zavesenia	Hmotnosť výstavby 1 m²	Trieda požiarnej odolnosti [1]	Maximálne rozpätie stropnej výstavby [2]	Špeciálny systém
	Typ nosného profilu Nida	Typ okrajového nosného profilu Nida	Typ okrajového konštrukčného profilu Nida	Maximálny rozstup nosných profilov Nida C100							
				[mm]	Nida	Hrúbka	[mm]	kg	[min]	[mm]	
C100/U100/PD/500-37,5/Ogień+	C100	U100	U100	500	Ogień Plus	3x12,5	147,5	36,0	(R)EI60	2200	-
C100/U100/PD/500-37,5/WodaOgień+	C100	U100	U100	500	Woda Ogień Plus	3x12,5	147,5	36,0	(R)EI60	2200	-
C100/U100/PD/500-37,5/Twarda	C100	U100	U100	500	Twarda	3x12,5	147,5	45,0	(R)EI60	2080	●
C100/U100/PD/500-37,5/Hydro	C100	U100	U100	500	Hydro	3x12,5	147,5	39,0	(R)EI60	2200	●
C100/U100/PD/500-40/Ogień+	C100	U100	U100	500	Ogień Plus	2x12,5+15,0	150	40,0	(R)EI90	2200	-
C100/U100/PD/500-40/Twarda	C100	U100	U100	500	Twarda	2x12,5+15,0	150	48,0	(R)EI90	1970	●
C100/U100/PD/500-40/Hydro	C100	U100	U100	500	Hydro	2x12,5+15,0	150	41,0	(R)EI90	2080	●
C100/U100/PD/500-55/Ogień+	C100	U100	U100	500	Ogień Plus	2x12,5+2x15,0	165	54,0	(R)EI120	1880	-
C100/U100/PD/500-55/Twarda	C100	U100	U100	500	Twarda	2x12,5+2x15,0	165	64,0	(R)EI120	1730	●
C100/U100/PD/500-55/Hydro	C100	U100	U100	500	Hydro	2x12,5+2x15,0	165	55,5	(R)EI120	1800	●
C100/U100/PD/500-60/Ogień+	C100	U100	U100	500	Ogień Plus	4x15,0	170	61,0	(R)EI120	1730	-
C100/U100/PD/500-60/Twarda	C100	U100	U100	500	Twarda	4x15,0	170	70,0	(R)EI120	1670	●
C100/U100/PD/500-60/Hydro	C100	U100	U100	500	Hydro	4x15,0	170	61,0	(R)EI120	1730	●

[1] Požiarna klasifikácia LBO-458-K/20.
[2] Technické posudky ITB 1060/12/R33NK.

SPOTREBA MATERIÁLOV NA 1 M² STROPNEJ VÝSTAVBY V SYSTÉME NIDA STROP

Názov materiálu	J.m.	Typ systému Nida Strop												
		C100/U100/PD/500-37,5/Ogień+	C100/U100/PD/500-37,5/WodaOgień+	C100/U100/PD/500-37,5/Twarda	C100/U100/PD/500-37,5/Hydro	C100/U100/PD/500-40/Ogień+	C100/U100/PD/500-40/Twarda	C100/U100/PD/500-40/Hydro	C100/U100/PD/500-55/Ogień+	C100/U100/PD/500-55/Twarda	C100/U100/PD/500-55/Hydro	C100/U100/PD/500-60/Ogień+	C100/U100/PD/500-60/Twarda	C100/U100/PD/500-60/Hydro
		Spotreba materiálu na 1 m²												
Doska Nida Ogień Plus 12,5 mm	m²	3,3	-	-	-	2,3	-	-	2,3	-	-	-	-	-
Doska Nida Woda Ogień Plus 12,5 mm	m²	-	3,3	-	-	-	-	-	-	-	-	-	-	-
Doska Nida Twarda 12,5 mm	m²	-	-	3,3	-	-	2,3	-	-	2,3	-	-	-	-
Doska Nida Hydro 12,5 mm	m²	-	-	-	3,3	-	-	2,3	-	-	2,3	-	-	-
Doska Nida Ogień Plus 15,0 mm	m²	-	-	-	-	1,0	-	-	2,0	-	-	4,3	-	-
Doska Nida Twarda 15,0 mm	m²	-	-	-	-	-	1,0	-	-	2,0	-	-	4,3	-
Doska Nida Hydro 15,0 mm	m²	-	-	-	-	-	-	1,0	-	-	2,0	-	-	4,3
Profil Nida C100	bm	2,2	2,2	2,2	2,2	2,2	2,2	2,2	2,2	2,2	2,2	2,2	2,2	2,2
Profil Nida U100	bm	0,75	0,75	0,75	0,75	0,75	0,75	0,75	0,75	0,75	0,75	0,75	0,75	0,75
Nity	ks.	2,8	2,8	2,8	2,8	2,8	2,8	2,8	2,8	2,8	2,8	2,8	2,8	2,8
Oceľový kotviaci prvok (typ podľa hmotnosti výstavby) [3]	ks.	1,7	1,7	1,7	1,7	1,7	1,7	1,7	1,7	1,7	1,7	1,7	1,7	1,7
Rýchloskrutky Nida 3,5x25 mm	ks.	15,0	15,0	-	-	15,0	-	-	15,0	-	-	15,0	-	-
Rýchloskrutky Nida 3,5x35 mm	ks.	6,0	6,0	-	-	6,0	-	-	-	-	-	-	-	-
Rýchloskrutky Nida 3,5x45 mm	ks.	-	-	-	-	-	-	-	6,0	-	-	6,0	-	-
Rýchloskrutky Nida 3,5x55 mm	ks.	18,0	18,0	-	-	18,0	-	-	6,0	-	-	6,0	-	-
Rýchloskrutky Nida 4,2x70 mm	ks.	-	-	-	-	-	-	-	18,0	-	-	18,0	-	-
Rýchloskrutky Nida Twarda 4,2x38 mm	ks.	-	-	21,0	-	-	21,0	-	-	15,0	-	-	15,0	-
Rýchloskrutky Nida Twarda 4,2x55 mm	ks.	-	-	18,0	-	-	18,0	-	-	12,0	-	-	12,0	-
Rýchloskrutky Nida Twarda 4,2x70 mm	ks.	-	-	-	-	-	-	-	-	18,0	-	-	18,0	-
Rýchloskrutky Nida Hydro C5 3,5x25 mm	ks.	-	-	-	15,0	-	-	15,0	-	-	15,0	-	-	15,0
Rýchloskrutky Nida Hydro C5 3,5x41 mm	ks.	-	-	-	6,0	-	-	6,0	-	-	6,0	-	-	6,0
Rýchloskrutky Nida Hydro C5 3,5x55 mm	ks.	-	-	-	18,0	-	-	18,0	-	-	6,0	-	-	6,0
Rýchloskrutky Nida Hydro C5 4,2x70 mm	ks.	-	-	-	-	-	-	-	-	-	18,0	-	-	18,0
Výstužná páska Nida	bm	1,4	1,4	1,4	1,4	1,4	1,4	1,4	1,4	1,4	1,4	1,4	1,4	1,4
Sadrový tmel Nida Start	kg	0,9	0,9	-	-	0,9	-	-	1,2	-	-	1,2	-	-
Sadrový tmel Nida Finish	kg	0,1	0,1	-	-	0,1	-	-	0,1	-	-	0,1	-	-
Hotová špachtľovacia hmota Nida Hydromix [4]	kg	-	-	1,0	1,0	-	1,0	1,0	-	1,3	1,3	-	1,3	1,3

[3] Typ a počet kotviacich prvkov zvoľte podľa schémy uvedenej v technickom posudku ITB Samonosné podhľady: ITB 1060/12/R33NK.
[4] V prípade sadro-trieskových dosiek s vláknami Nida Twarda možno ako alternatívu použiť sadrový tmel Nida Max.
Normy spotreby nezahrňujú straty materiálu.

Nida Strop

Trieda požiarnej odolnosti:	Maximálne rozpätie výstavby:	Minimálna výška zavesenia:	Hmotnosť 1 m² výstavby:	Číslo súvisiaceho dokladu:
(R)EI15 (R)EI30	2870 mm	72,5 mm	12,0-19,0 kg	EN13964:2014-05

Vyhlásenie o úžitkových vlastnostiach:
DoP/Ceiling System/0047/15.11.2016

SYSTÉMY:

CC50/U50/500-12,5; CC50/U50/500-15; CC50/U50/500-18

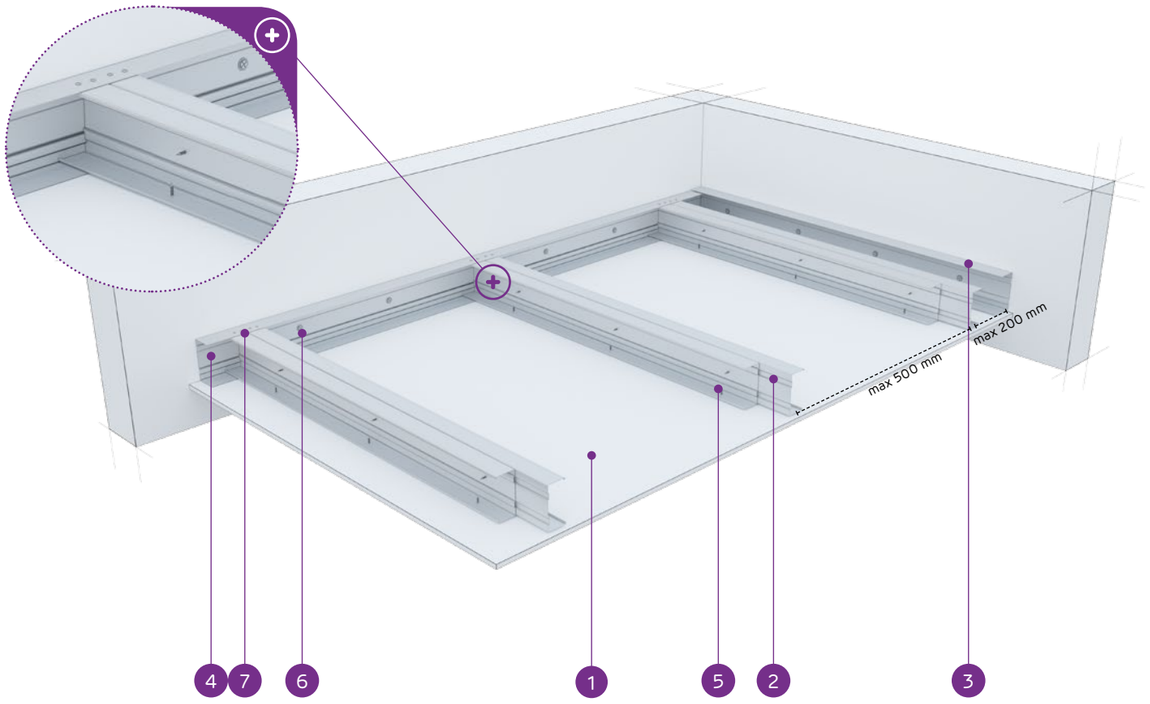

MATERIÁLY:

1. Sadrokartónová doska Nida
2. Dvojitý nosný profil Nida C 50 (profily zoskrutkované spolu s pásmi pomocou samorezných skrutiek FLAT HEAD 4,2x13 mm na plech 1 mm)
3. Konštrukčný profil Nida U 50
4. Nosný profil Nida U 50
5. Rýchloskrutka Nida 3,5 x 25 mm
6. Oceľový kotviaci prvok s oceľovou podložkou
7. Nit

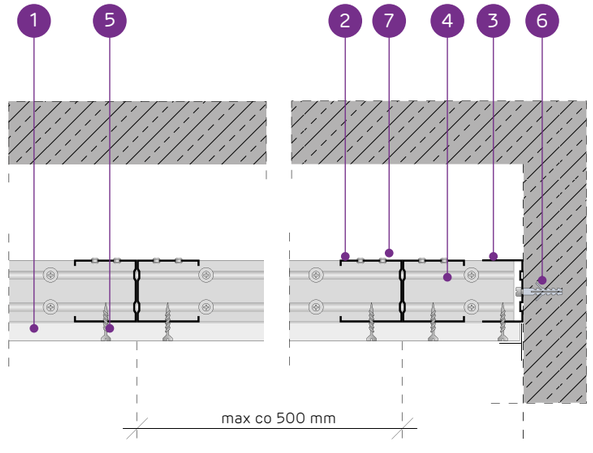

SYSTÉM SAMONOSNÝCH PODHĽADOV NA DVOJITEJ NOSNEJ KONŠTRUKCII NIDA C50

TECHNICKÉ PARAMETRE

Typ systému Nida Strop	Konštrukcia roštu				Opláštenie sadrokartónom		Minimálna výška zavesenia	Hmotnosť výstavby 1 m²	Trieda požiarnej odolnosti [1]	Maximálne rozpätie stropnej výstavby [2]	Špeciálny systém
	Typ nosného profilu Nida	Typ okrajového nosného profilu Nida	Typ okrajového konštrukčného profilu Nida	Maximálny rozstup nosných profilov Nida C50							
				[mm]	Nida	Hrúbka	[mm]	kg	[min]	[mm]	
CC50/U50/500-12,5/Expert	2xC50	U50	U50	500	Expert	12,5	72,5	12,0	-	2870	-
CC50/U50/500-12,5/Woda [3]	2xC50	U50	U50	500	Woda	12,5	72,5	12,0	-	2870	-
CC50/U50/500-12,5/Ogień+	2xC50	U50	U50	500	Ogień Plus	12,5	72,5	14,0	(R)EI15	2870	-
CC50/U50/500-12,5/WodaOgień+	2xC50	U50	U50	500	Woda Ogień Plus	12,5	72,5	14,0	(R)EI15	2870	-
CC50/U50/500-12,5/Twarda	2xC50	U50	U50	500	Twarda	12,5	72,5	16,0	(R)EI15	2490	●
CC50/U50/500-12,5/Hydro	2xC50	U50	U50	500	Hydro	12,5	72,5	14,0	(R)EI15	2870	●
CC50/U50/500-15/Ogień+	2xC50	U50	U50	500	Ogień Plus	15,0	75	17,0	(R)EI15	2490	-
CC50/U50/500-15/Twarda	2xC50	U50	U50	500	Twarda	15,0	75	19,0	(R)EI15	2490	●
CC50/U50/500-15/Hydro	2xC50	U50	U50	500	Hydro	15,0	75	17,0	(R)EI15	2490	●
CC50/U50/500-18/Ogień+	2xC50	U50	U50	500	Ogień Plus	18,0	78	18,0	(R)EI30	2490	-

[1] Požiarna klasifikácia LBO-458-K/20.
[2] Technické posudky ITB 1060/12/R33NK.
[3] V interiéroch s relatívnou vlhkosťou vzduch do 85% (do 10 hodín) použiť dosku Nida Woda, ale v zónach vystavených intenzívnemu pôsobeniu vody odporúčame použiť sadrové dosky s vláknami Nida Hydro (vodorovné a zvislé roviny okolo vane, sprchy atď.)

SPOTREBA MATERIÁLOV NA 1 M² STROPNEJ VÝSTAVBY V SYSTÉME NIDA STROP

Názov materiálu	J.m.	Typ systému Nida Strop									
		CC50/ U50/500-12,5/Expert	CC50/ U50/500-12,5/ Woda	CC50/ U50/500-12,5/Ogień+	CC50/ U50/500-12,5/ WodaOgień+	CC50/ U50/500-12,5/Twarda	CC50/ U50/500-12,5/Hydro	CC50/ U50/500-15/ Ogień+	CC50/ U50/500-15/ Twarda	CC50/ U50/500-15/ Hydro	CC50/ U50/500-18/ Ogień+
		Spotreba materiálu na 1 m²									
Doska Nida Expert 12,5 mm	m²	1,0	-	-	-	-	-	-	-	-	-
Doska Nida Woda 12,5 mm	m²	-	1,0	-	-	-	-	-	-	-	-
Doska Nida Ogień Plus 12,5 mm	m²	-	-	1,0	-	-	-	-	-	-	-
Doska Nida Woda Ogień Plus 12,5 mm	m²	-	-	-	1,0	-	-	-	-	-	-
Doska Nida Twarda 12,5 mm	m²	-	-	-	-	1,0	-	-	-	-	-
Doska Nida Hydro 12,5 mm	m²	-	-	-	-	-	1,0	-	-	-	-
Doska Nida Ogień Plus 15,0 mm	m²	-	-	-	-	-	-	1,0	-	-	-
Doska Nida Twarda 15,0 mm	m²	-	-	-	-	-	-	-	1,0	-	-
Doska Nida Hydro 15,0 mm	m²	-	-	-	-	-	-	-	-	1,0	-
Doska Nida Ogień Plus 18,0 mm	m²	-	-	-	-	-	-	-	-	-	1,0
Profil Nida C50	bm	4,4	4,4	4,4	4,4	4,4	4,4	4,4	4,4	4,4	4,4
Profil Nida U50	bm	0,75	0,75	0,75	0,75	0,75	0,75	0,75	0,75	0,75	0,75
Nity	ks.	5,6	5,6	5,6	5,6	5,6	5,6	5,6	5,6	5,6	5,6
Oceľový kotviaci prvok (typ podľa hmotnosti výstavby) [4]	ks.	1,7	1,7	1,7	1,7	1,7	1,7	1,7	1,7	1,7	1,7
Samorezná skrutka 4,2x13 mm do plechu 1 mm FLAT HEAD®	ks.	8,3	8,3	8,3	8,3	8,3	8,3	8,3	8,3	8,3	8,3
Rýchloskrutkay Nida 3,5x25 mm	ks.	18,0	18,0	18,0	18,0	-	-	18,0	-	-	-
Rýchloskrutkay Nida 3,5x35 mm	ks.	-	-	-	-	-	-	-	-	-	18,0
Rýchloskrutkay Nida Twarda 4,2x38 mm	ks.	-	-	-	-	18,0	-	-	18,0	-	-
Rýchloskrutkay Nida Hydro C5 3,5x25 mm	ks.	-	-	-	-	-	18,0	-	-	18,0	-
Výstužná páska Nida	bm	1,4	1,4	1,4	1,4	1,4	1,4	1,4	1,4	1,4	1,4
Sadrový tmel Nida Start	kg	0,3	0,3	0,3	0,3	-	-	0,3	-	-	0,3
Sadrový tmel Nida Finish	kg	0,1	0,1	0,1	0,1	-	-	0,1	-	-	0,1
Hotová špachtľovacia hmota Nida Hydromix [5]	kg	-	-	-	-	0,4	0,4	-	0,4	0,4	-

[4] Typ a počet kotviacich prvkov zvoľte podľa schémy uvedenej v technickom posudku ITB Samonosné podhľady: ITB 1060/12/R33NK.
[5] V prípade sadro-trieskových dosiek s vláknami Nida Twarda možno ako alternatívu použiť sadrový tmel Nida Max.
Normy spotreby nezahŕňajú straty materiálu.

PRVÉ SYSTÉMY SUCHEJ VÝSTAVBY NA TRHU S OZNAČENÍM CE

Navštívte náš kanál
Siniat Nida
YouTube

Nida Strop

Trieda požiarnej odolnosti:	Maximálne rozpätie výstavby:	Minimálna výška zavesenia:	Hmotnosť 1 m² výstavby:	Číslo súvisiaceho dokladu:
(R)EI45 (R)EI60	2820 mm	85 mm	20,0-35,0 kg	EN13964:2014-05

Vyhlásenie o úžitkových vlastnostiach:
DoP/Ceiling System/0047/15.11.2016

SYSTÉMY:

CC50/U50/500-25; CC50/U50/500-30

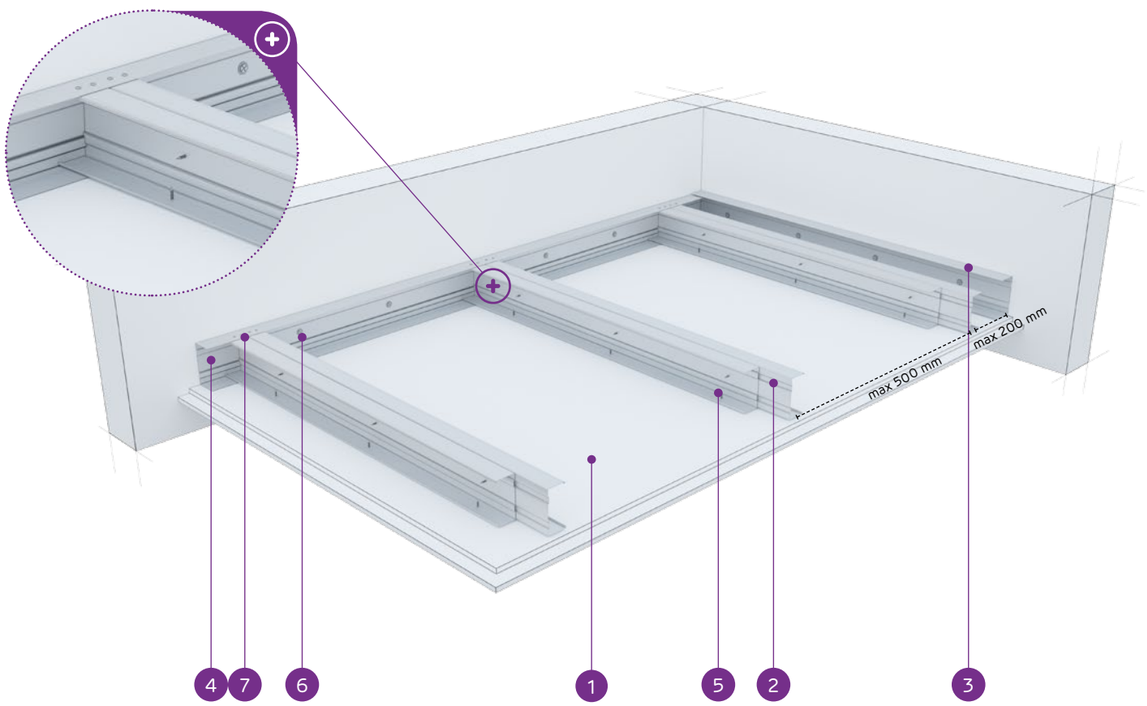

MATERIÁLY:

1. Sadrokartónová doska Nida
2. Dvojitý nosný profil Nida C 50 (profily zoskrutkované spolu s pásmi pomocou samorezných skrutiek FLAT HEAD 4,2x13 mm na plech 1 mm)
3. Konštrukčný profil Nida U 50
4. Nosný profil Nida U 50
5. Rýchloskrutka Nida 3,5 x 25 mm
6. Oceľový kotviaci prvok s oceľovou podložkou
7. Nit

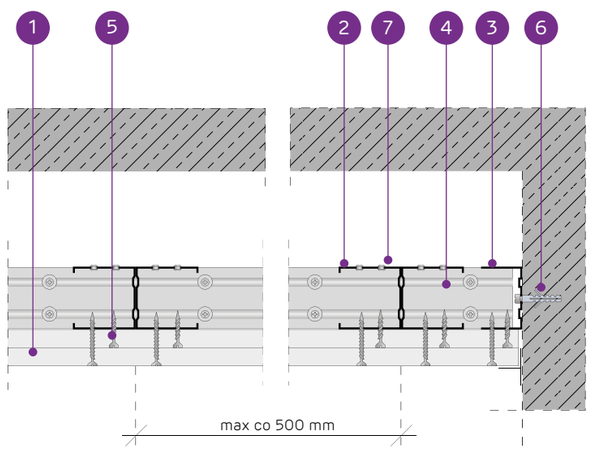

SYSTÉM SAMONOSNÝCH PODHĽADOV NA DVOJITEJ NOSNEJ KONŠTRUKCII NIDA C50

TECHNICKÉ PARAMETRE

Typ systému Nida Strop	Konštrukcia roštu				Opláštenie sadrokartónom		Minimálna výška zavesenia	Hmotnosť výstavby 1 m²	Trieda požiarnej odolnosti[1]	Maximálne rozpätie stropnej výstavby[2]	Špeciálny systém
	Typ nosného profilu Nida	Typ okrajového nosného profilu Nida	Typ okrajového konštrukčného profilu Nida	Maximálny rozstup nosných profilov Nida C50							
				[mm]	Nida	Hrúbka	[mm]	kg	[min]	[mm]	
CC50/U50/500-25/Expert	2xC50	U50	U50	500	Expert	2x12,5	85	20,0	-	2820	-
CC50/U50/500-25/Woda[3]	2xC50	U50	U50	500	Woda	2x12,5	85	21,0	-	2520	-
CC50/U50/500-25/Ogień+	2xC50	U50	U50	500	Ogień Plus	2x12,5	85	24,0	(R)EI45	2520	-
CC50/U50/500-25/WodaOgień+	2xC50	U50	U50	500	Woda Ogień Plus	2x12,5	85	24,0	(R)EI45	2520	-
CC50/U50/500-25/Twarda	2xC50	U50	U50	500	Twarda	2x12,5	85	29,0	(R)EI45	2300	●
CC50/U50/500-25/Hydro	2xC50	U50	U50	500	Hydro	2x12,5	85	25,0	(R)EI45	2520	●
CC50/U50/500-30/Ogień+	2xC50	U50	U50	500	Ogień Plus	2x15,0	90	31,0	(R)EI60	2130	-
CC50/U50/500-30/Twarda	2xC50	U50	U50	500	Twarda	2x15,0	90	35,0	(R)EI60	2130	●
CC50/U50/500-30/Hydro	2xC50	U50	U50	500	Hydro	2x15,0	90	31,0	(R)EI60	2130	●

[1] Požiarna klasifikácia LBO-458-K/20.
[2] Technické posudky ITB 1060/12/R33NK.
[3] V interiéroch s relatívnou vlhkosťou vzduch do 85% (do 10 hodín) použiť dosku Nida Woda, ale v zónach vystavených intenzívnemu pôsobeniu vody odporúčame použiť sadrové dosky s vláknami Nida Hydro (vodorovné a zvislé roviny okolo vane, sprchy atď.)

SPOTREBA MATERIÁLOV NA 1 M² STROPNEJ VÝSTAVBY V SYSTÉME NIDA STROP

Názov materiálu	J.m.	Typ systému Nida Strop								
		CC50/U50/500-25/Expert	CC50/U50/500-25/Woda	CC50/U50/500-25/Ogień+	CC50/U50/500-25/WodaOgień+	CC50/U50/500-25/Twarda	CC50/U50/500-25/Hydro	CC50/U50/500-30/Ogień+	CC50/U50/500-30/Twarda	CC50/U50/500-30/Hydro
		Spotreba materiálu na 1 m²								
Doska Nida Expert 12,5 mm	m²	2,0	-	-	-	-	-	-	-	-
Doska Nida Woda 12,5 mm	m²	-	2,0	-	-	-	-	-	-	-
Doska Nida Ogień Plus 12,5 mm	m²	-	-	2,0	-	-	-	-	-	-
Doska Nida Woda Ogień Plus 12,5 mm	m²	-	-	-	2,0	-	-	-	-	-
Doska Nida Twarda 12,5 mm	m²	-	-	-	-	2,0	-	-	-	-
Doska Nida Hydro 12,5 mm	m²	-	-	-	-	-	2,0	-	-	-
Doska Nida Ogień Plus 15,0 mm	m²	-	-	-	-	-	-	2,0	-	-
Doska Nida Twarda 15,0 mm	m²	-	-	-	-	-	-	-	2,0	-
Doska Nida Hydro 15,0 mm	m²	-	-	-	-	-	-	-	-	2,0
Profil Nida C50	bm	4,4	4,4	4,4	4,4	4,4	4,4	4,4	4,4	4,4
Profil Nida U50	bm	0,75	0,75	0,75	0,75	0,75	0,75	0,75	0,75	0,75
Nity	ks.	5,6	5,6	5,6	5,6	5,6	5,6	5,6	5,6	5,6
Oceľový kotviaci prvok (typ podľa hmotnosti výstavby)[4]	ks.	1,7	1,7	1,7	1,7	1,7	1,7	1,7	1,7	1,7
Samorezná skrutka 4,2x13 mm do plechu 1 mm FLAT HEAD®	ks.	8,3	8,3	8,3	8,3	8,3	8,3	8,3	8,3	8,3
Rýchloskrutkay Nida 3,5x25 mm	ks.	6,0	6,0	6,0	6,0	-	-	6,0	-	-
Rýchloskrutkay Nida 3,5x35 mm	ks.	18,0	18,0	18,0	18,0	-	-	-	-	-
Rýchloskrutkay Nida 3,5x45 mm	ks.	-	-	-	-	-	-	18,0	-	-
Rýchloskrutkay Nida Twarda 4,2x38 mm	ks.	-	-	-	-	24,0	-	-	6,0	-
Rýchloskrutkay Nida Twarda 4,2x55 mm	ks.	-	-	-	-	-	-	-	18,0	-
Rýchloskrutkay Nida Hydro C5 3,5x25 mm	ks.	-	-	-	-	-	6,0	-	-	6,0
Rýchloskrutkay Nida Hydro C5 3,5x41 mm	ks.	-	-	-	-	-	18,0	-	-	18,0
Výstužná páska Nida	bm	1,4	1,4	1,4	1,4	1,4	1,4	1,4	1,4	1,4
Sadrový tmel Nida Start	kg	0,6	0,6	0,6	0,6	-	-	0,6	-	-
Sadrový tmel Nida Finish	kg	0,1	0,1	0,1	0,1	-	-	0,1	-	-
Hotová špachtľovacia hmota Nida Hydromix[5]	kg	-	-	-	-	0,7	0,7	-	0,7	0,7

[4] Typ a počet kotviacich prvkov zvoľte podľa schémy uvedenej v technickom posudku ITB Samonosné podhľady: ITB 1060/12/R33NK.
[5] V prípade sadro-trieskových dosiek s vláknami Nida Twarda možno ako alternatívu použiť sadrový tmel Nida Max.
Normy spotreby nezahrňujú straty materiálu.

Nida Strop

Trieda požiarnej odolnosti:	Maximálne rozpätie výstavby:	Minimálna výška zavesenia:	Hmotnosť 1 m² výstavby:	Číslo súvisiaceho dokladu:
(R)EI60 (R)EI90 (R)EI120	2130 mm	97,5 mm	34,0-66,0 kg	EN13964:2014-05

Vyhlásenie o úžitkových vlastnostiach:
DoP/Ceiling System/0047/15.11.2016

SYSTÉMY:

CC50/U50/500-37,5; CC50/U50/500-40; CC50/U50/500-55; CC50/U50/500-60

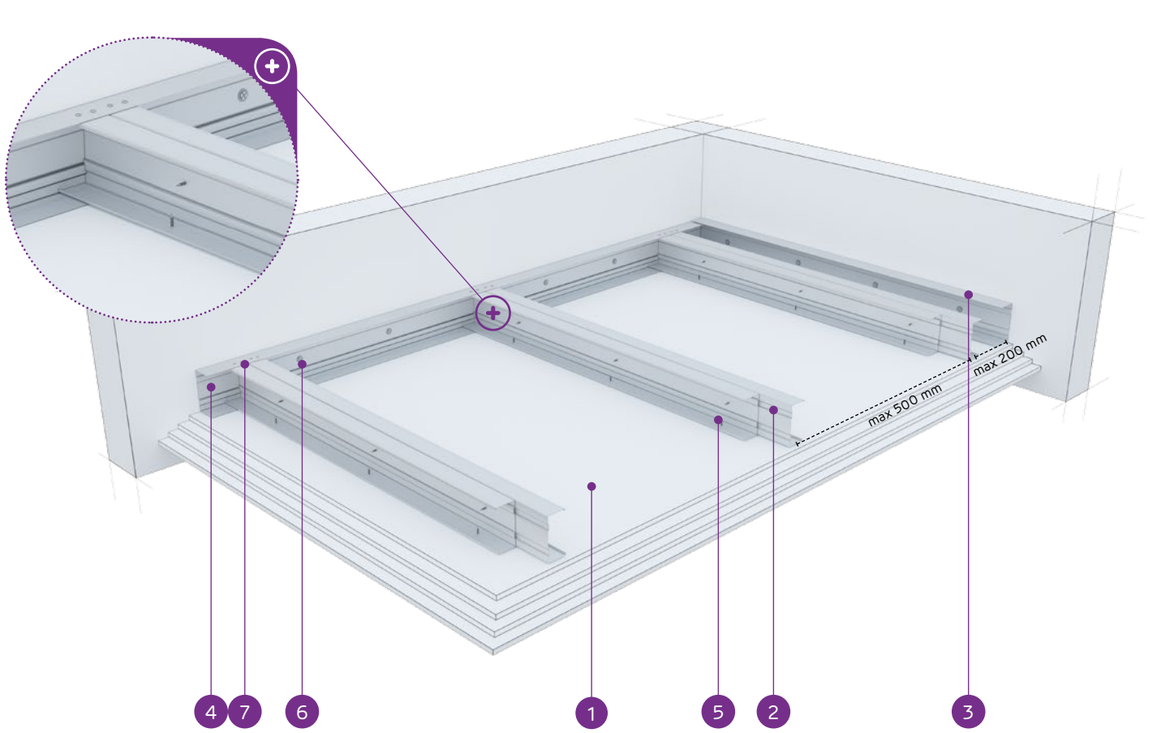

MATERIÁLY:

1. Sadrokartónová doska Nida
2. Dvojitý nosný profil Nida C 50 (profily zoskrutkované spolu s pásmi pomocou samoreznych skrutiek FLAT HEAD 4,2x13 mm na plech 1 mm)
3. Konštrukčný profil Nida U 50
4. Nosný profil Nida U 50
5. Rýchloskrutka Nida 3,5 x 25 mm
6. Oceľový kotviaci prvok s oceľovou podložkou
7. Nit

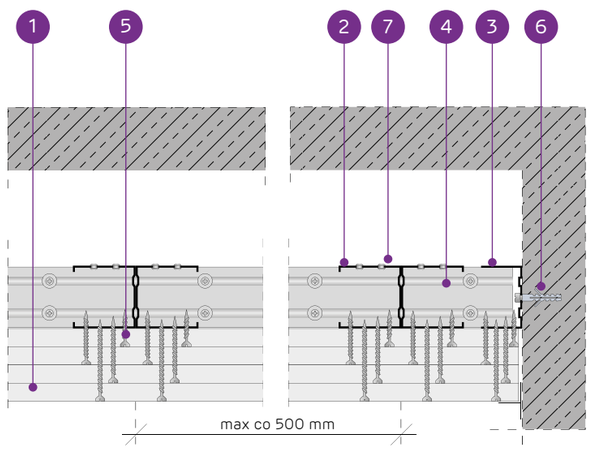

SYSTÉM SAMONOSNÝCH PODHĽADOV NA DVOJITEJ NOSNEJ KONŠTRUKCII NIDA C50

TECHNICKÉ PARAMETRE

Typ systému Nida Strop	Konštrukcia roštu				Opláštenie sadrokartónom		Minimálna výška zavesenia	Hmotnosť výstavby 1 m²	Trieda požiarnej odolnosti[1]	Maximálne rozpätie stropnej výstavby[2]	Špeciálny systém
	Typ nosného profilu Nida	Typ okrajového nosného profilu Nida	Typ okrajového konštrukčného profilu Nida	Maximálny rozstup nosných profilov Nida C50							
				[mm]	Nida	Hrúbka	[mm]	kg	[min]	[mm]	
CC50/U50/500-37,5/Ogień+	2xC50	U50	U50	500	Ogień Plus	3x12,5	97,5	34,0	(R)EI60	2130	-
CC50/U50/500-37,5/WodaOgień+	2xC50	U50	U50	500	Woda Ogień Plus	3x12,5	97,5	34,0	(R)EI60	2130	-
CC50/U50/500-37,5/Twarda	2xC50	U50	U50	500	Twarda	3x12,5	97,5	43,0	(R)EI60	1880	●
CC50/U50/500-37,5/Hydro	2xC50	U50	U50	500	Hydro	3x12,5	97,5	37,0	(R)EI60	1990	●
CC50/U50/500-40/Ogień+	2xC50	U50	U50	500	Ogień Plus	2x12,5+15,0	100	38,0	(R)EI90	1990	-
CC50/U50/500-40/Twarda	2xC50	U50	U50	500	Twarda	2x12,5+15,0	100	45,0	(R)EI90	1880	●
CC50/U50/500-40/Hydro	2xC50	U50	U50	500	Hydro	2x12,5+15,0	100	39,0	(R)EI90	1990	●
CC50/U50/500-55/Ogień+	2xC50	U50	U50	500	Ogień Plus	2x12,5+2x15,0	115	51,5	(R)EI120	1700	-
CC50/U50/500-55/Twarda	2xC50	U50	U50	500	Twarda	2x12,5+2x15,0	115	61,0	(R)EI120	1560	●
CC50/U50/500-55/Hydro	2xC50	U50	U50	500	Hydro	2x12,5+2x15,0	115	53,5	(R)EI120	1700	●
CC50/U50/500-60/Ogień+	2xC50	U50	U50	500	Ogień Plus	4x15,0	120	58,0	(R)EI120	1630	-
CC50/U50/500-60/Twarda	2xC50	U50	U50	500	Twarda	4x15,0	120	66,0	(R)EI120	1500	●
CC50/U50/500-60/Hydro	2xC50	U50	U50	500	Hydro	4x15,0	120	58,0	(R)EI120	1630	●

[1] Požiarna klasifikácia LBO-458-K/20.
[2] Technické posudky ITB 1060/12/R33NK.

SPOTREBA MATERIÁLOV NA 1 M² STROPNEJ VÝSTAVBY V SYSTÉME NIDA STROP

Názov materiálu	J.m.	Typ systému Nida Strop												
		CC50/U50/500-37,5/Ogień+	CC50/U50/500-37,5/WodaOgień+	CC50/U50/500-37,5/Twarda	CC50/U50/500-37,5/Hydro	CC50/U50/500-40/Ogień+	CC50/U50/500-40/Twarda	CC50/U50/500-40/Hydro	CC50/U50/500-55/Ogień+	CC50/U50/500-55/Twarda	CC50/U50/500-55/Hydro	CC50/U50/500-60/Ogień+	CC50/U50/500-60/Twarda	CC50/U50/500-60/Hydro
		Spotreba materiálu na 1 m²												
Doska Nida Ogień Plus 12,5 mm	m²	3,0	-	-	-	2,0	-	-	2,0	-	-	-	-	-
Doska Nida Woda Ogień Plus 12,5 mm	m²	-	3,0	-	-	-	-	-	-	-	-	-	-	-
Doska Nida Twarda 12,5 mm	m²	-	-	3,0	-	-	2,0	-	-	2,0	-	-	-	-
Doska Nida Hydro 12,5 mm	m²	-	-	-	3,0	-	-	2,0	-	-	2,0	-	-	-
Doska Nida Ogień Plus 15,0 mm	m²	-	-	-	-	1,0	-	-	2,0	-	-	4,0	-	-
Doska Nida Twarda 15,0 mm	m²	-	-	-	-	-	1,0	-	-	2,0	-	-	4,0	-
Doska Nida Hydro 15,0 mm	m²	-	-	-	-	-	-	1,0	-	-	2,0	-	-	4,0
Profil Nida C50	bm	4,4	4,4	4,4	4,4	4,4	4,4	4,4	4,4	4,4	4,4	4,4	4,4	4,4
Profil Nida U50	bm	0,75	0,75	0,75	0,75	0,75	0,75	0,75	0,75	0,75	0,75	0,75	0,75	0,75
Nity	ks.	5,6	5,6	5,6	5,6	5,6	5,6	5,6	5,6	5,6	5,6	5,6	5,6	5,6
Oceľový kotviaci prvok (typ podľa hmotnosti výstavby)[3]	ks.	1,7	1,7	1,7	1,7	1,7	1,7	1,7	1,7	1,7	1,7	1,7	1,7	1,7
Samorezná skrutka 4,2x13 mm do plechu 1 mm FLAT HEAD®	ks.	8,3	8,3	8,3	8,3	8,3	8,3	8,3	8,3	8,3	8,3	8,3	8,3	8,3
Rýchloskrutkay Nida 3,5x25 mm	ks.	6,0	6,0	-	-	6,0	-	-	6,0	-	-	6,0	-	-
Rýchloskrutkay Nida 3,5x35 mm	ks.	6,0	6,0	-	-	6,0	-	-	-	-	-	-	-	-
Rýchloskrutkay Nida 3,5x45 mm	ks.	-	-	-	-	-	-	-	6,0	-	-	6,0	-	-
Rýchloskrutkay Nida 3,5x55 mm	ks.	18,0	18,0	-	-	18,0	-	-	6,0	-	-	6,0	-	-
Rýchloskrutkay Nida 4,2x70 mm	ks.	-	-	-	-	-	-	-	18,0	-	-	18,0	-	-
Rýchloskrutkay Nida Twarda 4,2x38 mm	ks.	-	-	12,0	-	-	12,0	-	-	6,0	-	-	6,0	-
Rýchloskrutkay Nida Twarda 4,2x55 mm	ks.	-	-	18,0	-	-	18,0	-	-	12,0	-	-	12,0	-
Rýchloskrutkay Nida Twarda 4,2x70 mm	ks.	-	-	-	-	-	-	-	-	18,0	-	-	18,0	-
Rýchloskrutkay Nida Hydro C5 3,5x25 mm	ks.	-	-	-	6,0	-	-	6,0	-	-	6,0	-	-	6,0
Rýchloskrutkay Nida Hydro C5 3,5x41 mm	ks.	-	-	-	6,0	-	-	6,0	-	-	6,0	-	-	6,0
Rýchloskrutkay Nida Hydro C5 3,5x55 mm	ks.	-	-	-	18,0	-	-	18,0	-	-	6,0	-	-	6,0
Rýchloskrutkay Nida Hydro C5 4,2x70 mm	ks.	-	-	-	-	-	-	-	-	-	18,0	-	-	18,0
Výstužná páska Nida	bm	1,4	1,4	1,4	1,4	1,4	1,4	1,4	1,4	1,4	1,4	1,4	1,4	1,4
Sadrový tmel Nida Start	kg	0,9	0,9	-	-	0,9	-	-	1,2	-	-	1,2	-	-
Sadrový tmel Nida Finish	kg	0,1	0,1	-	-	0,1	-	-	0,1	-	-	0,1	-	-
Hotová špachtľovacia hmota Nida Hydromix[4]	kg	-	-	1,0	1,0	-	1,0	1,0	-	1,3	1,3	-	1,3	1,3

[3] Typ a počet kotviacich prvkov zvoľte podľa schémy uvedenej v technickom posudku ITB Samonosné podhľady: ITB 1060/12/R33NK.
[4] V prípade sadro-trieskových dosiek s vláknami Nida Twarda možno ako alternatívu použiť sadrový tmel Nida Max.
Normy spotreby nezahrňujú straty materiálu.

PRVÉ SYSTÉMY SUCHEJ VÝSTAVBY NA TRHU S OZNAČENÍM CE

Navštívte náš kanál
Siniat Nida
YouTube

Nida Strop

Trieda požiarnej odolnosti:	Maximálne rozpätie výstavby:	Minimálna výška zavesenia:	Hmotnosť 1 m² výstavby:	Číslo súvisiaceho dokladu:
(R)EI15 (R)EI30	3690 mm	97,5 mm	12,0-20,0 kg	EN13964:2014-05

Vyhlásenie o úžitkových vlastnostiach:
DoP/Ceiling System/0049/15.11.2016

SYSTÉMY:

CC75/U75/500-12,5; CC75/U75/500-15; CC75/U75/500-18

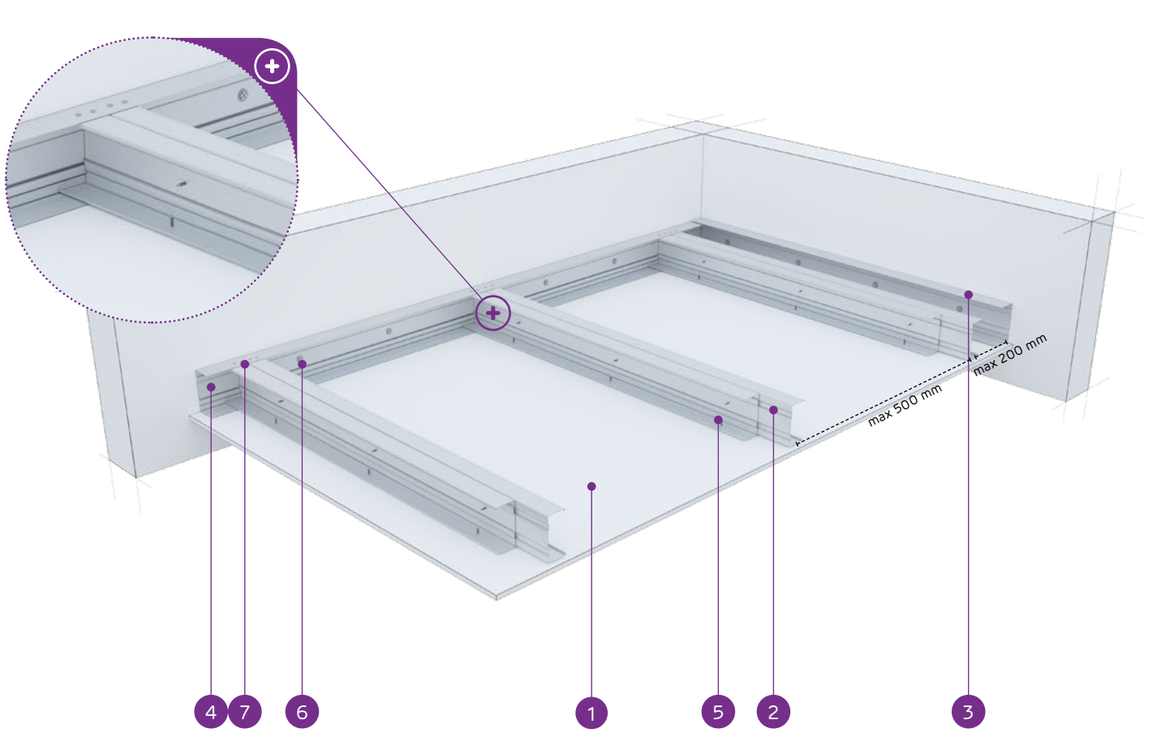

MATERIÁLY:

1. Sadrokartónová doska Nida
2. Dvojitý nosný profil Nida C 75 (profily zoskrutkované spolu s pásmi pomocou samorezných skrutiek FLAT HEAD 4,2x13 mm na plech 1 mm)
3. Konštrukčný profil Nida U 75
4. Nosný profil Nida U 75
5. Rýchloskrutka Nida 3,5 x 25 mm
6. Oceľový kotviaci prvok s oceľovou podložkou
7. Nit

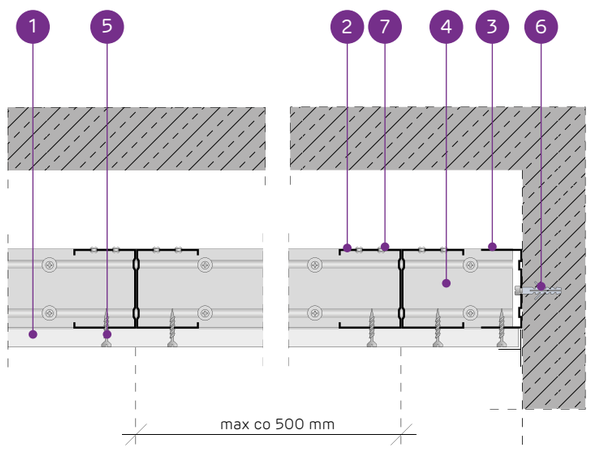

SYSTÉM SAMONOSNÝCH PODHĽADOV NA DVOJITEJ NOSNEJ KONŠTRUKCII NIDA C75

TECHNICKÉ PARAMETRE

Typ systému Nida Strop	Konštrukcia roštu				Opláštenie sadrokartónom		Minimálna výška zavesenia	Hmotnosť výstavby 1 m²	Trieda požiarnej odolnosti [1]	Maximálne rozpätie stropnej výstavby [2]	Špeciálny systém
	Typ nosného profilu Nida	Typ okrajového nosného profilu Nida	Typ okrajového konštrukčného profilu Nida	Maximálny rozstup nosných profilov Nida C75							
				[mm]	Nida	Hrúbka	[mm]	kg	[min]	[mm]	
CC75/U75/500-12,5/Expert	2xC75	U75	U75	500	Expert	12,5	97,5	12,0	-	3690	-
CC75/U75/500-12,5/Woda [3]	2xC75	U75	U75	500	Woda	12,5	97,5	13,0	-	3690	-
CC75/U75/500-12,5/Ogień+	2xC75	U75	U75	500	Ogień Plus	12,5	97,5	14,0	(R)EI15	3690	-
CC75/U75/500-12,5/WodaOgień+	2xC75	U75	U75	500	Woda Ogień Plus	12,5	97,5	14,0	(R)EI15	3690	-
CC75/U75/500-12,5/Twarda	2xC75	U75	U75	500	Twarda	12,5	97,5	17,0	(R)EI15	3190	●
CC75/U75/500-12,5/Hydro	2xC75	U75	U75	500	Hydro	12,5	97,5	15,0	(R)EI15	3690	●
CC75/U75/500-15/Ogień+	2xC75	U75	U75	500	Ogień Plus	15,0	100	18,0	(R)EI15	3190	-
CC75/U75/500-15/Twarda	2xC75	U75	U75	500	Twarda	15,0	100	20,0	(R)EI15	3190	●
CC75/U75/500-15/Hydro	2xC75	U75	U75	500	Hydro	15,0	100	18,0	(R)EI15	3190	●
CC75/U75/500-18/Ogień+	2xC75	U75	U75	500	Ogień Plus	18,0	103	18,0	(R)EI30	3190	-

[1] Požiarna klasifikácia LBO-458-K/20.
[2] Technické posudky ITB 1060/12/R33NK.
[3] V interiéroch s relatívnou vlhkosťou vzduchu do 85% (do 10 hodín) použiť dosku Nida Woda, ale v zónach vystavených intenzívnemu pôsobeniu vody odporúčame použiť sadrové dosky s vláknami Nida Hydro (vodorovné a zvislé roviny okolo vane, sprchy atď.)

SPOTREBA MATERIÁLOV NA 1 M² STROPNEJ VÝSTAVBY V SYSTÉME NIDA STROP

Názov materiálu	J.m.	Typ systému Nida Strop									
		CC75/U75/500-12,5/Expert	CC75/U75/500-12,5/Woda	CC75/U75/500-12,5/Ogień+	CC75/U75/500-12,5/WodaOgień+	CC75/U75/500-12,5/Twarda	CC75/U75/500-12,5/Hydro	CC75/U75/500-15/Ogień+	CC75/U75/500-15/Twarda	CC75/U75/500-15/Hydro	CC75/U75/500-18/Ogień+
		Spotreba materiálu na 1 m²									
Doska Nida Expert 12,5 mm	m²	1,0	-	-	-	-	-	-	-	-	-
Doska Nida Woda 12,5 mm	m²	-	1,0	-	-	-	-	-	-	-	-
Doska Nida Ogień Plus 12,5 mm	m²	-	-	1,0	-	-	-	-	-	-	-
Doska Nida Woda Ogień Plus 12,5 mm	m²	-	-	-	1,0	-	-	-	-	-	-
Doska Nida Twarda 12,5 mm	m²	-	-	-	-	1,0	-	-	-	-	-
Doska Nida Hydro 12,5 mm	m²	-	-	-	-	-	1,0	-	-	-	-
Doska Nida Ogień Plus 15,0 mm	m²	-	-	-	-	-	-	1,0	-	-	-
Doska Nida Twarda 15,0 mm	m²	-	-	-	-	-	-	-	1,0	-	-
Doska Nida Hydro 15,0 mm	m²	-	-	-	-	-	-	-	-	1,0	-
Doska Nida Ogień Plus 18,0 mm	m²	-	-	-	-	-	-	-	-	-	1,0
Profil Nida C75	bm	4,4	4,4	4,4	4,4	4,4	4,4	4,4	4,4	4,4	4,4
Profil Nida U75	bm	0,75	0,75	0,75	0,75	0,75	0,75	0,75	0,75	0,75	0,75
Nity	ks.	5,6	5,6	5,6	5,6	5,6	5,6	5,6	5,6	5,6	5,6
Oceľový kotviaci prvok (typ podľa hmotnosti výstavby) [4]	ks.	1,7	1,7	1,7	1,7	1,7	1,7	1,7	1,7	1,7	1,7
Samorezná skrutka 4,2x13 mm do plechu 1 mm FLAT HEAD®	ks.	8,3	8,3	8,3	8,3	8,3	8,3	8,3	8,3	8,3	8,3
Rýchloskrutkay Nida 3,5x25 mm	ks.	18,0	18,0	18,0	18,0	-	-	18,0	-	-	-
Rýchloskrutkay Nida 3,5x35 mm	ks.	-	-	-	-	-	-	-	-	-	18,0
Rýchloskrutkay Nida Twarda 4,2x38 mm	ks.	-	-	-	-	18,0	-	-	18,0	-	-
Rýchloskrutkay Nida Hydro C5 3,5x25 mm	ks.	-	-	-	-	-	18,0	-	-	18,0	-
Výstužná páska Nida	bm	1,4	1,4	1,4	1,4	1,4	1,4	1,4	1,4	1,4	1,4
Sadrový tmel Nida Start	kg	0,3	0,3	0,3	0,3	-	-	0,3	-	-	0,3
Sadrový tmel Nida Finish	kg	0,1	0,1	0,1	0,1	-	-	0,1	-	-	0,1
Hotová špachťovacia hmota Nida Hydromix [5]	kg	-	-	-	-	0,4	0,4	-	0,4	0,4	-

[4] Typ a počet kotviacich prvkov zvoľte podľa schémy uvedenej v technickom posudku ITB Samonosné podhľady: ITB 1060/12/R33NK.
[5] V prípade sadro-trieskových dosiek s vláknami Nida Twarda možno ako alternatívu použiť sadrový tmel Nida Max.
Normy spotreby nezahrňujú straty materiálu.

Nida Strop

Trieda požiarnej odolnosti:	Maximálne rozpätie výstavby:	Minimálna výška zavesenia:	Hmotnosť 1 m² výstavby:	Číslo súvisiaceho dokladu:
(R)EI45 (R)EI60	3250 mm	110 mm	20,0-35,0 kg	EN13964:2014-05

Vyhlásenie o úžitkových vlastnostiach:
DoP/Ceiling System/0049/15.11.2016

SYSTÉMY:
CC75/U75/500-25; CC75/U75/500-30

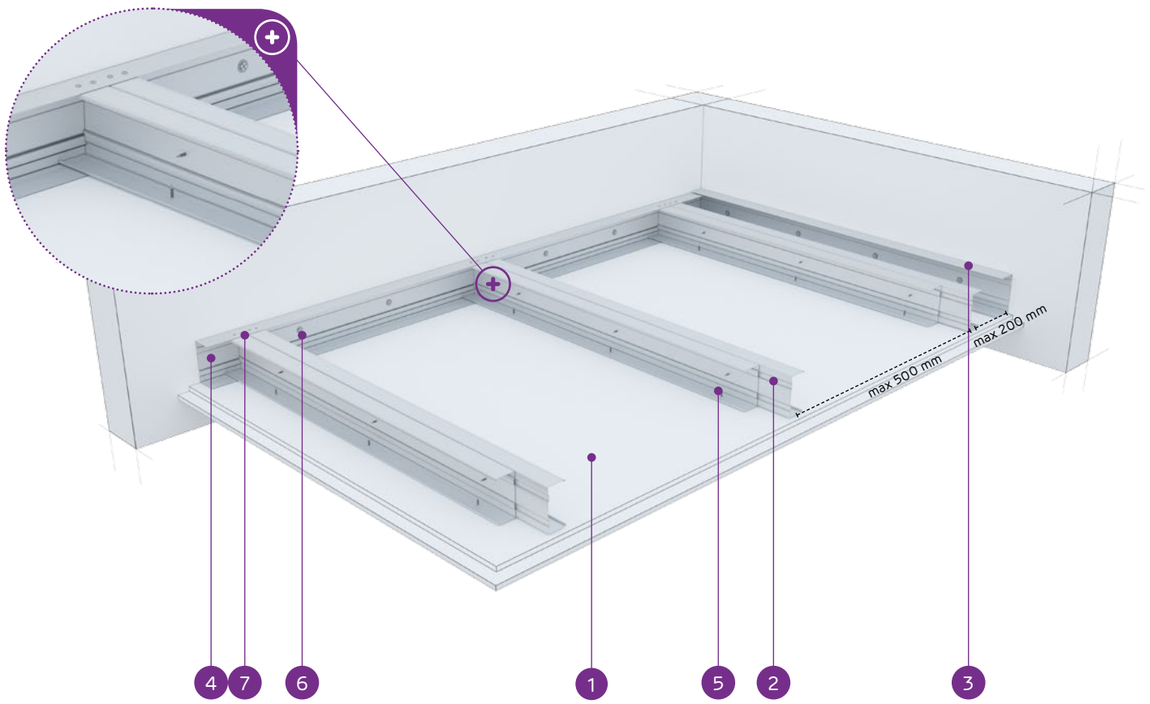

MATERIÁLY:

1. Sadrokartónová doska Nida
2. Dvojitý nosný profil Nida C 75 (profily zoskrutkované spolu s pásmi pomocou samorezných skrutiek FLAT HEAD 4,2x13 mm na plech 1 mm)
3. Konštrukčný profil Nida U 75
4. Nosný profil Nida U 75
5. Rýchloskrutka Nida 3,5 x 25 mm
6. Oceľový kotviaci prvok s oceľovou podložkou
7. Nit

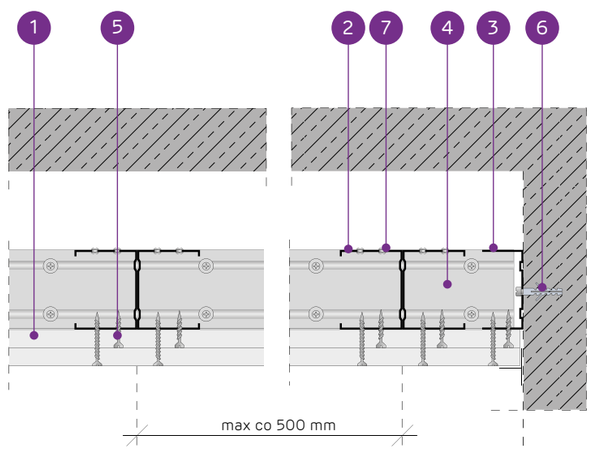

SYSTÉM SAMONOSNÝCH PODHĽADOV NA DVOJITEJ NOSNEJ KONŠTRUKCII NIDA C75

TECHNICKÉ PARAMETRE

Typ systému Nida Strop	Konštrukcia roštu				Opláštenie sadrokartónom		Minimálna výška zavesenia	Hmotnosť výstavby 1 m²	Trieda požiarnej odolnosti[1]	Maximálne rozpätie stropnej výstavby[2]	Špeciálny systém
	Typ nosného profilu Nida	Typ okrajového nosného profilu Nida	Typ okrajového konštrukčného profilu Nida	Maximálny rozstup nosných profilov Nida C75							
				[mm]	Nida	Hrúbka	[mm]	kg	[min]	[mm]	
CC75/U75/500-25/Expert	2xC75	U75	U75	500	Expert	2x12,5	110	20,0	-	3250	-
CC75/U75/500-25/Woda[3]	2xC75	U75	U75	500	Woda	2x12,5	110	22,0	-	2910	-
CC75/U75/500-25/Ogień+	2xC75	U75	U75	500	Ogień Plus	2x12,5	110	24,0	(R)EI45	2910	-
CC75/U75/500-25/WodaOgień+	2xC75	U75	U75	500	Woda Ogień Plus	2x12,5	110	24,0	(R)EI45	2910	-
CC75/U75/500-25/Twarda	2xC75	U75	U75	500	Twarda	2x12,5	110	30,0	(R)EI45	2660	●
CC75/U75/500-25/Hydro	2xC75	U75	U75	500	Hydro	2x12,5	110	26,0	(R)EI45	2660	●
CC75/U75/500-30/Ogień+	2xC75	U75	U75	500	Ogień Plus	2x15,0	115	31,0	(R)EI60	2460	-
CC75/U75/500-30/Twarda	2xC75	U75	U75	500	Twarda	2x15,0	115	35,0	(R)EI60	2460	●
CC75/U75/500-30/Hydro	2xC75	U75	U75	500	Hydro	2x15,0	115	31,0	(R)EI60	2460	●

[1] Požiarna klasifikácia LBO-458-K/20.
[2] Technické posudky ITB 1060/12/R33NK.
[3] V interiéroch s relatívnou vlhkosťou vzduch do 85% (do 10 hodín) použiť dosku Nida Woda, ale v zónach vystavených intenzívnemu pôsobeniu vody odporúčame použiť sadrové dosky s vláknami Nida Hydro (vodorovné a zvislé roviny okolo vane, sprchy atď.)

SPOTREBA MATERIÁLOV NA 1 M² STROPNEJ VÝSTAVBY V SYSTÉME NIDA STROP

Názov materiálu	J.m.	Typ systému Nida Strop								
		CC75/U75/500-25/Expert	CC75/U75/500-25/Woda	CC75/U75/500-25/Ogień+	CC75/U75/500-25/WodaOgień+	CC75/U75/500-25/Twarda	CC75/U75/500-25/Hydro	CC75/U75/500-30/Ogień+	CC75/U75/500-30/Twarda	CC75/U75/500-30/Hydro
		Spotreba materiálu na 1 m²								
Doska Nida Expert 12,5 mm	m²	2,0	-	-	-	-	-	-	-	-
Doska Nida Woda 12,5 mm	m²	-	2,0	-	-	-	-	-	-	-
Doska Nida Ogień Plus 12,5 mm	m²	-	-	2,0	-	-	-	-	-	-
Doska Nida Woda Ogień Plus 12,5 mm	m²	-	-	-	2,0	-	-	-	-	-
Doska Nida Twarda 12,5 mm	m²	-	-	-	-	2,0	-	-	-	-
Doska Nida Hydro 12,5 mm	m²	-	-	-	-	-	2,0	-	-	-
Doska Nida Ogień Plus 15,0 mm	m²	-	-	-	-	-	-	2,0	-	-
Doska Nida Twarda 15,0 mm	m²	-	-	-	-	-	-	-	2,0	-
Doska Nida Hydro 15,0 mm	m²	-	-	-	-	-	-	-	-	2,0
Profil Nida C75	bm	4,4	4,4	4,4	4,4	4,4	4,4	4,4	4,4	4,4
Profil Nida U75	bm	0,75	0,75	0,75	0,75	0,75	0,75	0,75	0,75	0,75
Nity	ks.	5,6	5,6	5,6	5,6	5,6	5,6	5,6	5,6	5,6
Oceľový kotviaci prvok (typ podľa hmotnosti výstavby)[4]	ks.	1,7	1,7	1,7	1,7	1,7	1,7	1,7	1,7	1,7
Samorezná skrutka 4,2x13 mm do plechu 1 mm FLAT HEAD®	ks.	8,3	8,3	8,3	8,3	8,3	8,3	8,3	8,3	8,3
Rýchloskrutkay Nida 3,5x25 mm	ks.	6,0	6,0	6,0	6,0	-	-	6,0	-	-
Rýchloskrutkay Nida 3,5x35 mm	ks.	18,0	18,0	18,0	18,0	-	-	-	-	-
Rýchloskrutkay Nida 3,5x45 mm	ks.	-	-	-	-	-	-	18,0	-	-
Rýchloskrutkay Nida Twarda 4,2x38 mm	ks.	-	-	-	-	24,0	-	-	6,0	-
Rýchloskrutkay Nida Twarda 4,2x55 mm	ks.	-	-	-	-	-	-	-	18,0	-
Rýchloskrutkay Nida Hydro C5 3,5x25 mm	ks.	-	-	-	-	-	6,0	-	-	6,0
Rýchloskrutkay Nida Hydro C5 3,5x41 mm	ks.	-	-	-	-	-	18,0	-	-	18,0
Výstužná páska Nida	bm	1,4	1,4	1,4	1,4	1,4	1,4	1,4	1,4	1,4
Sadrový tmel Nida Start	kg	0,6	0,6	0,6	0,6	-	-	0,6	-	-
Sadrový tmel Nida Finish	kg	0,1	0,1	0,1	0,1	-	-	0,1	-	-
Hotová špachtľovacia hmota Nida Hydromix[5]	kg	-	-	-	-	0,7	0,7	-	0,7	0,7

[4] Typ a počet kotviacich prvkov zvoľte podľa schémy uvedenej v technickom posudku ITB Samonosné podhľady: ITB 1060/12/R33NK.
[5] V prípade sadro-trieskových dosiek s vláknami Nida Twarda možno ako alternatívu použiť sadrový tmel Nida Max.
Normy spotreby nezahrňujú straty materiálu.

Nida Strop

Trieda požiarnej odolnosti: (R)EI60 (R)EI90 (R)EI120

Maximálne rozpätie výstavby: 2460 mm

Minimálna výška zavesenia: 122,5 mm

Hmotnosť 1 m² výstavby: 35,0-67,0 kg

Číslo súvisiaceho dokladu: EN13964:2014-05

Vyhlásenie o úžitkových vlastnostiach: DoP/Ceiling System/0049/15.11.2016

SYSTÉMY:

CC75/U75/500-37,5; CC75/U75/500-40; CC75/U75/500-55; CC75/U75/500-60

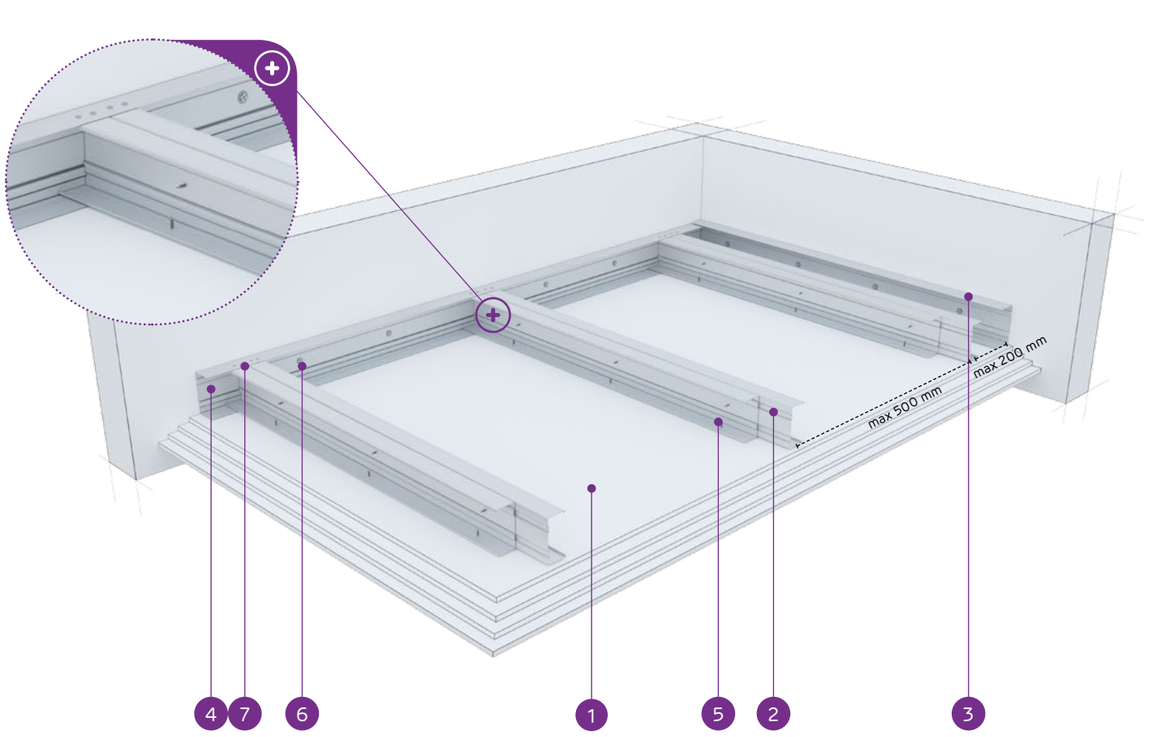

MATERIÁLY:

1. Sadrokartónová doska Nida
2. Dvojitý nosný profil Nida C 75 (profily zoskrutkované spolu s pásmi pomocou samorezných skrutiek FLAT HEAD 4,2x13 mm na plech 1 mm)
3. Konštrukčný profil Nida U 75
4. Nosný profil Nida U 75
5. Rýchloskrutka Nida 3,5 x 25 mm
6. Oceľový kotviaci prvok s oceľovou podložkou
7. Nit

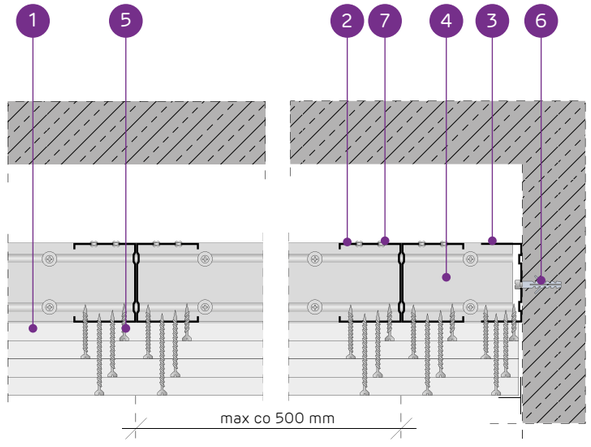

SYSTÉM SAMONOSNÝCH PODHĽADOV NA DVOJITEJ NOSNEJ KONŠTRUKCII NIDA C75

TECHNICKÉ PARAMETRE

Typ systému Nida Strop	Konštrukcia roštu				Opláštenie sadrokartónom		Minimálna výška zavesenia	Hmotnosť výstavby 1 m²	Trieda požiarnej odolnosti [1]	Maximálne rozpätie stropnej výstavby [2]	Špeciálny systém
	Typ nosného profilu Nida	Typ okrajového nosného profilu Nida	Typ okrajového konštrukčného profilu Nida	Maximálny rozstup nosných profilov Nida C75	Nida	Hrúbka					
				[mm]			[mm]	kg	[min]	[mm]	
CC75/U75/500-37,5/Ogień+	2xC75	U75	U75	500	Ogień Plus	3x12,5	122,5	35,0	(R)EI60	2460	-
CC75/U75/500-37,5/WodaOgień+	2xC75	U75	U75	500	Woda Ogień Plus	3x12,5	122,5	35,0	(R)EI60	2460	-
CC75/U75/500-37,5/Twarda	2xC75	U75	U75	500	Twarda	3x12,5	122,5	43,0	(R)EI60	2170	●
CC75/U75/500-37,5/Hydro	2xC75	U75	U75	500	Hydro	3x12,5	122,5	37,0	(R)EI60	2300	●
CC75/U75/500-40/Ogień+	2xC75	U75	U75	500	Ogień Plus	2x12,5+15,0	125	38,0	(R)EI90	2300	-
CC75/U75/500-40/Twarda	2xC75	U75	U75	500	Twarda	2x12,5+15,0	125	46,0	(R)EI90	2060	●
CC75/U75/500-40/Hydro	2xC75	U75	U75	500	Hydro	2x12,5+15,0	125	40,0	(R)EI90	2300	●
CC75/U75/500-55/Ogień+	2xC75	U75	U75	500	Ogień Plus	2x12,5+2x15,0	140	52,0	(R)EI120	1960	-
CC75/U75/500-55/Twarda	2xC75	U75	U75	500	Twarda	2x12,5+2x15,0	140	61,5	(R)EI120	1800	●
CC75/U75/500-55/Hydro	2xC75	U75	U75	500	Hydro	2x12,5+2x15,0	140	54,0	(R)EI120	1960	●
CC75/U75/500-60/Ogień+	2xC75	U75	U75	500	Ogień Plus	4x15,0	145	59,0	(R)EI120	1880	-
CC75/U75/500-60/Twarda	2xC75	U75	U75	500	Twarda	4x15,0	145	67,0	(R)EI120	1740	●
CC75/U75/500-60/Hydro	2xC75	U75	U75	500	Hydro	4x15,0	145	59,0	(R)EI120	1880	●

[1] Požiarna klasifikácia LBO-458-K/20.
[2] Technické posudky ITB 1060/12/R33NK.

SPOTREBA MATERIÁLOV NA 1 M² STROPNEJ VÝSTAVBY V SYSTÉME NIDA STROP

Názov materiálu	J.m.	Typ systému Nida Strop												
		CC75/U75/500-37,5/Ogień+	CC75/U75/500-37,5/WodaOgień+	CC75/U75/500-37,5/Twarda	CC75/U75/500-37,5/Hydro	CC75/U75/500-40/Ogień+	CC75/U75/500-40/Twarda	CC75/U75/500-40/Hydro	CC75/U75/500-55/Ogień+	CC75/U75/500-55/Twarda	CC75/U75/500-55/Hydro	CC75/U75/500-60/Ogień+	CC75/U75/500-60/Twarda	CC75/U75/500-60/Hydro
		Spotreba materiálu na 1 m²												
Doska Nida Ogień Plus 12,5 mm	m²	3,0	-	-	-	2,0	-	-	2,0	-	-	-	-	-
Doska Nida Woda Ogień Plus 12,5 mm	m²	-	3,0	-	-	-	-	-	-	-	-	-	-	-
Doska Nida Twarda 12,5 mm	m²	-	-	3,0	-	-	2,0	-	-	2,0	-	-	-	-
Doska Nida Hydro 12,5 mm	m²	-	-	-	3,0	-	-	2,0	-	-	2,0	-	-	-
Doska Nida Ogień Plus 15,0 mm	m²	-	-	-	-	1,0	-	-	2,0	-	-	4,0	-	-
Doska Nida Twarda 15,0 mm	m²	-	-	-	-	-	1,0	-	-	2,0	-	-	4,0	-
Doska Nida Hydro 15,0 mm	m²	-	-	-	-	-	-	1,0	-	-	2,0	-	-	4,0
Profil Nida C75	bm	4,4	4,4	4,4	4,4	4,4	4,4	4,4	4,4	4,4	4,4	4,4	4,4	4,4
Profil Nida U75	bm	0,75	0,75	0,75	0,75	0,75	0,75	0,75	0,75	0,75	0,75	0,75	0,75	0,75
Nity	ks.	5,6	5,6	5,6	5,6	5,6	5,6	5,6	5,6	5,6	5,6	5,6	5,6	5,6
Oceľový kotviaci prvok (typ podľa hmotnosti výstavby) [3]	ks.	1,7	1,7	1,7	1,7	1,7	1,7	1,7	1,7	1,7	1,7	1,7	1,7	1,7
Samorezná skrutka 4,2x13 mm do plechu 1 mm FLAT HEAD®	ks.	8,3	8,3	8,3	8,3	8,3	8,3	8,3	8,3	8,3	8,3	8,3	8,3	8,3
Rýchloskrutky Nida 3,5x25 mm	ks.	6,0	6,0	-	-	6,0	-	-	6,0	-	-	6,0	-	-
Rýchloskrutky Nida 3,5x35 mm	ks.	6,0	6,0	-	-	6,0	-	-	-	-	-	-	-	-
Rýchloskrutky Nida 3,5x45 mm	ks.	-	-	-	-	-	-	-	6,0	-	-	6,0	-	-
Rýchloskrutky Nida 3,5x55 mm	ks.	18,0	18,0	-	-	18,0	-	-	6,0	-	-	6,0	-	-
Rýchloskrutky Nida 4,2x70 mm	ks.	-	-	-	-	-	-	-	18,0	-	-	18,0	-	-
Rýchloskrutky Nida Twarda 4,2x38 mm	ks.	-	-	12,0	-	-	12,0	-	-	6,0	-	-	6,0	-
Rýchloskrutky Nida Twarda 4,2x55 mm	ks.	-	-	18,0	-	-	18,0	-	-	12,0	-	-	12,0	-
Rýchloskrutky Nida Twarda 4,2x70 mm	ks.	-	-	-	-	-	-	-	-	18,0	-	-	18,0	-
Rýchloskrutky Nida Hydro C5 3,5x25 mm	ks.	-	-	-	6,0	-	-	6,0	-	-	6,0	-	-	6,0
Rýchloskrutky Nida Hydro C5 3,5x41 mm	ks.	-	-	-	6,0	-	-	6,0	-	-	6,0	-	-	6,0
Rýchloskrutky Nida Hydro C5 3,5x55 mm	ks.	-	-	-	18,0	-	-	18,0	-	-	6,0	-	-	6,0
Rýchloskrutky Nida Hydro C5 4,2x70 mm	ks.	-	-	-	-	-	-	-	-	-	18,0	-	-	18,0
Výstužná páska Nida	bm	1,4	1,4	1,4	1,4	1,4	1,4	1,4	1,4	1,4	1,4	1,4	1,4	1,4
Sadrový tmel Nida Start	kg	0,9	0,9	-	-	0,9	-	-	1,2	-	-	1,2	-	-
Sadrový tmel Nida Finish	kg	0,1	0,1	-	-	0,1	-	-	0,1	-	-	0,1	-	-
Hotová špachtľovacia hmota Nida Hydromix [4]	kg	-	-	1,0	1,0	-	1,0	1,0	-	1,3	1,3	-	1,3	1,3

[3] Typ a počet kotviacich prvkov zvoľte podľa schémy uvedenej v technickom posudku ITB Samonosné podhľady: ITB 1060/12/R33NK.
[4] V prípade sadro-trieskových dosiek s vláknami Nida Twarda možno ako alternatívu použiť sadrový tmel Nida Max.
Normy spotreby nezahrňujú straty materiálu.

Nida Strop

Trieda požiarnej odolnosti:	Maximálne rozpätie výstavby:	Minimálna výška zavesenia:	Hmotnosť 1 m² výstavby:	Číslo súvisiaceho dokladu:
(R)EI15 (R)EI30	4270 mm	122,5 mm	13,0-20,0 kg	EN13964:2014-05

Vyhlásenie o úžitkových vlastnostiach:
DoP/Ceiling System/0051/15.11.2016

SYSTÉMY:

CC100/U100/500-12,5; CC100/U100/500-15; CC100/U100/500-18

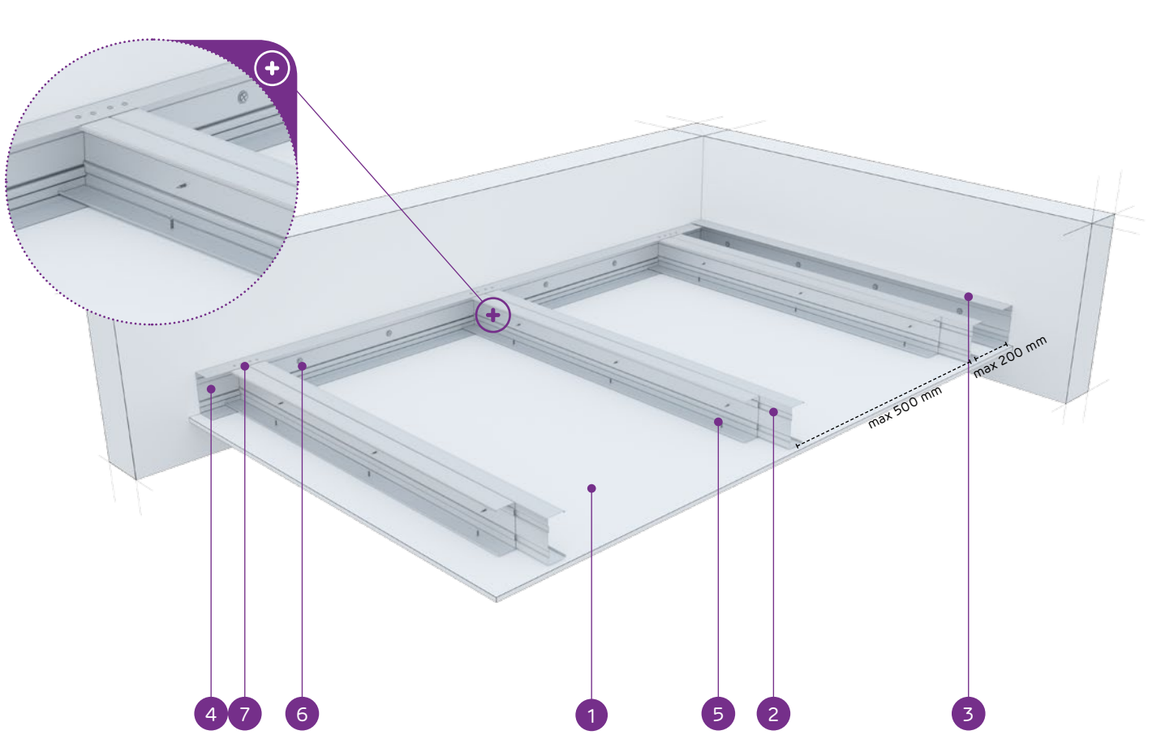

MATERIÁLY:

1. Sadrokartónová doska Nida
2. Dvojitý nosný profil Nida C 100 (profily zoskrutkované spolu s pásmi pomocou samorezných skrutiek FLAT HEAD 4,2x13 mm na plech 1 mm)
3. Konštrukčný profil Nida U 100
4. Nosný profil Nida U 100
5. Rýchloskrutka Nida 3,5 x 25 mm
6. Oceľový kotviaci prvok s oceľovou podložkou
7. Nit

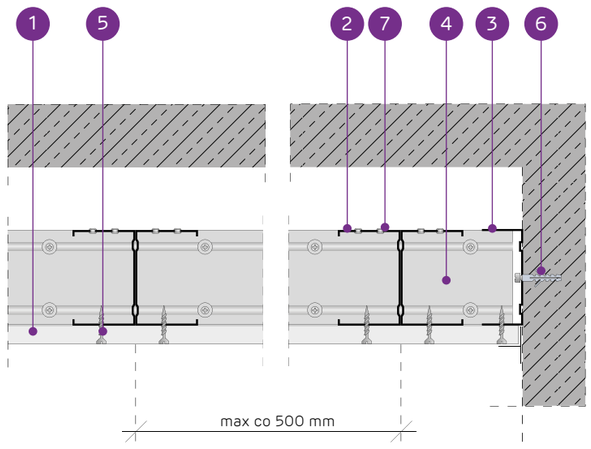

SYSTÉM SAMONOSNÝCH PODHĽADOV NA DVOJITEJ NOSNEJ KONŠTRUKCII NIDA C100

TECHNICKÉ PARAMETRE

Typ systému Nida Strop	Konštrukcia roštu				Opláštenie sadrokartónom		Minimálna výška zavesenia	Hmotnosť výstavby 1 m²	Trieda požiarnej odolnosti [1]	Maximálne rozpätie stropnej výstavby [2]	Špeciálny systém
	Typ nosného profilu Nida	Typ okrajového nosného profilu Nida	Typ okrajového konštrukčného profilu Nida	Maximálny rozstup nosných profilov Nida C100							
				[mm]	Nida	Hrúbka	[mm]	kg	[min]	[mm]	
CC100/U100/500-12,5/Expert	2xC100	U100	U100	500	Expert	12,5	122,5	13,0	-	4270	-
CC100/U100/500-12,5/Woda [3]	2xC100	U100	U100	500	Woda	12,5	122,5	13,0	-	4270	-
CC100/U100/500-12,5/Ogień+	2xC100	U100	U100	500	Ogień Plus	12,5	122,5	15,0	(R)EI15	4270	-
CC100/U100/500-12,5/WodaOgień+	2xC100	U100	U100	500	Woda Ogień Plus	12,5	122,5	15,0	(R)EI15	4270	-
CC100/U100/500-12,5/Twarda	2xC100	U100	U100	500	Twarda	12,5	122,5	17,0	(R)EI15	3700	●
CC100/U100/500-12,5/Hydro	2xC100	U100	U100	500	Hydro	12,5	122,5	15,0	(R)EI15	4270	●
CC100/U100/500-15/Ogień+	2xC100	U100	U100	500	Ogień Plus	15,0	125	18,0	(R)EI15	3700	-
CC100/U100/500-15/Twarda	2xC100	U100	U100	500	Twarda	15,0	125	20,0	(R)EI15	3700	●
CC100/U100/500-15/Hydro	2xC100	U100	U100	500	Hydro	15,0	125	18,0	(R)EI15	3700	●
CC100/U100/500-18/Ogień+	2xC100	U100	U100	500	Ogień Plus	18,0	128	19,0	(R)EI30	3700	-

[1] Požiarna klasifikácia LBO-458-K/20.
[2] Technické posudky ITB 1060/12/R33NK.
[3] V interiéroch s relatívnou vlhkosťou vzduch do 85% (do 10 hodín) použiť dosku Nida Woda, ale v zónach vystavených intenzívnemu pôsobeniu vody odporúčame použiť sadrové dosky s vláknami Nida Hydro (vodorovné a zvislé roviny okolo vane, sprchy atď.)

SPOTREBA MATERIÁLOV NA 1 M² STROPNEJ VÝSTAVBY V SYSTÉME NIDA STROP

Názov materiálu	J.m.	Typ systému Nida Strop									
		CC100/U100/500-12,5/Expert	CC100/U100/500-12,5/Woda	CC100/U100/500-12,5/Ogień+	CC100/U100/500-12,5/WodaOgień+	CC100/U100/500-12,5/Twarda	CC100/U100/500-12,5/Hydro	CC100/U100/500-15/Ogień+	CC100/U100/500-15/Twarda	CC100/U100/500-15/Hydro	CC100/U100/500-18/Ogień+
		Spotreba materiálu na 1 m²									
Doska Nida Expert 12,5 mm	m²	1,0	-	-	-	-	-	-	-	-	-
Doska Nida Woda 12,5 mm	m²	-	1,0	-	-	-	-	-	-	-	-
Doska Nida Ogień Plus 12,5 mm	m²	-	-	1,0	-	-	-	-	-	-	-
Doska Nida Woda Ogień Plus 12,5 mm	m²	-	-	-	1,0	-	-	-	-	-	-
Doska Nida Twarda 12,5 mm	m²	-	-	-	-	1,0	-	-	-	-	-
Doska Nida Hydro 12,5 mm	m²	-	-	-	-	-	1,0	-	-	-	-
Doska Nida Ogień Plus 15,0 mm	m²	-	-	-	-	-	-	1,0	-	-	-
Doska Nida Twarda 15,0 mm	m²	-	-	-	-	-	-	-	1,0	-	-
Doska Nida Hydro 15,0 mm	m²	-	-	-	-	-	-	-	-	1,0	-
Doska Nida Ogień Plus 18,0 mm	m²	-	-	-	-	-	-	-	-	-	1,0
Profil Nida C100	bm	4,4	4,4	4,4	4,4	4,4	4,4	4,4	4,4	4,4	4,4
Profil Nida U100	bm	0,75	0,75	0,75	0,75	0,75	0,75	0,75	0,75	0,75	0,75
Nity	ks.	5,6	5,6	5,6	5,6	5,6	5,6	5,6	5,6	5,6	5,6
Oceľový kotviaci prvok (typ podľa hmotnosti výstavby) [4]	ks.	1,7	1,7	1,7	1,7	1,7	1,7	1,7	1,7	1,7	1,7
Samorezná skrutka 4,2x13 mm do plechu 1 mm FLAT HEAD®	ks.	8,3	8,3	8,3	8,3	8,3	8,3	8,3	8,3	8,3	8,3
Rýchloskrutkay Nida 3,5x25 mm	ks.	18,0	18,0	18,0	18,0	-	-	18,0	-	-	-
Rýchloskrutkay Nida 3,5x35 mm	ks.	-	-	-	-	-	-	-	-	-	18,0
Rýchloskrutkay Nida Twarda 4,2x38 mm	ks.	-	-	-	-	18,0	-	-	18,0	-	-
Rýchloskrutkay Nida Hydro C5 3,5x25 mm	ks.	-	-	-	-	-	18,0	-	-	18,0	-
Výstužná páska Nida	bm	1,4	1,4	1,4	1,4	1,4	1,4	1,4	1,4	1,4	1,4
Sadrový tmel Nida Start	kg	0,3	0,3	0,3	0,3	-	-	0,3	-	-	0,3
Sadrový tmel Nida Finish	kg	0,1	0,1	0,1	0,1	-	-	0,1	-	-	0,1
Hotová špachtľovacia hmota Nida Hydromix [5]	kg	-	-	-	-	0,4	0,4	-	0,4	0,4	-

[4] Typ a počet kotviacich prvkov zvoľte podľa schémy uvedenej v technickom posudku ITB Samonosné podhľady: ITB 1060/12/R33NK.
[5] V prípade sadro-trieskových dosiek s vláknami Nida Twarda možno ako alternatívu použiť sadrový tmel Nida Max.
Normy spotreby nezahrňujú straty materiálu.

PRVÉ SYSTÉMY SUCHEJ VÝSTAVBY NA TRHU S OZNAČENÍM CE

Nida Strop

Trieda požiarnej odolnosti:	Maximálne rozpätie výstavby:	Minimálna výška zavesenia:	Hmotnosť 1 m² výstavby:	Číslo súvisiaceho dokladu:
(R)EI45 (R)EI60	3330 mm	135 mm	21,0-36,0 kg	EN13964:2014-05

Vyhlásenie o úžitkových vlastnostiach:
DoP/Ceiling System/0051/15.11.2016

SYSTÉMY:
CC100/U100/500-25; CC100/U100/500-30

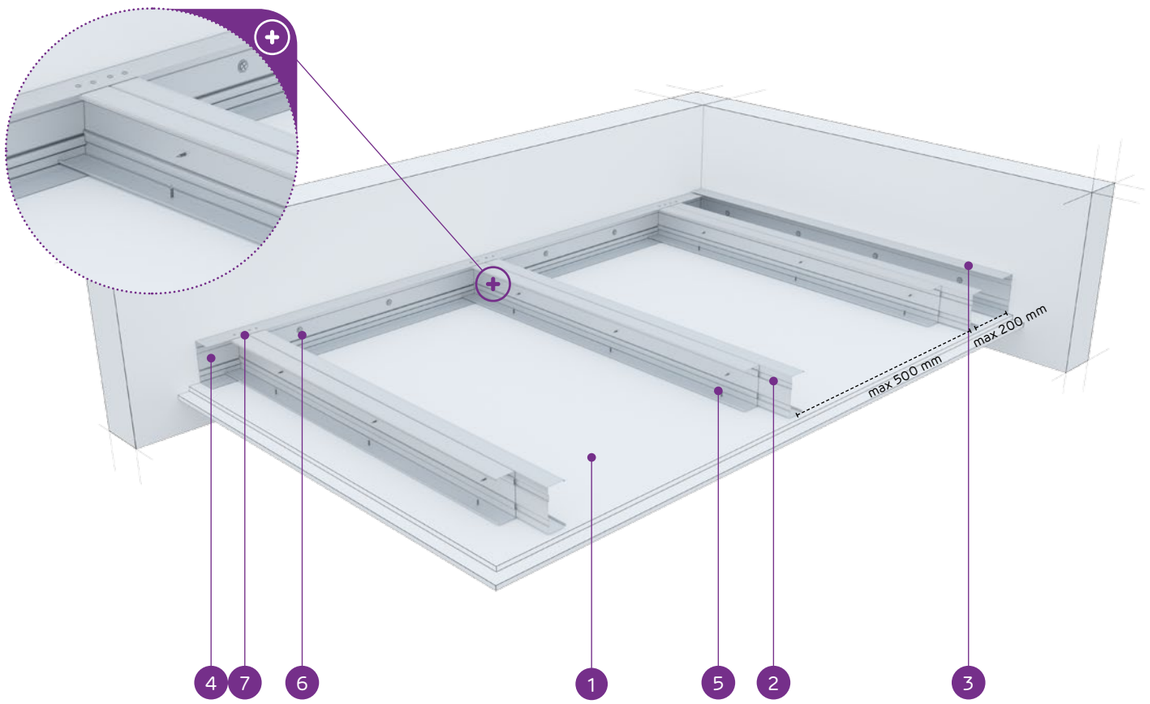

MATERIÁLY:

1. Sadrokartónová doska Nida
2. Dvojitý nosný profil Nida C 100 (profily zoskrutkované spolu s pásmi pomocou samorezných skrutiek FLAT HEAD 4,2x13 mm na plech 1 mm)
3. Konštrukčný profil Nida U 100
4. Nosný profil Nida U 100
5. Rýchloskrutka Nida 3,5 x 25 mm
6. Oceľový kotviaci prvok s oceľovou podložkou
7. Nit

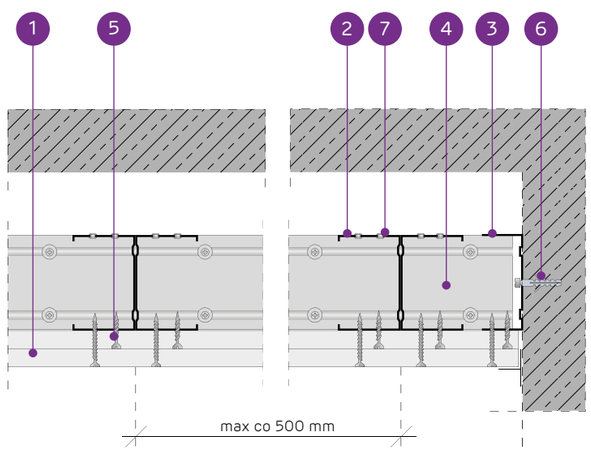

SYSTÉM SAMONOSNÝCH PODHĽADOV NA DVOJITEJ NOSNEJ KONŠTRUKCII NIDA C100

TECHNICKÉ PARAMETRE

Typ systému Nida Strop	Konštrukcia roštu				Opláštenie sadrokartónom		Minimálna výška zavesenia	Hmotnosť výstavby 1 m²	Trieda požiarnej odolnosti [1]	Maximálne rozpätie stropnej výstavby [2]	Špeciálny systém
	Typ nosného profilu Nida	Typ okrajového nosného profilu Nida	Typ okrajového konštrukčného profilu Nida	Maximálny rozstup nosných profilov Nida C100							
				[mm]	Nida	Hrúbka	[mm]	kg	[min]	[mm]	
CC100/U100/500-25/Expert	2xC100	U100	U100	500	Expert	2x12,5	135	21,0	-	3330	-
CC100/U100/500-25/Woda [3]	2xC100	U100	U100	500	Woda	2x12,5	135	22,0	-	3330	-
CC100/U100/500-25/Ogień+	2xC100	U100	U100	500	Ogień Plus	2x12,5	135	25,0	(R)EI45	3330	-
CC100/U100/500-25/WodaOgień+	2xC100	U100	U100	500	Woda Ogień Plus	2x12,5	135	25,0	(R)EI45	3330	-
CC100/U100/500-25/Twarda	2xC100	U100	U100	500	Twarda	2x12,5	135	30,0	(R)EI45	3040	●
CC100/U100/500-25/Hydro	2xC100	U100	U100	500	Hydro	2x12,5	135	26,0	(R)EI45	3040	●
CC100/U100/500-30/Ogień+	2xC100	U100	U100	500	Ogień Plus	2x15,0	140	32,0	(R)EI60	2810	-
CC100/U100/500-30/Twarda	2xC100	U100	U100	500	Twarda	2x15,0	140	36,0	(R)EI60	2630	●
CC100/U100/500-30/Hydro	2xC100	U100	U100	500	Hydro	2x15,0	140	32,0	(R)EI60	2810	●

[1] Požiarna klasifikácia LBO-458-K/20.
[2] Technické posudky ITB 1060/12/R33NK.
[3] V interiéroch s relatívnou vlhkosťou vzduch do 85% (do 10 hodín) použiť dosku Nida Woda, ale v zónach vystavených intenzívnemu pôsobeniu vody odporúčame použiť sadrové dosky s vláknami Nida Hydro (vodorovné a zvislé roviny okolo vane, sprchy atď.)

SPOTREBA MATERIÁLOV NA 1 M² STROPNEJ VÝSTAVBY V SYSTÉME NIDA STROP

Názov materiálu	J.m.	Typ systému Nida Strop								
		CC100/U100/500-25/Expert	CC100/U100/500-25/Woda	CC100/U100/500-25/Ogień+	CC100/U100/500-25/WodaOgień+	CC100/U100/500-25/Twarda	CC100/U100/500-25/Hydro	CC100/U100/500-30/Ogień+	CC100/U100/500-30/Twarda	CC100/U100/500-30/Hydro
		Spotreba materiálu na 1 m²								
Doska Nida Expert 12,5 mm	m²	2,0	-	-	-	-	-	-	-	-
Doska Nida Woda 12,5 mm	m²	-	2,0	-	-	-	-	-	-	-
Doska Nida Ogień Plus 12,5 mm	m²	-	-	2,0	-	-	-	-	-	-
Doska Nida Woda Ogień Plus 12,5 mm	m²	-	-	-	2,0	-	-	-	-	-
Doska Nida Twarda 12,5 mm	m²	-	-	-	-	2,0	-	-	-	-
Doska Nida Hydro 12,5 mm	m²	-	-	-	-	-	2,0	-	-	-
Doska Nida Ogień Plus 15,0 mm	m²	-	-	-	-	-	-	2,0	-	-
Doska Nida Twarda 15,0 mm	m²	-	-	-	-	-	-	-	2,0	-
Doska Nida Hydro 15,0 mm	m²	-	-	-	-	-	-	-	-	2,0
Profil Nida C100	bm	4,4	4,4	4,4	4,4	4,4	4,4	4,4	4,4	4,4
Profil Nida U100	bm	0,75	0,75	0,75	0,75	0,75	0,75	0,75	0,75	0,75
Nity	ks.	5,6	5,6	5,6	5,6	5,6	5,6	5,6	5,6	5,6
Oceľový kotviaci prvok (typ podľa hmotnosti výstavby) [4]	ks.	1,7	1,7	1,7	1,7	1,7	1,7	1,7	1,7	1,7
Samorezná skrutka 4,2x13 mm do plechu 1 mm FLAT HEAD®	ks.	8,3	8,3	8,3	8,3	8,3	8,3	8,3	8,3	8,3
Rýchloskrutkay Nida 3,5x25 mm	ks.	6,0	6,0	6,0	6,0	-	-	6,0	-	-
Rýchloskrutkay Nida 3,5x35 mm	ks.	18,0	18,0	18,0	18,0	-	-	-	-	-
Rýchloskrutkay Nida 3,5x45 mm	ks.	-	-	-	-	-	-	18,0	-	-
Rýchloskrutkay Nida Twarda 4,2x38 mm	ks.	-	-	-	-	24,0	-	-	6,0	-
Rýchloskrutkay Nida Twarda 4,2x55 mm	ks.	-	-	-	-	-	-	-	18,0	-
Rýchloskrutkay Nida Hydro C5 3,5x25 mm	ks.	-	-	-	-	-	6,0	-	-	6,0
Rýchloskrutkay Nida Hydro C5 3,5x41 mm	ks.	-	-	-	-	-	18,0	-	-	18,0
Výstužná páska Nida	bm	1,4	1,4	1,4	1,4	1,4	1,4	1,4	1,4	1,4
Sadrový tmel Nida Start	kg	0,6	0,6	0,6	0,6	-	-	0,6	-	-
Sadrový tmel Nida Finish	kg	0,1	0,1	0,1	0,1	-	-	0,1	-	-
Hotová špachtľovacia hmota Nida Hydromix [5]	kg	-	-	-	-	0,7	0,7	-	0,7	0,7

[4] Typ a počet kotviacich prvkov zvoľte podľa schémy uvedenej v technickom posudku ITB Samonosné podhľady: ITB 1060/12/R33NK.
[5] V prípade sadro-trieskových dosiek s vláknami Nida Twarda možno ako alternatívu použiť sadrový tmel Nida Max.
Normy spotreby nezahrňujú straty materiálu.

Nida Strop

Trieda požiarnej odolnosti:	Maximálne rozpätie výstavby:	Minimálna výška zavesenia:	Hmotnosť 1 m² výstavby:	Číslo súvisiaceho dokladu:
(R)EI60 (R)EI90 (R)EI120	2810 mm	147,5 mm	35,0-67,0 kg	EN13964:2014-05

Vyhlásenie o úžitkových vlastnostiach:
DoP/Ceiling System/0051/15.11.2016

SYSTÉMY:

CC100/U100/500-37,5; CC100/U100/500-40; CC100/U100/500-55; CC100/U100/500-60

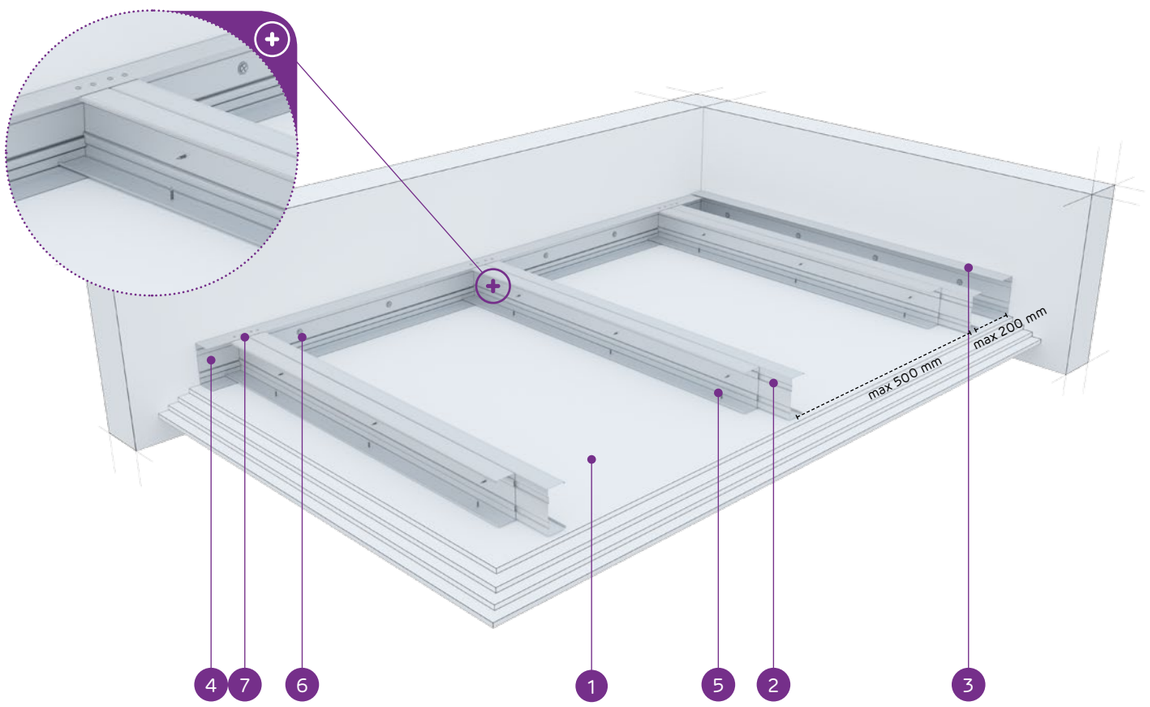

MATERIÁLY:

1. Sadrokartónová doska Nida
2. Dvojitý nosný profil Nida C 100 (profily zoskrutkované spolu s pásmi pomocou samorezných skrutiek FLAT HEAD 4,2x13 mm na plech 1 mm)
3. Konštrukčný profil Nida U 100
4. Nosný profil Nida U 100
5. Rýchloskrutka Nida 3,5 x 25 mm
6. Oceľový kotviaci prvok s oceľovou podložkou
7. Nit

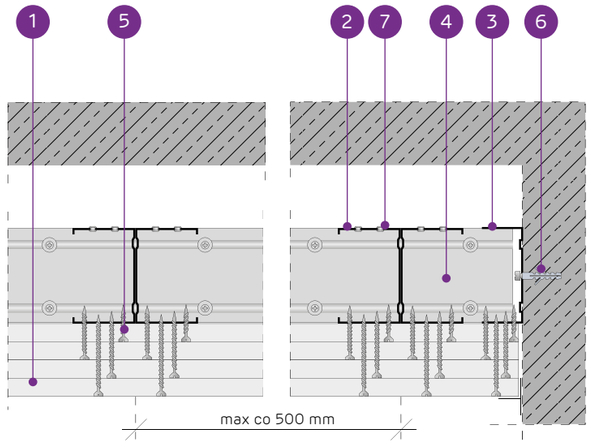

SYSTÉM SAMONOSNÝCH PODHĽADOV NA DVOJITEJ NOSNEJ KONŠTRUKCII NIDA C100

TECHNICKÉ PARAMETRE

Typ systému Nida Strop	Konštrukcia roštu				Opláštenie sadrokartónom		Minimálna výška zavesenia	Hmotnosť výstavby 1 m²	Trieda požiarnej odolnosti [1]	Maximálne rozpätie stropnej výstavby [2]	Špeciálny systém
	Typ nosného profilu Nida	Typ okrajového nosného profilu Nida	Typ okrajového konštrukčného profilu Nida	Maximálny rozstup nosných profilov Nida C100							
				[mm]	Nida	Hrúbka	[mm]	kg	[min]	[mm]	
CC100/U100/500-37,5/Ogień+	2xC100	U100	U100	500	Ogień Plus	3x12,5	147,5	35,0	(R)EI60	2810	-
CC100/U100/500-37,5/WodaOgień+	2xC100	U100	U100	500	Woda Ogień Plus	3x12,5	147,5	35,0	(R)EI60	2810	-
CC100/U100/500-37,5/Twarda	2xC100	U100	U100	500	Twarda	3x12,5	147,5	44,0	(R)EI60	2480	●
CC100/U100/500-37,5/Hydro	2xC100	U100	U100	500	Hydro	3x12,5	147,5	38,0	(R)EI60	2630	●
CC100/U100/500-40/Ogień+	2xC100	U100	U100	500	Ogień Plus	2x12,5+15,0	150	39,0	(R)EI90	2630	-
CC100/U100/500-40/Twarda	2xC100	U100	U100	500	Twarda	2x12,5+15,0	150	46,0	(R)EI90	2350	●
CC100/U100/500-40/Hydro	2xC100	U100	U100	500	Hydro	2x12,5+15,0	150	40,0	(R)EI90	2630	●
CC100/U100/500-55/Ogień+	2xC100	U100	U100	500	Ogień Plus	2x12,5+2x15,0	165	52,5	(R)EI120	2240	-
CC100/U100/500-55/Twarda	2xC100	U100	U100	500	Twarda	2x12,5+2x15,0	165	62,0	(R)EI120	2060	●
CC100/U100/500-55/Hydro	2xC100	U100	U100	500	Hydro	2x12,5+2x15,0	165	54,5	(R)EI120	2240	●
CC100/U100/500-60/Ogień+	2xC100	U100	U100	500	Ogień Plus	4x15,0	170	59,0	(R)EI120	2150	-
CC100/U100/500-60/Twarda	2xC100	U100	U100	500	Twarda	4x15,0	170	67,0	(R)EI120	1990	●
CC100/U100/500-60/Hydro	2xC100	U100	U100	500	Hydro	4x15,0	170	59,0	(R)EI120	2150	●

[1] Požiarna klasifikácia LBO-458-K/20.
[2] Technické posudky ITB 1060/12/R33NK.

SPOTREBA MATERIÁLOV NA 1 M² STROPNEJ VÝSTAVBY V SYSTÉME NIDA STROP

Názov materiálu	J.m.	Typ systému Nida Strop												
		CC100/U100/500-37,5/Ogień+	CC100/U100/500-37,5/WodaOgień+	CC100/U100/500-37,5/Twarda	CC100/U100/500-37,5/Hydro	CC100/U100/500-40/Ogień+	CC100/U100/500-40/Twarda	CC100/U100/500-40/Hydro	CC100/U100/500-55/Ogień+	CC100/U100/500-55/Twarda	CC100/U100/500-55/Hydro	CC100/U100/500-60/Ogień+	CC100/U100/500-60/Twarda	CC100/U100/500-60/Hydro
		Spotreba materiálu na 1 m²												
Doska Nida Ogień Plus 12,5 mm	m²	3,0	-	-	-	2,0	-	-	2,0	-	-	-	-	-
Doska Nida Woda Ogień Plus 12,5 mm	m²	-	3,0	-	-	-	-	-	-	-	-	-	-	-
Doska Nida Twarda 12,5 mm	m²	-	-	3,0	-	-	2,0	-	-	2,0	-	-	-	-
Doska Nida Hydro 12,5 mm	m²	-	-	-	3,0	-	-	2,0	-	-	2,0	-	-	-
Doska Nida Ogień Plus 15,0 mm	m²	-	-	-	-	1,0	-	-	2,0	-	-	4,0	-	-
Doska Nida Twarda 15,0 mm	m²	-	-	-	-	-	1,0	-	-	2,0	-	-	4,0	-
Doska Nida Hydro 15,0 mm	m²	-	-	-	-	-	-	1,0	-	-	2,0	-	-	4,0
Profil Nida C100	bm	4,4	4,4	4,4	4,4	4,4	4,4	4,4	4,4	4,4	4,4	4,4	4,4	4,4
Profil Nida U100	bm	0,75	0,75	0,75	0,75	0,75	0,75	0,75	0,75	0,75	0,75	0,75	0,75	0,75
Nity	ks.	5,6	5,6	5,6	5,6	5,6	5,6	5,6	5,6	5,6	5,6	5,6	5,6	5,6
Oceľový kotviaci prvok (typ podľa hmotnosti výstavby) [3]	ks.	1,7	1,7	1,7	1,7	1,7	1,7	1,7	1,7	1,7	1,7	1,7	1,7	1,7
Samorezná skrutka 4,2x13 mm do plechu 1 mm FLAT HEAD®	ks.	8,3	8,3	8,3	8,3	8,3	8,3	8,3	8,3	8,3	8,3	8,3	8,3	8,3
Rýchloskrutky Nida 3,5x25 mm	ks.	6,0	6,0	-	-	6,0	-	-	6,0	-	-	6,0	-	-
Rýchloskrutky Nida 3,5x35 mm	ks.	6,0	6,0	-	-	6,0	-	-	-	-	-	-	-	-
Rýchloskrutky Nida 3,5x45 mm	ks.	-	-	-	-	-	-	-	6,0	-	-	6,0	-	-
Rýchloskrutky Nida 3,5x55 mm	ks.	18,0	18,0	-	-	18,0	-	-	6,0	-	-	6,0	-	-
Rýchloskrutky Nida 4,2x70 mm	ks.	-	-	-	-	-	-	-	18,0	-	-	18,0	-	-
Rýchloskrutky Nida Twarda 4,2x38 mm	ks.	-	-	12,0	-	-	12,0	-	-	6,0	-	-	6,0	-
Rýchloskrutky Nida Twarda 4,2x55 mm	ks.	-	-	18,0	-	-	18,0	-	-	12,0	-	-	12,0	-
Rýchloskrutky Nida Twarda 4,2x70 mm	ks.	-	-	-	-	-	-	-	-	18,0	-	-	18,0	-
Rýchloskrutky Nida Hydro C5 3,5x25 mm	ks.	-	-	-	6,0	-	-	6,0	-	-	6,0	-	-	6,0
Rýchloskrutky Nida Hydro C5 3,5x41 mm	ks.	-	-	-	6,0	-	-	6,0	-	-	6,0	-	-	6,0
Rýchloskrutky Nida Hydro C5 3,5x55 mm	ks.	-	-	-	18,0	-	-	18,0	-	-	6,0	-	-	6,0
Rýchloskrutky Nida Hydro C5 4,2x70 mm	ks.	-	-	-	-	-	-	-	-	-	18,0	-	-	18,0
Výstužná páska Nida	bm	1,4	1,4	1,4	1,4	1,4	1,4	1,4	1,4	1,4	1,4	1,4	1,4	1,4
Sadrový tmel Nida Start	kg	0,9	0,9	-	-	0,9	-	-	1,2	-	-	1,2	-	-
Sadrový tmel Nida Finish	kg	0,1	0,1	-	-	0,1	-	-	0,1	-	-	0,1	-	-
Hotová špachtľovacia hmota Nida Hydromix [4]	kg	-	-	1,0	1,0	-	1,0	1,0	-	1,3	1,3	-	1,3	1,3

[3] Typ a počet kotviacich prvkov zvoľte podľa schémy uvedenej v technickom posudku ITB Samonosné podhľady: ITB 1060/12/R33NK.
[4] V prípade sadro-trieskových dosiek s vláknami Nida Twarda možno ako alternatívu použiť sadrový tmel Nida Max.
Normy spotreby nezahrňujú straty materiálu.

nida Strop

Trieda požiarnej odolnosti:	Maximálne rozpätie výstavby:	Minimálna výška zavesenia:	Hmotnosť 1 m² výstavby:	Číslo súvisiaceho dokladu:
(R)EI15 (R)EI30	3650 mm	72,5 mm	14,0-24,0 kg	EN13964:2014-05

Vyhlásenie o úžitkových vlastnostiach:
DoP/Ceiling System/0048/15.11.2016

SYSTÉMY:

CC50/U50/PD/500-12,5; CC50/U50/PD/500-15; CC50/U50/PD/500-18

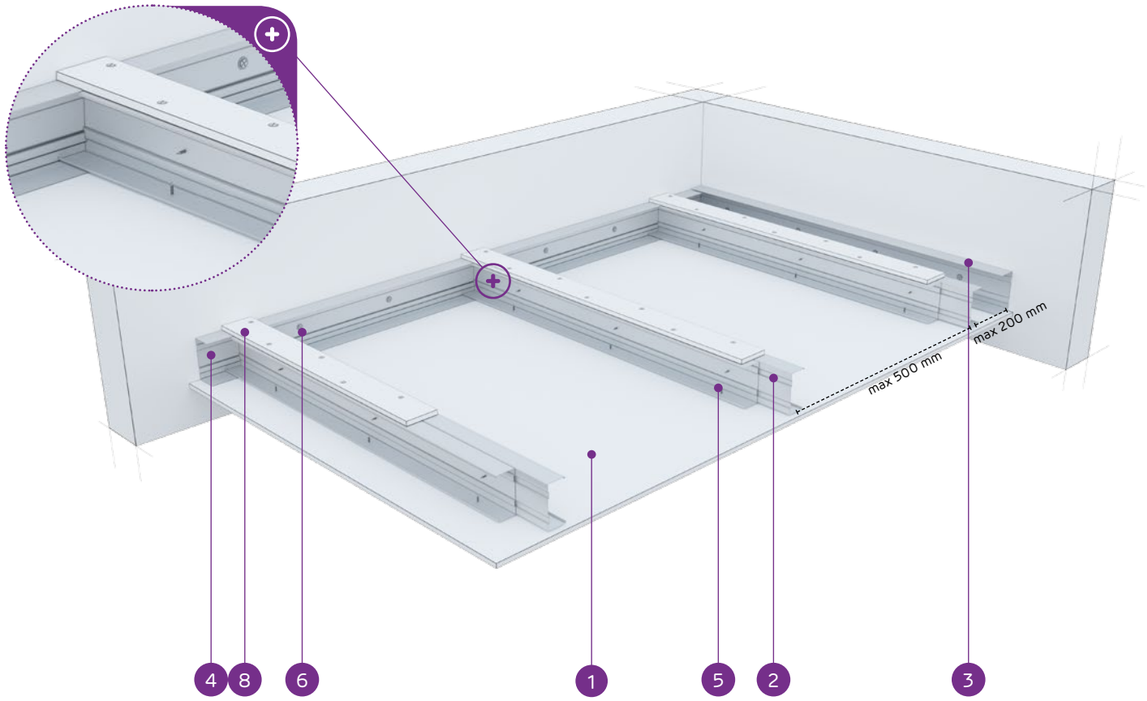

MATERIÁLY:

1. Sadrokartónová doska Nida
2. Dvojitý nosný profil Nida C 50 (profily zoskrutkované spolu s pásmi pomocou samoreznych skrutiek FLAT HEAD 4,2x13 mm na plech 1 mm)
3. Konštrukčný profil Nida U 50
4. Nosný profil Nida U 50
5. Rýchloskrutka Nida 3,5 x 25 mm
6. Oceľový kotviaci prvok s oceľovou podložkou
7. Nit
8. Spevňujúci pás zo sadrokartónovej dosky Nida 12,5 mm

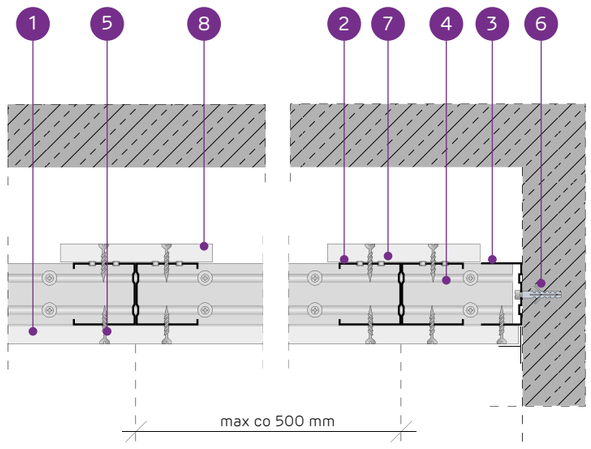

SYSTÉM SAMONOSNÝCH PODHĽADOV NA DVOJITEJ NOSNEJ KONŠTRUKCII NIDA C50 S VÝSTUŽNÝM PÁSOM

TECHNICKÉ PARAMETRE

Typ systému Nida Strop	Konštrukcia roštu				Opláštenie sadrokartónom		Minimálna výška zavesenia	Hmotnosť výstavby 1 m²	Trieda požiarnej odolnosti[1]	Maximálne rozpätie stropnej výstavby[2]	Špeciálny systém
	Typ nosného profilu Nida	Typ okrajového nosného profilu Nida	Typ okrajového konštrukčného profilu Nida	Maximálny rozstup nosných profilov Nida C50							
				[mm]	Nida	Hrúbka	[mm]	kg	[min]	[mm]	
CC50/U50/PD/500-12,5/Expert	2xC50	U50	U50	500	Expert	12,5	72,5	14,0	-	3650	-
CC50/U50/PD/500-12,5/Woda[3]	2xC50	U50	U50	500	Woda	12,5	72,5	15,0	-	3650	-
CC50/U50/PD/500-12,5/Ogień+	2xC50	U50	U50	500	Ogień Plus	12,5	72,5	17,0	(R)EI15	3160	-
CC50/U50/PD/500-12,5/WodaOgień+	2xC50	U50	U50	500	Woda Ogień Plus	12,5	72,5	17,0	(R)EI15	3160	-
CC50/U50/PD/500-12,5/Twarda	2xC50	U50	U50	500	Twarda	12,5	72,5	20,0	(R)EI15	3160	●
CC50/U50/PD/500-12,5/Hydro	2xC50	U50	U50	500	Hydro	12,5	72,5	18,0	(R)EI15	3160	●
CC50/U50/PD/500-15/Ogień+	2xC50	U50	U50	500	Ogień Plus	15,0	75	21,0	(R)EI15	2830	-
CC50/U50/PD/500-15/Twarda	2xC50	U50	U50	500	Twarda	15,0	75	24,0	(R)EI15	2830	●
CC50/U50/PD/500-15/Hydro	2xC50	U50	U50	500	Hydro	15,0	75	21,0	(R)EI15	2830	●
CC50/U50/PD/500-18/Ogień+	2xC50	U50	U50	500	Ogień Plus	18,0	78	22,0	(R)EI30	2830	-

[1] Požiarna klasifikácia LBO-458-K/20.
[2] Technické posudky ITB 1060/12/R33NK.
[3] V interiéroch s relatívnou vlhkosťou vzduch do 85% (do 10 hodín) použiť dosku Nida Woda, ale v zónach vystavených intenzívnemu pôsobeniu vody odporúčame použiť sadrové dosky s vláknami Nida Hydro (vodorovné a zvislé roviny okolo vane, sprchy atď.)

SPOTREBA MATERIÁLOV NA 1 M² STROPNEJ VÝSTAVBY V SYSTÉME NIDA STROP

Názov materiálu	J.m.	Typ systému Nida Strop									
		CC50/U50/ PD/500-12,5/ Expert	CC50/U50/ PD/500-12,5/ Woda	CC50/U50/ PD/500-12,5/ Ogień+	CC50/U50/ PD/500-12,5/ WodaOgień+	CC50/U50/ PD/500-12,5/ Twarda	CC50/U50/ PD/500-12,5/ Hydro	CC50/U50/ PD/500-15/ Ogień+	CC50/U50/ PD/500-15/ Twarda	CC50/U50/ PD/500-15/ Hydro	CC50/U50/ PD/500-18/ Ogień+
		Spotreba materiálu na 1 m²									
Doska Nida Expert 12,5 mm	m²	1,3	-	-	-	-	-	-	-	-	-
Doska Nida Woda 12,5 mm	m²	-	1,3	-	-	-	-	-	-	-	-
Doska Nida Ogień Plus 12,5 mm	m²	-	-	1,3	-	-	-	-	-	-	-
Doska Nida Woda Ogień Plus 12,5 mm	m²	-	-	-	1,3	-	-	-	-	-	-
Doska Nida Twarda 12,5 mm	m²	-	-	-	-	1,3	-	-	-	-	-
Doska Nida Hydro 12,5 mm	m²	-	-	-	-	-	1,3	-	-	-	-
Doska Nida Ogień Plus 15,0 mm	m²	-	-	-	-	-	-	1,3	-	-	-
Doska Nida Twarda 15,0 mm	m²	-	-	-	-	-	-	-	1,3	-	-
Doska Nida Hydro 15,0 mm	m²	-	-	-	-	-	-	-	-	1,3	-
Doska Nida Ogień Plus 18,0 mm	m²	-	-	-	-	-	-	-	-	-	1,3
Profil Nida C50	bm	4,4	4,4	4,4	4,4	4,4	4,4	4,4	4,4	4,4	4,4
Profil Nida U50	bm	0,75	0,75	0,75	0,75	0,75	0,75	0,75	0,75	0,75	0,75
Nity	ks.	5,6	5,6	5,6	5,6	5,6	5,6	5,6	5,6	5,6	5,6
Oceľový kotviaci prvok (typ podľa hmotnosti výstavby)[4]	ks.	1,7	1,7	1,7	1,7	1,7	1,7	1,7	1,7	1,7	1,7
Samorezná skrutka 4,2x13 mm do plechu 1 mm FLAT HEAD®	ks.	8,3	8,3	8,3	8,3	8,3	8,3	8,3	8,3	8,3	8,3
Rýchloskrutkay Nida 3,5x25 mm	ks.	27,0	27,0	27,0	27,0	-	-	27,0	-	-	-
Rýchloskrutkay Nida 3,5x35 mm	ks.	-	-	-	-	-	-	-	-	-	27,0
Rýchloskrutkay Nida Twarda 4,2x38 mm	ks.	-	-	-	-	27,0	-	-	27,0	-	-
Rýchloskrutkay Nida Hydro C5 3,5x25 mm	ks.	-	-	-	-	-	27,0	-	-	27,0	-
Výstužná páska Nida	bm	1,4	1,4	1,4	1,4	1,4	1,4	1,4	1,4	1,4	1,4
Sadrový tmel Nida Start	kg	0,3	0,3	0,3	0,3	-	-	0,3	-	-	0,3
Sadrový tmel Nida Finish	kg	0,1	0,1	0,1	0,1	-	-	0,1	-	-	0,1
Hotová špachťovacia hmota Nida Hydromix[5]	kg	-	-	-	-	0,4	0,4	-	0,4	0,4	-

[4] Typ a počet kotviacich prvkov zvoľte podľa schémy uvedenej v technickom posudku ITB Samonosné podhľady: ITB 1060/12/R33NK.
[5] V prípade sadro-trieskových dosiek s vláknami Nida Twarda možno ako alternatívu použiť sadrový tmel Nida Max.
Normy spotreby nezahrňujú straty materiálu.

PRVÉ SYSTÉMY SUCHEJ VÝSTAVBY NA TRHU S OZNAČENÍM CE

Nida Strop

Trieda požiarnej odolnosti:	Maximálne rozpätie výstavby:	Minimálna výška zavesenia:	Hmotnosť 1 m² výstavby:	Číslo súvisiaceho dokladu:
(R)EI45 (R)EI60	2280 mm	85 mm	22,0-39,0 kg	EN13964:2014-05

Vyhlásenie o úžitkových vlastnostiach:
DoP/Ceiling System/0048/15.11.2016

SYSTÉMY:

CC50/U50/PD/500-25; CC50/U50/PD/500-30

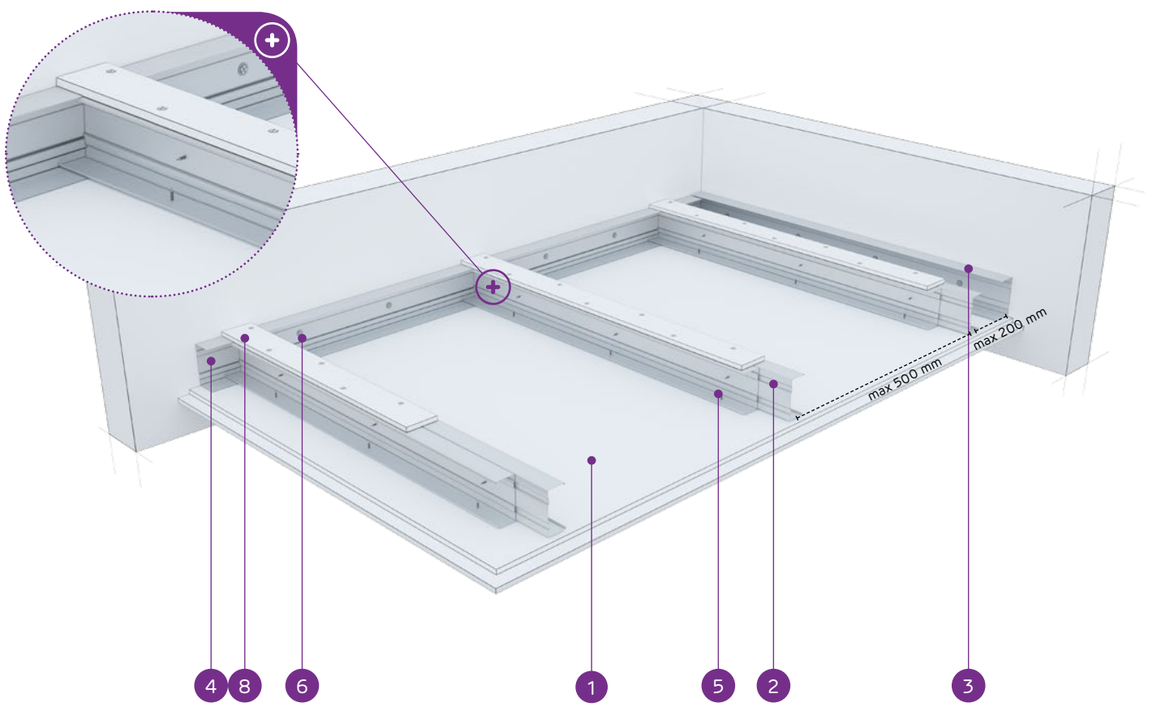

MATERIÁLY:

1. Sadrokartónová doska Nida
2. Dvojitý nosný profil Nida C 50 (profily zoskrutkované spolu s pásmi pomocou samoreznych skrutiek FLAT HEAD 4,2x13 mm na plech 1 mm)
3. Konštrukčný profil Nida U 50
4. Nosný profil Nida U 50
5. Rýchloskrutka Nida 3,5 x 25 mm
6. Oceľový kotviaci prvok s oceľovou podložkou
7. Nit
8. Spevňujúci pás zo sadrokartónovej dosky Nida 12,5 mm

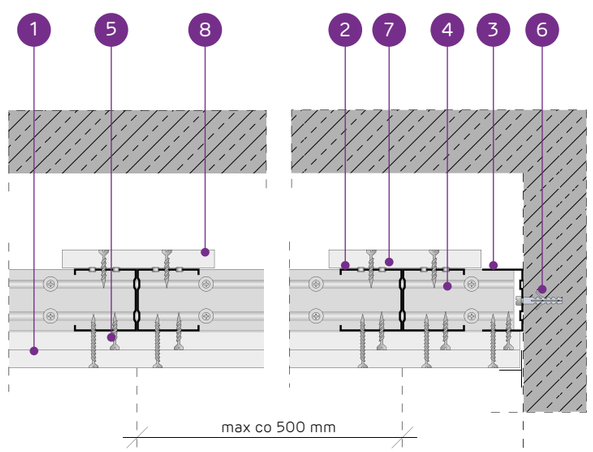

SYSTÉM SAMONOSNÝCH PODHĽADOV NA DVOJITEJ NOSNEJ KONŠTRUKCII NIDA C50 S VÝSTUŽNÝM PÁSOM

TECHNICKÉ PARAMETRE

Typ systému Nida Strop	Konštrukcia roštu				Opláštenie sadrokartónom		Minimálna výška zavesenia	Hmotnosť výstavby 1 m²	Trieda požiarnej odolnosti [1]	Maximálne rozpätie stropnej výstavby [2]	Špeciálny systém
	Typ nosného profilu Nida	Typ okrajového nosného profilu Nida	Typ okrajového konštrukčného profilu Nida	Maximálny rozstup nosných profilov Nida C50							
				[mm]	Nida	Hrúbka	[mm]	kg	[min]	[mm]	
CC50/U50/PD/500-25/Expert	2xC50	U50	U50	500	Expert	2x12,5	85	22,0	-	2880	-
CC50/U50/PD/500-25/Woda [3]	2xC50	U50	U50	500	Woda	2x12,5	85	24,0	-	2880	-
CC50/U50/PD/500-25/Ogień+	2xC50	U50	U50	500	Ogień Plus	2x12,5	85	27,0	(R)EI45	2630	-
CC50/U50/PD/500-25/WodaOgień+	2xC50	U50	U50	500	Woda Ogień Plus	2x12,5	85	27,0	(R)EI45	2630	-
CC50/U50/PD/500-25/Twarda	2xC50	U50	U50	500	Twarda	2x12,5	85	33,0	(R)EI45	2430	●
CC50/U50/PD/500-25/Hydro	2xC50	U50	U50	500	Hydro	2x12,5	85	29,0	(R)EI45	2630	●
CC50/U50/PD/500-30/Ogień+	2xC50	U50	U50	500	Ogień Plus	2x15,0	90	35,0	(R)EI60	2430	-
CC50/U50/PD/500-30/Twarda	2xC50	U50	U50	500	Twarda	2x15,0	90	39,0	(R)EI60	2280	●
CC50/U50/PD/500-30/Hydro	2xC50	U50	U50	500	Hydro	2x15,0	90	35,0	(R)EI60	2430	●

[1] Požiarna klasifikácia LBO-458-K/20.
[2] Technické posudky ITB 1060/12/R33NK.
[3] V interiéroch s relatívnou vlhkosťou vzduch do 85% (do 10 hodín) použiť dosku Nida Woda, ale v zónach vystavených intenzívnemu pôsobeniu vody odporúčame použiť sadrové dosky s vláknami Nida Hydro (vodorovné a zvislé roviny okolo vane, sprchy atď.)

SPOTREBA MATERIÁLOV NA 1 M² STROPNEJ VÝSTAVBY V SYSTÉME NIDA STROP

Názov materiálu	J.m.	Typ systému Nida Strop								
		CC50/U50/PD/500-25/Expert	CC50/U50/PD/500-25/Woda	CC50/U50/PD/500-25/Ogień+	CC50/U50/PD/500-25/WodaOgień+	CC50/U50/PD/500-25/Twarda	CC50/U50/PD/500-25/Hydro	CC50/U50/PD/500-30/Ogień+	CC50/U50/PD/500-30/Twarda	CC50/U50/PD/500-30/Hydro
		Spotreba materiálu na 1 m²								
Doska Nida Expert 12,5 mm	m²	2,3	-	-	-	-	-	-	-	-
Doska Nida Woda 12,5 mm	m²	-	2,3	-	-	-	-	-	-	-
Doska Nida Ogień Plus 12,5 mm	m²	-	-	2,3	-	-	-	-	-	-
Doska Nida Woda Ogień Plus 12,5 mm	m²	-	-	-	2,3	-	-	-	-	-
Doska Nida Twarda 12,5 mm	m²	-	-	-	-	2,3	-	-	-	-
Doska Nida Hydro 12,5 mm	m²	-	-	-	-	-	2,3	-	-	-
Doska Nida Ogień Plus 15,0 mm	m²	-	-	-	-	-	-	2,3	-	-
Doska Nida Twarda 15,0 mm	m²	-	-	-	-	-	-	-	2,3	-
Doska Nida Hydro 15,0 mm	m²	-	-	-	-	-	-	-	-	2,3
Profil Nida C50	bm	4,4	4,4	4,4	4,4	4,4	4,4	4,4	4,4	4,4
Profil Nida U50	bm	0,75	0,75	0,75	0,75	0,75	0,75	0,75	0,75	0,75
Nity	ks.	5,6	5,6	5,6	5,6	5,6	5,6	5,6	5,6	5,6
Oceľový kotviaci prvok (typ podľa hmotnosti výstavby) [4]	ks.	1,7	1,7	1,7	1,7	1,7	1,7	1,7	1,7	1,7
Samorezná skrutka 4,2x13 mm do plechu 1 mm FLAT HEAD®	ks.	8,3	8,3	8,3	8,3	8,3	8,3	8,3	8,3	8,3
Rýchloskrutkay Nida 3,5x25 mm	ks.	15,0	15,0	15,0	15,0	-	-	15,0	-	-
Rýchloskrutkay Nida 3,5x35 mm	ks.	18,0	18,0	18,0	18,0	-	-	-	-	-
Rýchloskrutkay Nida 3,5x45 mm	ks.	-	-	-	-	-	-	18,0	-	-
Rýchloskrutkay Nida Twarda 4,2x38 mm	ks.	-	-	-	-	33,0	-	-	15,0	-
Rýchloskrutkay Nida Twarda 4,2x55 mm	ks.	-	-	-	-	-	-	-	18,0	-
Rýchloskrutkay Nida Hydro C5 3,5x25 mm	ks.	-	-	-	-	-	15,0	-	-	15,0
Rýchloskrutkay Nida Hydro C5 3,5x41 mm	ks.	-	-	-	-	-	18,0	-	-	18,0
Výstužná páska Nida	bm	1,4	1,4	1,4	1,4	1,4	1,4	1,4	1,4	1,4
Sadrový tmel Nida Start	kg	0,6	0,6	0,6	0,6	-	-	0,6	-	-
Sadrový tmel Nida Finish	kg	0,1	0,1	0,1	0,1	-	-	0,1	-	-
Hotová špachťovacia hmota Nida Hydromix [5]	kg	-	-	-	-	0,7	0,7	-	0,7	0,7

[4] Typ a počet kotviacich prvkov zvoľte podľa schémy uvedenej v technickom posudku ITB Samonosné podhľady: ITB 1060/12/R33NK.
[5] V prípade sadro-trieskových dosiek s vláknami Nida Twarda možno ako alternatívu použiť sadrový tmel Nida Max.
Normy spotreby nezahrňujú straty materiálu.

Nida Strop

Trieda požiarnej odolnosti:	Maximálne rozpätie výstavby:	Minimálna výška zavesenia:	Hmotnosť 1 m² výstavby:	Číslo súvisiaceho dokladu:
(R)EI60 (R)EI90 (R)EI120	2280 mm	97,5 mm	37,0-71,0 kg	EN13964:2014-05

Vyhlásenie o úžitkových vlastnostiach:
DoP/Ceiling System/0048/15.11.2016

SYSTÉMY:

CC50/U50/PD/500-37,5; CC50/U50/PD/500-40; CC50/U50/PD/500-55; CC50/U50/PD/500-60

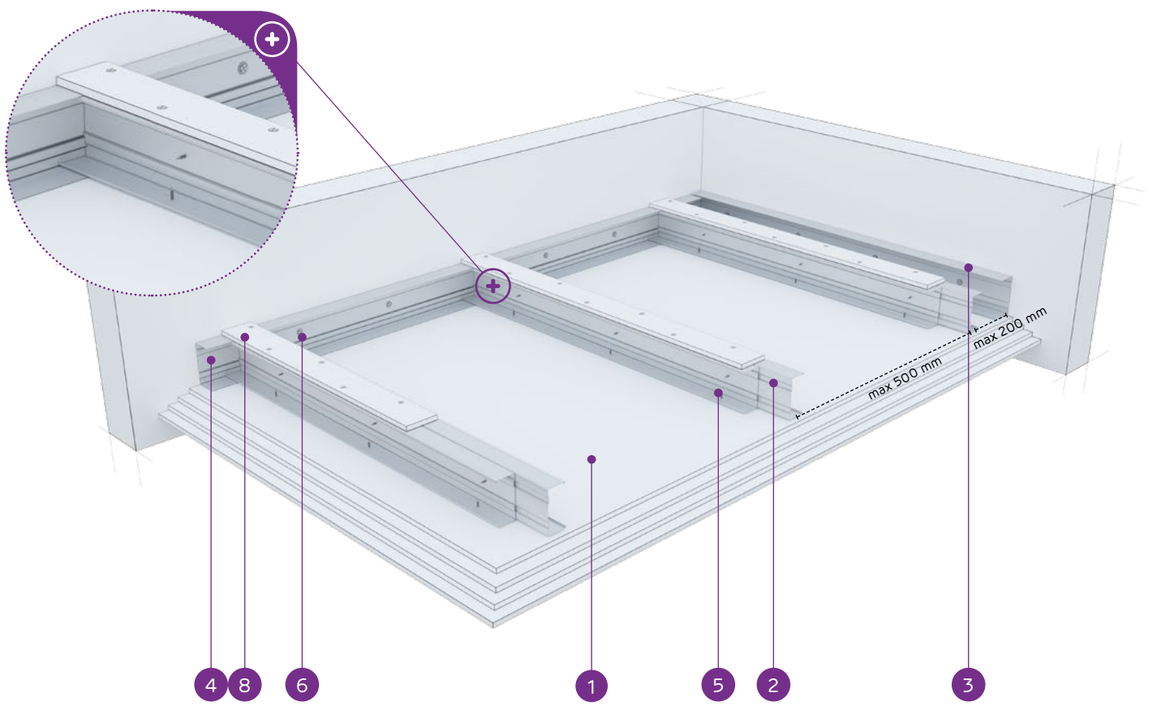

MATERIÁLY:

1. Sadrokartónová doska Nida
2. Dvojitý nosný profil Nida C 50 (profily zoskrutkované spolu s pásmi pomocou samoreznych skrutiek FLAT HEAD 4,2x13 mm na plech 1 mm)
3. Konštrukčný profil Nida U 50
4. Nosný profil Nida U 50
5. Rýchloskrutka Nida 3,5 x 25 mm
6. Oceľový kotviaci prvok s oceľovou podložkou
7. Nit
8. Spevňujúci pás zo sadrokartónovej dosky Nida 12,5 mm

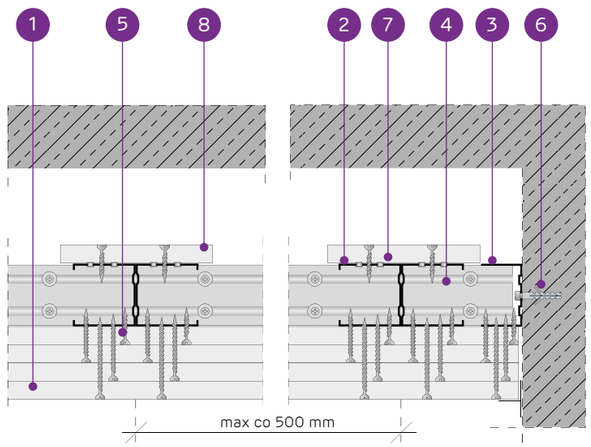

SYSTÉM SAMONOSNÝCH PODHĽADOV NA DVOJITEJ NOSNEJ KONŠTRUKCII NIDA C50 S VÝSTUŽNÝM PÁSOM

TECHNICKÉ PARAMETRE

Typ systému Nida Strop	Konštrukcia roštu				Opláštenie sadrokartónom		Minimálna výška zavesenia	Hmotnosť výstavby 1 m²	Trieda požiarnej odolnosti[1]	Maximálne rozpätie stropnej výstavby[2]	Špeciálny systém
	Typ nosného profilu Nida	Typ okrajového nosného profilu Nida	Typ okrajového konštrukčného profilu Nida	Maximálny rozstup nosných profilov Nida C50	Nida	Hrúbka					
				[mm]			[mm]	kg	[min]	[mm]	
CC50/U50/PD/500-37,5/Ogień+	2xC50	U50	U50	500	Ogień Plus	3x12,5	97,5	37,0	(R)EI60	2280	-
CC50/U50/PD/500-37,5/WodaOgień+	2xC50	U50	U50	500	Woda Ogień Plus	3x12,5	97,5	37,0	(R)EI60	2280	-
CC50/U50/PD/500-37,5/Twarda	2xC50	U50	U50	500	Twarda	3x12,5	97,5	46,0	(R)EI60	2040	●
CC50/U50/PD/500-37,5/Hydro	2xC50	U50	U50	500	Hydro	3x12,5	97,5	40,0	(R)EI60	2280	●
CC50/U50/PD/500-40/Ogień+	2xC50	U50	U50	500	Ogień Plus	2x12,5+15,0	100	41,0	(R)EI90	2150	-
CC50/U50/PD/500-40/Twarda	2xC50	U50	U50	500	Twarda	2x12,5+15,0	100	49,0	(R)EI90	2040	●
CC50/U50/PD/500-40/Hydro	2xC50	U50	U50	500	Hydro	2x12,5+15,0	100	42,0	(R)EI90	2150	●
CC50/U50/PD/500-55/Ogień+	2xC50	U50	U50	500	Ogień Plus	2x12,5+2x15,0	115	54,5	(R)EI120	1940	-
CC50/U50/PD/500-55/Twarda	2xC50	U50	U50	500	Twarda	2x12,5+2x15,0	115	65,0	(R)EI120	1790	●
CC50/U50/PD/500-55/Hydro	2xC50	U50	U50	500	Hydro	2x12,5+2x15,0	115	56,5	(R)EI120	1860	●
CC50/U50/PD/500-60/Ogień+	2xC50	U50	U50	500	Ogień Plus	4x15,0	120	62,0	(R)EI120	1790	-
CC50/U50/PD/500-60/Twarda	2xC50	U50	U50	500	Twarda	4x15,0	120	71,0	(R)EI120	1660	●
CC50/U50/PD/500-60/Hydro	2xC50	U50	U50	500	Hydro	4x15,0	120	62,0	(R)EI120	1790	●

[1] Požiarna klasifikácia LBO-458-K/20.
[2] Technické posudky ITB 1060/12/R33NK.

SPOTREBA MATERIÁLOV NA 1 M² STROPNEJ VÝSTAVBY V SYSTÉME NIDA STROP

Názov materiálu	J.m.	Typ systému Nida Strop												
		CC50/U50/PD/500-37,5/Ogień+	CC50/U50/PD/500-37,5/WodaOgień+	CC50/U50/PD/500-37,5/Twarda	CC50/U50/PD/500-37,5/Hydro	CC50/U50/PD/500-40/Ogień+	CC50/U50/PD/500-40/Twarda	CC50/U50/PD/500-40/Hydro	CC50/U50/PD/500-55/Ogień+	CC50/U50/PD/500-55/Twarda	CC50/U50/PD/500-55/Hydro	CC50/U50/PD/500-60/Ogień+	CC50/U50/PD/500-60/Twarda	CC50/U50/PD/500-60/Hydro
		Spotreba materiálu na 1 m²												
Doska Nida Ogień Plus 12,5 mm	m²	3,3	-	-	-	2,3	-	-	2,3	-	-	-	-	-
Doska Nida Woda Ogień Plus 12,5 mm	m²	-	3,3	-	-	-	-	-	-	-	-	-	-	-
Doska Nida Twarda 12,5 mm	m²	-	-	3,3	-	-	2,3	-	-	2,3	-	-	-	-
Doska Nida Hydro 12,5 mm	m²	-	-	-	3,3	-	-	2,3	-	-	2,3	-	-	-
Doska Nida Ogień Plus 15,0 mm	m²	-	-	-	-	1,0	-	-	2,0	-	-	4,3	-	-
Doska Nida Twarda 15,0 mm	m²	-	-	-	-	-	1,0	-	-	2,0	-	-	4,3	-
Doska Nida Hydro 15,0 mm	m²	-	-	-	-	-	-	1,0	-	-	2,0	-	-	4,3
Profil Nida C50	bm	4,4	4,4	4,4	4,4	4,4	4,4	4,4	4,4	4,4	4,4	4,4	4,4	4,4
Profil Nida U50	bm	0,75	0,75	0,75	0,75	0,75	0,75	0,75	0,75	0,75	0,75	0,75	0,75	0,75
Nity	ks.	5,6	5,6	5,6	5,6	5,6	5,6	5,6	5,6	5,6	5,6	5,6	5,6	5,6
Oceľový kotviaci prvok (typ podľa hmotnosti výstavby)[3]	ks.	1,7	1,7	1,7	1,7	1,7	1,7	1,7	1,7	1,7	1,7	1,7	1,7	1,7
Samorezná skrutka 4,2x13 mm do plechu 1 mm FLAT HEAD®	ks.	8,3	8,3	8,3	8,3	8,3	8,3	8,3	8,3	8,3	8,3	8,3	8,3	8,3
Rýchloskrutkay Nida 3,5x25 mm	ks.	15,0	15,0	-	-	15,0	-	-	15,0	-	-	15,0	-	-
Rýchloskrutkay Nida 3,5x35 mm	ks.	6,0	6,0	-	-	6,0	-	-	-	-	-	-	-	-
Rýchloskrutkay Nida 3,5x45 mm	ks.	-	-	-	-	-	-	-	6,0	-	-	6,0	-	-
Rýchloskrutkay Nida 3,5x55 mm	ks.	18,0	18,0	-	-	18,0	-	-	6,0	-	-	6,0	-	-
Rýchloskrutkay Nida 4,2x70 mm	ks.	-	-	-	-	-	-	-	18,0	-	-	18,0	-	-
Rýchloskrutkay Nida Twarda 4,2x38 mm	ks.	-	-	21,0	-	-	21,0	-	-	15,0	-	-	15,0	-
Rýchloskrutkay Nida Twarda 4,2x55 mm	ks.	-	-	18,0	-	-	18,0	-	-	12,0	-	-	12,0	-
Rýchloskrutkay Nida Twarda 4,2x70 mm	ks.	-	-	-	-	-	-	-	-	18,0	-	-	18,0	-
Rýchloskrutkay Nida Hydro C5 3,5x25 mm	ks.	-	-	-	15,0	-	-	15,0	-	-	15,0	-	-	15,0
Rýchloskrutkay Nida Hydro C5 3,5x41 mm	ks.	-	-	-	6,0	-	-	6,0	-	-	6,0	-	-	6,0
Rýchloskrutkay Nida Hydro C5 3,5x55 mm	ks.	-	-	-	18,0	-	-	18,0	-	-	6,0	-	-	6,0
Rýchloskrutkay Nida Hydro C5 4,2x70 mm	ks.	-	-	-	-	-	-	-	-	-	18,0	-	-	18,0
Výstužná páska Nida	bm	1,4	1,4	1,4	1,4	1,4	1,4	1,4	1,4	1,4	1,4	1,4	1,4	1,4
Sadrový tmel Nida Start	kg	0,9	0,9	-	-	0,9	-	-	1,2	-	-	1,2	-	-
Sadrový tmel Nida Finish	kg	0,1	0,1	-	-	0,1	-	-	0,1	-	-	0,1	-	-
Hotová špachtľovacia hmota Nida Hydromix[4]	kg	-	-	1,0	1,0	-	1,0	1,0	-	1,3	1,3	-	1,3	1,3

[3] Typ a počet kotviacich prvkov zvoľte podľa schémy uvedenej v technickom posudku ITB Samonosné podhľady: ITB 1060/12/R33NK.
[4] V prípade sadro-trieskových dosiek s vláknami Nida Twarda možno ako alternatívu použiť sadrový tmel Nida Max.
Normy spotreby nezahrňujú straty materiálu.

Nida Strop

Trieda požiarnej odolnosti:	Maximálne rozpätie výstavby:	Minimálna výška zavesenia:	Hmotnosť 1 m² výstavby:	Číslo súvisiaceho dokladu:
(R)EI15 (R)EI30	4340 mm	97,5 mm	15,0-24,0 kg	EN13964:2014-05

Vyhlásenie o úžitkových vlastnostiach:
DoP/Ceiling System/0050/15.11.2016

SYSTÉMY:

CC75/U75/PD/500-12,5; CC75/U75/PD/500-15; CC75/U75/PD/500-18

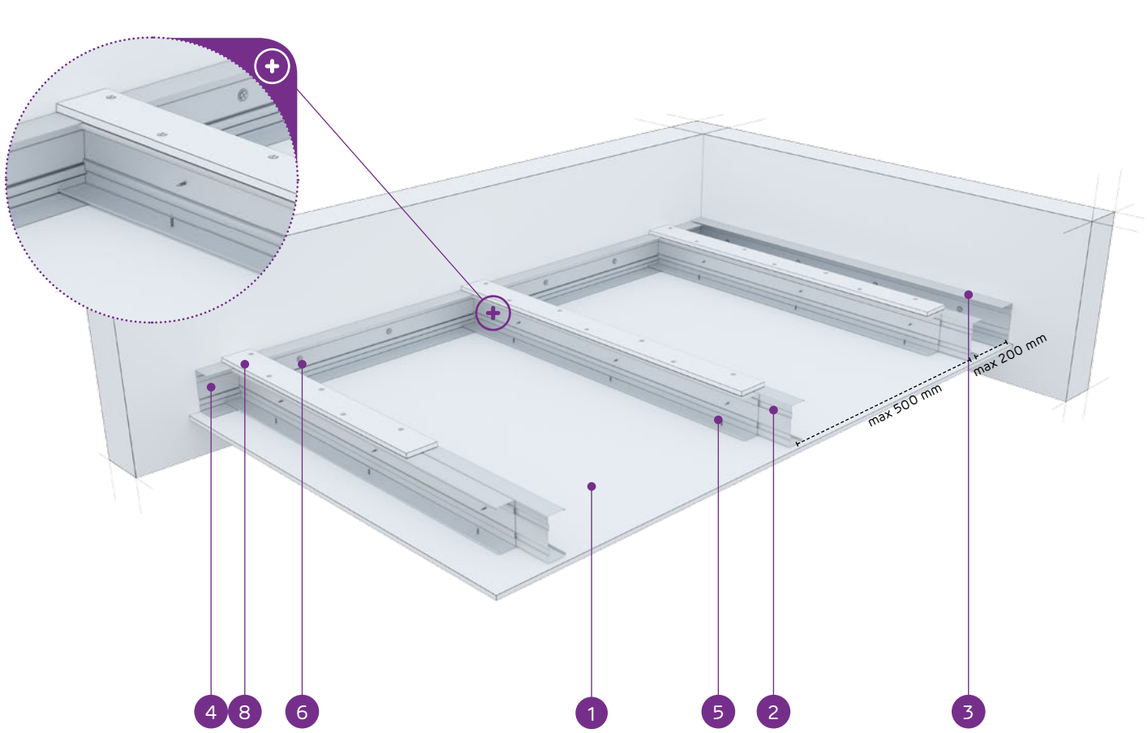

MATERIÁLY:

1. Sadrokartónová doska Nida
2. Dvojitý nosný profil Nida C 75 (profily zoskrutkované spolu s pásmi pomocou samorezných skrutiek FLAT HEAD 4,2x13 mm na plech 1 mm)
3. Konštrukčný profil Nida U 75
4. Nosný profil Nida U 75
5. Rýchloskrutka Nida 3,5 x 25 mm
6. Oceľový kotviaci prvok s oceľovou podložkou
7. Nit
8. Spevňujúci pás zo sadrokartónovej dosky Nida 12,5 mm

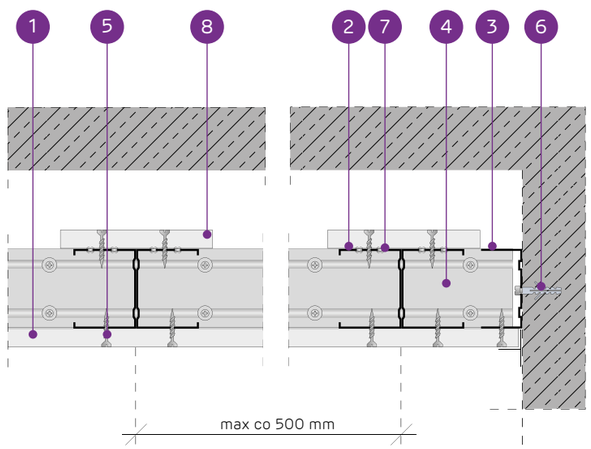

SYSTÉM SAMONOSNÝCH PODHĽADOV NA DVOJITEJ KONŠTRUKCII NIDA C75 S VÝSTUŽNÝM PÁSOM

TECHNICKÉ PARAMETRE

Typ systému Nida Strop	Konštrukcia roštu				Opláštenie sadrokartónom		Minimálna výška zavesenia	Hmotnosť výstavby 1 m²	Trieda požiarnej odolnosti [1]	Maximálne rozpätie stropnej výstavby [2]	Špeciálny systém
	Typ nosného profilu Nida	Typ okrajového nosného profilu Nida	Typ okrajového konštrukčného profilu Nida	Maximálny rozstup nosných profilov Nida C75							
				[mm]	Nida	Hrúbka	[mm]	kg	[min]	[mm]	
CC75/U75/PD/500-12,5/Expert	2xC75	U75	U75	500	Expert	12,5	97,5	15,0	-	4340	-
CC75/U75/PD/500-12,5/Woda [3]	2xC75	U75	U75	500	Woda	12,5	97,5	15,0	-	4340	-
CC75/U75/PD/500-12,5/Ogień+	2xC75	U75	U75	500	Ogień Plus	12,5	97,5	17,0	(R)EI15	3760	-
CC75/U75/PD/500-12,5/WodaOgień+	2xC75	U75	U75	500	Woda Ogień Plus	12,5	97,5	17,0	(R)EI15	3760	-
CC75/U75/PD/500-12,5/Twarda	2xC75	U75	U75	500	Twarda	12,5	97,5	21,0	(R)EI15	3360	●
CC75/U75/PD/500-12,5/Hydro	2xC75	U75	U75	500	Hydro	12,5	97,5	18,0	(R)EI15	3760	●
CC75/U75/PD/500-15/Ogień+	2xC75	U75	U75	500	Ogień Plus	15,0	100	22,0	(R)EI15	3360	-
CC75/U75/PD/500-15/Twarda	2xC75	U75	U75	500	Twarda	15,0	100	24,0	(R)EI15	3360	●
CC75/U75/PD/500-15/Hydro	2xC75	U75	U75	500	Hydro	15,0	100	22,0	(R)EI15	3360	●
CC75/U75/PD/500-18/Ogień+	2xC75	U75	U75	500	Ogień Plus	18,0	103	23,0	(R)EI30	3360	-

[1] Požiarna klasifikácia LBO-458-K/20.
[2] Technické posudky ITB 1060/12/R33NK.
[3] V interiéroch s relatívnou vlhkosťou vzduch do 85% (do 10 hodín) použiť dosku Nida Woda, ale v zónach vystavených intenzívnemu pôsobeniu vody odporúčame použiť sadrové dosky s vláknami Nida Hydro (vodorovné a zvislé roviny okolo vane, sprchy atď.)

SPOTREBA MATERIÁLOV NA 1 M² STROPNEJ VÝSTAVBY V SYSTÉME NIDA STROP

Názov materiálu	J.m.	Typ systému Nida Strop									
		CC75/U75/PD/500-12,5/Expert	CC75/U75/PD/500-12,5/Woda	CC75/U75/PD/500-12,5/Ogień+	CC75/U75/PD/500-12,5/WodaOgień+	CC75/U75/PD/500-12,5/Twarda	CC75/U75/PD/500-12,5/Hydro	CC75/U75/PD/500-15/Ogień+	CC75/U75/PD/500-15/Twarda	CC75/U75/PD/500-15/Hydro	CC75/U75/PD/500-18/Ogień+
		Spotreba materiálu na 1 m²									
Doska Nida Expert 12,5 mm	m²	1,3	-	-	-	-	-	-	-	-	-
Doska Nida Woda 12,5 mm	m²	-	1,3	-	-	-	-	-	-	-	-
Doska Nida Ogień Plus 12,5 mm	m²	-	-	1,3	-	-	-	-	-	-	-
Doska Nida Woda Ogień Plus 12,5 mm	m²	-	-	-	1,3	-	-	-	-	-	-
Doska Nida Twarda 12,5 mm	m²	-	-	-	-	1,3	-	-	-	-	-
Doska Nida Hydro 12,5 mm	m²	-	-	-	-	-	1,3	-	-	-	-
Doska Nida Ogień Plus 15,0 mm	m²	-	-	-	-	-	-	1,3	-	-	-
Doska Nida Twarda 15,0 mm	m²	-	-	-	-	-	-	-	1,3	-	-
Doska Nida Hydro 15,0 mm	m²	-	-	-	-	-	-	-	-	1,3	-
Doska Nida Ogień Plus 18,0 mm	m²	-	-	-	-	-	-	-	-	-	1,3
Profil Nida C75	bm	4,4	4,4	4,4	4,4	4,4	4,4	4,4	4,4	4,4	4,4
Profil Nida U75	bm	0,75	0,75	0,75	0,75	0,75	0,75	0,75	0,75	0,75	0,75
Nity	ks.	5,6	5,6	5,6	5,6	5,6	5,6	5,6	5,6	5,6	5,6
Oceľový kotviaci prvok (typ podľa hmotnosti výstavby) [4]	ks.	1,7	1,7	1,7	1,7	1,7	1,7	1,7	1,7	1,7	1,7
Samorezná skrutka 4,2x13 mm do plechu 1 mm FLAT HEAD®	ks.	8,3	8,3	8,3	8,3	8,3	8,3	8,3	8,3	8,3	8,3
Rýchloskrutkay Nida 3,5x25 mm	ks.	27,0	27,0	27,0	27,0	-	-	27,0	-	-	-
Rýchloskrutkay Nida 3,5x35 mm	ks.	-	-	-	-	-	-	-	-	-	27,0
Rýchloskrutkay Nida Twarda 4,2x38 mm	ks.	-	-	-	-	27,0	-	-	27,0	-	-
Rýchloskrutkay Nida Hydro C5 3,5x25 mm	ks.	-	-	-	-	-	27,0	-	-	27,0	-
Výstužná páska Nida	bm	1,4	1,4	1,4	1,4	1,4	1,4	1,4	1,4	1,4	1,4
Sadrový tmel Nida Start	kg	0,3	0,3	0,3	0,3	-	-	0,3	-	-	0,3
Sadrový tmel Nida Finish	kg	0,1	0,1	0,1	0,1	-	-	0,1	-	-	0,1
Hotová špachtľovacia hmota Nida Hydromix [5]	kg	-	-	-	-	0,4	0,4	-	0,4	0,4	-

[4] Typ a počet kotviacich prvkov zvoľte podľa schémy uvedenej v technickom posudku ITB Samonosné podhľady: ITB 1060/12/R33NK.
[5] V prípade sadro-trieskových dosiek s vláknami Nida Twarda možno ako alternatívu použiť sadrový tmel Nida Max.
Normy spotreby nezahrňujú straty materiálu.

nida Strop

Trieda požiarnej odolnosti:	Maximálne rozpätie výstavby:	Minimálna výška zavesenia:	Hmotnosť 1 m² výstavby:	Číslo súvisiaceho dokladu:
(R)EI45 (R)EI60	3370 mm	110 mm	23,0-40,0 kg	EN13964:2014-05

Vyhlásenie o úžitkových vlastnostiach:
DoP/Ceiling System/0050/15.11.2016

SYSTÉMY:

CC75/U75/PD/500-25; CC75/U75/PD/500-30

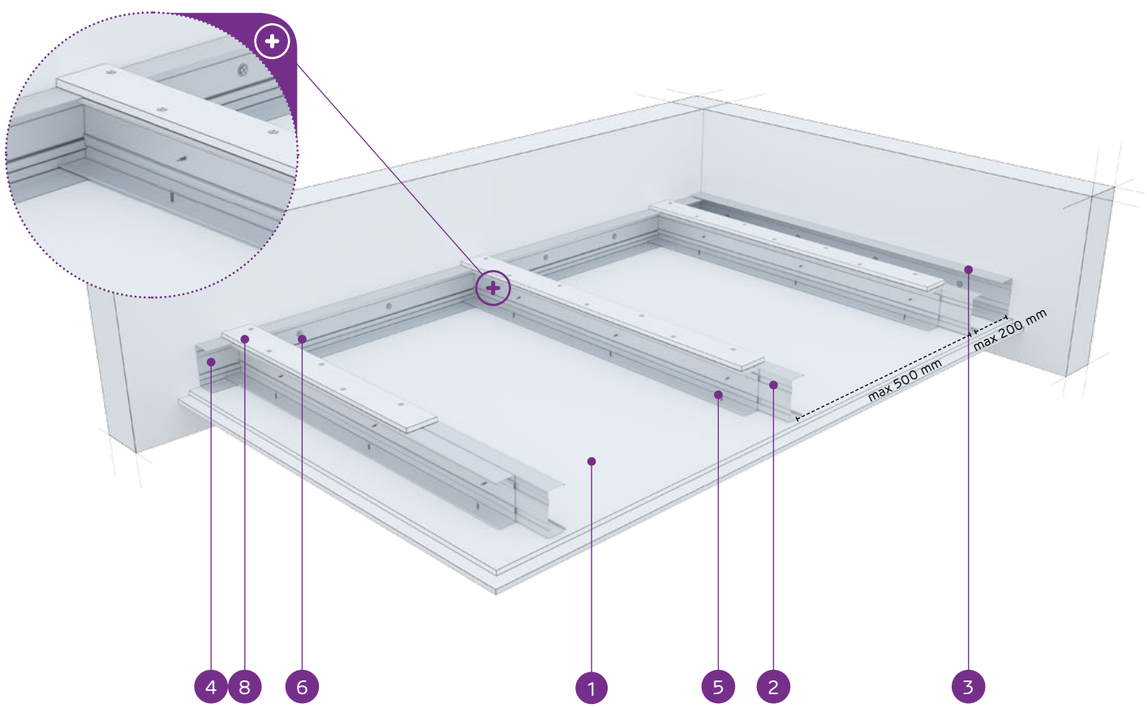

MATERIÁLY:

1. Sadrokartónová doska Nida
2. Dvojitý nosný profil Nida C 75 (profily zoskrutkované spolu s pásmi pomocou samorezných skrutiek FLAT HEAD 4,2x13 mm na plech 1 mm)
3. Konštrukčný profil Nida U 75
4. Nosný profil Nida U 75
5. Rýchloskrutka Nida 3,5 x 25 mm
6. Oceľový kotviaci prvok s oceľovou podložkou
7. Nit
8. Spevňujúci pás zo sadrokartónovej dosky Nida 12,5 mm

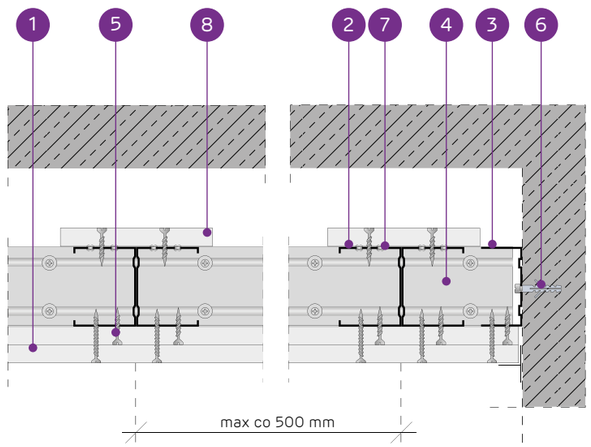

SYSTÉM SAMONOSNÝCH PODHĽADOV NA DVOJITEJ KONŠTRUKCII NIDA C75 S VÝSTUŽNÝM PÁSOM

TECHNICKÉ PARAMETRE

Typ systému Nida Strop	Konštrukcia roštu				Opláštenie sadrokartónom		Minimálna výška zavesenia	Hmotnosť výstavby 1 m²	Trieda požiarnej odolnosti [1]	Maximálne rozpätie stropnej výstavby [2]	Špeciálny systém
	Typ nosného profilu Nida	Typ okrajového nosného profilu Nida	Typ okrajového konštrukčného profilu Nida	Maximálny rozstup nosných profilov Nida C75							
				[mm]	Nida	Hrúbka	[mm]	kg	[min]	[mm]	
CC75/U75/PD/500-25/Expert	2xC75	U75	U75	500	Expert	2x12,5	110	23,0	-	3370	-
CC75/U75/PD/500-25/Woda [3]	2xC75	U75	U75	500	Woda	2x12,5	110	24,0	-	3370	-
CC75/U75/PD/500-25/Ogień+	2xC75	U75	U75	500	Ogień Plus	2x12,5	110	27,0	(R)EI45	3070	-
CC75/U75/PD/500-25/WodaOgień+	2xC75	U75	U75	500	Woda Ogień Plus	2x12,5	110	27,0	(R)EI45	3070	-
CC75/U75/PD/500-25/Twarda	2xC75	U75	U75	500	Twarda	2x12,5	110	34,0	(R)EI45	2840	●
CC75/U75/PD/500-25/Hydro	2xC75	U75	U75	500	Hydro	2x12,5	110	29,0	(R)EI45	3070	●
CC75/U75/PD/500-30/Ogień+	2xC75	U75	U75	500	Ogień Plus	2x15,0	115	35,0	(R)EI60	2840	-
CC75/U75/PD/500-30/Twarda	2xC75	U75	U75	500	Twarda	2x15,0	115	40,0	(R)EI60	2660	●
CC75/U75/PD/500-30/Hydro	2xC75	U75	U75	500	Hydro	2x15,0	115	35,0	(R)EI60	2840	●

[1] Požiarna klasifikácia LBO-458-K/20.
[2] Technické posudky ITB 1060/12/R33NK.
[3] V interiéroch s relatívnou vlhkosťou vzduch do 85% (do 10 hodín) použiť dosku Nida Woda, ale v zónach vystavených intenzívnemu pôsobeniu vody odporúčame použiť sadrové dosky s vláknami Nida Hydro (vodorovné a zvislé roviny okolo vane, sprchy atď.)

SPOTREBA MATERIÁLOV NA 1 M² STROPNEJ VÝSTAVBY V SYSTÉME NIDA STROP

Názov materiálu	J.m.	Typ systému Nida Strop								
		CC75/U75/PD/500-25/Expert	CC75/U75/PD/500-25/Woda	CC75/U75/PD/500-25/Ogień+	CC75/U75/PD/500-25/WodaOgień+	CC75/U75/PD/500-25/Twarda	CC75/U75/PD/500-25/Hydro	CC75/U75/PD/500-30/Ogień+	CC75/U75/PD/500-30/Twarda	CC75/U75/PD/500-30/Hydro
		Spotreba materiálu na 1 m²								
Doska Nida Expert 12,5 mm	m²	2,3	-	-	-	-	-	-	-	-
Doska Nida Woda 12,5 mm	m²	-	2,3	-	-	-	-	-	-	-
Doska Nida Ogień Plus 12,5 mm	m²	-	-	2,3	-	-	-	-	-	-
Doska Nida Woda Ogień Plus 12,5 mm	m²	-	-	-	2,3	-	-	-	-	-
Doska Nida Twarda 12,5 mm	m²	-	-	-	-	2,3	-	-	-	-
Doska Nida Hydro 12,5 mm	m²	-	-	-	-	-	2,3	-	-	-
Doska Nida Ogień Plus 15,0 mm	m²	-	-	-	-	-	-	2,3	-	-
Doska Nida Twarda 15,0 mm	m²	-	-	-	-	-	-	-	2,3	-
Doska Nida Hydro 15,0 mm	m²	-	-	-	-	-	-	-	-	2,3
Profil Nida C75	bm	4,4	4,4	4,4	4,4	4,4	4,4	4,4	4,4	4,4
Profil Nida U75	bm	0,75	0,75	0,75	0,75	0,75	0,75	0,75	0,75	0,75
Nity	ks.	5,6	5,6	5,6	5,6	5,6	5,6	5,6	5,6	5,6
Oceľový kotviaci prvok (typ podľa hmotnosti výstavby) [4]	ks.	1,7	1,7	1,7	1,7	1,7	1,7	1,7	1,7	1,7
Samorezná skrutka 4,2x13 mm do plechu 1 mm FLAT HEAD®	ks.	8,3	8,3	8,3	8,3	8,3	8,3	8,3	8,3	8,3
Rýchloskrutkay Nida 3,5x25 mm	ks.	15,0	15,0	15,0	15,0	-	-	15,0	-	-
Rýchloskrutkay Nida 3,5x35 mm	ks.	18,0	18,0	18,0	18,0	-	-	-	-	-
Rýchloskrutkay Nida 3,5x45 mm	ks.	-	-	-	-	-	-	18,0	-	-
Rýchloskrutkay Nida Twarda 4,2x38 mm	ks.	-	-	-	-	33,0	-	-	15,0	-
Rýchloskrutkay Nida Twarda 4,2x55 mm	ks.	-	-	-	-	-	-	-	18,0	-
Rýchloskrutkay Nida Hydro C5 3,5x25 mm	ks.	-	-	-	-	-	15,0	-	-	15,0
Rýchloskrutkay Nida Hydro C5 3,5x41 mm	ks.	-	-	-	-	-	18,0	-	-	18,0
Výstužná páska Nida	bm	1,4	1,4	1,4	1,4	1,4	1,4	1,4	1,4	1,4
Sadrový tmel Nida Start	kg	0,6	0,6	0,6	0,6	-	-	0,6	-	-
Sadrový tmel Nida Finish	kg	0,1	0,1	0,1	0,1	-	-	0,1	-	-
Hotová špachtľovacia hmota Nida Hydromix [5]	kg	-	-	-	-	0,7	0,7	-	0,7	0,7

[4] Typ a počet kotviacich prvkov zvoľte podľa schémy uvedenej v technickom posudku ITB Samonosné podhľady: ITB 1060/12/R33NK.
[5] V prípade sadro-trieskových dosiek s vláknami Nida Twarda možno ako alternatívu použiť sadrový tmel Nida Max.
Normy spotreby nezahrňujú straty materiálu.

PRVÉ SYSTÉMY SUCHEJ VÝSTAVBY NA TRHU S OZNAČENÍM CE

nida Strop

Trieda požiarnej odolnosti:	Maximálne rozpätie výstavby:	Minimálna výška zavesenia:	Hmotnosť 1 m² výstavby:	Číslo súvisiaceho dokladu:
(R)EI60 (R)EI90 (R)EI120	2660 mm	122,5 mm	38,0-71,0 kg	EN13964:2014-05

Vyhlásenie o úžitkových vlastnostiach:
DoP/Ceiling System/0050/15.11.2016

SYSTÉMY:

CC75/U75/PD/500-37,5; CC75/U75/PD/500-40; CC75/U75/PD/500-55; CC75/U75/PD/500-60

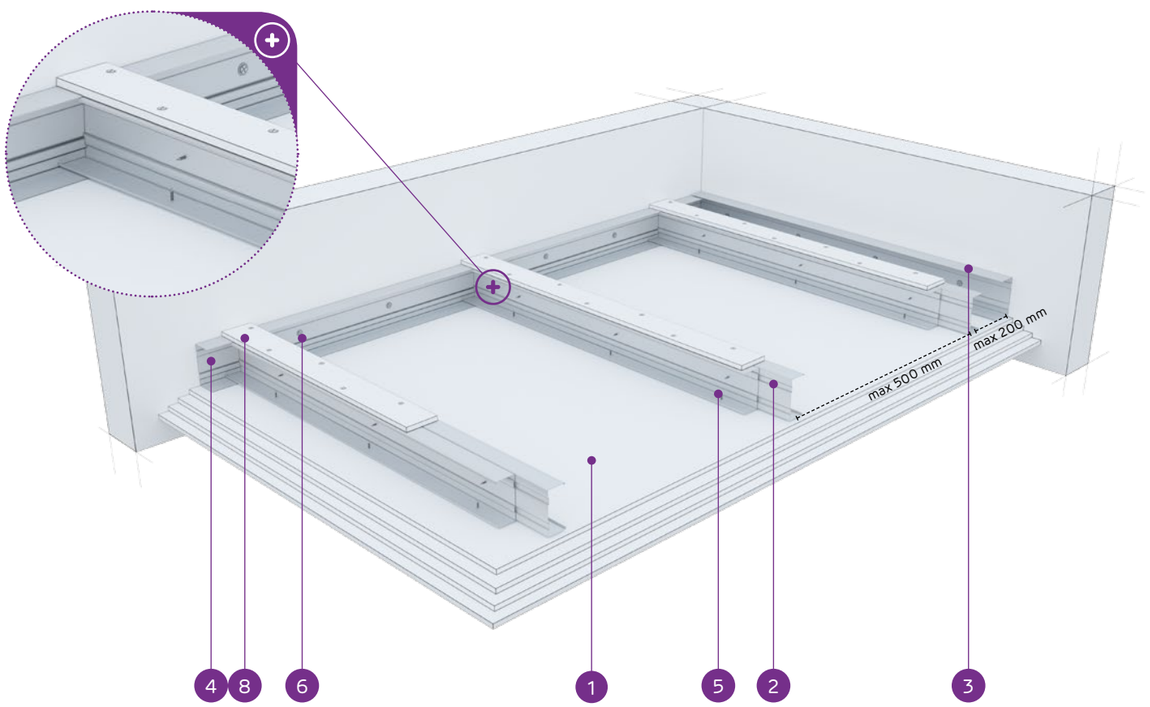

MATERIÁLY:

1. Sadrokartónová doska Nida
2. Dvojitý nosný profil Nida C 75 (profily zoskrutkované spolu s pásmi pomocou samoreznych skrutiek FLAT HEAD 4,2x13 mm na plech 1 mm)
3. Konštrukčný profil Nida U 75
4. Nosný profil Nida U 75
5. Rýchloskrutka Nida 3,5 x 25 mm
6. Oceľový kotviaci prvok s oceľovou podložkou
7. Nit
8. Spevňujúci pás zo sadrokartónovej dosky Nida 12,5 mm

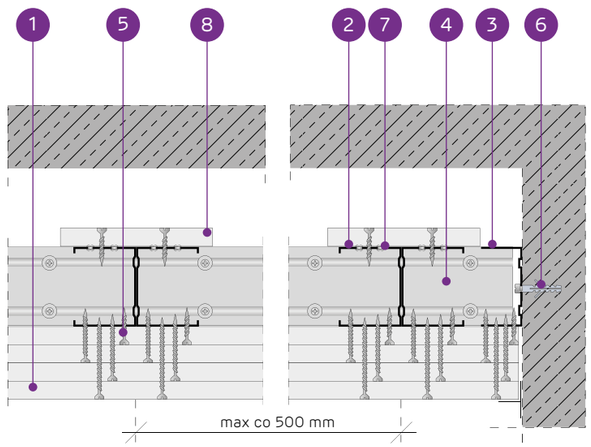

SYSTÉM SAMONOSNÝCH PODHĽADOV NA DVOJITEJ KONŠTRUKCII NIDA C75 S VÝSTUŽNÝM PÁSOM

TECHNICKÉ PARAMETRE

Typ systému Nida Strop	Konštrukcia roštu				Opláštenie sadrokartónom		Minimálna výška zavesenia	Hmotnosť výstavby 1 m²	Trieda požiarnej odolnosti [1]	Maximálne rozpätie stropnej výstavby [2]	Špeciálny systém
	Typ nosného profilu Nida	Typ okrajového nosného profilu Nida	Typ okrajového konštrukčného profilu Nida	Maximálny rozstup nosných profilov Nida C75							
				[mm]	Nida	Hrúbka	[mm]	kg	[min]	[mm]	
CC75/U75/PD/500-37,5/Ogień+	2xC75	U75	U75	500	Ogień Plus	3x12,5	122,5	38,0	(R)EI60	2660	-
CC75/U75/PD/500-37,5/WodaOgień+	2xC75	U75	U75	500	Woda Ogień Plus	3x12,5	122,5	38,0	(R)EI60	2660	-
CC75/U75/PD/500-37,5/Twarda	2xC75	U75	U75	500	Twarda	3x12,5	122,5	47,0	(R)EI60	2380	●
CC75/U75/PD/500-37,5/Hydro	2xC75	U75	U75	500	Hydro	3x12,5	122,5	40,0	(R)EI60	2660	●
CC75/U75/PD/500-40/Ogień+	2xC75	U75	U75	500	Ogień Plus	2x12,5+15,0	125	41,0	(R)EI90	2510	-
CC75/U75/PD/500-40/Twarda	2xC75	U75	U75	500	Twarda	2x12,5+15,0	125	50,0	(R)EI90	2380	●
CC75/U75/PD/500-40/Hydro	2xC75	U75	U75	500	Hydro	2x12,5+15,0	125	43,0	(R)EI90	2510	●
CC75/U75/PD/500-55/Ogień+	2xC75	U75	U75	500	Ogień Plus	2x12,5+2x15,0	140	55,0	(R)EI120	2170	-
CC75/U75/PD/500-55/Twarda	2xC75	U75	U75	500	Twarda	2x12,5+2x15,0	140	65,5	(R)EI120	2010	●
CC75/U75/PD/500-55/Hydro	2xC75	U75	U75	500	Hydro	2x12,5+2x15,0	140	57,0	(R)EI120	2170	●
CC75/U75/PD/500-60/Ogień+	2xC75	U75	U75	500	Ogień Plus	4x15,0	145	63,0	(R)EI120	2090	-
CC75/U75/PD/500-60/Twarda	2xC75	U75	U75	500	Twarda	4x15,0	145	71,0	(R)EI120	1940	●
CC75/U75/PD/500-60/Hydro	2xC75	U75	U75	500	Hydro	4x15,0	145	63,0	(R)EI120	2090	●

[1] Požiarna klasifikácia LBO-458-K/20.
[2] Technické posudky ITB 1060/12/R33NK.

SPOTREBA MATERIÁLOV NA 1 M² STROPNEJ VÝSTAVBY V SYSTÉME NIDA STROP

Názov materiálu	J.m.	Typ systému Nida Strop												
		CC75/U75/PD/500-37,5/Ogień+	CC75/U75/PD/500-37,5/WodaOgień+	CC75/U75/PD/500-37,5/Twarda	CC75/U75/PD/500-37,5/Hydro	CC75/U75/PD/500-40/Ogień+	CC75/U75/PD/500-40/Twarda	CC75/U75/PD/500-40/Hydro	CC75/U75/PD/500-55/Ogień+	CC75/U75/PD/500-55/Twarda	CC75/U75/PD/500-55/Hydro	CC75/U75/PD/500-60/Ogień+	CC75/U75/PD/500-60/Twarda	CC75/U75/PD/500-60/Hydro
		Spotreba materiálu na 1 m²												
Doska Nida Ogień Plus 12,5 mm	m²	3,3	-	-	-	2,3	-	-	2,3	-	-	-	-	-
Doska Nida Woda Ogień Plus 12,5 mm	m²	-	3,3	-	-	-	-	-	-	-	-	-	-	-
Doska Nida Twarda 12,5 mm	m²	-	-	3,3	-	-	2,3	-	-	2,3	-	-	-	-
Doska Nida Hydro 12,5 mm	m²	-	-	-	3,3	-	-	2,3	-	-	2,3	-	-	-
Doska Nida Ogień Plus 15,0 mm	m²	-	-	-	-	1,0	-	-	2,0	-	-	4,3	-	-
Doska Nida Twarda 15,0 mm	m²	-	-	-	-	-	1,0	-	-	2,0	-	-	4,3	-
Doska Nida Hydro 15,0 mm	m²	-	-	-	-	-	-	1,0	-	-	2,0	-	-	4,3
Profil Nida C75	bm	4,4	4,4	4,4	4,4	4,4	4,4	4,4	4,4	4,4	4,4	4,4	4,4	4,4
Profil Nida U75	bm	0,75	0,75	0,75	0,75	0,75	0,75	0,75	0,75	0,75	0,75	0,75	0,75	0,75
Nity	ks.	5,6	5,6	5,6	5,6	5,6	5,6	5,6	5,6	5,6	5,6	5,6	5,6	5,6
Oceľový kotviaci prvok (typ podľa hmotnosti výstavby) [3]	ks.	1,7	1,7	1,7	1,7	1,7	1,7	1,7	1,7	1,7	1,7	1,7	1,7	1,7
Samorezná skrutka 4,2x13 mm do plechu 1 mm FLAT HEAD®	ks.	8,3	8,3	8,3	8,3	8,3	8,3	8,3	8,3	8,3	8,3	8,3	8,3	8,3
Rýchloskrutkay Nida 3,5x25 mm	ks.	15,0	15,0	-	-	15,0	-	-	15,0	-	-	15,0	-	-
Rýchloskrutkay Nida 3,5x35 mm	ks.	6,0	6,0	-	-	6,0	-	-	-	-	-	-	-	-
Rýchloskrutkay Nida 3,5x45 mm	ks.	-	-	-	-	-	-	-	6,0	-	-	6,0	-	-
Rýchloskrutkay Nida 3,5x55 mm	ks.	18,0	18,0	-	-	18,0	-	-	6,0	-	-	6,0	-	-
Rýchloskrutkay Nida 4,2x70 mm	ks.	-	-	-	-	-	-	-	18,0	-	-	18,0	-	-
Rýchloskrutkay Nida Twarda 4,2x38 mm	ks.	-	-	21,0	-	-	21,0	-	-	15,0	-	-	15,0	-
Rýchloskrutkay Nida Twarda 4,2x55 mm	ks.	-	-	18,0	-	-	18,0	-	-	12,0	-	-	12,0	-
Rýchloskrutkay Nida Twarda 4,2x70 mm	ks.	-	-	-	-	-	-	-	-	18,0	-	-	18,0	-
Rýchloskrutkay Nida Hydro C5 3,5x25 mm	ks.	-	-	-	15,0	-	-	15,0	-	-	15,0	-	-	15,0
Rýchloskrutkay Nida Hydro C5 3,5x41 mm	ks.	-	-	-	6,0	-	-	6,0	-	-	6,0	-	-	6,0
Rýchloskrutkay Nida Hydro C5 3,5x55 mm	ks.	-	-	-	18,0	-	-	18,0	-	-	6,0	-	-	6,0
Rýchloskrutkay Nida Hydro C5 4,2x70 mm	ks.	-	-	-	-	-	-	-	-	-	18,0	-	-	18,0
Výstužná páska Nida	bm	1,4	1,4	1,4	1,4	1,4	1,4	1,4	1,4	1,4	1,4	1,4	1,4	1,4
Sadrový tmel Nida Start	kg	0,9	0,9	-	-	0,9	-	-	1,2	-	-	1,2	-	-
Sadrový tmel Nida Finish	kg	0,1	0,1	-	-	0,1	-	-	0,1	-	-	0,1	-	-
Hotová špachťovacia hmota Nida Hydromix [4]	kg	-	-	1,0	1,0	-	1,0	1,0	-	1,3	1,3	-	1,3	1,3

[3] Typ a počet kotviacich prvkov zvoľte podľa schémy uvedenej v technickom posudku ITB Samonosné podhľady: ITB 1060/12/R33NK.
[4] V prípade sadro-trieskových dosiek s vláknami Nida Twarda možno ako alternatívu použiť sadrový tmel Nida Max.
Normy spotreby nezahrňujú straty materiálu.

Nida Strop

Trieda požiarnej odolnosti:	Maximálne rozpätie výstavby:	Minimálna výška zavesenia:	Hmotnosť 1 m² výstavby:	Číslo súvisiaceho dokladu:
(R)EI15 (R)EI30	4740 mm	122,5 mm	15,0-25,0 kg	EN13964:2014-05

Vyhlásenie o úžitkových vlastnostiach:
DoP/Ceiling System/0050/15.11.2016

SYSTÉMY:

CC100/U100/PD/500-12,5; CC100/U100/PD/500-15; CC100/U100/PD/500-18

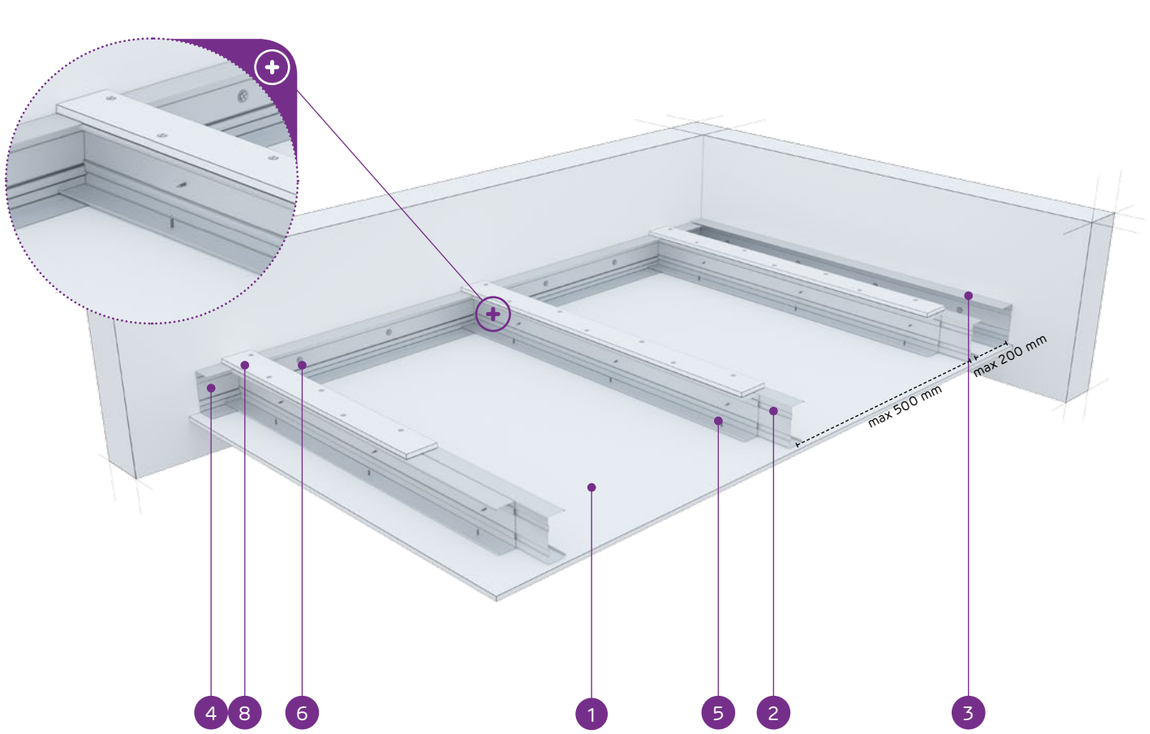

MATERIÁLY:

1. Sadrokartónová doska Nida
2. Dvojitý nosný profil Nida C 100 (profily zoskrutkované spolu s pásmi pomocou samoreznych skrutiek FLAT HEAD 4,2x13 mm na plech 1 mm)
3. Konštrukčný profil Nida U 100
4. Nosný profil Nida U 100
5. Rýchloskrutka Nida 3,5 x 25 mm
6. Oceľový kotviaci prvok s oceľovou podložkou
7. Nit
8. Spevňujúci pás zo sadrokartónovej dosky Nida 12,5 mm

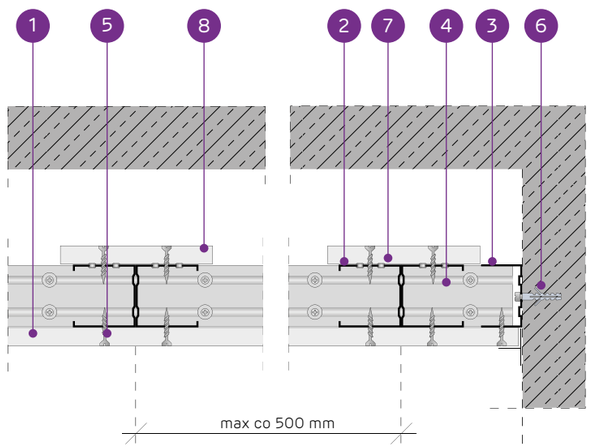

SYSTÉM SAMONOSNÝCH PODHĽADOV NA DVOJITEJ KONŠTRUKCII NIDA C100 S VÝSTUŽNÝM PÁSOM

TECHNICKÉ PARAMETRE

Typ systému Nida Strop	Konštrukcia roštu				Opláštenie sadrokartónom		Minimálna výška zavesenia	Hmotnosť výstavby 1 m²	Trieda požiarnej odolnosti [1]	Maximálne rozpätie stropnej výstavby [2]	Špeciálny systém
	Typ nosného profilu Nida	Typ okrajového nosného profilu Nida	Typ okrajového konštrukčného profilu Nida	Maximálny rozstup nosných profilov Nida C100							
				[mm]	Nida	Hrúbka	[mm]	kg	[min]	[mm]	
CC100/U100/PD/500-12,5/Expert	2xC100	U100	U100	500	Expert	12,5	122,5	15,0	-	4740	-
CC100/U100/PD/500-12,5/Woda [3]	2xC100	U100	U100	500	Woda	12,5	122,5	16,0	-	4100	-
CC100/U100/PD/500-12,5/Ogień+	2xC100	U100	U100	500	Ogień Plus	12,5	122,5	18,0	(R)EI15	4100	-
CC100/U100/PD/500-12,5/WodaOgień+	2xC100	U100	U100	500	Woda Ogień Plus	12,5	122,5	18,0	(R)EI15	4100	-
CC100/U100/PD/500-12,5/Twarda	2xC100	U100	U100	500	Twarda	12,5	122,5	21,0	(R)EI15	3670	●
CC100/U100/PD/500-12,5/Hydro	2xC100	U100	U100	500	Hydro	12,5	122,5	19,0	(R)EI15	4100	●
CC100/U100/PD/500-15/Ogień+	2xC100	U100	U100	500	Ogień Plus	15,0	125	22,0	(R)EI15	3670	-
CC100/U100/PD/500-15/Twarda	2xC100	U100	U100	500	Twarda	15,0	125	25,0	(R)EI15	3670	●
CC100/U100/PD/500-15/Hydro	2xC100	U100	U100	500	Hydro	15,0	125	22,0	(R)EI15	3670	●
CC100/U100/PD/500-18/Ogień+	2xC100	U100	U100	500	Ogień Plus	18,0	128	23,0	(R)EI30	3670	-

[1] Požiarna klasifikácia LBO-458-K/20.
[2] Technické posudky ITB 1060/12/R33NK.
[3] V interiéroch s relatívnou vlhkosťou vzduch do 85% (do 10 hodín) použiť dosku Nida Woda, ale v zónach vystavených intenzívnemu pôsobeniu vody odporúčame použiť sadrové dosky s vláknami Nida Hydro (vodorovné a zvislé roviny okolo vane, sprchy atď.)

SPOTREBA MATERIÁLOV NA 1 M² STROPNEJ VÝSTAVBY V SYSTÉME NIDA STROP

Názov materiálu	J.m.	Typ systému Nida Strop									
		CC100/U100/PD/500-12,5/Expert	CC100/U100/PD/500-12,5/Woda	CC100/U100/PD/500-12,5/Ogień+	CC100/U100/PD/500-12,5/WodaOgień+	CC100/U100/PD/500-12,5/Twarda	CC100/U100/PD/500-12,5/Hydro	CC100/U100/PD/500-15/Ogień+	CC100/U100/PD/500-15/Twarda	CC100/U100/PD/500-15/Hydro	CC100/U100/PD/500-18/Ogień+
		Spotreba materiálu na 1 m²									
Doska Nida Expert 12,5 mm	m²	1,3	-	-	-	-	-	-	-	-	-
Doska Nida Woda 12,5 mm	m²	-	1,3	-	-	-	-	-	-	-	-
Doska Nida Ogień Plus 12,5 mm	m²	-	-	1,3	-	-	-	-	-	-	-
Doska Nida Woda Ogień Plus 12,5 mm	m²	-	-	-	1,3	-	-	-	-	-	-
Doska Nida Twarda 12,5 mm	m²	-	-	-	-	1,3	-	-	-	-	-
Doska Nida Hydro 12,5 mm	m²	-	-	-	-	-	1,3	-	-	-	-
Doska Nida Ogień Plus 15,0 mm	m²	-	-	-	-	-	-	1,3	-	-	-
Doska Nida Twarda 15,0 mm	m²	-	-	-	-	-	-	-	1,3	-	-
Doska Nida Hydro 15,0 mm	m²	-	-	-	-	-	-	-	-	1,3	-
Doska Nida Ogień Plus 18,0 mm	m²	-	-	-	-	-	-	-	-	-	1,3
Profil Nida C100	bm	4,4	4,4	4,4	4,4	4,4	4,4	4,4	4,4	4,4	4,4
Profil Nida U100	bm	0,75	0,75	0,75	0,75	0,75	0,75	0,75	0,75	0,75	0,75
Nity	ks.	5,6	5,6	5,6	5,6	5,6	5,6	5,6	5,6	5,6	5,6
Oceľový kotviaci prvok (typ podľa hmotnosti výstavby) [4]	ks.	1,7	1,7	1,7	1,7	1,7	1,7	1,7	1,7	1,7	1,7
Samorezná skrutka 4,2x13 mm do plechu 1 mm FLAT HEAD®	ks.	8,3	8,3	8,3	8,3	8,3	8,3	8,3	8,3	8,3	8,3
Rýchloskrutkay Nida 3,5x25 mm	ks.	27,0	27,0	27,0	27,0	-	-	27,0	-	-	-
Rýchloskrutkay Nida 3,5x35 mm	ks.	-	-	-	-	-	-	-	-	-	27,0
Rýchloskrutkay Nida Twarda 4,2x38 mm	ks.	-	-	-	-	27,0	-	-	27,0	-	-
Rýchloskrutkay Nida Hydro C5 3,5x25 mm	ks.	-	-	-	-	-	27,0	-	-	27,0	-
Výstužná páska Nida	bm	1,4	1,4	1,4	1,4	1,4	1,4	1,4	1,4	1,4	1,4
Sadrový tmel Nida Start	kg	0,3	0,3	0,3	0,3	0,3	0,3	0,3	0,3	0,3	0,3
Sadrový tmel Nida Finish	kg	0,1	0,1	0,1	0,1	0,1	0,1	0,1	0,1	0,1	0,1
Hotová špachťovacia hmota Nida Hydromix [5]	kg	-	-	-	-	0,4	0,4	-	0,4	0,4	-

[4] Typ a počet kotviacich prvkov zvoľte podľa schémy uvedenej v technickom posudku ITB Samonosné podhľady: ITB 1060/12/R33NK.
[5] V prípade sadro-trieskových dosiek s vláknami Nida Twarda možno ako alternatívu použiť sadrový tmel Nida Max.
Normy spotreby nezahrňujú straty materiálu.

Nida Strop

Trieda požiarnej odolnosti:	Maximálne rozpätie výstavby:	Minimálna výška zavesenia:	Hmotnosť 1 m² výstavby:	Číslo súvisiaceho dokladu:
(R)EI45 (R)EI60	3700 mm	135 mm	23,0-40,0 kg	EN13964:2014-05

Vyhlásenie o úžitkových vlastnostiach:
DoP/Ceiling System/0052/15.11.2016

SYSTÉMY:

CC100/U100/PD/500-25; CC100/U100/PD/500-30

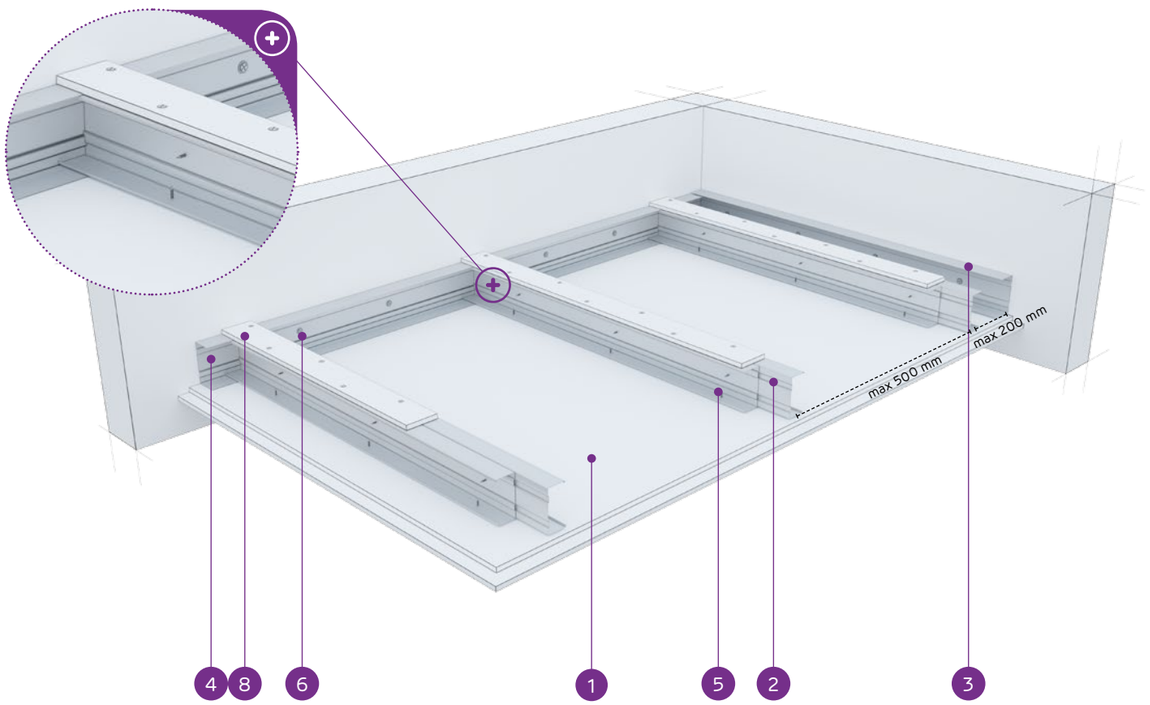

MATERIÁLY:

1. Sadrokartónová doska Nida
2. Dvojitý nosný profil Nida C 100 (profily zoskrutkované spolu s pásmi pomocou samorezných skrutiek FLAT HEAD 4,2x13 mm na plech 1 mm)
3. Konštrukčný profil Nida U 100
4. Nosný profil Nida U 100
5. Rýchloskrutka Nida 3,5 x 25 mm
6. Oceľový kotviaci prvok s oceľovou podložkou
7. Nit
8. Spevňujúci pás zo sadrokartónovej dosky Nida 12,5 mm

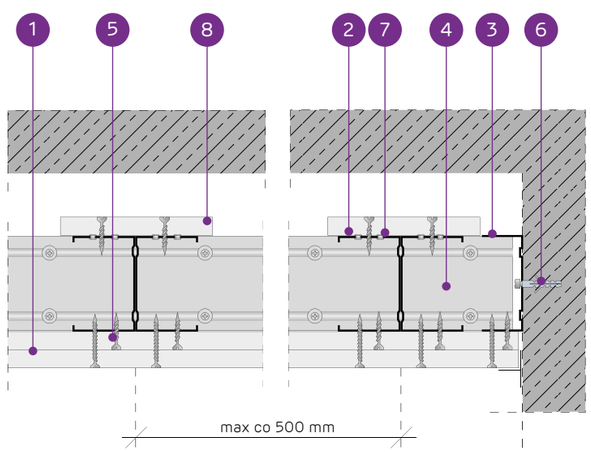

SYSTÉM SAMONOSNÝCH PODHĽADOV NA DVOJITEJ KONŠTRUKCII NIDA C100 S VÝSTUŽNÝM PÁSOM

TECHNICKÉ PARAMETRE

Typ systému Nida Strop	Konštrukcia roštu				Opláštenie sadrokartónom		Minimálna výška zavesenia	Hmotnosť výstavby 1 m²	Trieda požiarnej odolnosti [1]	Maximálne rozpätie stropnej výstavby [2]	Špeciálny systém
	Typ nosného profilu Nida	Typ okrajového nosného profilu Nida	Typ okrajového konštrukčného profilu Nida	Maximálny rozstup nosných profilov Nida C100							
				[mm]	Nida	Hrúbka	[mm]	kg	[min]	[mm]	
CC100/U100/PD/500-25/Expert	2xC100	U100	U100	500	Expert	2x12,5	135	23,0	-	3700	-
CC100/U100/PD/500-25/Woda [3]	2xC100	U100	U100	500	Woda	2x12,5	135	25,0	-	3700	-
CC100/U100/PD/500-25/Ogień+	2xC100	U100	U100	500	Ogień Plus	2x12,5	135	28,0	(R)EI45	3380	-
CC100/U100/PD/500-25/WodaOgień+	2xC100	U100	U100	500	Woda Ogień Plus	2x12,5	135	28,0	(R)EI45	3380	-
CC100/U100/PD/500-25/Twarda	2xC100	U100	U100	500	Twarda	2x12,5	135	34,0	(R)EI45	3120	●
CC100/U100/PD/500-25/Hydro	2xC100	U100	U100	500	Hydro	2x12,5	135	30,0	(R)EI45	3380	●
CC100/U100/PD/500-30/Ogień+	2xC100	U100	U100	500	Ogień Plus	2x15,0	140	36,0	(R)EI60	2930	-
CC100/U100/PD/500-30/Twarda	2xC100	U100	U100	500	Twarda	2x15,0	140	40,0	(R)EI60	2930	●
CC100/U100/PD/500-30/Hydro	2xC100	U100	U100	500	Hydro	2x15,0	140	36,0	(R)EI60	2930	●

[1] Požiarna klasifikácia LBO-458-K/20.
[2] Technické posudky ITB 1060/12/R33NK.
[3] V interiéroch s relatívnou vlhkosťou vzduch do 85% (do 10 hodín) použiť dosku Nida Woda, ale v zónach vystavených intenzívnemu pôsobeniu vody odporúčame použiť sadrové dosky s vláknami Nida Hydro (vodorovné a zvislé roviny okolo vane, sprchy atď.)

SPOTREBA MATERIÁLOV NA 1 M² STROPNEJ VÝSTAVBY V SYSTÉME NIDA STROP

Názov materiálu	J.m.	Typ systému Nida Strop								
		CC100/U100/PD/500-25/Expert	CC100/U100/PD/500-25/Woda	CC100/U100/PD/500-25/Ogień+	CC100/U100/PD/500-25/WodaOgień+	CC100/U100/PD/500-25/Twarda	CC100/U100/PD/500-25/Hydro	CC100/U100/PD/500-30/Ogień+	CC100/U100/PD/500-30/Twarda	CC100/U100/PD/500-30/Hydro
		Spotreba materiálu na 1 m²								
Doska Nida Expert 12,5 mm	m²	2,3	-	-	-	-	-	-	-	-
Doska Nida Woda 12,5 mm	m²	-	2,3	-	-	-	-	-	-	-
Doska Nida Ogień Plus 12,5 mm	m²	-	-	2,3	-	-	-	-	-	-
Doska Nida Woda Ogień Plus 12,5 mm	m²	-	-	-	2,3	-	-	-	-	-
Doska Nida Twarda 12,5 mm	m²	-	-	-	-	2,3	-	-	-	-
Doska Nida Hydro 12,5 mm	m²	-	-	-	-	-	2,3	-	-	-
Doska Nida Ogień Plus 15,0 mm	m²	-	-	-	-	-	-	2,3	-	-
Doska Nida Twarda 15,0 mm	m²	-	-	-	-	-	-	-	2,3	-
Doska Nida Hydro 15,0 mm	m²	-	-	-	-	-	-	-	-	2,3
Profil Nida C100	bm	4,4	4,4	4,4	4,4	4,4	4,4	4,4	4,4	4,4
Profil Nida U100	bm	0,75	0,75	0,75	0,75	0,75	0,75	0,75	0,75	0,75
Nity	ks.	5,6	5,6	5,6	5,6	5,6	5,6	5,6	5,6	5,6
Oceľový kotviaci prvok (typ podľa hmotnosti výstavby) [4]	ks.	1,7	1,7	1,7	1,7	1,7	1,7	1,7	1,7	1,7
Samorezná skrutka 4,2x13 mm do plechu 1 mm FLAT HEAD®	ks.	8,3	8,3	8,3	8,3	8,3	8,3	8,3	8,3	8,3
Rýchloskrutkay Nida 3,5x25 mm	ks.	15,0	15,0	15,0	15,0	-	-	15,0	-	-
Rýchloskrutkay Nida 3,5x35 mm	ks.	18,0	18,0	18,0	18,0	-	-	-	-	-
Rýchloskrutkay Nida 3,5x45 mm	ks.	-	-	-	-	-	-	18,0	-	-
Rýchloskrutkay Nida Twarda 4,2x38 mm	ks.	-	-	-	-	33,0	-	-	15,0	-
Rýchloskrutkay Nida Twarda 4,2x55 mm	ks.	-	-	-	-	-	-	-	18,0	-
Rýchloskrutkay Nida Hydro C5 3,5x25 mm	ks.	-	-	-	-	-	15,0	-	-	15,0
Rýchloskrutkay Nida Hydro C5 3,5x41 mm	ks.	-	-	-	-	-	18,0	-	-	18,0
Výstužná páska Nida	bm	1,4	1,4	1,4	1,4	1,4	1,4	1,4	1,4	1,4
Sadrový tmel Nida Start	kg	0,6	0,6	0,6	0,6	-	-	0,6	-	-
Sadrový tmel Nida Finish	kg	0,1	0,1	0,1	0,1	-	-	0,1	-	-
Hotová špachťovacia hmota Nida Hydromix [5]	kg	-	-	-	-	0,7	0,7	-	0,7	0,7

[4] Typ a počet kotviacich prvkov zvoľte podľa schémy uvedenej v technickom posudku ITB Samonosné podhľady: ITB 1060/12/R33NK.
[5] V prípade sadro-trieskových dosiek s vláknami Nida Twarda možno ako alternatívu použiť sadrový tmel Nida Max.
Normy spotreby nezahrňujú straty materiálu.

Nida Strop

Trieda požiarnej odolnosti:	Maximálne rozpätie výstavby:	Minimálna výška zavesenia:	Hmotnosť 1 m² výstavby:	Číslo súvisiaceho dokladu:
(R)EI60 (R)EI90 (R)EI120	2930 mm	147,5 mm	38,0-72,0 kg	EN13964:2014-05

Vyhlásenie o úžitkových vlastnostiach:
DoP/Ceiling System/0052/15.11.2016

SYSTÉMY:

CC100/U100/PD/500-37,5; CC100/U100/PD/500-40; CC100/U100/PD/500-55; CC100/U100/PD/500-60

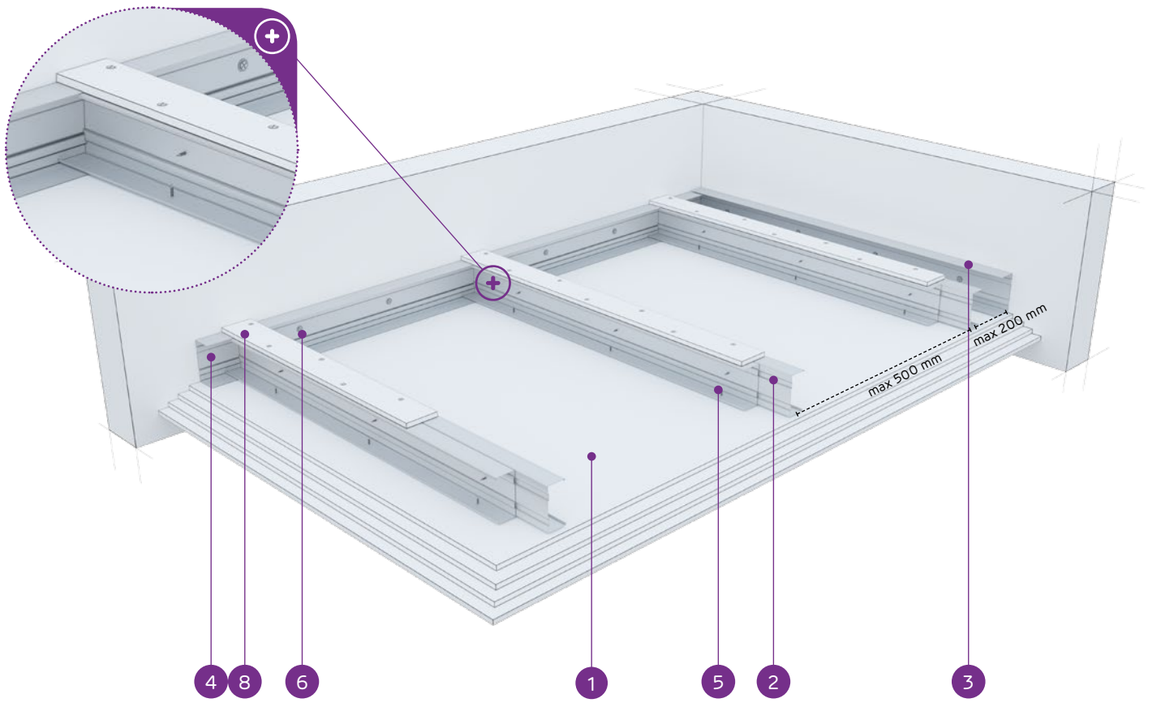

MATERIÁLY:

1. Sadrokartónová doska Nida
2. Dvojitý nosný profil Nida C 100 (profily zoskrutkované spolu s pásmi pomocou samoreznych skrutiek FLAT HEAD 4,2x13 mm na plech 1 mm)
3. Konštrukčný profil Nida U 100
4. Nosný profil Nida U 100
5. Rýchloskrutka Nida 3,5 x 25 mm
6. Oceľový kotviaci prvok s oceľovou podložkou
7. Nit
8. Spevňujúci pás zo sadrokartónovej dosky Nida 12,5 mm

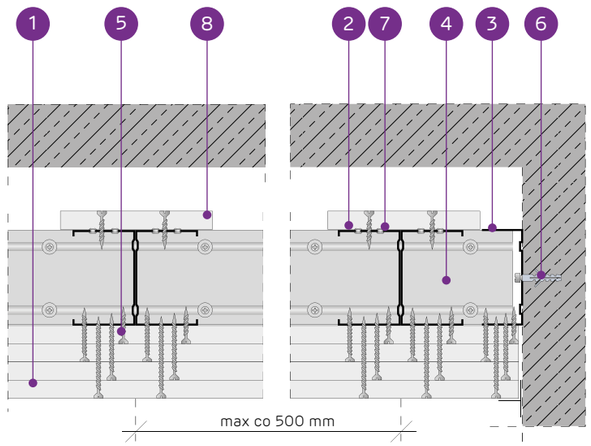

SYSTÉM SAMONOSNÝCH PODHĽADOV NA DVOJITEJ KONŠTRUKCII NIDA C100 S VÝSTUŽNÝM PÁSOM

TECHNICKÉ PARAMETRE

Typ systému Nida Strop	Konštrukcia roštu				Opláštenie sadrokartónom		Minimálna výška zavesenia	Hmotnosť výstavby 1 m²	Trieda požiarnej odolnosti [1]	Maximálne rozpätie stropnej výstavby [2]	Špeciálny systém
	Typ nosného profilu Nida	Typ okrajového nosného profilu Nida	Typ okrajového konštrukčného profilu Nida	Maximálny rozstup nosných profilov Nida C100							
				[mm]	Nida	Hrúbka	[mm]	kg	[min]	[mm]	
CC100/U100/PD/500-37,5/Ogień+	2xC100	U100	U100	500	Ogień Plus	3x12,5	147,5	38,0	(R)EI60	2930	-
CC100/U100/PD/500-37,5/WodaOgień+	2xC100	U100	U100	500	Woda Ogień Plus	3x12,5	147,5	38,0	(R)EI60	2930	-
CC100/U100/PD/500-37,5/Twarda	2xC100	U100	U100	500	Twarda	3x12,5	147,5	47,0	(R)EI60	2620	●
CC100/U100/PD/500-37,5/Hydro	2xC100	U100	U100	500	Hydro	3x12,5	147,5	41,0	(R)EI60	2760	●
CC100/U100/PD/500-40/Ogień+	2xC100	U100	U100	500	Ogień Plus	2x12,5+15,0	150	42,0	(R)EI90	2760	-
CC100/U100/PD/500-40/Twarda	2xC100	U100	U100	500	Twarda	2x12,5+15,0	150	50,0	(R)EI90	2620	●
CC100/U100/PD/500-40/Hydro	2xC100	U100	U100	500	Hydro	2x12,5+15,0	150	43,0	(R)EI90	2760	●
CC100/U100/PD/500-55/Ogień+	2xC100	U100	U100	500	Ogień Plus	2x12,5+2x15,0	165	55,5	(R)EI120	2390	-
CC100/U100/PD/500-55/Twarda	2xC100	U100	U100	500	Twarda	2x12,5+2x15,0	165	66,0	(R)EI120	2210	●
CC100/U100/PD/500-55/Hydro	2xC100	U100	U100	500	Hydro	2x12,5+2x15,0	165	57,5	(R)EI120	2390	●
CC100/U100/PD/500-60/Ogień+	2xC100	U100	U100	500	Ogień Plus	4x15,0	170	63,0	(R)EI120	2290	-
CC100/U100/PD/500-60/Twarda	2xC100	U100	U100	500	Twarda	4x15,0	170	72,0	(R)EI120	2130	●
CC100/U100/PD/500-60/Hydro	2xC100	U100	U100	500	Hydro	4x15,0	170	63,0	(R)EI120	2290	●

[1] Požiarna klasifikácia LBO-458-K/20.
[2] Technické posudky ITB 1060/12/R33NK.

SPOTREBA MATERIÁLOV NA 1 M² STROPNEJ VÝSTAVBY V SYSTÉME NIDA STROP

Názov materiálu	J.m.	Typ systému Nida Strop												
		CC100/ U100/ PD/500-37,5/ Ogień+	CC100/ U100/ PD/500-37,5/ WodaOgień+	CC100/ U100/ PD/500-37,5/ Twarda	CC100/ U100/ PD/500-37,5/ Hydro	CC100/ U100/ PD/500-40/ Ogień+	CC100/ U100/ PD/500-40/ Twarda	CC100/ U100/ PD/500-40/ Hydro	CC100/ U100/ PD/500-55/ Ogień+	CC100/ U100/ PD/500-55/ Twarda	CC100/ U100/ PD/500-55/Hydro	CC100/ U100/ PD/500-60/ Ogień+	CC100/ U100/ PD/500-60/ Twarda	CC100/ U100/ PD/500-60/ Hydro
		Spotreba materiálu na 1 m²												
Doska Nida Ogień Plus 12,5 mm	m²	3,7	-	-	-	2,7	-	-	2,3	-	-	-	-	-
Doska Nida Woda Ogień Plus 12,5 mm	m²	-	3,7	-	-	-	-	-	-	-	-	-	-	-
Doska Nida Twarda 12,5 mm	m²	-	-	3,7	-	-	2,7	-	-	2,3	-	-	-	-
Doska Nida Hydro 12,5 mm	m²	-	-	-	3,7	-	-	2,7	-	-	2,3	-	-	-
Doska Nida Ogień Plus 15,0 mm	m²	-	-	-	-	1,0	-	-	2,0	-	-	4,7	-	-
Doska Nida Twarda 15,0 mm	m²	-	-	-	-	-	1,0	-	-	2,0	-	-	4,7	-
Doska Nida Hydro 15,0 mm	m²	-	-	-	-	-	-	1,0	-	-	2,0	-	-	4,7
Profil Nida C100	bm	4,4	4,4	4,4	4,4	4,4	4,4	4,4	4,4	4,4	4,4	4,4	4,4	4,4
Profil Nida U100	bm	0,75	0,75	0,75	0,75	0,75	0,75	0,75	0,75	0,75	0,75	0,75	0,75	0,75
Nity	ks.	5,6	5,6	5,6	5,6	5,6	5,6	5,6	5,6	5,6	5,6	5,6	5,6	5,6
Oceľový kotviaci prvok (typ podľa hmotnosti výstavby) [3]	ks.	1,7	1,7	1,7	1,7	1,7	1,7	1,7	1,7	1,7	1,7	1,7	1,7	1,7
Samorezná skrutka 4,2x13 mm do plechu 1 mm FLAT HEAD®	ks.	8,3	8,3	8,3	8,3	8,3	8,3	8,3	8,3	8,3	8,3	8,3	8,3	8,3
Rýchloskrutkay Nida 3,5x25 mm	ks.	15,0	15,0	-	-	15,0	-	-	15,0	-	-	15,0	-	-
Rýchloskrutkay Nida 3,5x35 mm	ks.	6,0	6,0	-	-	6,0	-	-	-	-	-	-	-	-
Rýchloskrutkay Nida 3,5x45 mm	ks.	-	-	-	-	-	-	-	6,0	-	-	6,0	-	-
Rýchloskrutkay Nida 3,5x55 mm	ks.	18,0	18,0	-	-	18,0	-	-	6,0	-	-	6,0	-	-
Rýchloskrutkay Nida 4,2x70 mm	ks.	-	-	-	-	-	-	-	18,0	-	-	18,0	-	-
Rýchloskrutkay Nida Twarda 4,2x38 mm	ks.	-	-	21,0	-	-	21,0	-	-	15,0	-	-	15,0	-
Rýchloskrutkay Nida Twarda 4,2x55 mm	ks.	-	-	18,0	-	-	18,0	-	-	12,0	-	-	12,0	-
Rýchloskrutkay Nida Twarda 4,2x70 mm	ks.	-	-	-	-	-	-	-	-	18,0	-	-	18,0	-
Rýchloskrutkay Nida Hydro C5 3,5x25 mm	ks.	-	-	-	15,0	-	-	15,0	-	-	15,0	-	-	15,0
Rýchloskrutkay Nida Hydro C5 3,5x41 mm	ks.	-	-	-	6,0	-	-	6,0	-	-	6,0	-	-	6,0
Rýchloskrutkay Nida Hydro C5 3,5x55 mm	ks.	-	-	-	18,0	-	-	18,0	-	-	6,0	-	-	6,0
Rýchloskrutkay Nida Hydro C5 4,2x70 mm	ks.	-	-	-	-	-	-	-	-	-	18,0	-	-	18,0
Výstužná páska Nida	bm	1,4	1,4	1,4	1,4	1,4	1,4	1,4	1,4	1,4	1,4	1,4	1,4	1,4
Sadrový tmel Nida Start	kg	0,9	0,9	-	-	0,9	-	-	1,2	-	-	1,2	-	-
Sadrový tmel Nida Finish	kg	0,1	0,1	-	-	0,1	-	-	0,1	-	-	0,1	-	-
Hotová špachtľovacia hmota Nida Hydromix [4]	kg	-	-	1,0	1,0	-	1,0	1,0	-	1,3	1,3	-	1,3	1,3

[3] Typ a počet kotviacich prvkov zvoľte podľa schémy uvedenej v technickom posudku ITB Samonosné podhľady: ITB 1060/12/R33NK.
[4] V prípade sadro-trieskových dosiek s vláknami Nida Twarda možno ako alternatívu použiť sadrový tmel Nida Max.
Normy spotreby nezahrňujú straty materiálu.

nida Strop

Trieda požiarnej odolnosti:	Maximálne rozpätie výstavby:	Minimálna výška zavesenia:	Hmotnosť 1 m² výstavby:	Číslo súvisiaceho dokladu:
(R)EI15 (R)EI30	3960 mm	72,5 mm	12,0-19,0 kg	EN13964:2014-05

Vyhlásenie o úžitkových vlastnostiach:
DoP/Ceiling System/0053/15.11.2016

SYSTÉMY:

UAR50/U50/500-12,5; UAR50/U50/500-15; UAR50/U50/500-18

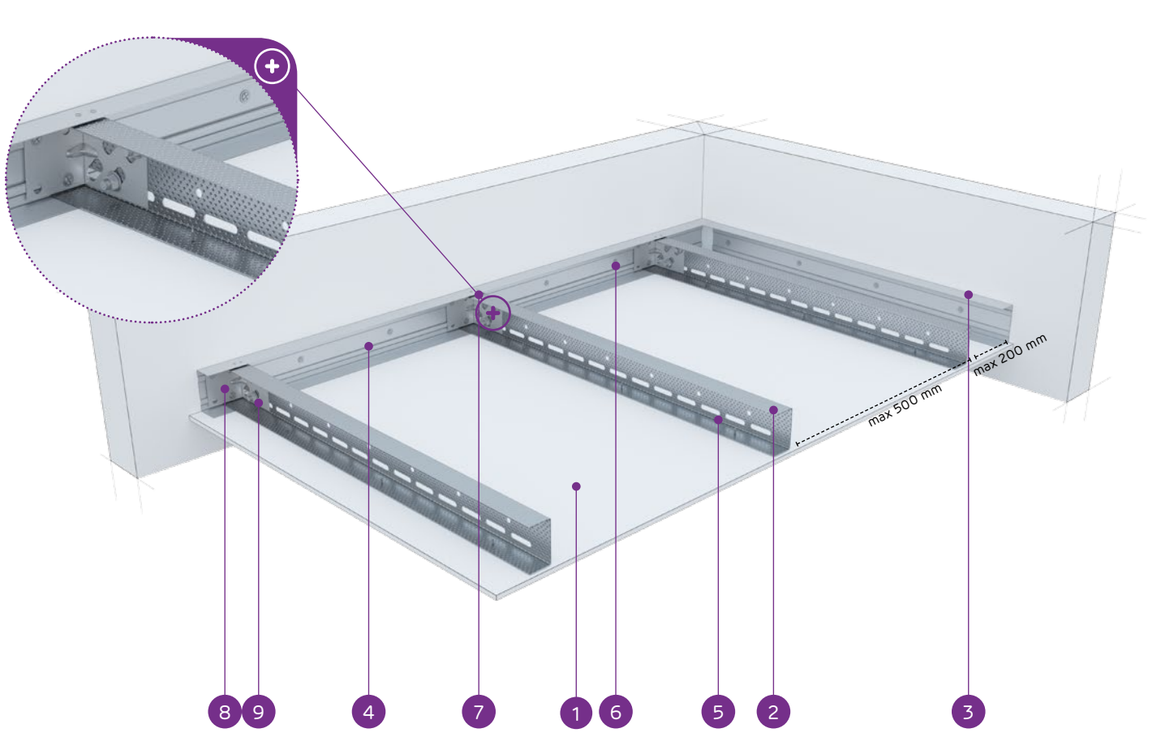

MATERIÁLY:

1. Sadrokartónová doska Nida
2. Nosný profil Nida UAR 50
3. Konštrukčný profil Nida U 50
4. Nosný profil Nida U 50
5. Rýchloskrutka Nida 3,5 x 25 mm
6. Oceľový kotviaci prvok s oceľovou podložkou
7. Nit
8. Uholník do profilu Nida UA
9. Skrutka M8 typ FLAT HEAD® so zúbkovanou maticou

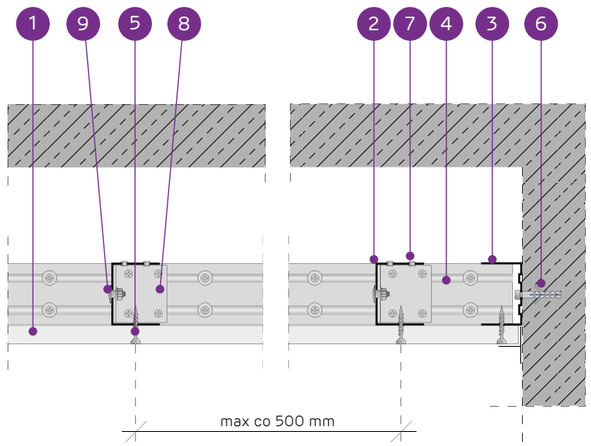

SYSTÉM SAMONOSNÝCH PODHĽADOV NA PROFILOCH NIDA UAR50

TECHNICKÉ PARAMETRE

Typ systému Nida Strop	Konštrukcia roštu				Opláštenie sadrokartónom		Minimálna výška zavesenia	Hmotnosť výstavby 1 m²	Trieda požiarnej odolnosti [1]	Maximálne rozpätie stropnej výstavby [2]	Špeciálny systém
	Typ nosného profilu Nida	Typ okrajového nosného profilu Nida	Typ okrajového konštrukčného profilu Nida	Maximálny rozstup nosných profilov Nida UAR50							
				[mm]	Nida	Hrúbka	[mm]	kg	[min]	[mm]	
UAR50/U50/500-12,5/Expert	UAR50	U50	U50	500	Expert	12,5	72,5	12,0	-	3960	-
UAR50/U50/500-12,5/Woda [3]	UAR50	U50	U50	500	Woda	12,5	72,5	13,0	-	3960	-
UAR50/U50/500-12,5/Ogień+	UAR50	U50	U50	500	Ogień Plus	12,5	72,5	14,0	(R)EI15	3960	-
UAR50/U50/500-12,5/WodaOgień+	UAR50	U50	U50	500	Woda Ogień Plus	12,5	72,5	14,0	(R)EI15	3960	-
UAR50/U50/500-12,5/Twarda	UAR50	U50	U50	500	Twarda	12,5	72,5	17,0	(R)EI15	3430	●
UAR50/U50/500-12,5/Hydro	UAR50	U50	U50	500	Hydro	12,5	72,5	15,0	(R)EI15	3960	●
UAR50/U50/500-15/Ogień+	UAR50	U50	U50	500	Ogień Plus	15,0	75	18,0	(R)EI15	3430	-
UAR50/U50/500-15/Twarda	UAR50	U50	U50	500	Twarda	15,0	75	19,0	(R)EI15	3430	●
UAR50/U50/500-15/Hydro	UAR50	U50	U50	500	Hydro	15,0	75	18,0	(R)EI15	3430	●
UAR50/U50/500-18/Ogień+	UAR50	U50	U50	500	Ogień Plus	18,0	78	18,0	(R)EI30	3430	-

[1] Požiarna klasifikácia LBO-458-K/20.
[2] Technické posudky ITB 1060/12/R33NK.
[3] V interiéroch s relatívnou vlhkosťou vzduch do 85% (do 10 hodín) použiť dosku Nida Woda, ale v zónach vystavených intenzívnemu pôsobeniu vody odporúčame použiť sadrové dosky s vláknami Nida Hydro (vodorovné a zvislé roviny okolo vane, sprchy atď.)

SPOTREBA MATERIÁLOV NA 1 M² STROPNEJ VÝSTAVBY V SYSTÉME NIDA STROP

Názov materiálu	J.m.	Typ systému Nida Strop									
		UAR50/ U50/500-12,5/Expert	UAR50/ U50/500-12,5/ Woda	UAR50/ U50/500-12,5/Ogień+	UAR50/ U50/500-12,5/ WodaOgień+	UAR50/ U50/500-12,5/Twarda	UAR50/ U50/500-12,5/Hydro	UAR50/ U50/500-15/ Ogień+	UAR50/ U50/500-15/ Twarda	UAR50/ U50/500-15/ Hydro	UAR50/ U50/500-18/ Ogień+
		Spotreba materiálu na 1 m²									
Doska Nida Expert 12,5 mm	m²	1,0	-	-	-	-	-	-	-	-	-
Doska Nida Woda 12,5 mm	m²	-	1,0	-	-	-	-	-	-	-	-
Doska Nida Ogień Plus 12,5 mm	m²	-	-	1,0	-	-	-	-	-	-	-
Doska Nida Woda Ogień Plus 12,5 mm	m²	-	-	-	1,0	-	-	-	-	-	-
Doska Nida Twarda 12,5 mm	m²	-	-	-	-	1,0	-	-	-	-	-
Doska Nida Hydro 12,5 mm	m²	-	-	-	-	-	1,0	-	-	-	-
Doska Nida Ogień Plus 15,0 mm	m²	-	-	-	-	-	-	1,0	-	-	-
Doska Nida Twarda 15,0 mm	m²	-	-	-	-	-	-	-	1,0	-	-
Doska Nida Hydro 15,0 mm	m²	-	-	-	-	-	-	-	-	1,0	-
Doska Nida Ogień Plus 18,0 mm	m²	-	-	-	-	-	-	-	-	-	1,0
Profil Nida UAR50	bm	2,2	2,2	2,2	2,2	2,2	2,2	2,2	2,2	2,2	2,2
Profil Nida U50	bm	0,75	0,75	0,75	0,75	0,75	0,75	0,75	0,75	0,75	0,75
Uholník Nida k profiluUAR50	ks.	1,5	1,5	1,5	1,5	1,5	1,5	1,5	1,5	1,5	1,5
Skrutka Nida M8 typ FLAT HEAD® so zúbkovanou maticou	ks.	3,0	3,0	3,0	3,0	3,0	3,0	3,0	3,0	3,0	3,0
Nity	ks.	2,8	2,8	2,8	2,8	2,8	2,8	2,8	2,8	2,8	2,8
Oceľový kotviaci prvok (typ podľa hmotnosti výstavby) [4]	ks.	7,7	7,7	7,7	7,7	7,7	7,7	7,7	7,7	7,7	7,7
Rýchloskrutkay Nida 3,5x25 mm [5]	ks.	18,0	18,0	18,0	18,0	-	-	18,0	-	-	-
Rýchloskrutkay Nida 3,5x35 mm [5]	ks.	-	-	-	-	-	-	-	-	-	18,0
Rýchloskrutkay Nida Twarda 4,2x38 mm [5]	ks.	-	-	-	-	18,0	-	-	18,0	-	-
Rýchloskrutkay Nida Hydro C5 3,5x25 mm [5]	ks.	-	-	-	-	-	18,0	-	-	18,0	-
Výstužná páska Nida	bm	1,4	1,4	1,4	1,4	1,4	1,4	1,4	1,4	1,4	1,4
Sadrový tmel Nida Start	kg	0,3	0,3	0,3	0,3	-	-	0,3	-	-	0,3
Sadrový tmel Nida Finish	kg	0,1	0,1	0,1	0,1	-	-	0,1	-	-	0,1
Hotová špachtľovacia hmota Nida Hydromix [6]	kg	-	-	-	-	0,4	0,4	-	0,4	0,4	-

[4] Typ a počet kotviacich prvkov zvoľte podľa schémy uvedenej v technickom posudku ITB Samonosné podhľady: ITB 1060/12/R33NK.
[5] Na plech sa odporúča používať skrutky 2 mm.
[6] V prípade sadro-trieskových dosiek s vláknami Nida Twarda možno ako alternatívu použiť sadrový tmel Nida Max.
Normy spotreby nezahrňujú straty materiálu.

nida Strop

Trieda požiarnej odolnosti:	Maximálne rozpätie výstavby:	Minimálna výška zavesenia:	Hmotnosť 1 m² výstavby:	Číslo súvisiaceho dokladu:
(R)EI45 (R)EI60	3290 mm	85 mm	20,0-35,0 kg	EN13964:2014-05

Vyhlásenie o úžitkových vlastnostiach:
DoP/Ceiling System/0053/15.11.2016

SYSTÉMY:

UAR50/U50/500-25; UAR50/U50/500-30

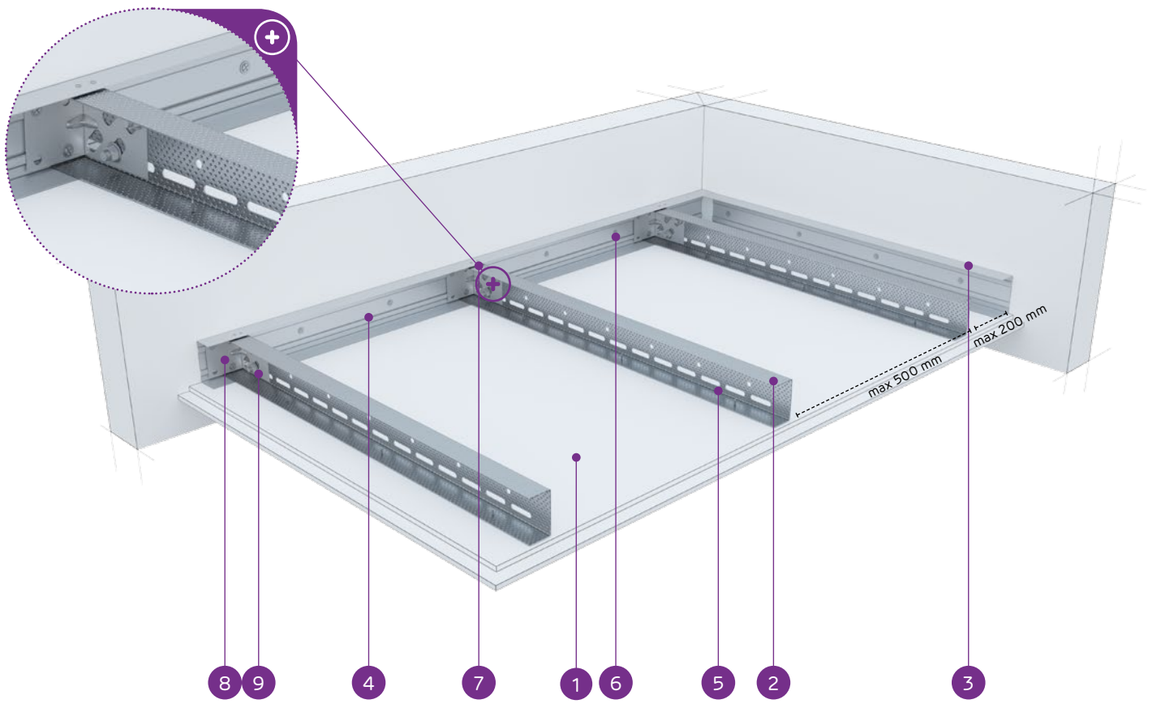

MATERIÁLY:

1. Sadrokartónová doska Nida
2. Nosný profil Nida UAR 50
3. Konštrukčný profil Nida U 50
4. Nosný profil Nida U 50
5. Rýchloskrutka Nida 3,5 x 25 mm
6. Oceľový kotviaci prvok s oceľovou podložkou
7. Nit
8. Uholník do profilu Nida UA
9. Skrutka M8 typ FLAT HEAD® so zúbkovanou maticou

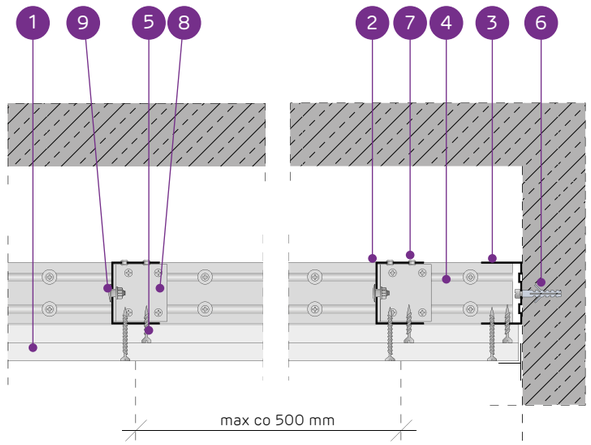

SYSTÉM SAMONOSNÝCH PODHĽADOV NA PROFILOCH NIDA UAR50

TECHNICKÉ PARAMETRE

Typ systému Nida Strop	Konštrukcia roštu				Opláštenie sadrokartónom		Minimálna výška zavesenia	Hmotnosť výstavby 1 m²	Trieda požiarnej odolnosti [1]	Maximálne rozpätie stropnej výstavby [2]	Špeciálny systém
	Typ nosného profilu Nida	Typ okrajového nosného profilu Nida	Typ okrajového konštrukčného profilu Nida	Maximálny rozstup nosných profilov Nida UAR50							
				[mm]	Nida	Hrúbka	[mm]	kg	[min]	[mm]	
UAR50/U50/500-25/Expert	UAR50	U50	U50	500	Expert	2x12,5	85	20,0	-	3290	-
UAR50/U50/500-25/Woda [3]	UAR50	U50	U50	500	Woda	2x12,5	85	22,0	-	2950	-
UAR50/U50/500-25/Ogień+	UAR50	U50	U50	500	Ogień Plus	2x12,5	85	24,0	(R)EI45	2950	-
UAR50/U50/500-25/WodaOgień+	UAR50	U50	U50	500	Woda Ogień Plus	2x12,5	85	24,0	(R)EI45	2950	-
UAR50/U50/500-25/Twarda	UAR50	U50	U50	500	Twarda	2x12,5	85	30,0	(R)EI45	2690	●
UAR50/U50/500-25/Hydro	UAR50	U50	U50	500	Hydro	2x12,5	85	26,0	(R)EI45	2690	●
UAR50/U50/500-30/Ogień+	UAR50	U50	U50	500	Ogień Plus	2x15,0	90	31,0	(R)EI60	2490	-
UAR50/U50/500-30/Twarda	UAR50	U50	U50	500	Twarda	2x15,0	90	35,0	(R)EI60	2490	●
UAR50/U50/500-30/Hydro	UAR50	U50	U50	500	Hydro	2x15,0	90	31,0	(R)EI60	2490	●

[1] Požiarna klasifikácia LBO-458-K/20.
[2] Technické posudky ITB 1060/12/R33NK.
[3] V interiéroch s relatívnou vlhkosťou vzduch do 85% (do 10 hodín) použiť dosku Nida Woda, ale v zónach vystavených intenzívnemu pôsobeniu vody odporúčame použiť sadrové dosky s vláknami Nida Hydro (vodorovné a zvislé roviny okolo vane, sprchy atď.)

SPOTREBA MATERIÁLOV NA 1 M² STROPNEJ VÝSTAVBY V SYSTÉME NIDA STROP

Názov materiálu	J.m.	Typ systému Nida Strop								
		UAR50/ U50/500-25/ Expert	UAR50/ U50/500-25/ Woda	UAR50/ U50/500-25/ Ogień+	UAR50/ U50/500-25/ WodaOgień+	UAR50/ U50/500-25/ Twarda	UAR50/ U50/500-25/ Hydro	UAR50/ U50/500-30/ Ogień+	UAR50/ U50/500-30/ Twarda	UAR50/ U50/500-30/ Hydro
		Spotreba materiálu na 1 m²								
Doska Nida Expert 12,5 mm	m²	2,0	-	-	-	-	-	-	-	-
Doska Nida Woda 12,5 mm	m²	-	2,0	-	-	-	-	-	-	-
Doska Nida Ogień Plus 12,5 mm	m²	-	-	2,0	-	-	-	-	-	-
Doska Nida Woda Ogień Plus 12,5 mm	m²	-	-	-	2,0	-	-	-	-	-
Doska Nida Twarda 12,5 mm	m²	-	-	-	-	2,0	-	-	-	-
Doska Nida Hydro 12,5 mm	m²	-	-	-	-	-	2,0	-	-	-
Doska Nida Ogień Plus 15,0 mm	m²	-	-	-	-	-	-	2,0	-	-
Doska Nida Twarda 15,0 mm	m²	-	-	-	-	-	-	-	2,0	-
Doska Nida Hydro 15,0 mm	m²	-	-	-	-	-	-	-	-	2,0
Profil Nida UAR50	bm	2,2	2,2	2,2	2,2	2,2	2,2	2,2	2,2	2,2
Profil Nida U50	bm	0,75	0,75	0,75	0,75	0,75	0,75	0,75	0,75	0,75
Uholník Nida k profiluUAR50	ks.	1,5	1,5	1,5	1,5	1,5	1,5	1,5	1,5	1,5
Skrutka Nida M8 typ FLAT HEAD® so zúbkovanou maticou	ks.	3,0	3,0	3,0	3,0	3,0	3,0	3,0	3,0	3,0
Nity	ks.	2,8	2,8	2,8	2,8	2,8	2,8	2,8	2,8	2,8
Oceľový kotviaci prvok (typ podľa hmotnosti výstavby) [4]	ks.	7,7	7,7	7,7	7,7	7,7	7,7	7,7	7,7	7,7
Rýchloskrutkay Nida 3,5x25 mm [5]	ks.	6,0	6,0	6,0	6,0	-	-	6,0	-	-
Rýchloskrutkay Nida 3,5x35 mm [5]	ks.	18,0	18,0	18,0	18,0	-	-	-	-	-
Rýchloskrutkay Nida 3,5x45 mm [5]	ks.	-	-	-	-	-	-	18,0	-	-
Rýchloskrutkay Nida Twarda 4,2x38 mm [5]	ks.	-	-	-	-	24,0	-	-	6,0	-
Rýchloskrutkay Nida Twarda 4,2x55 mm [5]	ks.	-	-	-	-	-	-	-	18,0	-
Rýchloskrutkay Nida Hydro C5 3,5x25 mm [5]	ks.	-	-	-	-	-	6,0	-	-	6,0
Rýchloskrutkay Nida Hydro C5 3,5x41 mm [5]	ks.	-	-	-	-	-	18,0	-	-	18,0
Výstužná páska Nida	bm	1,4	1,4	1,4	1,4	1,4	1,4	1,4	1,4	1,4
Sadrový tmel Nida Start	kg	0,6	0,6	0,6	0,6	-	-	0,6	-	-
Sadrový tmel Nida Finish	kg	0,1	0,1	0,1	0,1	-	-	0,1	-	-
Hotová špachťovacia hmota Nida Hydromix [6]	kg	-	-	-	-	0,7	0,7	-	0,7	0,7

[4] Typ a počet kotviacich prvkov zvoľte podľa schémy uvedenej v technickom posudku ITB Samonosné podhľady: ITB 1060/12/R33NK.
[5] Na plech sa odporúča používať skrutky 2 mm.
[6] V prípade sadro-trieskových dosiek s vláknami Nida Twarda možno ako alternatívu použiť sadrový tmel Nida Max.
Normy spotreby nezahrňujú straty materiálu.

nida Strop

Trieda požiarnej odolnosti:	Maximálne rozpätie výstavby:	Minimálna výška zavesenia:	Hmotnosť 1 m² výstavby:	Číslo súvisiaceho dokladu:
(R)EI60 (R)EI90 (R)EI120	2490 mm	97,5 mm	35,0-67,0 kg	EN13964:2014-05

Vyhlásenie o úžitkových vlastnostiach:
DoP/Ceiling System/0053/15.11.2016

SYSTÉMY:

UAR50/U50/500-37,5; UAR50/U50/500-40; UAR50/U50/500-55; UAR50/U50/500-60

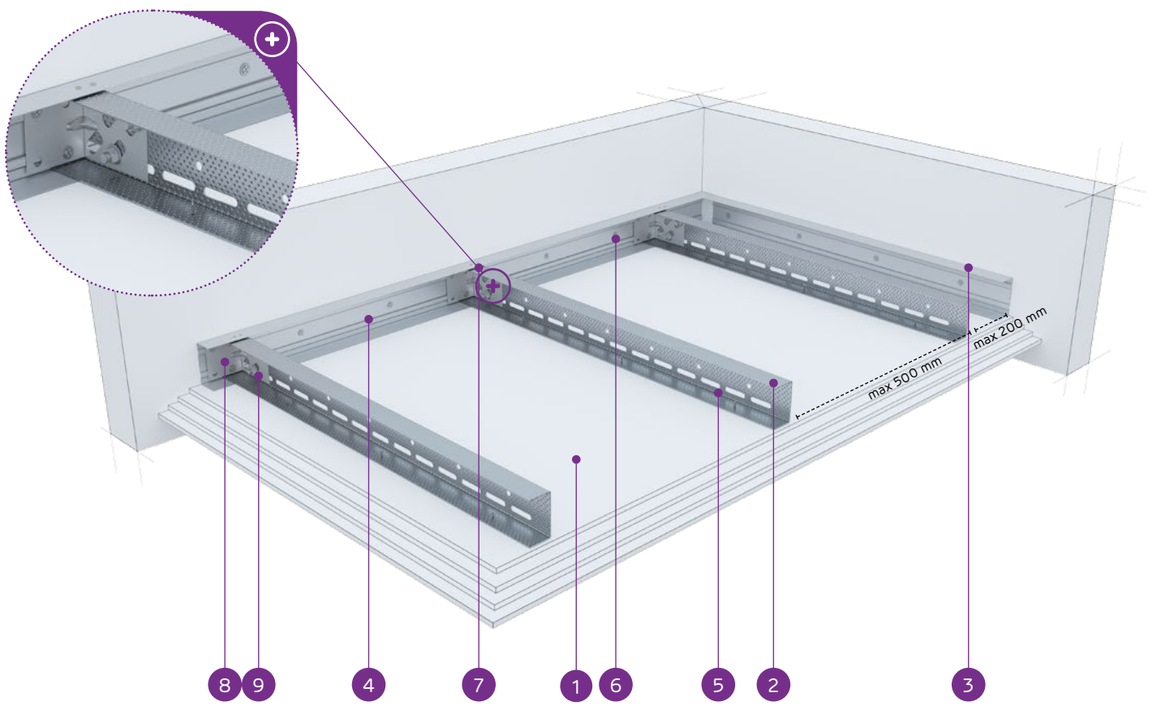

MATERIÁLY:

1. Sadrokartónová doska Nida
2. Nosný profil Nida UAR 50
3. Konštrukčný profil Nida U 50
4. Nosný profil Nida U 50
5. Rýchloskrutka Nida 3,5 x 25 mm
6. Oceľový kotviaci prvok s oceľovou podložkou
7. Nit
8. Uholník do profilu Nida UA
9. Skrutka M8 typ FLAT HEAD® so zúbkovanou maticou

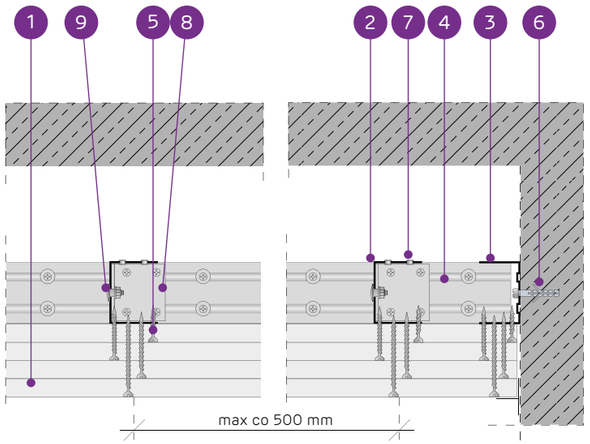

SYSTÉM SAMONOSNÝCH PODHĽADOV NA PROFILOCH NIDA UAR50

TECHNICKÉ PARAMETRE

Typ systému Nida Strop	Konštrukcia roštu				Opláštenie sadrokartónom		Minimálna výška zavesenia	Hmotnosť výstavby 1 m²	Trieda požiarnej odolnosti [1]	Maximálne rozpätie stropnej výstavby [2]	Špeciálny systém
	Typ nosného profilu Nida	Typ okrajového nosného profilu Nida	Typ okrajového konštrukčného profilu Nida	Maximálny rozstup nosných profilov Nida UAR50	Nida	Hrúbka					
				[mm]			[mm]	kg	[min]	[mm]	
UAR50/U50/500-37,5/Ogień+	UAR50	U50	U50	500	Ogień Plus	3x12,5	97,5	35,0	(R)EI60	2490	-
UAR50/U50/500-37,5/WodaOgień+	UAR50	U50	U50	500	Woda Ogień Plus	3x12,5	97,5	35,0	(R)EI60	2490	-
UAR50/U50/500-37,5/Twarda	UAR50	U50	U50	500	Twarda	3x12,5	97,5	43,0	(R)EI60	2200	●
UAR50/U50/500-37,5/Hydro	UAR50	U50	U50	500	Hydro	3x12,5	97,5	37,0	(R)EI60	2330	●
UAR50/U50/500-40/Ogień+	UAR50	U50	U50	500	Ogień Plus	2x12,5+15,0	100	38,0	(R)EI90	2330	-
UAR50/U50/500-40/Twarda	UAR50	U50	U50	500	Twarda	2x12,5+15,0	100	46,0	(R)EI90	2080	●
UAR50/U50/500-40/Hydro	UAR50	U50	U50	500	Hydro	2x12,5+15,0	100	40,0	(R)EI90	2330	●
UAR50/U50/500-55/Ogień+	UAR50	U50	U50	500	Ogień Plus	2x12,5+2x15,0	115	52,0	(R)EI120	1990	-
UAR50/U50/500-55/Twarda	UAR50	U50	U50	500	Twarda	2x12,5+2x15,0	115	61,5	(R)EI120	1830	●
UAR50/U50/500-55/Hydro	UAR50	U50	U50	500	Hydro	2x12,5+2x15,0	115	53,5	(R)EI120	1990	●
UAR50/U50/500-60/Ogień+	UAR50	U50	U50	500	Ogień Plus	4x15,0	120	59,0	(R)EI120	1900	-
UAR50/U50/500-60/Twarda	UAR50	U50	U50	500	Twarda	4x15,0	120	67,0	(R)EI120	1760	●
UAR50/U50/500-60/Hydro	UAR50	U50	U50	500	Hydro	4x15,0	120	59,0	(R)EI120	1900	●

[1] Požiarna klasifikácia LBO-458-K/20.
[2] Technické posudky ITB 1060/12/R33NK.

SPOTREBA MATERIÁLOV NA 1 M² STROPNEJ VÝSTAVBY V SYSTÉME NIDA STROP

Názov materiálu	J.m.	Typ systému Nida Strop												
		UAR50/U50/500-37,5/Ogień+	UAR50/U50/500-37,5/WodaOgień+	UAR50/U50/500-37,5/Twarda	UAR50/U50/500-37,5/Hydro	UAR50/U50/500-40/Ogień+	UAR50/U50/500-40/Twarda	UAR50/U50/500-40/Hydro	UAR50/U50/500-55/Ogień+	UAR50/U50/500-55/Twarda	UAR50/U50/500-55/Hydro	UAR50/U50/500-60/Ogień+	UAR50/U50/500-60/Twarda	UAR50/U50/500-60/Hydro
		Spotreba materiálu na 1 m²												
Doska Nida Ogień Plus 12,5 mm	m²	3,0	-	-	-	2,0	-	-	2,0	-	-	-	-	-
Doska Nida Woda Ogień Plus 12,5 mm	m²	-	3,0	-	-	-	-	-	-	-	-	-	-	-
Doska Nida Twarda 12,5 mm	m²	-	-	3,0	-	-	2,0	-	-	2,0	-	-	-	-
Doska Nida Hydro 12,5 mm	m²	-	-	-	3,0	-	-	2,0	-	-	2,0	-	-	-
Doska Nida Ogień Plus 15,0 mm	m²	-	-	-	-	1,0	-	-	2,0	-	-	4,0	-	-
Doska Nida Twarda 15,0 mm	m²	-	-	-	-	-	1,0	-	-	2,0	-	-	4,0	-
Doska Nida Hydro 15,0 mm	m²	-	-	-	-	-	-	1,0	-	-	2,0	-	-	4,0
Profil Nida UAR50	bm	2,2	2,2	2,2	2,2	2,2	2,2	2,2	2,2	2,2	2,2	2,2	2,2	2,2
Profil Nida U50	bm	0,75	0,75	0,75	0,75	0,75	0,75	0,75	0,75	0,75	0,75	0,75	0,75	0,75
Uholník Nida k profiluUAR50	ks.	1,5	1,5	1,5	1,5	1,5	1,5	1,5	1,5	1,5	1,5	1,5	1,5	1,5
Skrutka Nida M8 typ FLAT HEAD® so zúbkovanou maticou	ks.	3,0	3,0	3,0	3,0	3,0	3,0	3,0	3,0	3,0	3,0	3,0	3,0	3,0
Nity	ks.	2,8	2,8	2,8	2,8	2,8	2,8	2,8	2,8	2,8	2,8	2,8	2,8	2,8
Oceľový kotviaci prvok (typ podľa hmotnosti výstavby) [3]	ks.	7,7	7,7	7,7	7,7	7,7	7,7	7,7	7,7	7,7	7,7	7,7	7,7	7,7
Rýchloskrutkay Nida 3,5x25 mm [4]	ks.	6,0	6,0	-	-	6,0	-	-	6,0	-	-	6,0	-	-
Rýchloskrutkay Nida 3,5x35 mm [4]	ks.	6,0	6,0	-	-	6,0	-	-	-	-	-	-	-	-
Rýchloskrutkay Nida 3,5x45 mm [4]	ks.	-	-	-	-	-	-	-	6,0	-	-	6,0	-	-
Rýchloskrutkay Nida 3,5x55 mm [4]	ks.	18,0	18,0	-	-	18,0	-	-	6,0	-	-	6,0	-	-
Rýchloskrutkay Nida 4,2x70 mm [4]	ks.	-	-	-	-	-	-	-	18,0	-	-	18,0	-	-
Rýchloskrutkay Nida Twarda 4,2x38 mm [4]	ks.	-	-	12,0	-	-	12,0	-	-	6,0	-	-	6,0	-
Rýchloskrutkay Nida Twarda 4,2x55 mm [4]	ks.	-	-	18,0	-	-	18,0	-	-	12,0	-	-	12,0	-
Rýchloskrutkay Nida Twarda 4,2x70 mm [4]	ks.	-	-	-	-	-	-	-	-	18,0	-	-	18,0	-
Rýchloskrutkay Nida Hydro C5 3,5x25 mm [4]	ks.	-	-	-	6,0	-	-	6,0	-	-	6,0	-	-	6,0
Rýchloskrutkay Nida Hydro C5 3,5x41 mm [4]	ks.	-	-	-	6,0	-	-	6,0	-	-	6,0	-	-	6,0
Rýchloskrutkay Nida Hydro C5 3,5x55 mm [4]	ks.	-	-	-	18,0	-	-	18,0	-	-	6,0	-	-	6,0
Rýchloskrutkay Nida Hydro C5 4,2x70 mm [4]	ks.	-	-	-	-	-	-	-	-	-	18,0	-	-	18,0
Výstužná páska Nida	bm	1,4	1,4	1,4	1,4	1,4	1,4	1,4	1,4	1,4	1,4	1,4	1,4	1,4
Sadrový tmel Nida Start	kg	0,9	0,9	-	-	0,9	-	-	1,2	-	-	1,2	-	-
Sadrový tmel Nida Finish	kg	0,1	0,1	-	-	0,1	-	-	0,1	-	-	0,1	-	-
Hotová špachtľovacia hmota Nida Hydromix [5]	kg	-	-	1,0	1,0	-	1,0	1,0	-	1,3	1,3	-	1,3	1,3

[3] Typ a počet kotviacich prvkov zvoľte podľa schémy uvedenej v technickom posudku ITB Samonosné podhľady: ITB 1060/12/R33NK.
[4] Na plech sa odporúča používať skrutky 2 mm.
[5] V prípade sadro-trieskových dosiek s vláknami Nida Twarda možno ako alternatívu použiť sadrový tmel Nida Max.
Normy spotreby nezahrňujú straty materiálu.

nida Strop

Trieda požiarnej odolnosti:	Maximálne rozpätie výstavby:	Minimálna výška zavesenia:	Hmotnosť 1 m² výstavby:	Číslo súvisiaceho dokladu:
(R)EI15 (R)EI30	5370 mm	97,5 mm	13,0-20,0 kg	EN13964:2014-05

Vyhlásenie o úžitkových vlastnostiach:
DoP/Ceiling System/0055/15.11.2016

SYSTÉMY:

UAR75/U75/500-12,5; UAR75/U75/500-15; UAR75/U75/500-18

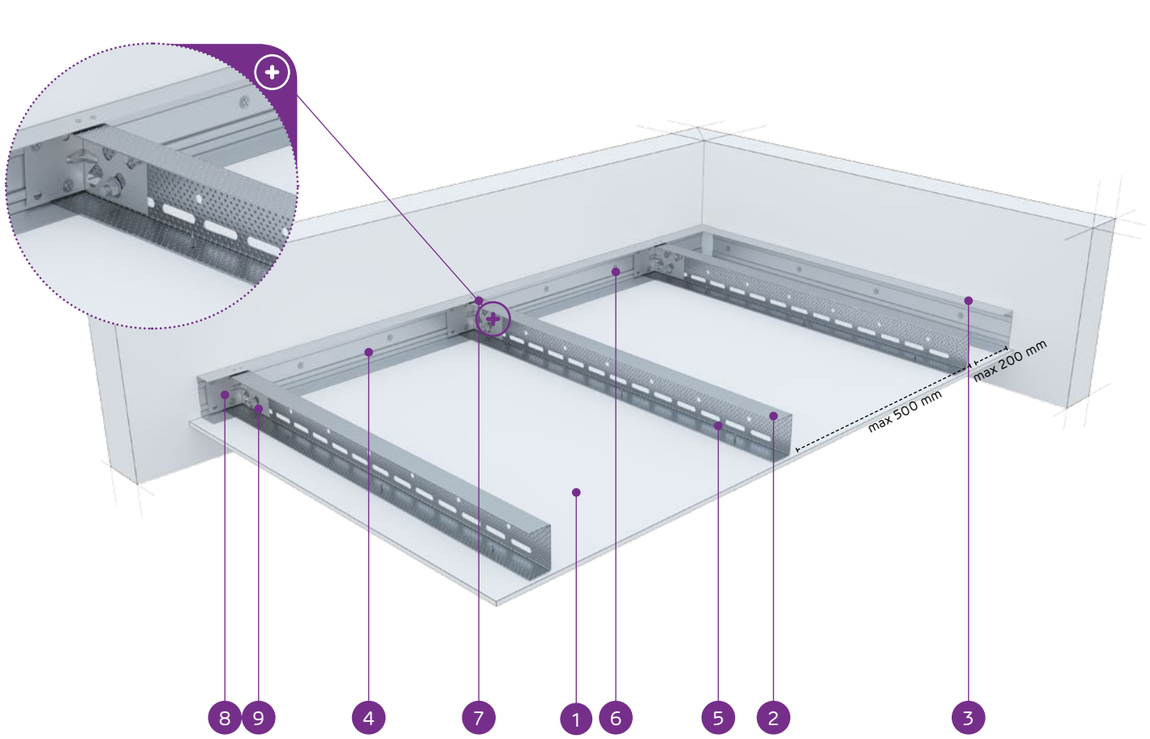

MATERIÁLY:

1. Sadrokartónová doska Nida
2. Nosný profil Nida UAR 75
3. Konštrukčný profil Nida U 75
4. Nosný profil Nida U 75
5. Rýchloskrutka Nida 3,5 x 25 mm
6. Oceľový kotviaci prvok s oceľovou podložkou
7. Nit
8. Uholník do profilu Nida UA
9. Skrutka M8 typ FLAT HEAD® so zúbkovanou maticou

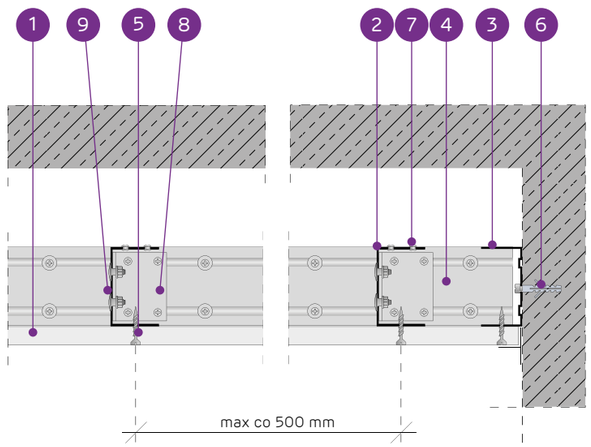

SYSTÉM SAMONOSNÝCH PODHĽADOV NA PROFILOCH NIDA UAR75

TECHNICKÉ PARAMETRE

Typ systému Nida Strop	Konštrukcia roštu				Opláštenie sadrokartónom		Minimálna výška zavesenia	Hmotnosť výstavby 1 m²	Trieda požiarnej odolnosti[1]	Maximálne rozpätie stropnej výstavby[2]	Špeciálny systém
	Typ nosného profilu Nida	Typ okrajového nosného profilu Nida	Typ okrajového konštrukčného profilu Nida	Maximálny rozstup nosných profilov Nida UAR75							
				[mm]	Nida	Hrúbka	[mm]	kg	[min]	[mm]	
UAR75/U75/500-12,5/Expert	UAR75	U75	U75	500	Expert	12,5	97,5	13,0	-	5370	-
UAR75/U75/500-12,5/Woda[3]	UAR75	U75	U75	500	Woda	12,5	97,5	14,0	-	5370	-
UAR75/U75/500-12,5/Ogień+	UAR75	U75	U75	500	Ogień Plus	12,5	97,5	15,0	(R)EI15	5370	-
UAR75/U75/500-12,5/WodaOgień+	UAR75	U75	U75	500	Woda Ogień Plus	12,5	97,5	15,0	(R)EI15	5370	-
UAR75/U75/500-12,5/Twarda	UAR75	U75	U75	500	Twarda	12,5	97,5	18,0	(R)EI15	4650	●
UAR75/U75/500-12,5/Hydro	UAR75	U75	U75	500	Hydro	12,5	97,5	16,0	(R)EI15	4650	●
UAR75/U75/500-15/Ogień+	UAR75	U75	U75	500	Ogień Plus	15,0	100	18,0	(R)EI15	4650	-
UAR75/U75/500-15/Twarda	UAR75	U75	U75	500	Twarda	15,0	100	20,0	(R)EI15	4650	●
UAR75/U75/500-15/Hydro	UAR75	U75	U75	500	Hydro	15,0	100	18,0	(R)EI15	4650	●
UAR75/U75/500-18/Ogień+	UAR75	U75	U75	500	Ogień Plus	18,0	103	19,0	(R)EI30	4650	-

[1] Požiarna klasifikácia LBO-458-K/20.
[2] Technické posudky ITB 1060/12/R33NK.
[3] V interiéroch s relatívnou vlhkosťou vzduch do 85% (do 10 hodín) použiť dosku Nida Woda, ale v zónach vystavených intenzívnemu pôsobeniu vody odporúčame použiť sadrové dosky s vláknami Nida Hydro (vodorovné a zvislé roviny okolo vane, sprchy atď.)

SPOTREBA MATERIÁLOV NA 1 M² STROPNEJ VÝSTAVBY V SYSTÉME NIDA STROP

Názov materiálu	J.m.	Typ systému Nida Strop									
		UAR75/ U75/500-12,5/Expert	UAR75/ U75/500-12,5/ Woda	UAR75/ U75/500-12,5/Ogień+	UAR75/ U75/500-12,5/ WodaOgień+	UAR75/ U75/500-12,5/Twarda	UAR75/ U75/500-12,5/Hydro	UAR75/ U75/500-15/ Ogień+	UAR75/ U75/500-15/ Twarda	UAR75/ U75/500-15/ Hydro	UAR75/ U75/500-18/ Ogień+
		Spotreba materiálu na 1 m²									
Doska Nida Expert 12,5 mm	m²	1,0	-	-	-	-	-	-	-	-	-
Doska Nida Woda 12,5 mm	m²	-	1,0	-	-	-	-	-	-	-	-
Doska Nida Ogień Plus 12,5 mm	m²	-	-	1,0	-	-	-	-	-	-	-
Doska Nida Woda Ogień Plus 12,5 mm	m²	-	-	-	1,0	-	-	-	-	-	-
Doska Nida Twarda 12,5 mm	m²	-	-	-	-	1,0	-	-	-	-	-
Doska Nida Hydro 12,5 mm	m²	-	-	-	-	-	1,0	-	-	-	-
Doska Nida Ogień Plus 15,0 mm	m²	-	-	-	-	-	-	1,0	-	-	-
Doska Nida Twarda 15,0 mm	m²	-	-	-	-	-	-	-	1,0	-	-
Doska Nida Hydro 15,0 mm	m²	-	-	-	-	-	-	-	-	1,0	-
Doska Nida Ogień Plus 18,0 mm	m²	-	-	-	-	-	-	-	-	-	1,0
Profil Nida UAR75	bm	2,2	2,2	2,2	2,2	2,2	2,2	2,2	2,2	2,2	2,2
Profil Nida U75	bm	0,75	0,75	0,75	0,75	0,75	0,75	0,75	0,75	0,75	0,75
Uholník Nida k profiluUAR75	ks.	1,5	1,5	1,5	1,5	1,5	1,5	1,5	1,5	1,5	1,5
Skrutka Nida M8 typ FLAT HEAD® so zúbkovanou maticou	ks.	3,0	3,0	3,0	3,0	3,0	3,0	3,0	3,0	3,0	3,0
Nity	ks.	2,8	2,8	2,8	2,8	2,8	2,8	2,8	2,8	2,8	2,8
Oceľový kotviaci prvok (typ podľa hmotnosti výstavby)[4]	ks.	7,7	7,7	7,7	7,7	7,7	7,7	7,7	7,7	7,7	7,7
Rýchloskrutkay Nida 3,5x25 mm[5]	ks.	18,0	18,0	18,0	18,0	-	-	18,0	-	-	-
Rýchloskrutkay Nida 3,5x35 mm[5]	ks.	-	-	-	-	-	-	-	-	-	18,0
Rýchloskrutkay Nida Twarda 4,2x38 mm[5]	ks.	-	-	-	-	18,0	-	-	18,0	-	-
Rýchloskrutkay Nida Hydro C5 3,5x25 mm[5]	ks.	-	-	-	-	-	18,0	-	-	18,0	-
Výstužná páska Nida	bm	1,4	1,4	1,4	1,4	1,4	1,4	1,4	1,4	1,4	1,4
Sadrový tmel Nida Start	kg	0,3	0,3	0,3	0,3	-	-	0,3	-	-	0,3
Sadrový tmel Nida Finish	kg	0,1	0,1	0,1	0,1	-	-	0,1	-	-	0,1
Hotová špachťovacia hmota Nida Hydromix[6]	kg	-	-	-	-	0,4	0,4	-	0,4	0,4	-

[4] Typ a počet kotviacich prvkov zvoľte podľa schémy uvedenej v technickom posudku ITB Samonosné podhľady: ITB 1060/12/R33NK.
[5] Na plech sa odporúča používať skrutky 2 mm.
[6] V prípade sadro-trieskových dosiek s vláknami Nida Twarda možno ako alternatívu použiť sadrový tmel Nida Max.
Normy spotreby nezahrňujú straty materiálu.

PRVÉ SYSTÉMY SUCHEJ VÝSTAVBY NA TRHU S OZNAČENÍM CE

Navštívte náš kanál
Siniat Nida
YouTube

nida Strop

Trieda požiarnej odolnosti:	Maximálne rozpätie výstavby:	Minimálna výška zavesenia:	Hmotnosť 1 m² výstavby:	Číslo súvisiaceho dokladu:
(R)EI45 (R)EI60	4120 mm	110 mm	21,0-36,0 kg	EN13964:2014-05

Vyhlásenie o úžitkových vlastnostiach:
DoP/Ceiling System/0055/15.11.2016

SYSTÉMY:

UAR75/U75/500-25; UAR75/U75/500-30

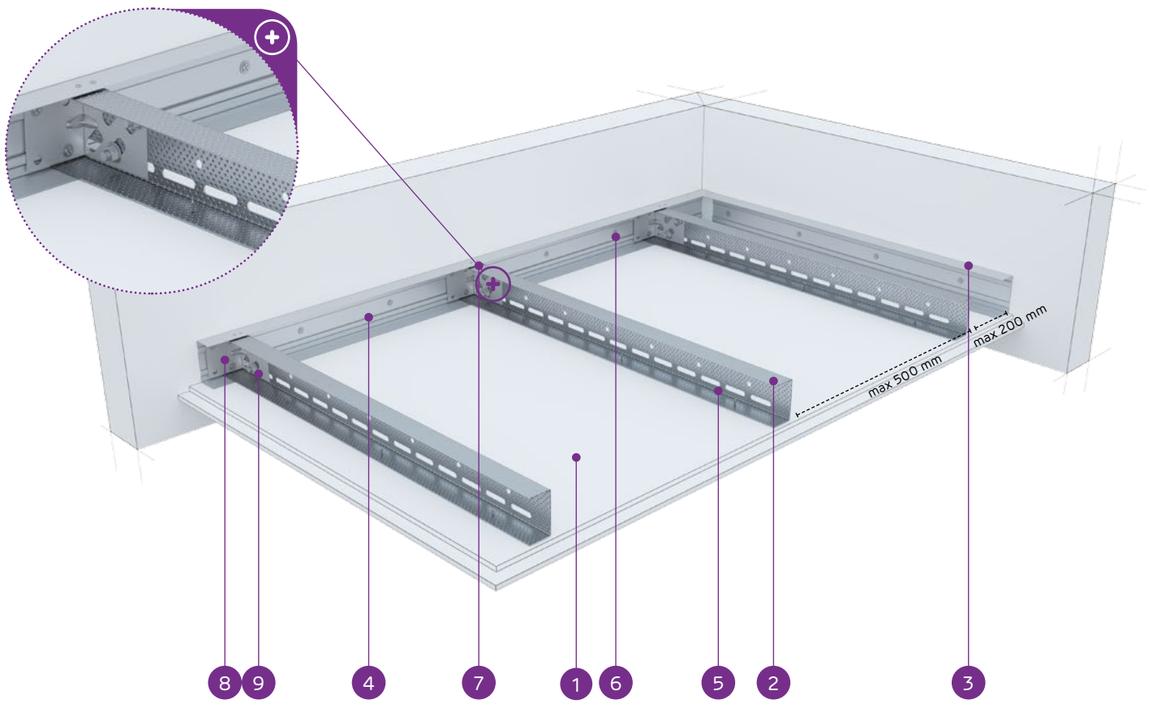

MATERIÁLY:

1. Sadrokartónová doska Nida
2. Nosný profil Nida UAR 75
3. Konštrukčný profil Nida U 75
4. Nosný profil Nida U 75
5. Rýchloskrutka Nida 3,5 x 25 mm
6. Oceľový kotviaci prvok s oceľovou podložkou
7. Nit
8. Uholník do profilu Nida UA
9. Skrutka M8 typ FLAT HEAD® so zúbkovanou maticou

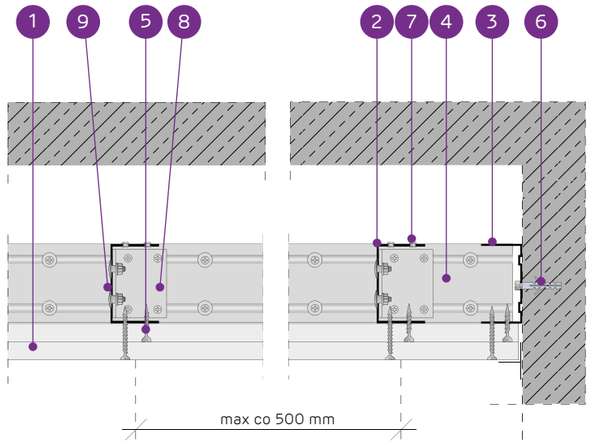

SYSTÉM SAMONOSNÝCH PODHĽADOV NA PROFILOCH NIDA UAR75

TECHNICKÉ PARAMETRE

Typ systému Nida Strop	Konštrukcia roštu				Opláštenie sadrokartónom		Minimálna výška zavesenia	Hmotnosť výstavby 1 m²	Trieda požiarnej odolnosti[1]	Maximálne rozpätie stropnej výstavby[2]	Špeciálny systém
	Typ nosného profilu Nida	Typ okrajového nosného profilu Nida	Typ okrajového konštrukčného profilu Nida	Maximálny rozstup nosných profilov Nida UAR75							
				[mm]	Nida	Hrúbka	[mm]	kg	[min]	[mm]	
UAR75/U75/500-25/Expert	UAR75	U75	U75	500	Expert	2x12,5	110	21,0	-	4120	-
UAR75/U75/500-25/Woda[3]	UAR75	U75	U75	500	Woda	2x12,5	110	23,0	-	4120	-
UAR75/U75/500-25/Ogień+	UAR75	U75	U75	500	Ogień Plus	2x12,5	110	25,0	(R)EI45	4120	-
UAR75/U75/500-25/WodaOgień+	UAR75	U75	U75	500	Woda Ogień Plus	2x12,5	110	25,0	(R)EI45	4120	-
UAR75/U75/500-25/Twarda	UAR75	U75	U75	500	Twarda	2x12,5	110	31,0	(R)EI45	3480	●
UAR75/U75/500-25/Hydro	UAR75	U75	U75	500	Hydro	2x12,5	110	27,0	(R)EI45	3760	●
UAR75/U75/500-30/Ogień+	UAR75	U75	U75	500	Ogień Plus	2x15,0	115	32,0	(R)EI60	3480	-
UAR75/U75/500-30/Twarda	UAR75	U75	U75	500	Twarda	2x15,0	115	36,0	(R)EI60	3260	●
UAR75/U75/500-30/Hydro	UAR75	U75	U75	500	Hydro	2x15,0	115	32,0	(R)EI60	3480	●

[1] Požiarna klasifikácia LBO-458-K/20.
[2] Technické posudky ITB 1060/12/R33NK.
[3] V interiéroch s relatívnou vlhkosťou vzduch do 85% (do 10 hodín) použiť dosku Nida Woda, ale v zónach vystavených intenzívnemu pôsobeniu vody odporúčame použiť sadrové dosky s vláknami Nida Hydro (vodorovné a zvislé roviny okolo vane, sprchy atď.)

SPOTREBA MATERIÁLOV NA 1 M² STROPNEJ VÝSTAVBY V SYSTÉME NIDA STROP

Názov materiálu	J.m.	Typ systému Nida Strop								
		UAR75/ U75/500-25/ Expert	UAR75/ U75/500-25/ Woda	UAR75/ U75/500-25/ Ogień+	UAR75/ U75/500-25/ WodaOgień+	UAR75/ U75/500-25/ Twarda	UAR75/ U75/500-25/ Hydro	UAR75/ U75/500-30/ Ogień+	UAR75/ U75/500-30/ Twarda	UAR75/ U75/500-30/ Hydro
		Spotreba materiálu na 1 m²								
Doska Nida Expert 12,5 mm	m²	2,0	-	-	-	-	-	-	-	-
Doska Nida Woda 12,5 mm	m²	-	2,0	-	-	-	-	-	-	-
Doska Nida Ogień Plus 12,5 mm	m²	-	-	2,0	-	-	-	-	-	-
Doska Nida Woda Ogień Plus 12,5 mm	m²	-	-	-	2,0	-	-	-	-	-
Doska Nida Twarda 12,5 mm	m²	-	-	-	-	2,0	-	-	-	-
Doska Nida Hydro 12,5 mm	m²	-	-	-	-	-	2,0	-	-	-
Doska Nida Ogień Plus 15,0 mm	m²	-	-	-	-	-	-	2,0	-	-
Doska Nida Twarda 15,0 mm	m²	-	-	-	-	-	-	-	2,0	-
Doska Nida Hydro 15,0 mm	m²	-	-	-	-	-	-	-	-	2,0
Profil Nida UAR75	bm	2,2	2,2	2,2	2,2	2,2	2,2	2,2	2,2	2,2
Profil Nida U75	bm	0,75	0,75	0,75	0,75	0,75	0,75	0,75	0,75	0,75
Uholník Nida k profiluUAR75	ks.	1,5	1,5	1,5	1,5	1,5	1,5	1,5	1,5	1,5
Skrutka Nida M8 typ FLAT HEAD® so zúbkovanou maticou	ks.	3,0	3,0	3,0	3,0	3,0	3,0	3,0	3,0	3,0
Nity	ks.	2,8	2,8	2,8	2,8	2,8	2,8	2,8	2,8	2,8
Oceľový kotviaci prvok (typ podľa hmotnosti výstavby) [4]	ks.	7,7	7,7	7,7	7,7	7,7	7,7	7,7	7,7	7,7
Rýchloskrutkay Nida 3,5x25 mm [5]	ks.	6,0	6,0	6,0	6,0	-	-	6,0	-	-
Rýchloskrutkay Nida 3,5x35 mm [5]	ks.	18,0	18,0	18,0	18,0	-	-	-	-	-
Rýchloskrutkay Nida 3,5x45 mm [5]	ks.	-	-	-	-	-	-	18,0	-	-
Rýchloskrutkay Nida Twarda 4,2x38 mm [5]	ks.	-	-	-	-	24,0	-	-	6,0	-
Rýchloskrutkay Nida Twarda 4,2x55 mm [5]	ks.	-	-	-	-	-	-	-	18,0	-
Rýchloskrutkay Nida Hydro C5 3,5x25 mm [5]	ks.	-	-	-	-	-	6,0	-	-	6,0
Rýchloskrutkay Nida Hydro C5 3,5x41 mm [5]	ks.	-	-	-	-	-	18,0	-	-	18,0
Výstužná páska Nida	bm	1,4	1,4	1,4	1,4	1,4	1,4	1,4	1,4	1,4
Sadrový tmel Nida Start	kg	0,6	0,6	0,6	0,6	-	-	0,6	-	-
Sadrový tmel Nida Finish	kg	0,1	0,1	0,1	0,1	-	-	0,1	-	-
Hotová špachtľovacia hmota Nida Hydromix [6]	kg	-	-	-	-	0,7	0,7	-	0,7	0,7

[4] Typ a počet kotviacich prvkov zvoľte podľa schémy uvedenej v technickom posudku ITB Samonosné podhľady: ITB 1060/12/R33NK.
[5] Na plech sa odporúča používať skrutky 2 mm.
[6] V prípade sadro-trieskových dosiek s vláknami Nida Twarda možno ako alternatívu použiť sadrový tmel Nida Max.
Normy spotreby nezahrňujú straty materiálu.

PRVÉ SYSTÉMY SUCHEJ VÝSTAVBY NA TRHU S OZNAČENÍM CE

Navštívte náš kanál
Siniat Nida

nida Strop

Trieda požiarnej odolnosti:	Maximálne rozpätie výstavby:	Minimálna výška zavesenia:	Hmotnosť 1 m² výstavby:	Číslo súvisiaceho dokladu:
(R)EI60 (R)EI90 (R)EI120	3480 mm	122,5 mm	35,0-67,0 kg	EN13964:2014-05

Vyhlásenie o úžitkových vlastnostiach:
DoP/Ceiling System/0055/15.11.2016

SYSTÉMY:

UAR75/U75/500-37,5; UAR75/U75/500-40; UAR75/U75/500-55; UAR75/U75/500-60

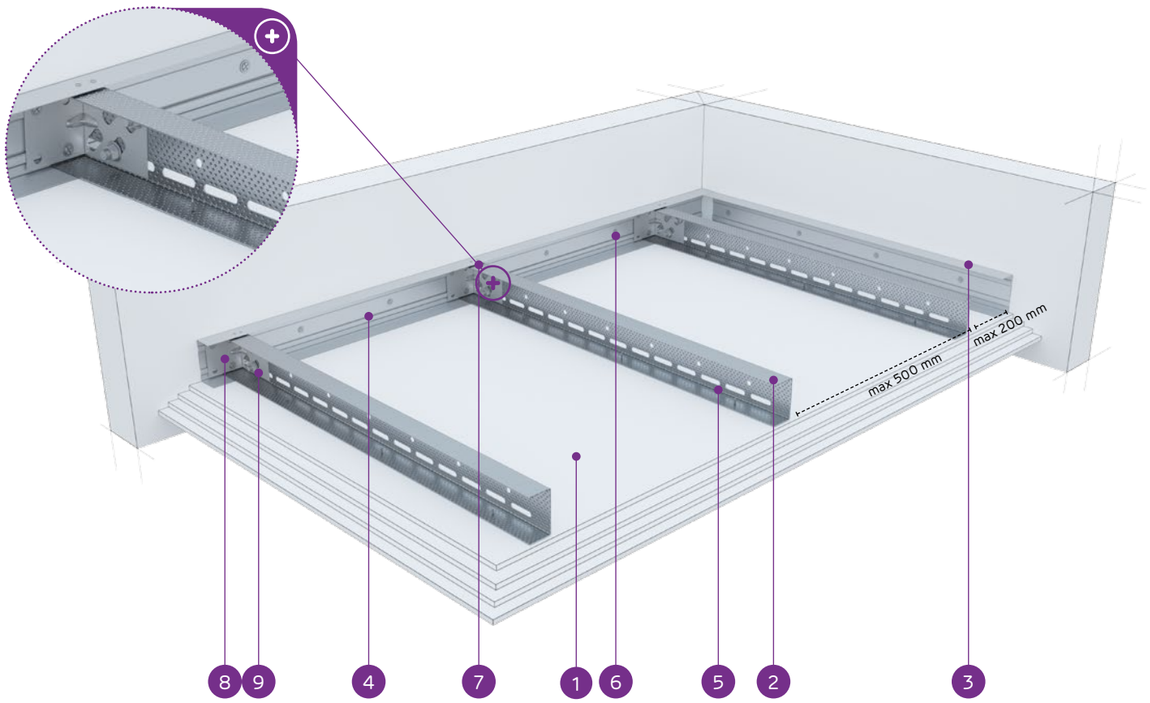

MATERIÁLY:

1. Sadrokartónová doska Nida
2. Nosný profil Nida UAR 75
3. Konštrukčný profil Nida U 75
4. Nosný profil Nida U 75
5. Rýchloskrutka Nida 3,5 x 25 mm
6. Oceľový kotviaci prvok s oceľovou podložkou
7. Nit
8. Uholník do profilu Nida UA
9. Skrutka M8 typ FLAT HEAD® so zúbkovanou maticou

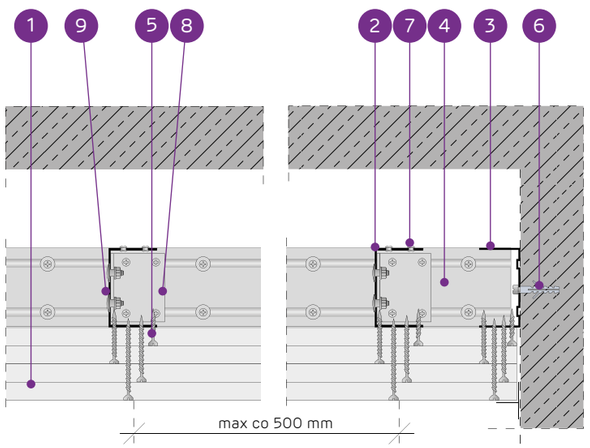

SYSTÉM SAMONOSNÝCH PODHĽADOV NA PROFILOCH NIDA UAR75

TECHNICKÉ PARAMETRE

Typ systému Nida Strop	Konštrukcia roštu: Typ nosného profilu Nida	Konštrukcia roštu: Typ okrajového nosného profilu Nida	Konštrukcia roštu: Typ okrajového konštrukčného profilu Nida	Konštrukcia roštu: Maximálny rozstup nosných profilov Nida UAR75 [mm]	Opláštenie sadrokartónom: Nida	Opláštenie sadrokartónom: Hrúbka	Minimálna výška zavesenia [mm]	Hmotnosť výstavby 1 m² kg	Trieda požiarnej odolnosti [1] [min]	Maximálne rozpätie stropnej výstavby [2] [mm]	Špeciálny systém
UAR75/U75/500-37,5/Ogień+	UAR75	U75	U75	500	Ogień Plus	3x12,5	122,5	35,0	(R)EI60	3480	-
UAR75/U75/500-37,5/WodaOgień+	UAR75	U75	U75	500	Woda Ogień Plus	3x12,5	122,5	35,0	(R)EI60	3480	-
UAR75/U75/500-37,5/Twarda	UAR75	U75	U75	500	Twarda	3x12,5	122,5	44,0	(R)EI60	3070	●
UAR75/U75/500-37,5/Hydro	UAR75	U75	U75	500	Hydro	3x12,5	122,5	38,0	(R)EI60	3260	●
UAR75/U75/500-40/Ogień+	UAR75	U75	U75	500	Ogień Plus	2x12,5+15,0	125	39,0	(R)EI90	3260	-
UAR75/U75/500-40/Twarda	UAR75	U75	U75	500	Twarda	2x12,5+15,0	125	46,0	(R)EI90	2910	●
UAR75/U75/500-40/Hydro	UAR75	U75	U75	500	Hydro	2x12,5+15,0	125	41,0	(R)EI90	3070	●
UAR75/U75/500-55/Ogień+	UAR75	U75	U75	500	Ogień Plus	2x12,5+2x15,0	140	53,0	(R)EI120	2780	-
UAR75/U75/500-55/Twarda	UAR75	U75	U75	500	Twarda	2x12,5+2x15,0	140	62,5	(R)EI120	2560	●
UAR75/U75/500-55/Hydro	UAR75	U75	U75	500	Hydro	2x12,5+2x15,0	140	54,5	(R)EI120	2780	●
UAR75/U75/500-60/Ogień+	UAR75	U75	U75	500	Ogień Plus	4x15,0	145	60,0	(R)EI120	2660	-
UAR75/U75/500-60/Twarda	UAR75	U75	U75	500	Twarda	4x15,0	145	67,0	(R)EI120	2460	●
UAR75/U75/500-60/Hydro	UAR75	U75	U75	500	Hydro	4x15,0	145	60,0	(R)EI120	2660	●

[1] Požiarna klasifikácia LBO-458-K/20.
[2] Technické posudky ITB 1060/12/R33NK.

SPOTREBA MATERIÁLOV NA 1 M² STROPNEJ VÝSTAVBY V SYSTÉME NIDA STROP

Názov materiálu	J.m.	Typ systému Nida Strop: UAR75/U75/500-37,5/Ogień+	UAR75/U75/500-37,5/WodaOgień+	UAR75/U75/500-37,5/Twarda	UAR75/U75/500-37,5/Hydro	UAR75/U75/500-40/Ogień+	UAR75/U75/500-40/Twarda	UAR75/U75/500-40/Hydro	UAR75/U75/500-55/Ogień+	UAR75/U75/500-55/Twarda	UAR75/U75/500-55/Hydro	UAR75/U75/500-60/Ogień+	UAR75/U75/500-60/Twarda	UAR75/U75/500-60/Hydro
		Spotreba materiálu na 1 m²												
Doska Nida Ogień Plus 12,5 mm	m²	3,0	-	-	-	2,0	-	-	2,0	-	-	-	-	-
Doska Nida Woda Ogień Plus 12,5 mm	m²	-	3,0	-	-	-	-	-	-	-	-	-	-	-
Doska Nida Twarda 12,5 mm	m²	-	-	3,0	-	-	2,0	-	-	2,0	-	-	-	-
Doska Nida Hydro 12,5 mm	m²	-	-	-	3,0	-	-	2,0	-	-	2,0	-	-	-
Doska Nida Ogień Plus 15,0 mm	m²	-	-	-	-	1,0	-	-	2,0	-	-	4,0	-	-
Doska Nida Twarda 15,0 mm	m²	-	-	-	-	-	1,0	-	-	2,0	-	-	4,0	-
Doska Nida Hydro 15,0 mm	m²	-	-	-	-	-	-	1,0	-	-	2,0	-	-	4,0
Profil Nida UAR75	bm	2,2	2,2	2,2	2,2	2,2	2,2	2,2	2,2	2,2	2,2	2,2	2,2	2,2
Profil Nida U75	bm	0,75	0,75	0,75	0,75	0,75	0,75	0,75	0,75	0,75	0,75	0,75	0,75	0,75
Uholník Nida k profiluUAR75	ks.	1,5	1,5	1,5	1,5	1,5	1,5	1,5	1,5	1,5	1,5	1,5	1,5	1,5
Skrutka Nida M8 typ FLAT HEAD® so zúbkovanou maticou	ks.	3,0	3,0	3,0	3,0	3,0	3,0	3,0	3,0	3,0	3,0	3,0	3,0	3,0
Nity	ks.	2,8	2,8	2,8	2,8	2,8	2,8	2,8	2,8	2,8	2,8	2,8	2,8	2,8
Oceľový kotviaci prvok (typ podľa hmotnosti výstavby) [3]	ks.	7,7	7,7	7,7	7,7	7,7	7,7	7,7	7,7	7,7	7,7	7,7	7,7	7,7
Rýchloskrutkay Nida 3,5x25 mm [4]	ks.	6,0	6,0	-	-	6,0	-	-	6,0	-	-	6,0	-	-
Rýchloskrutkay Nida 3,5x35 mm [4]	ks.	6,0	6,0	-	-	6,0	-	-	-	-	-	-	-	-
Rýchloskrutkay Nida 3,5x45 mm [4]	ks.	-	-	-	-	-	-	-	6,0	-	-	6,0	-	-
Rýchloskrutkay Nida 3,5x55 mm [4]	ks.	18,0	18,0	-	-	18,0	-	-	6,0	-	-	6,0	-	-
Rýchloskrutkay Nida 4,2x70 mm [4]	ks.	-	-	-	-	-	-	-	18,0	-	-	18,0	-	-
Rýchloskrutkay Nida Twarda 4,2x38 mm [4]	ks.	-	-	12,0	-	-	12,0	-	-	6,0	-	-	6,0	-
Rýchloskrutkay Nida Twarda 4,2x55 mm [4]	ks.	-	-	18,0	-	-	18,0	-	-	12,0	-	-	12,0	-
Rýchloskrutkay Nida Twarda 4,2x70 mm [4]	ks.	-	-	-	-	-	-	-	-	18,0	-	-	18,0	-
Rýchloskrutkay Nida Hydro C5 3,5x25 mm [4]	ks.	-	-	-	6,0	-	-	6,0	-	-	6,0	-	-	6,0
Rýchloskrutkay Nida Hydro C5 3,5x41 mm [4]	ks.	-	-	-	6,0	-	-	6,0	-	-	6,0	-	-	6,0
Rýchloskrutkay Nida Hydro C5 3,5x55 mm [4]	ks.	-	-	-	18,0	-	-	18,0	-	-	6,0	-	-	6,0
Rýchloskrutkay Nida Hydro C5 4,2x70 mm [4]	ks.	-	-	-	-	-	-	-	-	-	18,0	-	-	18,0
Výstužná páska Nida	bm	1,4	1,4	1,4	1,4	1,4	1,4	1,4	1,4	1,4	1,4	1,4	1,4	1,4
Sadrový tmel Nida Start	kg	0,9	0,9	-	-	0,9	-	-	1,2	-	-	1,2	-	-
Sadrový tmel Nida Finish	kg	0,1	0,1	-	-	0,1	-	-	0,1	-	-	0,1	-	-
Hotová špachtľovacia hmota Nida Hydromix [5]	kg	-	-	1,0	1,0	-	1,0	1,0	-	1,3	1,3	-	1,3	1,3

[3] Typ a počet kotviacich prvkov zvoľte podľa schémy uvedenej v technickom posudku ITB Samonosné podhľady: ITB 1060/12/R33NK.
[4] Na plech sa odporúča používať skrutky 2 mm.
[5] V prípade sadro-trieskových dosiek s vláknami Nida Twarda možno ako alternatívu použiť sadrový tmel Nida Max.
Normy spotreby nezahrňujú straty materiálu.

PRVÉ SYSTÉMY SUCHEJ VÝSTAVBY NA TRHU S OZNAČENÍM CE

nida Strop

Trieda požiarnej odolnosti:	Maximálne rozpätie výstavby:	Minimálna výška zavesenia:	Hmotnosť 1 m² výstavby:	Číslo súvisiaceho dokladu:
(R)EI15 (R)EI30	5280 mm	122,5 mm	14,0-21,0 kg	EN13964:2014-05

Vyhlásenie o úžitkových vlastnostiach:
DoP/Ceiling System/0057/15.11.2016

SYSTÉMY:

UAR100/U100/500-12,5; UAR100/U100/500-15; UAR100/U100/500-18

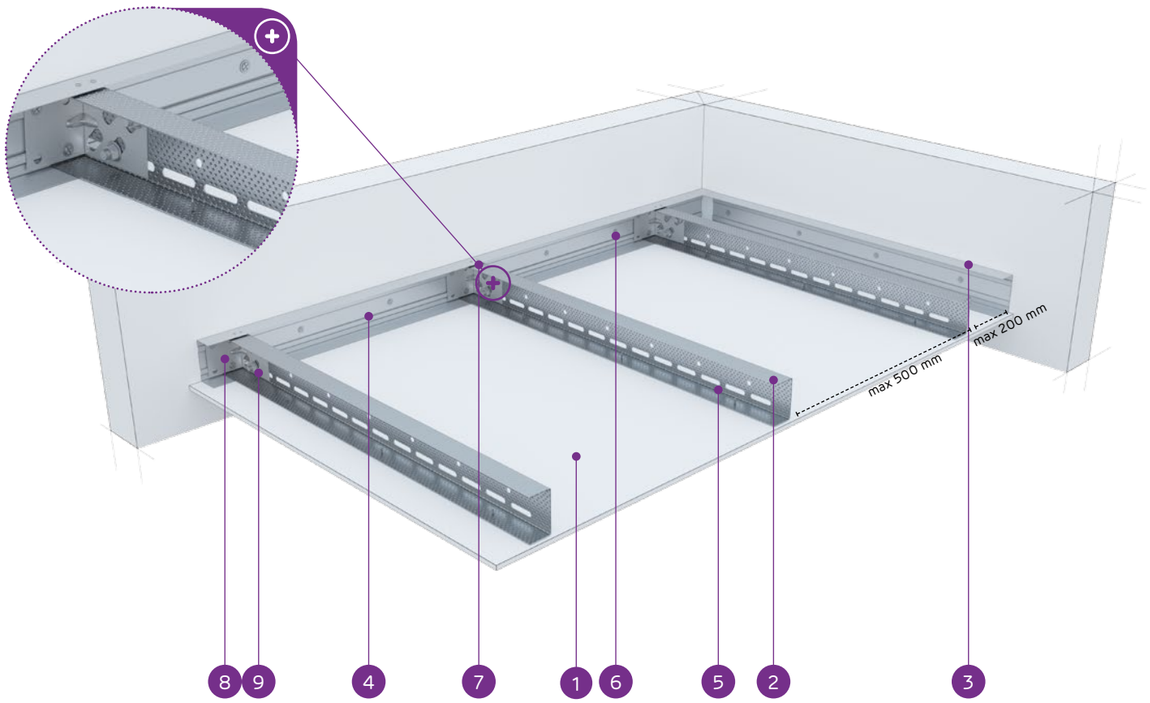

MATERIÁLY:

1. Sadrokartónová doska Nida
2. Nosný profil Nida UAR 100
3. Konštrukčný profil Nida U 100
4. Nosný profil Nida U 100
5. Rýchloskrutka Nida 3,5 x 25 mm
6. Oceľový kotviaci prvok s oceľovou podložkou
7. Nit
8. Uholník do profilu Nida UA
9. Skrutka M8 typ FLAT HEAD® so zúbkovanou maticou

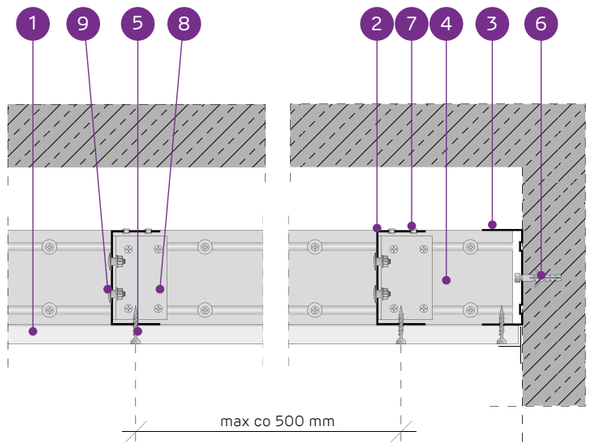

SYSTÉM SAMONOSNÝCH PODHĽADOV NA PROFILOCH NIDA UAR100

TECHNICKÉ PARAMETRE

Typ systému Nida Strop	Konštrukcia roštu				Opláštenie sadrokartónom		Minimálna výška zavesenia	Hmotnosť výstavby 1 m²	Trieda požiarnej odolnosti [1]	Maximálne rozpätie stropnej výstavby [2]	Špeciálny systém
	Typ nosného profilu Nida	Typ okrajového nosného profilu Nida	Typ okrajového konštrukčného profilu Nida	Maximálny rozstup nosných profilov Nida UAR100							
				[mm]	Nida	Hrúbka	[mm]	kg	[min]	[mm]	
UAR100/U100/500-12,5/Expert	UAR100	U100	U100	500	Expert	12,5	122,5	14,0	-	5280	-
UAR100/U100/500-12,5/Woda [3]	UAR100	U100	U100	500	Woda	12,5	122,5	14,0	-	5280	-
UAR100/U100/500-12,5/Ogień+	UAR100	U100	U100	500	Ogień Plus	12,5	122,5	16,0	(R)EI15	4570	-
UAR100/U100/500-12,5/WodaOgień+	UAR100	U100	U100	500	Woda Ogień Plus	12,5	122,5	16,0	(R)EI15	4570	-
UAR100/U100/500-12,5/Twarda	UAR100	U100	U100	500	Twarda	12,5	122,5	18,0	(R)EI15	4570	●
UAR100/U100/500-12,5/Hydro	UAR100	U100	U100	500	Hydro	12,5	122,5	16,0	(R)EI15	4570	●
UAR100/U100/500-15/Ogień+	UAR100	U100	U100	500	Ogień Plus	15,0	125	19,0	(R)EI15	4570	-
UAR100/U100/500-15/Twarda	UAR100	U100	U100	500	Twarda	15,0	125	21,0	(R)EI15	4090	●
UAR100/U100/500-15/Hydro	UAR100	U100	U100	500	Hydro	15,0	125	19,0	(R)EI15	4570	●
UAR100/U100/500-18/Ogień+	UAR100	U100	U100	500	Ogień Plus	18,0	128	20,0	(R)EI30	4570	-

[1] Požiarna klasifikácia LBO-458-K/20.
[2] Technické posudky ITB 1060/12/R33NK.
[3] V interiéroch s relatívnou vlhkosťou vzduch do 85% (do 10 hodín) použiť dosku Nida Woda, ale v zónach vystavených intenzívnemu pôsobeniu vody odporúčame použiť sadrové dosky s vláknami Nida Hydro (vodorovné a zvislé roviny okolo vane, sprchy atď.)

SPOTREBA MATERIÁLOV NA 1 M² STROPNEJ VÝSTAVBY V SYSTÉME NIDA STROP

Názov materiálu	J.m.	Typ systému Nida Strop									
		UAR100/U100/500-12,5/Expert	UAR100/U100/500-12,5/Woda	UAR100/U100/500-12,5/Ogień+	UAR100/U100/500-12,5/WodaOgień+	UAR100/U100/500-12,5/Twarda	UAR100/U100/500-12,5/Hydro	UAR100/U100/500-15/Ogień+	UAR100/U100/500-15/Twarda	UAR100/U100/500-15/Hydro	UAR100/U100/500-18/Ogień+
		Spotreba materiálu na 1 m²									
Doska Nida Expert 12,5 mm	m²	1,0	-	-	-	-	-	-	-	-	-
Doska Nida Woda 12,5 mm	m²	-	1,0	-	-	-	-	-	-	-	-
Doska Nida Ogień Plus 12,5 mm	m²	-	-	1,0	-	-	-	-	-	-	-
Doska Nida Woda Ogień Plus 12,5 mm	m²	-	-	-	1,0	-	-	-	-	-	-
Doska Nida Twarda 12,5 mm	m²	-	-	-	-	1,0	-	-	-	-	-
Doska Nida Hydro 12,5 mm	m²	-	-	-	-	-	1,0	-	-	-	-
Doska Nida Ogień Plus 15,0 mm	m²	-	-	-	-	-	-	1,0	-	-	-
Doska Nida Twarda 15,0 mm	m²	-	-	-	-	-	-	-	1,0	-	-
Doska Nida Hydro 15,0 mm	m²	-	-	-	-	-	-	-	-	1,0	-
Doska Nida Ogień Plus 18,0 mm	m²	-	-	-	-	-	-	-	-	-	1,0
Profil Nida UAR100	bm	2,2	2,2	2,2	2,2	2,2	2,2	2,2	2,2	2,2	2,2
Profil Nida U100	bm	0,75	0,75	0,75	0,75	0,75	0,75	0,75	0,75	0,75	0,75
Uholník Nida k profiluUAR100	ks.	1,5	1,5	1,5	1,5	1,5	1,5	1,5	1,5	1,5	1,5
Skrutka Nida M8 typ FLAT HEAD® so zúbkovanou maticou	ks.	3,0	3,0	3,0	3,0	3,0	3,0	3,0	3,0	3,0	3,0
Nity	ks.	2,8	2,8	2,8	2,8	2,8	2,8	2,8	2,8	2,8	2,8
Oceľový kotviaci prvok (typ podľa hmotnosti výstavby) [4]	ks.	7,7	7,7	7,7	7,7	7,7	7,7	7,7	7,7	7,7	7,7
Rýchloskrutkay Nida 3,5x25 mm [5]	ks.	18,0	18,0	18,0	18,0	-	-	18,0	-	-	-
Rýchloskrutkay Nida 3,5x35 mm [5]	ks.	-	-	-	-	-	-	-	-	-	18,0
Rýchloskrutkay Nida Twarda 4,2x38 mm [5]	ks.	-	-	-	-	18,0	-	-	18,0	-	-
Rýchloskrutkay Nida Hydro C5 3,5x25 mm [5]	ks.	-	-	-	-	-	18,0	-	-	18,0	-
Výstužná páska Nida	bm	1,4	1,4	1,4	1,4	1,4	1,4	1,4	1,4	1,4	1,4
Sadrový tmel Nida Start	kg	0,3	0,3	0,3	0,3	-	-	0,3	-	-	0,3
Sadrový tmel Nida Finish	kg	0,1	0,1	0,1	0,1	-	-	0,1	-	-	0,1
Hotová špachťovacia hmota Nida Hydromix [6]	kg	-	-	-	-	0,4	0,4	-	0,4	0,4	-

[4] Typ a počet kotviacich prvkov zvoľte podľa schémy uvedenej v technickom posudku ITB Samonosné podhľady: ITB 1060/12/R33NK.
[5] Na plech sa odporúča používať skrutky 2 mm.
[6] V prípade sadro-trieskových dosiek s vláknami Nida Twarda možno ako alternatívu použiť sadrový tmel Nida Max.
Normy spotreby nezahrňujú straty materiálu.

nida Strop

Trieda požiarnej odolnosti:	Maximálne rozpätie výstavby:	Minimálna výška zavesenia:	Hmotnosť 1 m² výstavby:	Číslo súvisiaceho dokladu:
(R)EI45 (R)EI60	4830 mm	135 mm	22,0-37,0 kg	EN13964:2014-05

Vyhlásenie o úžitkových vlastnostiach:
DoP/Ceiling System/0057/15.11.2016

SYSTÉMY:

UAR100/U100/500-25; UAR100/U100/500-30

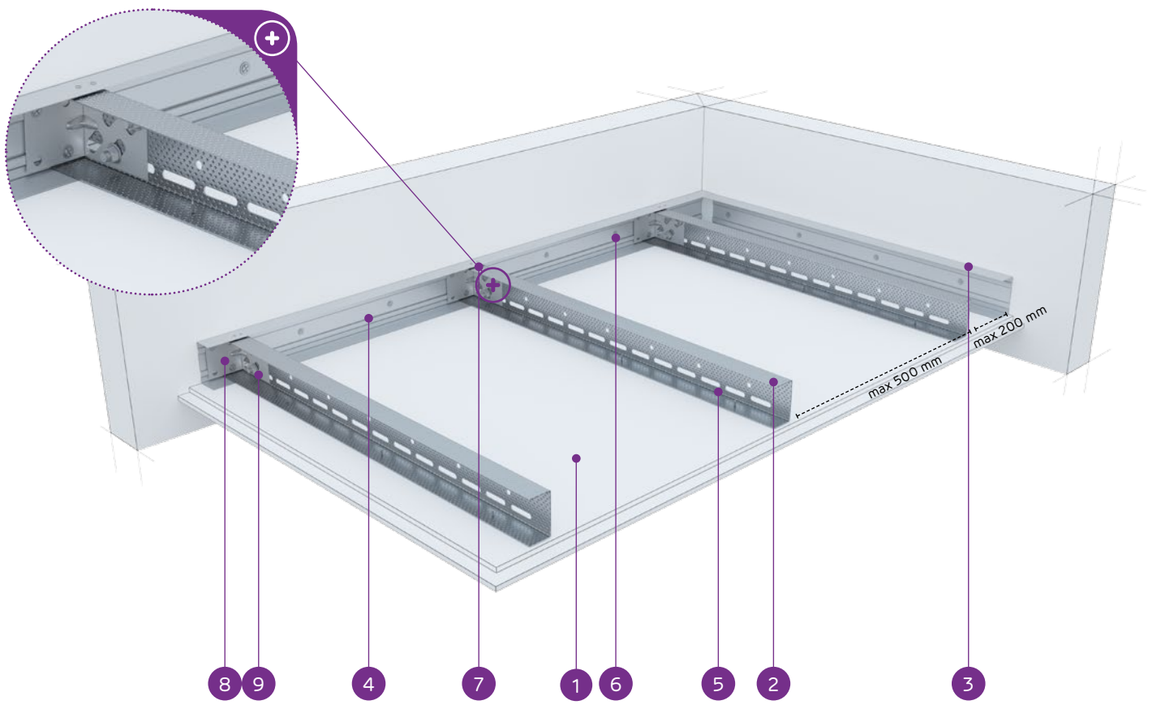

MATERIÁLY:

1. Sadrokartónová doska Nida
2. Nosný profil Nida UAR 100
3. Konštrukčný profil Nida U 100
4. Nosný profil Nida U 100
5. Rýchloskrutka Nida 3,5 x 25 mm
6. Oceľový kotviaci prvok s oceľovou podložkou
7. Nit
8. Uholník do profilu Nida UA
9. Skrutka M8 typ FLAT HEAD® so zúbkovanou maticou

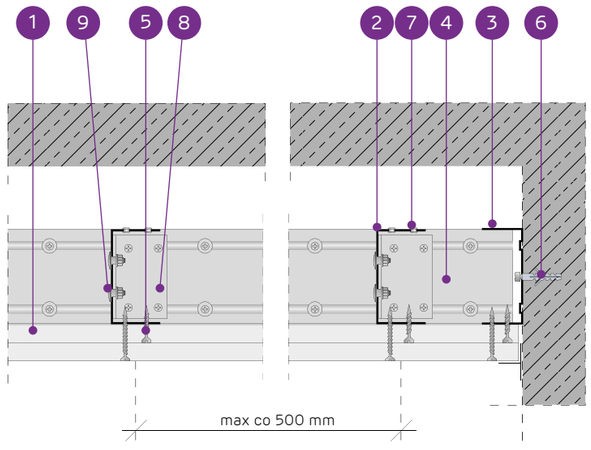

SYSTÉM SAMONOSNÝCH PODHĽADOV NA PROFILOCH NIDA UAR100

TECHNICKÉ PARAMETRE

Typ systému Nida Strop	Konštrukcia roštu				Opláštenie sadrokartónom		Minimálna výška zavesenia	Hmotnosť výstavby 1 m²	Trieda požiarnej odolnosti[1]	Maximálne rozpätie stropnej výstavby[2]	Špeciálny systém
	Typ nosného profilu Nida	Typ okrajového nosného profilu Nida	Typ okrajového konštru-kčného profilu Nida	Maximálny rozstup nosných profilov Nida UAR100							
				[mm]	Nida	Hrúbka	[mm]	kg	[min]	[mm]	
UAR100/U100/500-25/Expert	UAR100	U100	U100	500	Expert	2x12,5	135	22,0	-	4830	-
UAR100/U100/500-25/Woda[3]	UAR100	U100	U100	500	Woda	2x12,5	135	23,0	-	4830	-
UAR100/U100/500-25/Ogień+	UAR100	U100	U100	500	Ogień Plus	2x12,5	135	26,0	(R)EI45	4410	-
UAR100/U100/500-25/WodaOgień+	UAR100	U100	U100	500	Woda Ogień Plus	2x12,5	135	26,0	(R)EI45	4410	-
UAR100/U100/500-25/Twarda	UAR100	U100	U100	500	Twarda	2x12,5	135	31,0	(R)EI45	4090	●
UAR100/U100/500-25/Hydro	UAR100	U100	U100	500	Hydro	2x12,5	135	27,0	(R)EI45	4410	●
UAR100/U100/500-30/Ogień+	UAR100	U100	U100	500	Ogień Plus	2x15,0	140	33,0	(R)EI60	4090	-
UAR100/U100/500-30/Twarda	UAR100	U100	U100	500	Twarda	2x15,0	140	37,0	(R)EI60	3820	●
UAR100/U100/500-30/Hydro	UAR100	U100	U100	500	Hydro	2x15,0	140	33,0	(R)EI60	4090	●

[1] Požiarna klasifikácia LBO-458-K/20.
[2] Technické posudky ITB 1060/12/R33NK.
[3] V interiéroch s relatívnou vlhkosťou vzduch do 85% (do 10 hodín) použiť dosku Nida Woda, ale v zónach vystavených intenzívnemu pôsobeniu vody odporúčame použiť sadrové dosky s vláknami Nida Hydro (vodorovné a zvislé roviny okolo vane, sprchy atď.)

SPOTREBA MATERIÁLOV NA 1 M² STROPNEJ VÝSTAVBY V SYSTÉME NIDA STROP

Názov materiálu	J.m.	Typ systému Nida Strop								
		UAR100/ U100/500-25/ Expert	UAR100/ U100/500-25/ Woda	UAR100/ U100/500-25/ Ogień+	UAR100/ U100/500-25/ WodaOgień+	UAR100/ U100/500-25/ Twarda	UAR100/ U100/500-25/ Hydro	UAR100/ U100/500-30/ Ogień+	UAR100/ U100/500-30/ Twarda	UAR100/ U100/500-30/ Hydro
		Spotreba materiálu na 1 m²								
Doska Nida Expert 12,5 mm	m²	2,0	-	-	-	-	-	-	-	-
Doska Nida Woda 12,5 mm	m²	-	2,0	-	-	-	-	-	-	-
Doska Nida Ogień Plus 12,5 mm	m²	-	-	2,0	-	-	-	-	-	-
Doska Nida Woda Ogień Plus 12,5 mm	m²	-	-	-	2,0	-	-	-	-	-
Doska Nida Twarda 12,5 mm	m²	-	-	-	-	2,0	-	-	-	-
Doska Nida Hydro 12,5 mm	m²	-	-	-	-	-	2,0	-	-	-
Doska Nida Ogień Plus 15,0 mm	m²	-	-	-	-	-	-	2,0	-	-
Doska Nida Twarda 15,0 mm	m²	-	-	-	-	-	-	-	2,0	-
Doska Nida Hydro 15,0 mm	m²	-	-	-	-	-	-	-	-	2,0
Profil Nida UAR100	bm	2,2	2,2	2,2	2,2	2,2	2,2	2,2	2,2	2,2
Profil Nida U100	bm	0,75	0,75	0,75	0,75	0,75	0,75	0,75	0,75	0,75
Uholník Nida k profiluUAR100	ks.	1,5	1,5	1,5	1,5	1,5	1,5	1,5	1,5	1,5
Skrutka Nida M8 typ FLAT HEAD® so zúbkovanou maticou	ks.	3,0	3,0	3,0	3,0	3,0	3,0	3,0	3,0	3,0
Nity	ks.	2,8	2,8	2,8	2,8	2,8	2,8	2,8	2,8	2,8
Oceľový kotviaci prvok (typ podľa hmotnosti výstavby) [4]	ks.	7,7	7,7	7,7	7,7	7,7	7,7	7,7	7,7	7,7
Rýchloskrutkay Nida 3,5x25 mm [5]	ks.	6,0	6,0	6,0	6,0	-	-	6,0	-	-
Rýchloskrutkay Nida 3,5x35 mm [5]	ks.	18,0	18,0	18,0	18,0	-	-	-	-	-
Rýchloskrutkay Nida 3,5x45 mm [5]	ks.	-	-	-	-	-	-	18,0	-	-
Rýchloskrutkay Nida Twarda 4,2x38 mm [5]	ks.	-	-	-	-	24,0	-	-	6,0	-
Rýchloskrutkay Nida Twarda 4,2x55 mm [5]	ks.	-	-	-	-	-	-	-	18,0	-
Rýchloskrutkay Nida Hydro C5 3,5x25 mm [5]	ks.	-	-	-	-	-	6,0	-	-	6,0
Rýchloskrutkay Nida Hydro C5 3,5x41 mm [5]	ks.	-	-	-	-	-	18,0	-	-	18,0
Výstužná páska Nida	bm	1,4	1,4	1,4	1,4	1,4	1,4	1,4	1,4	1,4
Sadrový tmel Nida Start	kg	0,6	0,6	0,6	0,6	-	-	0,6	-	-
Sadrový tmel Nida Finish	kg	0,1	0,1	0,1	0,1	-	-	0,1	-	-
Hotová špachťovacia hmota Nida Hydromix [6]	kg	-	-	-	-	0,7	0,7	-	0,7	0,7

[4] Typ a počet kotviacich prvkov zvoľte podľa schémy uvedenej v technickom posudku ITB Samonosné podhľady: ITB 1060/12/R33NK.
[5] Na plech sa odporúča používať skrutky 2 mm.
[6] V prípade sadro-trieskových dosiek s vláknami Nida Twarda možno ako alternatívu použiť sadrový tmel Nida Max.
Normy spotreby nezahrňujú straty materiálu.

PRVÉ SYSTÉMY SUCHEJ VÝSTAVBY NA TRHU S OZNAČENÍM CE

Nida Strop

Trieda požiarnej odolnosti: (R)EI60 (R)EI90 (R)EI120

Maximálne rozpätie výstavby: 3820 mm

Minimálna výška zavesenia: 147,5 mm

Hmotnosť 1 m² výstavby: 36,0-68,0 kg

Číslo súvisiaceho dokladu: EN13964:2014-05

Vyhlásenie o úžitkových vlastnostiach: DoP/Ceiling System/0057/15.11.2016

SYSTÉMY:

UAR100/U100/500-37,5; UAR100/U100/500-40; UAR100/U100/500-55; UAR100/U100/500-60

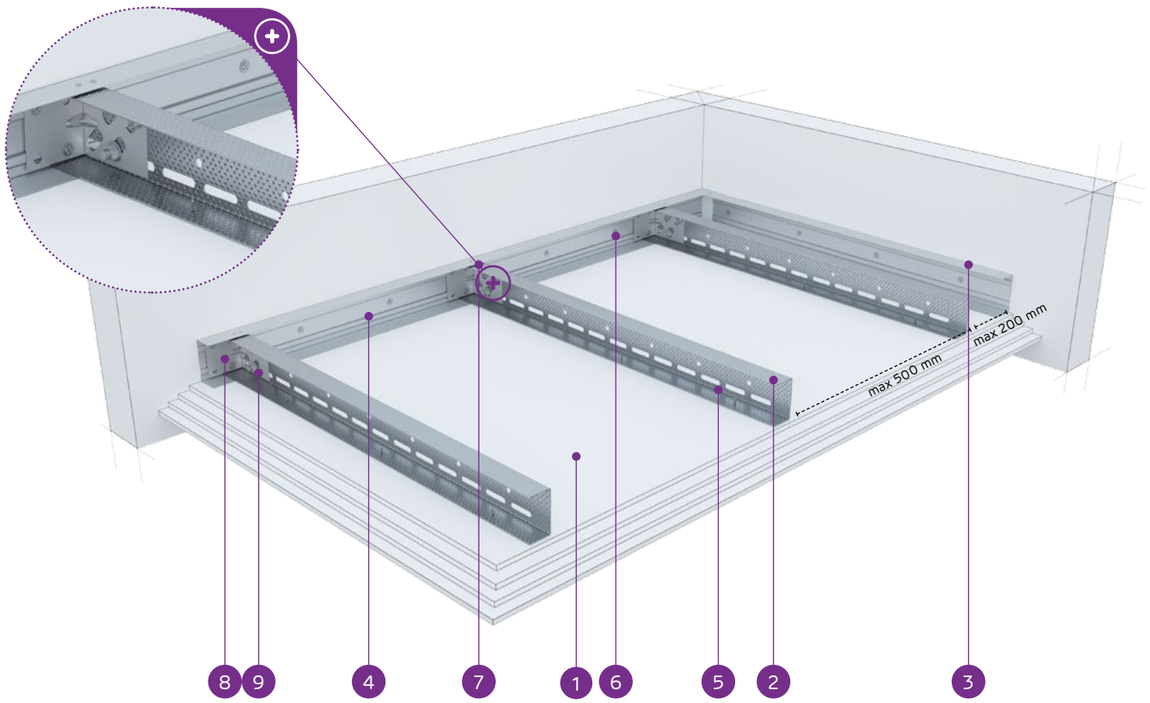

MATERIÁLY:

1. Sadrokartónová doska Nida
2. Nosný profil Nida UAR 100
3. Konštrukčný profil Nida U 100
4. Nosný profil Nida U 100
5. Rýchloskrutka Nida 3,5 x 25 mm
6. Oceľový kotviaci prvok s oceľovou podložkou
7. Nit
8. Uholník do profilu Nida UA
9. Skrutka M8 typ FLAT HEAD® so zúbkovanou maticou

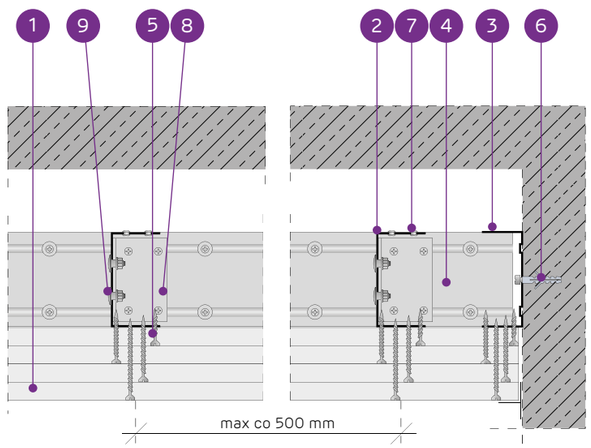

SYSTÉM SAMONOSNÝCH PODHĽADOV NA PROFILOCH NIDA UAR100

TECHNICKÉ PARAMETRE

Typ systému Nida Strop	Konštrukcia roštu				Opláštenie sadrokartónom		Minimálna výška zavesenia	Hmotnosť výstavby 1 m²	Trieda požiarnej odolnosti [1]	Maximálne rozpätie stropnej výstavby [2]	Špeciálny systém
	Typ nosného profilu Nida	Typ okrajového nosného profilu Nida	Typ okrajového konštrukčného profilu Nida	Maximálny rozstup nosných profilov Nida UAR100							
				[mm]	Nida	Hrúbka	[mm]	kg	[min]	[mm]	
UAR100/U100/500-37,5/Ogień+	UAR100	U100	U100	500	Ogień Plus	3x12,5	147,5	36,0	(R)EI60	3820	-
UAR100/U100/500-37,5/WodaOgień+	UAR100	U100	U100	500	Woda Ogień Plus	3x12,5	147,5	36,0	(R)EI60	3820	-
UAR100/U100/500-37,5/Twarda	UAR100	U100	U100	500	Twarda	3x12,5	147,5	45,0	(R)EI60	3600	●
UAR100/U100/500-37,5/Hydro	UAR100	U100	U100	500	Hydro	3x12,5	147,5	39,0	(R)EI60	3820	●
UAR100/U100/500-40/Ogień+	UAR100	U100	U100	500	Ogień Plus	2x12,5+15,0	150	40,0	(R)EI90	3820	-
UAR100/U100/500-40/Twarda	UAR100	U100	U100	500	Twarda	2x12,5+15,0	150	47,0	(R)EI90	3420	●
UAR100/U100/500-40/Hydro	UAR100	U100	U100	500	Hydro	2x12,5+15,0	150	41,0	(R)EI90	3600	●
UAR100/U100/500-55/Ogień+	UAR100	U100	U100	500	Ogień Plus	2x12,5+2x15,0	165	54,0	(R)EI120	3260	-
UAR100/U100/500-55/Twarda	UAR100	U100	U100	500	Twarda	2x12,5+2x15,0	165	63,5	(R)EI120	3000	●
UAR100/U100/500-55/Hydro	UAR100	U100	U100	500	Hydro	2x12,5+2x15,0	165	55,5	(R)EI120	3120	●
UAR100/U100/500-60/Ogień+	UAR100	U100	U100	500	Ogień Plus	4x15,0	170	60,0	(R)EI120	3120	-
UAR100/U100/500-60/Twarda	UAR100	U100	U100	500	Twarda	4x15,0	170	68,0	(R)EI120	2890	●
UAR100/U100/500-60/Hydro	UAR100	U100	U100	500	Hydro	4x15,0	170	60,0	(R)EI120	3120	●

[1] Požiarna klasifikácia LBO-458-K/20.
[2] Technické posudky ITB 1060/12/R33NK.

SPOTREBA MATERIÁLOV NA 1 M² STROPNEJ VÝSTAVBY V SYSTÉME NIDA STROP

Názov materiálu	J.m.	Typ systému Nida Strop												
		UAR100/U100/500-37,5/Ogień+	UAR100/U100/500-37,5/WodaOgień+	UAR100/U100/500-37,5/Twarda	UAR100/U100/500-37,5/Hydro	UAR100/U100/500-40/Ogień+	UAR100/U100/500-40/Twarda	UAR100/U100/500-40/Hydro	UAR100/U100/500-55/Ogień+	UAR100/U100/500-55/Twarda	UAR100/U100/500-55/Hydro	UAR100/U100/500-60/Ogień+	UAR100/U100/500-60/Twarda	UAR100/U100/500-60/Hydro
		Spotreba materiálu na 1 m²												
Doska Nida Ogień Plus 12,5 mm	m²	3,0	-	-	-	2,0	-	-	2,0	-	-	-	-	-
Doska Nida Woda Ogień Plus 12,5 mm	m²	-	3,0	-	-	-	-	-	-	-	-	-	-	-
Doska Nida Twarda 12,5 mm	m²	-	-	3,0	-	-	2,0	-	-	2,0	-	-	-	-
Doska Nida Hydro 12,5 mm	m²	-	-	-	3,0	-	-	2,0	-	-	2,0	-	-	-
Doska Nida Ogień Plus 15,0 mm	m²	-	-	-	-	1,0	-	-	2,0	-	-	4,0	-	-
Doska Nida Twarda 15,0 mm	m²	-	-	-	-	-	1,0	-	-	2,0	-	-	4,0	-
Doska Nida Hydro 15,0 mm	m²	-	-	-	-	-	-	1,0	-	-	2,0	-	-	4,0
Profil Nida UAR100	bm	2,2	2,2	2,2	2,2	2,2	2,2	2,2	2,2	2,2	2,2	2,2	2,2	2,2
Profil Nida U100	bm	0,75	0,75	0,75	0,75	0,75	0,75	0,75	0,75	0,75	0,75	0,75	0,75	0,75
Uholník Nida k profiluUAR100	ks.	1,5	1,5	1,5	1,5	1,5	1,5	1,5	1,5	1,5	1,5	1,5	1,5	1,5
Skrutka Nida M8 typ FLAT HEAD® so zúbkovanou maticou	ks.	3,0	3,0	3,0	3,0	3,0	3,0	3,0	3,0	3,0	3,0	3,0	3,0	3,0
Nity	ks.	2,8	2,8	2,8	2,8	2,8	2,8	2,8	2,8	2,8	2,8	2,8	2,8	2,8
Oceľový kotviaci prvok (typ podľa hmotnosti výstavby) [3]	ks.	7,7	7,7	7,7	7,7	7,7	7,7	7,7	7,7	7,7	7,7	7,7	7,7	7,7
Rýchloskrutkay Nida 3,5x25 mm [4]	ks.	6,0	6,0	-	-	6,0	-	-	6,0	-	-	6,0	-	-
Rýchloskrutkay Nida 3,5x35 mm [4]	ks.	6,0	6,0	-	-	6,0	-	-	-	-	-	-	-	-
Rýchloskrutkay Nida 3,5x45 mm [4]	ks.	-	-	-	-	-	-	-	6,0	-	-	6,0	-	-
Rýchloskrutkay Nida 3,5x55 mm [4]	ks.	18,0	18,0	-	-	18,0	-	-	6,0	-	-	6,0	-	-
Rýchloskrutkay Nida 4,2x70 mm [4]	ks.	-	-	-	-	-	-	-	18,0	-	-	18,0	-	-
Rýchloskrutkay Nida Twarda 4,2x38 mm [4]	ks.	-	-	12,0	-	-	12,0	-	-	6,0	-	-	6,0	-
Rýchloskrutkay Nida Twarda 4,2x55 mm [4]	ks.	-	-	18,0	-	-	18,0	-	-	12,0	-	-	12,0	-
Rýchloskrutkay Nida Twarda 4,2x70 mm [4]	ks.	-	-	-	-	-	-	-	-	18,0	-	-	18,0	-
Rýchloskrutkay Nida Hydro C5 3,5x25 mm [4]	ks.	-	-	-	6,0	-	-	6,0	-	-	6,0	-	-	6,0
Rýchloskrutkay Nida Hydro C5 3,5x41 mm [4]	ks.	-	-	-	6,0	-	-	6,0	-	-	6,0	-	-	6,0
Rýchloskrutkay Nida Hydro C5 3,5x55 mm [4]	ks.	-	-	-	18,0	-	-	18,0	-	-	6,0	-	-	6,0
Rýchloskrutkay Nida Hydro C5 4,2x70 mm [4]	ks.	-	-	-	-	-	-	-	-	-	18,0	-	-	18,0
Výstužná páska Nida	bm	1,4	1,4	1,4	1,4	1,4	1,4	1,4	1,4	1,4	1,4	1,4	1,4	1,4
Sadrový tmel Nida Start	kg	0,9	0,9	-	-	0,9	-	-	1,2	-	-	1,2	-	-
Sadrový tmel Nida Finish	kg	0,1	0,1	-	-	0,1	-	-	0,1	-	-	0,1	-	-
Hotová špachtľovacia hmota Nida Hydromix [5]	kg	-	-	1,0	1,0	-	1,0	1,0	-	1,3	1,3	-	1,3	1,3

[3] Typ a počet kotviacich prvkov zvoľte podľa schémy uvedenej v technickom posudku ITB Samonosné podhľady: ITB 1060/12/R33NK.
[4] Na plech sa odporúča používať skrutky 2 mm.
[5] V prípade sadro-trieskových dosiek s vláknami Nida Twarda možno ako alternatívu použiť sadrový tmel Nida Max.
Normy spotreby nezahrňujú straty materiálu.

PRVÉ SYSTÉMY SUCHEJ VÝSTAVBY NA TRHU S OZNAČENÍM CE

Navštívte náš kanál Siniat Nida YouTube

nida Strop

Trieda požiarnej odolnosti:	Maximálne rozpätie výstavby:	Minimálna výška zavesenia:	Hmotnosť 1 m² výstavby:	Číslo súvisiaceho dokladu:
(R)EI15 (R)EI30	4990 mm	72,5 mm	14,0-24,0 kg	EN13964:2014-05

Vyhlásenie o úžitkových vlastnostiach:
DoP/Ceiling System/0054/15.11.2016

SYSTÉMY:

UAR50/U50/PD/500-12,5; UAR50/U50/PD/500-15; UAR50/U50/PD/500-18

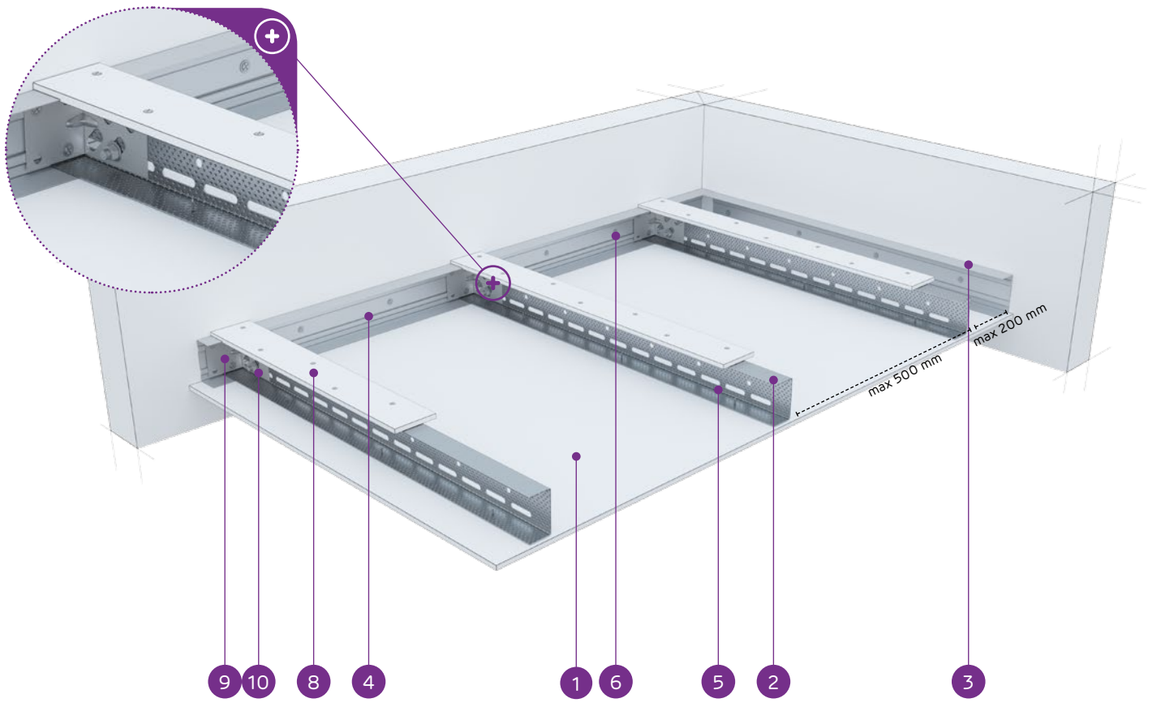

MATERIÁLY:

1. Sadrokartónová doska Nida
2. Nosný profil Nida UAR 50
3. Konštrukčný profil Nida U 50
4. Nosný profil Nida U 50
5. Rýchloskrutka Nida 3,5 x 25 mm
6. Oceľový kotviaci prvok s oceľovou podložkou
7. Nit
8. Spevňujúci pás zo sadrokartónovej dosky Nida 12,5 mm
9. Uholník do profilu Nida UA
10. Skrutka M8 typ FLAT HEAD® so zúbkovanou maticou

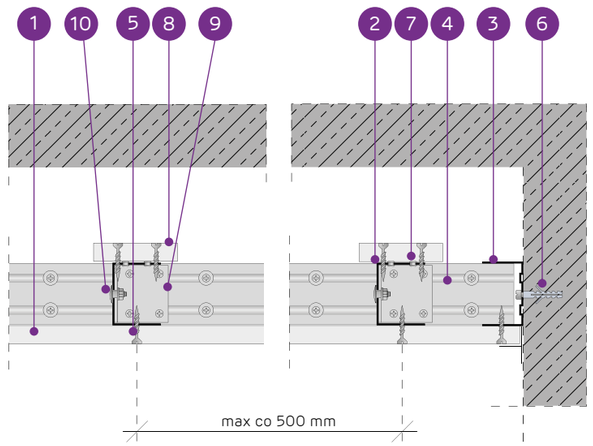

SYSTÉM SAMONOSNÝCH PODHĽADOV NA PROFILOCH NIDA UAR50 S VÝSTUŽNÝM PÁSOM

TECHNICKÉ PARAMETRE

Typ systému Nida Strop	Konštrukcia roštu				Opláštenie sadrokartónom		Minimálna výška zavesenia	Hmotnosť výstavby 1 m²	Trieda požiarnej odolnosti [1]	Maximálne rozpätie stropnej výstavby [2]	Špeciálny systém
	Typ nosného profilu Nida	Typ okrajového nosného profilu Nida	Typ okrajového konštrukčného profilu Nida	Maximálny rozstup nosných profilov Nida UAR50							
				[mm]	Nida	Hrúbka	[mm]	kg	[min]	[mm]	
UAR50/U50/PD/500-12,5/Expert	UAR50	U50	U50	500	Expert	12,5	72,5	14,0	-	4990	-
UAR50/U50/PD/500-12,5/Woda [3]	UAR50	U50	U50	500	Woda	12,5	72,5	15,0	-	4990	-
UAR50/U50/PD/500-12,5/Ogień+	UAR50	U50	U50	500	Ogień Plus	12,5	72,5	17,0	(R)EI15	4310	-
UAR50/U50/PD/500-12,5/WodaOgień+	UAR50	U50	U50	500	Woda Ogień Plus	12,5	72,5	17,0	(R)EI15	4310	-
UAR50/U50/PD/500-12,5/Twarda	UAR50	U50	U50	500	Twarda	12,5	72,5	21,0	(R)EI15	3860	●
UAR50/U50/PD/500-12,5/Hydro	UAR50	U50	U50	500	Hydro	12,5	72,5	18,0	(R)EI15	4310	●
UAR50/U50/PD/500-15/Ogień+	UAR50	U50	U50	500	Ogień Plus	15,0	75	22,0	(R)EI15	3860	-
UAR50/U50/PD/500-15/Twarda	UAR50	U50	U50	500	Twarda	15,0	75	24,0	(R)EI15	3860	●
UAR50/U50/PD/500-15/Hydro	UAR50	U50	U50	500	Hydro	15,0	75	22,0	(R)EI15	3860	●
UAR50/U50/PD/500-18/Ogień+	UAR50	U50	U50	500	Ogień Plus	18,0	78	23,0	(R)EI30	3860	-

[1] Požiarna klasifikácia LBO-458-K/20.
[2] Technické posudky ITB 1060/12/R33NK.
[3] V interiéroch s relatívnou vlhkosťou vzduch do 85% (do 10 hodín) použiť dosku Nida Woda, ale v zónach vystavených intenzívnemu pôsobeniu vody odporúčame použiť sadrové dosky s vláknami Nida Hydro (vodorovné a zvislé roviny okolo vane, sprchy atď.)

SPOTREBA MATERIÁLOV NA 1 M² STROPNEJ VÝSTAVBY V SYSTÉME NIDA STROP

Názov materiálu	J.m.	Typ systému Nida Strop									
		UAR50/U50/PD/500-12,5/Expert	UAR50/U50/PD/500-12,5/Woda	UAR50/U50/PD/500-12,5/Ogień+	UAR50/U50/PD/500-12,5/WodaOgień+	UAR50/U50/PD/500-12,5/Twarda	UAR50/U50/PD/500-12,5/Hydro	UAR50/U50/PD/500-15/Ogień+	UAR50/U50/PD/500-15/Twarda	UAR50/U50/PD/500-15/Hydro	UAR50/U50/PD/500-18/Ogień+
		Spotreba materiálu na 1 m²									
Doska Nida Expert 12,5 mm	m²	1,3	-	-	-	-	-	-	-	-	-
Doska Nida Woda 12,5 mm	m²	-	1,3	-	-	-	-	-	-	-	-
Doska Nida Ogień Plus 12,5 mm	m²	-	-	1,3	-	-	-	-	-	-	-
Doska Nida Woda Ogień Plus 12,5 mm	m²	-	-	-	1,3	-	-	-	-	-	-
Doska Nida Twarda 12,5 mm	m²	-	-	-	-	1,3	-	-	-	-	-
Doska Nida Hydro 12,5 mm	m²	-	-	-	-	-	1,3	-	-	-	-
Doska Nida Ogień Plus 15,0 mm	m²	-	-	-	-	-	-	1,3	-	-	-
Doska Nida Twarda 15,0 mm	m²	-	-	-	-	-	-	-	1,3	-	-
Doska Nida Hydro 15,0 mm	m²	-	-	-	-	-	-	-	-	1,3	-
Doska Nida Ogień Plus 18,0 mm	m²	-	-	-	-	-	-	-	-	-	1,3
Profil Nida UAR50	bm	2,2	2,2	2,2	2,2	2,2	2,2	2,2	2,2	2,2	2,2
Profil Nida U50	bm	0,75	0,75	0,75	0,75	0,75	0,75	0,75	0,75	0,75	0,75
Uholník Nida k profiluUAR50	ks.	1,5	1,5	1,5	1,5	1,5	1,5	1,5	1,5	1,5	1,5
Skrutka Nida M8 typ FLAT HEAD® so zúbkovanou maticou	ks.	3,0	3,0	3,0	3,0	3,0	3,0	3,0	3,0	3,0	3,0
Nity	ks.	2,8	2,8	2,8	2,8	2,8	2,8	2,8	2,8	2,8	2,8
Oceľový kotviaci prvok (typ podľa hmotnosti výstavby) [4]	ks.	7,7	7,7	7,7	7,7	7,7	7,7	7,7	7,7	7,7	7,7
Rýchloskrutkay Nida 3,5x25 mm [5]	ks.	27,0	27,0	27,0	27,0	-	-	27,0	-	-	-
Rýchloskrutkay Nida 3,5x35 mm [5]	ks.	-	-	-	-	-	-	-	-	-	27,0
Rýchloskrutkay Nida Twarda 4,2x38 mm [5]	ks.	-	-	-	-	27,0	-	-	27,0	-	-
Rýchloskrutkay Nida Hydro C5 3,5x25 mm [5]	ks.	-	-	-	-	-	27,0	-	-	27,0	-
Výstužná páska Nida	bm	1,4	1,4	1,4	1,4	1,4	1,4	1,4	1,4	1,4	1,4
Sadrový tmel Nida Start	kg	0,3	0,3	0,3	0,3	-	-	0,3	-	-	0,3
Sadrový tmel Nida Finish	kg	0,1	0,1	0,1	0,1	-	-	0,1	-	-	0,1
Hotová špachťovacia hmota Nida Hydromix [6]	kg	-	-	-	-	0,4	0,4	-	0,4	0,4	-

[4] Typ a počet kotviacich prvkov zvoľte podľa schémy uvedenej v technickom posudku ITB Samonosné podhľady: ITB 1060/12/R33NK.
[5] Na plech sa odporúča používať skrutky 2 mm.
[6] V prípade sadro-trieskových dosiek s vláknami Nida Twarda možno ako alternatívu použiť sadrový tmel Nida Max.
Normy spotreby nezahrňujú straty materiálu.

PRVÉ SYSTÉMY SUCHEJ VÝSTAVBY NA TRHU S OZNAČENÍM CE

Navštívte náš kanál
Siniat Nida
YouTube

nida Strop

Trieda požiarnej odolnosti:	Maximálne rozpätie výstavby:	Minimálna výška zavesenia:	Hmotnosť 1 m² výstavby:	Číslo súvisiaceho dokladu:
(R)EI45 (R)EI60	4060 mm	85 mm	23,0-40,0 kg	EN13964:2014-05

Vyhlásenie o úžitkových vlastnostiach:
DoP/Ceiling System/0054/15.11.2016

SYSTÉMY:

UAR50/U50/PD/500-25; UAR50/U50/PD/500-30

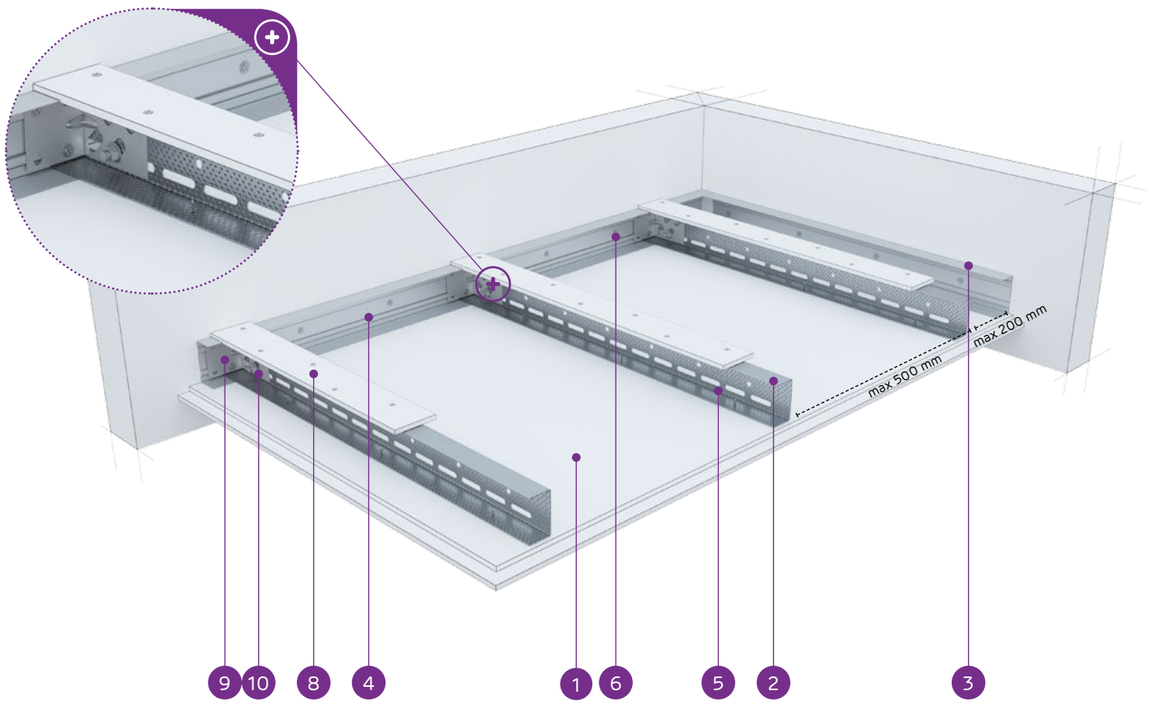

MATERIÁLY:

1. Sadrokartónová doska Nida
2. Nosný profil Nida UAR 50
3. Konštrukčný profil Nida U 50
4. Nosný profil Nida U 50
5. Rýchloskrutka Nida 3,5 x 25 mm
6. Oceľový kotviaci prvok s oceľovou podložkou
7. Nit
8. Spevňujúci pás zo sadrokartónovej dosky Nida 12,5 mm
9. Uholník do profilu Nida UA
10. Skrutka M8 typ FLAT HEAD® so zúbkovanou maticou

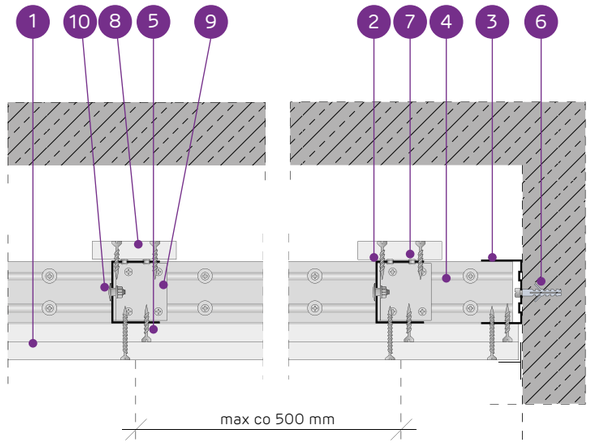

SYSTÉM SAMONOSNÝCH PODHĽADOV NA PROFILOCH NIDA UAR50 S VÝSTUŽNÝM PÁSOM

TECHNICKÉ PARAMETRE

Typ systému Nida Strop	Konštrukcia roštu				Opláštenie sadrokartónom		Minimálna výška zavesenia	Hmotnosť výstavby 1 m²	Trieda požiarnej odolnosti [1]	Maximálne rozpätie stropnej výstavby [2]	Špeciálny systém
	Typ nosného profilu Nida	Typ okrajového nosného profilu Nida	Typ okrajového konštrukčného profilu Nida	Maximálny rozstup nosných profilov Nida UAR50	Nida	Hrúbka					
				[mm]			[mm]	kg	[min]	[mm]	
UAR50/U50/PD/500-25/Expert	UAR50	U50	U50	500	Expert	2x12,5	85	23,0	-	4060	-
UAR50/U50/PD/500-25/Woda [3]	UAR50	U50	U50	500	Woda	2x12,5	85	24,0	-	4060	-
UAR50/U50/PD/500-25/Ogień+	UAR50	U50	U50	500	Ogień Plus	2x12,5	85	27,0	(R)EI45	3710	-
UAR50/U50/PD/500-25/WodaOgień+	UAR50	U50	U50	500	Woda Ogień Plus	2x12,5	85	27,0	(R)EI45	3710	-
UAR50/U50/PD/500-25/Twarda	UAR50	U50	U50	500	Twarda	2x12,5	85	34,0	(R)EI45	3430	●
UAR50/U50/PD/500-25/Hydro	UAR50	U50	U50	500	Hydro	2x12,5	85	29,0	(R)EI45	3710	●
UAR50/U50/PD/500-30/Ogień+	UAR50	U50	U50	500	Ogień Plus	2x15,0	90	35,0	(R)EI60	3430	-
UAR50/U50/PD/500-30/Twarda	UAR50	U50	U50	500	Twarda	2x15,0	90	40,0	(R)EI60	3210	●
UAR50/U50/PD/500-30/Hydro	UAR50	U50	U50	500	Hydro	2x15,0	90	35,0	(R)EI60	3430	●

[1] Požiarna klasifikácia LBO-458-K/20.
[2] Technické posudky ITB 1060/12/R33NK.
[3] V interiéroch s relatívnou vlhkosťou vzduch do 85% (do 10 hodín) použiť dosku Nida Woda, ale v zónach vystavených intenzívnemu pôsobeniu vody odporúčame použiť sadrové dosky s vláknami Nida Hydro (vodorovné a zvislé roviny okolo vane, sprchy atď.)

SPOTREBA MATERIÁLOV NA 1 M² STROPNEJ VÝSTAVBY V SYSTÉME NIDA STROP

Názov materiálu	J.m.	Typ systému Nida Strop								
		UAR50/U50/PD/500-25/Expert	UAR50/U50/PD/500-25/Woda	UAR50/U50/PD/500-25/Ogień+	UAR50/U50/PD/500-25/WodaOgień+	UAR50/U50/PD/500-25/Twarda	UAR50/U50/PD/500-25/Hydro	UAR50/U50/PD/500-30/Ogień+	UAR50/U50/PD/500-30/Twarda	UAR50/U50/PD/500-30/Hydro
		Spotreba materiálu na 1 m²								
Doska Nida Expert 12,5 mm	m²	2,3	-	-	-	-	-	-	-	-
Doska Nida Woda 12,5 mm	m²	-	2,3	-	-	-	-	-	-	-
Doska Nida Ogień Plus 12,5 mm	m²	-	-	2,3	-	-	-	-	-	-
Doska Nida Woda Ogień Plus 12,5 mm	m²	-	-	-	2,3	-	-	-	-	-
Doska Nida Twarda 12,5 mm	m²	-	-	-	-	2,3	-	-	-	-
Doska Nida Hydro 12,5 mm	m²	-	-	-	-	-	2,3	-	-	-
Doska Nida Ogień Plus 15,0 mm	m²	-	-	-	-	-	-	2,3	-	-
Doska Nida Twarda 15,0 mm	m²	-	-	-	-	-	-	-	2,3	-
Doska Nida Hydro 15,0 mm	m²	-	-	-	-	-	-	-	-	2,3
Profil Nida UAR50	bm	2,2	2,2	2,2	2,2	2,2	2,2	2,2	2,2	2,2
Profil Nida U50	bm	0,75	0,75	0,75	0,75	0,75	0,75	0,75	0,75	0,75
Uholník Nida k profiluUAR50	ks.	1,5	1,5	1,5	1,5	1,5	1,5	1,5	1,5	1,5
Skrutka Nida M8 typ FLAT HEAD® so zúbkovanou maticou	ks.	3,0	3,0	3,0	3,0	3,0	3,0	3,0	3,0	3,0
Nity	ks.	2,8	2,8	2,8	2,8	2,8	2,8	2,8	2,8	2,8
Oceľový kotviaci prvok (typ podľa hmotnosti výstavby) [4]	ks.	7,7	7,7	7,7	7,7	7,7	7,7	7,7	7,7	7,7
Rýchloskrutkay Nida 3,5x25 mm [5]	ks.	15,0	15,0	15,0	15,0	-	-	15,0	-	-
Rýchloskrutkay Nida 3,5x35 mm [5]	ks.	18,0	18,0	18,0	18,0	-	-	-	-	-
Rýchloskrutkay Nida 3,5x45 mm [5]	ks.	-	-	-	-	-	-	18,0	-	-
Rýchloskrutkay Nida Twarda 4,2x38 mm [5]	ks.	-	-	-	-	33,0	-	-	15,0	-
Rýchloskrutkay Nida Twarda 4,2x55 mm [5]	ks.	-	-	-	-	-	-	-	18,0	-
Rýchloskrutkay Nida Hydro C5 3,5x25 mm [5]	ks.	-	-	-	-	-	15,0	-	-	15,0
Rýchloskrutkay Nida Hydro C5 3,5x41 mm [5]	ks.	-	-	-	-	-	18,0	-	-	18,0
Výstužná páska Nida	bm	1,4	1,4	1,4	1,4	1,4	1,4	1,4	1,4	1,4
Sadrový tmel Nida Start	kg	0,6	0,6	0,6	0,6	-	-	0,6	-	-
Sadrový tmel Nida Finish	kg	0,1	0,1	0,1	0,1	-	-	0,1	-	-
Hotová špachťovacia hmota Nida Hydromix [6]	kg	-	-	-	-	0,7	0,7	-	0,7	0,7

[4] Typ a počet kotviacich prvkov zvoľte podľa schémy uvedenej v technickom posudku ITB Samonosné podhľady: ITB 1060/12/R33NK.
[5] Na plech sa odporúča používať skrutky 2 mm.
[6] V prípade sadro-trieskových dosiek s vláknami Nida Twarda možno ako alternatívu použiť sadrový tmel Nida Max.
Normy spotreby nezahrňujú straty materiálu.

Nida Strop

Trieda požiarnej odolnosti:	Maximálne rozpätie výstavby:	Minimálna výška zavesenia:	Hmotnosť 1 m² výstavby:	Číslo súvisiaceho dokladu:
(R)EI60 (R)EI90 (R)EI120	3210 mm	97,5 mm	38,0-71,0 kg	EN13964:2014-05

Vyhlásenie o úžitkových vlastnostiach:
DoP/Ceiling System/0054/15.11.2016

SYSTÉMY:

UAR50/U50/PD/500-37,5; UAR50/U50/PD/500-40; UAR50/U50/PD/500-55; UAR50/U50/PD/500-60

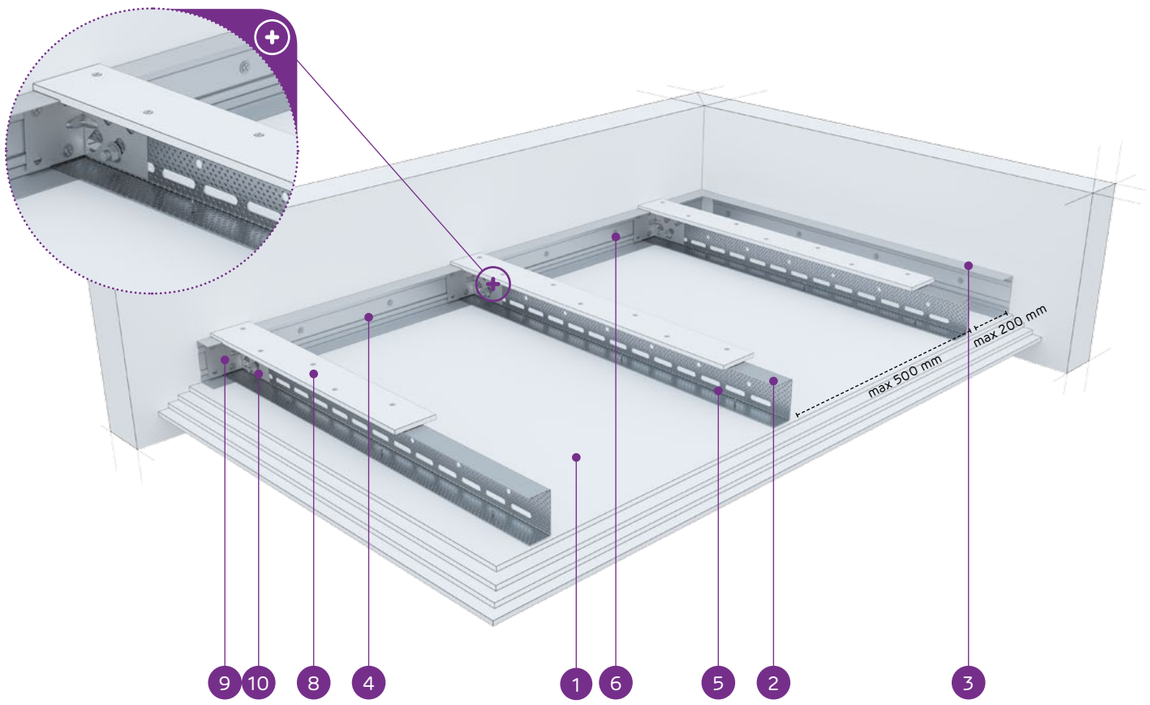

MATERIÁLY:

1. Sadrokartónová doska Nida
2. Nosný profil Nida UAR 50
3. Konštrukčný profil Nida U 50
4. Nosný profil Nida U 50
5. Rýchloskrutka Nida 3,5 x 25 mm
6. Oceľový kotviaci prvok s oceľovou podložkou
7. Nit
8. Spevňujúci pás zo sadrokartónovej dosky Nida 12,5 mm
9. Uholník do profilu Nida UA
10. Skrutka M8 typ FLAT HEAD® so zúbkovanou maticou

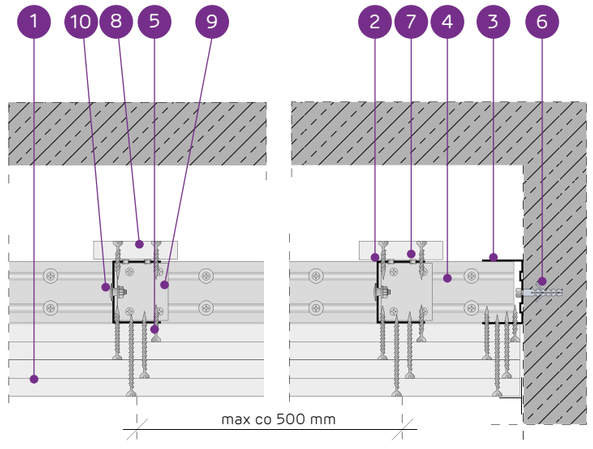

SYSTÉM SAMONOSNÝCH PODHĽADOV NA PROFILOCH NIDA UAR50 S VÝSTUŽNÝM PÁSOM

TECHNICKÉ PARAMETRE

Typ systému Nida Strop	Konštrukcia roštu				Opláštenie sadrokartónom		Minimálna výška zavesenia	Hmotnosť výstavby 1 m²	Trieda požiarnej odolnosti[1]	Maximálne rozpätie stropnej výstavby[2]	Špeciálny systém
	Typ nosného profilu Nida	Typ okrajového nosného profilu Nida	Typ okrajového konštrukčného profilu Nida	Maximálny rozstup nosných profilov Nida UAR50	Nida	Hrúbka					
				[mm]			[mm]	kg	[min]	[mm]	
UAR50/U50/PD/500-37,5/Ogień+	UAR50	U50	U50	500	Ogień Plus	3x12,5	97,5	38,0	(R)EI60	3210	-
UAR50/U50/PD/500-37,5/WodaOgień+	UAR50	U50	U50	500	Woda Ogień Plus	3x12,5	97,5	38,0	(R)EI60	3210	-
UAR50/U50/PD/500-37,5/Twarda	UAR50	U50	U50	500	Twarda	3x12,5	97,5	47,0	(R)EI60	2870	●
UAR50/U50/PD/500-37,5/Hydro	UAR50	U50	U50	500	Hydro	3x12,5	97,5	40,0	(R)EI60	3210	●
UAR50/U50/PD/500-40/Ogień+	UAR50	U50	U50	500	Ogień Plus	2x12,5+15,0	100	41,0	(R)EI90	3030	-
UAR50/U50/PD/500-40/Twarda	UAR50	U50	U50	500	Twarda	2x12,5+15,0	100	49,0	(R)EI90	2870	●
UAR50/U50/PD/500-40/Hydro	UAR50	U50	U50	500	Hydro	2x12,5+15,0	100	43,0	(R)EI90	3030	●
UAR50/U50/PD/500-55/Ogień+	UAR50	U50	U50	500	Ogień Plus	2x12,5+2x15,0	115	55,0	(R)EI120	2620	-
UAR50/U50/PD/500-55/Twarda	UAR50	U50	U50	500	Twarda	2x12,5+2x15,0	115	65,0	(R)EI120	2430	●
UAR50/U50/PD/500-55/Hydro	UAR50	U50	U50	500	Hydro	2x12,5+2x15,0	115	57,0	(R)EI120	2620	●
UAR50/U50/PD/500-60/Ogień+	UAR50	U50	U50	500	Ogień Plus	4x15,0	120	63,0	(R)EI120	2520	-
UAR50/U50/PD/500-60/Twarda	UAR50	U50	U50	500	Twarda	4x15,0	120	71,0	(R)EI120	2350	●
UAR50/U50/PD/500-60/Hydro	UAR50	U50	U50	500	Hydro	4x15,0	120	63,0	(R)EI120	2520	●

[1] Požiarna klasifikácia LBO-458-K/20.
[2] Technické posudky ITB 1060/12/R33NK.

SPOTREBA MATERIÁLOV NA 1 M² STROPNEJ VÝSTAVBY V SYSTÉME NIDA STROP

Názov materiálu	J.m.	Typ systému Nida Strop												
		UAR50/U50/PD/500-37,5/Ogień+	UAR50/U50/PD/500-37,5/WodaOgień+	UAR50/U50/PD/500-37,5/Twarda	UAR50/U50/PD/500-37,5/Hydro	UAR50/U50/PD/500-40/Ogień+	UAR50/U50/PD/500-40/Twarda	UAR50/U50/PD/500-40/Hydro	UAR50/U50/PD/500-55/Ogień+	UAR50/U50/PD/500-55/Twarda	UAR50/U50/PD/500-55/Hydro	UAR50/U50/PD/500-60/Ogień+	UAR50/U50/PD/500-60/Twarda	UAR50/U50/PD/500-60/Hydro
		Spotreba materiálu na 1 m²												
Doska Nida Ogień Plus 12,5 mm	m²	3,3	-	-	-	2,3	-	-	2,3	-	-	-	-	-
Doska Nida Woda Ogień Plus 12,5 mm	m²	-	3,3	-	-	-	-	-	-	-	-	-	-	-
Doska Nida Twarda 12,5 mm	m²	-	-	3,3	-	-	2,3	-	-	2,3	-	-	-	-
Doska Nida Hydro 12,5 mm	m²	-	-	-	3,3	-	-	2,3	-	-	2,3	-	-	-
Doska Nida Ogień Plus 15,0 mm	m²	-	-	-	-	1,0	-	-	2,0	-	-	4,3	-	-
Doska Nida Twarda 15,0 mm	m²	-	-	-	-	-	1,0	-	-	2,0	-	-	4,3	-
Doska Nida Hydro 15,0 mm	m²	-	-	-	-	-	-	1,0	-	-	2,0	-	-	4,3
Profil Nida UAR50	bm	2,2	2,2	2,2	2,2	2,2	2,2	2,2	2,2	2,2	2,2	2,2	2,2	2,2
Profil Nida U50	bm	0,75	0,75	0,75	0,75	0,75	0,75	0,75	0,75	0,75	0,75	0,75	0,75	0,75
Uholník Nida k profiluUAR50	ks.	1,5	1,5	1,5	1,5	1,5	1,5	1,5	1,5	1,5	1,5	1,5	1,5	1,5
Skrutka Nida M8 typ FLAT HEAD® so zúbkovanou maticou	ks.	3,0	3,0	3,0	3,0	3,0	3,0	3,0	3,0	3,0	3,0	3,0	3,0	3,0
Nity	ks.	2,8	2,8	2,8	2,8	2,8	2,8	2,8	2,8	2,8	2,8	2,8	2,8	2,8
Oceľový kotviaci prvok (typ podľa hmotnosti výstavby)[3]	ks.	7,7	7,7	7,7	7,7	7,7	7,7	7,7	7,7	7,7	7,7	7,7	7,7	7,7
Rýchloskrutky Nida 3,5x25 mm[4]	ks.	15,0	15,0	-	-	15,0	-	-	15,0	-	-	15,0	-	-
Rýchloskrutky Nida 3,5x35 mm[4]	ks.	6,0	6,0	-	-	6,0	-	-	-	-	-	-	-	-
Rýchloskrutky Nida 3,5x45 mm[4]	ks.	-	-	-	-	-	-	-	6,0	-	-	6,0	-	-
Rýchloskrutky Nida 3,5x55 mm[4]	ks.	18,0	18,0	-	-	18,0	-	-	6,0	-	-	6,0	-	-
Rýchloskrutky Nida 4,2x70 mm[4]	ks.	-	-	-	-	-	-	-	18,0	-	-	18,0	-	-
Rýchloskrutky Nida Twarda 4,2x38 mm[4]	ks.	-	-	21,0	-	-	21,0	-	-	15,0	-	-	15,0	-
Rýchloskrutky Nida Twarda 4,2x55 mm[4]	ks.	-	-	18,0	-	-	18,0	-	-	12,0	-	-	12,0	-
Rýchloskrutky Nida Twarda 4,2x70 mm[4]	ks.	-	-	-	-	-	-	-	-	18,0	-	-	18,0	-
Rýchloskrutky Nida Hydro C5 3,5x25 mm[4]	ks.	-	-	-	15,0	-	-	15,0	-	-	15,0	-	-	15,0
Rýchloskrutky Nida Hydro C5 3,5x41 mm[4]	ks.	-	-	-	6,0	-	-	6,0	-	-	6,0	-	-	6,0
Rýchloskrutky Nida Hydro C5 3,5x55 mm[4]	ks.	-	-	-	18,0	-	-	18,0	-	-	6,0	-	-	6,0
Rýchloskrutky Nida Hydro C5 4,2x70 mm[4]	ks.	-	-	-	-	-	-	-	-	-	18,0	-	-	18,0
Výstužná páska Nida	bm	1,4	1,4	1,4	1,4	1,4	1,4	1,4	1,4	1,4	1,4	1,4	1,4	1,4
Sadrový tmel Nida Start	kg	0,9	0,9	-	-	0,9	-	-	1,2	-	-	1,2	-	-
Sadrový tmel Nida Finish	kg	0,1	0,1	-	-	0,1	-	-	0,1	-	-	0,1	-	-
Hotová špachtľovacia hmota Nida Hydromix[5]	kg	-	-	1,0	1,0	-	1,0	1,0	-	1,3	1,3	-	1,3	1,3

[3] Typ a počet kotviacich prvkov zvoľte podľa schémy uvedenej v technickom posudku ITB Samonosné podhľady: ITB 1060/12/R33NK.
[4] Na plech sa odporúča používať skrutky 2 mm.
[5] V prípade sadro-trieskových dosiek s vláknami Nida Twarda možno ako alternatívu použiť sadrový tmel Nida Max.
Normy spotreby nezahrňujú straty materiálu.

PRVÉ SYSTÉMY SUCHEJ VÝSTAVBY NA TRHU S OZNAČENÍM CE

Navštívte náš kanál
Siniat Nida
YouTube

nida Strop

Trieda požiarnej odolnosti:	Maximálne rozpätie výstavby:	Minimálna výška zavesenia:	Hmotnosť 1 m² výstavby:	Číslo súvisiaceho dokladu:
(R)EI15 (R)EI30	5490 mm	97,5 mm	15,0-25,0 kg	EN13964:2014-05

Vyhlásenie o úžitkových vlastnostiach:
DoP/Ceiling System/0056/15.11.2016

SYSTÉMY:

UAR75/U75/PD/500-12,5; UAR75/U75/PD/500-15; UAR75/U75/PD/500-18

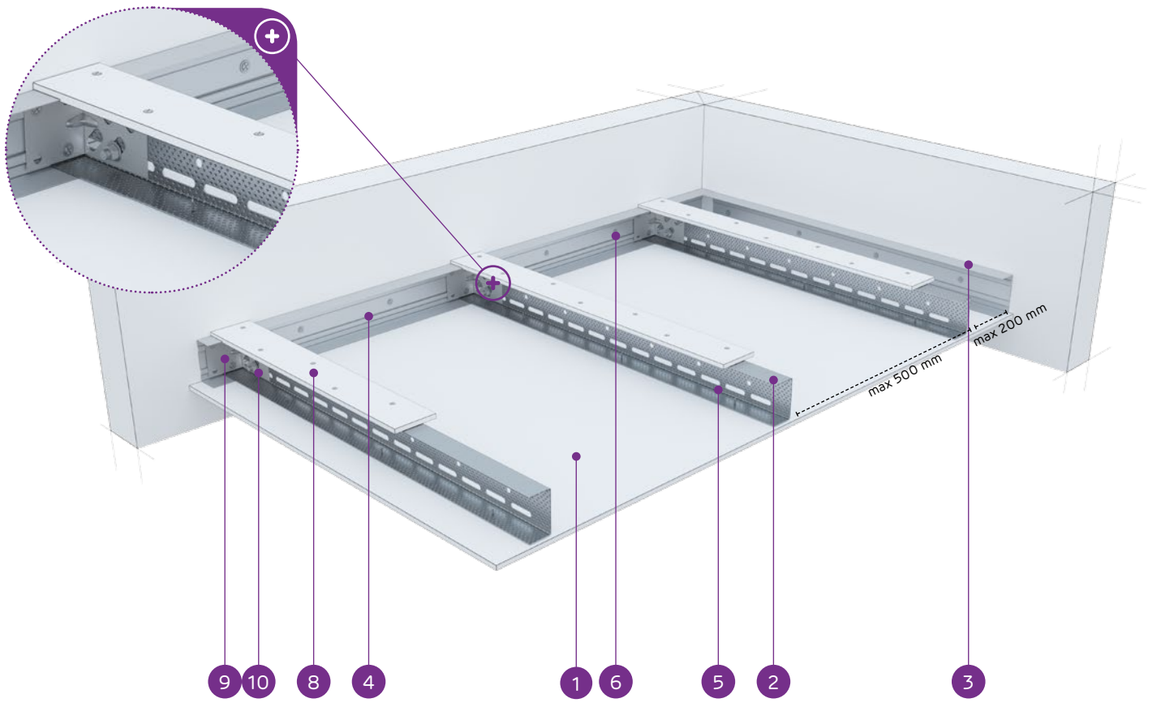

MATERIÁLY:

1. Sadrokartónová doska Nida
2. Nosný profil Nida UAR 75
3. Konštrukčný profil Nida U 75
4. Nosný profil Nida U 75
5. Rýchloskrutka Nida 3,5 x 25 mm
6. Oceľový kotviaci prvok s oceľovou podložkou
7. Nit
8. Spevňujúci pás zo sadrokartónovej dosky Nida 12,5 mm
9. Uholník do profilu Nida UA
10. Skrutka M8 typ FLAT HEAD® so zúbkovanou maticou

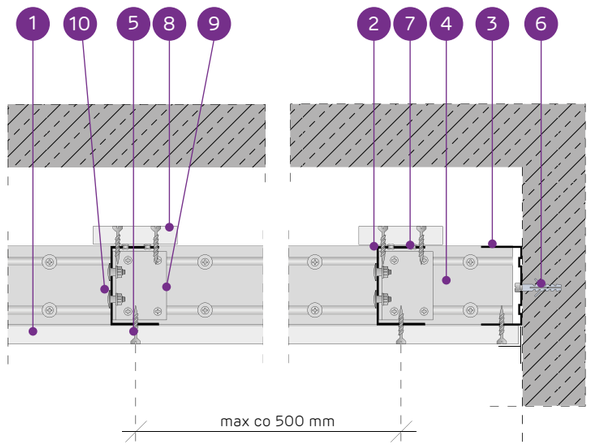

SYSTÉM SAMONOSNÝCH PODHĽADOV NA PROFILOCH NIDA UAR75 S VÝSTUŽNÝM PÁSOM

TECHNICKÉ PARAMETRE

Typ systému Nida Strop	Konštrukcia roštu				Opláštenie sadrokartónom		Minimálna výška zavesenia	Hmotnosť výstavby 1 m²	Trieda požiarnej odolnosti[1]	Maximálne rozpätie stropnej výstavby[2]	Špeciálny systém
	Typ nosného profilu Nida	Typ okrajového nosného profilu Nida	Typ okrajového konštrukčného profilu Nida	Maximálny rozstup nosných profilov Nida UAR75							
				[mm]	Nida	Hrúbka	[mm]	kg	[min]	[mm]	
UAR75/U75/PD/500-12,5/Expert	UAR75	U75	U75	500	Expert	12,5	97,5	15,0	-	5490	-
UAR75/U75/PD/500-12,5/Woda[3]	UAR75	U75	U75	500	Woda	12,5	97,5	16,0	-	4750	-
UAR75/U75/PD/500-12,5/Ogień+	UAR75	U75	U75	500	Ogień Plus	12,5	97,5	18,0	(R)EI15	4750	-
UAR75/U75/PD/500-12,5/WodaOgień+	UAR75	U75	U75	500	Woda Ogień Plus	12,5	97,5	18,0	(R)EI15	4750	-
UAR75/U75/PD/500-12,5/Twarda	UAR75	U75	U75	500	Twarda	12,5	97,5	21,0	(R)EI15	4250	●
UAR75/U75/PD/500-12,5/Hydro	UAR75	U75	U75	500	Hydro	12,5	97,5	19,0	(R)EI15	4750	●
UAR75/U75/PD/500-15/Ogień+	UAR75	U75	U75	500	Ogień Plus	15,0	100	22,0	(R)EI15	4250	-
UAR75/U75/PD/500-15/Twarda	UAR75	U75	U75	500	Twarda	15,0	100	25,0	(R)EI15	4250	●
UAR75/U75/PD/500-15/Hydro	UAR75	U75	U75	500	Hydro	15,0	100	22,0	(R)EI15	4250	●
UAR75/U75/PD/500-18/Ogień+	UAR75	U75	U75	500	Ogień Plus	18,0	103	23,0	(R)EI30	4250	-

[1] Požiarna klasifikácia LBO-458-K/20.
[2] Technické posudky ITB 1060/12/R33NK.
[3] V interiéroch s relatívnou vlhkosťou vzduch do 85% (do 10 hodín) použiť dosku Nida Woda, ale v zónach vystavených intenzívnemu pôsobeniu vody odporúčame použiť sadrové dosky s vláknami Nida Hydro (vodorovné a zvislé roviny okolo vane, sprchy atď.)

SPOTREBA MATERIÁLOV NA 1 M² STROPNEJ VÝSTAVBY V SYSTÉME NIDA STROP

Názov materiálu	J.m.	Typ systému Nida Strop									
		UAR75/U75/PD/500-12,5/Expert	UAR75/U75/PD/500-12,5/Woda	UAR75/U75/PD/500-12,5/Ogień+	UAR75/U75/PD/500-12,5/WodaOgień+	UAR75/U75/PD/500-12,5/Twarda	UAR75/U75/PD/500-12,5/Hydro	UAR75/U75/PD/500-15/Ogień+	UAR75/U75/PD/500-15/Twarda	UAR75/U75/PD/500-15/Hydro	UAR75/U75/PD/500-18/Ogień+
		Spotreba materiálu na 1 m²									
Doska Nida Expert 12,5 mm	m²	1,3	-	-	-	-	-	-	-	-	-
Doska Nida Woda 12,5 mm	m²	-	1,3	-	-	-	-	-	-	-	-
Doska Nida Ogień Plus 12,5 mm	m²	-	-	1,3	-	-	-	-	-	-	-
Doska Nida Woda Ogień Plus 12,5 mm	m²	-	-	-	1,3	-	-	-	-	-	-
Doska Nida Twarda 12,5 mm	m²	-	-	-	-	1,3	-	-	-	-	-
Doska Nida Hydro 12,5 mm	m²	-	-	-	-	-	1,3	-	-	-	-
Doska Nida Ogień Plus 15,0 mm	m²	-	-	-	-	-	-	1,3	-	-	-
Doska Nida Twarda 15,0 mm	m²	-	-	-	-	-	-	-	1,3	-	-
Doska Nida Hydro 15,0 mm	m²	-	-	-	-	-	-	-	-	1,3	-
Doska Nida Ogień Plus 18,0 mm	m²	-	-	-	-	-	-	-	-	-	1,3
Profil Nida UAR75	bm	2,2	2,2	2,2	2,2	2,2	2,2	2,2	2,2	2,2	2,2
Profil Nida U75	bm	0,75	0,75	0,75	0,75	0,75	0,75	0,75	0,75	0,75	0,75
Uholník Nida k profiluUAR75	ks.	1,5	1,5	1,5	1,5	1,5	1,5	1,5	1,5	1,5	1,5
Skrutka Nida M8 typ FLAT HEAD® so zúbkovanou maticou	ks.	3,0	3,0	3,0	3,0	3,0	3,0	3,0	3,0	3,0	3,0
Nity	ks.	2,8	2,8	2,8	2,8	2,8	2,8	2,8	2,8	2,8	2,8
Oceľový kotviaci prvok (typ podľa hmotnosti výstavby)[4]	ks.	7,7	7,7	7,7	7,7	7,7	7,7	7,7	7,7	7,7	7,7
Rýchloskrutkay Nida 3,5x25 mm[5]	ks.	27,0	27,0	27,0	27,0	-	-	27,0	-	-	-
Rýchloskrutkay Nida 3,5x35 mm[5]	ks.	-	-	-	-	-	-	-	-	-	27,0
Rýchloskrutkay Nida Twarda 4,2x38 mm[5]	ks.	-	-	-	-	27,0	-	-	27,0	-	-
Rýchloskrutkay Nida Hydro C5 3,5x25 mm[5]	ks.	-	-	-	-	-	27,0	-	-	27,0	-
Výstužná páska Nida	bm	1,4	1,4	1,4	1,4	1,4	1,4	1,4	1,4	1,4	1,4
Sadrový tmel Nida Start	kg	0,3	0,3	0,3	0,3	-	-	0,3	-	-	0,3
Sadrový tmel Nida Finish	kg	0,1	0,1	0,1	0,1	-	-	0,1	-	-	0,1
Hotová špachtľovacia hmota Nida Hydromix[6]	kg	-	-	-	-	0,4	0,4	-	0,4	0,4	-

[4] Typ a počet kotviacich prvkov zvoľte podľa schémy uvedenej v technickom posudku ITB Samonosné podhľady: ITB 1060/12/R33NK.
[5] Na plech sa odporúča používať skrutky 2 mm.
[6] V prípade sadro-trieskových dosiek s vláknami Nida Twarda možno ako alternatívu použiť sadrový tmel Nida Max.
Normy spotreby nezahrňujú straty materiálu.

PRVÉ SYSTÉMY SUCHEJ VÝSTAVBY NA TRHU S OZNAČENÍM CE

Navštívte náš kanál
Siniat Nida
YouTube

nida Strop

Trieda požiarnej odolnosti:	Maximálne rozpätie výstavby:	Minimálna výška zavesenia:	Hmotnosť 1 m² výstavby:	Číslo súvisiaceho dokladu:
(R)EI45 (R)EI60	4470 mm	110 mm	24,0-41,0 kg	EN13964:2014-05

Vyhlásenie o úžitkových vlastnostiach:
DoP/Ceiling System/0056/15.11.2016

SYSTÉMY:

UAR75/U75/PD/500-25; UAR75/U75/PD/500-30

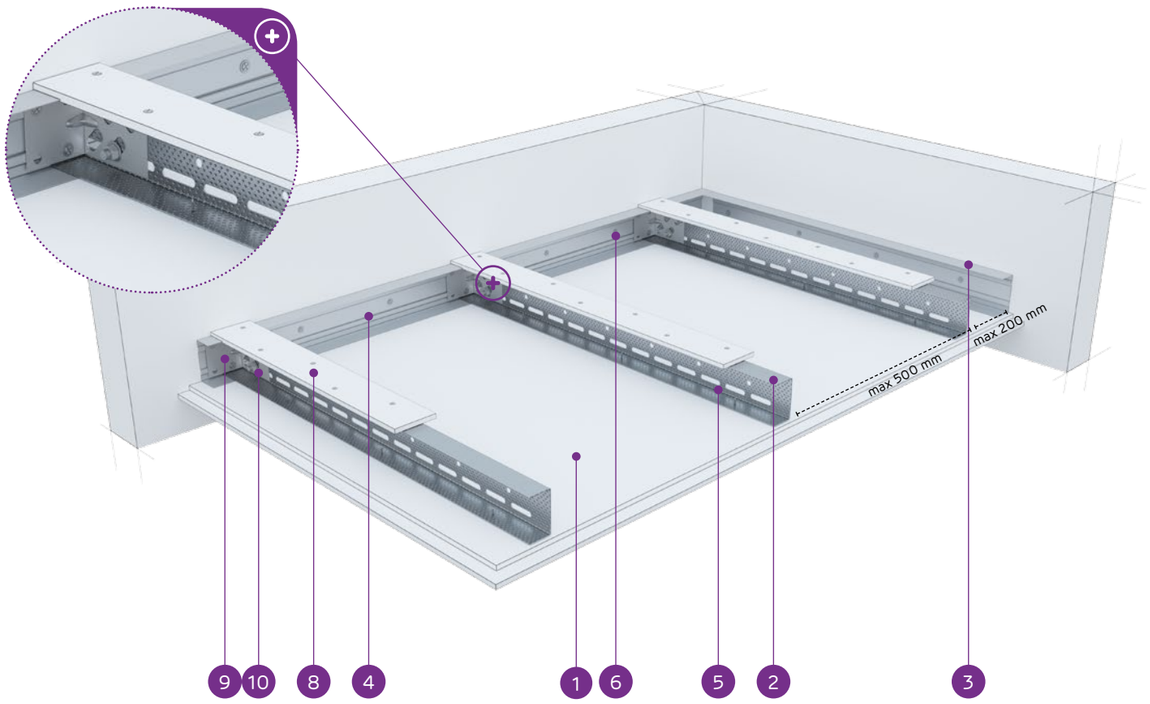

MATERIÁLY:

1. Sadrokartónová doska Nida
2. Nosný profil Nida UAR 75
3. Konštrukčný profil Nida U 75
4. Nosný profil Nida U 75
5. Rýchloskrutka Nida 3,5 x 25 mm
6. Oceľový kotviaci prvok s oceľovou podložkou
7. Nit
8. Spevňujúci pás zo sadrokartónovej dosky Nida 12,5 mm
9. Uholník do profilu Nida UA
10. Skrutka M8 typ FLAT HEAD® so zúbkovanou maticou

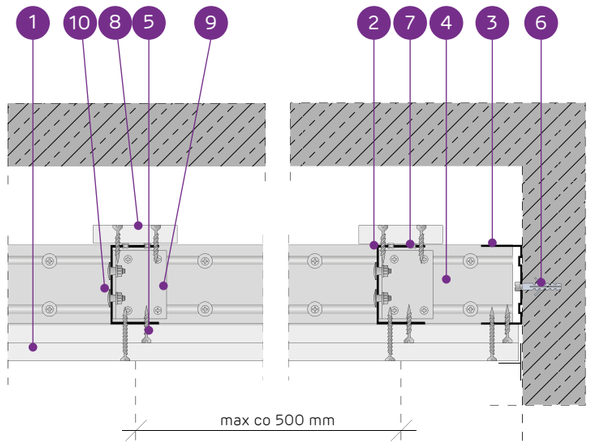

SYSTÉM SAMONOSNÝCH PODHĽADOV NA PROFILOCH NIDA UAR75 S VÝSTUŽNÝM PÁSOM

TECHNICKÉ PARAMETRE

Typ systému Nida Strop	Konštrukcia roštu				Opláštenie sadrokartónom		Minimálna výška zavesenia	Hmotnosť výstavby 1 m²	Trieda požiarnej odolnosti [1]	Maximálne rozpätie stropnej výstavby [2]	Špeciálny systém
	Typ nosného profilu Nida	Typ okrajového nosného profilu Nida	Typ okrajového konštrukčného profilu Nida	Maximálny rozstup nosných profilov Nida UAR75	Nida	Hrúbka					
				[mm]			[mm]	kg	[min]	[mm]	
UAR75/U75/PD/500-25/Expert	UAR75	U75	U75	500	Expert	2x12,5	110	24,0	-	4470	-
UAR75/U75/PD/500-25/Woda [3]	UAR75	U75	U75	500	Woda	2x12,5	110	25,0	-	4470	-
UAR75/U75/PD/500-25/Ogień+	UAR75	U75	U75	500	Ogień Plus	2x12,5	110	28,0	(R)EI45	4080	-
UAR75/U75/PD/500-25/WodaOgień+	UAR75	U75	U75	500	Woda Ogień Plus	2x12,5	110	28,0	(R)EI45	4080	-
UAR75/U75/PD/500-25/Twarda	UAR75	U75	U75	500	Twarda	2x12,5	110	35,0	(R)EI45	3780	●
UAR75/U75/PD/500-25/Hydro	UAR75	U75	U75	500	Hydro	2x12,5	110	30,0	(R)EI45	4080	●
UAR75/U75/PD/500-30/Ogień+	UAR75	U75	U75	500	Ogień Plus	2x15,0	115	36,0	(R)EI60	3530	-
UAR75/U75/PD/500-30/Twarda	UAR75	U75	U75	500	Twarda	2x15,0	115	41,0	(R)EI60	3330	●
UAR75/U75/PD/500-30/Hydro	UAR75	U75	U75	500	Hydro	2x15,0	115	36,0	(R)EI60	3530	●

[1] Požiarna klasifikácia LBO-458-K/20.
[2] Technické posudky ITB 1060/12/R33NK.
[3] V interiéroch s relatívnou vlhkosťou vzduch do 85% (do 10 hodín) použiť dosku Nida Woda, ale v zónach vystavených intenzívnemu pôsobeniu vody odporúčame použiť sadrové dosky s vláknami Nida Hydro (vodorovné a zvislé roviny okolo vane, sprchy atď.)

SPOTREBA MATERIÁLOV NA 1 M² STROPNEJ VÝSTAVBY V SYSTÉME NIDA STROP

Názov materiálu	J.m.	Typ systému Nida Strop								
		UAR75/U75/PD/500-25/Expert	UAR75/U75/PD/500-25/Woda	UAR75/U75/PD/500-25/Ogień+	UAR75/U75/PD/500-25/WodaOgień+	UAR75/U75/PD/500-25/Twarda	UAR75/U75/PD/500-25/Hydro	UAR75/U75/PD/500-30/Ogień+	UAR75/U75/PD/500-30/Twarda	UAR75/U75/PD/500-30/Hydro
		Spotreba materiálu na 1 m²								
Doska Nida Expert 12,5 mm	m²	2,3	-	-	-	-	-	-	-	-
Doska Nida Woda 12,5 mm	m²	-	2,3	-	-	-	-	-	-	-
Doska Nida Ogień Plus 12,5 mm	m²	-	-	2,3	-	-	-	-	-	-
Doska Nida Woda Ogień Plus 12,5 mm	m²	-	-	-	2,3	-	-	-	-	-
Doska Nida Twarda 12,5 mm	m²	-	-	-	-	2,3	-	-	-	-
Doska Nida Hydro 12,5 mm	m²	-	-	-	-	-	2,3	-	-	-
Doska Nida Ogień Plus 15,0 mm	m²	-	-	-	-	-	-	2,3	-	-
Doska Nida Twarda 15,0 mm	m²	-	-	-	-	-	-	-	2,3	-
Doska Nida Hydro 15,0 mm	m²	-	-	-	-	-	-	-	-	2,3
Profil Nida UAR75	bm	2,2	2,2	2,2	2,2	2,2	2,2	2,2	2,2	2,2
Profil Nida U75	bm	0,75	0,75	0,75	0,75	0,75	0,75	0,75	0,75	0,75
Uholník Nida k profiluUAR75	ks.	1,5	1,5	1,5	1,5	1,5	1,5	1,5	1,5	1,5
Skrutka Nida M8 typ FLAT HEAD® so zúbkovanou maticou	ks.	3,0	3,0	3,0	3,0	3,0	3,0	3,0	3,0	3,0
Nity	ks.	2,8	2,8	2,8	2,8	2,8	2,8	2,8	2,8	2,8
Oceľový kotviaci prvok (typ podľa hmotnosti výstavby) [4]	ks.	7,7	7,7	7,7	7,7	7,7	7,7	7,7	7,7	7,7
Rýchloskrutkay Nida 3,5x25 mm [5]	ks.	15,0	15,0	15,0	15,0	-	-	15,0	-	-
Rýchloskrutkay Nida 3,5x35 mm [5]	ks.	18,0	18,0	18,0	18,0	-	-	-	-	-
Rýchloskrutkay Nida 3,5x45 mm [5]	ks.	-	-	-	-	-	-	18,0	-	-
Rýchloskrutkay Nida Twarda 4,2x38 mm [5]	ks.	-	-	-	-	33,0	-	-	15,0	-
Rýchloskrutkay Nida Twarda 4,2x55 mm [5]	ks.	-	-	-	-	-	-	-	18,0	-
Rýchloskrutkay Nida Hydro C5 3,5x25 mm [5]	ks.	-	-	-	-	-	15,0	-	-	15,0
Rýchloskrutkay Nida Hydro C5 3,5x41 mm [5]	ks.	-	-	-	-	-	18,0	-	-	18,0
Výstužná páska Nida	bm	1,4	1,4	1,4	1,4	1,4	1,4	1,4	1,4	1,4
Sadrový tmel Nida Start	kg	0,6	0,6	0,6	0,6	-	-	0,6	-	-
Sadrový tmel Nida Finish	kg	0,1	0,1	0,1	0,1	-	-	0,1	-	-
Hotová špachtľovacia hmota Nida Hydromix [6]	kg	-	-	-	-	0,7	0,7	-	0,7	0,7

[4] Typ a počet kotviacich prvkov zvoľte podľa schémy uvedenej v technickom posudku ITB Samonosné podhľady: ITB 1060/12/R33NK.
[5] Na plech sa odporúča používať skrutky 2 mm.
[6] V prípade sadro-trieskových dosiek s vláknami Nida Twarda možno ako alternatívu použiť sadrový tmel Nida Max.
Normy spotreby nezahrňujú straty materiálu.

nida Strop

Trieda požiarnej odolnosti:	Maximálne rozpätie výstavby:	Minimálna výška zavesenia:	Hmotnosť 1 m² výstavby:	Číslo súvisiaceho dokladu:
(R)EI60 (R)EI90 (R)EI120	3530 mm	122,5 mm	38,0-72,0 kg	EN13964:2014-05

Vyhlásenie o úžitkových vlastnostiach:
DoP/Ceiling System/0056/15.11.2016

SYSTÉMY:

UAR75/U75/PD/500-37,5; UAR75/U75/PD/500-40; UAR75/U75/PD/500-55; UAR75/U75/PD/500-60

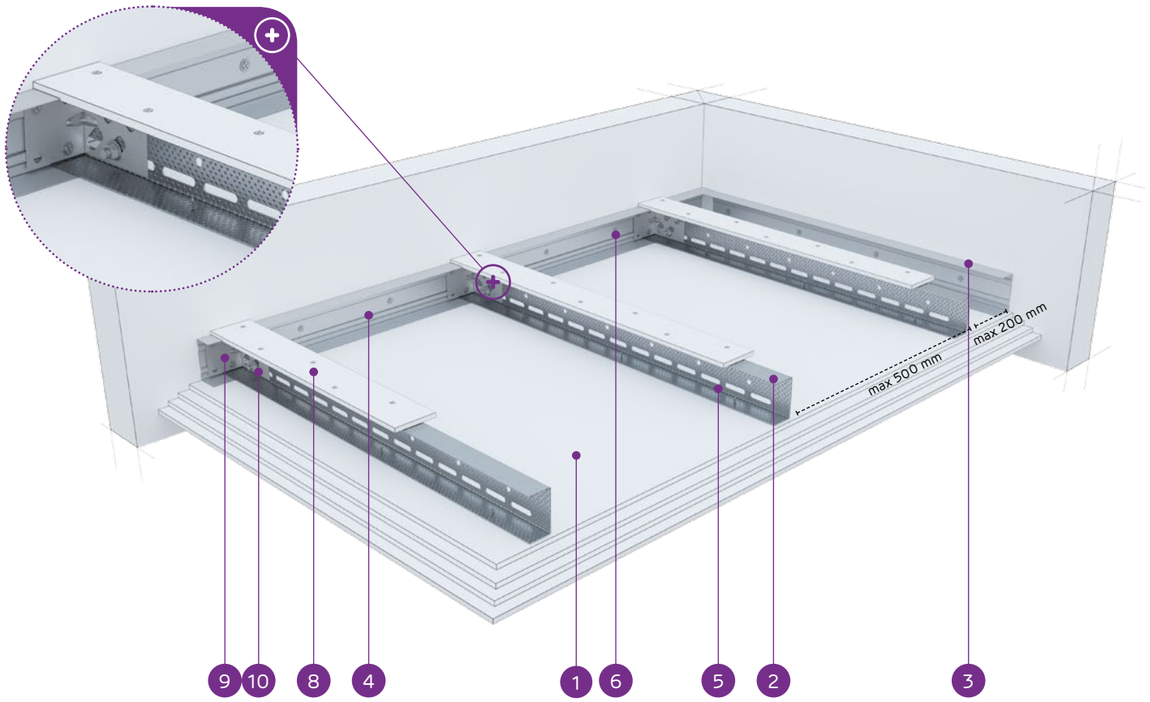

MATERIÁLY:

1. Sadrokartónová doska Nida
2. Nosný profil Nida UAR 75
3. Konštrukčný profil Nida U 75
4. Nosný profil Nida U 75
5. Rýchloskrutka Nida 3,5 x 25 mm
6. Oceľový kotviaci prvok s oceľovou podložkou
7. Nit
8. Spevňujúci pás zo sadrokartónovej dosky Nida 12,5 mm
9. Uholník do profilu Nida UA
10. Skrutka M8 typ FLAT HEAD® so zúbkovanou maticou

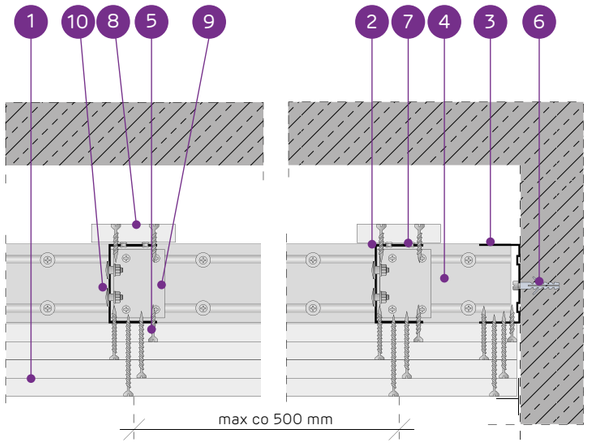

SYSTÉM SAMONOSNÝCH PODHĽADOV NA PROFILOCH NIDA UAR75 S VÝSTUŽNÝM PÁSOM

TECHNICKÉ PARAMETRE

Typ systému Nida Strop	Konštrukcia roštu				Opláštenie sadrokartónom		Minimálna výška zavesenia	Hmotnosť výstavby 1 m²	Trieda požiarnej odolnosti [1]	Maximálne rozpätie stropnej výstavby [2]	Špeciálny systém
	Typ nosného profilu Nida	Typ okrajového nosného profilu Nida	Typ okrajového konštrukčného profilu Nida	Maximálny rozstup nosných profilov Nida UAR75							
				[mm]	Nida	Hrúbka	[mm]	kg	[min]	[mm]	
UAR75/U75/PD/500-37,5/Ogień+	UAR75	U75	U75	500	Ogień Plus	3x12,5	122,5	38,0	(R)EI60	3530	-
UAR75/U75/PD/500-37,5/WodaOgień+	UAR75	U75	U75	500	Woda Ogień Plus	3x12,5	122,5	38,0	(R)EI60	3530	-
UAR75/U75/PD/500-37,5/Twarda	UAR75	U75	U75	500	Twarda	3x12,5	122,5	48,0	(R)EI60	3160	●
UAR75/U75/PD/500-37,5/Hydro	UAR75	U75	U75	500	Hydro	3x12,5	122,5	41,0	(R)EI60	3330	●
UAR75/U75/PD/500-40/Ogień+	UAR75	U75	U75	500	Ogień Plus	2x12,5+15,0	125	42,0	(R)EI90	3330	-
UAR75/U75/PD/500-40/Twarda	UAR75	U75	U75	500	Twarda	2x12,5+15,0	125	50,0	(R)EI90	3160	●
UAR75/U75/PD/500-40/Hydro	UAR75	U75	U75	500	Hydro	2x12,5+15,0	125	44,0	(R)EI90	3330	●
UAR75/U75/PD/500-55/Ogień+	UAR75	U75	U75	500	Ogień Plus	2x12,5+2x15,0	140	56,0	(R)EI120	2890	-
UAR75/U75/PD/500-55/Twarda	UAR75	U75	U75	500	Twarda	2x12,5+2x15,0	140	66,0	(R)EI120	2670	●
UAR75/U75/PD/500-55/Hydro	UAR75	U75	U75	500	Hydro	2x12,5+2x15,0	140	58,0	(R)EI120	2890	●
UAR75/U75/PD/500-60/Ogień+	UAR75	U75	U75	500	Ogień Plus	4x15,0	145	64,0	(R)EI120	2770	-
UAR75/U75/PD/500-60/Twarda	UAR75	U75	U75	500	Twarda	4x15,0	145	72,0	(R)EI120	2580	●
UAR75/U75/PD/500-60/Hydro	UAR75	U75	U75	500	Hydro	4x15,0	145	64,0	(R)EI120	2770	●

[1] Požiarna klasifikácia LBO-458-K/20.
[2] Technické posudky ITB 1060/12/R33NK.

SPOTREBA MATERIÁLOV NA 1 M² STROPNEJ VÝSTAVBY V SYSTÉME NIDA STROP

Názov materiálu	J.m.	Typ systému Nida Strop												
		UAR75/U75/PD/500-37,5/Ogień+	UAR75/U75/PD/500-37,5/WodaOgień+	UAR75/U75/PD/500-37,5/Twarda	UAR75/U75/PD/500-37,5/Hydro	UAR75/U75/PD/500-40/Ogień+	UAR75/U75/PD/500-40/Twarda	UAR75/U75/PD/500-40/Hydro	UAR75/U75/PD/500-55/Ogień+	UAR75/U75/PD/500-55/Twarda	UAR75/U75/PD/500-55/Hydro	UAR75/U75/PD/500-60/Ogień+	UAR75/U75/PD/500-60/Twarda	UAR75/U75/PD/500-60/Hydro
		Spotreba materiálu na 1 m²												
Doska Nida Ogień Plus 12,5 mm	m²	3,3	-	-	-	2,3	-	-	2,3	-	-	-	-	-
Doska Nida Woda Ogień Plus 12,5 mm	m²	-	3,3	-	-	-	-	-				-	-	-
Doska Nida Twarda 12,5 mm	m²	-	-	3,3	-	-	2,3	-	-	2,3	-	-	-	-
Doska Nida Hydro 12,5 mm	m²	-	-	-	3,3	-	-	2,3	-	-	2,3	-	-	-
Doska Nida Ogień Plus 15,0 mm	m²	-	-	-	-	1,0	-	-	2,0	-	-	4,3	-	-
Doska Nida Twarda 15,0 mm	m²	-	-	-	-	-	1,0	-	-	2,0	-	-	4,3	-
Doska Nida Hydro 15,0 mm	m²	-	-	-	-	-	-	1,0	-	-	2,0	-	-	4,3
Profil Nida UAR75	bm	2,2	2,2	2,2	2,2	2,2	2,2	2,2	2,2	2,2	2,2	2,2	2,2	2,2
Profil Nida U75	bm	0,75	0,75	0,75	0,75	0,75	0,75	0,75	0,75	0,75	0,75	0,75	0,75	0,75
Uholník Nida k profiluUAR75	ks.	1,5	1,5	1,5	1,5	1,5	1,5	1,5	1,5	1,5	1,5	1,5	1,5	1,5
Skrutka Nida M8 typ FLAT HEAD® so zúbkovanou maticou	ks.	3,0	3,0	3,0	3,0	3,0	3,0	3,0	3,0	3,0	3,0	3,0	3,0	3,0
Nity	ks.	2,8	2,8	2,8	2,8	2,8	2,8	2,8	2,8	2,8	2,8	2,8	2,8	2,8
Oceľový kotviaci prvok (typ podľa hmotnosti výstavby) [3]	ks.	7,7	7,7	7,7	7,7	7,7	7,7	7,7	7,7	7,7	7,7	7,7	7,7	7,7
Rýchloskrutky Nida 3,5x25 mm [4]	ks.	15,0	15,0	-	-	15,0	-	-	15,0	-	-	15,0	-	-
Rýchloskrutky Nida 3,5x35 mm [4]	ks.	6,0	6,0	-	-	6,0	-	-	-	-	-	-	-	-
Rýchloskrutky Nida 3,5x45 mm [4]	ks.	-	-	-	-	-	-	-	6,0	-	-	6,0	-	-
Rýchloskrutky Nida 3,5x55 mm [4]	ks.	18,0	18,0	-	-	18,0	-	-	6,0	-	-	6,0	-	-
Rýchloskrutky Nida 4,2x70 mm [4]	ks.	-	-	-	-	-	-	-	18,0	-	-	18,0	-	-
Rýchloskrutky Nida Twarda 4,2x38 mm [4]	ks.	-	-	21,0	-	-	21,0	-	-	15,0	-	-	15,0	-
Rýchloskrutky Nida Twarda 4,2x55 mm [4]	ks.	-	-	18,0	-	-	18,0	-	-	12,0	-	-	12,0	-
Rýchloskrutky Nida Twarda 4,2x70 mm [4]	ks.	-	-	-	-	-	-	-	-	18,0	-	-	18,0	-
Rýchloskrutky Nida Hydro C5 3,5x25 mm [4]	ks.	-	-	-	15,0	-	-	15,0	-	-	15,0	-	-	15,0
Rýchloskrutky Nida Hydro C5 3,5x41 mm [4]	ks.	-	-	-	6,0	-	-	6,0	-	-	6,0	-	-	6,0
Rýchloskrutky Nida Hydro C5 3,5x55 mm [4]	ks.	-	-	-	18,0	-	-	18,0	-	-	6,0	-	-	6,0
Rýchloskrutky Nida Hydro C5 4,2x70 mm [4]	ks.	-	-	-	-	-	-	-	-	-	18,0	-	-	18,0
Výstužná páska Nida	bm	1,4	1,4	1,4	1,4	1,4	1,4	1,4	1,4	1,4	1,4	1,4	1,4	1,4
Sadrový tmel Nida Start	kg	0,9	0,9	-	-	0,9	-	-	1,2	-	-	1,2	-	-
Sadrový tmel Nida Finish	kg	0,1	0,1	-	-	0,1	-	-	0,1	-	-	0,1	-	-
Hotová špachtľovacia hmota Nida Hydromix [5]	kg	-	-	1,0	1,0	-	1,0	1,0	-	1,3	1,3	-	1,3	1,3

[3] Typ a počet kotviacich prvkov zvoľte podľa schémy uvedenej v technickom posudku ITB Samonosné podhľady: ITB 1060/12/R33NK.
[4] Na plech sa odporúča používať skrutky 2 mm.
[5] V prípade sadro-trieskových dosiek s vláknami Nida Twarda možno ako alternatívu použiť sadrový tmel Nida Max.
Normy spotreby nezahrňujú straty materiálu.

PRVÉ SYSTÉMY SUCHEJ VÝSTAVBY NA TRHU S OZNAČENÍM CE

Nida Strop

Trieda požiarnej odolnosti:	Maximálne rozpätie výstavby:	Minimálna výška zavesenia:	Hmotnosť 1 m² výstavby:	Číslo súvisiaceho dokladu:
(R)EI15 (R)EI30	5900 mm	122,5 mm	16,0-26,0 kg	EN13964:2014-05

Vyhlásenie o úžitkových vlastnostiach:
DoP/Ceiling System/0058/15.11.2016

SYSTÉMY:

UAR100/U100/PD/500-12,5; UAR100/U100/PD/500-15; UAR100/U100/PD/500-18

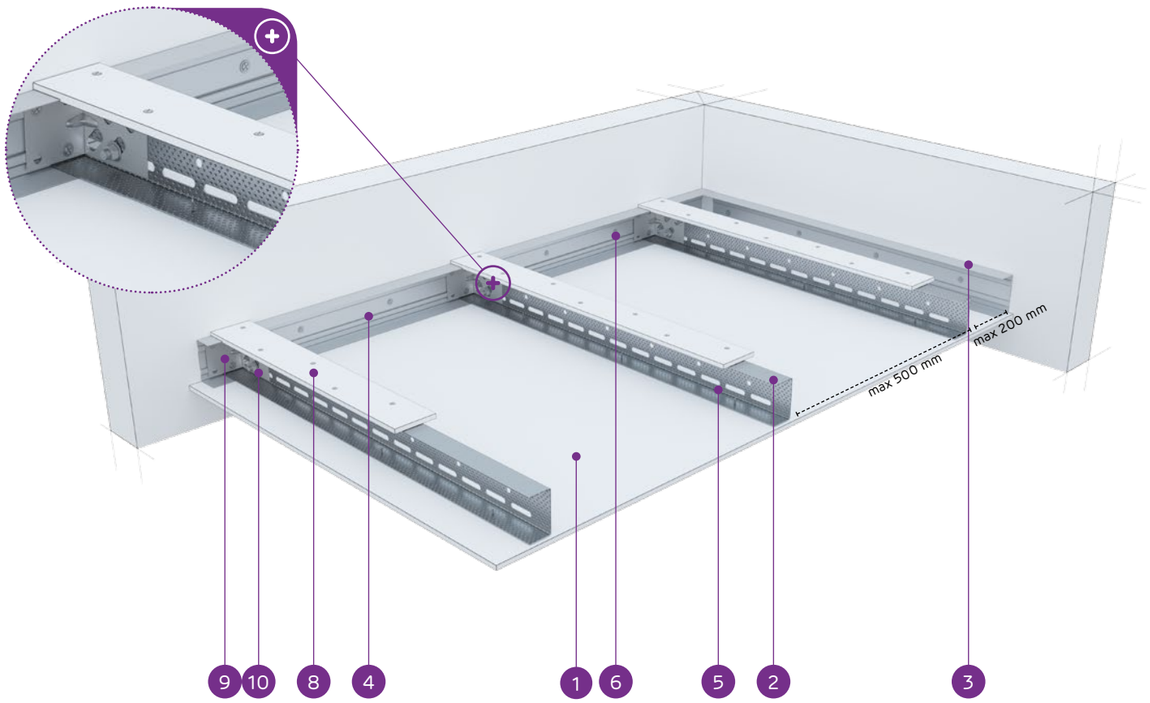

MATERIÁLY:

1. Sadrokartónová doska Nida
2. Nosný profil Nida UAR 100
3. Konštrukčný profil Nida U 100
4. Nosný profil Nida U 100
5. Rýchloskrutka Nida 3,5 x 25 mm
6. Oceľový kotviaci prvok s oceľovou podložkou
7. Nit
8. Spevňujúci pás zo sadrokartónovej dosky Nida 12,5 mm
9. Uholník do profilu Nida UA
10. Skrutka M8 typ FLAT HEAD® so zúbkovanou maticou

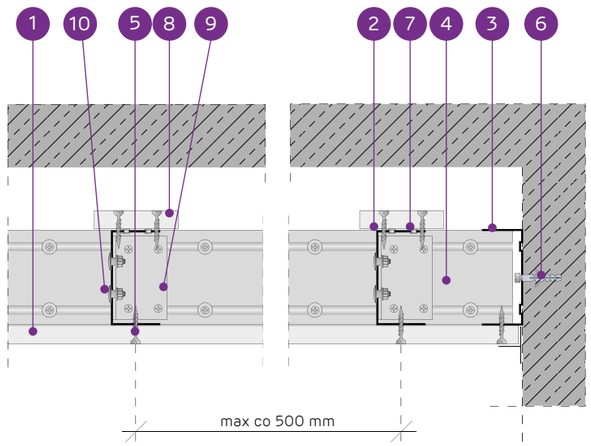

SYSTÉM SAMONOSNÝCH PODHĽADOV NA PROFILOCH NIDA UAR100 S VÝSTUŽNÝM PÁSOM

TECHNICKÉ PARAMETRE

Typ systému Nida Strop	Konštrukcia roštu				Opláštenie sadrokartónom		Minimálna výška zavesenia	Hmotnosť výstavby 1 m²	Trieda požiarnej odolnosti [1]	Maximálne rozpätie stropnej výstavby [2]	Špeciálny systém
	Typ nosného profilu Nida	Typ okrajového nosného profilu Nida	Typ okrajového konštrukčného profilu Nida	Maximálny rozstup nosných profilov Nida UAR100	Nida	Hrúbka					
				[mm]			[mm]	kg	[min]	[mm]	
UAR100/U100/PD/500-12,5/Expert	UAR100	U100	U100	500	Expert	12,5	122,5	16,0	-	5900	-
UAR100/U100/PD/500-12,5/Woda [3]	UAR100	U100	U100	500	Woda	12,5	122,5	17,0	-	5900	-
UAR100/U100/PD/500-12,5/Ogień+	UAR100	U100	U100	500	Ogień Plus	12,5	122,5	19,0	(R)EI15	5900	-
UAR100/U100/PD/500-12,5/WodaOgień+	UAR100	U100	U100	500	Woda Ogień Plus	12,5	122,5	19,0	(R)EI15	5900	-
UAR100/U100/PD/500-12,5/Twarda	UAR100	U100	U100	500	Twarda	12,5	122,5	22,0	(R)EI15	5280	●
UAR100/U100/PD/500-12,5/Hydro	UAR100	U100	U100	500	Hydro	12,5	122,5	20,0	(R)EI15	5900	●
UAR100/U100/PD/500-15/Ogień+	UAR100	U100	U100	500	Ogień Plus	15,0	125	23,0	(R)EI15	5280	-
UAR100/U100/PD/500-15/Twarda	UAR100	U100	U100	500	Twarda	15,0	125	26,0	(R)EI15	4820	●
UAR100/U100/PD/500-15/Hydro	UAR100	U100	U100	500	Hydro	15,0	125	23,0	(R)EI15	5280	●
UAR100/U100/PD/500-18/Ogień+	UAR100	U100	U100	500	Ogień Plus	18,0	128	24,0	(R)EI30	5280	-

[1] Požiarna klasifikácia LBO-458-K/20.
[2] Technické posudky ITB 1060/12/R33NK.
[3] V interiéroch s relatívnou vlhkosťou vzduch do 85% (do 10 hodín) použiť dosku Nida Woda, ale v zónach vystavených intenzívnemu pôsobeniu vody odporúčame použiť sadrové dosky s vláknami Nida Hydro (vodorovné a zvislé roviny okolo vane, sprchy atď.)

SPOTREBA MATERIÁLOV NA 1 M² STROPNEJ VÝSTAVBY V SYSTÉME NIDA STROP

Názov materiálu	J.m.	Typ systému Nida Strop									
		UAR100/U100/PD/500-12,5/Expert	UAR100/U100/PD/500-12,5/Woda	UAR100/U100/PD/500-12,5/Ogień+	UAR100/U100/PD/500-12,5/WodaOgień+	UAR100/U100/PD/500-12,5/Twarda	UAR100/U100/PD/500-12,5/Hydro	UAR100/U100/PD/500-15/Ogień+	UAR100/U100/PD/500-15/Twarda	UAR100/U100/PD/500-15/Hydro	UAR100/U100/PD/500-18/Ogień+
		Spotreba materiálu na 1 m²									
Doska Nida Expert 12,5 mm	m²	1,3	-	-	-	-	-	-	-	-	-
Doska Nida Woda 12,5 mm	m²	-	1,3	-	-	-	-	-	-	-	-
Doska Nida Ogień Plus 12,5 mm	m²	-	-	1,3	-	-	-	-	-	-	-
Doska Nida Woda Ogień Plus 12,5 mm	m²	-	-	-	1,3	-	-	-	-	-	-
Doska Nida Twarda 12,5 mm	m²	-	-	-	-	1,3	-	-	-	-	-
Doska Nida Hydro 12,5 mm	m²	-	-	-	-	-	1,3	-	-	-	-
Doska Nida Ogień Plus 15,0 mm	m²	-	-	-	-	-	-	1,3	-	-	-
Doska Nida Twarda 15,0 mm	m²	-	-	-	-	-	-	-	1,3	-	-
Doska Nida Hydro 15,0 mm	m²	-	-	-	-	-	-	-	-	1,3	-
Doska Nida Ogień Plus 18,0 mm	m²	-	-	-	-	-	-	-	-	-	1,3
Profil Nida UAR100	bm	2,2	2,2	2,2	2,2	2,2	2,2	2,2	2,2	2,2	2,2
Profil Nida U100	bm	0,75	0,75	0,75	0,75	0,75	0,75	0,75	0,75	0,75	0,75
Uholník Nida k profiluUAR100	ks.	1,5	1,5	1,5	1,5	1,5	1,5	1,5	1,5	1,5	1,5
Skrutka Nida M8 typ FLAT HEAD® so zúbkovanou maticou	ks.	3,0	3,0	3,0	3,0	3,0	3,0	3,0	3,0	3,0	3,0
Nity	ks.	2,8	2,8	2,8	2,8	2,8	2,8	2,8	2,8	2,8	2,8
Oceľový kotviaci prvok (typ podľa hmotnosti výstavby) [4]	ks.	7,7	7,7	7,7	7,7	7,7	7,7	7,7	7,7	7,7	7,7
Rýchloskrutkay Nida 3,5x25 mm [5]	ks.	27,0	27,0	27,0	27,0	-	-	27,0	-	-	-
Rýchloskrutkay Nida 3,5x35 mm [5]	ks.	-	-	-	-	-	-	-	-	-	27,0
Rýchloskrutkay Nida Twarda 4,2x38 mm [5]	ks.	-	-	-	-	27,0	-	-	27,0	-	-
Rýchloskrutkay Nida Hydro C5 3,5x25 mm [5]	ks.	-	-	-	-	-	27,0	-	-	27,0	-
Výstužná páska Nida	bm	1,4	1,4	1,4	1,4	1,4	1,4	1,4	1,4	1,4	1,4
Sadrový tmel Nida Start	kg	0,3	0,3	0,3	0,3	-	-	0,3	-	-	0,3
Sadrový tmel Nida Finish	kg	0,1	0,1	0,1	0,1	-	-	0,1	-	-	0,1
Hotová špachtľovacia hmota Nida Hydromix [6]	kg	-	-	-	-	0,4	0,4	-	0,4	0,4	-

[4] Typ a počet kotviacich prvkov zvoľte podľa schémy uvedenej v technickom posudku ITB Samonosné podhľady: ITB 1060/12/R33NK.
[5] Na plech sa odporúča používať skrutky 2 mm.
[6] V prípade sadro-trieskových dosiek s vláknami Nida Twarda možno ako alternatívu použiť sadrový tmel Nida Max.
Normy spotreby nezahrňujú straty materiálu.

Nida Strop

Trieda požiarnej odolnosti:	Maximálne rozpätie výstavby:	Minimálna výška zavesenia:	Hmotnosť 1 m² výstavby:	Číslo súvisiaceho dokladu:
(R)EI45 (R)EI60	5540 mm	110 mm	24,0-41,0 kg	EN13964:2014-05

Vyhlásenie o úžitkových vlastnostiach:
DoP/Ceiling System/0058/15.11.2016

SYSTÉMY:

UAR100/U100/PD/500-25; UAR100/U100/PD/500-30

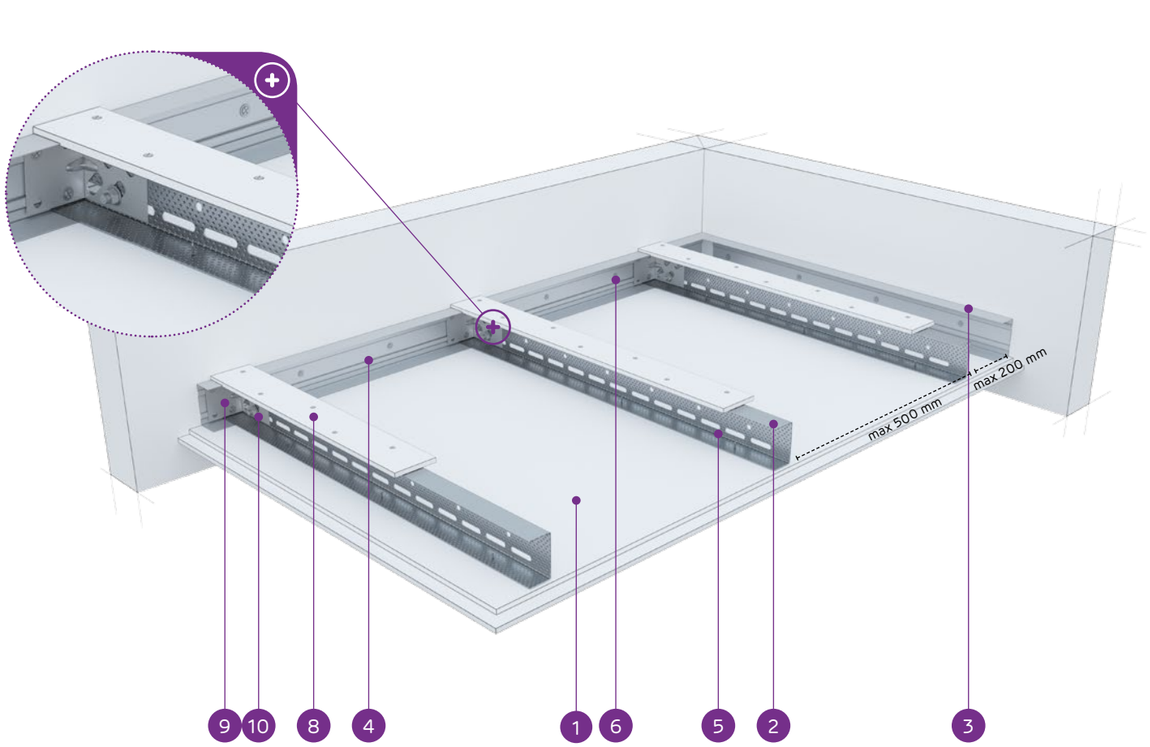

MATERIÁLY:

1. Sadrokartónová doska Nida
2. Nosný profil Nida UAR 100
3. Konštrukčný profil Nida U 100
4. Nosný profil Nida U 100
5. Rýchloskrutka Nida 3,5 x 25 mm
6. Oceľový kotviaci prvok s oceľovou podložkou
7. Nit
8. Spevňujúci pás zo sadrokartónovej dosky Nida 12,5 mm
9. Uholník do profilu Nida UA
10. Skrutka M8 typ FLAT HEAD® so zúbkovanou maticou

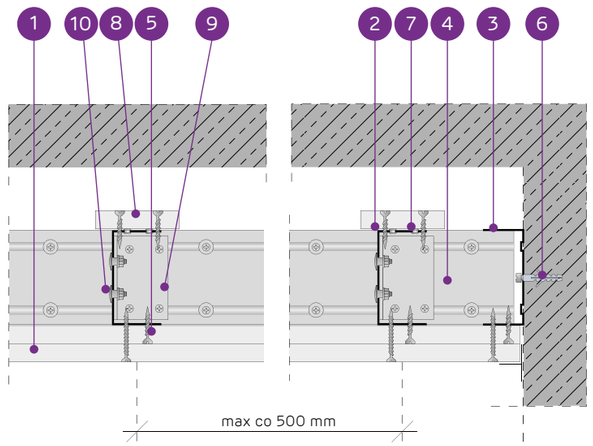

SYSTÉM SAMONOSNÝCH PODHĽADOV NA PROFILOCH NIDA UAR100 S VÝSTUŽNÝM PÁSOM

TECHNICKÉ PARAMETRE

Typ systému Nida Strop	Konštrukcia roštu				Opláštenie sadrokartónom		Minimálna výška zavesenia	Hmotnosť výstavby 1 m²	Trieda požiarnej odolnosti [1]	Maximálne rozpätie stropnej výstavby [2]	Špeciálny systém
	Typ nosného profilu Nida	Typ okrajového nosného profilu Nida	Typ okrajového konštrukčného profilu Nida	Maximálny rozstup nosných profilov Nida UAR100	Nida	Hrúbka					
				[mm]			[mm]	kg	[min]	[mm]	
UAR100/U100/PD/500-25/Expert	UAR100	U100	U100	500	Expert	2x12,5	110	24,0	-	5540	-
UAR100/U100/PD/500-25/Woda [3]	UAR100	U100	U100	500	Woda	2x12,5	110	26,0	-	5060	-
UAR100/U100/PD/500-25/Ogień+	UAR100	U100	U100	500	Ogień Plus	2x12,5	110	29,0	(R)EI45	5060	-
UAR100/U100/PD/500-25/WodaOgień+	UAR100	U100	U100	500	Woda Ogień Plus	2x12,5	110	29,0	(R)EI45	5060	-
UAR100/U100/PD/500-25/Twarda	UAR100	U100	U100	500	Twarda	2x12,5	110	35,0	(R)EI45	4680	●
UAR100/U100/PD/500-25/Hydro	UAR100	U100	U100	500	Hydro	2x12,5	110	31,0	(R)EI45	4680	●
UAR100/U100/PD/500-30/Ogień+	UAR100	U100	U100	500	Ogień Plus	2x15,0	110	37,0	(R)EI60	4390	-
UAR100/U100/PD/500-30/Twarda	UAR100	U100	U100	500	Twarda	2x15,0	110	41,0	(R)EI60	4140	●
UAR100/U100/PD/500-30/Hydro	UAR100	U100	U100	500	Hydro	2x15,0	110	37,0	(R)EI60	4390	●

[1] Požiarna klasifikácia LBO-458-K/20.
[2] Technické posudky ITB 1060/12/R33NK.
[3] V interiéroch s relatívnou vlhkosťou vzduch do 85% (do 10 hodín) použiť dosku Nida Woda, ale v zónach vystavených intenzívnemu pôsobeniu vody odporúčame použiť sadrové dosky s vláknami Nida Hydro (vodorovné a zvislé roviny okolo vane, sprchy atď.)

SPOTREBA MATERIÁLOV NA 1 M² STROPNEJ VÝSTAVBY V SYSTÉME NIDA STROP

Názov materiálu	J.m.	Typ systému Nida Strop								
		UAR100/U100/PD/500-25/Expert	UAR100/U100/PD/500-25/Woda	UAR100/U100/PD/500-25/Ogień+	UAR100/U100/PD/500-25/WodaOgień+	UAR100/U100/PD/500-25/Twarda	UAR100/U100/PD/500-25/Hydro	UAR100/U100/PD/500-30/Ogień+	UAR100/U100/PD/500-30/Twarda	UAR100/U100/PD/500-30/Hydro
		Spotreba materiálu na 1 m²								
Doska Nida Expert 12,5 mm	m²	2,3	-	-	-	-	-	-	-	-
Doska Nida Woda 12,5 mm	m²	-	2,3	-	-	-	-	-	-	-
Doska Nida Ogień Plus 12,5 mm	m²	-	-	2,3	-	-	-	-	-	-
Doska Nida Woda Ogień Plus 12,5 mm	m²	-	-	-	2,3	-	-	-	-	-
Doska Nida Twarda 12,5 mm	m²	-	-	-	-	2,3	-	-	-	-
Doska Nida Hydro 12,5 mm	m²	-	-	-	-	-	2,3	-	-	-
Doska Nida Ogień Plus 15,0 mm	m²	-	-	-	-	-	-	2,3	-	-
Doska Nida Twarda 15,0 mm	m²	-	-	-	-	-	-	-	2,3	-
Doska Nida Hydro 15,0 mm	m²	-	-	-	-	-	-	-	-	2,3
Profil Nida UAR100	bm	2,2	2,2	2,2	2,2	2,2	2,2	2,2	2,2	2,2
Profil Nida U100	bm	0,75	0,75	0,75	0,75	0,75	0,75	0,75	0,75	0,75
Uholník Nida k profiluUAR100	ks.	1,5	1,5	1,5	1,5	1,5	1,5	1,5	1,5	1,5
Skrutka Nida M8 typ FLAT HEAD® so zúbkovanou maticou	ks.	3,0	3,0	3,0	3,0	3,0	3,0	3,0	3,0	3,0
Nity	ks.	2,8	2,8	2,8	2,8	2,8	2,8	2,8	2,8	2,8
Oceľový kotviaci prvok (typ podľa hmotnosti výstavby) [4]	ks.	7,1	7,1	7,1	7,1	7,1	7,1	7,1	7,1	7,1
Rýchloskrutkay Nida 3,5x25 mm [5]	ks.	15,0	15,0	15,0	15,0	-	-	15,0	-	-
Rýchloskrutkay Nida 3,5x35 mm [5]	ks.	18,0	18,0	18,0	18,0	-	-	-	-	-
Rýchloskrutkay Nida 3,5x45 mm [5]	ks.	-	-	-	-	-	-	18,0	-	-
Rýchloskrutkay Nida Twarda 4,2x38 mm [5]	ks.	-	-	-	-	33,0	-	-	15,0	-
Rýchloskrutkay Nida Twarda 4,2x55 mm [5]	ks.	-	-	-	-	-	-	-	18,0	-
Rýchloskrutkay Nida Hydro C5 3,5x25 mm [5]	ks.	-	-	-	-	-	15,0	-	-	15,0
Rýchloskrutkay Nida Hydro C5 3,5x41 mm [5]	ks.	-	-	-	-	-	18,0	-	-	18,0
Výstužná páska Nida	bm	1,4	1,4	1,4	1,4	1,4	1,4	1,4	1,4	1,4
Sadrový tmel Nida Start	kg	0,6	0,6	0,6	0,6	-	-	0,6	-	-
Sadrový tmel Nida Finish	kg	0,1	0,1	0,1	0,1	-	-	0,1	-	-
Hotová špachtľovacia hmota Nida Hydromix [6]	kg	-	-	-	-	0,7	0,7	-	0,7	0,7

[4] Typ a počet kotviacich prvkov zvoľte podľa schémy uvedenej v technickom posudku ITB Samonosné podhľady: ITB 1060/12/R33NK.
[5] Na plech sa odporúča používať skrutky 2 mm.
[6] V prípade sadro-trieskových dosiek s vláknami Nida Twarda možno ako alternatívu použiť sadrový tmel Nida Max.
Normy spotreby nezahrňujú straty materiálu.

PRVÉ SYSTÉMY SUCHEJ VÝSTAVBY NA TRHU S OZNAČENÍM CE

nida Strop

Trieda požiarnej odolnosti:	Maximálne rozpätie výstavby:	Minimálna výška zavesenia:	Hmotnosť 1 m² výstavby:	Číslo súvisiaceho dokladu:
(R)EI60 (R)EI90 (R)EI120	4390 mm	147,5 mm	39,0-73,0 kg	EN13964:2014-05

Vyhlásenie o úžitkových vlastnostiach:
DoP/Ceiling System/0058/15.11.2016

SYSTÉMY:

UAR100/U100/PD/500-37,5; UAR100/U100/PD/500-40; UAR100/U100/PD/500-55; UAR100/U100/PD/500-60

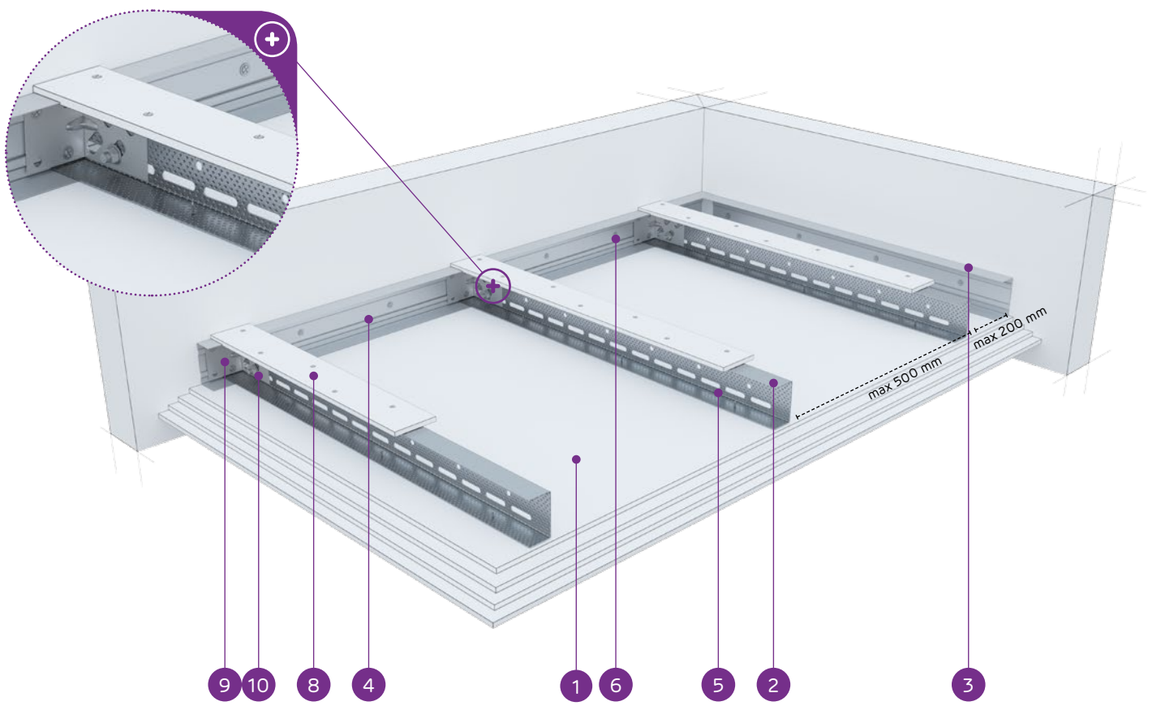

MATERIÁLY:

1. Sadrokartónová doska Nida
2. Nosný profil Nida UAR 100
3. Konštrukčný profil Nida U 100
4. Nosný profil Nida U 100
5. Rýchloskrutka Nida 3,5 x 25 mm
6. Oceľový kotviaci prvok s oceľovou podložkou
7. Nit
8. Spevňujúci pás zo sadrokartónovej dosky Nida 12,5 mm
9. Uholník do profilu Nida UA
10. Skrutka M8 typ FLAT HEAD® so zúbkovanou maticou

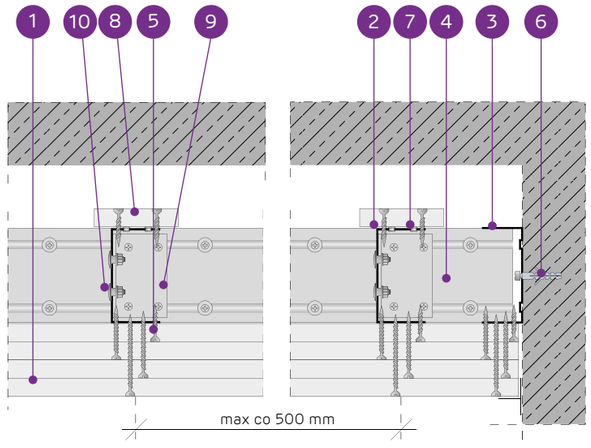

SYSTÉM SAMONOSNÝCH PODHĽADOV NA PROFILOCH NIDA UAR100 S VÝSTUŽNÝM PÁSOM

TECHNICKÉ PARAMETRE

Typ systému Nida Strop	Konštrukcia roštu				Opláštenie sadrokartónom		Minimálna výška zavesenia	Hmotnosť výstavby 1 m²	Trieda požiarnej odolnosti [1]	Maximálne rozpätie stropnej výstavby [2]	Špeciálny systém
	Typ nosného profilu Nida	Typ okrajového nosného profilu Nida	Typ okrajového konštrukčného profilu Nida	Maximálny rozstup nosných profilov Nida UAR100	Nida	Hrúbka					
				[mm]			[mm]	kg	[min]	[mm]	
UAR100/U100/PD/500-37,5/Ogień+	UAR100	U100	U100	500	Ogień Plus	3x12,5	147,5	39,0	(R)EI60	4390	-
UAR100/U100/PD/500-37,5/WodaOgień+	UAR100	U100	U100	500	Woda Ogień Plus	3x12,5	147,5	39,0	(R)EI60	4390	-
UAR100/U100/PD/500-37,5/Twarda	UAR100	U100	U100	500	Twarda	3x12,5	147,5	48,0	(R)EI60	3920	●
UAR100/U100/PD/500-37,5/Hydro	UAR100	U100	U100	500	Hydro	3x12,5	147,5	42,0	(R)EI60	4140	●
UAR100/U100/PD/500-40/Ogień+	UAR100	U100	U100	500	Ogień Plus	2x12,5+15,0	150	43,0	(R)EI90	4140	-
UAR100/U100/PD/500-40/Twarda	UAR100	U100	U100	500	Twarda	2x12,5+15,0	150	51,0	(R)EI90	3740	●
UAR100/U100/PD/500-40/Hydro	UAR100	U100	U100	500	Hydro	2x12,5+15,0	150	44,0	(R)EI90	4140	●
UAR100/U100/PD/500-55/Ogień+	UAR100	U100	U100	500	Ogień Plus	2x12,5+2x15,0	165	57,0	(R)EI120	3580	-
UAR100/U100/PD/500-55/Twarda	UAR100	U100	U100	500	Twarda	2x12,5+2x15,0	165	67,0	(R)EI120	3320	●
UAR100/U100/PD/500-55/Hydro	UAR100	U100	U100	500	Hydro	2x12,5+2x15,0	165	59,0	(R)EI120	3580	●
UAR100/U100/PD/500-60/Ogień+	UAR100	U100	U100	500	Ogień Plus	4x15,0	170	64,0	(R)EI120	3440	-
UAR100/U100/PD/500-60/Twarda	UAR100	U100	U100	500	Twarda	4x15,0	170	73,0	(R)EI120	3200	●
UAR100/U100/PD/500-60/Hydro	UAR100	U100	U100	500	Hydro	4x15,0	170	64,0	(R)EI120	3440	●

[1] Požiarna klasifikácia LBO-458-K/20.
[2] Technické posudky ITB 1060/12/R33NK.

SPOTREBA MATERIÁLOV NA 1 M² STROPNEJ VÝSTAVBY V SYSTÉME NIDA STROP

Názov materiálu	J.m.	Typ systému Nida Strop												
		UAR100/ U100/ PD/500-37,5/ Ogień+	UAR100/ U100/ PD/500-37,5/ WodaOgień+	UAR100/ U100/ PD/500-37,5/ Twarda	UAR100/ U100/ PD/500-37,5/ Hydro	UAR100/ U100/ PD/500-40/ Ogień+	UAR100/ U100/ PD/500-40/ Twarda	UAR100/ U100/ PD/500-40/ Hydro	UAR100/ U100/ PD/500-55/ Ogień+	UAR100/ U100/ PD/500-55/ Twarda	UAR100/ U100/ PD/500-55/ Hydro	UAR100/ U100/ PD/500-60/ Ogień+	UAR100/ U100/ PD/500-60/ Twarda	UAR100/ U100/ PD/500-60/ Hydro
		Spotreba materiálu na 1 m²												
Doska Nida Ogień Plus 12,5 mm	m²	3,3	-	-	-	2,3	-	-	2,3	-	-	-	-	-
Doska Nida Woda Ogień Plus 12,5 mm	m²	-	3,3	-	-	-	-	-	-	-	-	-	-	-
Doska Nida Twarda 12,5 mm	m²	-	-	3,3	-	-	2,3	-	-	2,3	-	-	-	-
Doska Nida Hydro 12,5 mm	m²	-	-	-	3,3	-	-	2,3	-	-	2,3	-	-	-
Doska Nida Ogień Plus 15,0 mm	m²	-	-	-	-	1,0	-	-	2,0	-	-	4,3	-	-
Doska Nida Twarda 15,0 mm	m²	-	-	-	-	-	1,0	-	-	2,0	-	-	4,3	-
Doska Nida Hydro 15,0 mm	m²	-	-	-	-	-	-	1,0	-	-	2,0	-	-	4,3
Profil Nida UAR100	bm	2,2	2,2	2,2	2,2	2,2	2,2	2,2	2,2	2,2	2,2	2,2	2,2	2,2
Profil Nida U100	bm	0,75	0,75	0,75	0,75	0,75	0,75	0,75	0,75	0,75	0,75	0,75	0,75	0,75
Uholník Nida k profiluUAR100	ks.	1,5	1,5	1,5	1,5	1,5	1,5	1,5	1,5	1,5	1,5	1,5	1,5	1,5
Skrutka Nida M8 typ FLAT HEAD® so zúbkovanou maticou	ks.	3,0	3,0	3,0	3,0	3,0	3,0	3,0	3,0	3,0	3,0	3,0	3,0	3,0
Nity	ks.	2,8	2,8	2,8	2,8	2,8	2,8	2,8	2,8	2,8	2,8	2,8	2,8	2,8
Oceľový kotviaci prvok (typ podľa hmotnosti výstavby) [3]	ks.	7,7	7,7	7,7	7,7	7,7	7,7	7,7	7,7	7,7	7,7	7,7	7,7	7,7
Rýchloskrutky Nida 3,5x25 mm [4]	ks.	15,0	15,0	-	-	15,0	-	-	15,0	-	-	15,0	-	-
Rýchloskrutky Nida 3,5x35 mm [4]	ks.	6,0	6,0	-	-	6,0	-	-	-	-	-	-	-	-
Rýchloskrutky Nida 3,5x45 mm [4]	ks.	-	-	-	-	-	-	-	6,0	-	-	6,0	-	-
Rýchloskrutky Nida 3,5x55 mm [4]	ks.	18,0	18,0	-	-	18,0	-	-	6,0	-	-	6,0	-	-
Rýchloskrutky Nida 4,2x70 mm [4]	ks.	-	-	-	-	-	-	-	18,0	-	-	18,0	-	-
Rýchloskrutky Nida Twarda 4,2x38 mm [4]	ks.	-	-	21,0	-	-	21,0	-	-	15,0	-	-	15,0	-
Rýchloskrutky Nida Twarda 4,2x55 mm [4]	ks.	-	-	18,0	-	-	18,0	-	-	12,0	-	-	12,0	-
Rýchloskrutky Nida Twarda 4,2x70 mm [4]	ks.	-	-	-	-	-	-	-	-	18,0	-	-	18,0	-
Rýchloskrutky Nida Hydro C5 3,5x25 mm [4]	ks.	-	-	-	15,0	-	-	15,0	-	-	15,0	-	-	15,0
Rýchloskrutky Nida Hydro C5 3,5x41 mm [4]	ks.	-	-	-	6,0	-	-	6,0	-	-	6,0	-	-	6,0
Rýchloskrutky Nida Hydro C5 3,5x55 mm [4]	ks.	-	-	-	18,0	-	-	18,0	-	-	6,0	-	-	6,0
Rýchloskrutky Nida Hydro C5 4,2x70 mm [4]	ks.	-	-	-	-	-	-	-	-	-	18,0	-	-	18,0
Výstužná páska Nida	bm	1,4	1,4	1,4	1,4	1,4	1,4	1,4	1,4	1,4	1,4	1,4	1,4	1,4
Sadrový tmel Nida Start	kg	0,9	0,9	-	-	0,9	-	-	1,2	-	-	1,2	-	-
Sadrový tmel Nida Finish	kg	0,1	0,1	-	-	0,1	-	-	0,1	-	-	0,1	-	-
Hotová špachťovacia hmota Nida Hydromix [5]	kg	-	-	1,0	1,0	-	1,0	1,0	-	1,3	1,3	-	1,3	1,3

[3] Typ a počet kotviacich prvkov zvoľte podľa schémy uvedenej v technickom posudku ITB Samonosné podhľady: ITB 1060/12/R33NK.
[4] Na plech sa odporúča používať skrutky 2 mm.
[5] V prípade sadro-trieskových dosiek s vláknami Nida Twarda možno ako alternatívu použiť sadrový tmel Nida Max.
Normy spotreby nezahrňujú straty materiálu.

Nida Strop

Trieda požiarnej odolnosti:	Maximálne rozpätie výstavby:	Minimálna výška zavesenia:	Hmotnosť 1 m² výstavby:	Číslo súvisiaceho dokladu:
(R)EI15 (R)EI30	5240 mm	72,5 mm	16,0-23,0 kg	EN13964:2014-05

Vyhlásenie o úžitkových vlastnostiach:
DoP/Ceiling System/0059/15.11.2016

SYSTÉMY:

UARUAR50/U50/500-12,5; UARUAR50/U50/500-15; UARUAR50/U50/500-18

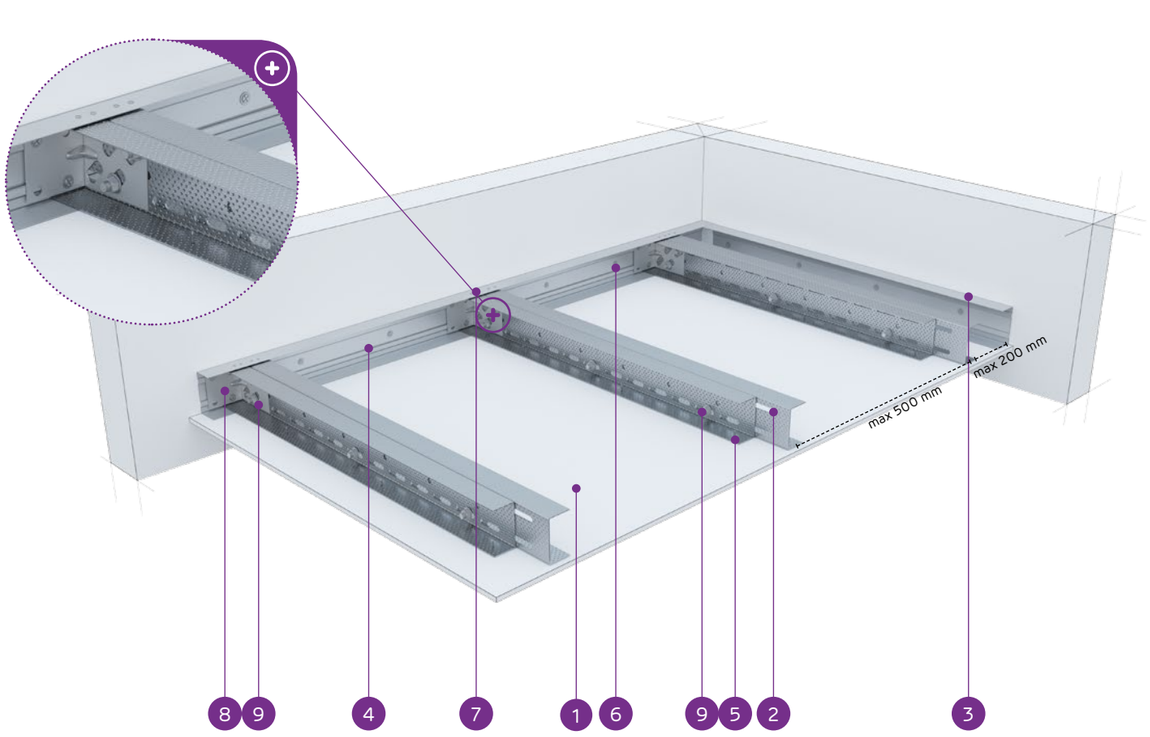

MATERIÁLY:

1. Sadrokartónová doska Nida
2. Dvojitý nosný profil Nida UAR 50 (profily zoskrutkované spolu s pásmi pomocou samorezných skrutiek M8 typ FLAT HEAD® so zúbkovanou maticou)
3. Konštrukčný profil Nida U 50
4. Nosný profil Nida U 50
5. Rýchloskrutka Nida 3,5 x 25 mm
6. Oceľový kotviaci prvok s oceľovou podložkou
7. Nit
8. Uholník do profilu Nida UA
9. Skrutka M8 typ FLAT HEAD® so zúbkovanou maticou

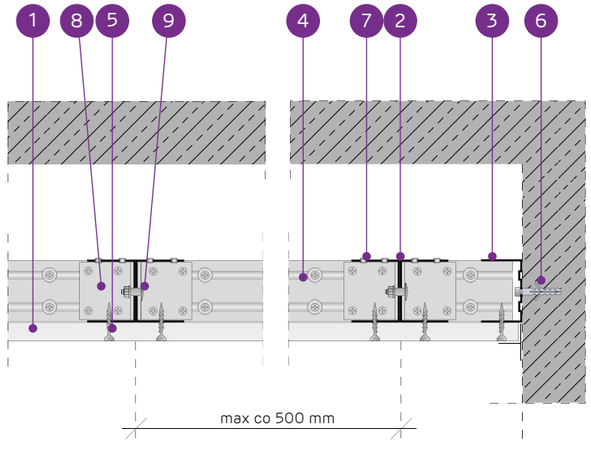

SYSTÉM SAMONOSNÝCH PODHĽADOV NA DVOJITEJ NOSNEJ KONŠTRUKCII NIDA UAR50

TECHNICKÉ PARAMETRE

Typ systému Nida Strop	Konštrukcia roštu				Opláštenie sadrokartónom		Minimálna výška zavesenia	Hmotnosť výstavby 1 m²	Trieda požiarnej odolnosti [1]	Maximálne rozpätie stropnej výstavby [2]	Špeciálny systém
	Typ nosného profilu Nida	Typ okrajového nosného profilu Nida	Typ okrajového konštrukčného profilu Nida	Maximálny rozstup nosných profilov Nida UAR50							
				[mm]	Nida	Hrúbka	[mm]	kg	[min]	[mm]	
UARUAR50/U50/500-12,5/Expert	2xUAR50	U50	U50	500	Expert	12,5	72,5	16,0	-	5240	-
UARUAR50/U50/500-12,5/Woda [3]	2xUAR50	U50	U50	500	Woda	12,5	72,5	17,0	-	5240	-
UARUAR50/U50/500-12,5/Ogień+	2xUAR50	U50	U50	500	Ogień Plus	12,5	72,5	18,0	(R)EI15	5240	-
UARUAR50/U50/500-12,5/WodaOgień+	2xUAR50	U50	U50	500	Woda Ogień Plus	12,5	72,5	18,0	(R)EI15	5240	-
UARUAR50/U50/500-12,5/Twarda	2xUAR50	U50	U50	500	Twarda	12,5	72,5	21,0	(R)EI15	4680	●
UARUAR50/U50/500-12,5/Hydro	2xUAR50	U50	U50	500	Hydro	12,5	72,5	19,0	(R)EI15	5240	●
UARUAR50/U50/500-15/Ogień+	2xUAR50	U50	U50	500	Ogień Plus	15,0	75	21,0	(R)EI15	4680	-
UARUAR50/U50/500-15/Twarda	2xUAR50	U50	U50	500	Twarda	15,0	75	23,0	(R)EI15	4680	●
UARUAR50/U50/500-15/Hydro	2xUAR50	U50	U50	500	Hydro	15,0	75	21,0	(R)EI15	4680	●
UARUAR50/U50/500-18/Ogień+	2xUAR50	U50	U50	500	Ogień Plus	18,0	78	22,0	(R)EI30	4680	-

[1] Požiarna klasifikácia LBO-458-K/20.
[2] Technické posudky ITB 1060/12/R33NK.
[3] V interiéroch s relatívnou vlhkosťou vzduch do 85% (do 10 hodín) použiť dosku Nida Woda, ale v zónach vystavených intenzívnemu pôsobeniu vody odporúčame použiť sadrové dosky s vláknami Nida Hydro (vodorovné a zvislé roviny okolo vane, sprchy atď.)

SPOTREBA MATERIÁLOV NA 1 M² STROPNEJ VÝSTAVBY V SYSTÉME NIDA STROP

Názov materiálu	J.m.	Typ systému Nida Strop									
		UARUAR50/U50/500-12,5/Expert	UARUAR50/U50/500-12,5/Woda	UARUAR50/U50/500-12,5/Ogień+	UARUAR50/U50/500-12,5/WodaOgień+	UARUAR50/U50/500-12,5/Twarda	UARUAR50/U50/500-12,5/Hydro	UARUAR50/U50/500-15/Ogień+	UARUAR50/U50/500-15/Twarda	UARUAR50/U50/500-15/Hydro	UARUAR50/U50/500-18/Ogień+
		Spotreba materiálu na 1 m²									
Doska Nida Expert 12,5 mm	m²	1,0	-	-	-	-	-	-	-	-	-
Doska Nida Woda 12,5 mm	m²	-	1,0	-	-	-	-	-	-	-	-
Doska Nida Ogień Plus 12,5 mm	m²	-	-	1,0	-	-	-	-	-	-	-
Doska Nida Woda Ogień Plus 12,5 mm	m²	-	-	-	1,0	-	-	-	-	-	-
Doska Nida Twarda 12,5 mm	m²	-	-	-	-	1,0	-	-	-	-	-
Doska Nida Hydro 12,5 mm	m²	-	-	-	-	-	1,0	-	-	-	-
Doska Nida Ogień Plus 15,0 mm	m²	-	-	-	-	-	-	1,0	-	-	-
Doska Nida Twarda 15,0 mm	m²	-	-	-	-	-	-	-	1,0	-	-
Doska Nida Hydro 15,0 mm	m²	-	-	-	-	-	-	-	-	1,0	-
Doska Nida Ogień Plus 18,0 mm	m²	-	-	-	-	-	-	-	-	-	1,0
Profil Nida UAR50	bm	4,4	4,4	4,4	4,4	4,4	4,4	4,4	4,4	4,4	4,4
Profil Nida U50	bm	0,75	0,75	0,75	0,75	0,75	0,75	0,75	0,75	0,75	0,75
Uholník Nida k profiluUAR50	ks.	3,0	3,0	3,0	3,0	3,0	3,0	3,0	3,0	3,0	3,0
Skrutka Nida M8 typ FLAT HEAD® so zúbkovanou maticou	ks.	11,3	11,3	11,3	11,3	11,3	11,3	11,3	11,3	11,3	11,3
Nity	ks.	5,6	5,6	5,6	5,6	5,6	5,6	5,6	5,6	5,6	5,6
Oceľový kotviaci prvok (typ podľa hmotnosti výstavby) [4]	ks.	12,6	12,6	12,6	12,6	12,6	12,6	12,6	12,6	12,6	12,6
Rýchloskrutkay Nida 3,5x25 mm [5]	ks.	18,0	18,0	18,0	18,0	-	-	18,0	-	-	-
Rýchloskrutkay Nida 3,5x35 mm [5]	ks.	-	-	-	-	-	-	-	-	-	18,0
Rýchloskrutkay Nida Twarda 4,2x38 mm [5]	ks.	-	-	-	-	18,0	-	-	18,0	-	-
Rýchloskrutkay Nida Hydro C5 3,5x25 mm [5]	ks.	-	-	-	-	-	18,0	-	-	18,0	-
Výstužná páska Nida	bm	1,4	1,4	1,4	1,4	1,4	1,4	1,4	1,4	1,4	1,4
Sadrový tmel Nida Start	kg	0,3	0,3	0,3	0,3	-	-	0,3	-	-	0,3
Sadrový tmel Nida Finish	kg	0,1	0,1	0,1	0,1	-	-	0,1	-	-	0,1
Hotová špachtľovacia hmota Nida Hydromix [6]	kg	-	-	-	-	0,4	0,4	-	0,4	0,4	-

[4] Typ a počet kotviacich prvkov zvoľte podľa schémy uvedenej v technickom posudku ITB Samonosné podhľady: ITB 1060/12/R33NK.
[5] Na plech sa odporúča používať skrutky 2 mm.
[6] V prípade sadro-trieskových dosiek s vláknami Nida Twarda možno ako alternatívu použiť sadrový tmel Nida Max.
Normy spotreby nezahrňujú straty materiálu.

nida Strop

Trieda požiarnej odolnosti:	Maximálne rozpätie výstavby:	Minimálna výška zavesenia:	Hmotnosť 1 m² výstavby:	Číslo súvisiaceho dokladu:
(R)EI45 (R)EI60	4750 mm	85 mm	24,0-39,0 kg	EN13964:2014-05

Vyhlásenie o úžitkových vlastnostiach:
DoP/Ceiling System/0059/15.11.2016

SYSTÉMY:

UARUAR50/U50/500-25; UARUAR50/U50/500-30

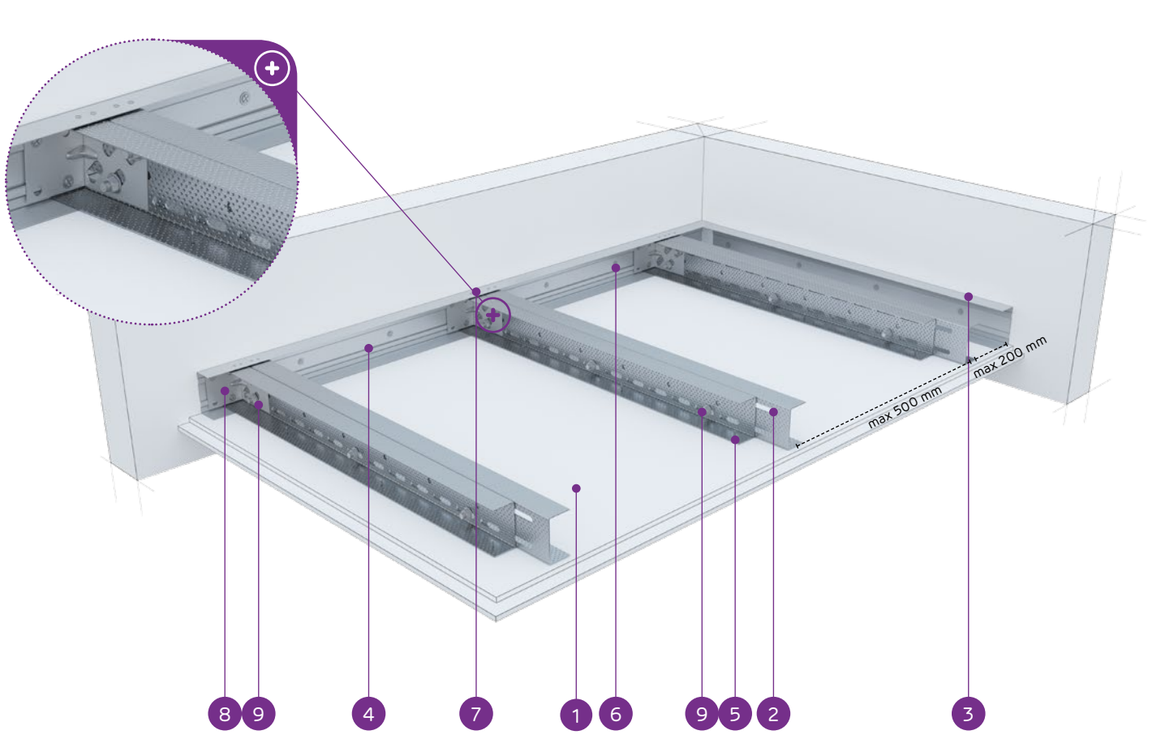

MATERIÁLY:

1. Sadrokartónová doska Nida
2. Dvojitý nosný profil Nida UAR 50 (profily zoskrutkované spolu s pásmi pomocou samorezných skrutiek M8 typ FLAT HEAD® so zúbkovanou maticou)
3. Konštrukčný profil Nida U 50
4. Nosný profil Nida U 50
5. Rýchloskrutka Nida 3,5 x 25 mm
6. Oceľový kotviaci prvok s oceľovou podložkou
7. Nit
8. Uholník do profilu Nida UA
9. Skrutka M8 typ FLAT HEAD® so zúbkovanou maticou

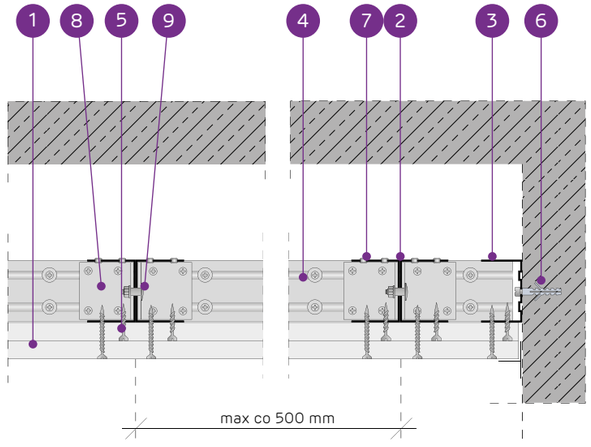

SYSTÉM SAMONOSNÝCH PODHĽADOV NA DVOJITEJ NOSNEJ KONŠTRUKCII NIDA UAR50

TECHNICKÉ PARAMETRE

Typ systému Nida Strop	Konštrukcia roštu				Opláštenie sadrokartónom		Minimálna výška zavesenia	Hmotnosť výstavby 1 m²	Trieda požiarnej odolnosti [1]	Maximálne rozpätie stropnej výstavby [2]	Špeciálny systém
	Typ nosného profilu Nida	Typ okrajového nosného profilu Nida	Typ okrajového konštrukčného profilu Nida	Maximálny rozstup nosných profilov Nida UAR50							
				[mm]	Nida	Hrúbka	[mm]	kg	[min]	[mm]	
UARUAR50/U50/500-25/Expert	2xUAR50	U50	U50	500	Expert	2x12,5	85	24,0	-	4750	-
UARUAR50/U50/500-25/Woda [3]	2xUAR50	U50	U50	500	Woda	2x12,5	85	26,0	-	4340	-
UARUAR50/U50/500-25/Ogień+	2xUAR50	U50	U50	500	Ogień Plus	2x12,5	85	28,0	(R)EI45	4340	-
UARUAR50/U50/500-25/WodaOgień+	2xUAR50	U50	U50	500	Woda Ogień Plus	2x12,5	85	28,0	(R)EI45	4340	-
UARUAR50/U50/500-25/Twarda	2xUAR50	U50	U50	500	Twarda	2x12,5	85	34,0	(R)EI45	4020	●
UARUAR50/U50/500-25/Hydro	2xUAR50	U50	U50	500	Hydro	2x12,5	85	30,0	(R)EI45	4340	●
UARUAR50/U50/500-30/Ogień+	2xUAR50	U50	U50	500	Ogień Plus	2x15,0	90	35,0	(R)EI60	4020	-
UARUAR50/U50/500-30/Twarda	2xUAR50	U50	U50	500	Twarda	2x15,0	90	39,0	(R)EI60	3760	●
UARUAR50/U50/500-30/Hydro	2xUAR50	U50	U50	500	Hydro	2x15,0	90	35,0	(R)EI60	4020	●

[1] Požiarna klasifikácia LBO-458-K/20.
[2] Technické posudky ITB 1060/12/R33NK.
[3] V interiéroch s relatívnou vlhkosťou vzduch do 85% (do 10 hodín) použiť dosku Nida Woda, ale v zónach vystavených intenzívnemu pôsobeniu vody odporúčame použiť sadrové dosky s vláknami Nida Hydro (vodorovné a zvislé roviny okolo vane, sprchy atď.)

SPOTREBA MATERIÁLOV NA 1 M² STROPNEJ VÝSTAVBY V SYSTÉME NIDA STROP

Názov materiálu	J.m.	Typ systému Nida Strop								
		UARUAR50/U50/500-25/Expert	UARUAR50/U50/500-25/Woda	UARUAR50/U50/500-25/Ogień+	UARUAR50/U50/500-25/WodaOgień+	UARUAR50/U50/500-25/Twarda	UARUAR50/U50/500-25/Hydro	UARUAR50/U50/500-30/Ogień+	UARUAR50/U50/500-30/Twarda	UARUAR50/U50/500-30/Hydro
		Spotreba materiálu na 1 m²								
Doska Nida Expert 12,5 mm	m²	2,0	-	-	-	-	-	-	-	-
Doska Nida Woda 12,5 mm	m²	-	2,0	-	-	-	-	-	-	-
Doska Nida Ogień Plus 12,5 mm	m²	-	-	2,0	-	-	-	-	-	-
Doska Nida Woda Ogień Plus 12,5 mm	m²	-	-	-	2,0	-	-	-	-	-
Doska Nida Twarda 12,5 mm	m²	-	-	-	-	2,0	-	-	-	-
Doska Nida Hydro 12,5 mm	m²	-	-	-	-	-	2,0	-	-	-
Doska Nida Ogień Plus 15,0 mm	m²	-	-	-	-	-	-	2,0	-	-
Doska Nida Twarda 15,0 mm	m²	-	-	-	-	-	-	-	2,0	-
Doska Nida Hydro 15,0 mm	m²	-	-	-	-	-	-	-	-	2,0
Profil Nida UAR50	bm	4,4	4,4	4,4	4,4	4,4	4,4	4,4	4,4	4,4
Profil Nida U50	bm	0,75	0,75	0,75	0,75	0,75	0,75	0,75	0,75	0,75
Uholník Nida k profiluUAR50	ks.	3,0	3,0	3,0	3,0	3,0	3,0	3,0	3,0	3,0
Skrutka Nida M8 typ FLAT HEAD® so zúbkovanou maticou	ks.	11,3	11,3	11,3	11,3	11,3	11,3	11,3	11,3	11,3
Nity	ks.	5,6	5,6	5,6	5,6	5,6	5,6	5,6	5,6	5,6
Oceľový kotviaci prvok (typ podľa hmotnosti výstavby) [4]	ks.	12,6	12,6	12,6	12,6	12,6	12,6	12,6	12,6	12,6
Rýchloskrutkay Nida 3,5x25 mm [5]	ks.	6,0	6,0	6,0	6,0	-	-	6,0	-	-
Rýchloskrutkay Nida 3,5x35 mm [5]	ks.	18,0	18,0	18,0	18,0	-	-	-	-	-
Rýchloskrutkay Nida 3,5x45 mm [5]	ks.	-	-	-	-	-	-	18,0	-	-
Rýchloskrutkay Nida Twarda 4,2x38 mm [5]	ks.	-	-	-	-	24,0	-	-	6,0	-
Rýchloskrutkay Nida Twarda 4,2x55 mm [5]	ks.	-	-	-	-	-	-	-	18,0	-
Rýchloskrutkay Nida Hydro C5 3,5x25 mm [5]	ks.	-	-	-	-	-	6,0	-	-	6,0
Rýchloskrutkay Nida Hydro C5 3,5x41 mm [5]	ks.	-	-	-	-	-	18,0	-	-	18,0
Výstužná páska Nida	bm	1,4	1,4	1,4	1,4	1,4	1,4	1,4	1,4	1,4
Sadrový tmel Nida Start	kg	0,6	0,6	0,6	0,6	-	-	0,6	-	-
Sadrový tmel Nida Finish	kg	0,1	0,1	0,1	0,1	-	-	0,1	-	-
Hotová špachťovacia hmota Nida Hydromix [6]	kg	-	-	-	-	0,7	0,7	-	0,7	0,7

[4] Typ a počet kotviacich prvkov zvoľte podľa schémy uvedenej v technickom posudku ITB Samonosné podhľady: ITB 1060/12/R33NK.
[5] Na plech sa odporúča používať skrutky 2 mm.
[6] V prípade sadro-trieskových dosiek s vláknami Nida Twarda možno ako alternatívu použiť sadrový tmel Nida Max.
Normy spotreby nezahrňujú straty materiálu.

PRVÉ SYSTÉMY SUCHEJ VÝSTAVBY NA TRHU S OZNAČENÍM CE

nida Strop

Trieda požiarnej odolnosti:	Maximálne rozpätie výstavby:	Minimálna výška zavesenia:	Hmotnosť 1 m² výstavby:	Číslo súvisiaceho dokladu:
(R)EI60 (R)EI90 (R)EI120	3760 mm	97,5 mm	38,0-70,0 kg	EN13964:2014-05

Vyhlásenie o úžitkových vlastnostiach:
DoP/Ceiling System/0059/15.11.2016

SYSTÉMY:

UARUAR50/U50/500-37,5; UARUAR50/U50/500-40; UARUAR50/U50/500-55; UARUAR50/U50/500-60

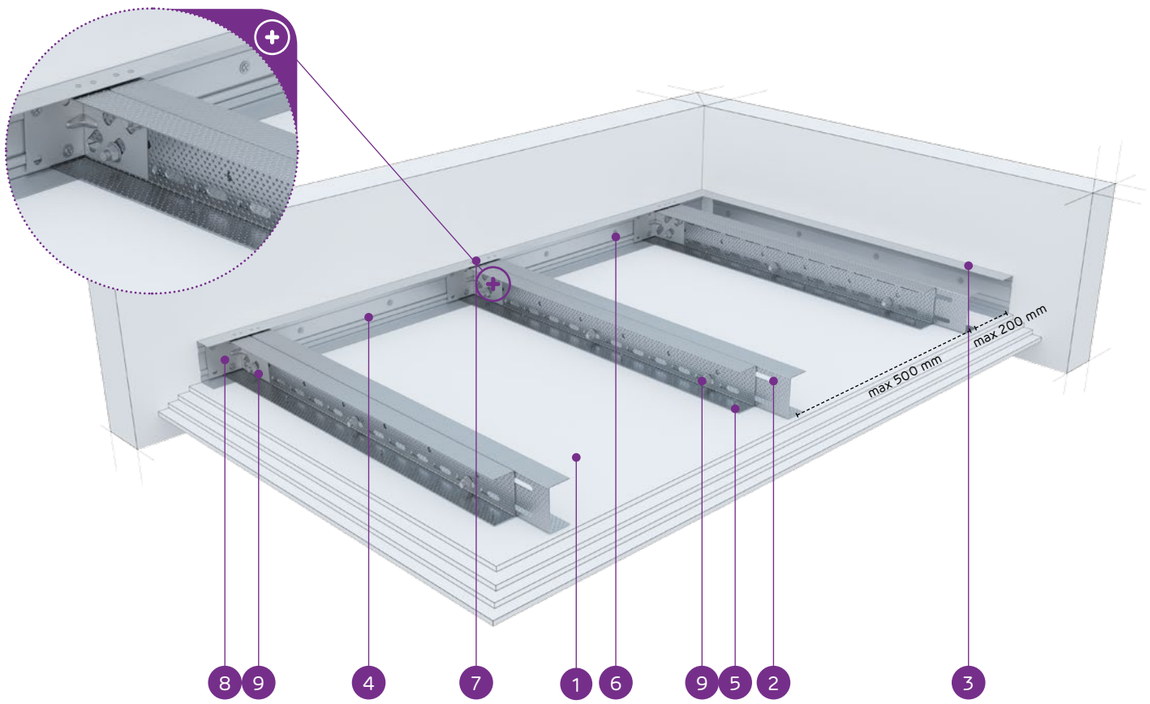

MATERIÁLY:

1. Sadrokartónová doska Nida
2. Dvojitý nosný profil Nida UAR 50 (profily zoskrutkované spolu s pásmi pomocou samorezných skrutiek M8 typ FLAT HEAD® so zúbkovanou maticou)
3. Konštrukčný profil Nida U 50
4. Nosný profil Nida U 50
5. Rýchloskrutka Nida 3,5 x 25 mm
6. Oceľový kotviaci prvok s oceľovou podložkou
7. Nit
8. Uholník do profilu Nida UA
9. Skrutka M8 typ FLAT HEAD® so zúbkovanou maticou

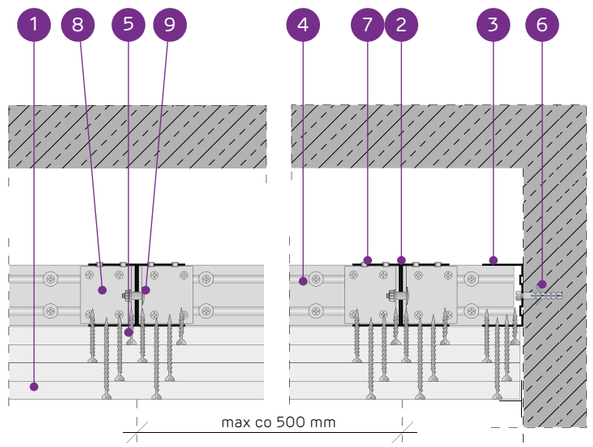

SYSTÉM SAMONOSNÝCH PODHĽADOV NA DVOJITEJ NOSNEJ KONŠTRUKCII NIDA UAR50

TECHNICKÉ PARAMETRE

Typ systému Nida Strop	Konštrukcia roštu				Opláštenie sadrokartónom		Minimálna výška zavesenia	Hmotnosť výstavby 1 m²	Trieda požiarnej odolnosti [1]	Maximálne rozpätie stropnej výstavby [2]	Špeciálny systém
	Typ nosného profilu Nida	Typ okrajového nosného profilu Nida	Typ okrajového konštrukčného profilu Nida	Maximálny rozstup nosných profilov Nida UAR50	Nida	Hrúbka					
				[mm]			[mm]	kg	[min]	[mm]	
UARUAR50/U50/500-37,5/Ogień+	2xUAR50	U50	U50	500	Ogień Plus	3x12,5	97,5	38,0	(R)EI60	3760	-
UARUAR50/U50/500-37,5/WodaOgień+	2xUAR50	U50	U50	500	Woda Ogień Plus	3x12,5	97,5	38,0	(R)EI60	3760	-
UARUAR50/U50/500-37,5/Twarda	2xUAR50	U50	U50	500	Twarda	3x12,5	97,5	47,0	(R)EI60	3360	●
UARUAR50/U50/500-37,5/Hydro	2xUAR50	U50	U50	500	Hydro	3x12,5	97,5	41,0	(R)EI60	3540	●
UARUAR50/U50/500-40/Ogień+	2xUAR50	U50	U50	500	Ogień Plus	2x12,5+15,0	100	42,0	(R)EI90	3540	-
UARUAR50/U50/500-40/Twarda	2xUAR50	U50	U50	500	Twarda	2x12,5+15,0	100	49,0	(R)EI90	3360	●
UARUAR50/U50/500-40/Hydro	2xUAR50	U50	U50	500	Hydro	2x12,5+15,0	100	44,0	(R)EI90	3540	●
UARUAR50/U50/500-55/Ogień+	2xUAR50	U50	U50	500	Ogień Plus	2x12,5+2x15,0	115	56,0	(R)EI120	3070	-
UARUAR50/U50/500-55/Twarda	2xUAR50	U50	U50	500	Twarda	2x12,5+2x15,0	115	65,0	(R)EI120	2950	●
UARUAR50/U50/500-55/Hydro	2xUAR50	U50	U50	500	Hydro	2x12,5+2x15,0	115	57,5	(R)EI120	3070	●
UARUAR50/U50/500-60/Ogień+	2xUAR50	U50	U50	500	Ogień Plus	4x15,0	120	63,0	(R)EI120	2950	-
UARUAR50/U50/500-60/Twarda	2xUAR50	U50	U50	500	Twarda	4x15,0	120	70,0	(R)EI120	2840	●
UARUAR50/U50/500-60/Hydro	2xUAR50	U50	U50	500	Hydro	4x15,0	120	63,0	(R)EI120	2950	●

[1] Požiarna klasifikácia LBO-458-K/20.
[2] Technické posudky ITB 1060/12/R33NK.

SPOTREBA MATERIÁLOV NA 1 M² STROPNEJ VÝSTAVBY V SYSTÉME NIDA STROP

Názov materiálu	J.m.	Typ systému Nida Strop												
		UARUAR50/U50/500-37,5/Ogień+	UARUAR50/U50/500-37,5/WodaOgień+	UARUAR50/U50/500-37,5/Twarda	UARUAR50/U50/500-37,5/Hydro	UARUAR50/U50/500-40/Ogień+	UARUAR50/U50/500-40/Twarda	UARUAR50/U50/500-40/Hydro	UARUAR50/U50/500-55/Ogień+	UARUAR50/U50/500-55/Twarda	UARUAR50/U50/500-55/Hydro	UARUAR50/U50/500-60/Ogień+	UARUAR50/U50/500-60/Twarda	UARUAR50/U50/500-60/Hydro
		Spotreba materiálu na 1 m²												
Doska Nida Ogień Plus 12,5 mm	m²	3,0	-	-	-	2,0	-	-	2,0	-	-	-	-	-
Doska Nida Woda Ogień Plus 12,5 mm	m²	-	3,0	-	-	-	-	-	-	-	-	-	-	-
Doska Nida Twarda 12,5 mm	m²	-	-	3,0	-	-	2,0	-	-	2,0	-	-	-	-
Doska Nida Hydro 12,5 mm	m²	-	-	-	3,0	-	-	2,0	-	-	2,0	-	-	-
Doska Nida Ogień Plus 15,0 mm	m²	-	-	-	-	1,0	-	-	2,0	-	-	4,0	-	-
Doska Nida Twarda 15,0 mm	m²	-	-	-	-	-	1,0	-	-	2,0	-	-	4,0	-
Doska Nida Hydro 15,0 mm	m²	-	-	-	-	-	-	1,0	-	-	2,0	-	-	4,0
Profil Nida UAR50	bm	4,4	4,4	4,4	4,4	4,4	4,4	4,4	4,4	4,4	4,4	4,4	4,4	4,4
Profil Nida U50	bm	0,75	0,75	0,75	0,75	0,75	0,75	0,75	0,75	0,75	0,75	0,75	0,75	0,75
Uholník Nida k profiluUAR50	ks.	3,0	3,0	3,0	3,0	3,0	3,0	3,0	3,0	3,0	3,0	3,0	3,0	3,0
Skrutka Nida M8 typ FLAT HEAD® so zúbkovanou maticou	ks.	11,3	11,3	11,3	11,3	11,3	11,3	11,3	11,3	11,3	11,3	11,3	11,3	11,3
Nity	ks.	5,6	5,6	5,6	5,6	5,6	5,6	5,6	5,6	5,6	5,6	5,6	5,6	5,6
Oceľový kotviaci prvok (typ podľa hmotnosti výstavby) [3]	ks.	12,6	12,6	12,6	12,6	12,6	12,6	12,6	12,6	12,6	12,6	12,6	12,6	12,6
Rýchloskrutkay Nida 3,5x25 mm [4]	ks.	6,0	6,0	-	-	6,0	-	-	6,0	-	-	6,0	-	-
Rýchloskrutkay Nida 3,5x35 mm [4]	ks.	6,0	6,0	-	-	6,0	-	-	-	-	-	-	-	-
Rýchloskrutkay Nida 3,5x45 mm [4]	ks.	-	-	-	-	-	-	-	6,0	-	-	6,0	-	-
Rýchloskrutkay Nida 3,5x55 mm [4]	ks.	18,0	18,0	-	-	18,0	-	-	6,0	-	-	6,0	-	-
Rýchloskrutkay Nida 4,2x70 mm [4]	ks.	-	-	-	-	-	-	-	18,0	-	-	18,0	-	-
Rýchloskrutkay Nida Twarda 4,2x38 mm [4]	ks.	-	-	12,0	-	-	12,0	-	-	6,0	-	-	6,0	-
Rýchloskrutkay Nida Twarda 4,2x55 mm [4]	ks.	-	-	18,0	-	-	18,0	-	-	12,0	-	-	12,0	-
Rýchloskrutkay Nida Twarda 4,2x70 mm [4]	ks.	-	-	-	-	-	-	-	-	18,0	-	-	18,0	-
Rýchloskrutkay Nida Hydro C5 3,5x25 mm [4]	ks.	-	-	-	6,0	-	-	6,0	-	-	6,0	-	-	6,0
Rýchloskrutkay Nida Hydro C5 3,5x41 mm [4]	ks.	-	-	-	6,0	-	-	6,0	-	-	6,0	-	-	6,0
Rýchloskrutkay Nida Hydro C5 3,5x55 mm [4]	ks.	-	-	-	18,0	-	-	18,0	-	-	6,0	-	-	6,0
Rýchloskrutkay Nida Hydro C5 4,2x70 mm [4]	ks.	-	-	-	-	-	-	-	-	-	18,0	-	-	18,0
Výstužná páska Nida	bm	1,4	1,4	1,4	1,4	1,4	1,4	1,4	1,4	1,4	1,4	1,4	1,4	1,4
Sadrový tmel Nida Start	kg	0,9	0,9	-	-	0,9	-	-	1,2	-	-	1,2	-	-
Sadrový tmel Nida Finish	kg	0,1	0,1	-	-	0,1	-	-	0,1	-	-	0,1	-	-
Hotová špachtľovacia hmota Nida Hydromix [5]	kg	-	-	1,0	1,0	-	1,0	1,0	-	1,3	1,3	-	1,3	1,3

[3] Typ a počet kotviacich prvkov zvoľte podľa schémy uvedenej v technickom posudku ITB Samonosné podhľady: ITB 1060/12/R33NK.
[4] Na plech sa odporúča používať skrutky 2 mm.
[5] V prípade sadro-trieskových dosiek s vláknami Nida Twarda možno ako alternatívu použiť sadrový tmel Nida Max.
Normy spotreby nezahrňujú straty materiálu.

PRVÉ SYSTÉMY SUCHEJ VÝSTAVBY NA TRHU S OZNAČENÍM CE

nida Strop

Trieda požiarnej odolnosti:	Maximálne rozpätie výstavby:	Minimálna výška zavesenia:	Hmotnosť 1 m² výstavby:	Číslo súvisiaceho dokladu:
(R)EI15 (R)EI30	6500 mm	97,5 mm	17,0-25,0 kg	EN13964:2014-05

Vyhlásenie o úžitkových vlastnostiach:
DoP/Ceiling System/0061/15.11.2016

SYSTÉMY:

UARUAR75/U75/500-12,5; UARUAR75/U75/500-15; UARUAR75/U75/500-18

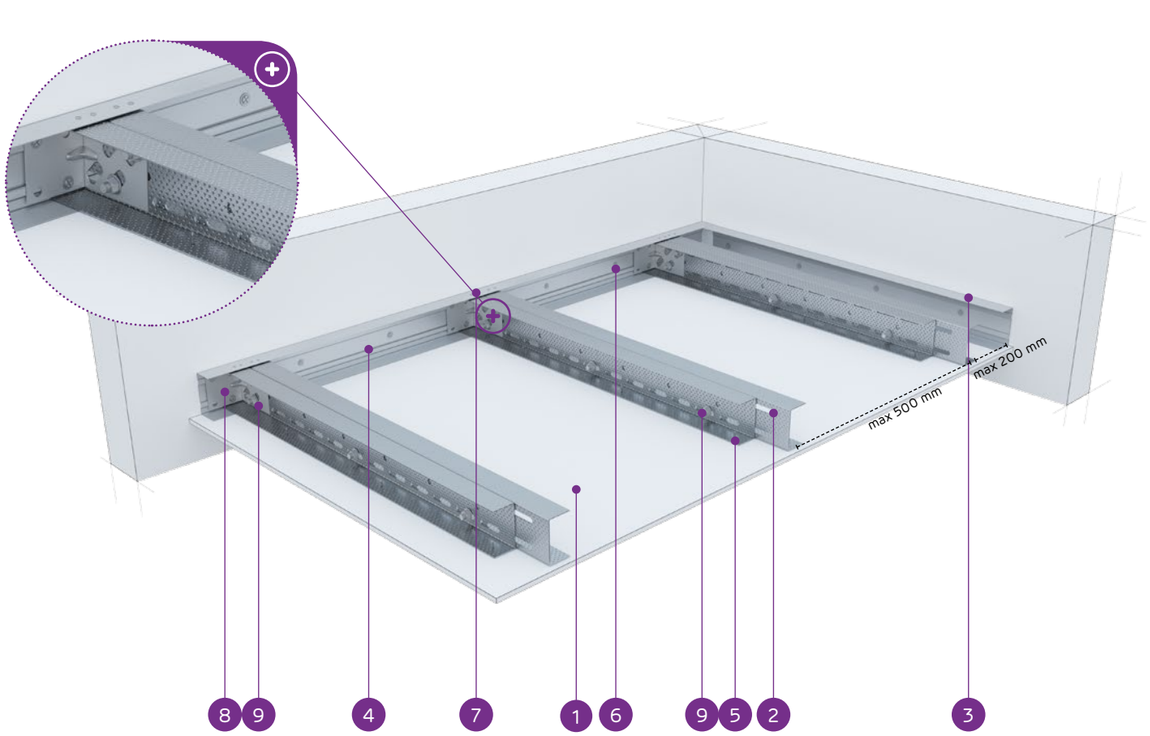

MATERIÁLY:

1. Sadrokartónová doska Nida
2. Dvojitý nosný profil Nida UAR 75 (profily zoskrutkované spolu s pásmi pomocou samorezných skrutiek M8 typ FLAT HEAD® so zúbkovanou maticou)
3. Konštrukčný profil Nida U 75
4. Nosný profil Nida U 75
5. Rýchloskrutka Nida 3,5 x 25 mm
6. Oceľový kotviaci prvok s oceľovou podložkou
7. Nit
8. Uholník do profilu Nida UA
9. Skrutka M8 typ FLAT HEAD® so zúbkovanou maticou

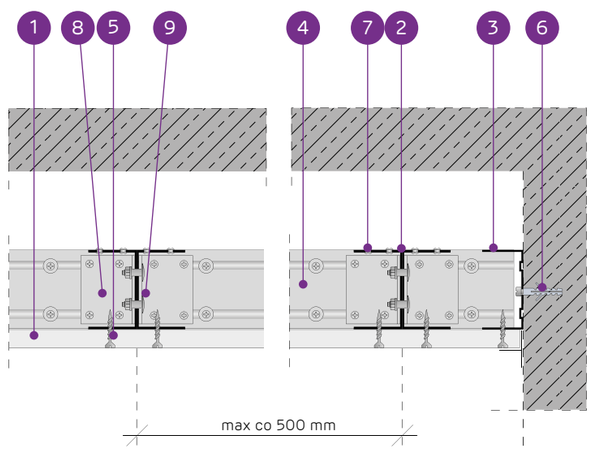

SYSTÉM SAMONOSNÝCH PODHĽADOV NA DVOJITEJ NOSNEJ KONŠTRUKCII NIDA UAR75

TECHNICKÉ PARAMETRE

Typ systému Nida Strop	Konštrukcia roštu				Opláštenie sadrokartónom		Minimálna výška zavesenia	Hmotnosť výstavby 1 m²	Trieda požiarnej odolnosti [1]	Maximálne rozpätie stropnej výstavby [2]	Špeciálny systém
	Typ nosného profilu Nida	Typ okrajového nosného profilu Nida	Typ okrajového konštru-kčného profilu Nida	Maximálny rozstup nosných profilov Nida UAR75	Nida	Hrúbka					
				[mm]			[mm]	kg	[min]	[mm]	
UARUAR75/U75/500-12,5/Expert	2xUAR75	U75	U75	500	Expert	12,5	97,5	17,0	-	6500	-
UARUAR75/U75/500-12,5/Woda [3]	2xUAR75	U75	U75	500	Woda	12,5	97,5	18,0	-	6500	-
UARUAR75/U75/500-12,5/Ogień+	2xUAR75	U75	U75	500	Ogień Plus	12,5	97,5	19,0	(R)EI15	6500	-
UARUAR75/U75/500-12,5/WodaOgień+	2xUAR75	U75	U75	500	Woda Ogień Plus	12,5	97,5	19,0	(R)EI15	6500	-
UARUAR75/U75/500-12,5/Twarda	2xUAR75	U75	U75	500	Twarda	12,5	97,5	22,0	(R)EI15	5810	●
UARUAR75/U75/500-12,5/Hydro	2xUAR75	U75	U75	500	Hydro	12,5	97,5	20,0	(R)EI15	6500	●
UARUAR75/U75/500-15/Ogień+	2xUAR75	U75	U75	500	Ogień Plus	15,0	100	23,0	(R)EI15	5810	-
UARUAR75/U75/500-15/Twarda	2xUAR75	U75	U75	500	Twarda	15,0	100	25,0	(R)EI15	5810	●
UARUAR75/U75/500-15/Hydro	2xUAR75	U75	U75	500	Hydro	15,0	100	23,0	(R)EI15	5810	●
UARUAR75/U75/500-18/Ogień+	2xUAR75	U75	U75	500	Ogień Plus	18,0	103	24,0	(R)EI30	5810	-

[1] Požiarna klasifikácia LBO-458-K/20.
[2] Technické posudky ITB 1060/12/R33NK.
[3] V interiéroch s relatívnou vlhkosťou vzduch do 85% (do 10 hodín) použiť dosku Nida Woda, ale v zónach vystavených intenzívnemu pôsobeniu vody odporúčame použiť sadrové dosky s vláknami Nida Hydro (vodorovné a zvislé roviny okolo vane, sprchy atď.)

SPOTREBA MATERIÁLOV NA 1 M² STROPNEJ VÝSTAVBY V SYSTÉME NIDA STROP

Názov materiálu	J.m.	Typ systému Nida Strop									
		UARUAR75/U75/500-12,5/Expert	UARUAR75/U75/500-12,5/Woda	UARUAR75/U75/500-12,5/Ogień+	UARUAR75/U75/500-12,5/WodaOgień+	UARUAR75/U75/500-12,5/Twarda	UARUAR75/U75/500-12,5/Hydro	UARUAR75/U75/500-15/Ogień+	UARUAR75/U75/500-15/Twarda	UARUAR75/U75/500-15/Hydro	UARUAR75/U75/500-18/Ogień+
		Spotreba materiálu na 1 m²									
Doska Nida Expert 12,5 mm	m²	1,0	-	-	-	-	-	-	-	-	-
Doska Nida Woda 12,5 mm	m²	-	1,0	-	-	-	-	-	-	-	-
Doska Nida Ogień Plus 12,5 mm	m²	-	-	1,0	-	-	-	-	-	-	-
Doska Nida Woda Ogień Plus 12,5 mm	m²	-	-	-	1,0	-	-	-	-	-	-
Doska Nida Twarda 12,5 mm	m²	-	-	-	-	1,0	-	-	-	-	-
Doska Nida Hydro 12,5 mm	m²	-	-	-	-	-	1,0	-	-	-	-
Doska Nida Ogień Plus 15,0 mm	m²	-	-	-	-	-	-	1,0	-	-	-
Doska Nida Twarda 15,0 mm	m²	-	-	-	-	-	-	-	1,0	-	-
Doska Nida Hydro 15,0 mm	m²	-	-	-	-	-	-	-	-	1,0	-
Doska Nida Ogień Plus 18,0 mm	m²	-	-	-	-	-	-	-	-	-	1,0
Profil Nida UAR75	bm	4,4	4,4	4,4	4,4	4,4	4,4	4,4	4,4	4,4	4,4
Profil Nida U75	bm	0,75	0,75	0,75	0,75	0,75	0,75	0,75	0,75	0,75	0,75
Uholník Nida k profiluUAR75	ks.	3,0	3,0	3,0	3,0	3,0	3,0	3,0	3,0	3,0	3,0
Skrutka Nida M8 typ FLAT HEAD® so zúbkovanou maticou	ks.	11,3	11,3	11,3	11,3	11,3	11,3	11,3	11,3	11,3	11,3
Nity	ks.	5,6	5,6	5,6	5,6	5,6	5,6	5,6	5,6	5,6	5,6
Oceľový kotviaci prvok (typ podľa hmotnosti výstavby) [4]	ks.	12,6	12,6	12,6	12,6	12,6	12,6	12,6	12,6	12,6	12,6
Rýchloskrutkay Nida 3,5x25 mm [5]	ks.	18,0	18,0	18,0	18,0	-	-	18,0	-	-	-
Rýchloskrutkay Nida 3,5x35 mm [5]	ks.	-	-	-	-	-	-	-	-	-	18,0
Rýchloskrutkay Nida Twarda 4,2x38 mm [5]	ks.	-	-	-	-	18,0	-	-	18,0	-	-
Rýchloskrutkay Nida Hydro C5 3,5x25 mm [5]	ks.	-	-	-	-	-	18,0	-	-	18,0	-
Výstužná páska Nida	bm	1,4	1,4	1,4	1,4	1,4	1,4	1,4	1,4	1,4	1,4
Sadrový tmel Nida Start	kg	0,3	0,3	0,3	0,3	-	-	0,3	-	-	0,3
Sadrový tmel Nida Finish	kg	0,1	0,1	0,1	0,1	-	-	0,1	-	-	0,1
Hotová špachtľovacia hmota Nida Hydromix [6]	kg	-	-	-	-	0,4	0,4	-	0,4	0,4	-

[4] Typ a počet kotviacich prvkov zvoľte podľa schémy uvedenej v technickom posudku ITB Samonosné podhľady: ITB 1060/12/R33NK.
[5] Na plech sa odporúča používať skrutky 2 mm.
[6] V prípade sadro-trieskových dosiek s vláknami Nida Twarda možno ako alternatívu použiť sadrový tmel Nida Max.
Normy spotreby nezahrňujú straty materiálu.

Nida Strop

Trieda požiarnej odolnosti:	Maximálne rozpätie výstavby:	Minimálna výška zavesenia:	Hmotnosť 1 m² výstavby:	Číslo súvisiaceho dokladu:
(R)EI45 (R)EI60	5390 mm	110 mm	26,0-40,0 kg	EN13964:2014-05

Vyhlásenie o úžitkových vlastnostiach:
DoP/Ceiling System/0061/15.11.2016

SYSTÉMY:

UARUAR75/U75/500-25; UAR75/U75/500-30

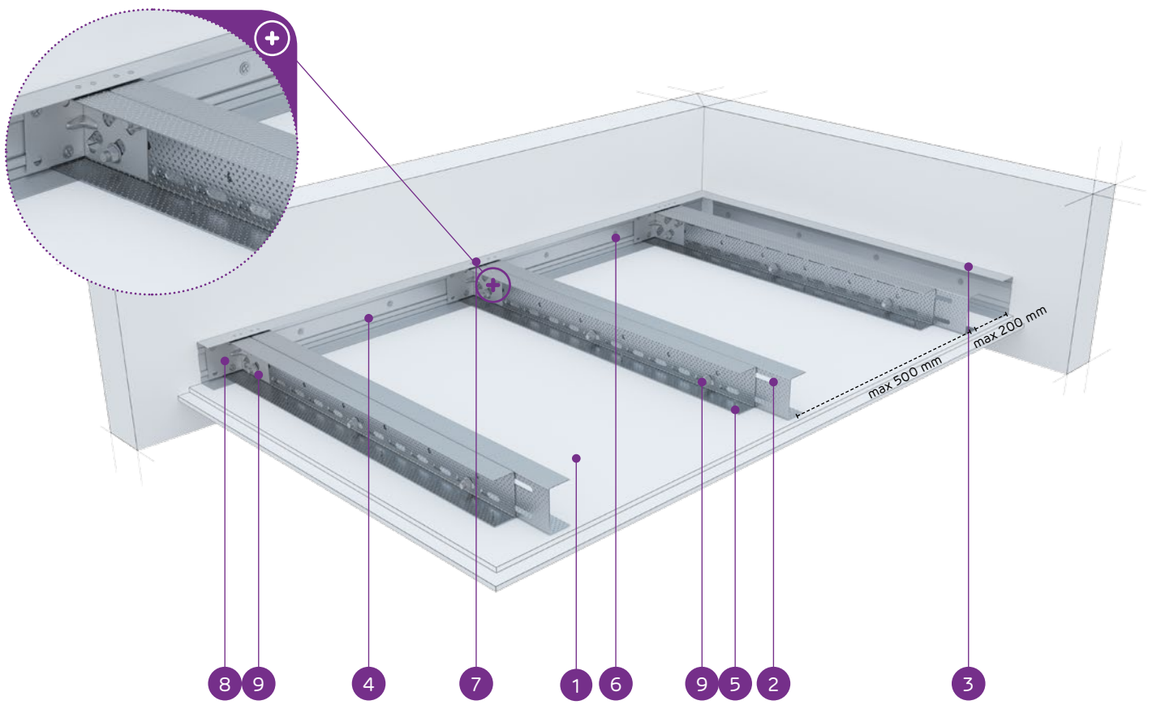

MATERIÁLY:

1. Sadrokartónová doska Nida
2. Dvojitý nosný profil Nida UAR 75 (profily zoskrutkované spolu s pásmi pomocou samorezných skrutiek M8 typ FLAT HEAD® so zúbkovanou maticou)
3. Konštrukčný profil Nida U 75
4. Nosný profil Nida U 75
5. Rýchloskrutka Nida 3,5 x 25 mm
6. Oceľový kotviaci prvok s oceľovou podložkou
7. Nit
8. Uholník do profilu Nida UA
9. Skrutka M8 typ FLAT HEAD® so zúbkovanou maticou

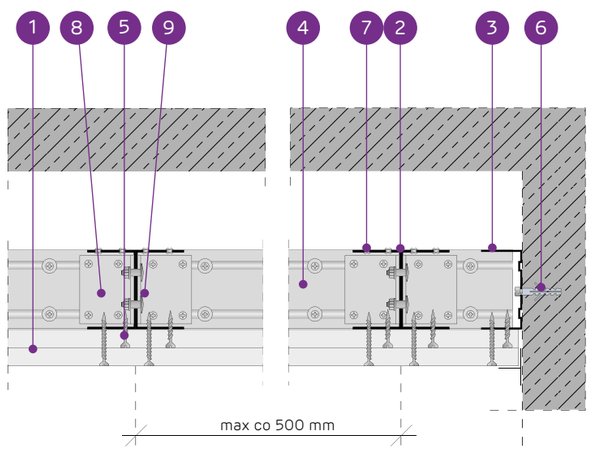

SYSTÉM SAMONOSNÝCH PODHĽADOV NA DVOJITEJ NOSNEJ KONŠTRUKCII NIDA UAR75

TECHNICKÉ PARAMETRE

Typ systému Nida Strop	Konštrukcia roštu				Opláštenie sadrokartónom		Minimálna výška zavesenia	Hmotnosť výstavby 1 m²	Trieda požiarnej odolnosti [1]	Maximálne rozpätie stropnej výstavby [2]	Špeciálny systém
	Typ nosného profilu Nida	Typ okrajového nosného profilu Nida	Typ okrajového konštrukčného profilu Nida	Maximálny rozstup nosných profilov Nida UAR75							
				[mm]	Nida	Hrúbka	[mm]	kg	[min]	[mm]	
UARUAR75/U75/500-25/Expert	2xUAR75	U75	U75	500	Expert	2x12,5	110	26,0	-	5390	-
UARUAR75/U75/500-25/Woda [3]	2xUAR75	U75	U75	500	Woda	2x12,5	110	27,0	-	5390	-
UARUAR75/U75/500-25/Ogień+	2xUAR75	U75	U75	500	Ogień Plus	2x12,5	110	30,0	(R)EI45	5390	-
UARUAR75/U75/500-25/WodaOgień+	2xUAR75	U75	U75	500	Woda Ogień Plus	2x12,5	110	30,0	(R)EI45	5390	-
UARUAR75/U75/500-25/Twarda	2xUAR75	U75	U75	500	Twarda	2x12,5	110	35,0	(R)EI45	4990	●
UARUAR75/U75/500-25/Hydro	2xUAR75	U75	U75	500	Hydro	2x12,5	110	31,0	(R)EI45	4990	●
UARUAR75/U75/500-30/Ogień+	2xUAR75	U75	U75	500	Ogień Plus	2x15,0	115	37,0	(R)EI60	4670	-
UARUAR75/U75/500-30/Twarda	2xUAR75	U75	U75	500	Twarda	2x15,0	115	40,0	(R)EI60	4670	●
UARUAR75/U75/500-30/Hydro	2xUAR75	U75	U75	500	Hydro	2x15,0	115	37,0	(R)EI60	4670	●

[1] Požiarna klasifikácia LBO-458-K/20.
[2] Technické posudky ITB 1060/12/R33NK.
[3] V interiéroch s relatívnou vlhkosťou vzduch do 85% (do 10 hodín) použiť dosku Nida Woda, ale v zónach vystavených intenzívnemu pôsobeniu vody odporúčame použiť sadrové dosky s vláknami Nida Hydro (vodorovné a zvislé roviny okolo vane, sprchy atď.)

SPOTREBA MATERIÁLOV NA 1 M² STROPNEJ VÝSTAVBY V SYSTÉME NIDA STROP

Názov materiálu	J.m.	Typ systému Nida Strop								
		UARUAR75/U75/500-25/Expert	UARUAR75/U75/500-25/Woda	UARUAR75/U75/500-25/Ogień+	UARUAR75/U75/500-25/WodaOgień+	UARUAR75/U75/500-25/Twarda	UARUAR75/U75/500-25/Hydro	UARUAR75/U75/500-30/Ogień+	UARUAR75/U75/500-30/Twarda	UARUAR75/U75/500-30/Hydro
		Spotreba materiálu na 1 m²								
Doska Nida Expert 12,5 mm	m²	2,0	-	-	-	-	-	-	-	-
Doska Nida Woda 12,5 mm	m²	-	2,0	-	-	-	-	-	-	-
Doska Nida Ogień Plus 12,5 mm	m²	-	-	2,0	-	-	-	-	-	-
Doska Nida Woda Ogień Plus 12,5 mm	m²	-	-	-	2,0	-	-	-	-	-
Doska Nida Twarda 12,5 mm	m²	-	-	-	-	2,0	-	-	-	-
Doska Nida Hydro 12,5 mm	m²	-	-	-	-	-	2,0	-	-	-
Doska Nida Ogień Plus 15,0 mm	m²	-	-	-	-	-	-	2,0	-	-
Doska Nida Twarda 15,0 mm	m²	-	-	-	-	-	-	-	2,0	-
Doska Nida Hydro 15,0 mm	m²	-	-	-	-	-	-	-	-	2,0
Profil Nida UAR75	bm	4,4	4,4	4,4	4,4	4,4	4,4	4,4	4,4	4,4
Profil Nida U75	bm	0,75	0,75	0,75	0,75	0,75	0,75	0,75	0,75	0,75
Uholník Nida k profiluUAR75	ks.	3,0	3,0	3,0	3,0	3,0	3,0	3,0	3,0	3,0
Skrutka Nida M8 typ FLAT HEAD® so zúbkovanou maticou	ks.	11,3	11,3	11,3	11,3	11,3	11,3	11,3	11,3	11,3
Nity	ks.	5,6	5,6	5,6	5,6	5,6	5,6	5,6	5,6	5,6
Oceľový kotviaci prvok (typ podľa hmotnosti výstavby) [4]	ks.	12,6	12,6	12,6	12,6	12,6	12,6	12,6	12,6	12,6
Rýchloskrutkay Nida 3,5x25 mm [5]	ks.	6,0	6,0	6,0	6,0	-	-	6,0	-	-
Rýchloskrutkay Nida 3,5x35 mm [5]	ks.	18,0	18,0	18,0	18,0	-	-	-	-	-
Rýchloskrutkay Nida 3,5x45 mm [5]	ks.	-	-	-	-	-	-	18,0	-	-
Rýchloskrutkay Nida Twarda 4,2x38 mm [5]	ks.	-	-	-	-	24,0	-	-	6,0	-
Rýchloskrutkay Nida Twarda 4,2x55 mm [5]	ks.	-	-	-	-	-	-	-	18,0	-
Rýchloskrutkay Nida Hydro C5 3,5x25 mm [5]	ks.	-	-	-	-	-	6,0	-	-	6,0
Rýchloskrutkay Nida Hydro C5 3,5x41 mm [5]	ks.	-	-	-	-	-	18,0	-	-	18,0
Výstužná páska Nida	bm	1,4	1,4	1,4	1,4	1,4	1,4	1,4	1,4	1,4
Sadrový tmel Nida Start	kg	0,6	0,6	0,6	0,6	-	-	0,6	-	-
Sadrový tmel Nida Finish	kg	0,1	0,1	0,1	0,1	-	-	0,1	-	-
Hotová špachtľovacia hmota Nida Hydromix [6]	kg	-	-	-	-	0,7	0,7	-	0,7	0,7

[4] Typ a počet kotviacich prvkov zvoľte podľa schémy uvedenej v technickom posudku ITB Samonosné podhľady: ITB 1060/12/R33NK.
[5] Na plech sa odporúča používať skrutky 2 mm.
[6] V prípade sadro-trieskových dosiek s vláknami Nida Twarda možno ako alternatívu použiť sadrový tmel Nida Max.
Normy spotreby nezahrňujú straty materiálu.

PRVÉ SYSTÉMY SUCHEJ VÝSTAVBY NA TRHU S OZNAČENÍM CE

Navštívte náš kanál
Siniat Nida
YouTube

nida Strop

Trieda požiarnej odolnosti:	Maximálne rozpätie výstavby:	Minimálna výška zavesenia:	Hmotnosť 1 m² výstavby:	Číslo súvisiaceho dokladu:
(R)EI60 (R)EI90 (R)EI120	4670 mm	122,5 mm	40,0-72,0 kg	EN13964:2014-05

Vyhlásenie o úžitkových vlastnostiach:
DoP/Ceiling System/0061/15.11.2016

SYSTÉMY:

UARUAR75/U75/500-37,5; UARUAR75/U75/500-40; UARUAR75/U75/500-55; UARUAR75/U75/500-60

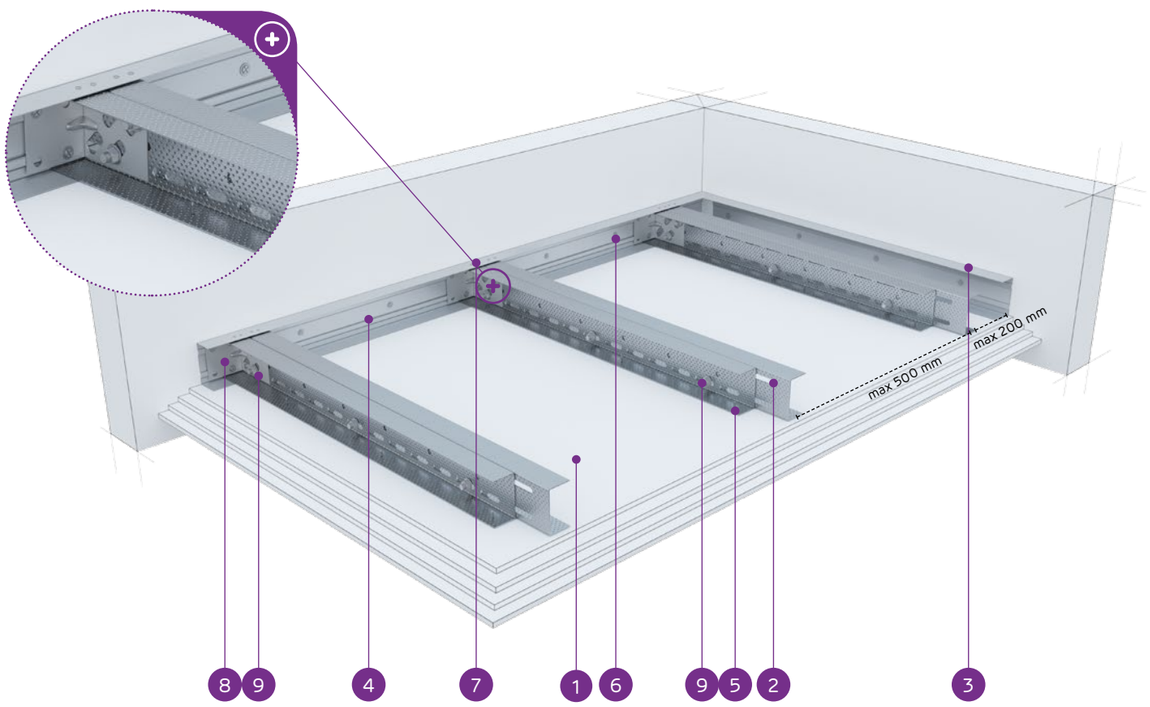

MATERIÁLY:

1. Sadrokartónová doska Nida
2. Dvojitý nosný profil Nida UAR 75 (profily zoskrutkované spolu s pásmi pomocou samorezných skrutiek M8 typ FLAT HEAD® so zúbkovanou maticou)
3. Konštrukčný profil Nida U 75
4. Nosný profil Nida U 75
5. Rýchloskrutka Nida 3,5 x 25 mm
6. Oceľový kotviaci prvok s oceľovou podložkou
7. Nit
8. Uholník do profilu Nida UA
9. Skrutka M8 typ FLAT HEAD® so zúbkovanou maticou

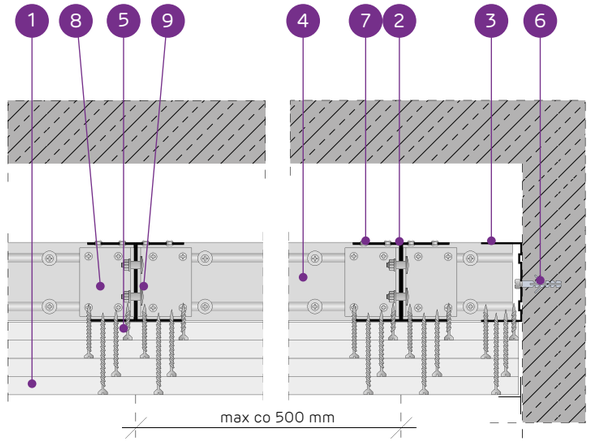

SYSTÉM SAMONOSNÝCH PODHĽADOV NA DVOJITEJ NOSNEJ KONŠTRUKCII NIDA UAR75

TECHNICKÉ PARAMETRE

Typ systému Nida Strop	Konštrukcia roštu				Opláštenie sadrokartónom		Minimálna výška zavesenia	Hmotnosť výstavby 1 m²	Trieda požiarnej odolnosti[1]	Maximálne rozpätie stropnej výstavby[2]	Špeciálny systém
	Typ nosného profilu Nida	Typ okrajového nosného profilu Nida	Typ okrajového konštru-kčného profilu Nida	Maximálny rozstup nosných profilov Nida UAR75							
				[mm]	Nida	Hrúbka	[mm]	kg	[min]	[mm]	
UARUAR75/U75/500-37,5/Ogień+	2xUAR75	U75	U75	500	Ogień Plus	3x12,5	122,5	40,0	(R)EI60	4670	-
UARUAR75/U75/500-37,5/WodaOgień+	2xUAR75	U75	U75	500	Woda Ogień Plus	3x12,5	122,5	40,0	(R)EI60	4670	-
UARUAR75/U75/500-37,5/Twarda	2xUAR75	U75	U75	500	Twarda	3x12,5	122,5	48,0	(R)EI60	4180	●
UARUAR75/U75/500-37,5/Hydro	2xUAR75	U75	U75	500	Hydro	3x12,5	122,5	42,0	(R)EI60	4400	●
UARUAR75/U75/500-40/Ogień+	2xUAR75	U75	U75	500	Ogień Plus	2x12,5+15,0	125	43,0	(R)EI90	4400	-
UARUAR75/U75/500-40/Twarda	2xUAR75	U75	U75	500	Twarda	2x12,5+15,0	125	51,0	(R)EI90	3980	●
UARUAR75/U75/500-40/Hydro	2xUAR75	U75	U75	500	Hydro	2x12,5+15,0	125	45,0	(R)EI90	4400	●
UARUAR75/U75/500-55/Ogień+	2xUAR75	U75	U75	500	Ogień Plus	2x12,5+2x15,0	140	57,5	(R)EI120	3810	-
UARUAR75/U75/500-55/Twarda	2xUAR75	U75	U75	500	Twarda	2x12,5+2x15,0	140	67,0	(R)EI120	3530	●
UARUAR75/U75/500-55/Hydro	2xUAR75	U75	U75	500	Hydro	2x12,5+2x15,0	140	59,0	(R)EI120	3810	●
UARUAR75/U75/500-60/Ogień+	2xUAR75	U75	U75	500	Ogień Plus	4x15,0	145	64,0	(R)EI120	3660	-
UARUAR75/U75/500-60/Twarda	2xUAR75	U75	U75	500	Twarda	4x15,0	145	72,0	(R)EI120	3410	●
UARUAR75/U75/500-60/Hydro	2xUAR75	U75	U75	500	Hydro	4x15,0	145	64,0	(R)EI120	3660	●

[1] Požiarna klasifikácia LBO-458-K/20.
[2] Technické posudky ITB 1060/12/R33NK.

SPOTREBA MATERIÁLOV NA 1 M² STROPNEJ VÝSTAVBY V SYSTÉME NIDA STROP

Názov materiálu	J.m.	Typ systému Nida Strop												
		UARUAR75/U75/500-37,5/Ogień+	UARUAR75/U75/500-37,5/WodaOgień+	UARUAR75/U75/500-37,5/Twarda	UARUAR75/U75/500-37,5/Hydro	UARUAR75/U75/500-40/Ogień+	UARUAR75/U75/500-40/Twarda	UARUAR75/U75/500-40/Hydro	UARUAR75/U75/500-55/Ogień+	UARUAR75/U75/500-55/Twarda	UARUAR75/U75/500-55/Hydro	UARUAR75/U75/500-60/Ogień+	UARUAR75/U75/500-60/Twarda	UARUAR75/U75/500-60/Hydro
		Spotreba materiálu na 1 m²												
Doska Nida Ogień Plus 12,5 mm	m²	3,0	-	-	-	2,0	-	-	2,0	-	-	-	-	-
Doska Nida Woda Ogień Plus 12,5 mm	m²	-	3,0	-	-	-	-	-	-	-	-	-	-	-
Doska Nida Twarda 12,5 mm	m²	-	-	3,0	-	-	2,0	-	-	2,0	-	-	-	-
Doska Nida Hydro 12,5 mm	m²	-	-	-	3,0	-	-	2,0	-	-	2,0	-	-	-
Doska Nida Ogień Plus 15,0 mm	m²	-	-	-	-	1,0	-	-	2,0	-	-	4,0	-	-
Doska Nida Twarda 15,0 mm	m²	-	-	-	-	-	1,0	-	-	2,0	-	-	4,0	-
Doska Nida Hydro 15,0 mm	m²	-	-	-	-	-	-	1,0	-	-	2,0	-	-	4,0
Profil Nida UAR75	bm	4,4	4,4	4,4	4,4	4,4	4,4	4,4	4,4	4,4	4,4	4,4	4,4	4,4
Profil Nida U75	bm	0,75	0,75	0,75	0,75	0,75	0,75	0,75	0,75	0,75	0,75	0,75	0,75	0,75
Uholník Nida k profiluUAR75	ks.	3,0	3,0	3,0	3,0	3,0	3,0	3,0	3,0	3,0	3,0	3,0	3,0	3,0
Skrutka Nida M8 typ FLAT HEAD® so zúbkovanou maticou	ks.	11,3	11,3	11,3	11,3	11,3	11,3	11,3	11,3	11,3	11,3	11,3	11,3	11,3
Nity	ks.	5,6	5,6	5,6	5,6	5,6	5,6	5,6	5,6	5,6	5,6	5,6	5,6	5,6
Oceľový kotviaci prvok (typ podľa hmotnosti výstavby)[3]	ks.	12,6	12,6	12,6	12,6	12,6	12,6	12,6	12,6	12,6	12,6	12,6	12,6	12,6
Rýchloskrutkay Nida 3,5x25 mm[4]	ks.	6,0	6,0	-	-	6,0	-	-	6,0	-	-	6,0	-	-
Rýchloskrutkay Nida 3,5x35 mm[4]	ks.	6,0	6,0	-	-	6,0	-	-	-	-	-	-	-	-
Rýchloskrutkay Nida 3,5x45 mm[4]	ks.	-	-	-	-	-	-	-	6,0	-	-	6,0	-	-
Rýchloskrutkay Nida 3,5x55 mm[4]	ks.	18,0	18,0	-	-	18,0	-	-	6,0	-	-	6,0	-	-
Rýchloskrutkay Nida 4,2x70 mm[4]	ks.	-	-	-	-	-	-	-	18,0	-	-	18,0	-	-
Rýchloskrutkay Nida Twarda 4,2x38 mm[4]	ks.	-	-	12,0	-	-	12,0	-	-	6,0	-	-	6,0	-
Rýchloskrutkay Nida Twarda 4,2x55 mm[4]	ks.	-	-	18,0	-	-	18,0	-	-	12,0	-	-	12,0	-
Rýchloskrutkay Nida Twarda 4,2x70 mm[4]	ks.	-	-	-	-	-	-	-	-	18,0	-	-	18,0	-
Rýchloskrutkay Nida Hydro C5 3,5x25 mm[4]	ks.	-	-	-	6,0	-	-	6,0	-	-	6,0	-	-	6,0
Rýchloskrutkay Nida Hydro C5 3,5x41 mm[4]	ks.	-	-	-	6,0	-	-	6,0	-	-	6,0	-	-	6,0
Rýchloskrutkay Nida Hydro C5 3,5x55 mm[4]	ks.	-	-	-	18,0	-	-	18,0	-	-	6,0	-	-	6,0
Rýchloskrutkay Nida Hydro C5 4,2x70 mm[4]	ks.	-	-	-	-	-	-	-	-	-	18,0	-	-	18,0
Výstužná páska Nida	bm	1,4	1,4	1,4	1,4	1,4	1,4	1,4	1,4	1,4	1,4	1,4	1,4	1,4
Sadrový tmel Nida Start	kg	0,9	0,9	-	-	0,9	-	-	1,2	-	-	1,2	-	-
Sadrový tmel Nida Finish	kg	0,1	0,1	-	-	0,1	-	-	0,1	-	-	0,1	-	-
Hotová špachtľovacia hmota Nida Hydromix[5]	kg	-	-	1,0	1,0	-	1,0	1,0	-	1,3	1,3	-	1,3	1,3

[3] Typ a počet kotviacich prvkov zvoľte podľa schémy uvedenej v technickom posudku ITB Samonosné podhľady: ITB 1060/12/R33NK.
[4] Na plech sa odporúča používať skrutky 2 mm.
[5] V prípade sadro-trieskových dosiek s vláknami Nida Twarda možno ako alternatívu použiť sadrový tmel Nida Max.
Normy spotreby nezahrňujú straty materiálu.

Nida Strop

Trieda požiarnej odolnosti:	Maximálne rozpätie výstavby:	Minimálna výška zavesenia:	Hmotnosť 1 m² výstavby:	Číslo súvisiaceho dokladu:
(R)EI15 (R)EI30	7730 mm	122,5 mm	19,0-26,0 kg	EN13964:2014-05

Vyhlásenie o úžitkových vlastnostiach:
DoP/Ceiling System/0063/15.11.2016

SYSTÉMY:

UARUAR100/U100/500-12,5; UARUAR100/U100/500-15; UARUAR100/U100/500-18

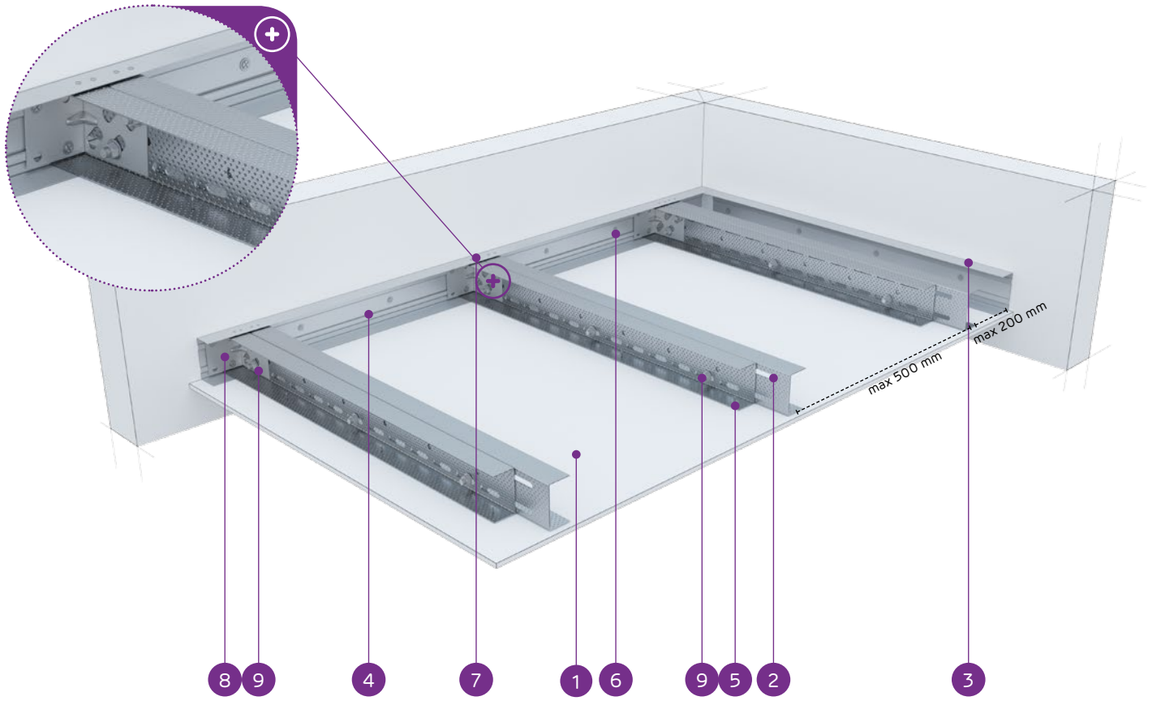

MATERIÁLY:

1. Sadrokartónová doska Nida
2. Dvojitý nosný profil Nida UAR 100 (profily zoskrutkované spolu s pásmi pomocou samorezných skrutiek M8 typ FLAT HEAD® so zúbkovanou maticou)
3. Konštrukčný profil Nida U 100
4. Nosný profil Nida U 100
5. Rýchloskrutka Nida 3,5 x 25 mm
6. Oceľový kotviaci prvok s oceľovou podložkou
7. Nit
8. Uholník do profilu Nida UA
9. Skrutka M8 typ FLAT HEAD® so zúbkovanou maticou

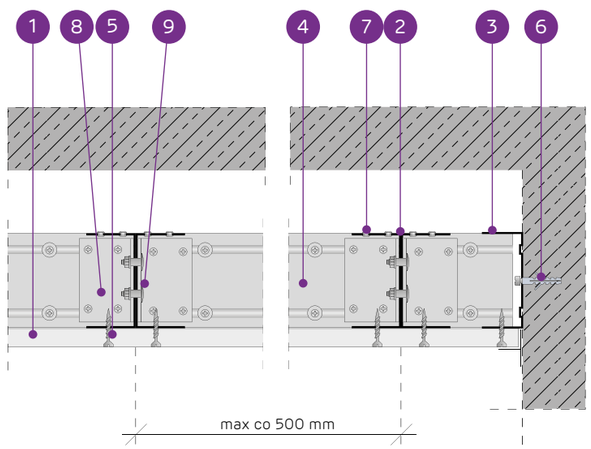

SYSTÉM SAMONOSNÝCH PODHĽADOV NA DVOJITEJ NOSNEJ KONŠTRUKCII NIDA UAR100

TECHNICKÉ PARAMETRE

Typ systému Nida Strop	Konštrukcia roštu				Opláštenie sadrokartónom		Minimálna výška zavesenia	Hmotnosť výstavby 1 m²	Trieda požiarnej odolnosti [1]	Maximálne rozpätie stropnej výstavby [2]	Špeciálny systém
	Typ nosného profilu Nida	Typ okrajového nosného profilu Nida	Typ okrajového konštrukčného profilu Nida	Maximálny rozstup nosných profilov Nida UAR100							
				[mm]	Nida	Hrúbka	[mm]	kg	[min]	[mm]	
UARUAR100/U100/500-12,5/Expert	2xUAR100	U100	U100	500	Expert	12,5	122,5	19,0	-	7730	-
UARUAR100/U100/500-12,5/Woda [3]	2xUAR100	U100	U100	500	Woda	12,5	122,5	20,0	-	7730	-
UARUAR100/U100/500-12,5/Ogień+	2xUAR100	U100	U100	500	Ogień Plus	12,5	122,5	21,0	(R)EI15	6920	-
UARUAR100/U100/500-12,5/WodaOgień+	2xUAR100	U100	U100	500	Woda Ogień Plus	12,5	122,5	21,0	(R)EI15	6920	-
UARUAR100/U100/500-12,5/Twarda	2xUAR100	U100	U100	500	Twarda	12,5	122,5	24,0	(R)EI15	6920	●
UARUAR100/U100/500-12,5/Hydro	2xUAR100	U100	U100	500	Hydro	12,5	122,5	22,0	(R)EI15	6920	●
UARUAR100/U100/500-15/Ogień+	2xUAR100	U100	U100	500	Ogień Plus	15,0	125	24,0	(R)EI15	6920	-
UARUAR100/U100/500-15/Twarda	2xUAR100	U100	U100	500	Twarda	15,0	125	26,0	(R)EI15	6310	●
UARUAR100/U100/500-15/Hydro	2xUAR100	U100	U100	500	Hydro	15,0	125	24,0	(R)EI15	6920	●
UARUAR100/U100/500-18/Ogień+	2xUAR100	U100	U100	500	Ogień Plus	18,0	128	25,0	(R)EI30	6920	-

[1] Požiarna klasifikácia LBO-458-K/20.
[2] Technické posudky ITB 1060/12/R33NK.
[3] V interiéroch s relatívnou vlhkosťou vzduch do 85% (do 10 hodín) použiť dosku Nida Woda, ale v zónach vystavených intenzívnemu pôsobeniu vody odporúčame použiť sadrové dosky s vláknami Nida Hydro (vodorovné a zvislé roviny okolo vane, sprchy atď.)

SPOTREBA MATERIÁLOV NA 1 M² STROPNEJ VÝSTAVBY V SYSTÉME NIDA STROP

Názov materiálu	J.m.	Typ systému Nida Strop									
		UARUAR100/U100/500-12,5/Expert	UARUAR100/U100/500-12,5/Woda	UARUAR100/U100/500-12,5/Ogień+	UARUAR100/U100/500-12,5/WodaOgień+	UARUAR100/U100/500-12,5/Twarda	UARUAR100/U100/500-12,5/Hydro	UARUAR100/U100/500-15/Ogień+	UARUAR100/U100/500-15/Twarda	UARUAR100/U100/500-15/Hydro	UARUAR100/U100/500-18/Ogień+
		Spotreba materiálu na 1 m²									
Doska Nida Expert 12,5 mm	m²	1,0	-	-	-	-	-	-	-	-	-
Doska Nida Woda 12,5 mm	m²	-	1,0	-	-	-	-	-	-	-	-
Doska Nida Ogień Plus 12,5 mm	m²	-	-	1,0	-	-	-	-	-	-	-
Doska Nida Woda Ogień Plus 12,5 mm	m²	-	-	-	1,0	-	-	-	-	-	-
Doska Nida Twarda 12,5 mm	m²	-	-	-	-	1,0	-	-	-	-	-
Doska Nida Hydro 12,5 mm	m²	-	-	-	-	-	1,0	-	-	-	-
Doska Nida Ogień Plus 15,0 mm	m²	-	-	-	-	-	-	1,0	-	-	-
Doska Nida Twarda 15,0 mm	m²	-	-	-	-	-	-	-	1,0	-	-
Doska Nida Hydro 15,0 mm	m²	-	-	-	-	-	-	-	-	1,0	-
Doska Nida Ogień Plus 18,0 mm	m²	-	-	-	-	-	-	-	-	-	1,0
Profil Nida UAR100	bm	4,4	4,4	4,4	4,4	4,4	4,4	4,4	4,4	4,4	4,4
Profil Nida U100	bm	0,75	0,75	0,75	0,75	0,75	0,75	0,75	0,75	0,75	0,75
Uholník Nida k profiluUAR100	ks.	3,0	3,0	3,0	3,0	3,0	3,0	3,0	3,0	3,0	3,0
Skrutka Nida M8 typ FLAT HEAD® so zúbkovanou maticou	ks.	11,3	11,3	11,3	11,3	11,3	11,3	11,3	11,3	11,3	11,3
Nity	ks.	5,6	5,6	5,6	5,6	5,6	5,6	5,6	5,6	5,6	5,6
Oceľový kotviaci prvok (typ podľa hmotnosti výstavby) [4]	ks.	12,6	12,6	12,6	12,6	12,6	12,6	12,6	12,6	12,6	12,6
Rýchloskrutkay Nida 3,5x25 mm [5]	ks.	18,0	18,0	18,0	18,0	-	-	18,0	-	-	-
Rýchloskrutkay Nida 3,5x35 mm [5]	ks.	-	-	-	-	-	-	-	-	-	18,0
Rýchloskrutkay Nida Twarda 4,2x38 mm [5]	ks.	-	-	-	-	18,0	-	-	18,0	-	-
Rýchloskrutkay Nida Hydro C5 3,5x25 mm [5]	ks.	-	-	-	-	-	18,0	-	-	18,0	-
Výstužná páska Nida	bm	1,4	1,4	1,4	1,4	1,4	1,4	1,4	1,4	1,4	1,4
Sadrový tmel Nida Start	kg	0,3	0,3	0,3	0,3	-	-	0,3	-	-	0,3
Sadrový tmel Nida Finish	kg	0,1	0,1	0,1	0,1	-	-	0,1	-	-	0,1
Hotová špachťovacia hmota Nida Hydromix [6]	kg	-	-	-	-	0,4	0,4	-	0,4	0,4	-

[4] Typ a počet kotviacich prvkov zvoľte podľa schémy uvedenej v technickom posudku ITB Samonosné podhľady: ITB 1060/12/R33NK.
[5] Na plech sa odporúča používať skrutky 2 mm.
[6] V prípade sadro-trieskových dosiek s vláknami Nida Twarda možno ako alternatívu použiť sadrový tmel Nida Max.
Normy spotreby nezahrňujú straty materiálu.

PRVÉ SYSTÉMY SUCHEJ VÝSTAVBY NA TRHU S OZNAČENÍM CE

Nida Strop

Trieda požiarnej odolnosti:	Maximálne rozpätie výstavby:	Minimálna výška zavesenia:	Hmotnosť 1 m² výstavby:	Číslo súvisiaceho dokladu:
(R)EI45 (R)EI60	6350 mm	135 mm	27,0-42,0 kg	EN13964:2014-05

Vyhlásenie o úžitkových vlastnostiach:
DoP/Ceiling System/0063/15.11.2016

SYSTÉMY:

UARUAR100/U100/500-25; UARUAR100/U100/500-30

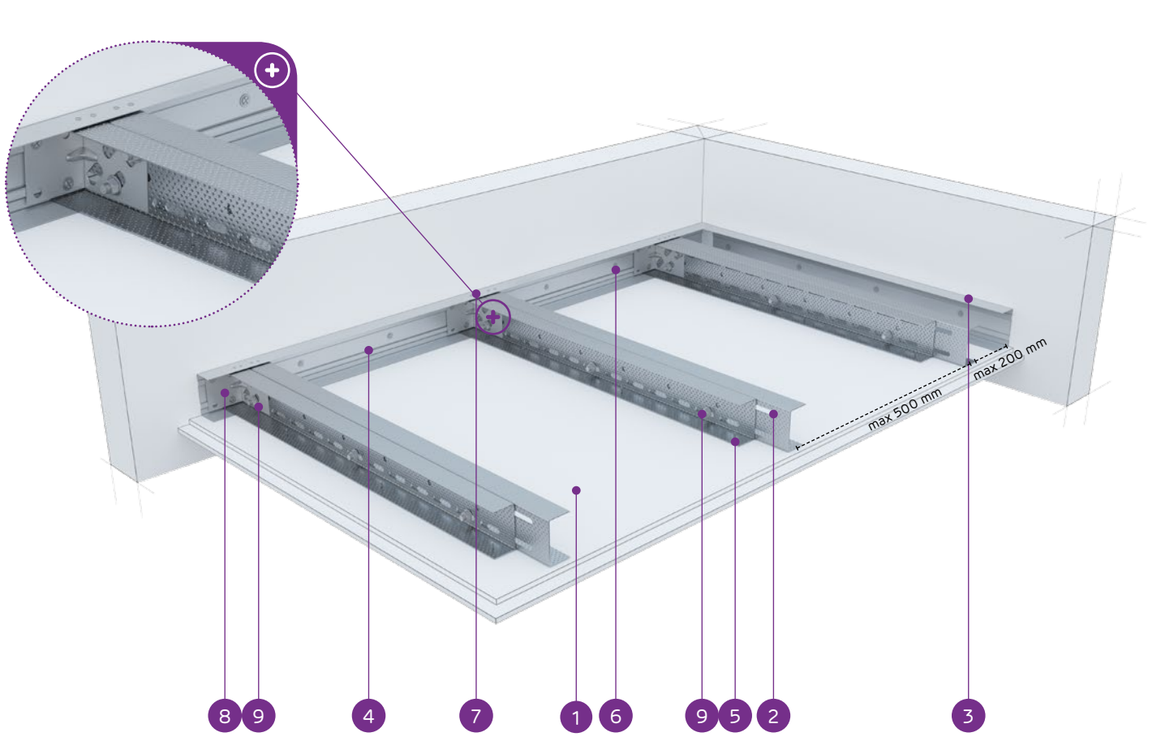

MATERIÁLY:

1. Sadrokartónová doska Nida
2. Dvojitý nosný profil Nida UAR 100 (profily zoskrutkované spolu s pásmi pomocou samorezných skrutiek M8 typ FLAT HEAD® so zúbkovanou maticou)
3. Konštrukčný profil Nida U 100
4. Nosný profil Nida U 100
5. Rýchloskrutka Nida 3,5 x 25 mm
6. Oceľový kotviaci prvok s oceľovou podložkou
7. Nit
8. Uholník do profilu Nida UA
9. Skrutka M8 typ FLAT HEAD® so zúbkovanou maticou

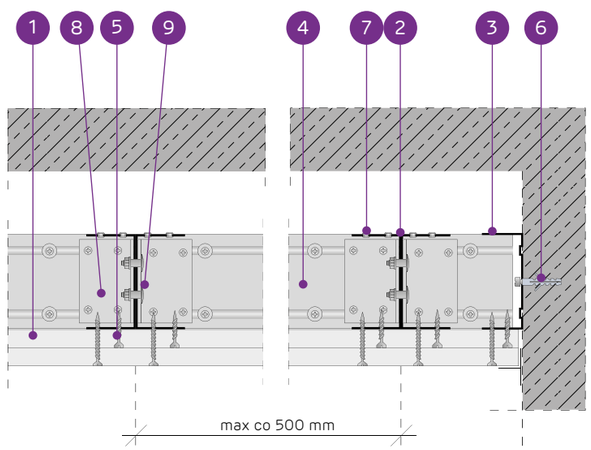

SYSTÉM SAMONOSNÝCH PODHĽADOV NA DVOJITEJ NOSNEJ KONŠTRUKCII NIDA UAR100

TECHNICKÉ PARAMETRE

Typ systému Nida Strop	Konštrukcia roštu				Opláštenie sadrokartónom		Minimálna výška zavesenia	Hmotnosť výstavby 1 m²	Trieda požiarnej odolnosti [1]	Maximálne rozpätie stropnej výstavby [2]	Špeciálny systém
	Typ nosného profilu Nida	Typ okrajového nosného profilu Nida	Typ okrajového konštrukčného profilu Nida	Maximálny rozstup nosných profilov Nida UAR100							
				[mm]	Nida	Hrúbka	[mm]	kg	[min]	[mm]	
UARUAR100/U100/500-25/Expert	2xUAR100	U100	U100	500	Expert	2x12,5	135	27,0	-	6350	-
UARUAR100/U100/500-25/Woda [3]	2xUAR100	U100	U100	500	Woda	2x12,5	135	29,0	-	6350	-
UARUAR100/U100/500-25/Ogień+	2xUAR100	U100	U100	500	Ogień Plus	2x12,5	135	31,0	(R)EI45	5880	-
UARUAR100/U100/500-25/WodaOgień+	2xUAR100	U100	U100	500	Woda Ogień Plus	2x12,5	135	31,0	(R)EI45	5880	-
UARUAR100/U100/500-25/Twarda	2xUAR100	U100	U100	500	Twarda	2x12,5	135	37,0	(R)EI45	5500	●
UARUAR100/U100/500-25/Hydro	2xUAR100	U100	U100	500	Hydro	2x12,5	135	33,0	(R)EI45	5880	●
UARUAR100/U100/500-30/Ogień+	2xUAR100	U100	U100	500	Ogień Plus	2x15,0	140	38,0	(R)EI60	5500	-
UARUAR100/U100/500-30/Twarda	2xUAR100	U100	U100	500	Twarda	2x15,0	140	42,0	(R)EI60	5180	●
UARUAR100/U100/500-30/Hydro	2xUAR100	U100	U100	500	Hydro	2x15,0	140	38,0	(R)EI60	5500	●

[1] Požiarna klasifikácia LBO-458-K/20.
[2] Technické posudky ITB 1060/12/R33NK.
[3] V interiéroch s relatívnou vlhkosťou vzduch do 85% (do 10 hodín) použiť dosku Nida Woda, ale v zónach vystavených intenzívnemu pôsobeniu vody odporúčame použiť sadrové dosky s vláknami Nida Hydro (vodorovné a zvislé roviny okolo vane, sprchy atď.)

SPOTREBA MATERIÁLOV NA 1 M² STROPNEJ VÝSTAVBY V SYSTÉME NIDA STROP

Názov materiálu	J.m.	Typ systému Nida Strop								
		UARUAR100/U100/500-25/Expert	UARUAR100/U100/500-25/Woda	UARUAR100/U100/500-25/Ogień+	UARUAR100/U100/500-25/WodaOgień+	UARUAR100/U100/500-25/Twarda	UARUAR100/U100/500-25/Hydro	UARUAR100/U100/500-30/Ogień+	UARUAR100/U100/500-30/Twarda	UARUAR100/U100/500-30/Hydro
		Spotreba materiálu na 1 m²								
Doska Nida Expert 12,5 mm	m²	2,0	-	-	-	-	-	-	-	-
Doska Nida Woda 12,5 mm	m²	-	2,0	-	-	-	-	-	-	-
Doska Nida Ogień Plus 12,5 mm	m²	-	-	2,0	-	-	-	-	-	-
Doska Nida Woda Ogień Plus 12,5 mm	m²	-	-	-	2,0	-	-	-	-	-
Doska Nida Twarda 12,5 mm	m²	-	-	-	-	2,0	-	-	-	-
Doska Nida Hydro 12,5 mm	m²	-	-	-	-	-	2,0	-	-	-
Doska Nida Ogień Plus 15,0 mm	m²	-	-	-	-	-	-	2,0	-	-
Doska Nida Twarda 15,0 mm	m²	-	-	-	-	-	-	-	2,0	-
Doska Nida Hydro 15,0 mm	m²	-	-	-	-	-	-	-	-	2,0
Profil Nida UAR100	bm	4,4	4,4	4,4	4,4	4,4	4,4	4,4	4,4	4,4
Profil Nida U100	bm	0,75	0,75	0,75	0,75	0,75	0,75	0,75	0,75	0,75
Uholník Nida k profiluUAR100	ks.	3,0	3,0	3,0	3,0	3,0	3,0	3,0	3,0	3,0
Skrutka Nida M8 typ FLAT HEAD® so zúbkovanou maticou	ks.	11,3	11,3	11,3	11,3	11,3	11,3	11,3	11,3	11,3
Nity	ks.	5,6	5,6	5,6	5,6	5,6	5,6	5,6	5,6	5,6
Oceľový kotviaci prvok (typ podľa hmotnosti výstavby) [4]	ks.	12,6	12,6	12,6	12,6	12,6	12,6	12,6	12,6	12,6
Rýchloskrutkay Nida 3,5x25 mm [5]	ks.	6,0	6,0	6,0	6,0	-	-	6,0	-	-
Rýchloskrutkay Nida 3,5x35 mm [5]	ks.	18,0	18,0	18,0	18,0	-	-	-	-	-
Rýchloskrutkay Nida 3,5x45 mm [5]	ks.	-	-	-	-	-	-	18,0	-	-
Rýchloskrutkay Nida Twarda 4,2x38 mm [5]	ks.	-	-	-	-	24,0	-	-	6,0	-
Rýchloskrutkay Nida Twarda 4,2x55 mm [5]	ks.	-	-	-	-	-	-	-	18,0	-
Rýchloskrutkay Nida Hydro C5 3,5x25 mm [5]	ks.	-	-	-	-	-	6,0	-	-	6,0
Rýchloskrutkay Nida Hydro C5 3,5x41 mm [5]	ks.	-	-	-	-	-	18,0	-	-	18,0
Výstužná páska Nida	bm	1,4	1,4	1,4	1,4	1,4	1,4	1,4	1,4	1,4
Sadrový tmel Nida Start	kg	0,6	0,6	0,6	0,6	-	-	0,6	-	-
Sadrový tmel Nida Finish	kg	0,1	0,1	0,1	0,1	-	-	0,1	-	-
Hotová špachťovacia hmota Nida Hydromix [6]	kg	-	-	-	-	0,7	0,7	-	0,7	0,7

[4] Typ a počet kotviacich prvkov zvoľte podľa schémy uvedenej v technickom posudku ITB Samonosné podhľady: ITB 1060/12/R33NK.
[5] Na plech sa odporúča používať skrutky 2 mm.
[6] V prípade sadro-trieskových dosiek s vláknami Nida Twarda možno ako alternatívu použiť sadrový tmel Nida Max.
Normy spotreby nezahrňujú straty materiálu.

Nida Strop

Trieda požiarnej odolnosti:	Maximálne rozpätie výstavby:	Minimálna výška zavesenia:	Hmotnosť 1 m² výstavby:	Číslo súvisiaceho dokladu:
(R)EI60 (R)EI90 (R)EI120	5180 mm	147,5 mm	41,0-73,0 kg	EN13964:2014-05

Vyhlásenie o úžitkových vlastnostiach:
DoP/Ceiling System/0063/15.11.2016

SYSTÉMY:

UARUAR100/U100/500-37,5; UARUAR100/U100/500-40; UARUAR100/U100/500-55; UARUAR100/U100/500-60

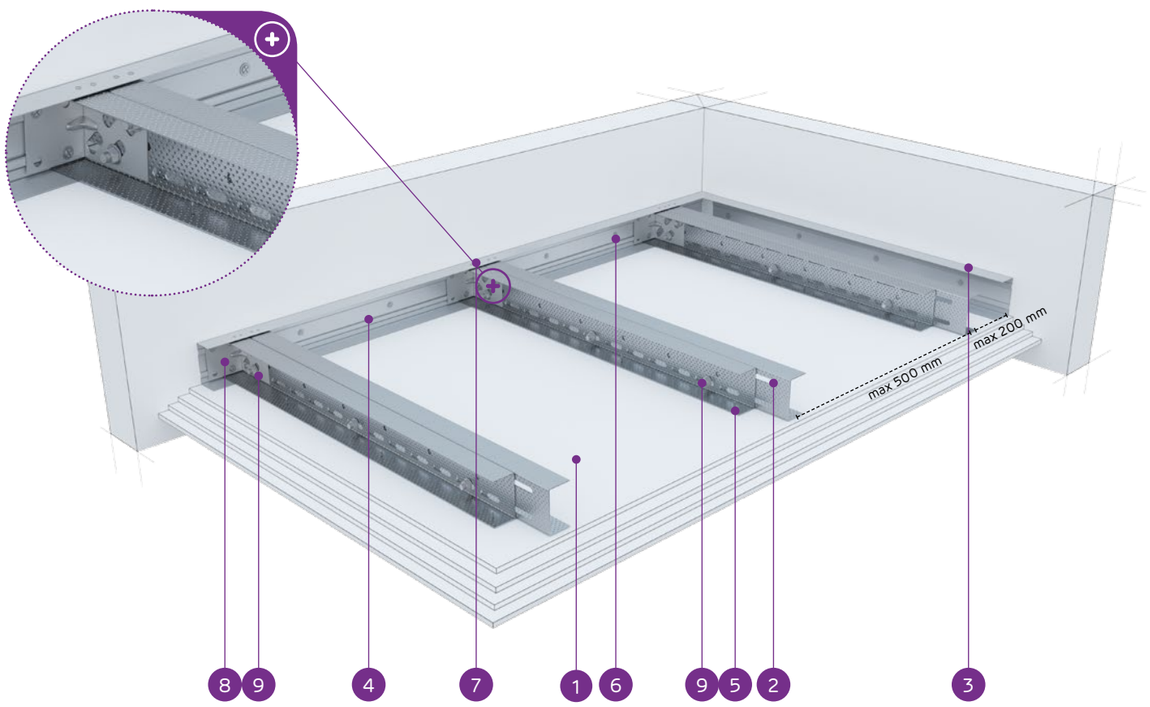

MATERIÁLY:

1. Sadrokartónová doska Nida
2. Dvojitý nosný profil Nida UAR 100 (profily zoskrutkované spolu s pásmi pomocou samorezných skrutiek M8 typ FLAT HEAD® so zúbkovanou maticou)
3. Konštrukčný profil Nida U 100
4. Nosný profil Nida U 100
5. Rýchloskrutka Nida 3,5 x 25 mm
6. Oceľový kotviaci prvok s oceľovou podložkou
7. Nit
8. Uholník do profilu Nida UA
9. Skrutka M8 typ FLAT HEAD® so zúbkovanou maticou

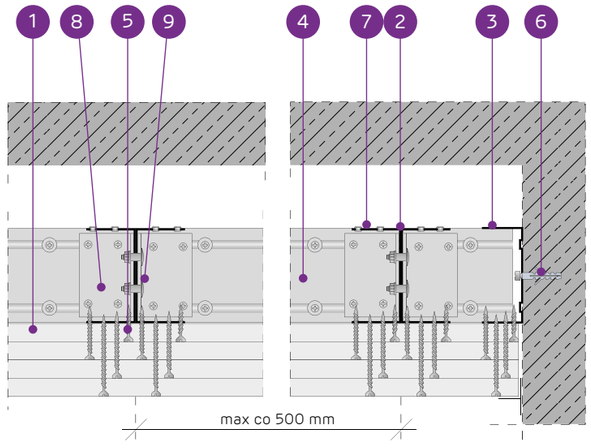

SYSTÉM SAMONOSNÝCH PODHĽADOV NA DVOJITEJ NOSNEJ KONŠTRUKCII NIDA UAR100

TECHNICKÉ PARAMETRE

Typ systému Nida Strop	Konštrukcia roštu				Opláštenie sadrokartónom		Minimálna výška zavesenia	Hmotnosť výstavby 1 m²	Trieda požiarnej odolnosti [1]	Maximálne rozpätie stropnej výstavby [2]	Špeciálny systém
	Typ nosného profilu Nida	Typ okrajového nosného profilu Nida	Typ okrajového konštrukčného profilu Nida	Maximálny rozstup nosných profilov Nida UAR100							
				[mm]	Nida	Hrúbka	[mm]	kg	[min]	[mm]	
UARUAR100/U100/500-37,5/Ogień+	2xUAR100	U100	U100	500	Ogień Plus	3x12,5	147,5	41,0	(R)EI60	5180	-
UARUAR100/U100/500-37,5/WodaOgień+	2xUAR100	U100	U100	500	Woda Ogień Plus	3x12,5	147,5	41,0	(R)EI60	5180	-
UARUAR100/U100/500-37,5/Twarda	2xUAR100	U100	U100	500	Twarda	3x12,5	147,5	50,0	(R)EI60	4920	●
UARUAR100/U100/500-37,5/Hydro	2xUAR100	U100	U100	500	Hydro	3x12,5	147,5	44,0	(R)EI60	5180	●
UARUAR100/U100/500-40/Ogień+	2xUAR100	U100	U100	500	Ogień Plus	2x12,5+15,0	150	45,0	(R)EI90	5180	-
UARUAR100/U100/500-40/Twarda	2xUAR100	U100	U100	500	Twarda	2x12,5+15,0	150	52,0	(R)EI90	4690	●
UARUAR100/U100/500-40/Hydro	2xUAR100	U100	U100	500	Hydro	2x12,5+15,0	150	47,0	(R)EI90	4920	●
UARUAR100/U100/500-55/Ogień+	2xUAR100	U100	U100	500	Ogień Plus	2x12,5+2x15,0	165	59,0	(R)EI120	4490	-
UARUAR100/U100/500-55/Twarda	2xUAR100	U100	U100	500	Twarda	2x12,5+2x15,0	165	68,5	(R)EI120	4160	●
UARUAR100/U100/500-55/Hydro	2xUAR100	U100	U100	500	Hydro	2x12,5+2x15,0	165	60,5	(R)EI120	4310	●
UARUAR100/U100/500-60/Ogień+	2xUAR100	U100	U100	500	Ogień Plus	4x15,0	170	66,0	(R)EI120	4160	-
UARUAR100/U100/500-60/Twarda	2xUAR100	U100	U100	500	Twarda	4x15,0	170	73,0	(R)EI120	4010	●
UARUAR100/U100/500-60/Hydro	2xUAR100	U100	U100	500	Hydro	4x15,0	170	66,0	(R)EI120	4160	●

[1] Požiarna klasifikácia LBO-458-K/20.
[2] Technické posudky ITB 1060/12/R33NK.

SPOTREBA MATERIÁLOV NA 1 M² STROPNEJ VÝSTAVBY V SYSTÉME NIDA STROP

Názov materiálu	J.m.	Typ systému Nida Strop												
		UARUAR100/U100/500-37,5/Ogień+	UARUAR100/U100/500-37,5/WodaOgień+	UARUAR100/U100/500-37,5/Twarda	UARUAR100/U100/500-37,5/Hydro	UARUAR100/U100/500-40/Ogień+	UARUAR100/U100/500-40/Twarda	UARUAR100/U100/500-40/Hydro	UARUAR100/U100/500-55/Ogień+	UARUAR100/U100/500-55/Twarda	UARUAR100/U100/500-55/Hydro	UARUAR100/U100/500-60/Ogień+	UARUAR100/U100/500-60/Twarda	UARUAR100/U100/500-60/Hydro
		Spotreba materiálu na 1 m²												
Doska Nida Ogień Plus 12,5 mm	m²	3,0	-	-	-	2,0	-	-	2,0	-	-	-	-	-
Doska Nida Woda Ogień Plus 12,5 mm	m²	-	3,0	-	-	-	-	-	-	-	-	-	-	-
Doska Nida Twarda 12,5 mm	m²	-	-	3,0	-	-	2,0	-	-	2,0	-	-	-	-
Doska Nida Hydro 12,5 mm	m²	-	-	-	3,0	-	-	2,0	-	-	2,0	-	-	-
Doska Nida Ogień Plus 15,0 mm	m²	-	-	-	-	1,0	-	-	2,0	-	-	4,0	-	-
Doska Nida Twarda 15,0 mm	m²	-	-	-	-	-	1,0	-	-	2,0	-	-	4,0	-
Doska Nida Hydro 15,0 mm	m²	-	-	-	-	-	-	1,0	-	-	2,0	-	-	4,0
Profil Nida UAR100	bm	4,4	4,4	4,4	4,4	4,4	4,4	4,4	4,4	4,4	4,4	4,4	4,4	4,4
Profil Nida U100	bm	0,75	0,75	0,75	0,75	0,75	0,75	0,75	0,75	0,75	0,75	0,75	0,75	0,75
Uholník Nida k profiluUAR100	ks.	3,0	3,0	3,0	3,0	3,0	3,0	3,0	3,0	3,0	3,0	3,0	3,0	3,0
Skrutka Nida M8 typ FLAT HEAD® so zúbkovanou maticou	ks.	11,3	11,3	11,3	11,3	11,3	11,3	11,3	11,3	11,3	11,3	11,3	11,3	11,3
Nity	ks.	5,6	5,6	5,6	5,6	5,6	5,6	5,6	5,6	5,6	5,6	5,6	5,6	5,6
Oceľový kotviaci prvok (typ podľa hmotnosti výstavby) [3]	ks.	12,6	12,6	12,6	12,6	12,6	12,6	12,6	12,6	12,6	12,6	12,6	12,6	12,6
Rýchloskrutkay Nida 3,5x25 mm [4]	ks.	6,0	6,0	-	-	6,0	-	-	6,0	-	-	6,0	-	-
Rýchloskrutkay Nida 3,5x35 mm [4]	ks.	6,0	6,0	-	-	6,0	-	-	-	-	-	-	-	-
Rýchloskrutkay Nida 3,5x45 mm [4]	ks.	-	-	-	-	-	-	-	6,0	-	-	6,0	-	-
Rýchloskrutkay Nida 3,5x55 mm [4]	ks.	18,0	18,0	-	-	18,0	-	-	6,0	-	-	6,0	-	-
Rýchloskrutkay Nida 4,2x70 mm [4]	ks.	-	-	-	-	-	-	-	18,0	-	-	18,0	-	-
Rýchloskrutkay Nida Twarda 4,2x38 mm [4]	ks.	-	-	12,0	-	-	12,0	-	-	6,0	-	-	6,0	-
Rýchloskrutkay Nida Twarda 4,2x55 mm [4]	ks.	-	-	18,0	-	-	18,0	-	-	12,0	-	-	12,0	-
Rýchloskrutkay Nida Twarda 4,2x70 mm [4]	ks.	-	-	-	-	-	-	-	-	18,0	-	-	18,0	-
Rýchloskrutkay Nida Hydro C5 3,5x25 mm [4]	ks.	-	-	-	6,0	-	-	6,0	-	-	6,0	-	-	6,0
Rýchloskrutkay Nida Hydro C5 3,5x41 mm [4]	ks.	-	-	-	6,0	-	-	6,0	-	-	6,0	-	-	6,0
Rýchloskrutkay Nida Hydro C5 3,5x55 mm [4]	ks.	-	-	-	18,0	-	-	18,0	-	-	6,0	-	-	6,0
Rýchloskrutkay Nida Hydro C5 4,2x70 mm [4]	ks.	-	-	-	-	-	-	-	-	-	18,0	-	-	18,0
Výstužná páska Nida	bm	1,4	1,4	1,4	1,4	1,4	1,4	1,4	1,4	1,4	1,4	1,4	1,4	1,4
Sadrový tmel Nida Start	kg	0,9	0,9	-	-	0,9	-	-	1,2	-	-	1,2	-	-
Sadrový tmel Nida Finish	kg	0,1	0,1	-	-	0,1	-	-	0,1	-	-	0,1	-	-
Hotová špachtľovacia hmota Nida Hydromix [5]	kg	-	-	1,0	1,0	-	1,0	1,0	-	1,3	1,3	-	1,3	1,3

[3] Typ a počet kotviacich prvkov zvoľte podľa schémy uvedenej v technickom posudku ITB Samonosné podhľady: ITB 1060/12/R33NK.
[4] Na plech sa odporúča používať skrutky 2 mm.
[5] V prípade sadro-trieskových dosiek s vláknami Nida Twarda možno ako alternatívu použiť sadrový tmel Nida Max.
Normy spotreby nezahŕňajú straty materiálu.

PRVÉ SYSTÉMY SUCHEJ VÝSTAVBY NA TRHU S OZNAČENÍM CE

Navštívte náš kanál
Siniat Nida
YouTube

nida Strop

Trieda požiarnej odolnosti:	Maximálne rozpätie výstavby:	Minimálna výška zavesenia:	Hmotnosť 1 m² výstavby:	Číslo súvisiaceho dokladu:
(R)EI15 (R)EI30	6830 mm	72,5 mm	18,0-28,0 kg	EN13964:2014-05

Vyhlásenie o úžitkových vlastnostiach:
DoP/Ceiling System/0060/15.11.2016

SYSTÉMY:

UARUAR50/U50/PD/500-12,5; UARUAR50/U50/PD/500-15; UARUAR50/U50/PD/500-18

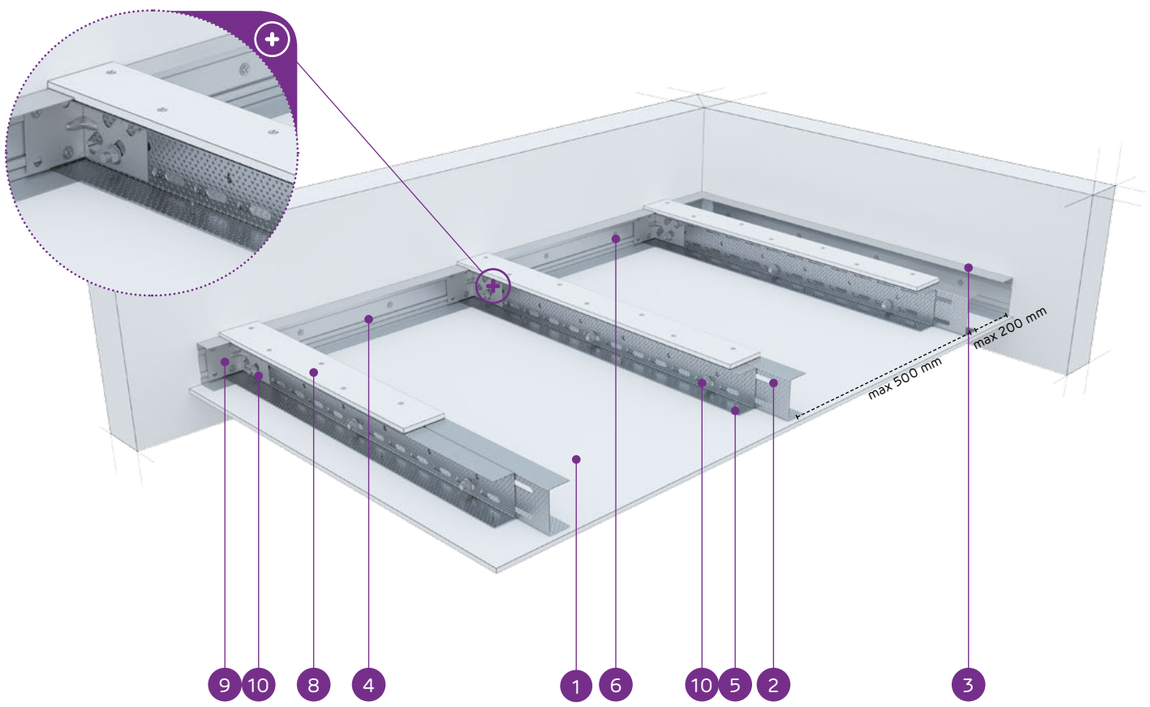

MATERIÁLY:

1. Sadrokartónová doska Nida
2. Dvojitý nosný profil Nida UAR 50 (profily zoskrutkované spolu s pásmi pomocou samorezných skrutiek M8 typ FLAT HEAD® so zúbkovanou maticou)
3. Konštrukčný profil Nida U 50
4. Nosný profil Nida U 50
5. Rýchloskrutka Nida 3,5 x 25 mm
6. Oceľový kotviaci prvok s oceľovou podložkou
7. Nit
8. Spevňujúci pás zo sadrokartónovej dosky Nida 12,5 mm
9. Uholník do profilu Nida UA
10. Skrutka M8 typ FLAT HEAD® so zúbkovanou maticou

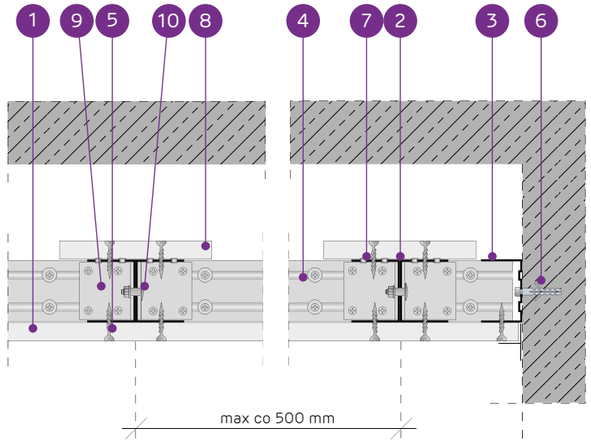

SYSTÉM SAMONOSNÝCH PODHĽADOV NA DVOJITEJ NOSNEJ KONŠTRUKCII NIDA UAR50 S VÝSTUŽNÝM PÁSOM

TECHNICKÉ PARAMETRE

Typ systému Nida Strop	Konštrukcia roštu				Opláštenie sadrokartónom		Minimálna výška zavesenia	Hmotnosť výstavby 1 m²	Trieda požiarnej odolnosti [1]	Maximálne rozpätie stropnej výstavby [2]	Špeciálny systém
	Typ nosného profilu Nida	Typ okrajového nosného profilu Nida	Typ okrajového konštrukčného profilu Nida	Maximálny rozstup nosných profilov Nida UAR50							
				[mm]	Nida	Hrúbka	[mm]	kg	[min]	[mm]	
UARUAR50/U50/PD/500-12,5/Expert	2xUAR50	U50	U50	500	Expert	12,5	72,5	18,0	-	6830	-
UARUAR50/U50/PD/500-12,5/Woda [3]	2xUAR50	U50	U50	500	Woda	12,5	72,5	19,0	-	6830	-
UARUAR50/U50/PD/500-12,5/Ogień+	2xUAR50	U50	U50	500	Ogień Plus	12,5	72,5	21,0	(R)EI15	6110	-
UARUAR50/U50/PD/500-12,5/WodaOgień+	2xUAR50	U50	U50	500	Woda Ogień Plus	12,5	72,5	21,0	(R)EI15	6110	-
UARUAR50/U50/PD/500-12,5/Twarda	2xUAR50	U50	U50	500	Twarda	12,5	72,5	24,0	(R)EI15	6110	●
UARUAR50/U50/PD/500-12,5/Hydro	2xUAR50	U50	U50	500	Hydro	12,5	72,5	22,0	(R)EI15	6110	●
UARUAR50/U50/PD/500-15/Ogień+	2xUAR50	U50	U50	500	Ogień Plus	15,0	75	25,0	(R)EI15	6110	-
UARUAR50/U50/PD/500-15/Twarda	2xUAR50	U50	U50	500	Twarda	15,0	75	28,0	(R)EI15	5580	●
UARUAR50/U50/PD/500-15/Hydro	2xUAR50	U50	U50	500	Hydro	15,0	75	25,0	(R)EI15	6110	●
UARUAR50/U50/PD/500-18/Ogień+	2xUAR50	U50	U50	500	Ogień Plus	18,0	78	26,0	(R)EI30	5580	-

[1] Požiarna klasifikácia LBO-458-K/20.
[2] Technické posudky ITB 1060/12/R33NK.
[3] V interiéroch s relatívnou vlhkosťou vzduch do 85% (do 10 hodín) použiť dosku Nida Woda, ale v zónach vystavených intenzívnemu pôsobeniu vody odporúčame použiť sadrové dosky s vláknami Nida Hydro (vodorovné a zvislé roviny okolo vane, sprchy atď.)

SPOTREBA MATERIÁLOV NA 1 M² STROPNEJ VÝSTAVBY V SYSTÉME NIDA STROP

Názov materiálu	J.m.	Typ systému Nida Strop									
		UARUAR50/U50/PD/500-12,5/Expert	UARUAR50/U50/PD/500-12,5/Woda	UARUAR50/U50/PD/500-12,5/Ogień+	UARUAR50/U50/PD/500-12,5/WodaOgień+	UARUAR50/U50/PD/500-12,5/Twarda	UARUAR50/U50/PD/500-12,5/Hydro	UARUAR50/U50/PD/500-15/Ogień+	UARUAR50/U50/PD/500-15/Twarda	UARUAR50/U50/PD/500-15/Hydro	UARUAR50/U50/PD/500-18/Ogień+
		Spotreba materiálu na 1 m²									
Doska Nida Expert 12,5 mm	m²	1,3	-	-	-	-	-	-	-	-	-
Doska Nida Woda 12,5 mm	m²	-	1,3	-	-	-	-	-	-	-	-
Doska Nida Ogień Plus 12,5 mm	m²	-	-	1,3	-	-	-	-	-	-	-
Doska Nida Woda Ogień Plus 12,5 mm	m²	-	-	-	1,3	-	-	-	-	-	-
Doska Nida Twarda 12,5 mm	m²	-	-	-	-	1,3	-	-	-	-	-
Doska Nida Hydro 12,5 mm	m²	-	-	-	-	-	1,3	-	-	-	-
Doska Nida Ogień Plus 15,0 mm	m²	-	-	-	-	-	-	1,3	-	-	-
Doska Nida Twarda 15,0 mm	m²	-	-	-	-	-	-	-	1,3	-	-
Doska Nida Hydro 15,0 mm	m²	-	-	-	-	-	-	-	-	1,3	-
Doska Nida Ogień Plus 18,0 mm	m²	-	-	-	-	-	-	-	-	-	1,3
Profil Nida UAR50	bm	4,4	4,4	4,4	4,4	4,4	4,4	4,4	4,4	4,4	4,4
Profil Nida U50	bm	0,75	0,75	0,75	0,75	0,75	0,75	0,75	0,75	0,75	0,75
Uholník Nida k profiluUAR50	ks.	3,0	3,0	3,0	3,0	3,0	3,0	3,0	3,0	3,0	3,0
Skrutka Nida M8 typ FLAT HEAD® so zúbkovanou maticou	ks.	11,3	11,3	11,3	11,3	11,3	11,3	11,3	11,3	11,3	11,3
Nity	ks.	5,6	5,6	5,6	5,6	5,6	5,6	5,6	5,6	5,6	5,6
Oceľový kotviaci prvok (typ podľa hmotnosti výstavby) [4]	ks.	12,6	12,6	12,6	12,6	12,6	12,6	12,6	12,6	12,6	12,6
Rýchloskrutkay Nida 3,5x25 mm [5]	ks.	27,0	27,0	27,0	27,0	-	-	27,0	-	-	-
Rýchloskrutkay Nida 3,5x35 mm [5]	ks.	-	-	-	-	-	-	-	-	-	27,0
Rýchloskrutkay Nida Twarda 4,2x38 mm [5]	ks.	-	-	-	-	27,0	-	-	27,0	-	-
Rýchloskrutkay Nida Hydro C5 3,5x25 mm [5]	ks.	-	-	-	-	-	27,0	-	-	27,0	-
Výstužná páska Nida	bm	1,4	1,4	1,4	1,4	1,4	1,4	1,4	1,4	1,4	1,4
Sadrový tmel Nida Start	kg	0,3	0,3	0,3	0,3	-	-	0,3	-	-	0,3
Sadrový tmel Nida Finish	kg	0,1	0,1	0,1	0,1	-	-	0,1	-	-	0,1
Hotová špachtľovacia hmota Nida Hydromix [6]	kg	-	-	-	-	0,4	0,4	-	0,4	0,4	-

[4] Typ a počet kotviacich prvkov zvoľte podľa schémy uvedenej v technickom posudku ITB Samonosné podhľady: ITB 1060/12/R33NK.
[5] Na plech sa odporúča používať skrutky 2 mm.
[6] V prípade sadro-trieskových dosiek s vláknami Nida Twarda možno ako alternatívu použiť sadrový tmel Nida Max.
Normy spotreby nezahrňujú straty materiálu.

PRVÉ SYSTÉMY SUCHEJ VÝSTAVBY NA TRHU S OZNAČENÍM CE

Nida Strop

Trieda požiarnej odolnosti:	Maximálne rozpätie výstavby:	Minimálna výška zavesenia:	Hmotnosť 1 m² výstavby:	Číslo súvisiaceho dokladu:
(R)EI45 (R)EI60	5870 mm	85 mm	27,0-44,0 kg	EN13964:2014-05

Vyhlásenie o úžitkových vlastnostiach:
DoP/Ceiling System/0060/15.11.2016

SYSTÉMY:

UARUAR50/U50/PD/500-25; UARUAR50/U50/PD/500-30

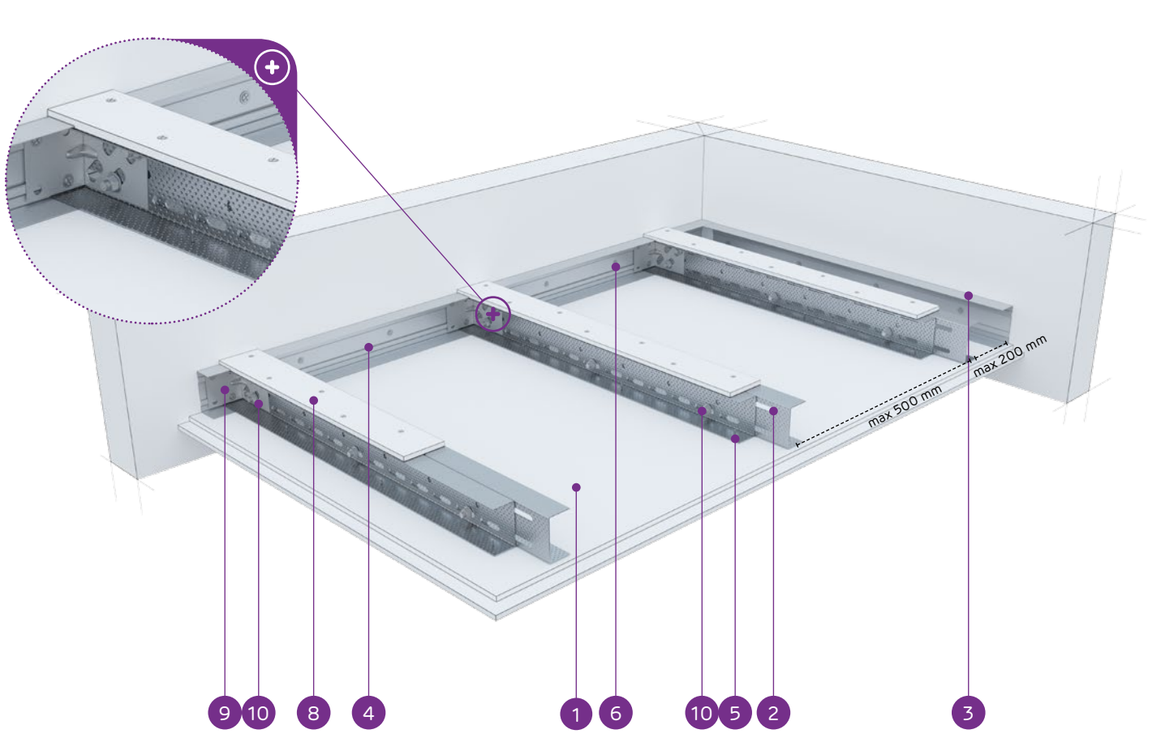

MATERIÁLY:

1. Sadrokartónová doska Nida
2. Dvojitý nosný profil Nida UAR 50 (profily zoskrutkované spolu s pásmi pomocou samorezných skrutiek M8 typ FLAT HEAD® so zúbkovanou maticou)
3. Konštrukčný profil Nida U 50
4. Nosný profil Nida U 50
5. Rýchloskrutka Nida 3,5 x 25 mm
6. Oceľový kotviaci prvok s oceľovou podložkou
7. Nit
8. Spevňujúci pás zo sadrokartónovej dosky Nida 12,5 mm
9. Uholník do profilu Nida UA
10. Skrutka M8 typ FLAT HEAD® so zúbkovanou maticou

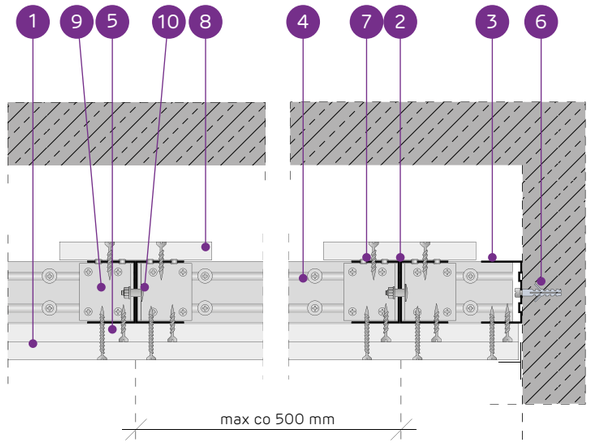

SYSTÉM SAMONOSNÝCH PODHĽADOV NA DVOJITEJ NOSNEJ KONŠTRUKCII NIDA UAR50 S VÝSTUŽNÝM PÁSOM

TECHNICKÉ PARAMETRE

Typ systému Nida Strop	Konštrukcia roštu				Opláštenie sadrokartónom		Minimálna výška zavesenia	Hmotnosť výstavby 1 m²	Trieda požiarnej odolnosti [1]	Maximálne rozpätie stropnej výstavby [2]	Špeciálny systém
	Typ nosného profilu Nida	Typ okrajového nosného profilu Nida	Typ okrajového konštrukčného profilu Nida	Maximálny rozstup nosných profilov Nida UAR50	Nida	Hrúbka					
				[mm]			[mm]	kg	[min]	[mm]	
UARUAR50/U50/PD/500-25/Expert	2xUAR50	U50	U50	500	Expert	2x12,5	85	27,0	-	5870	-
UARUAR50/U50/PD/500-25/Woda [3]	2xUAR50	U50	U50	500	Woda	2x12,5	85	28,0	-	5870	-
UARUAR50/U50/PD/500-25/Ogień+	2xUAR50	U50	U50	500	Ogień Plus	2x12,5	85	31,0	(R)EI45	5430	-
UARUAR50/U50/PD/500-25/WodaOgień+	2xUAR50	U50	U50	500	Woda Ogień Plus	2x12,5	85	31,0	(R)EI45	5430	-
UARUAR50/U50/PD/500-25/Twarda	2xUAR50	U50	U50	500	Twarda	2x12,5	85	38,0	(R)EI45	5080	●
UARUAR50/U50/PD/500-25/Hydro	2xUAR50	U50	U50	500	Hydro	2x12,5	85	33,0	(R)EI45	5430	●
UARUAR50/U50/PD/500-30/Ogień+	2xUAR50	U50	U50	500	Ogień Plus	2x15,0	90	39,0	(R)EI60	5080	-
UARUAR50/U50/PD/500-30/Twarda	2xUAR50	U50	U50	500	Twarda	2x15,0	90	44,0	(R)EI60	4790	●
UARUAR50/U50/PD/500-30/Hydro	2xUAR50	U50	U50	500	Hydro	2x15,0	90	39,0	(R)EI60	5080	●

[1] Požiarna klasifikácia LBO-458-K/20.
[2] Technické posudky ITB 1060/12/R33NK.
[3] V interiéroch s relatívnou vlhkosťou vzduch do 85% (do 10 hodín) použiť dosku Nida Woda, ale v zónach vystavených intenzívnemu pôsobeniu vody odporúčame použiť sadrové dosky s vláknami Nida Hydro (vodorovné a zvislé roviny okolo vane, sprchy atď.)

SPOTREBA MATERIÁLOV NA 1 M² STROPNEJ VÝSTAVBY V SYSTÉME NIDA STROP

Názov materiálu	J.m.	Typ systému Nida Strop								
		UARUAR50/U50/PD/500-25/Expert	UARUAR50/U50/PD/500-25/Woda	UARUAR50/U50/PD/500-25/Ogień+	UARUAR50/U50/PD/500-25/WodaOgień+	UARUAR50/U50/PD/500-25/Twarda	UARUAR50/U50/PD/500-25/Hydro	UARUAR50/U50/PD/500-30/Ogień+	UARUAR50/U50/PD/500-30/Twarda	UARUAR50/U50/PD/500-30/Hydro
		Spotreba materiálu na 1 m²								
Doska Nida Expert 12,5 mm	m²	2,3	-	-	-	-	-	-	-	-
Doska Nida Woda 12,5 mm	m²	-	2,3	-	-	-	-	-	-	-
Doska Nida Ogień Plus 12,5 mm	m²	-	-	2,3	-	-	-	-	-	-
Doska Nida Woda Ogień Plus 12,5 mm	m²	-	-	-	2,3	-	-	-	-	-
Doska Nida Twarda 12,5 mm	m²	-	-	-	-	2,3	-	-	-	-
Doska Nida Hydro 12,5 mm	m²	-	-	-	-	-	2,3	-	-	-
Doska Nida Ogień Plus 15,0 mm	m²	-	-	-	-	-	-	2,3	-	-
Doska Nida Twarda 15,0 mm	m²	-	-	-	-	-	-	-	2,3	-
Doska Nida Hydro 15,0 mm	m²	-	-	-	-	-	-	-	-	2,3
Profil Nida UAR50	bm	4,4	4,4	4,4	4,4	4,4	4,4	4,4	4,4	4,4
Profil Nida U50	bm	0,75	0,75	0,75	0,75	0,75	0,75	0,75	0,75	0,75
Uholník Nida k profiluUAR50	ks.	3,0	3,0	3,0	3,0	3,0	3,0	3,0	3,0	3,0
Skrutka Nida M8 typ FLAT HEAD® so zúbkovanou maticou	ks.	11,3	11,3	11,3	11,3	11,3	11,3	11,3	11,3	11,3
Nity	ks.	5,6	5,6	5,6	5,6	5,6	5,6	5,6	5,6	5,6
Oceľový kotviaci prvok (typ podľa hmotnosti výstavby) [4]	ks.	12,6	12,6	12,6	12,6	12,6	12,6	12,6	12,6	12,6
Rýchloskrutkay Nida 3,5x25 mm [5]	ks.	15,0	15,0	15,0	15,0	-	-	15,0	-	-
Rýchloskrutkay Nida 3,5x35 mm [5]	ks.	18,0	18,0	18,0	18,0	-	-	-	-	-
Rýchloskrutkay Nida 3,5x45 mm [5]	ks.	-	-	-	-	-	-	18,0	-	-
Rýchloskrutkay Nida Twarda 4,2x38 mm [5]	ks.	-	-	-	-	33,0	-	-	15,0	-
Rýchloskrutkay Nida Twarda 4,2x55 mm [5]	ks.	-	-	-	-	-	-	-	18,0	-
Rýchloskrutkay Nida Hydro C5 3,5x25 mm [5]	ks.	-	-	-	-	-	15,0	-	-	15,0
Rýchloskrutkay Nida Hydro C5 3,5x41 mm [5]	ks.	-	-	-	-	-	18,0	-	-	18,0
Výstužná páska Nida	bm	1,4	1,4	1,4	1,4	1,4	1,4	1,4	1,4	1,4
Sadrový tmel Nida Start	kg	0,6	0,6	0,6	0,6	-	-	0,6	-	-
Sadrový tmel Nida Finish	kg	0,1	0,1	0,1	0,1	-	-	0,1	-	-
Hotová špachtľovacia hmota Nida Hydromix [6]	kg	-	-	-	-	0,7	0,7	-	0,7	0,7

[4] Typ a počet kotviacich prvkov zvoľte podľa schémy uvedenej v technickom posudku ITB Samonosné podhľady: ITB 1060/12/R33NK.
[5] Na plech sa odporúča používať skrutky 2 mm.
[6] V prípade sadro-trieskových dosiek s vláknami Nida Twarda možno ako alternatívu použiť sadrový tmel Nida Max.
Normy spotreby nezahrňujú straty materiálu.

nida Strop

Trieda požiarnej odolnosti:	Maximálne rozpätie výstavby:	Minimálna výška zavesenia:	Hmotnosť 1 m² výstavby:	Číslo súvisiaceho dokladu:
(R)EI60 (R)EI90 (R)EI120	4790 mm	97,5 mm	41,0-75,0 kg	EN13964:2014-05

Vyhlásenie o úžitkových vlastnostiach:
DoP/Ceiling System/0060/15.11.2016

SYSTÉMY:

UARUAR50/U50/PD/500-37,5; UARUAR50/U50/PD/500-40; UARUAR50/U50/PD/500-55; UARUAR50/U50/PD/500-60

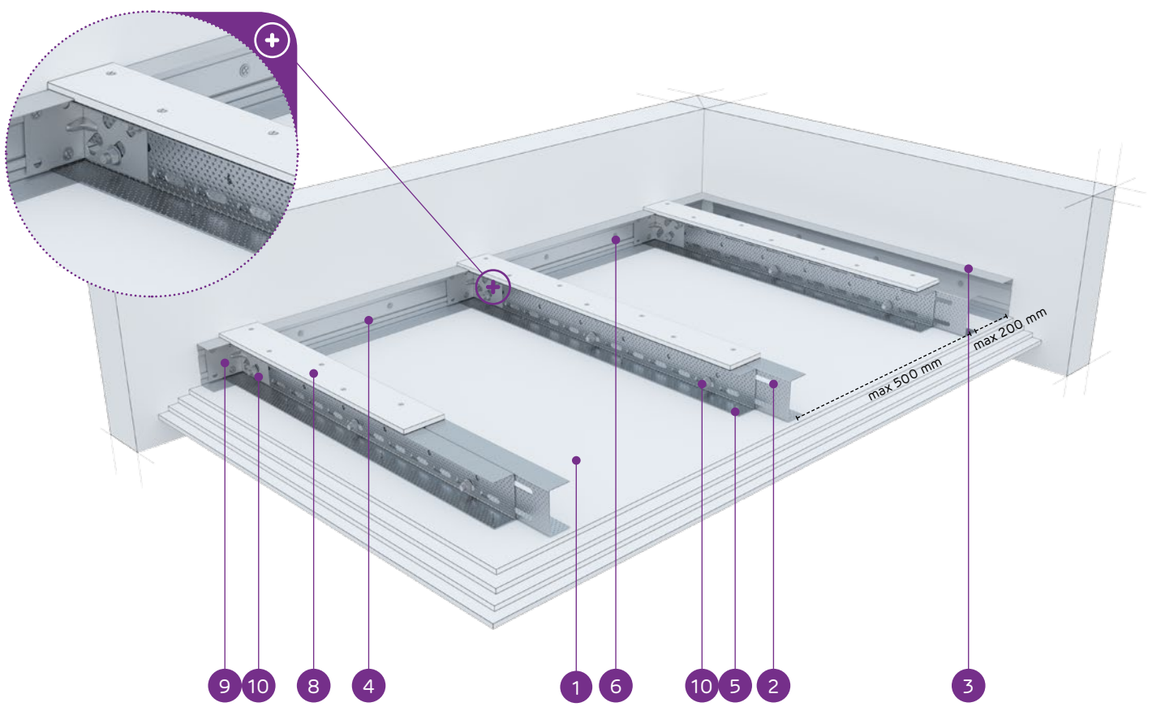

MATERIÁLY:

1. Sadrokartónová doska Nida
2. Dvojitý nosný profil Nida UAR 50 (profily zoskrutkované spolu s pásmi pomocou samorezných skrutiek M8 typ FLAT HEAD® so zúbkovanou maticou)
3. Konštrukčný profil Nida U 50
4. Nosný profil Nida U 50
5. Rýchloskrutka Nida 3,5 x 25 mm
6. Oceľový kotviaci prvok s oceľovou podložkou
7. Nit
8. Spevňujúci pás zo sadrokartónovej dosky Nida 12,5 mm
9. Uholník do profilu Nida UA
10. Skrutka M8 typ FLAT HEAD® so zúbkovanou maticou

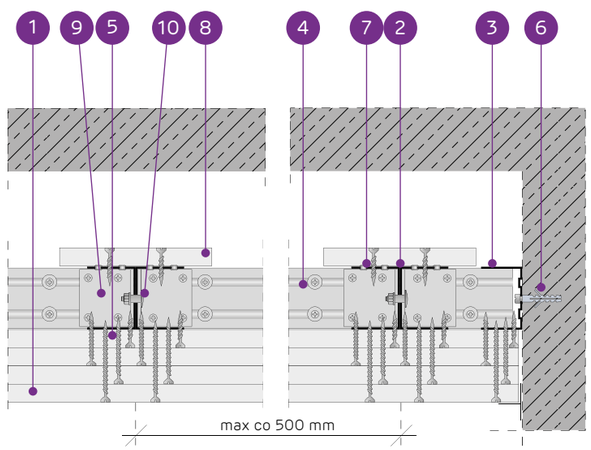

SYSTÉM SAMONOSNÝCH PODHĽADOV NA DVOJITEJ NOSNEJ KONŠTRUKCII NIDA UAR50 S VÝSTUŽNÝM PÁSOM

TECHNICKÉ PARAMETRE

Typ systému Nida Strop	Konštrukcia roštu				Opláštenie sadrokartónom		Minimálna výška zavesenia	Hmotnosť výstavby 1 m²	Trieda požiarnej odolnosti [1]	Maximálne rozpätie stropnej výstavby [2]	Špeciálny systém
	Typ nosného profilu Nida	Typ okrajového nosného profilu Nida	Typ okrajového konštrukčného profilu Nida	Maximálny rozstup nosných profilov Nida UAR50	Nida	Hrúbka					
				[mm]			[mm]	kg	[min]	[mm]	
UARUAR50/U50/PD/500-37,5/Ogień+	2xUAR50	U50	U50	500	Ogień Plus	3x12,5	97,5	41,0	(R)EI60	4790	-
UARUAR50/U50/PD/500-37,5/WodaOgień+	2xUAR50	U50	U50	500	Woda Ogień Plus	3x12,5	97,5	41,0	(R)EI60	4790	-
UARUAR50/U50/PD/500-37,5/Twarda	2xUAR50	U50	U50	500	Twarda	3x12,5	97,5	51,0	(R)EI60	4330	●
UARUAR50/U50/PD/500-37,5/Hydro	2xUAR50	U50	U50	500	Hydro	3x12,5	97,5	44,0	(R)EI60	4790	●
UARUAR50/U50/PD/500-40/Ogień+	2xUAR50	U50	U50	500	Ogień Plus	2x12,5+15,0	100	45,0	(R)EI90	4790	-
UARUAR50/U50/PD/500-40/Twarda	2xUAR50	U50	U50	500	Twarda	2x12,5+15,0	100	53,0	(R)EI90	4330	●
UARUAR50/U50/PD/500-40/Hydro	2xUAR50	U50	U50	500	Hydro	2x12,5+15,0	100	47,0	(R)EI90	4550	●
UARUAR50/U50/PD/500-55/Ogień+	2xUAR50	U50	U50	500	Ogień Plus	2x12,5+2x15,0	115	59,0	(R)EI120	4150	-
UARUAR50/U50/PD/500-55/Twarda	2xUAR50	U50	U50	500	Twarda	2x12,5+2x15,0	115	69,0	(R)EI120	3840	●
UARUAR50/U50/PD/500-55/Hydro	2xUAR50	U50	U50	500	Hydro	2x12,5+2x15,0	115	61,0	(R)EI120	3990	●
UARUAR50/U50/PD/500-60/Ogień+	2xUAR50	U50	U50	500	Ogień Plus	4x15,0	120	67,0	(R)EI120	3840	-
UARUAR50/U50/PD/500-60/Twarda	2xUAR50	U50	U50	500	Twarda	4x15,0	120	75,0	(R)EI120	3710	●
UARUAR50/U50/PD/500-60/Hydro	2xUAR50	U50	U50	500	Hydro	4x15,0	120	67,0	(R)EI120	3840	●

[1] Požiarna klasifikácia LBO-458-K/20.
[2] Technické posudky ITB 1060/12/R33NK.

SPOTREBA MATERIÁLOV NA 1 M² STROPNEJ VÝSTAVBY V SYSTÉME NIDA STROP

Názov materiálu	J.m.	Typ systému Nida Strop												
		UARUAR50/ U50/ PD/500-37,5/ Ogień+	UARUAR50/ U50/ PD/500-37,5/ WodaOgień+	UARUAR50/ U50/ PD/500-37,5/ Twarda	UARUAR50/ U50/ PD/500-37,5/ Hydro	UARUAR50/ U50/ PD/500-40/ Ogień+	UARUAR50/ U50/ PD/500-40/ Twarda	UARUAR50/ U50/ PD/500-40/ Hydro	UARUAR50/ U50/ PD/500-55/ Ogień+	UARUAR50/ U50/ PD/500-55/ Twarda	UARUAR50/ U50/ PD/500-55/ Hydro	UARUAR50/ U50/ PD/500-60/ Ogień+	UARUAR50/ U50/ PD/500-60/ Twarda	UARUAR50/ U50/ PD/500-60/ Hydro
		Spotreba materiálu na 1 m²												
Doska Nida Ogień Plus 12,5 mm	m²	3,3	-	-	-	2,3	-	-	2,3	-	-	-	-	-
Doska Nida Woda Ogień Plus 12,5 mm	m²	-	3,3	-	-	-	-	-	-	-	-	-	-	-
Doska Nida Twarda 12,5 mm	m²	-	-	3,3	-	-	2,3	-	-	2,3	-	-	-	-
Doska Nida Hydro 12,5 mm	m²	-	-	-	3,3	-	-	2,3	-	-	2,3	-	-	-
Doska Nida Ogień Plus 15,0 mm	m²	-	-	-	-	1,0	-	-	2,0	-	-	4,3	-	-
Doska Nida Twarda 15,0 mm	m²	-	-	-	-	-	1,0	-	-	2,0	-	-	4,3	-
Doska Nida Hydro 15,0 mm	m²	-	-	-	-	-	-	1,0	-	-	2,0	-	-	4,3
Profil Nida UAR50	bm	4,4	4,4	4,4	4,4	4,4	4,4	4,4	4,4	4,4	4,4	4,4	4,4	4,4
Profil Nida U50	bm	0,75	0,75	0,75	0,75	0,75	0,75	0,75	0,75	0,75	0,75	0,75	0,75	0,75
Uholník Nida k profiluUAR50	ks.	3,0	3,0	3,0	3,0	3,0	3,0	3,0	3,0	3,0	3,0	3,0	3,0	3,0
Skrutka Nida M8 typ FLAT HEAD® so zúbkovanou maticou	ks.	11,3	11,3	11,3	11,3	11,3	11,3	11,3	11,3	11,3	11,3	11,3	11,3	11,3
Nity	ks.	5,6	5,6	5,6	5,6	5,6	5,6	5,6	5,6	5,6	5,6	5,6	5,6	5,6
Oceľový kotviaci prvok (typ podľa hmotnosti výstavby) [3]	ks.	12,6	12,6	12,6	12,6	12,6	12,6	12,6	12,6	12,6	12,6	12,6	12,6	12,6
Rýchloskrutkay Nida 3,5x25 mm [4]	ks.	15,0	15,0	-	-	15,0	-	-	15,0	-	-	15,0	-	-
Rýchloskrutkay Nida 3,5x35 mm [4]	ks.	6,0	6,0	-	-	6,0	-	-	-	-	-	-	-	-
Rýchloskrutkay Nida 3,5x45 mm [4]	ks.	-	-	-	-	-	-	-	6,0	-	-	6,0	-	-
Rýchloskrutkay Nida 3,5x55 mm [4]	ks.	18,0	18,0	-	-	18,0	-	-	6,0	-	-	6,0	-	-
Rýchloskrutkay Nida 4,2x70 mm [4]	ks.	-	-	-	-	-	-	-	18,0	-	-	18,0	-	-
Rýchloskrutkay Nida Twarda 4,2x38 mm [4]	ks.	-	-	21,0	-	-	21,0	-	-	15,0	-	-	15,0	-
Rýchloskrutkay Nida Twarda 4,2x55 mm [4]	ks.	-	-	18,0	-	-	18,0	-	-	12,0	-	-	12,0	-
Rýchloskrutkay Nida Twarda 4,2x70 mm [4]	ks.	-	-	-	-	-	-	-	-	18,0	-	-	18,0	-
Rýchloskrutkay Nida Hydro C5 3,5x25 mm [4]	ks.	-	-	-	15,0	-	-	15,0	-	-	15,0	-	-	15,0
Rýchloskrutkay Nida Hydro C5 3,5x41 mm [4]	ks.	-	-	-	6,0	-	-	6,0	-	-	6,0	-	-	6,0
Rýchloskrutkay Nida Hydro C5 3,5x55 mm [4]	ks.	-	-	-	18,0	-	-	18,0	-	-	6,0	-	-	6,0
Rýchloskrutkay Nida Hydro C5 4,2x70 mm [4]	ks.	-	-	-	-	-	-	-	-	-	18,0	-	-	18,0
Výstužná páska Nida	bm	1,4	1,4	1,4	1,4	1,4	1,4	1,4	1,4	1,4	1,4	1,4	1,4	1,4
Sadrový tmel Nida Start	kg	0,9	0,9	-	-	0,9	-	-	1,2	-	-	1,2	-	-
Sadrový tmel Nida Finish	kg	0,1	0,1	-	-	0,1	-	-	0,1	-	-	0,1	-	-
Hotová špachtľovacia hmota Nida Hydromix [5]	kg	-	-	1,0	1,0	-	1,0	1,0	-	1,3	1,3	-	1,3	1,3

[3] Typ a počet kotviacich prvkov zvoľte podľa schémy uvedenej v technickom posudku ITB Samonosné podhľady: ITB 1060/12/R33NK.
[4] Na plech sa odporúča používať skrutky 2 mm.
[5] V prípade sadro-trieskových dosiek s vláknami Nida Twarda možno ako alternatívu použiť sadrový tmel Nida Max.
Normy spotreby nezahrňujú straty materiálu.

PRVÉ SYSTÉMY SUCHEJ VÝSTAVBY NA TRHU S OZNAČENÍM CE

SYSTÉM SAMONOSNÝCH PODHĽADOV NA DVOJITEJ NOSNEJ KONŠTRUKCII NIDA UAR575 S VÝSTUŽNÝM PÁSOM

Nida Strop

Trieda požiarnej odolnosti:	Maximálne rozpätie výstavby:	Minimálna výška zavesenia:	Hmotnosť 1 m² výstavby:	Číslo súvisiaceho dokladu:
(R)EI15 (R)EI30	7040 mm	97,5 mm	20,0-29,0 kg	EN13964:2014-05

Vyhlásenie o úžitkových vlastnostiach:
DoP/Ceiling System/0062/15.11.2016

SYSTÉMY:

UARUAR75/U75/PD/500-12,5; UARUAR75/U75/PD/500-15; UARUAR75/U75/PD/500-18

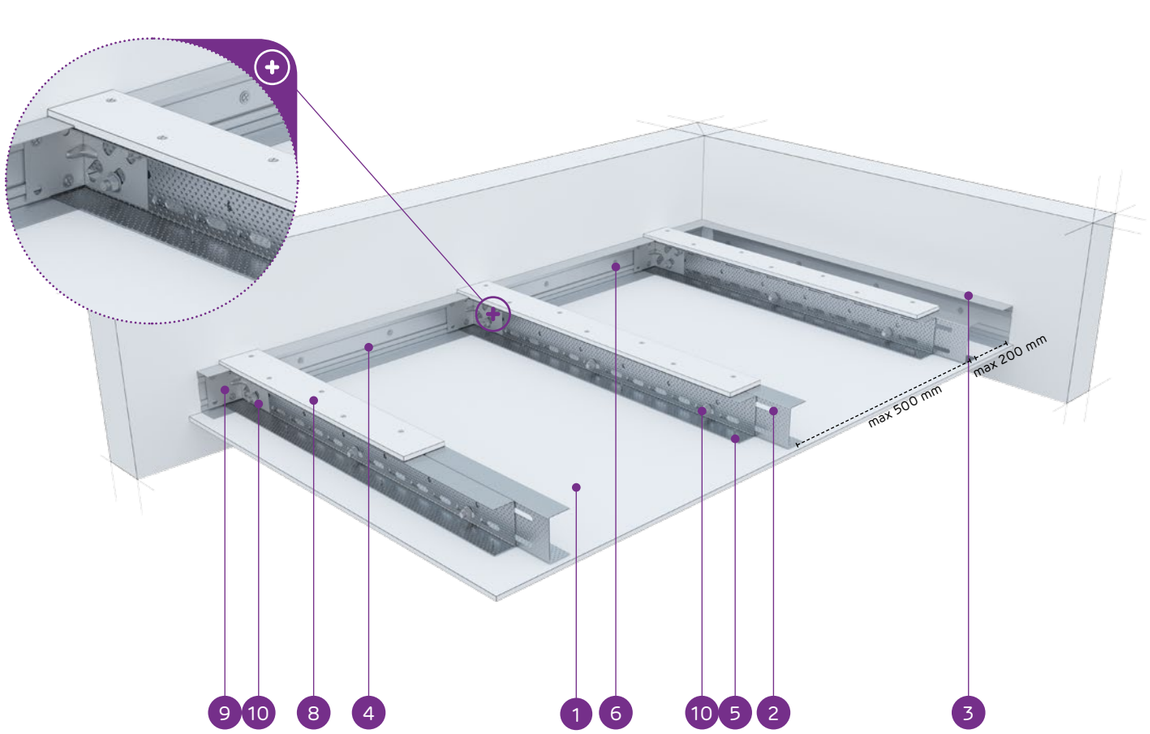

MATERIÁLY:

1. Sadrokartónová doska Nida
2. Dvojitý nosný profil Nida UAR 75 (profily zoskrutkované spolu s pásmi pomocou samorezných skrutiek M8 typ FLAT HEAD® so zúbkovanou maticou)
3. Konštrukčný profil Nida U 75
4. Nosný profil Nida U 75
5. Rýchloskrutka Nida 3,5 x 25 mm
6. Oceľový kotviaci prvok s oceľovou podložkou
7. Nit
8. Spevňujúci pás zo sadrokartónovej dosky Nida 12,5 mm
9. Uholník do profilu Nida UA
10. Skrutka M8 typ FLAT HEAD® so zúbkovanou maticou

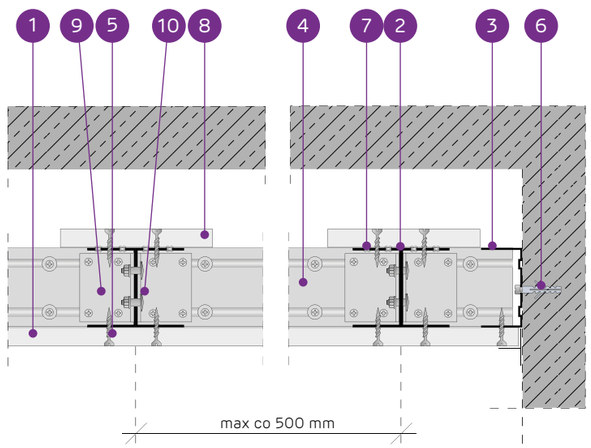

TECHNICKÉ PARAMETRE

Typ systému Nida Strop	Konštrukcia roštu				Opláštenie sadrokartónom		Minimálna výška zavesenia	Hmotnosť výstavby 1 m²	Trieda požiarnej odolnosti [1]	Maximálne rozpätie stropnej výstavby [2]	Špeciálny systém
	Typ nosného profilu Nida	Typ okrajového nosného profilu Nida	Typ okrajového konštru-kčného profilu Nida	Maximálny rozstup nosných profilov Nida UAR75							
				[mm]	Nida	Hrúbka	[mm]	kg	[min]	[mm]	
UARUAR75/U75/PD/500-12,5/Expert	2xUAR75	U75	U75	500	Expert	12,5	97,5	20,0	-	7040	-
UARUAR75/U75/PD/500-12,5/Woda [3]	2xUAR75	U75	U75	500	Woda	12,5	97,5	21,0	-	6300	-
UARUAR75/U75/PD/500-12,5/Ogień+	2xUAR75	U75	U75	500	Ogień Plus	12,5	97,5	22,0	(R)EI15	6300	-
UARUAR75/U75/PD/500-12,5/WodaOgień+	2xUAR75	U75	U75	500	Woda Ogień Plus	12,5	97,5	22,0	(R)EI15	6300	-
UARUAR75/U75/PD/500-12,5/Twarda	2xUAR75	U75	U75	500	Twarda	12,5	97,5	26,0	(R)EI15	5750	●
UARUAR75/U75/PD/500-12,5/Hydro	2xUAR75	U75	U75	500	Hydro	12,5	97,5	23,0	(R)EI15	6300	●
UARUAR75/U75/PD/500-15/Ogień+	2xUAR75	U75	U75	500	Ogień Plus	15,0	100	27,0	(R)EI15	5750	-
UARUAR75/U75/PD/500-15/Twarda	2xUAR75	U75	U75	500	Twarda	15,0	100	29,0	(R)EI15	5750	●
UARUAR75/U75/PD/500-15/Hydro	2xUAR75	U75	U75	500	Hydro	15,0	100	27,0	(R)EI15	5750	●
UARUAR75/U75/PD/500-18/Ogień+	2xUAR75	U75	U75	500	Ogień Plus	18,0	103	28,0	(R)EI30	5750	-

[1] Požiarna klasifikácia LBO-458-K/20.
[2] Technické posudky ITB 1060/12/R33NK.
[3] V interiéroch s relatívnou vlhkosťou vzduch do 85% (do 10 hodín) použiť dosku Nida Woda, ale v zónach vystavených intenzívnemu pôsobeniu vody odporúčame použiť sadrové dosky s vláknami Nida Hydro (vodorovné a zvislé roviny okolo vane, sprchy atď.)

SPOTREBA MATERIÁLOV NA 1 M² STROPNEJ VÝSTAVBY V SYSTÉME NIDA STROP

Názov materiálu	J.m.	Typ systému Nida Strop									
		UARUAR75/ U75/ PD/500-12,5/ Expert	UARUAR75/ U75/ PD/500-12,5/ Woda	UARUAR75/ U75/ PD/500-12,5/ Ogień+	UARUAR75/ U75/ PD/500-12,5/ WodaOgień+	UARUAR75/ U75/ PD/500-12,5/ Twarda	UARUAR75/ U75/ PD/500-12,5/ Hydro	UARUAR75/ U75/ PD/500-15/ Ogień+	UARUAR75/ U75/ PD/500-15/ Twarda	UARUAR75/ U75/ PD/500-15/ Hydro	UARUAR75/ U75/ PD/500-18/ Ogień+
		Spotreba materiálu na 1 m²									
Doska Nida Expert 12,5 mm	m²	1,3	-	-	-	-	-	-	-	-	-
Doska Nida Woda 12,5 mm	m²	-	1,3	-	-	-	-	-	-	-	-
Doska Nida Ogień Plus 12,5 mm	m²	-	-	1,3	-	-	-	-	-	-	-
Doska Nida Woda Ogień Plus 12,5 mm	m²	-	-	-	1,3	-	-	-	-	-	-
Doska Nida Twarda 12,5 mm	m²	-	-	-	-	1,3	-	-	-	-	-
Doska Nida Hydro 12,5 mm	m²	-	-	-	-	-	1,3	-	-	-	-
Doska Nida Ogień Plus 15,0 mm	m²	-	-	-	-	-	-	1,3	-	-	-
Doska Nida Twarda 15,0 mm	m²	-	-	-	-	-	-	-	1,3	-	-
Doska Nida Hydro 15,0 mm	m²	-	-	-	-	-	-	-	-	1,3	-
Doska Nida Ogień Plus 18,0 mm	m²	-	-	-	-	-	-	-	-	-	1,3
Profil Nida UAR75	bm	4,4	4,4	4,4	4,4	4,4	4,4	4,4	4,4	4,4	4,4
Profil Nida U75	bm	0,75	0,75	0,75	0,75	0,75	0,75	0,75	0,75	0,75	0,75
Uholník Nida k profiluUAR75	ks.	3,0	3,0	3,0	3,0	3,0	3,0	3,0	3,0	3,0	3,0
Skrutka Nida M8 typ FLAT HEAD® so zúbkovanou maticou	ks.	11,3	11,3	11,3	11,3	11,3	11,3	11,3	11,3	11,3	11,3
Nity	ks.	5,6	5,6	5,6	5,6	5,6	5,6	5,6	5,6	5,6	5,6
Oceľový kotviaci prvok (typ podľa hmotnosti výstavby) [4]	ks.	12,6	12,6	12,6	12,6	12,6	12,6	12,6	12,6	12,6	12,6
Rýchloskrutkay Nida 3,5x25 mm [5]	ks.	27,0	27,0	27,0	27,0	-	-	27,0	-	-	-
Rýchloskrutkay Nida 3,5x35 mm [5]	ks.	-	-	-	-	-	-	-	-	-	27,0
Rýchloskrutkay Nida Twarda 4,2x38 mm [5]	ks.	-	-	-	-	27,0	-	-	27,0	-	-
Rýchloskrutkay Nida Hydro C5 3,5x25 mm [5]	ks.	-	-	-	-	-	27,0	-	-	27,0	-
Výstužná páska Nida	bm	1,4	1,4	1,4	1,4	1,4	1,4	1,4	1,4	1,4	1,4
Sadrový tmel Nida Start	kg	0,3	0,3	0,3	0,3	-	-	0,3	-	-	0,3
Sadrový tmel Nida Finish	kg	0,1	0,1	0,1	0,1	-	-	0,1	-	-	0,1
Hotová špachtľovacia hmota Nida Hydromix [6]	kg	-	-	-	-	0,4	0,4	-	0,4	0,4	-

[4] Typ a počet kotviacich prvkov zvoľte podľa schémy uvedenej v technickom posudku ITB Samonosné podhľady: ITB 1060/12/R33NK.
[5] Na plech sa odporúča používať skrutky 2 mm.
[6] V prípade sadro-trieskových dosiek s vláknami Nida Twarda možno ako alternatívu použiť sadrový tmel Nida Max.
Normy spotreby nezahrňujú straty materiálu.

PRVÉ SYSTÉMY SUCHEJ VÝSTAVBY NA TRHU S OZNAČENÍM CE

Navštívte náš kanál
Siniat Nida
YouTube

nida Strop

Trieda požiarnej odolnosti:	Maximálne rozpätie výstavby:	Minimálna výška zavesenia:	Hmotnosť 1 m² výstavby:	Číslo súvisiaceho dokladu:
(R)EI45 (R)EI60	6330 mm	110 mm	28,0-45,0 kg	EN13964:2014-05

Vyhlásenie o úžitkových vlastnostiach:
DoP/Ceiling System/0062/15.11.2016

SYSTÉMY:

UARUAR75/U75/PD/500-25; UARUAR75/U75/PD/500-30

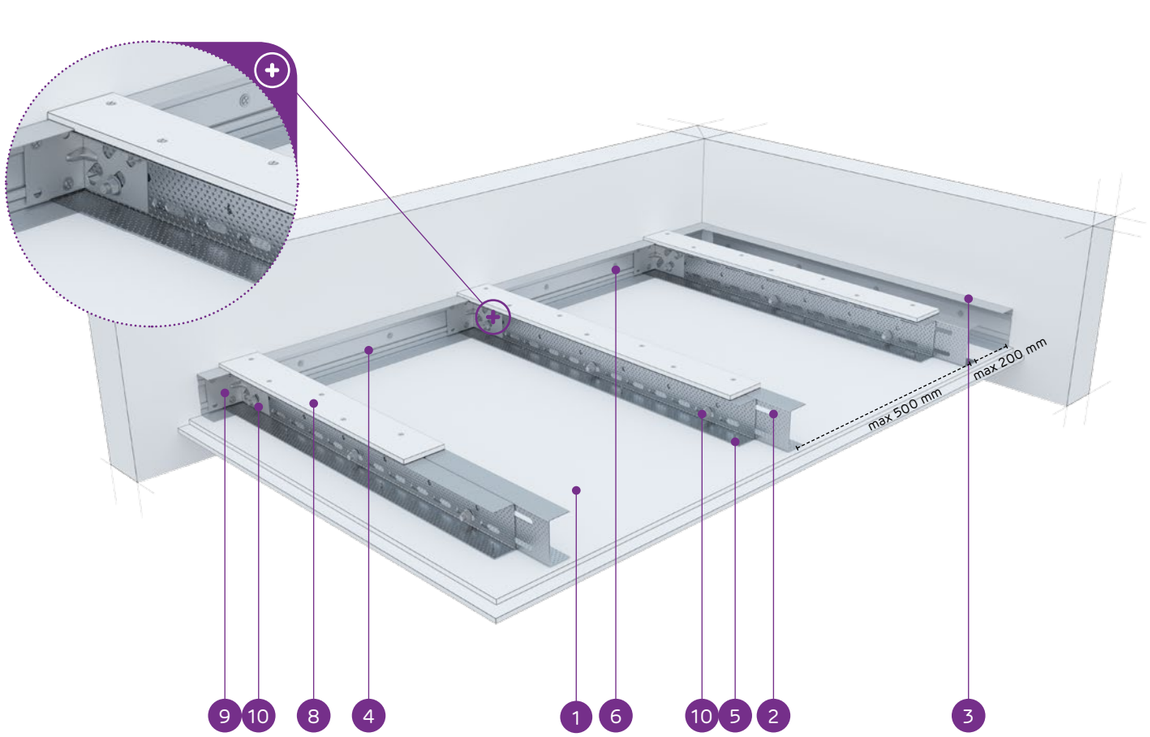

MATERIÁLY:

1. Sadrokartónová doska Nida
2. Dvojitý nosný profil Nida UAR 75 (profily zoskrutkované spolu s pásmi pomocou samorezných skrutiek M8 typ FLAT HEAD® so zúbkovanou maticou)
3. Konštrukčný profil Nida U 75
4. Nosný profil Nida U 75
5. Rýchloskrutka Nida 3,5 x 25 mm
6. Oceľový kotviaci prvok s oceľovou podložkou
7. Nit
8. Spevňujúci pás zo sadrokartónovej dosky Nida 12,5 mm
9. Uholník do profilu Nida UA
10. Skrutka M8 typ FLAT HEAD® so zúbkovanou maticou

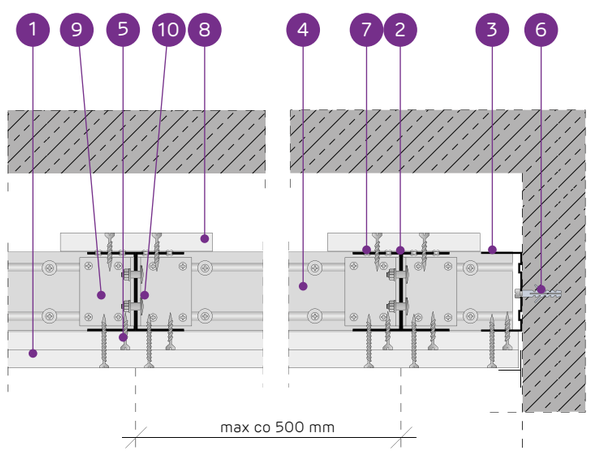

SYSTÉM SAMONOSNÝCH PODHĽADOV NA DVOJITEJ NOSNEJ KONŠTRUKCII NIDA UAR75 S VÝSTUŽNÝM PÁSOM

TECHNICKÉ PARAMETRE

Typ systému Nida Strop	Konštrukcia roštu				Opláštenie sadrokartónom		Minimálna výška zavesenia	Hmotnosť výstavby 1 m²	Trieda požiarnej odolnosti[1]	Maximálne rozpätie stropnej výstavby[2]	Špeciálny systém
	Typ nosného profilu Nida	Typ okrajového nosného profilu Nida	Typ okrajového konštrukčného profilu Nida	Maximálny rozstup nosných profilov Nida UAR75	Nida	Hrúbka					
				[mm]			[mm]	kg	[min]	[mm]	
UARUAR75/U75/PD/500-25/Expert	2xUAR75	U75	U75	500	Expert	2x12,5	110	28,0	-	6330	-
UARUAR75/U75/PD/500-25/Woda[3]	2xUAR75	U75	U75	500	Woda	2x12,5	110	30,0	-	6330	-
UARUAR75/U75/PD/500-25/Ogień+	2xUAR75	U75	U75	500	Ogień Plus	2x12,5	110	33,0	(R)EI45	5860	-
UARUAR75/U75/PD/500-25/WodaOgień+	2xUAR75	U75	U75	500	Woda Ogień Plus	2x12,5	110	33,0	(R)EI45	5860	-
UARUAR75/U75/PD/500-25/Twarda	2xUAR75	U75	U75	500	Twarda	2x12,5	110	39,0	(R)EI45	5480	●
UARUAR75/U75/PD/500-25/Hydro	2xUAR75	U75	U75	500	Hydro	2x12,5	110	35,0	(R)EI45	5860	●
UARUAR75/U75/PD/500-30/Ogień+	2xUAR75	U75	U75	500	Ogień Plus	2x15,0	115	41,0	(R)EI60	5170	-
UARUAR75/U75/PD/500-30/Twarda	2xUAR75	U75	U75	500	Twarda	2x15,0	115	45,0	(R)EI60	5170	●
UARUAR75/U75/PD/500-30/Hydro	2xUAR75	U75	U75	500	Hydro	2x15,0	115	41,0	(R)EI60	5170	●

[1] Požiarna klasifikácia LBO-458-K/20.
[2] Technické posudky ITB 1060/12/R33NK.
[3] V interiéroch s relatívnou vlhkosťou vzduch do 85% (do 10 hodín) použiť dosku Nida Woda, ale v zónach vystavených intenzívnemu pôsobeniu vody odporúčame použiť sadrové dosky s vláknami Nida Hydro (vodorovné a zvislé roviny okolo vane, sprchy atď.)

SPOTREBA MATERIÁLOV NA 1 M² STROPNEJ VÝSTAVBY V SYSTÉME NIDA STROP

Názov materiálu	J.m.	Typ systému Nida Strop								
		UARUAR75/U75/PD/500-25/Expert	UARUAR75/U75/PD/500-25/Woda	UARUAR75/U75/PD/500-25/Ogień+	UARUAR75/U75/PD/500-25/WodaOgień+	UARUAR75/U75/PD/500-25/Twarda	UARUAR75/U75/PD/500-25/Hydro	UARUAR75/U75/PD/500-30/Ogień+	UARUAR75/U75/PD/500-30/Twarda	UARUAR75/U75/PD/500-30/Hydro
		Spotreba materiálu na 1 m²								
Doska Nida Expert 12,5 mm	m²	2,3	-	-	-	-	-	-	-	-
Doska Nida Woda 12,5 mm	m²	-	2,3	-	-	-	-	-	-	-
Doska Nida Ogień Plus 12,5 mm	m²	-	-	2,3	-	-	-	-	-	-
Doska Nida Woda Ogień Plus 12,5 mm	m²	-	-	-	2,3	-	-	-	-	-
Doska Nida Twarda 12,5 mm	m²	-	-	-	-	2,3	-	-	-	-
Doska Nida Hydro 12,5 mm	m²	-	-	-	-	-	2,3	-	-	-
Doska Nida Ogień Plus 15,0 mm	m²	-	-	-	-	-	-	2,3	-	-
Doska Nida Twarda 15,0 mm	m²	-	-	-	-	-	-	-	2,3	-
Doska Nida Hydro 15,0 mm	m²	-	-	-	-	-	-	-	-	2,3
Profil Nida UAR75	bm	4,4	4,4	4,4	4,4	4,4	4,4	4,4	4,4	4,4
Profil Nida U75	bm	0,75	0,75	0,75	0,75	0,75	0,75	0,75	0,75	0,75
Uholník Nida k profiluUAR75	ks.	3,0	3,0	3,0	3,0	3,0	3,0	3,0	3,0	3,0
Skrutka Nida M8 typ FLAT HEAD® so zúbkovanou maticou	ks.	11,3	11,3	11,3	11,3	11,3	11,3	11,3	11,3	11,3
Nity	ks.	5,6	5,6	5,6	5,6	5,6	5,6	5,6	5,6	5,6
Oceľový kotviaci prvok (typ podľa hmotnosti výstavby)[4]	ks.	12,6	12,6	12,6	12,6	12,6	12,6	12,6	12,6	12,6
Rýchloskrutkay Nida 3,5x25 mm[5]	ks.	15,0	15,0	15,0	15,0	-	-	15,0	-	-
Rýchloskrutkay Nida 3,5x35 mm[5]	ks.	18,0	18,0	18,0	18,0	-	-	-	-	-
Rýchloskrutkay Nida 3,5x45 mm[5]	ks.	-	-	-	-	-	-	18,0	-	-
Rýchloskrutkay Nida Twarda 4,2x38 mm[5]	ks.	-	-	-	-	33,0	-	-	15,0	-
Rýchloskrutkay Nida Twarda 4,2x55 mm[5]	ks.	-	-	-	-	-	-	-	18,0	-
Rýchloskrutkay Nida Hydro C5 3,5x25 mm[5]	ks.	-	-	-	-	-	15,0	-	-	15,0
Rýchloskrutkay Nida Hydro C5 3,5x41 mm[5]	ks.	-	-	-	-	-	18,0	-	-	18,0
Výstužná páska Nida	bm	1,4	1,4	1,4	1,4	1,4	1,4	1,4	1,4	1,4
Sadrový tmel Nida Start	kg	0,6	0,6	0,6	0,6	-	-	0,6	-	-
Sadrový tmel Nida Finish	kg	0,1	0,1	0,1	0,1	-	-	0,1	-	-
Hotová špachtľovacia hmota Nida Hydromix[6]	kg	-	-	-	-	0,7	0,7	-	0,7	0,7

[4] Typ a počet kotviacich prvkov zvoľte podľa schémy uvedenej v technickom posudku ITB Samonosné podhľady: ITB 1060/12/R33NK.
[5] Na plech sa odporúča používať skrutky 2 mm.
[6] V prípade sadro-trieskových dosiek s vláknami Nida Twarda možno ako alternatívu použiť sadrový tmel Nida Max.
Normy spotreby nezahrňujú straty materiálu.

PRVÉ SYSTÉMY SUCHEJ VÝSTAVBY NA TRHU S OZNAČENÍM CE

nida Strop

Trieda požiarnej odolnosti:	Maximálne rozpätie výstavby:	Minimálna výška zavesenia:	Hmotnosť 1 m² výstavby:	Číslo súvisiaceho dokladu:
(R)EI60 (R)EI90 (R)EI120	5170 mm	122,5 mm	43,0-76,0 kg	EN13964:2014-05

Vyhlásenie o úžitkových vlastnostiach:
DoP/Ceiling System/0062/15.11.2016

SYSTÉMY:

UARUAR75/U75/PD/500-37,5; UARUAR75/U75/PD/500-40; UARUAR75/U75/PD/500-55; UARUAR75/U75/PD/500-60

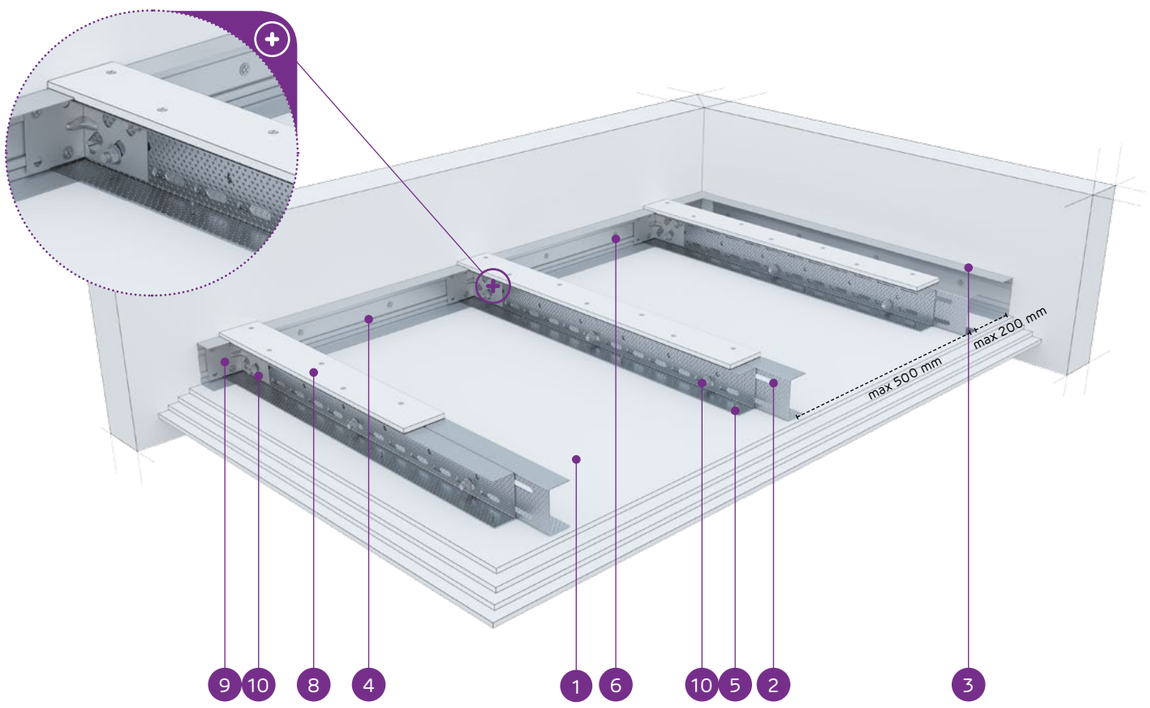

MATERIÁLY:

1. Sadrokartónová doska Nida
2. Dvojitý nosný profil Nida UAR 75 (profily zoskrutkované spolu s pásmi pomocou samorezných skrutiek M8 typ FLAT HEAD® so zúbkovanou maticou)
3. Konštrukčný profil Nida U 75
4. Nosný profil Nida U 75
5. Rýchloskrutka Nida 3,5 x 25 mm
6. Oceľový kotviaci prvok s oceľovou podložkou
7. Nit
8. Spevňujúci pás zo sadrokartónovej dosky Nida 12,5 mm
9. Uholník do profilu Nida UA
10. Skrutka M8 typ FLAT HEAD® so zúbkovanou maticou

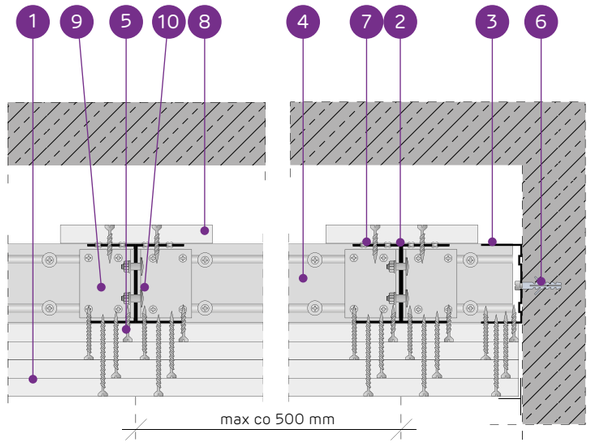

SYSTÉM SAMONOSNÝCH PODHĽADOV NA DVOJITEJ NOSNEJ KONŠTRUKCII NIDA UAR75 S VÝSTUŽNÝM PÁSOM

TECHNICKÉ PARAMETRE

Typ systému Nida Strop	Konštrukcia roštu				Opláštenie sadrokartónom		Minimálna výška zavesenia	Hmotnosť výstavby 1 m²	Trieda požiarnej odolnosti [1]	Maximálne rozpätie stropnej výstavby [2]	Špeciálny systém
	Typ nosného profilu Nida	Typ okrajového nosného profilu Nida	Typ okrajového konštrukčného profilu Nida	Maximálny rozstup nosných profilov Nida UAR75							
				[mm]	Nida	Hrúbka	[mm]	kg	[min]	[mm]	
UARUAR75/U75/PD/500-37,5/Ogień+	2xUAR75	U75	U75	500	Ogień Plus	3x12,5	122,5	43,0	(R)EI60	5170	-
UARUAR75/U75/PD/500-37,5/WodaOgień+	2xUAR75	U75	U75	500	Woda Ogień Plus	3x12,5	122,5	43,0	(R)EI60	5170	-
UARUAR75/U75/PD/500-37,5/Twarda	2xUAR75	U75	U75	500	Twarda	3x12,5	122,5	52,0	(R)EI60	4680	●
UARUAR75/U75/PD/500-37,5/Hydro	2xUAR75	U75	U75	500	Hydro	3x12,5	122,5	46,0	(R)EI60	4910	●
UARUAR75/U75/PD/500-40/Ogień+	2xUAR75	U75	U75	500	Ogień Plus	2x12,5+15,0	125	46,0	(R)EI90	4910	-
UARUAR75/U75/PD/500-40/Twarda	2xUAR75	U75	U75	500	Twarda	2x12,5+15,0	125	55,0	(R)EI90	4680	●
UARUAR75/U75/PD/500-40/Hydro	2xUAR75	U75	U75	500	Hydro	2x12,5+15,0	125	48,0	(R)EI90	4910	●
UARUAR75/U75/PD/500-55/Ogień+	2xUAR75	U75	U75	500	Ogień Plus	2x12,5+2x15,0	140	60,5	(R)EI120	4300	-
UARUAR75/U75/PD/500-55/Twarda	2xUAR75	U75	U75	500	Twarda	2x12,5+2x15,0	140	70,5	(R)EI120	4000	●
UARUAR75/U75/PD/500-55/Hydro	2xUAR75	U75	U75	500	Hydro	2x12,5+2x15,0	140	62,5	(R)EI120	4300	●
UARUAR75/U75/PD/500-60/Ogień+	2xUAR75	U75	U75	500	Ogień Plus	4x15,0	145	68,0	(R)EI120	4150	-
UARUAR75/U75/PD/500-60/Twarda	2xUAR75	U75	U75	500	Twarda	4x15,0	145	76,0	(R)EI120	3870	●
UARUAR75/U75/PD/500-60/Hydro	2xUAR75	U75	U75	500	Hydro	4x15,0	145	68,0	(R)EI120	4150	●

[1] Požiarna klasifikácia LBO-458-K/20.
[2] Technické posudky ITB 1060/12/R33NK.

SPOTREBA MATERIÁLOV NA 1 M² STROPNEJ VÝSTAVBY V SYSTÉME NIDA STROP

Názov materiálu	J.m.	Typ systému Nida Strop												
		UARUAR75/U75/PD/500-37,5/Ogień+	UARUAR75/U75/PD/500-37,5/WodaOgień+	UARUAR75/U75/PD/500-37,5/Twarda	UARUAR75/U75/PD/500-37,5/Hydro	UARUAR75/U75/PD/500-40/Ogień+	UARUAR75/U75/PD/500-40/Twarda	UARUAR75/U75/PD/500-40/Hydro	UARUAR75/U75/PD/500-55/Ogień+	UARUAR75/U75/PD/500-55/Twarda	UARUAR75/U75/PD/500-55/Hydro	UARUAR75/U75/PD/500-60/Ogień+	UARUAR75/U75/PD/500-60/Twarda	UARUAR75/U75/PD/500-60/Hydro
		Spotreba materiálu na 1 m²												
Doska Nida Ogień Plus 12,5 mm	m²	3,3	-	-	-	2,3	-	-	2,3	-	-	-	-	-
Doska Nida Woda Ogień Plus 12,5 mm	m²	-	3,3	-	-	-	-	-	-	-	-	-	-	-
Doska Nida Twarda 12,5 mm	m²	-	-	3,3	-	-	2,3	-	-	2,3	-	-	-	-
Doska Nida Hydro 12,5 mm	m²	-	-	-	3,3	-	-	2,3	-	-	2,3	-	-	-
Doska Nida Ogień Plus 15,0 mm	m²	-	-	-	-	1,0	-	-	2,0	-	-	4,3	-	-
Doska Nida Twarda 15,0 mm	m²	-	-	-	-	-	1,0	-	-	2,0	-	-	4,3	-
Doska Nida Hydro 15,0 mm	m²	-	-	-	-	-	-	1,0	-	-	2,0	-	-	4,3
Profil Nida UAR75	bm	4,4	4,4	4,4	4,4	4,4	4,4	4,4	4,4	4,4	4,4	4,4	4,4	4,4
Profil Nida U75	bm	0,75	0,75	0,75	0,75	0,75	0,75	0,75	0,75	0,75	0,75	0,75	0,75	0,75
Uholník Nida k profiluUAR75	ks.	3,0	3,0	3,0	3,0	3,0	3,0	3,0	3,0	3,0	3,0	3,0	3,0	3,0
Skrutka Nida M8 typ FLAT HEAD® so zúbkovanou maticou	ks.	11,3	11,3	11,3	11,3	11,3	11,3	11,3	11,3	11,3	11,3	11,3	11,3	11,3
Nity	ks.	5,6	5,6	5,6	5,6	5,6	5,6	5,6	5,6	5,6	5,6	5,6	5,6	5,6
Oceľový kotviaci prvok (typ podľa hmotnosti výstavby) [3]	ks.	12,6	12,6	12,6	12,6	12,6	12,6	12,6	12,6	12,6	12,6	12,6	12,6	12,6
Rýchloskrutky Nida 3,5x25 mm [4]	ks.	15,0	15,0	-	-	15,0	-	-	15,0	-	-	15,0	-	-
Rýchloskrutky Nida 3,5x35 mm [4]	ks.	6,0	6,0	-	-	6,0	-	-	-	-	-	-	-	-
Rýchloskrutky Nida 3,5x45 mm [4]	ks.	-	-	-	-	-	-	-	6,0	-	-	6,0	-	-
Rýchloskrutky Nida 3,5x55 mm [4]	ks.	18,0	18,0	-	-	18,0	-	-	6,0	-	-	6,0	-	-
Rýchloskrutky Nida 4,2x70 mm [4]	ks.	-	-	-	-	-	-	-	18,0	-	-	18,0	-	-
Rýchloskrutky Nida Twarda 4,2x38 mm [4]	ks.	-	-	21,0	-	-	21,0	-	-	15,0	-	-	15,0	-
Rýchloskrutky Nida Twarda 4,2x55 mm [4]	ks.	-	-	18,0	-	-	18,0	-	-	12,0	-	-	12,0	-
Rýchloskrutky Nida Twarda 4,2x70 mm [4]	ks.	-	-	-	-	-	-	-	-	18,0	-	-	18,0	-
Rýchloskrutky Nida Hydro C5 3,5x25 mm [4]	ks.	-	-	-	15,0	-	-	15,0	-	-	15,0	-	-	15,0
Rýchloskrutky Nida Hydro C5 3,5x41 mm [4]	ks.	-	-	-	6,0	-	-	6,0	-	-	6,0	-	-	6,0
Rýchloskrutky Nida Hydro C5 3,5x55 mm [4]	ks.	-	-	-	18,0	-	-	18,0	-	-	6,0	-	-	6,0
Rýchloskrutky Nida Hydro C5 4,2x70 mm [4]	ks.	-	-	-	-	-	-	-	-	-	18,0	-	-	18,0
Výstužná páska Nida	bm	1,4	1,4	1,4	1,4	1,4	1,4	1,4	1,4	1,4	1,4	1,4	1,4	1,4
Sadrový tmel Nida Start	kg	0,9	0,9	-	-	0,9	-	-	1,2	-	-	1,2	-	-
Sadrový tmel Nida Finish	kg	0,1	0,1	-	-	0,1	-	-	0,1	-	-	0,1	-	-
Hotová špachtľovacia hmota Nida Hydromix [5]	kg	-	-	1,0	1,0	-	1,0	1,0	-	1,3	1,3	-	1,3	1,3

[3] Typ a počet kotviacich prvkov zvoľte podľa schémy uvedenej v technickom posudku ITB Samonosné podhľady: ITB 1060/12/R33NK.
[4] Na plech sa odporúča používať skrutky 2 mm.
[5] V prípade sadro-trieskových dosiek s vláknami Nida Twarda možno ako alternatívu použiť sadrový tmel Nida Max.
Normy spotreby nezahrňujú straty materiálu.

PRVÉ SYSTÉMY SUCHEJ VÝSTAVBY NA TRHU S OZNAČENÍM CE

nida Strop

Trieda požiarnej odolnosti:	Maximálne rozpätie výstavby:	Minimálna výška zavesenia:	Hmotnosť 1 m² výstavby:	Číslo súvisiaceho dokladu:
(R)EI15 (R)EI30	6550 mm	122,5 mm	21,0-31,0 kg	EN13964:2014-05

Vyhlásenie o úžitkových vlastnostiach:
DoP/Ceiling System/0064/15.11.2016

SYSTÉMY:

UARUAR100/U100/PD/PD/500-12,5; UARUAR100/U100/PD/PD/500-15; UARUAR100/U100/PD/PD/500-18

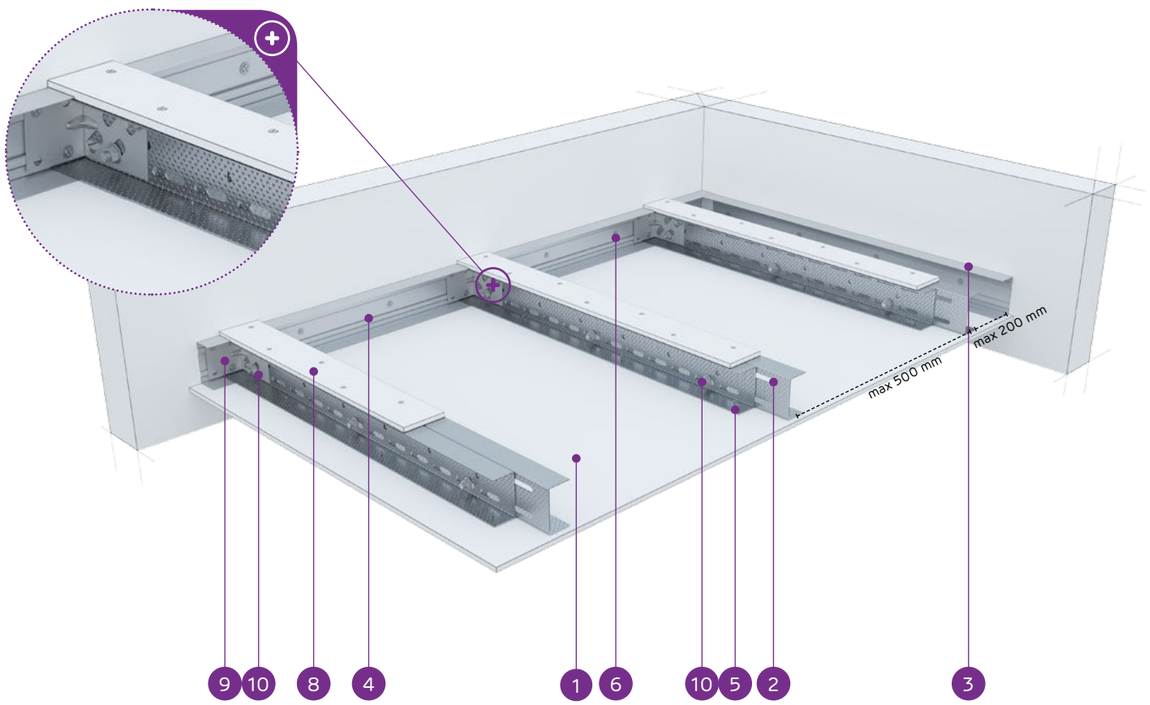

MATERIÁLY:

1. Sadrokartónová doska Nida
2. Dvojitý nosný profil Nida UAR 100 (profily zoskrutkované spolu s pásmi pomocou samorezných skrutiek M8 typ FLAT HEAD® so zúbkovanou maticou)
3. Konštrukčný profil Nida U 100
4. Nosný profil Nida U 100
5. Rýchloskrutka Nida 3,5 x 25 mm
6. Oceľový kotviaci prvok s oceľovou podložkou
7. Nit
8. Spevňujúci pás zo sadrokartónovej dosky Nida 12,5 mm
9. Uholník do profilu Nida UA
10. Skrutka M8 typ FLAT HEAD® so zúbkovanou maticou

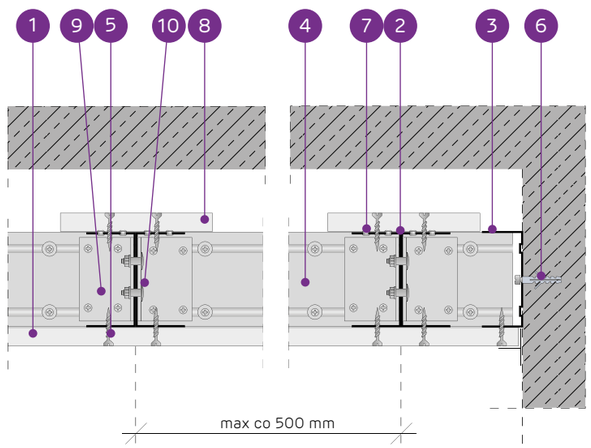

SYSTÉM SAMONOSNÝCH PODHĽADOV NA DVOJITEJ NOSNEJ KONŠTRUKCII NIDA UAR100 S VÝSTUŽNÝM PÁSOM

TECHNICKÉ PARAMETRE

Typ systému Nida Strop	Konštrukcia roštu				Opláštenie sadrokartónom		Minimálna výška zavesenia	Hmotnosť výstavby 1 m²	Trieda požiarnej odolnosti [1]	Maximálne rozpätie stropnej výstavby [2]	Špeciálny systém
	Typ nosného profilu Nida	Typ okrajového nosného profilu Nida	Typ okrajového konštrukčného profilu Nida	Maximálny rozstup nosných profilov Nida UAR100	Nida	Hrúbka					
				[mm]			[mm]	kg	[min]	[mm]	
UARUAR100/U100/PD/500-12,5/Expert	2xUAR100	U100	U100	500	Expert	12,5	122,5	21,0	-	6550	-
UARUAR100/U100/PD/500-12,5/Woda [3]	2xUAR100	U100	U100	500	Woda	12,5	122,5	22,0	-	6550	-
UARUAR100/U100/PD/500-12,5/Ogień+	2xUAR100	U100	U100	500	Ogień Plus	12,5	122,5	24,0	(R)EI15	6550	-
UARUAR100/U100/PD/500-12,5/WodaOgień+	2xUAR100	U100	U100	500	Woda Ogień Plus	12,5	122,5	24,0	(R)EI15	6550	-
UARUAR100/U100/PD/500-12,5/Twarda	2xUAR100	U100	U100	500	Twarda	12,5	122,5	27,0	(R)EI15	5980	●
UARUAR100/U100/PD/500-12,5/Hydro	2xUAR100	U100	U100	500	Hydro	12,5	122,5	25,0	(R)EI15	6550	●
UARUAR100/U100/PD/500-15/Ogień+	2xUAR100	U100	U100	500	Ogień Plus	15,0	125	28,0	(R)EI15	5980	-
UARUAR100/U100/PD/500-15/Twarda	2xUAR100	U100	U100	500	Twarda	15,0	125	31,0	(R)EI15	5540	●
UARUAR100/U100/PD/500-15/Hydro	2xUAR100	U100	U100	500	Hydro	15,0	125	28,0	(R)EI15	5980	●
UARUAR100/U100/PD/500-18/Ogień+	2xUAR100	U100	U100	500	Ogień Plus	18,0	128	29,0	(R)EI30	5980	-

[1] Požiarna klasifikácia LBO-458-K/20.
[2] Technické posudky ITB 1060/12/R33NK.
[3] V interiéroch s relatívnou vlhkosťou vzduch do 85% (do 10 hodín) použiť dosku Nida Woda, ale v zónach vystavených intenzívnemu pôsobeniu vody odporúčame použiť sadrové dosky s vláknami Nida Hydro (vodorovné a zvislé roviny okolo vane, sprchy atď.)

SPOTREBA MATERIÁLOV NA 1 M² STROPNEJ VÝSTAVBY V SYSTÉME NIDA STROP

Názov materiálu	J.m.	Typ systému Nida Strop									
		UARUAR100/U100/PD/500-12,5/Expert	UARUAR100/U100/PD/500-12,5/Woda	UARUAR100/U100/PD/500-12,5/Ogień+	UARUAR100/U100/PD/500-12,5/WodaOgień+	UARUAR100/U100/PD/500-12,5/Twarda	UARUAR100/U100/PD/500-12,5/Hydro	UARUAR100/U100/PD/500-15/Ogień+	UARUAR100/U100/PD/500-15/Twarda	UARUAR100/U100/PD/500-15/Hydro	UARUAR100/U100/PD/500-18/Ogień+
		Spotreba materiálu na 1 m²									
Doska Nida Expert 12,5 mm	m²	1,3	-	-	-	-	-	-	-	-	-
Doska Nida Woda 12,5 mm	m²	-	1,3	-	-	-	-	-	-	-	-
Doska Nida Ogień Plus 12,5 mm	m²	-	-	1,3	-	-	-	-	-	-	-
Doska Nida Woda Ogień Plus 12,5 mm	m²	-	-	-	1,3	-	-	-	-	-	-
Doska Nida Twarda 12,5 mm	m²	-	-	-	-	1,3	-	-	-	-	-
Doska Nida Hydro 12,5 mm	m²	-	-	-	-	-	1,3	-	-	-	-
Doska Nida Ogień Plus 15,0 mm	m²	-	-	-	-	-	-	1,3	-	-	-
Doska Nida Twarda 15,0 mm	m²	-	-	-	-	-	-	-	1,3	-	-
Doska Nida Hydro 15,0 mm	m²	-	-	-	-	-	-	-	-	1,3	-
Doska Nida Ogień Plus 18,0 mm	m²	-	-	-	-	-	-	-	-	-	1,3
Profil Nida UAR100	bm	4,4	4,4	4,4	4,4	4,4	4,4	4,4	4,4	4,4	4,4
Profil Nida U100	bm	0,75	0,75	0,75	0,75	0,75	0,75	0,75	0,75	0,75	0,75
Uholník Nida k profiluUAR100	ks.	3,0	3,0	3,0	3,0	3,0	3,0	3,0	3,0	3,0	3,0
Skrutka Nida M8 typ FLAT HEAD® so zúbkovanou maticou	ks.	11,3	11,3	11,3	11,3	11,3	11,3	11,3	11,3	11,3	11,3
Nity	ks.	5,6	5,6	5,6	5,6	5,6	5,6	5,6	5,6	5,6	5,6
Oceľový kotviaci prvok (typ podľa hmotnosti výstavby) [4]	ks.	12,6	12,6	12,6	12,6	12,6	12,6	12,6	12,6	12,6	12,6
Rýchloskrutkay Nida 3,5x25 mm [5]	ks.	27,0	27,0	27,0	27,0	-	-	27,0	-	-	-
Rýchloskrutkay Nida 3,5x35 mm [5]	ks.	-	-	-	-	-	-	-	-	-	27,0
Rýchloskrutkay Nida Twarda 4,2x38 mm [5]	ks.	-	-	-	-	27,0	-	-	27,0	-	-
Rýchloskrutkay Nida Hydro C5 3,5x25 mm [5]	ks.	-	-	-	-	-	27,0	-	-	27,0	-
Výstužná páska Nida	bm	1,4	1,4	1,4	1,4	1,4	1,4	1,4	1,4	1,4	1,4
Sadrový tmel Nida Start	kg	0,3	0,3	0,3	0,3	-	-	0,3	-	-	0,3
Sadrový tmel Nida Finish	kg	0,1	0,1	0,1	0,1	-	-	0,1	-	-	0,1
Hotová špachtľovacia hmota Nida Hydromix [6]	kg	-	-	-	-	0,4	0,4	-	0,4	0,4	-

[4] Typ a počet kotviacich prvkov zvoľte podľa schémy uvedenej v technickom posudku ITB Samonosné podhľady: ITB 1060/12/R33NK.
[5] Na plech sa odporúča používať skrutky 2 mm.
[6] V prípade sadro-trieskových dosiek s vláknami Nida Twarda možno ako alternatívu použiť sadrový tmel Nida Max.
Normy spotreby nezahrňujú straty materiálu.

PRVÉ SYSTÉMY SUCHEJ VÝSTAVBY NA TRHU S OZNAČENÍM CE

nida Strop

Trieda požiarnej odolnosti:	Maximálne rozpätie výstavby:	Minimálna výška zavesenia:	Hmotnosť 1 m² výstavby:	Číslo súvisiaceho dokladu:
(R)EI45 (R)EI60	7120 mm	135 mm	30,0-47,0 kg	EN13964:2014-05

Vyhlásenie o úžitkových vlastnostiach:
DoP/Ceiling System/0064/15.11.2016

SYSTÉMY:

UARUAR100/U100/PD/500-25; UARUAR100/U100/PD/500-30

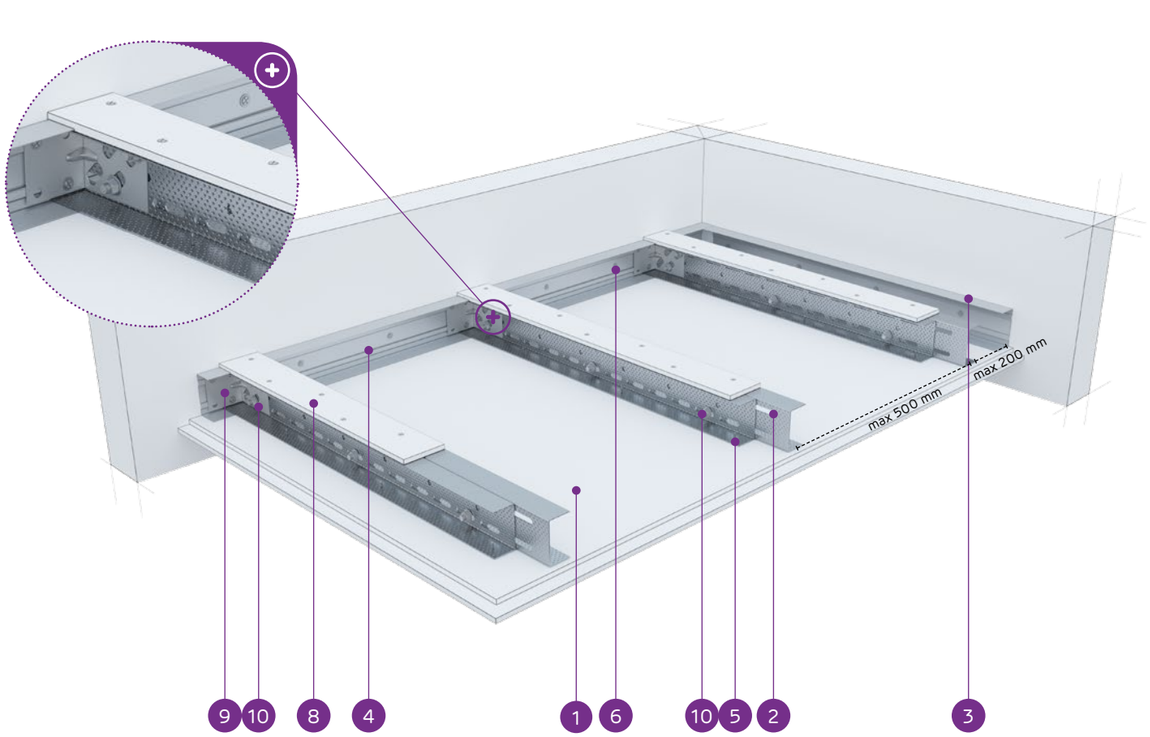

MATERIÁLY:

1. Sadrokartónová doska Nida
2. Dvojitý nosný profil Nida UAR 100 (profily zoskrutkované spolu s pásmi pomocou samorezných skrutiek M8 typ FLAT HEAD® so zúbkovanou maticou)
3. Konštrukčný profil Nida U 100
4. Nosný profil Nida U 100
5. Rýchloskrutka Nida 3,5 x 25 mm
6. Oceľový kotviaci prvok s oceľovou podložkou
7. Nit
8. Spevňujúci pás zo sadrokartónovej dosky Nida 12,5 mm
9. Uholník do profilu Nida UA
10. Skrutka M8 typ FLAT HEAD® so zúbkovanou maticou

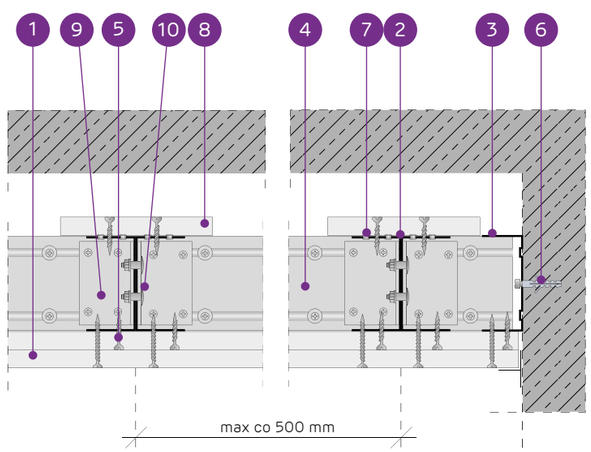

SYSTÉM SAMONOSNÝCH PODHĽADOV NA DVOJITEJ NOSNEJ KONŠTRUKCII NIDA UAR100 S VÝSTUŽNÝM PÁSOM

TECHNICKÉ PARAMETRE

Typ systému Nida Strop	Konštrukcia roštu				Opláštenie sadrokartónom		Minimálna výška zavesenia	Hmotnosť výstavby 1 m²	Trieda požiarnej odolnosti [1]	Maximálne rozpätie stropnej výstavby [2]	Špeciálny systém
	Typ nosného profilu Nida	Typ okrajového nosného profilu Nida	Typ okrajového konštrukčného profilu Nida	Maximálny rozstup nosných profilov Nida UAR100	Nida	Hrúbka					
				[mm]			[mm]	kg	[min]	[mm]	
UARUAR100/U100/PD/500-25/Expert	2xUAR100	U100	U100	500	Expert	2x12,5	135	30,0	-	7120	-
UARUAR100/U100/PD/500-25/Woda [3]	2xUAR100	U100	U100	500	Woda	2x12,5	135	31,0	-	6590	-
UARUAR100/U100/PD/500-25/Ogień+	2xUAR100	U100	U100	500	Ogień Plus	2x12,5	135	34,0	(R)EI45	6590	-
UARUAR100/U100/PD/500-25/WodaOgień+	2xUAR100	U100	U100	500	Woda Ogień Plus	2x12,5	135	34,0	(R)EI45	6590	-
UARUAR100/U100/PD/500-25/Twarda	2xUAR100	U100	U100	500	Twarda	2x12,5	135	41,0	(R)EI45	5810	●
UARUAR100/U100/PD/500-25/Hydro	2xUAR100	U100	U100	500	Hydro	2x12,5	135	36,0	(R)EI45	6170	●
UARUAR100/U100/PD/500-30/Ogień+	2xUAR100	U100	U100	500	Ogień Plus	2x15,0	140	42,0	(R)EI60	5810	-
UARUAR100/U100/PD/500-30/Twarda	2xUAR100	U100	U100	500	Twarda	2x15,0	140	47,0	(R)EI60	5520	●
UARUAR100/U100/PD/500-30/Hydro	2xUAR100	U100	U100	500	Hydro	2x15,0	140	42,0	(R)EI60	5810	●

[1] Požiarna klasifikácia LBO-458-K/20.
[2] Technické posudky ITB 1060/12/R33NK.
[3] V interiéroch s relatívnou vlhkosťou vzduch do 85% (do 10 hodín) použiť dosku Nida Woda, ale v zónach vystavených intenzívnemu pôsobeniu vody odporúčame použiť sadrové dosky s vláknami Nida Hydro (vodorovné a zvislé roviny okolo vane, sprchy atď.)

SPOTREBA MATERIÁLOV NA 1 M² STROPNEJ VÝSTAVBY V SYSTÉME NIDA STROP

Názov materiálu	J.m.	Typ systému Nida Strop								
		UARUAR100/U100/PD/500-25/Expert	UARUAR100/U100/PD/500-25/Woda	UARUAR100/U100/PD/500-25/Ogień+	UARUAR100/U100/PD/500-25/WodaOgień+	UARUAR100/U100/PD/500-25/Twarda	UARUAR100/U100/PD/500-25/Hydro	UARUAR100/U100/PD/500-30/Ogień+	UARUAR100/U100/PD/500-30/Twarda	UARUAR100/U100/PD/500-30/Hydro
		Spotreba materiálu na 1 m²								
Doska Nida Expert 12,5 mm	m²	2,3	-	-	-	-	-	-	-	-
Doska Nida Woda 12,5 mm	m²	-	2,3	-	-	-	-	-	-	-
Doska Nida Ogień Plus 12,5 mm	m²	-	-	2,3	-	-	-	-	-	-
Doska Nida Woda Ogień Plus 12,5 mm	m²	-	-	-	2,3	-	-	-	-	-
Doska Nida Twarda 12,5 mm	m²	-	-	-	-	2,3	-	-	-	-
Doska Nida Hydro 12,5 mm	m²	-	-	-	-	-	2,3	-	-	-
Doska Nida Ogień Plus 15,0 mm	m²	-	-	-	-	-	-	2,3	-	-
Doska Nida Twarda 15,0 mm	m²	-	-	-	-	-	-	-	2,3	-
Doska Nida Hydro 15,0 mm	m²	-	-	-	-	-	-	-	-	2,3
Profil Nida UAR100	bm	4,4	4,4	4,4	4,4	4,4	4,4	4,4	4,4	4,4
Profil Nida U100	bm	0,75	0,75	0,75	0,75	0,75	0,75	0,75	0,75	0,75
Uholník Nida k profiluUAR100	ks.	3,0	3,0	3,0	3,0	3,0	3,0	3,0	3,0	3,0
Skrutka Nida M8 typ FLAT HEAD® so zúbkovanou maticou	ks.	11,3	11,3	11,3	11,3	11,3	11,3	11,3	11,3	11,3
Nity	ks.	5,6	5,6	5,6	5,6	5,6	5,6	5,6	5,6	5,6
Oceľový kotviaci prvok (typ podľa hmotnosti výstavby) [4]	ks.	12,6	12,6	12,6	12,6	12,6	12,6	12,6	12,6	12,6
Rýchloskrutkay Nida 3,5x25 mm [5]	ks.	15,0	15,0	15,0	15,0	-	-	15,0	-	-
Rýchloskrutkay Nida 3,5x35 mm [5]	ks.	18,0	18,0	18,0	18,0	-	-	-	-	-
Rýchloskrutkay Nida 3,5x45 mm [5]	ks.	-	-	-	-	-	-	18,0	-	-
Rýchloskrutkay Nida Twarda 4,2x38 mm [5]	ks.	-	-	-	-	33,0	-	-	15,0	-
Rýchloskrutkay Nida Twarda 4,2x55 mm [5]	ks.	-	-	-	-	-	-	-	18,0	-
Rýchloskrutkay Nida Hydro C5 3,5x25 mm [5]	ks.	-	-	-	-	-	15,0	-	-	15,0
Rýchloskrutkay Nida Hydro C5 3,5x41 mm [5]	ks.	-	-	-	-	-	18,0	-	-	18,0
Výstužná páska Nida	bm	1,4	1,4	1,4	1,4	1,4	1,4	1,4	1,4	1,4
Sadrový tmel Nida Start	kg	0,6	0,6	0,6	0,6	-	-	0,6	-	-
Sadrový tmel Nida Finish	kg	0,1	0,1	0,1	0,1	-	-	0,1	-	-
Hotová špachťovacia hmota Nida Hydromix [6]	kg	-	-	-	-	0,7	0,7	-	0,7	0,7

[4] Typ a počet kotviacich prvkov zvoľte podľa schémy uvedenej v technickom posudku ITB Samonosné podhľady: ITB 1060/12/R33NK.
[5] Na plech sa odporúča používať skrutky 2 mm.
[6] V prípade sadro-trieskových dosiek s vláknami Nida Twarda možno ako alternatívu použiť sadrový tmel Nida Max.
Normy spotreby nezahrňujú straty materiálu.

PRVÉ SYSTÉMY SUCHEJ VÝSTAVBY NA TRHU S OZNAČENÍM CE

Nida Strop

Trieda požiarnej odolnosti:	Maximálne rozpätie výstavby:	Minimálna výška zavesenia:	Hmotnosť 1 m² výstavby:	Číslo súvisiaceho dokladu:
(R)EI60 (R)EI90 (R)EI120	5810 mm	147,5 mm	44,0-78,0 kg	EN13964:2014-05

Vyhlásenie o úžitkových vlastnostiach:
DoP/Ceiling System/0064/15.11.2016

SYSTÉMY:

UARUAR100/U100/PD/500-37,5; UARUAR100/U100/PD/500-40; UARUAR100/U100/PD/500-55; UARUAR100/U100/PD/500-60

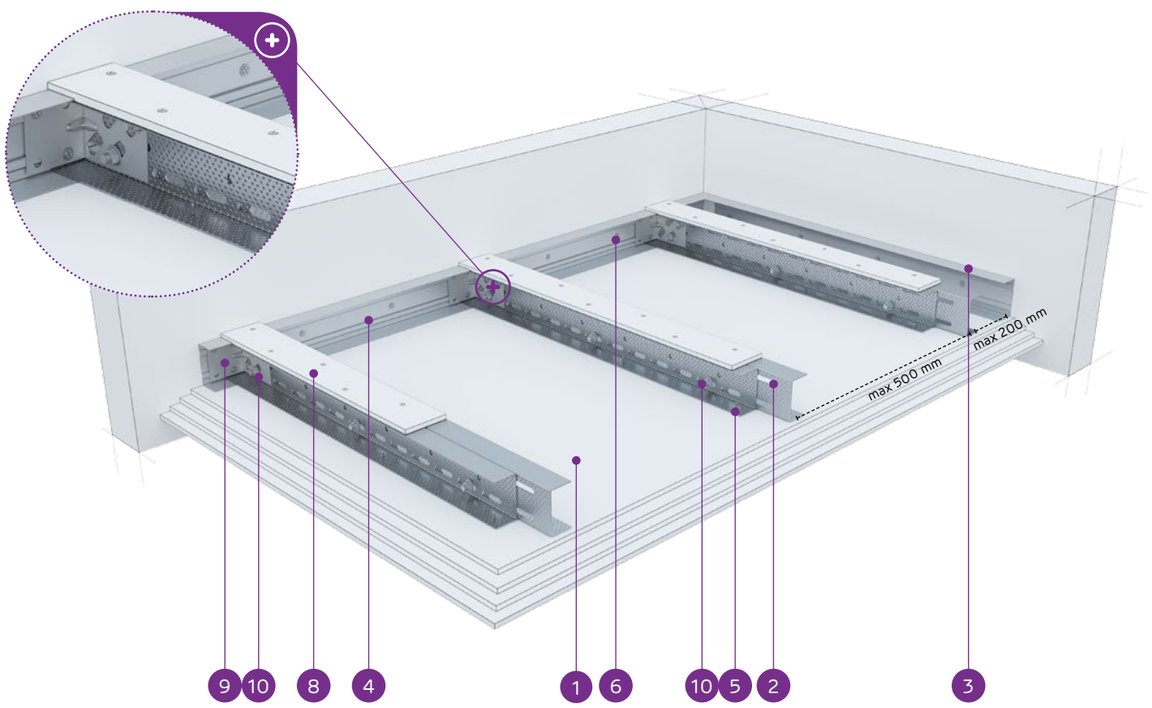

MATERIÁLY:

1. Sadrokartónová doska Nida
2. Dvojitý nosný profil Nida UAR 100 (profily zoskrutkované spolu s pásmi pomocou samorezných skrutiek M8 typ FLAT HEAD® so zúbkovanou maticou)
3. Konštrukčný profil Nida U 100
4. Nosný profil Nida U 100
5. Rýchloskrutka Nida 3,5 x 25 mm
6. Oceľový kotviaci prvok s oceľovou podložkou
7. Nit
8. Spevňujúci pás zo sadrokartónovej dosky Nida 12,5 mm
9. Uholník do profilu Nida UA
10. Skrutka M8 typ FLAT HEAD® so zúbkovanou maticou

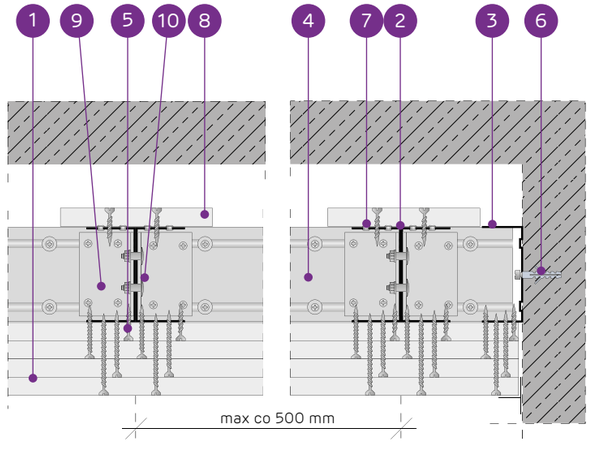

SYSTÉM SAMONOSNÝCH PODHĽADOV NA DVOJITEJ NOSNEJ KONŠTRUKCII NIDA UAR100 S VÝSTUŽNÝM PÁSOM

TECHNICKÉ PARAMETRE

Typ systému Nida Strop	Konštrukcia roštu				Opláštenie sadrokartónom		Minimálna výška zavesenia	Hmotnosť výstavby 1 m²	Trieda požiarnej odolnosti [1]	Maximálne rozpätie stropnej výstavby [2]	Špeciálny systém
	Typ nosného profilu Nida	Typ okrajového nosného profilu Nida	Typ okrajového konštrukčného profilu Nida	Maximálny rozstup nosných profilov Nida UAR100	Nida	Hrúbka					
				[mm]			[mm]	kg	[min]	[mm]	
UARUAR100/U100/PD/500-37,5/Ogień+	2xUAR100	U100	U100	500	Ogień Plus	3x12,5	147,5	44,0	(R)EI60	5810	-
UARUAR100/U100/PD/500-37,5/WodaOgień+	2xUAR100	U100	U100	500	Woda Ogień Plus	3x12,5	147,5	44,0	(R)EI60	5810	-
UARUAR100/U100/PD/500-37,5/Twarda	2xUAR100	U100	U100	500	Twarda	3x12,5	147,5	54,0	(R)EI60	5260	●
UARUAR100/U100/PD/500-37,5/Hydro	2xUAR100	U100	U100	500	Hydro	3x12,5	147,5	47,0	(R)EI60	5520	●
UARUAR100/U100/PD/500-40/Ogień+	2xUAR100	U100	U100	500	Ogień Plus	2x12,5+15,0	150	48,0	(R)EI90	5520	-
UARUAR100/U100/PD/500-40/Twarda	2xUAR100	U100	U100	500	Twarda	2x12,5+15,0	150	56,0	(R)EI90	5030	●
UARUAR100/U100/PD/500-40/Hydro	2xUAR100	U100	U100	500	Hydro	2x12,5+15,0	150	50,0	(R)EI90	5520	●
UARUAR100/U100/PD/500-55/Ogień+	2xUAR100	U100	U100	500	Ogień Plus	2x12,5+2x15,0	165	62,0	(R)EI120	4840	-
UARUAR100/U100/PD/500-55/Twarda	2xUAR100	U100	U100	500	Twarda	2x12,5+2x15,0	165	72,0	(R)EI120	4500	●
UARUAR100/U100/PD/500-55/Hydro	2xUAR100	U100	U100	500	Hydro	2x12,5+2x15,0	165	64,0	(R)EI120	4840	●
UARUAR100/U100/PD/500-60/Ogień+	2xUAR100	U100	U100	500	Ogień Plus	4x15,0	170	70,0	(R)EI120	4660	-
UARUAR100/U100/PD/500-60/Twarda	2xUAR100	U100	U100	500	Twarda	4x15,0	170	78,0	(R)EI120	4360	●
UARUAR100/U100/PD/500-60/Hydro	2xUAR100	U100	U100	500	Hydro	4x15,0	170	70,0	(R)EI120	4660	●

[1] Požiarna klasifikácia LBO-458-K/20.
[2] Technické posudky ITB 1060/12/R33NK.

SPOTREBA MATERIÁLOV NA 1 M² STROPNEJ VÝSTAVBY V SYSTÉME NIDA STROP

Názov materiálu	J.m.	Typ systému Nida Strop												
		UARUAR100/U100/PD/500-37,5/Ogień+	UARUAR100/U100/PD/500-37,5/WodaOgień+	UARUAR100/U100/PD/500-37,5/Twarda	UARUAR100/U100/PD/500-37,5/Hydro	UARUAR100/U100/PD/500-40/Ogień+	UARUAR100/U100/PD/500-40/Twarda	UARUAR100/U100/PD/500-40/Hydro	UARUAR100/U100/PD/500-55/Ogień+	UARUAR100/U100/PD/500-55/Twarda	UARUAR100/U100/PD/500-55/Hydro	UARUAR100/U100/PD/500-60/Ogień+	UARUAR100/U100/PD/500-60/Twarda	UARUAR100/U100/PD/500-60/Hydro
		Spotreba materiálu na 1 m²												
Doska Nida Ogień Plus 12,5 mm	m²	3,3	-	-	-	2,3	-	-	2,3	-	-	-	-	-
Doska Nida Woda Ogień Plus 12,5 mm	m²	-	3,3	-	-	-	-	-	-	-	-	-	-	-
Doska Nida Twarda 12,5 mm	m²	-	-	3,3	-	-	2,3	-	-	2,3	-	-	-	-
Doska Nida Hydro 12,5 mm	m²	-	-	-	3,3	-	-	2,3	-	-	2,3	-	-	-
Doska Nida Ogień Plus 15,0 mm	m²	-	-	-	-	1,0	-	-	2,0	-	-	4,3	-	-
Doska Nida Twarda 15,0 mm	m²	-	-	-	-	-	1,0	-	-	2,0	-	-	4,3	-
Doska Nida Hydro 15,0 mm	m²	-	-	-	-	-	-	1,0	-	-	2,0	-	-	4,3
Profil Nida UAR100	bm	4,4	4,4	4,4	4,4	4,4	4,4	4,4	4,4	2,2	2,2	4,4	4,4	4,4
Profil Nida U100	bm	0,75	0,75	0,75	0,75	0,75	0,75	0,75	0,75	0,75	0,75	0,75	0,75	0,75
Uholník Nida k profiluUAR100	ks.	3,0	3,0	3,0	3,0	3,0	3,0	3,0	3,0	1,5	1,5	3,0	3,0	3,0
Skrutka Nida M8 typ FLAT HEAD® so zúbkovanou maticou	ks.	11,3	11,3	11,3	11,3	11,3	11,3	11,3	11,3	3,0	3,0	11,3	11,3	11,3
Nity	ks.	5,6	5,6	5,6	5,6	5,6	5,6	5,6	5,6	2,8	2,8	5,6	5,6	5,6
Oceľový kotviaci prvok (typ podľa hmotnosti výstavby) [3]	ks.	12,6	12,6	12,6	12,6	12,6	12,6	12,6	12,6	7,7	7,7	12,6	12,6	12,6
Rýchloskrutkay Nida 3,5x25 mm [4]	ks.	15,0	15,0	-	-	15,0	-	-	15,0	-	-	15,0	-	-
Rýchloskrutkay Nida 3,5x35 mm [4]	ks.	6,0	6,0	-	-	6,0	-	-	-	-	-	-	-	-
Rýchloskrutkay Nida 3,5x45 mm [4]	ks.	-	-	-	-	-	-	-	6,0	-	-	6,0	-	-
Rýchloskrutkay Nida 3,5x55 mm [4]	ks.	18,0	18,0	-	-	18,0	-	-	6,0	-	-	6,0	-	-
Rýchloskrutkay Nida 4,2x70 mm [4]	ks.	-	-	-	-	-	-	-	18,0	-	-	18,0	-	-
Rýchloskrutkay Nida Twarda 4,2x38 mm [4]	ks.	-	-	21,0	-	-	21,0	-	-	15,0	-	-	15,0	-
Rýchloskrutkay Nida Twarda 4,2x55 mm [4]	ks.	-	-	18,0	-	-	18,0	-	-	12,0	-	-	12,0	-
Rýchloskrutkay Nida Twarda 4,2x70 mm [4]	ks.	-	-	-	-	-	-	-	-	18,0	-	-	18,0	-
Rýchloskrutkay Nida Hydro C5 3,5x25 mm [4]	ks.	-	-	-	15,0	-	-	15,0	-	-	15,0	-	-	15,0
Rýchloskrutkay Nida Hydro C5 3,5x41 mm [4]	ks.	-	-	-	6,0	-	-	6,0	-	-	6,0	-	-	6,0
Rýchloskrutkay Nida Hydro C5 3,5x55 mm [4]	ks.	-	-	-	18,0	-	-	18,0	-	-	6,0	-	-	6,0
Rýchloskrutkay Nida Hydro C5 4,2x70 mm [4]	ks.	-	-	-	-	-	-	-	-	-	18,0	-	-	18,0
Výstužná páska Nida	bm	1,4	1,4	1,4	1,4	1,4	1,4	1,4	1,4	1,4	1,4	1,4	1,4	1,4
Sadrový tmel Nida Start	kg	0,9	0,9	-	-	0,9	-	-	1,2	-	-	1,2	-	-
Sadrový tmel Nida Finish	kg	0,1	0,1	-	-	0,1	-	-	0,1	-	-	0,1	-	-
Hotová špachtľovacia hmota Nida Hydromix [5]	kg	-	-	1,0	1,0	-	1,0	1,0	-	1,3	1,3	-	1,3	1,3

[3] Typ a počet kotviacich prvkov zvoľte podľa schémy uvedenej v technickom posudku ITB Samonosné podhľady: ITB 1060/12/R33NK.
[4] Na plech sa odporúča používať skrutky 2 mm.
[5] V prípade sadro-trieskových dosiek s vláknami Nida Twarda možno ako alternatívu použiť sadrový tmel Nida Max.
Normy spotreby nezahrňujú straty materiálu.

Nida Strop

Trieda požiarnej odolnosti:	Maximálne rozpätie výstavby:	Minimálna výška zavesenia:	Hmotnosť 1 m² výstavby:	Číslo súvisiaceho dokladu:
EI60	2740 mm	155 mm	41,0-48,0 kg	EN13964:2014-05

Vyhlásenie o úžitkových vlastnostiach:
DoP/Ceiling System/0071/05.05.2020
DoP/Ceiling System/0072/05.05.2020

SYSTÉMY:

C100/U100/PD/500/15-15; CC100/U100/PD/500/15-15

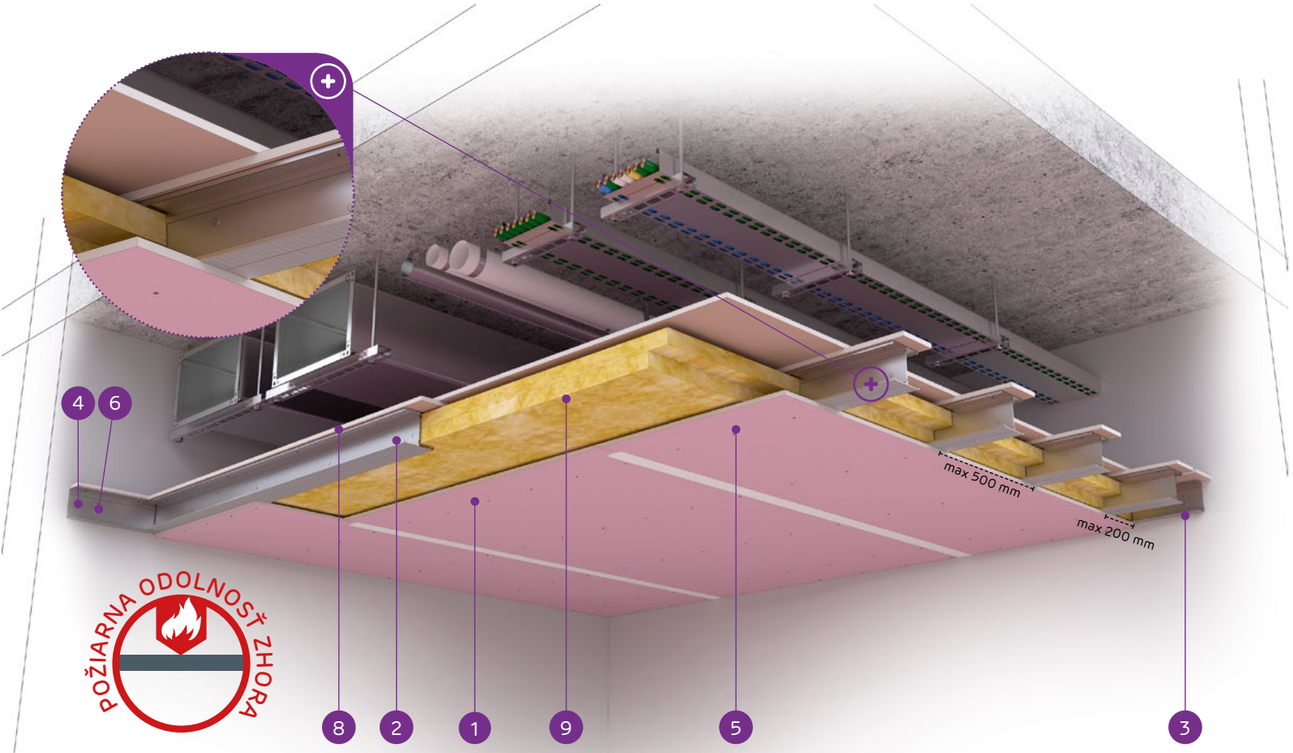

MATERIÁLY:

1. Sadrokartónová doska Nida Ogień Plus
2. Dvojitý nosný profil Nida C 100 (profily zoskrutkované spolu s pásmi pomocou samorezných skrutiek FLAT HEAD 4,2x13 mm na plech 1 mm)
3. Konštrukčný profil Nida U 100
4. Nosný profil Nida U 100
5. Rýchloskrutka Nida 3,5 x 25 mm
6. Oceľový kotviaci prvok s oceľovou podložkou
7. Nit
8. Spevňujúci pás zo sadrokartónovej dosky Nida Ogień Plus 15,0 mm
9. Minerálna vlna

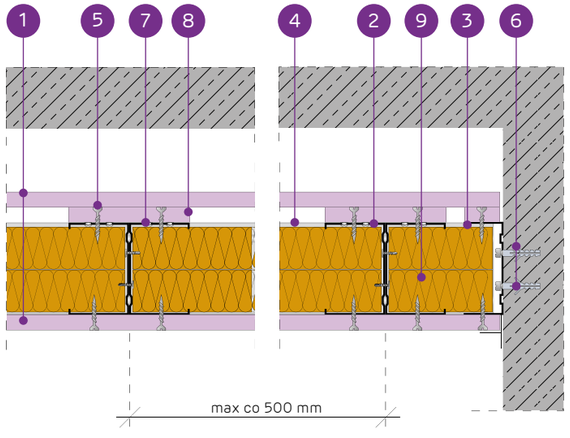

SYSTÉM SAMOSTATNÝCH PODPOROVÝCH STROPOV NA JEDNOTLIVÝCH A DVOJSTRANNÝCH LOŽISKÁCH STAVEBNEJ NIDA C100 - POŽIARNA ODOLNOSŤ VYŠŠIA

TECHNICKÉ PARAMETRE

Typ systému Nida Strop	Konštrukcia roštu				Opláštenie sadrokartónom				Izolačný materiál (minerálna vlna)		Minimalna Hrúbka zabudowy	Hmotnosť výstavby 1 m²	Trieda požiarnej odolnosti (a → b) [1)2)]	Maximálne rozpätie stropnej výstavby [2)]	Špeciálny systém
					Z vrchu		Odspodu								
	Typ nosného profilu Nida	Typ okrajového nosného profilu Nida	Typ okrajového konštrukčného profilu Nida	Maximálny rozstup nosných profilov Nida C100	Nida	Hrúbka	Nida	Hrúbka	Hrúbka [mm]	Hustota [kg/m³]	[mm]	kg	[min]	[mm]	
C100/U100/PD/500/15-15/Ogień+ [4)]	C100	U100	U100	500	Ogień Plus	1x15,0	Ogień Plus	1x15,0	2x50	30	155	41,0	EI60	2010	-
C100/U100/PD/500/15-15/Twarda	C100	U100	U100	500	Twarda	1x15,0	Twarda	1x15,0	2x50	30	155	46,0	EI60	1910	●
C100/U100/PD/500/15-15/Hydro	C100	U100	U100	500	Hydro	1x15,0	Hydro	1x15,0	2x50	30	155	41,0	EI60	2010	●
CC100/U100/PD/500/15-15/Ogień+ [4)]	2xC100	U100	U100	500	Ogień Plus	1x15,0	Ogień Plus	1x15,0	2x50	30	155	43,0	EI60	2740	-
CC100/U100/PD/500/15-15/Twarda	2xC100	U100	U100	500	Twarda	1x15,0	Twarda	1x15,0	2x50	30	155	48,0	EI60	2590	●
CC100/U100/PD/500/15-15/Hydro	2xC100	U100	U100	500	Hydro	1x15,0	Hydro	1x15,0	2x50	30	155	43,0	EI60	2740	●

[1)] Požiarna klasifikácia LBO-458-K/20.
[2)] Vysvetlenie symbolov: (a → b) - požiarna odolnosť pri vystavení ohňu z hornej časti stropu.
[3)] Technické posudky ITB 1060/12/R33NK.
[4)] Použitie systému v prostredí s periodicky zvýšenou relatívnou vlhkosťou vzduchu až do 85% (do 10 hodín denne), napr. V kúpeľniach, kuchyniach atď., Je možné výmenou opláštenia Nida Ogień Plus doskami s min. Typ DFH2, napríklad Nida Woda Ogień Plus.

SPOTREBA MATERIÁLOV NA 1 M² STROPNEJ VÝSTAVBY V SYSTÉME NIDA STROP

Názov materiálu	J.m.	Typ systému Nida Strop					
		C100/U100/PD/500/15-15/Ogień+	C100/U100/PD/500/15-15/Twarda	C100/U100/PD/500/15-15/Hydro	CC100/U100/PD/500/15-15/Ogień+	CC100/U100/PD/500/15-15/Twarda	CC100/U100/PD/500/15-15/Hydro
		Spotreba materiálu na 1 m²					
Doska Nida Ogień Plus 15,0 mm	m²	2,5	-	-	2,5	-	-
Doska Nida Twarda 15,0 mm	m²	-	2,5	-	-	2,5	-
Doska Nida Hydro 15,0 mm	m²	-	-	2,5	-	-	2,5
Profil Nida C100	bm	2,2	2,2	2,2	4,4	4,4	4,4
Profil Nida U100	bm	0,75	0,75	0,75	0,75	0,75	0,75
Nity	ks.	2,8	2,8	2,8	5,6	5,6	5,6
Oceľový kotviaci prvok (typ podľa hmotnosti výstavby) [5)]	ks.	1,7	1,7	1,7	1,7	1,7	1,7
Samorezná skrutka 4,2x13 mm do plechu 1 mm FLAT HEAD®	ks.	-	-	-	8,3	8,3	8,3
Rýchloskrutkay Nida 3,5x25 mm	ks.	30,0	-	-	30,0	-	-
Rýchloskrutkay Nida Twarda 4,2x38 mm	ks.	-	30,0	-	-	30,0	-
Rýchloskrutkay Nida Hydro C5 3,5x25 mm	ks.	-	-	30,0	-	-	30,0
Výstužná páska Nida	bm	1,4	1,4	1,4	1,4	1,4	1,4
Sadrový tmel Nida Start	kg	0,3	-	-	0,3	-	-
Sadrový tmel Nida Finish	kg	0,1	-	-	0,1	-	-
Hotová špachtľovacia hmota Nida Hydromix [6)]	kg	-	0,4	0,4	-	0,4	0,4
Minerálna vlna [7)]	m²	2,0	2,0	2,0	2,0	2,0	2,0

[5)] Typ a počet kotviacich prvkov zvoľte podľa schémy uvedenej v technickom posudku ITB Samonosné podhľady: ITB 1060/12/R33NK.
[6)] V prípade sadro-trieskových dosiek s vláknami Nida Twarda možno ako alternatívu použiť sadrový tmel Nida Max.
[7)] Horninová vlna s hrúbkou min. 2x50 mm a minimálna objemová hustota 30 kg/m³.
Normy spotreby nezahrňujú straty materiálu.

Nida Strop

Trieda požiarnej odolnosti:	Maximálne rozpätie výstavby:	Minimálna výška zavesenia:	Hmotnosť 1 m² výstavby:	Číslo súvisiaceho dokladu:
EI60	2390 mm	170 mm	54,5-63,5 kg	EN13964:2014-05

Vyhlásenie o úžitkových vlastnostiach:
DoP/Ceiling System/0073/05.05.2020
DoP/Ceiling System/0074/05.05.2020

SYSTÉMY:

C100/U100/PD/500/15-30; CC100/U100/PD/500/15-30

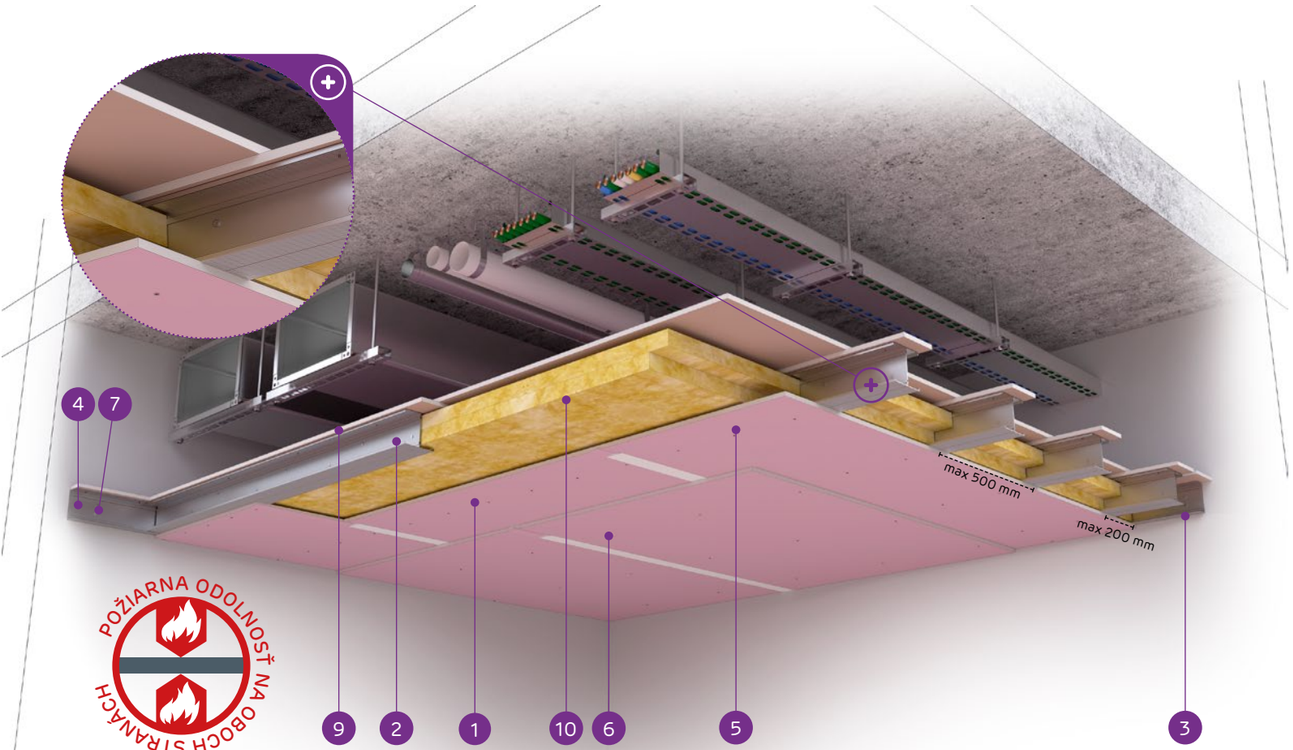

MATERIÁLY:

1. Sadrokartónová doska Nida Ogień Plus
2. Dvojitý nosný profil Nida C 100 (profily zoskrutkované spolu s pásmi pomocou samorezných skrutiek FLAT HEAD 4,2x13 mm na plech 1 mm)
3. Konštrukčný profil Nida U 100
4. Nosný profil Nida U 100
5. Rýchloskrutka Nida 3,5 x 25 mm
6. Rýchloskrutka Nida 3,5 x 45 mm
7. Oceľový kotviaci prvok s oceľovou podložkou
8. Nit
9. Spevňujúci pás zo sadrokartónovej dosky Nida Ogień Plus 15,0 mm
10. Minerálna vlna

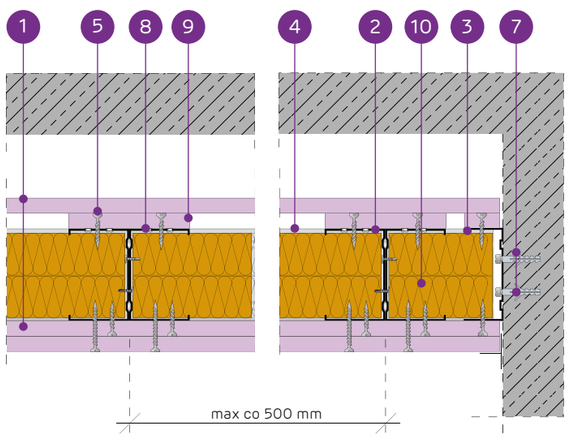

SYSTÉM SAMOSTATNÝCH PODPOROVÝCH STROPOV NA JEDNOTLIVÝCH A DVOJSTRANNÝCH LOŽISKÁCH STAVEBNEJ NIDA C100 - DVOJITÁ ODOLNOSŤ POŽIARU

TECHNICKÉ PARAMETRE

Typ systému Nida Strop	Konštrukcia roštu				Opláštenie sadrokartónom				Izolačný materiál (minerálna vlna)		Minimalna Hrúbka zabudowy	Hmotnosť výstavby 1 m²	Trieda požiarnej odolnosti (a ↔ b) [1] [2]	Maximálne rozpätie stropnej výstavby [2]	Špeciálny systém
	Typ nosného profilu Nida	Typ okrajo-vého nosného profilu Nida	Typ okrajo-vého konštru-kčného profilu Nida	Maximálny rozstup nosných profilov Nida C100	Z vrchu		Odspodu								
				[mm]	Nida	Hrúbka	Nida	Hrúbka	Hrúbka [mm]	Hustota [kg/m³]	[mm]	kg	[min]	[mm]	
C100/U100/ PD/500/15-30/Ogień+ [4]	C100	U100	U100	500	Ogień Plus	1x15,0	Ogień Plus	2x15,0	2x50	30	170	54,5	EI60	1800	-
C100/U100/ PD/500/15-30/Twarda	C100	U100	U100	500	Twarda	1x15,0	Twarda	2x15,0	2x50	30	170	61,5	EI60	1730	●
C100/U100/ PD/500/15-30/Hydro	C100	U100	U100	500	Hydro	1x15,0	Hydro	2x15,0	2x50	30	170	54,5	EI60	1800	●
CC100/U100/ PD/500/15-30/Ogień+ [4]	2xC100	U100	U100	500	Ogień Plus	1x15,0	Ogień Plus	2x15,0	2x50	30	170	56,7	EI60	2390	-
CC100/U100/ PD/500/15-30/Twarda	2xC100	U100	U100	500	Twarda	1x15,0	Twarda	2x15,0	2x50	30	170	63,5	EI60	2290	●
CC100/U100/ PD/500/15-30/Hydro	2xC100	U100	U100	500	Hydro	1x15,0	Hydro	2x15,0	2x50	30	170	56,7	EI60	2390	●

[1] Požiarna klasifikácia LBO-458-K/20.
[2] Vysvetlenie symbolov: (a ↔ b) - požiarna odolnosť pri vystavení ohňu z oboch strán stropu.
[3] Technické posudky ITB 1060/12/R33NK.
[4] Použitie systému v prostredí s periodicky zvýšenou relatívnou vlhkosťou vzduchu až do 85% (do 10 hodín denne), napr. V kúpeľniach, kuchyniach atď., Je možné výmenou opláštenia Nida Ogień Plus doskami s min. Typ DFH2, napríklad Nida Woda Ogień Plus.

SPOTREBA MATERIÁLOV NA 1 M² STROPNEJ VÝSTAVBY V SYSTÉME NIDA STROP

Názov materiálu	J.m.	Typ systému Nida Strop					
		C100/U100/ PD/500/15-30/ Ogień+	C100/U100/ PD/500/15-30/ Twarda	C100/U100/ PD/500/15-30/Hydro	CC100/U100/ PD/500/15-30/ Ogień+	CC100/U100/ PD/500/15-30/ Twarda	CC100/U100/ PD/500/15-30/Hydro
		Spotreba materiálu na 1 m²					
Doska Nida Ogień Plus 15,0 mm	m²	3,5	-	-	3,5	-	-
Doska Nida Twarda 15,0 mm	m²	-	3,5	-	-	3,5	-
Doska Nida Hydro 15,0 mm	m²	-	-	3,5	-	-	3,5
Profil Nida C100	bm	2,2	2,2	2,2	4,4	4,4	4,4
Profil Nida U100	bm	0,75	0,75	0,75	0,75	0,75	0,75
Nity	ks.	2,8	2,8	2,8	5,6	5,6	5,6
Oceľový kotviaci prvok (typ podľa hmotnosti výstavby) [5]	ks.	1,7	1,7	1,7	1,7	1,7	1,7
Samorezná skrutka 4,2x13 mm do plechu 1 mm FLAT HEAD®	ks.	-	-	-	8,3	8,3	8,3
Rýchloskrutkay Nida 3,5x25 mm	ks.	18,0	-	-	18,0	-	-
Rýchloskrutkay Nida 3,5x45 mm	ks.	18,0	-	-	18,0	-	-
Rýchloskrutkay Nida Twarda 4,2x38 mm	ks.	-	18,0	-	-	18,0	-
Rýchloskrutkay Nida Twarda 4,2x55 mm	ks.	-	18,0	-	-	18,0	-
Rýchloskrutkay Nida Hydro C5 3,5x25 mm	ks.	-	-	18,0	-	-	18,0
Rýchloskrutkay Nida Hydro C5 3,5x41 mm	ks.	-	-	18,0	-	-	18,0
Výstužná páska Nida	bm	1,4	1,4	1,4	1,4	1,4	1,4
Sadrový tmel Nida Start	kg	0,6	-	-	0,6	-	-
Sadrový tmel Nida Finish	kg	0,1	-	-	0,1	-	-
Hotová špachtľovacia hmota Nida Hydromix [6]	kg	-	0,7	0,7	-	0,7	0,7
Minerálna vlna [7]	m²	2,0	2,0	2,0	2,0	2,0	2,0

[5] Typ a počet kotviacich prvkov zvoľte podľa schémy uvedenej v technickom posudku ITB Samonosné podhľady: ITB 1060/12/R33NK.
[6] V prípade sadro-trieskových dosiek s vláknami Nida Twarda možno ako alternatívu použiť sadrový tmel Nida Max.
[7] Horninová vlna s hrúbkou min. 2x50 mm a minimálna objemová hustota 30 kg/m³.
Normy spotreby nezahrňujú straty materiálu.

Nida Strop

Trieda požiarnej odolnosti:	Maximálne rozpätie výstavby:	Minimálna výška zavesenia:	Hmotnosť 1 m² výstavby:	Číslo súvisiaceho dokladu:
EI120	2390 mm	170 mm	54,5-63,5 kg	EN13964:2014-05

Vyhlásenie o úžitkových vlastnostiach:
DoP/Ceiling System/0071/05.05.2020
DoP/Ceiling System/0072/05.05.2020

SYSTÉMY:

C100/U100/PD/500/15-30; CC100/U100/PD/500/15-30

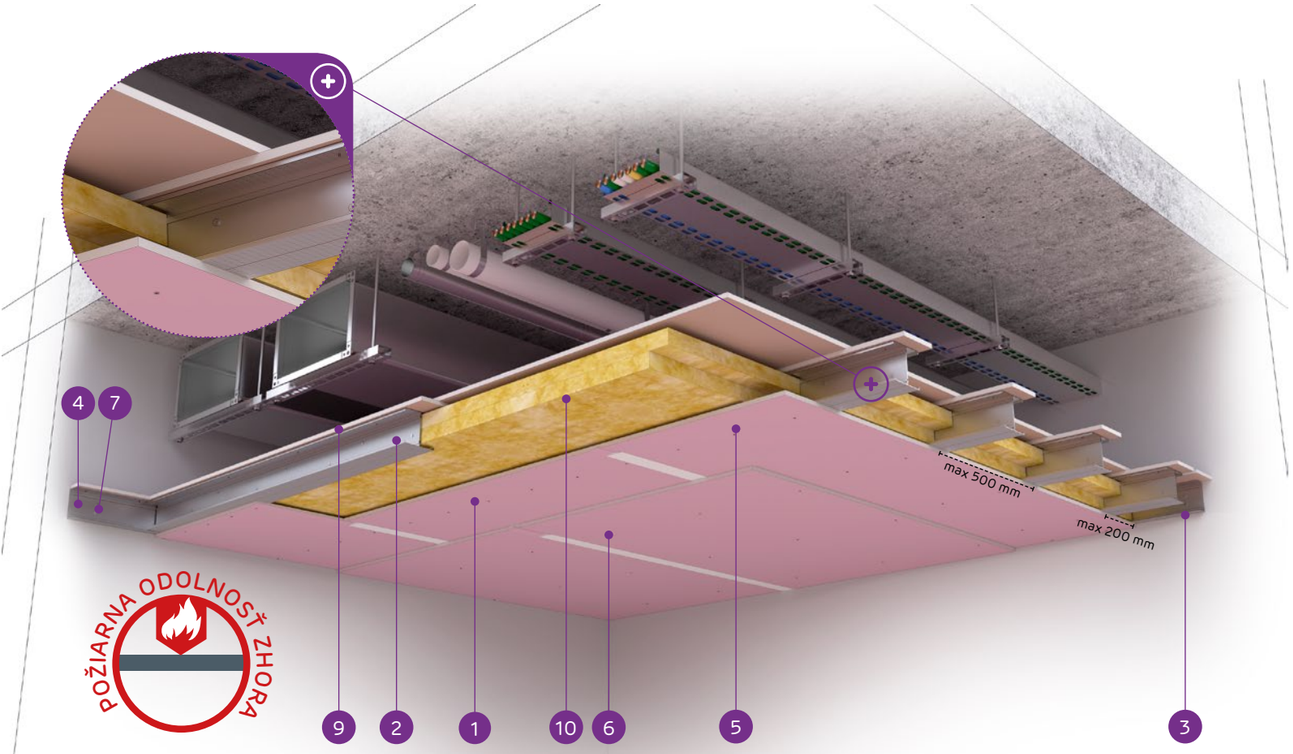

MATERIÁLY:

1. Sadrokartónová doska Nida Ogień Plus
2. Dvojitý nosný profil Nida C 100 (profily zoskrutkované spolu s pásmi pomocou samoreznýchskrutiek FLAT HEAD 4,2x13 mm na plech 1 mm)
3. Konštrukčný profil Nida U 100
4. Nosný profil Nida U 100
5. Rýchloskrutka Nida 3,5 x 25 mm
6. Rýchloskrutka Nida 3,5 x 45 mm
7. Oceľový kotviaci prvok s oceľovou podložkou
8. Nit
9. Spevňujúci pás zo sadrokartónovej dosky Nida Ogień Plus 15,0 mm
10. Minerálna vlna

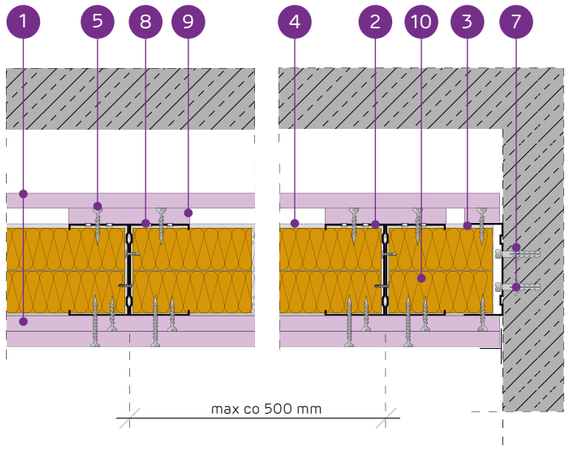

SYSTÉM SAMOSTATNÝCH PODPOROVÝCH STROPOV NA JEDNOTLIVÝCH A DVOJSTRANNÝCH LOŽISKÁCH STAVEBNEJ NIDA C100 - POŽIARNA ODOLNOSŤ VYŠŠIA

TECHNICKÉ PARAMETRE

Typ systému Nida Strop	Konštrukcia roštu				Opláštenie sadrokartónom				Izolačný materiál (minerálna vlna)		Minimalna Hrúbka zabudowy	Hmotnosť výstavby 1 m²	Trieda požiarnej odolnosti (a → b) [1)2)]	Maximálne rozpätie stropnej výstavby [2)]	Špeciálny systém
	Typ nosného profilu Nida	Typ okrajového nosného profilu Nida	Typ okrajového konštrukčného profilu Nida	Maximálny rozstup nosných profilov Nida C100	Z vrchu		Odspodu								
				[mm]	Nida	Hrúbka	Nida	Hrúbka	Hrúbka [mm]	Hustota [kg/m³]	[mm]	kg	[min]	[mm]	
C100/U100/PD/500/15-30/Ogień+ [4)]	C100	U100	U100	500	Ogień Plus	1x15,0	Ogień Plus	2x15,0	2x50	30	170	54,5	EI120	1800	-
C100/U100/PD/500/15-30/Twarda	C100	U100	U100	500	Twarda	1x15,0	Twarda	2x15,0	2x50	30	170	61,5	EI120	1730	●
C100/U100/PD/500/15-30/Hydro	C100	U100	U100	500	Hydro	1x15,0	Hydro	2x15,0	2x50	30	170	54,5	EI120	1800	●
CC100/U100/PD/500/15-30/Ogień+ [4)]	2xC100	U100	U100	500	Ogień Plus	1x15,0	Ogień Plus	2x15,0	2x50	30	170	56,7	EI120	2390	-
CC100/U100/PD/500/15-30/Twarda	2xC100	U100	U100	500	Twarda	1x15,0	Twarda	2x15,0	2x50	30	170	63,5	EI120	2290	●
CC100/U100/PD/500/15-30/Hydro	2xC100	U100	U100	500	Hydro	1x15,0	Hydro	2x15,0	2x50	30	170	56,7	EI120	2390	●

[1)] Požiarna klasifikácia LBO-458-K/20.
[2)] Vysvetlenie symbolov: (a → b) - požiarna odolnosť pri vystavení ohňu z hornej časti stropu.
[3)] Technické posudky ITB 1060/12/R33NK.
[4)] Použitie systému v prostredí s periodicky zvýšenou relatívnou vlhkosťou vzduchu až do 85% (do 10 hodín denne), napr. V kúpeľniach, kuchyniach atď., Je možné výmenou opláštenia Nida Ogień Plus doskami s min. Typ DFH2, napríklad Nida Woda Ogień Plus.

SPOTREBA MATERIÁLOV NA 1 M² STROPNEJ VÝSTAVBY V SYSTÉME NIDA STROP

Názov materiálu	J.m.	Typ systému Nida Strop					
		C100/U100/PD/500/15-30/Ogień+	C100/U100/PD/500/15-30/Twarda	C100/U100/PD/500/15-30/Hydro	CC100/U100/PD/500/15-30/Ogień+	CC100/U100/PD/500/15-30/Twarda	CC100/U100/PD/500/15-30/Hydro
		Spotreba materiálu na 1 m²					
Doska Nida Ogień Plus 15,0 mm	m²	3,5	-	-	3,5	-	-
Doska Nida Twarda 15,0 mm	m²	-	3,5	-	-	3,5	-
Doska Nida Hydro 15,0 mm	m²	-	-	3,5	-	-	3,5
Profil Nida C100	bm	2,2	2,2	2,2	4,4	4,4	4,4
Profil Nida U100	bm	0,75	0,75	0,75	0,75	0,75	0,75
Nity	ks.	2,8	2,8	2,8	5,6	5,6	5,6
Oceľový kotviaci prvok (typ podľa hmotnosti výstavby) [5)]	ks.	1,7	1,7	1,7	1,7	1,7	1,7
Samorezná skrutka 4,2x13 mm do plechu 1 mm FLAT HEAD®	ks.	-	-	-	8,3	8,3	8,3
Rýchloskrutkay Nida 3,5x25 mm	ks.	18,0	-	-	18,0	-	-
Rýchloskrutkay Nida 3,5x45 mm	ks.	18,0	-	-	18,0	-	-
Rýchloskrutkay Nida Twarda 4,2x38 mm	ks.	-	18,0	-	-	18,0	-
Rýchloskrutkay Nida Twarda 4,2x55 mm	ks.	-	18,0	-	-	18,0	-
Rýchloskrutkay Nida Hydro C5 3,5x25 mm	ks.	-	-	18,0	-	-	18,0
Rýchloskrutkay Nida Hydro C5 3,5x41 mm	ks.	-	-	18,0	-	-	18,0
Výstužná páska Nida	bm	1,4	1,4	1,4	1,4	1,4	1,4
Sadrový tmel Nida Start	kg	0,6	-	-	0,6	-	-
Sadrový tmel Nida Finish	kg	0,1	-	-	0,1	-	-
Hotová špachťovacia hmota Nida Hydromix [6)]	kg	-	0,7	0,7	-	0,7	0,7
Minerálna vlna [7)]	m²	2,0	2,0	2,0	2,0	2,0	2,0

[5)] Typ a počet kotviacich prvkov zvoľte podľa schémy uvedenej v technickom posudku ITB Samonosné podhľady: ITB 1060/12/R33NK.
[6)] V prípade sadro-trieskových dosiek s vláknami Nida Twarda možno ako alternatívu použiť sadrový tmel Nida Max.
[7)] Horninová vlna s hrúbkou min. 2x50 mm a minimálna objemová hustota 30 kg/m³.
Normy spotreby nezahrňujú straty materiálu.

nida Strop

Trieda požiarnej odolnosti:	Maximálne rozpätie výstavby:	Minimálna výška zavesenia:	Hmotnosť 1 m² výstavby:	Číslo súvisiaceho dokladu:
EI120	2000 mm	210 mm	89,0-105,0 kg	EN13964:2014-05

Vyhlásenie o úžitkových vlastnostiach:
DoP/Ceiling System/0073/05.05.2020
DoP/Ceiling System/0074/05.05.2020

SYSTÉMY:

C100/U100/PD/500/30-55; CC100/U100/PD/500/30-55

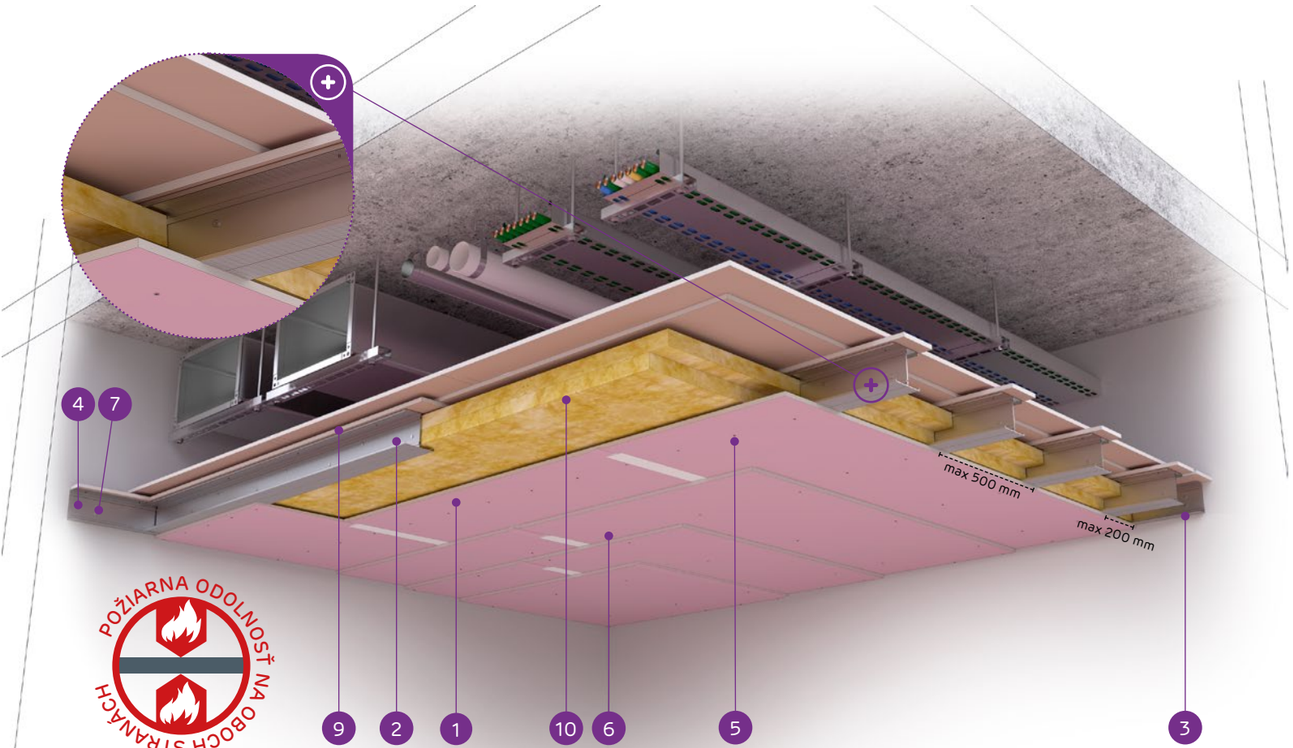

MATERIÁLY:

1. Sadrokartónová doska Nida Ogień Plus
2. Dvojitý nosný profil Nida C 100 (profily zoskrutkované spolu s pásmi pomocou samoreznych skrutiek FLAT HEAD 4,2x13 mm na plech 1 mm)
3. Konštrukčný profil Nida U 100
4. Nosný profil Nida U 100
5. Rýchloskrutka Nida 3,5 x 25 mm
6. Rýchloskrutka Nida 3,5 x 45 mm
7. Oceľový kotviaci prvok s oceľovou podložkou
8. Nit
9. Spevňujúci pás zo sadrokartónovej dosky Nida Ogień Plus 15,0 mm
10. Minerálna vlna

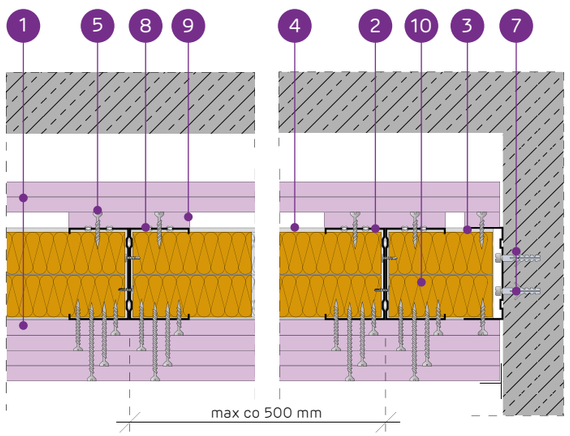

SYSTÉM SAMOSTATNÝCH PODPOROVÝCH STROPOV NA JEDNOTLIVÝCH A DVOJSTRANNÝCH LOŽISKÁCH STAVEBNEJ NIDA C100 - DVOJITÁ ODOLNOSŤ POŽIARU

TECHNICKÉ PARAMETRE

Typ systému Nida Strop	Konštrukcia roštu				Opláštenie sadrokartónom				Izolačný materiál (minerálna vlna)		Minimalna Hrúbka zabudowy	Hmotnosť výstavby 1 m²	Trieda požiarnej odolnosti (a ↔ b) [1] [2]	Maximálne rozpätie stropnej výstavby [2]	Špeciálny systém
					Z vrchu		Odspodu								
	Typ nosného profilu Nida	Typ okrajového nosného profilu Nida	Typ okrajového konštrukčného profilu Nida	Maximálny rozstup nosných profilov Nida C100	Nida	Hrúbka	Nida	Hrúbka	Hrúbka [mm]	Hustota [kg/m³]	[mm]	kg	[min]	[mm]	
C100/U100/ PD/500/30-55/Ogień+ [4]	C100	U100	U100	500	Ogień Plus	2x15,0	Ogień Plus	2x12,5 + 2x15,0	2x50	30	210	89,0	EI120	1560	-
C100/U100/ PD/500/30-55/Twarda	C100	U100	U100	500	Twarda	2x15,0	Twarda	2x12,5 + 2x15,0	2x50	30	210	103,0	EI120	1560	●
C100/U100/ PD/500/30-55/Hydro	C100	U100	U100	500	Hydro	2x15,0	Hydro	2x12,5 + 2x15,0	2x50	30	210	90,0	EI120	1560	●
CC100/U100/ PD/500/30-55/Ogień+ [4]	2xC100	U100	U100	500	Ogień Plus	2x15,0	Ogień Plus	2x12,5 + 2x15,0	2x50	30	210	91,0	EI120	2000	-
CC100/U100/ PD/500/30-55/Twarda	2xC100	U100	U100	500	Twarda	2x15,0	Twarda	2x12,5 + 2x15,0	2x50	30	210	105,0	EI120	2000	●
CC100/U100/ PD/500/30-55/Hydro	2xC100	U100	U100	500	Hydro	2x15,0	Hydro	2x12,5 + 2x15,0	2x50	30	210	92,0	EI120	2000	●

[1] Požiarna klasifikácia LBO-458-K/20.
[2] Vysvetlenie symbolov: (a ↔ b) - požiarna odolnosť pri vystavení ohňu z oboch strán stropu.
[3] Technické posudky ITB 1060/12/R33NK.
[4] Použitie systému v prostredí s periodicky zvýšenou relatívnou vlhkosťou vzduchu až do 85% (do 10 hodín denne), napr. V kúpeľniach, kuchyniach atď., Je možné výmenou opláštenia Nida Ogień Plus doskami s min. Typ DFH2, napríklad Nida Woda Ogień Plus.

SPOTREBA MATERIÁLOV NA 1 M² STROPNEJ VÝSTAVBY V SYSTÉME NIDA STROP

Názov materiálu	J.m.	Typ systému Nida Strop					
		C100/U100/ PD/500/30-55/ Ogień+	C100/U100/ PD/500/30-55/ Twarda	C100/U100/ PD/500/30-55/ Hydro	CC100/U100/ PD/500/30-55/ Ogień+	CC100/U100/ PD/500/30-55/ Twarda	CC100/U100/ PD/500/30-55/ Hydro
		Spotreba materiálu na 1 m²					
Doska Nida Ogień Plus 12,5 mm	m²	2,0	-	-	2,0	-	-
Doska Nida Twarda 12,5 mm	m²	-	2,0	-	-	2,0	-
Doska Nida Hydro 12,5 mm	m²	-	-	2,0	-	-	2,0
Doska Nida Ogień Plus 15,0 mm	m²	4,5	-	-	4,5	-	-
Doska Nida Twarda 15,0 mm	m²	-	4,5	-	-	4,5	-
Doska Nida Hydro 15,0 mm	m²	-	-	4,5	-	-	4,5
Profil Nida C100	bm	2,2	2,2	2,2	4,4	4,4	4,4
Profil Nida U100	bm	0,75	0,75	0,75	0,75	0,75	0,75
Nity	ks.	2,8	2,8	2,8	5,6	5,6	5,6
Oceľový kotviaci prvok (typ podľa hmotnosti výstavby) 5)	ks.	1,7	1,7	1,7	1,7	1,7	1,7
Samorezná skrutka 4,2x13 mm do plechu 1 mm FLAT HEAD®	ks.	-	-	-	8,3	8,3	8,3
Rýchloskrutkay Nida 3,5x25 mm	ks.	18,0	-	-	18,0	-	-
Rýchloskrutkay Nida 3,5x35 mm	ks.	-	-	-	-	-	-
Rýchloskrutkay Nida 3,5x45 mm	ks.	6,0	-	-	6,0	-	-
Rýchloskrutkay Nida 3,5x55 mm	ks.	6,0	-	-	6,0	-	-
Rýchloskrutkay Nida 4,2x70 mm	ks.	18,0	-	-	18,0	-	-
Rýchloskrutkay Nida Twarda 4,2x38 mm	ks.	-	18,0	-	-	18,0	-
Rýchloskrutkay Nida Twarda 4,2x55 mm	ks.	-	12,0	-	-	12,0	-
Rýchloskrutkay Nida Twarda 4,2x70 mm	ks.	-	18,0	-	-	18,0	-
Rýchloskrutkay Nida Hydro C5 3,5x25 mm	ks.	-	-	18,0	-	-	18,0
Rýchloskrutkay Nida Hydro C5 3,5x41 mm	ks.	-	-	6,0	-	-	6,0
Rýchloskrutkay Nida Hydro C5 3,5x55 mm	ks.	-	-	6,0	-	-	6,0
Rýchloskrutkay Nida Hydro C5 4,2x70 mm	ks.	-	-	18,0	-	-	18,0
Výstužná páska Nida	bm	1,4	1,4	1,4	1,4	1,4	1,4
Sadrový tmel Nida Start	kg	1,2	-	-	1,2	-	-
Sadrový tmel Nida Finish	kg	0,1	-	-	0,1	-	-
Hotová špachtľovacia hmota Nida Hydromix [6]	kg	-	1,3	1,3	-	1,3	1,3
Minerálna vlna [7]	m²	2,0	2,0	2,0	2,0	2,0	2,0

[5] Typ a počet kotviacich prvkov zvoľte podľa schémy uvedenej v technickom posudku ITB Samonosné podhľady: ITB 1060/12/R33NK.
[6] V prípade sadro-trieskových dosiek s vláknami Nida Twarda možno ako alternatívu použiť sadrový tmel Nida Max.
[7] Horninová vlna s hrúbkou min. 2x50 mm a minimálna objemová hustota 30 kg/m³.
Normy spotreby nezahrňujú straty materiálu.

Nida Strop

Trieda požiarnej odolnosti:	Maximálne rozpätie výstavby:	Minimálna výška zavesenia:	Hmotnosť 1 m² výstavby:	Číslo súvisiaceho dokladu:
EI180	2130 mm	185 mm	68,0-79,0 kg	EN13964:2014-05

Vyhlásenie o úžitkových vlastnostiach:
DoP/Ceiling System/0071/05.05.2020
DoP/Ceiling System/0072/05.05.2020

SYSTÉMY:

C100/U100/PD/500/30-30; CC100/U100/PD/500/30-30

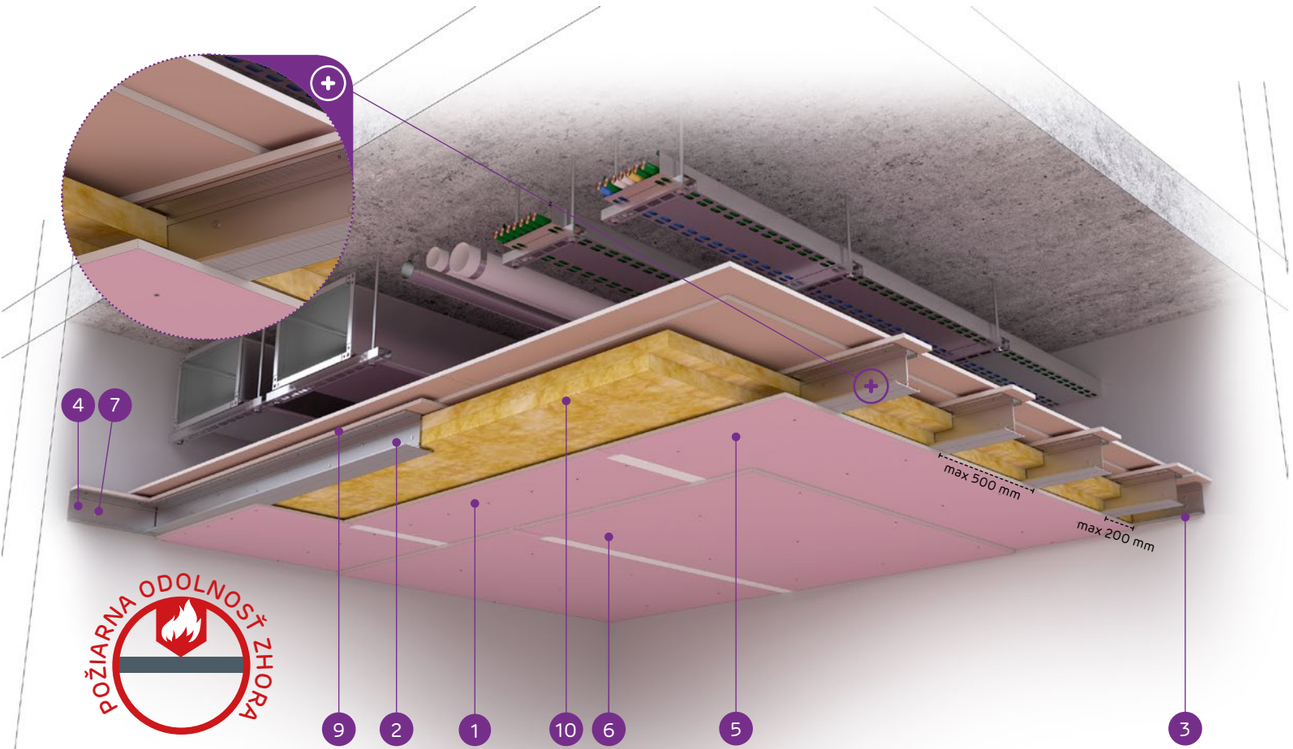

MATERIÁLY:

1. Sadrokartónová doska Nida Ogień Plus
2. Dvojitý nosný profil Nida C 100 (profily zoskrutkované spolu s pásmi pomocou samoreznych skrutiek FLAT HEAD 4,2x13 mm na plech 1 mm)
3. Konštrukčný profil Nida U 100
4. Nosný profil Nida U 100
5. Rýchloskrutka Nida 3,5 x 25 mm
6. Rýchloskrutka Nida 3,5 x 45 mm
7. Oceľový kotviaci prvok s oceľovou podložkou
8. Nit
9. Spevňujúci pás zo sadrokartónovej dosky Nida Ogień Plus 15,0 mm
10. Minerálna vlna

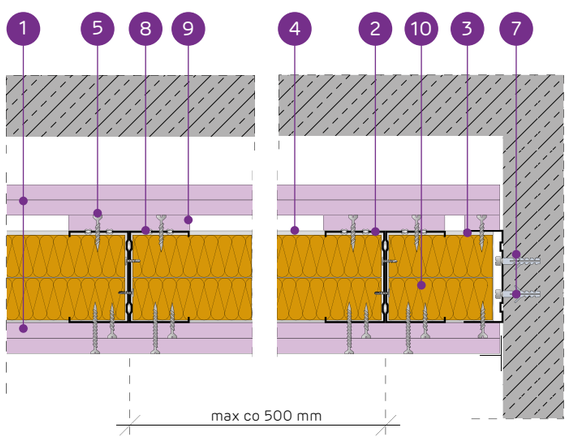

SYSTÉM SAMOSTATNÝCH PODPOROVÝCH STROPOV NA JEDNOTLIVÝCH A DVOJSTRANNÝCH LOŽISKÁCH STAVEBNEJ NIDA C100 - POŽIARNA ODOLNOSŤ VYŠŠIA

TECHNICKÉ PARAMETRE

Typ systému Nida Strop	Konštrukcia roštu				Opláštenie sadrokartónom				Izolačný materiál (minerálna vlna)		Minimalna Hrúbka zabudowy	Hmotnosť výstavby 1 m²	Trieda požiarnej odolnosti (a → b) [1)2)]	Maximálne rozpätie stropnej výstavby [2)]	Špeciálny systém
	Typ nosného profilu Nida	Typ okrajového nosného profilu Nida	Typ okrajového konštrukčného profilu Nida	Maximálny rozstup nosných profilov Nida C100	Z vrchu		Odspodu								
				[mm]	Nida	Hrúbka	Nida	Hrúbka	Hrúbka [mm]	Hustota [kg/m³]	[mm]	kg	[min]	[mm]	
C100/U100/ PD/500/30-30/Ogień+ [4)]	C100	U100	U100	500	Ogień Plus	2x15,0	Ogień Plus	2x15,0	2x50	30	185	68,0	EI180	1670	-
C100/U100/ PD/500/30-30/Twarda	C100	U100	U100	500	Twarda	2x15,0	Twarda	2x15,0	2x50	30	185	77,0	EI180	1560	●
C100/U100/ PD/500/30-30/Hydro	C100	U100	U100	500	Hydro	2x15,0	Hydro	2x15,0	2x50	30	185	68,0	EI180	1670	●
CC100/U100/ PD/500/30-30/Ogień+ [4)]	2xC100	U100	U100	500	Ogień Plus	2x15,0	Ogień Plus	2x15,0	2x50	30	185	71,0	EI180	2130	-
CC100/U100/ PD/500/30-30/Twarda	2xC100	U100	U100	500	Twarda	2x15,0	Twarda	2x15,0	2x50	30	185	79,0	EI180	2000	●
CC100/U100/ PD/500/30-30/Hydro	2xC100	U100	U100	500	Hydro	2x15,0	Hydro	2x15,0	2x50	30	185	71,0	EI180	2130	●

[1)] Požiarna klasifikácia LBO-458-K/20.
[2)] Vysvetlenie symbolov: (a → b) - požiarna odolnosť pri vystavení ohňu z hornej časti stropu.
[3)] Technické posudky ITB 1060/12/R33NK.
[4)] Použitie systému v prostredí s periodicky zvýšenou relatívnou vlhkosťou vzduchu až do 85% (do 10 hodín denne), napr. V kúpeľniach, kuchyniach atď., Je možné výmenou opláštenia Nida Ogień Plus doskami s min. Typ DFH2, napríklad Nida Woda Ogień Plus.

SPOTREBA MATERIÁLOV NA 1 M² STROPNEJ VÝSTAVBY V SYSTÉME NIDA STROP

Názov materiálu	J.m.	Typ systému Nida Strop					
		C100/U100/ PD/500/30-30/ Ogień+	C100/U100/ PD/500/30-30/ Twarda	C100/U100/ PD/500/30-30/ Hydro	CC100/U100/ PD/500/30-30/ Ogień+	CC100/U100/ PD/500/30-30/ Twarda	CC100/U100/ PD/500/30-30/ Hydro
		Spotreba materiálu na 1 m²					
Doska Nida Ogień Plus 15,0 mm	m²	4,5	-	-	4,5	-	-
Doska Nida Twarda 15,0 mm	m²	-	4,5	-	-	4,5	-
Doska Nida Hydro 15,0 mm	m²	-	-	4,5	-	-	4,5
Profil Nida C100	bm	2,2	2,2	2,2	4,4	4,4	4,4
Profil Nida U100	bm	0,75	0,75	0,75	0,75	0,75	0,75
Nity	ks.	2,8	2,8	2,8	5,6	5,6	5,6
Oceľový kotviaci prvok (typ podľa hmotnosti výstavby) [5)]	ks.	1,7	1,7	1,7	1,7	1,7	1,7
Samorezná skrutka 4,2x13 mm do plechu 1 mm FLAT HEAD®	ks.	-	-	-	8,3	8,3	8,3
Rýchloskrutky Nida 3,5x25 mm	ks.	18,0	-	-	18,0	-	-
Rýchloskrutky Nida 3,5x45 mm	ks.	18,0	-	-	18,0	-	-
Rýchloskrutky Nida Twarda 4,2x38 mm	ks.	-	18,0	-	-	18,0	-
Rýchloskrutky Nida Twarda 4,2x55 mm	ks.	-	18,0	-	-	18,0	-
Rýchloskrutky Nida Hydro C5 3,5x25 mm	ks.	-	-	18,0	-	-	18,0
Rýchloskrutky Nida Hydro C5 3,5x41 mm	ks.	-	-	18,0	-	-	18,0
Výstužná páska Nida	bm	1,4	1,4	1,4	1,4	1,4	1,4
Sadrový tmel Nida Start	kg	0,6	-	-	0,6	-	-
Sadrový tmel Nida Finish	kg	0,1	-	-	0,1	-	-
Hotová špachtľovacia hmota Nida Hydromix [6)]	kg	-	0,7	0,7	-	0,7	0,7
Minerálna vlna [7)]	m²	2,0	2,0	2,0	2,0	2,0	2,0

[5)] Typ a počet kotviacich prvkov zvoľte podľa schémy uvedenej v technickom posudku ITB Samonosné podhľady: ITB 1060/12/R33NK.
[6)] V prípade sadro-trieskových dosiek s vláknami Nida Twarda možno ako alternatívu použiť sadrový tmel Nida Max.
[7)] Horninová vlna s hrúbkou min. 2x50 mm a minimálna objemová hustota 30 kg/m³.
Normy spotreby nezahrňujú straty materiálu.

nida Strop

Trieda požiarnej odolnosti:	Maximálne rozpätie výstavby:	Minimálna výška zavesenia:	Hmotnosť 1 m² výstavby:	Číslo súvisiaceho dokladu:
EI60	4420 mm	155 mm	44,5-54,0 kg	EN13964:2014-05

Vyhlásenie o úžitkových vlastnostiach:
DoP/Ceiling System/0075/05.05.2020
DoP/Ceiling System/0076/05.05.2020

SYSTÉMY:

UAR100/U100/PD/500/15-15; UARUAR100/U100/PD/500/15-15

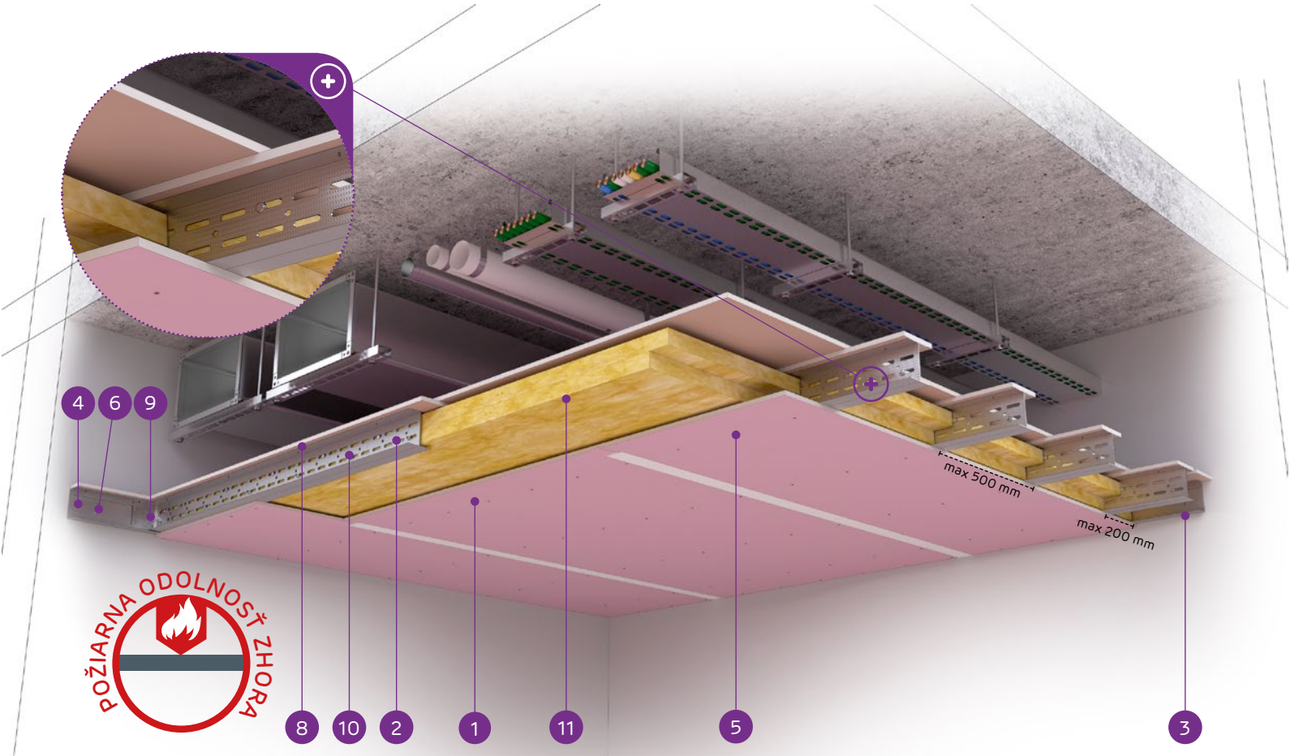

MATERIÁLY:

1. Sadrokartónová doska Nida Ogień Plus
2. Dvojitý nosný profil Nida UAR 100 (profily zoskrutkované spolu s pásmi pomocou samoreznýchskrutiek M8 typ FLAT HEAD® so zúbkovanou maticou)
3. Konštrukčný profil Nida U 100
4. Nosný profil Nida U 100
5. Rýchloskrutka Nida 3,5 x 25 mm
6. Oceľový kotviaci prvok s oceľovou podložkou
7. Nit
8. Spevňujúci pás zo sadrokartónovej dosky Nida Ogień Plus 15,0 mm
9. Uholník do profilu Nida UA
10. Skrutka M8 typ FLAT HEAD® so zúbkovanou maticou
11. Minerálna vlna

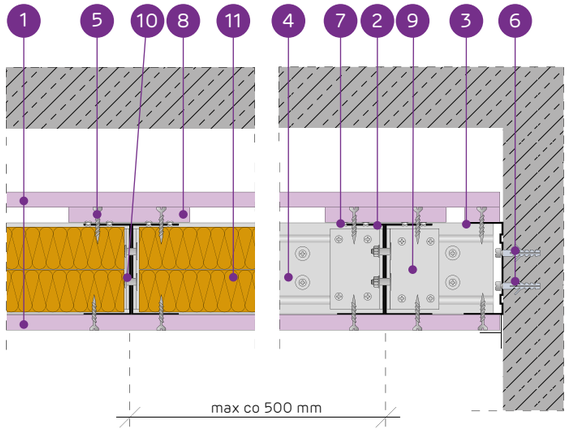

SYSTÉM SAMOSTATNÝCH PODPOROVÝCH STROPOV NA JEDNOTLIVÝCH A DVOJSTRANNÝCH LOŽISKÁCH NIDA UAR100 - POŽIARNA ODOLNOSŤ VYŠŠIA

TECHNICKÉ PARAMETRE

Typ systému Nida Strop	Konštrukcia roštu				Opláštenie sadrokartónom				Izolačný materiál (minerálna vlna)		Minimalna Hrúbka zabudowy	Hmotnosť výstavby 1 m²	Trieda požiarnej odolnosti (a → b) [1)2)]	Maximálne rozpätie stropnej výstavby [2)]	Špeciálny systém
					Z vrchu		Odspodu								
	Typ nosného profilu Nida	Typ okrajového nosného profilu Nida	Typ okrajového konštrukčného profilu Nida	Maximálny rozstup nosných profilov Nida C100	Nida	Hrúbka	Nida	Hrúbka	Hrúbka [mm]	Hustota [kg/m³]	[mm]	kg	[min]	[mm]	
UAR100/U100/PD/500/15-15/Ogień+ [4)]	UAR100	U100	U100	500	Ogień Plus	1x15,0	Ogień Plus	1x15,0	2x50	30	155	44,5	EI60	3940	-
UAR100/U100/PD/500/15-15/Twarda	UAR100	U100	U100	500	Twarda	1x15,0	Twarda	1x15,0	2x50	30	155	49,0	EI60	3730	●
UAR100/U100/PD/500/15-15/Hydro	UAR100	U100	U100	500	Hydro	1x15,0	Hydro	1x15,0	2x50	30	155	44,5	EI60	3940	●
UARUAR100/U100/PD/500/15-15/Ogień+ [4)]	2xUAR100	U100	U100	500	Ogień Plus	1x15,0	Ogień Plus	1x15,0	2x50	30	155	50,0	EI60	4420	-
UARUAR100/U100/PD/500/15-15/Twarda	2xUAR100	U100	U100	500	Twarda	1x15,0	Twarda	1x15,0	2x50	30	155	54,0	EI60	4420	●
UARUAR100/U100/PD/500/15-15/Hydro	2xUAR100	U100	U100	500	Hydro	1x15,0	Hydro	1x15,0	2x50	30	155	50,0	EI60	4420	●

[1)] Požiarna klasifikácia LBO-458-K/20.
[2)] Vysvetlenie symbolov: (a → b) - požiarna odolnosť pri vystavení ohňu z hornej časti stropu.
[3)] Technické posudky ITB 1060/12/R33NK.
[4)] Použitie systému v prostredí s periodicky zvýšenou relatívnou vlhkosťou vzduchu až do 85% (do 10 hodín denne), napr. V kúpeľniach, kuchyniach atď., Je možné výmenou opláštenia Nida Ogień Plus doskami s min. Typ DFH2, napríklad Nida Woda Ogień Plus.

SPOTREBA MATERIÁLOV NA 1 M² STROPNEJ VÝSTAVBY V SYSTÉME NIDA STROP

Názov materiálu	J.m.	Typ systému Nida Strop					
		UAR100/U100/PD/500/15-15/Ogień+	UAR100/U100/PD/500/15-15/Twarda	UAR100/U100/PD/500/15-15/Hydro	UARUAR100/U100/PD/500/15-15/Ogień+	UARUAR100/U100/PD/500/15-15/Twarda	UARUAR100/U100/PD/500/15-15/Hydro
		Spotreba materiálu na 1 m²					
Doska Nida Ogień Plus 15,0 mm	m²	2,5	-	-	2,5	-	-
Doska Nida Twarda 15,0 mm	m²	-	2,5	-	-	2,5	-
Doska Nida Hydro 15,0 mm	m²	-	-	2,5	-	-	2,5
Profil Nida UAR100	bm	2,2	2,2	2,2	4,4	4,4	4,4
Profil Nida U100	bm	0,75	0,75	0,75	0,75	0,75	0,75
Uholník Nida k profiluUAR100	ks.	1,5	1,5	1,5	3,0	3,0	3,0
Skrutka Nida M8 typ FLAT HEAD® so zúbkovanou maticou	ks.	3,0	3,0	3,0	11,3	11,3	11,3
Nity	ks.	2,8	2,8	2,8	5,6	5,6	5,6
Oceľový kotviaci prvok (typ podľa hmotnosti výstavby) [5)]	ks.	7,7	7,7	7,7	12,6	12,6	12,6
Rýchloskrutkay Nida 3,5x25 mm [6)]	ks.	30,0	-	-	30,0	-	-
Rýchloskrutkay Nida Twarda 4,2x38 mm [6)]	ks.	-	30,0	-	-	30,0	-
Rýchloskrutkay Nida Hydro C5 3,5x25 mm [6)]	ks.	-	-	30,0	-	-	30,0
Výstužná páska Nida	bm	1,4	1,4	1,4	1,4	1,4	1,4
Sadrový tmel Nida Start	kg	0,3	-	-	0,3	-	-
Sadrový tmel Nida Finish	kg	0,1	-	-	0,1	-	-
Hotová špachťovacia hmota Nida Hydromix [7)]	kg	-	0,4	0,4	-	0,4	0,4
Minerálna vlna [8)]	m²	2,0	2,0	2,0	2,0	2,0	2,0

[5)] Typ a počet kotviacich prvkov zvoľte podľa schémy uvedenej v technickom posudku ITB Samonosné podhľady: ITB 1060/12/R33NK.
[6)] Na plech sa odporúča používať skrutky 2 mm.
[7)] V prípade sadro-trieskových dosiek s vláknami Nida Twarda možno ako alternatívu použiť sadrový tmel Nida Max
[8)] Horninová vlna s hrúbkou min. 2x50 mm a minimálna objemová hustota 30 kg/m³.
Normy spotreby nezahrňujú straty materiálu.

nida Strop

Trieda požiarnej odolnosti:	Maximálne rozpätie výstavby:	Minimálna výška zavesenia:	Hmotnosť 1 m² výstavby:	Číslo súvisiaceho dokladu:
EI60	4840 mm	170 mm	58,0-70,0 kg	EN13964:2014-05

Vyhlásenie o úžitkových vlastnostiach:
DoP/Ceiling System/0077/05.05.2020
DoP/Ceiling System/0078/05.05.2020

SYSTÉMY:

UAR100/U100/PD/500/15-30; UARUAR100/U100/PD/500/15-30

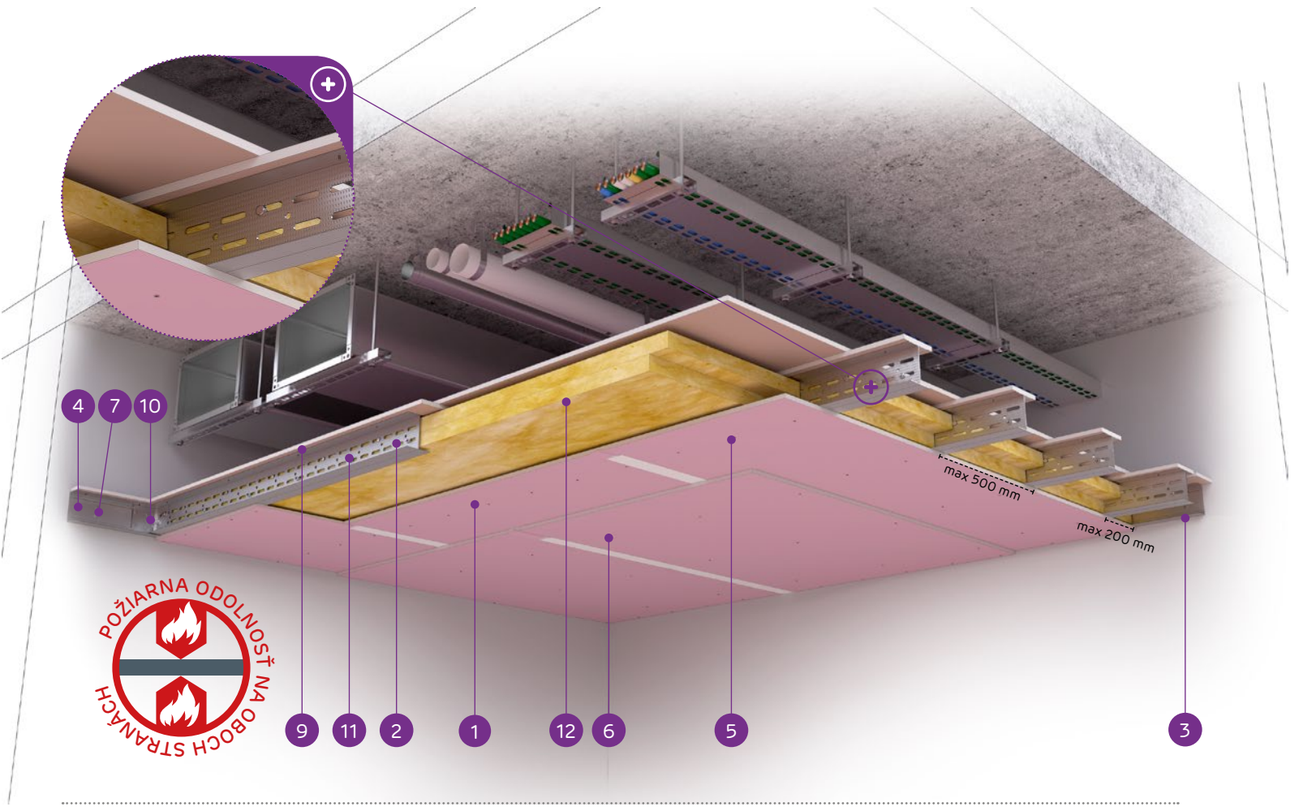

MATERIÁLY:

1. Sadrokartónová doska Nida Ogień Plus
2. Dvojitý nosný profil Nida UAR 100 (profily zoskrutkované spolu s pásmi pomocou samoreznych skrutiek M8 typ FLAT HEAD® so zúbkovanou maticou)
3. Konštrukčný profil Nida U 100
4. Nosný profil Nida U 100
5. Rýchloskrutka Nida 3,5 x 25 mm
6. Rýchloskrutka Nida 3,5 x 45 mm
7. Oceľový kotviaci prvok s oceľovou podložkou
8. Nit
9. Spevňujúci pás zo sadrokartónovej dosky Nida Ogień Plus 15,0 mm
10. Uholník do profilu Nida UA
11. Skrutka M8 typ FLAT HEAD® so zúbkovanou maticou
12. Minerálna vlna

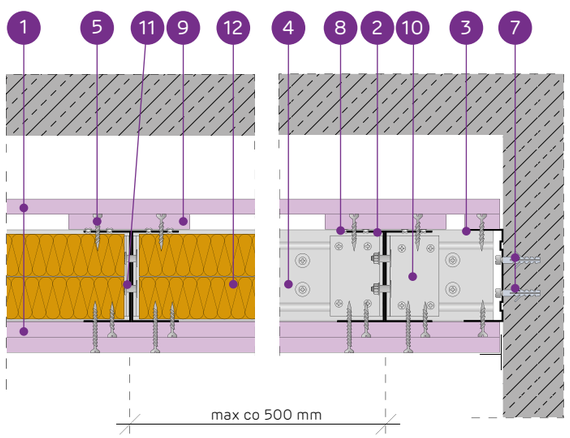

SYSTÉM SAMOSTATNÝCH PODPOROVÝCH STROPOV NA JEDNOTLIVÝCH A DVOJSTRANNÝCH LOŽISKÁCH NIDA UAR100 - DVOJITÁ ODOLNOSŤ POŽIARU

TECHNICKÉ PARAMETRE

Typ systému Nida Strop	Konštrukcia roštu				Opláštenie sadrokartónom				Izolačný materiál (minerálna vlna)		Minimalna Hrúbka zabudowy	Hmotnosť výstavby 1 m²	Trieda požiarnej odolnosti (a ↔ b) [1] [2]	Maximálne rozpätie stropnej výstavby [2]	Špeciálny systém
					Z vrchu		Odspodu								
	Typ nosného profilu Nida	Typ okrajového nosného profilu Nida	Typ okrajového konštrukčného profilu Nida	Maximálny rozstup nosných profilov Nida C100	Nida	Hrúbka	Nida	Hrúbka	Hrúbka [mm]	Hustota [kg/m³]	[mm]	kg	[min]	[mm]	
UAR100/U100/PD/500/15-30/Ogień+ [4]	UAR100	U100	U100	500	Ogień Plus	1x15,0	Ogień Plus	2x15,0	2x50	30	170	58,0	EI60	3580	-
UAR100/U100/PD/500/15-30/Twarda	UAR100	U100	U100	500	Twarda	1x15,0	Twarda	2x15,0	2x50	30	170	64,5	EI60	3440	●
UAR100/U100/PD/500/15-30/Hydro	UAR100	U100	U100	500	Hydro	1x15,0	Hydro	2x15,0	2x50	30	170	58,0	EI60	3580	●
UARUAR100/U100/PD/500/15-30/Ogień+ [4]	2xUAR100	U100	U100	500	Ogień Plus	1x15,0	Ogień Plus	2x15,0	2x50	30	170	63,0	EI60	4840	-
UARUAR100/U100/PD/500/15-30/Twarda	2xUAR100	U100	U100	500	Twarda	1x15,0	Twarda	2x15,0	2x50	30	170	70,0	EI60	4660	●
UARUAR100/U100/PD/500/15-30/Hydro	2xUAR100	U100	U100	500	Hydro	1x15,0	Hydro	2x15,0	2x50	30	170	63,0	EI60	4840	●

[1] Požiarna klasifikácia LBO-458-K/20.
[2] Vysvetlenie symbolov: (a ↔ b) - požiarna odolnosť pri vystavení ohňu z oboch strán stropu.
[3] Technické posudky ITB 1060/12/R33NK.
[4] Použitie systému v prostredí s periodicky zvýšenou relatívnou vlhkosťou vzduchu až do 85% (do 10 hodín denne), napr. V kúpeľniach, kuchyniach atď., Je možné výmenou opláštenia Nida Ogień Plus doskami s min. Typ DFH2, napríklad Nida Woda Ogień Plus.

SPOTREBA MATERIÁLOV NA 1 M² STROPNEJ VÝSTAVBY V SYSTÉME NIDA STROP

Názov materiálu	J.m.	Typ systému Nida Strop					
		UAR100/U100/PD/500/15-30/Ogień+	UAR100/U100/PD/500/15-30/Twarda	UAR100/U100/PD/500/15-30/Hydro	UARUAR100/U100/PD/500/15-30/Ogień+	UARUAR100/U100/PD/500/15-30/Twarda	UARUAR100/U100/PD/500/15-30/Hydro
		Spotreba materiálu na 1 m²					
Doska Nida Ogień Plus 15,0 mm	m²	3,5	-	-	3,5	-	-
Doska Nida Twarda 15,0 mm	m²	-	3,5	-	-	3,5	-
Doska Nida Hydro 15,0 mm	m²	-	-	3,5	-	-	3,5
Profil Nida UAR100	bm	2,2	2,2	2,2	4,4	4,4	4,4
Profil Nida U100	bm	0,75	0,75	0,75	0,75	0,75	0,75
Uholník Nida k profiluUAR100	ks.	1,5	1,5	1,5	3,0	3,0	3,0
Skrutka Nida M8 typ FLAT HEAD® so zúbkovanou maticou	ks.	3,0	3,0	3,0	11,3	11,3	11,3
Nity	ks.	2,8	2,8	2,8	5,6	5,6	5,6
Oceľový kotviaci prvok (typ podľa hmotnosti výstavby) [5]	ks.	7,7	7,7	7,7	12,6	12,6	12,6
Rýchloskrutky Nida 3,5x25 mm [6]	ks.	18,0	-	-	18,0	-	-
Rýchloskrutky Nida 3,5x45 mm [6]	ks.	18,0	-	-	18,0	-	-
Rýchloskrutky Nida Twarda 4,2x38 mm [6]	ks.	-	18,0	-	-	18,0	-
Rýchloskrutky Nida Twarda 4,2x55 mm [6]	ks.	-	18,0	-	-	18,0	-
Rýchloskrutky Nida Hydro C5 3,5x25 mm [6]	ks.	-	-	18,0	-	-	18,0
Rýchloskrutky Nida Hydro C5 3,5x41 mm [6]	ks.	-	-	18,0	-	-	18,0
Výstužná páska Nida	bm	1,4	1,4	1,4	1,4	1,4	1,4
Sadrový tmel Nida Start	kg	0,6	-	-	0,6	-	-
Sadrový tmel Nida Finish	kg	0,1	-	-	0,1	-	-
Hotová špachtľovacia hmota Nida Hydromix [7]	kg	-	0,7	0,7	-	0,7	0,7
Minerálna vlna [8]	m²	2,0	2,0	2,0	2,0	2,0	2,0

[5] Typ a počet kotviacich prvkov zvoľte podľa schémy uvedenej v technickom posudku ITB Samonosné podhľady: ITB 1060/12/R33NK.
[6] Na plech sa odporúča používať skrutky 2 mm.
[7] V prípade sadro-trieskových dosiek s vláknami Nida Twarda možno ako alternatívu použiť sadrový tmel Nida Max
[8] Horninová vlna s hrúbkou min. 2x50 mm a minimálna objemová hustota 30 kg/m³.
Normy spotreby nezahrňujú straty materiálu.

Nida Strop

Trieda požiarnej odolnosti:	Maximálne rozpätie výstavby:	Minimálna výška zavesenia:	Hmotnosť 1 m² výstavby:	Číslo súvisiaceho dokladu:
EI120	4840 mm	170 mm	58,0-70,0 kg	EN13964:2014-05

Vyhlásenie o úžitkových vlastnostiach:
DoP/Ceiling System/0075/05.05.2020
DoP/Ceiling System/0076/05.05.2020

SYSTÉMY:

UAR100/U100/PD/500/15-30; UARUAR100/U100/PD/500/15-30

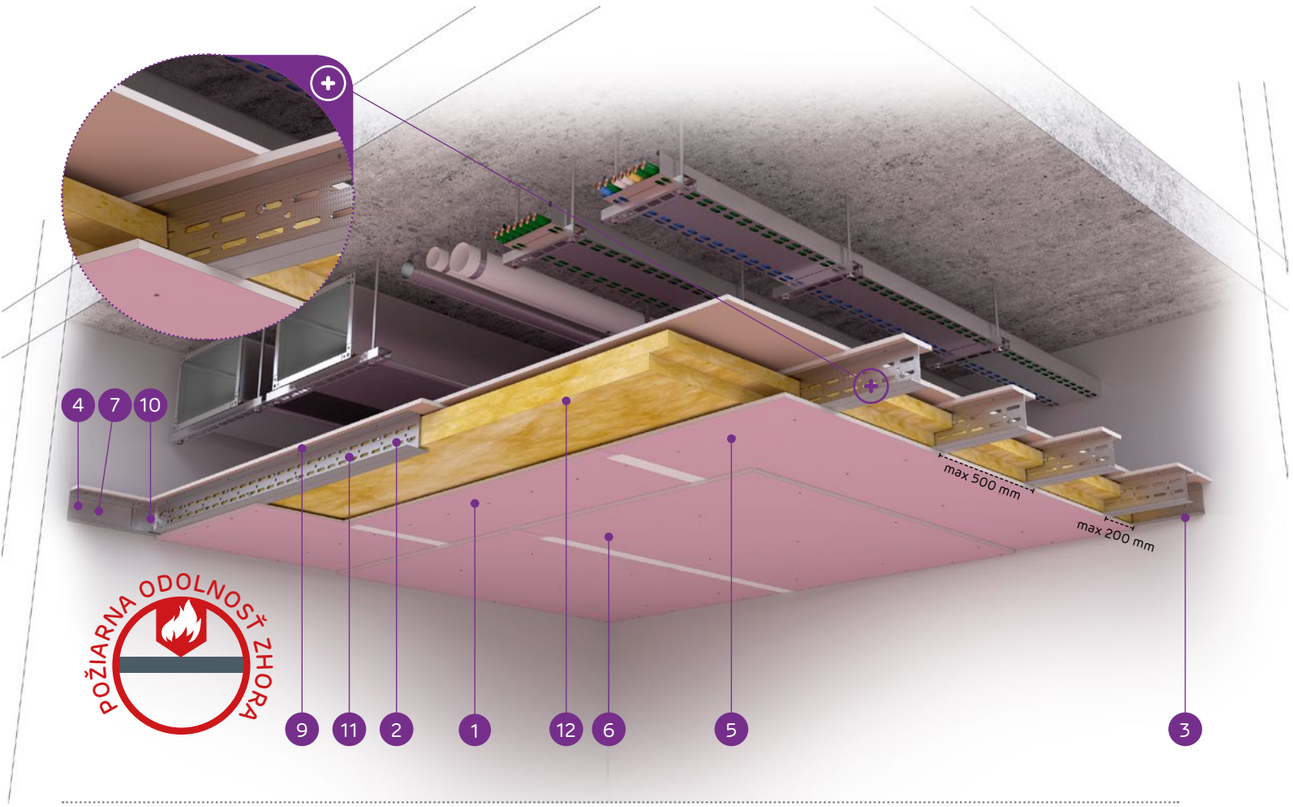

MATERIÁLY:

1. Sadrokartónová doska Nida Ogień Plus
2. Dvojitý nosný profil Nida UAR 100 (profily zoskrutkované spolu s pásmi pomocou samoreznýchskrutiek M8 typ FLAT HEAD® so zúbkovanou maticou)
3. Konštrukčný profil Nida U 100
4. Nosný profil Nida U 100
5. Rýchloskrutka Nida 3,5 x 25 mm
6. Rýchloskrutka Nida 3,5 x 45 mm
7. Oceľový kotviaci prvok s oceľovou podložkou
8. Nit
9. Spevňujúci pás zo sadrokartónovej dosky Nida Ogień Plus 15,0 mm
10. Uholník do profilu Nida UA
11. Skrutka M8 typ FLAT HEAD® so zúbkovanou maticou
12. Minerálna vlna

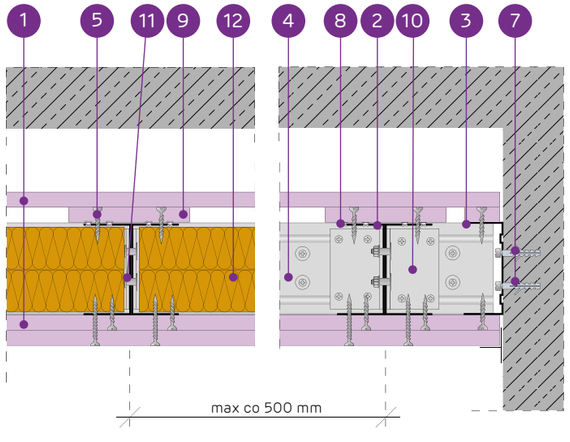

SYSTÉM SAMOSTATNÝCH PODPOROVÝCH STROPOV NA JEDNOTLIVÝCH A DVOJSTRANNÝCH LOŽISKÁCH NIDA UAR100 - POŽIARNA ODOLNOSŤ VYŠŠIA

TECHNICKÉ PARAMETRE

Typ systému Nida Strop	Konštrukcia roštu				Opláštenie sadrokartónom				Izolačný materiál (minerálna vlna)		Minimalna Hrúbka zabudowy	Hmotnosť výstavby 1 m²	Trieda požiarnej odolnosti (a → b) [1)2)]	Maximálne rozpätie stropnej výstavby [2)]	Špeciálny systém
					Z vrchu		Odspodu								
	Typ nosného profilu Nida	Typ okrajového nosného profilu Nida	Typ okrajového konštrukčného profilu Nida	Maximálny rozstup nosných profilov Nida C100	Nida	Hrúbka	Nida	Hrúbka	Hrúbka [mm]	Hustota [kg/m³]	[mm]	kg	[min]	[mm]	
UAR100/U100/PD/500/15-30/Ogień+ [4)]	UAR100	U100	U100	500	Ogień Plus	1x15,0	Ogień Plus	2x15,0	2x50	30	170	58,0	EI120	3580	-
UAR100/U100/PD/500/15-30/Twarda	UAR100	U100	U100	500	Twarda	1x15,0	Twarda	2x15,0	2x50	30	170	64,5	EI120	3440	●
UAR100/U100/PD/500/15-30/Hydro	UAR100	U100	U100	500	Hydro	1x15,0	Hydro	2x15,0	2x50	30	170	58,0	EI120	3580	●
UARUAR100/U100/PD/500/15-30/Ogień+ [4)]	2xUAR100	U100	U100	500	Ogień Plus	1x15,0	Ogień Plus	2x15,0	2x50	30	170	63,0	EI120	4840	-
UARUAR100/U100/PD/500/15-30/Twarda	2xUAR100	U100	U100	500	Twarda	1x15,0	Twarda	2x15,0	2x50	30	170	70,0	EI120	4660	●
UARUAR100/U100/PD/500/15-30/Hydro	2xUAR100	U100	U100	500	Hydro	1x15,0	Hydro	2x15,0	2x50	30	170	63,0	EI120	4840	●

[1)] Požiarna klasifikácia LBO-458-K/20.
[2)] Vysvetlenie symbolov: (a → b) - požiarna odolnosť pri vystavení ohňu z hornej časti stropu.
[3)] Technické posudky ITB 1060/12/R33NK.
[4)] Použitie systému v prostredí s periodicky zvýšenou relatívnou vlhkosťou vzduchu až do 85% (do 10 hodín denne), napr. V kúpeľniach, kuchyniach atď., Je možné výmenou opláštenia Nida Ogień Plus doskami s min. Typ DFH2, napríklad Nida Woda Ogień Plus.

SPOTREBA MATERIÁLOV NA 1 M² STROPNEJ VÝSTAVBY V SYSTÉME NIDA STROP

Názov materiálu	J.m.	Typ systému Nida Strop					
		UAR100/U100/PD/500/15-30/Ogień+	UAR100/U100/PD/500/15-30/Twarda	UAR100/U100/PD/500/15-30/Hydro	UARUAR100/U100/PD/500/15-30/Ogień+	UARUAR100/U100/PD/500/15-30/Twarda	UARUAR100/U100/PD/500/15-30/Hydro
		Spotreba materiálu na 1 m²					
Doska Nida Ogień Plus 15,0 mm	m²	3,5	-	-	3,5	-	-
Doska Nida Twarda 15,0 mm	m²	-	3,5	-	-	3,5	-
Doska Nida Hydro 15,0 mm	m²	-	-	3,5	-	-	3,5
Profil Nida UAR100	bm	2,2	2,2	2,2	4,4	4,4	4,4
Profil Nida U100	bm	0,75	0,75	0,75	0,75	0,75	0,75
Uholník Nida k profiluUAR100	ks.	1,5	1,5	1,5	3,0	3,0	3,0
Skrutka Nida M8 typ FLAT HEAD® so zúbkovanou maticou	ks.	3,0	3,0	3,0	11,3	11,3	11,3
Nity	ks.	2,8	2,8	2,8	5,6	5,6	5,6
Oceľový kotviaci prvok (typ podľa hmotnosti výstavby) [5)]	ks.	7,7	7,7	7,7	12,6	12,6	12,6
Rýchloskrutkay Nida 3,5x25 mm [6)]	ks.	18,0	-	-	18,0	-	-
Rýchloskrutkay Nida 3,5x45 mm [6)]	ks.	18,0	-	-	18,0	-	-
Rýchloskrutkay Nida Twarda 4,2x38 mm [6)]	ks.	-	18,0	-	-	18,0	-
Rýchloskrutkay Nida Twarda 4,2x55 mm [6)]	ks.	-	18,0	-	-	18,0	-
Rýchloskrutkay Nida Hydro C5 3,5x25 mm [6)]	ks.	-	-	18,0	-	-	18,0
Rýchloskrutkay Nida Hydro C5 3,5x41 mm [6)]	ks.	-	-	18,0	-	-	18,0
Výstužná páska Nida	bm	1,4	1,4	1,4	1,4	1,4	1,4
Sadrový tmel Nida Start	kg	0,6	-	-	0,6	-	-
Sadrový tmel Nida Finish	kg	0,1	-	-	0,1	-	-
Hotová špachtľovacia hmota Nida Hydromix [7)]	kg	-	0,7	0,7	-	0,7	0,7
Minerálna vlna [8)]	m²	2,0	2,0	2,0	2,0	2,0	2,0

[5)] Typ a počet kotviacich prvkov zvoľte podľa schémy uvedenej v technickom posudku ITB Samonosné podhľady: ITB 1060/12/R33NK.
[6)] Na plech sa odporúča používať skrutky 2 mm.
[7)] V prípade sadro-trieskových dosiek s vláknami Nida Twarda možno ako alternatívu použiť sadrový tmel Nida Max
[8)] Horninová vlna s hrúbkou min. 2x50 mm a minimálna objemová hustota 30 kg/m³.
Normy spotreby nezahŕňajú straty materiálu.

Nida Strop

Trieda požiarnej odolnosti:	Maximálne rozpätie výstavby:	Minimálna výška zavesenia:	Hmotnosť 1 m² výstavby:	Číslo súvisiaceho dokladu:
EI120	4360 mm	210 mm	92,0-111,0 kg	EN13964:2014-05

Vyhlásenie o úžitkových vlastnostiach:
DoP/Ceiling System/0077/05.05.2020
DoP/Ceiling System/0078/05.05.2020

SYSTÉMY:

UAR100/U100/PD/500/30-55; UARUAR100/U100/PD/500/30-55

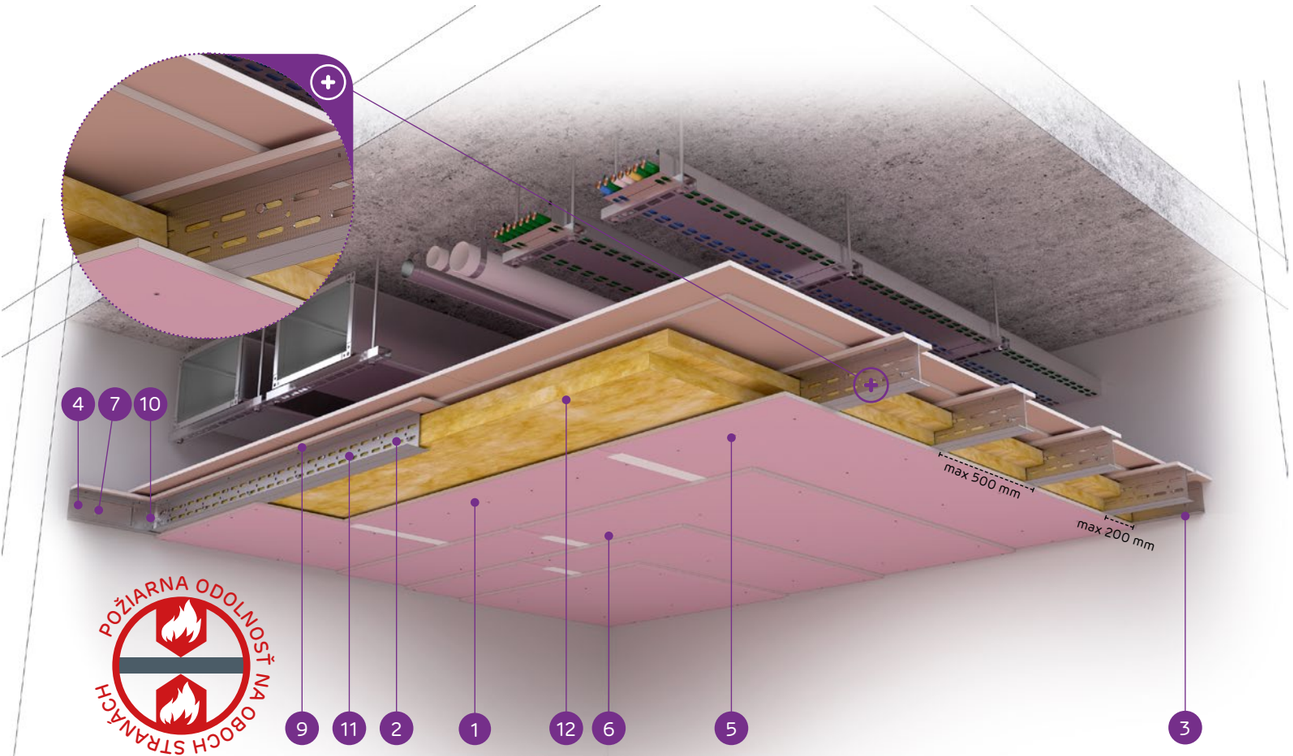

MATERIÁLY:

1. Sadrokartónová doska Nida Ogień Plus
2. Dvojitý nosný profil Nida UAR 100 (profily zoskrutkované spolu s pásmi pomocou samorezných skrutiek M8 typ FLAT HEAD® so zúbkovanou maticou)
3. Konštrukčný profil Nida U 100
4. Nosný profil Nida U 100
5. Rýchloskrutka Nida 3,5 x 25 mm
6. Rýchloskrutka Nida 3,5 x 45 mm
7. Oceľový kotviaci prvok s oceľovou podložkou
8. Nit
9. Spevňujúci pás zo sadrokartónovej dosky Nida Ogień Plus 15,0 mm
10. Uholník do profilu Nida UA
11. Skrutka M8 typ FLAT HEAD® so zúbkovanou maticou
12. Minerálna vlna

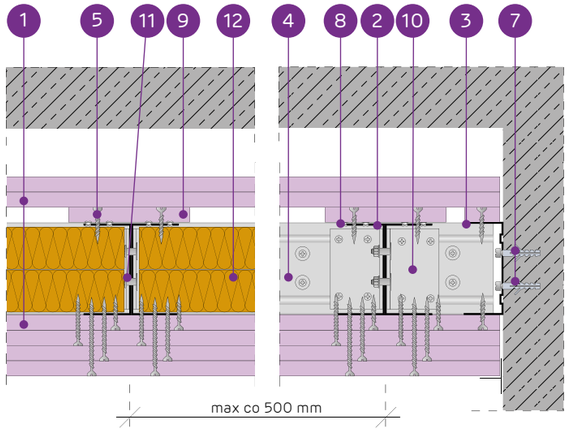

SYSTÉM SAMOSTATNÝCH PODPOROVÝCH STROPOV NA JEDNOTLIVÝCH A DVOJSTRANNÝCH LOŽISKÁCH NIDA UAR100 - DVOJITÁ ODOLNOSŤ POŽIARU

TECHNICKÉ PARAMETRE

Typ systému Nida Strop	Konštrukcia roštu				Opláštenie sadrokartónom				Izolačný materiál (minerálna vlna)		Minimalna Hrúbka zabudowy	Hmotnosť výstavby 1 m²	Trieda požiarnej odolnosti (a ↔ b) [1] [2]	Maximálne rozpätie stropnej výstavby [2]	Špeciálny systém
					Z vrchu		Odspodu								
	Typ nosného profilu Nida	Typ okrajového nosného profilu Nida	Typ okrajového konštrukčného profilu Nida	Maximálny rozstup nosných profilov Nida C100	Nida	Hrúbka	Nida	Hrúbka	Hrúbka [mm]	Hustota [kg/m³]	[mm]	kg	[min]	[mm]	
UAR100/U100/PD/500/30-55/Ogień+ [4]	UAR100	U100	U100	500	Ogień Plus	2x15,0	Ogień Plus	2x12,5 + 2x15,0	2x50	30	210	92,0	EI120	3100	-
UAR100/U100/PD/500/30-55/Twarda	UAR100	U100	U100	500	Twarda	2x15,0	Twarda	2x12,5 + 2x15,0	2x50	30	210	106,0	EI120	3100	●
UAR100/U100/PD/500/30-55/Hydro	UAR100	U100	U100	500	Hydro	2x15,0	Hydro	2x12,5 + 2x15,0	2x50	30	210	93,0	EI120	3100	●
UARUAR100/U100/PD/500/30-55/Ogień+ [4]	2xUAR100	U100	U100	500	Ogień Plus	2x15,0	Ogień Plus	2x12,5 + 2x15,0	2x50	30	210	97,0	EI120	4360	-
UARUAR100/U100/PD/500/30-55/Twarda	2xUAR100	U100	U100	500	Twarda	2x15,0	Twarda	2x12,5 + 2x15,0	2x50	30	210	111,0	EI120	4360	●
UARUAR100/U100/PD/500/30-55/Hydro	2xUAR100	U100	U100	500	Hydro	2x15,0	Hydro	2x12,5 + 2x15,0	2x50	30	210	98,5	EI120	4360	●

[1] Požiarna klasifikácia LBO-458-K/20.
[2] Vysvetlenie symbolov: (a ↔ b) - požiarna odolnosť pri vystavení ohňu z oboch strán stropu.
[3] Technické posudky ITB 1060/12/R33NK.
[4] Použitie systému v prostredí s periodicky zvýšenou relatívnou vlhkosťou vzduchu až do 85% (do 10 hodín denne), napr. V kúpeľniach, kuchyniach atď., Je možné výmenou opláštenia Nida Ogień Plus doskami s min. Typ DFH2, napríklad Nida Woda Ogień Plus.

SPOTREBA MATERIÁLOV NA 1 M² STROPNEJ VÝSTAVBY V SYSTÉME NIDA STROP

Názov materiálu	J.m.	Typ systému Nida Strop					
		UAR100/U100/PD/500/30-55/Ogień+	UAR100/U100/PD/500/30-55/Twarda	UAR100/U100/PD/500/30-55/Hydro	UARUAR100/U100/PD/500/30-55/Ogień+	UARUAR100/U100/PD/500/30-55/Twarda	UARUAR100/U100/PD/500/30-55/Hydro
		Spotreba materiálu na 1 m²					
Doska Nida Ogień Plus 12,5 mm	m²	2,0	-	-	2,0	-	-
Doska Nida Twarda 12,5 mm	m²	-	2,0	-	-	2,0	-
Doska Nida Hydro 12,5 mm	m²	-	-	2,0	-	-	2,0
Doska Nida Ogień Plus 15,0 mm	m²	4,5	-	-	4,5	-	-
Doska Nida Twarda 15,0 mm	m²	-	4,5	-	-	4,5	-
Doska Nida Hydro 15,0 mm	m²	-	-	4,5	-	-	4,5
Profil Nida UAR100	bm	2,2	2,2	2,2	4,4	4,4	4,4
Profil Nida U100	bm	0,75	0,75	0,75	0,75	0,75	0,75
Uholník Nida k profiluUAR100	ks.	1,5	1,5	1,5	3,0	3,0	3,0
Skrutka Nida M8 typ FLAT HEAD® so zúbkovanou maticou	ks.	3,0	3,0	3,0	11,3	11,3	11,3
Nity	ks.	2,8	2,8	2,8	5,6	5,6	5,6
Oceľový kotviaci prvok (typ podľa hmotnosti výstavby) [5]	ks.	7,7	7,7	7,7	12,6	12,6	12,6
Rýchloskrutkay Nida 3,5x25 mm [6]	ks.	18,0	-	-	18,0	-	-
Rýchloskrutkay Nida 3,5x35 mm [6]	ks.	-	-	-	-	-	-
Rýchloskrutkay Nida 3,5x45 mm [6]	ks.	6,0	-	-	6,0	-	-
Rýchloskrutkay Nida 3,5x55 mm [6]	ks.	6,0	-	-	6,0	-	-
Rýchloskrutkay Nida 4,2x70 mm [6]	ks.	18,0	-	-	18,0	-	-
Rýchloskrutkay Nida Twarda 4,2x38 mm [6]	ks.	-	18,0	-	-	18,0	-
Rýchloskrutkay Nida Twarda 4,2x55 mm [6]	ks.	-	12,0	-	-	12,0	-
Rýchloskrutkay Nida Twarda 4,2x70 mm [6]	ks.	-	18,0	-	-	18,0	-
Rýchloskrutkay Nida Hydro C5 3,5x25 mm [6]	ks.	-	-	18,0	-	-	18,0
Rýchloskrutkay Nida Hydro C5 3,5x41 mm [6]	ks.	-	-	6,0	-	-	6,0
Rýchloskrutkay Nida Hydro C5 3,5x55 mm [6]	ks.	-	-	6,0	-	-	6,0
Rýchloskrutkay Nida Hydro C5 4,2x70 mm [6]	ks.	-	-	18,0	-	-	18,0
Výstužná páska Nida	bm	1,4	1,4	1,4	1,4	1,4	1,4
Sadrový tmel Nida Start	kg	1,2	-	-	1,2	-	-
Sadrový tmel Nida Finish	kg	0,1	-	-	0,1	-	-
Hotová špachtľovacia hmota Nida Hydromix [7]	kg	-	1,3	1,3	-	1,3	1,3
Minerálna vlna [8]	m²	2,0	2,0	2,0	2,0	2,0	2,0

[5] Typ a počet kotviacich prvkov zvoľte podľa schémy uvedenej v technickom posudku ITB Samonosné podhľady: ITB 1060/12/R33NK.
[6] Na plech sa odporúča používať skrutky 2 mm.
[7] V prípade sadro-trieskových dosiek s vláknami Nida Twarda možno ako alternatívu použiť sadrový tmel Nida Max
[8] Horninová vlna s hrúbkou min. 2x50 mm a minimálna objemová hustota 30 kg/m³.
Normy spotreby nezahrňujú straty materiálu.

Nida Strop

Trieda požiarnej odolnosti:	Maximálne rozpätie výstavby:	Minimálna výška zavesenia:	Hmotnosť 1 m² výstavby:	Číslo súvisiaceho dokladu:
EI180	4360 mm	185 mm	72,0-85,0 kg	EN13964:2014-05

Vyhlásenie o úžitkových vlastnostiach:
DoP/Ceiling System/0075/05.05.2020
DoP/Ceiling System/0076/05.05.2020

SYSTÉMY:

UAR100/U100/PD/500/30-30; UARUAR100/U100/PD/500/30-30

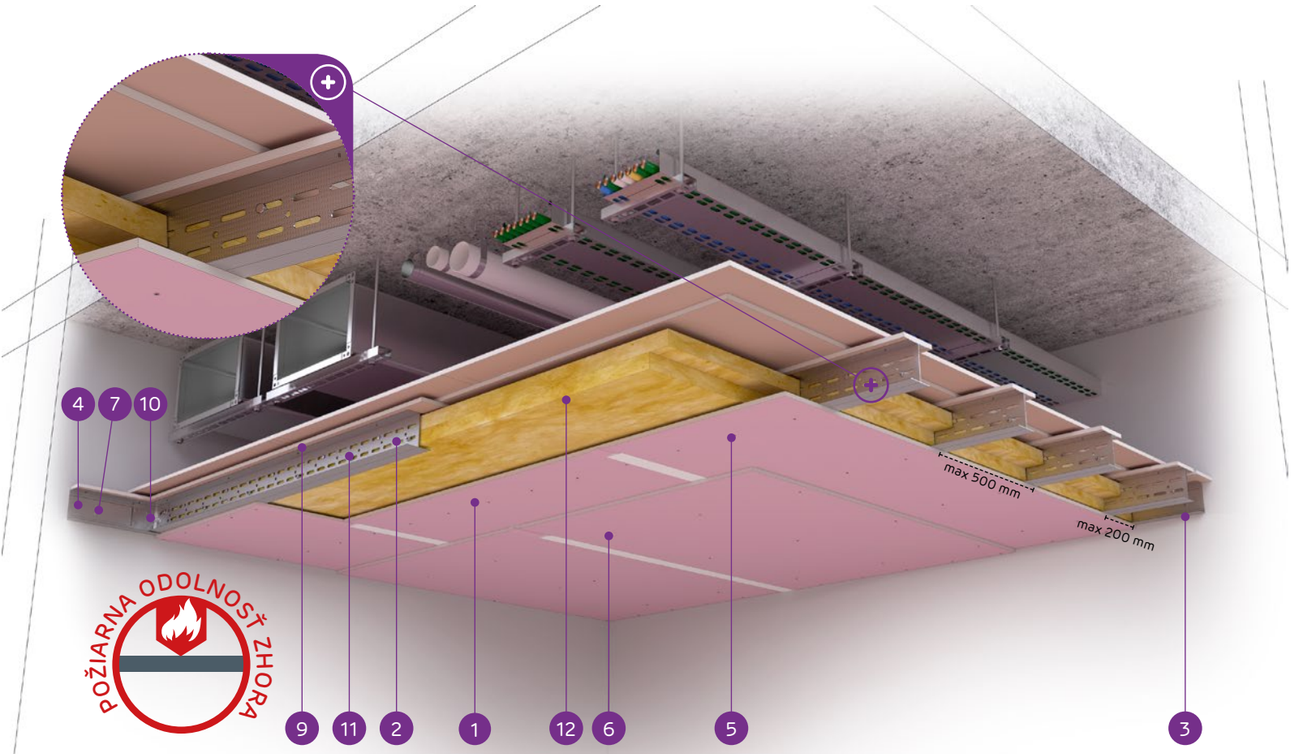

MATERIÁLY:

1. Sadrokartónová doska Nida Ogień Plus
2. Dvojitý nosný profil Nida UAR 100 (profily zoskrutkované spolu s pásmi pomocou samorezných skrutiek M8 typ FLAT HEAD® so zúbkovanou maticou)
3. Konštrukčný profil Nida U 100
4. Nosný profil Nida U 100
5. Rýchloskrutka Nida 3,5 x 25 mm
6. Rýchloskrutka Nida 3,5 x 45 mm
7. Oceľový kotviaci prvok s oceľovou podložkou
8. Nit
9. Spevňujúci pás zo sadrokartónovej dosky Nida Ogień Plus 15,0 mm
10. Uholník do profilu Nida UA
11. Skrutka M8 typ FLAT HEAD® so zúbkovanou maticou
12. Minerálna vlna

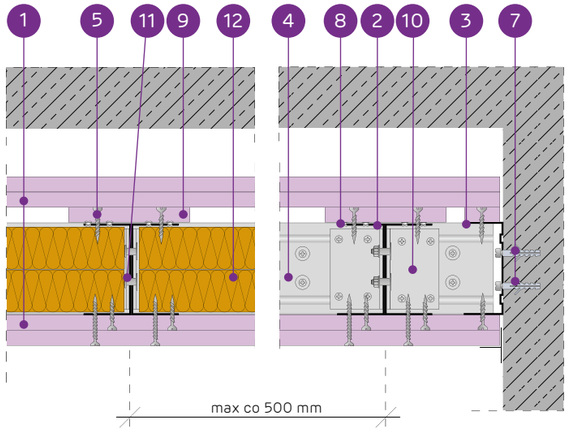

SYSTÉM SAMOSTATNÝCH PODPOROVÝCH STROPOV NA JEDNOTLIVÝCH A DVOJSTRANNÝCH LOŽISKÁCH NIDA UAR100 - POŽIARNA ODOLNOSŤ VYŠŠIA

TECHNICKÉ PARAMETRE

Typ systému Nida Strop	Konštrukcia roštu				Opláštenie sadrokartónom				Izolačný materiál (minerálna vlna)		Minimalna Hrúbka zabudowy	Hmotnosť výstavby 1 m²	Trieda požiarnej odolnosti (a → b) [1) 2)]	Maximálne rozpätie stropnej výstavby [2)]	Špeciálny systém
					Z vrchu		Odspodu								
	Typ nosného profilu Nida	Typ okrajo-vého nosného profilu Nida	Typ okrajo-vého konštru-kčného profilu Nida	Maximálny rozstup nosných profilov Nida C100	Nida	Hrúbka	Nida	Hrúbka	Hrúbka [mm]	Hustota [kg/m³]	[mm]	kg	[min]	[mm]	
UAR100/U100/ PD/500/30-30/Ogień+	UAR100	U100	U100	500	Ogień Plus	2x15,0	Ogień Plus	2x15,0	2x50	30	185	72,0	EI180	3200	-
UAR100/U100/ PD/500/30-30/Twarda	UAR100	U100	U100	500	Twarda	2x15,0	Twarda	2x15,0	2x50	30	185	80,0	EI180	3100	●
UAR100/U100/ PD/500/30-30/Hydro	UAR100	U100	U100	500	Hydro	2x15,0	Hydro	2x15,0	2x50	30	185	72,0	EI180	3200	●
UARUAR100/U100/ PD/500/30-30/Ogień+ [4)]	2xUAR100	U100	U100	500	Ogień Plus	2x15,0	Ogień Plus	2x15,0	2x50	30	185	77,0	EI180	4360	-
UARUAR100/U100/ PD/500/30-30/Twarda	2xUAR100	U100	U100	500	Twarda	2x15,0	Twarda	2x15,0	2x50	30	185	85,0	EI180	4360	●
UARUAR100/U100/ PD/500/30-30/Hydro	2xUAR100	U100	U100	500	Hydro	2x15,0	Hydro	2x15,0	2x50	30	185	77,0	EI180	4360	●

[1)] Požiarna klasifikácia LBO-458-K/20.
[2)] Vysvetlenie symbolov: (a → b) - požiarna odolnosť pri vystavení ohňu z hornej časti stropu.
[3)] Technické posudky ITB 1060/12/R33NK.
[4)] Použitie systému v prostredí s periodicky zvýšenou relatívnou vlhkosťou vzduchu až do 85% (do 10 hodín denne), napr. V kúpeľniach, kuchyniach atď., Je možné výmenou opláštenia Nida Ogień Plus doskami s min. Typ DFH2, napríklad Nida Woda Ogień Plus.

SPOTREBA MATERIÁLOV NA 1 M² STROPNEJ VÝSTAVBY V SYSTÉME NIDA STROP

Názov materiálu	J.m.	Typ systému Nida Strop					
		UAR100/U100/ PD/500/30-30/ Ogień+	UAR100/U100/ PD/500/30-30/ Twarda	UAR100/U100/ PD/500/30-30/ Hydro	UARUAR100/U100/ PD/500/30-30/ Ogień+	UARUAR100/U100/ PD/500/30-30/ Twarda	UARUAR100/U100/ PD/500/30-30/ Hydro
		Spotreba materiálu na 1 m²					
Doska Nida Ogień Plus 15,0 mm	m²	4,5	-	-	4,5	-	-
Doska Nida Twarda 15,0 mm	m²	-	4,5	-	-	4,5	-
Doska Nida Hydro 15,0 mm	m²	-	-	4,5	-	-	4,5
Profil Nida UAR100	bm	2,2	2,2	2,2	4,4	4,4	4,4
Profil Nida U100	bm	0,75	0,75	0,75	0,75	0,75	0,75
Uholník Nida k profiluUAR100	ks.	1,5	1,5	1,5	3,0	3,0	3,0
Skrutka Nida M8 typ FLAT HEAD® so zúbkovanou maticou	ks.	3,0	3,0	3,0	11,3	11,3	11,3
Nity	ks.	2,8	2,8	2,8	5,6	5,6	5,6
Oceľový kotviaci prvok (typ podľa hmotnosti výstavby) [5)]	ks.	7,7	7,7	7,7	12,6	12,6	12,6
Rýchloskrutkay Nida 3,5x25 mm [6)]	ks.	18,0	-	-	18,0	-	-
Rýchloskrutkay Nida 3,5x45 mm [6)]	ks.	18,0	-	-	18,0	-	-
Rýchloskrutkay Nida Twarda 4,2x38 mm [6)]	ks.	-	18,0	-	-	18,0	-
Rýchloskrutkay Nida Twarda 4,2x55 mm [6)]	ks.	-	18,0	-	-	18,0	-
Rýchloskrutkay Nida Hydro C5 3,5x25 mm [6)]	ks.	-	-	18,0	-	-	18,0
Rýchloskrutkay Nida Hydro C5 3,5x41 mm [6)]	ks.	-	-	18,0	-	-	18,0
Výstužná páska Nida	bm	1,4	1,4	1,4	1,4	1,4	1,4
Sadrový tmel Nida Start	kg	0,6	-	-	0,6	-	-
Sadrový tmel Nida Finish	kg	0,1	-	-	0,1	-	-
Hotová špachtľovacia hmota Nida Hydromix [7)]	kg	-	0,7	0,7	-	0,7	0,7
Minerálna vlna [8)]	m²	2,0	2,0	2,0	2,0	2,0	2,0

[5)] Typ a počet kotviacich prvkov zvoľte podľa schémy uvedenej v technickom posudku ITB Samonosné podhľady: ITB 1060/12/R33NK.
[6)] Na plech sa odporúča používať skrutky 2 mm.
[7)] V prípade sadro-trieskových dosiek s vláknami Nida Twarda možno ako alternatívu použiť sadrový tmel Nida Max.
[8)] Horninová vlna s hrúbkou min. 2x50 mm a minimálna objemová hustota 30 kg/m³.
Normy spotreby nezahrňujú straty materiálu.

nida Strop

TABUĽKY PRE VOĽBU STAVBY NOSNEJ KONŠTRUKCIE PRE SYSTÉM NIDA STROP V ROZSAHU PRÍPUSTNÉHO ZAŤAŽENIA

SYSTÉM SAMONOSNÝCH PODHĽADOV NA NOSNEJ KONŠTRUKCII NIDA C

Typ systému samonosných podhľadov (bez závesov) Nida Strop	Počet vrstiev opláštenia [mm]	Celková hmotnosť systému samonosných podhľadov Nida Strop [kg/m²]														
		10	15	20	25	30	35	40	45	50	55	60	65	70	75	80
		Maximálne rozpätie samonosného podhľadu s plošnou zaťažou vrátane vlastnej tiaže [m]														
SAMONOSNÉ PODHĽADY NIDA STROP NA JEDNODUCHEJ NOSNEJ KONŠTRUKCII NIDA C, NIDA U PODĽA TECHNOLÓGIE SINIAT																
C50/U50/500	1x12,5	2,72	2,22	1,92	1,72	1,57	1,45	1,36	1,28	1,22	1,16	1,11	1,07	1,03	0,99	0,96
C50/U50/500	2x12,5	2,47	2,01	1,74	1,56	1,42	1,32	1,23	1,16	1,10	1,05	1,01	0,97	0,93	0,90	0,87
C75/U75/500	1x12,5	2,84	2,32	2,00	1,80	1,64	1,52	1,42	1,34	1,26	1,20	1,16	1,12	1,07	1,04	1,01
C75/U75/500	2x12,5	3,13	2,56	2,21	1,98	1,81	1,67	1,57	1,48	1,40	1,33	1,28	1,23	1,18	1,14	1,11
C100/U100/500	1x12,5	3,40	2,78	2,41	2,15	1,97	1,82	1,70	1,60	1,52	1,45	1,39	1,34	1,29	1,24	1,20
C100/U100/500	2x12,5	3,42	2,80	2,42	2,17	1,98	1,83	1,71	1,61	1,53	1,46	1,40	1,34	1,29	1,25	1,21
SAMONOSNÉ PODHĽADY NIDA STROP NA JEDNODUCHEJ NOSNEJ KONŠTRUKCII NIDA C, NIDA U SO SPEVŇUJÚCIM PÁSOM PODĽA TECHNOLÓGIE SINIAT																
C50/U50/PD/500	1x12,5	3,09	2,53	2,19	1,96	1,79	1,65	1,55	1,46	1,38	1,32	1,26	1,21	1,17	1,13	1,09
C50/U50/PD/500	2x12,5	3,19	2,61	2,26	2,03	1,85	1,71	1,60	1,51	1,42	1,36	1,30	1,25	1,21	1,17	1,13
C75/U75/PD/500	1x12,5	3,63	2,97	2,57	2,29	2,09	1,93	1,81	1,71	1,63	1,55	1,48	1,42	1,37	1,33	1,28
C75/U75/PD/500	2x12,5	3,75	3,06	2,65	2,37	2,16	2,00	1,87	1,77	1,68	1,60	1,53	1,47	1,42	1,37	1,32
C100/U100/PD/500	1x12,5	4,27	3,49	3,02	2,70	2,47	2,28	2,13	2,01	1,91	1,82	1,74	1,67	1,61	1,56	1,51
C100/U100/PD/500	2x12,5	4,41	3,60	3,12	2,79	2,55	2,36	2,20	2,08	1,97	1,88	1,80	1,73	1,67	1,61	1,56
SAMONOSNÉ PODHĽADY NIDA STROP NA DVOJITEJ NOSNEJ KONŠTRUKCII NIDA C, NIDA U PODĽA TECHNOLÓGIE SINIAT																
CC50/U50/500	1x12,5	3,52	2,87	2,49	2,22	2,03	1,88	1,76	1,66	1,57	1,50	1,44	1,38	1,33	1,28	1,24
CC50/U50/500	2x12,5	3,98	3,25	2,82	2,52	2,30	2,13	1,99	1,88	1,78	1,70	1,63	1,56	1,50	1,45	1,41
CC75/U75/500	1x12,5	4,51	3,69	3,19	2,86	2,61	2,41	2,26	2,13	2,02	1,92	1,84	1,77	1,71	1,65	1,60
CC75/U75/500	2x12,5	4,60	3,76	3,25	2,91	2,66	2,46	2,30	2,17	2,06	1,96	1,88	1,80	1,74	1,68	1,63
CC100/U100/500	1x12,5	5,23	4,27	3,70	3,31	3,02	2,80	2,61	2,47	2,34	2,23	2,13	2,05	1,98	1,91	1,85
CC100/U100/500	2x12,5	5,26	4,29	3,72	3,33	3,04	2,81	2,63	2,48	2,35	2,24	2,15	2,06	1,99	1,92	1,86
SAMONOSNÉ PODHĽADY NIDA STROP NA DVOJITEJ NOSNEJ KONŠTRUKCII NIDA C, NIDA U SO SPEVŇUJÚCIM PÁSOM PODĽA TECHNOLÓGIE SINIAT																
CC50/U50/PD/500	1x12,5	4,47	3,65	3,16	2,83	2,58	2,39	2,24	2,11	2,00	1,91	1,83	1,75	1,69	1,63	1,58
CC50/U50/PD/500	2x12,5	4,55	3,72	3,22	2,88	2,63	2,43	2,28	2,15	2,04	1,94	1,86	1,79	1,72	1,66	1,61
CC75/U75/PD/500	1x12,5	5,32	4,34	3,76	3,36	3,07	2,84	2,66	2,51	2,38	2,27	2,17	2,08	2,01	1,94	1,88
CC75/U75/PD/500	2x12,5	5,32	4,35	3,76	3,37	3,07	2,84	2,66	2,51	2,38	2,27	2,17	2,09	2,01	1,94	1,88
CC100/U100/PD/500	1x12,5	5,80	4,74	4,10	3,67	3,35	3,10	2,90	2,74	2,59	2,47	2,37	2,28	2,19	2,11	1,95
CC100/U100/PD/500	2x12,5	5,85	4,77	4,14	3,70	3,38	3,12	2,93	2,76	2,62	2,50	2,39	2,29	2,21	2,13	2,00

V súlade s technickým posudkom ITB 1060/12/R33NK.

nida Strop

TABUĽKY PRE VOĽBU STAVBY NOSNEJ KONŠTRUKCIE PRE SYSTÉM NIDA STROP V ROZSAHU PRÍPUSTNÉHO ZAŤAŽENIA

SYSTÉM SAMONOSNÝCH PODHĽADOV NA NOSNEJ KONŠTRUKCII NIDA UAR

Typ systému samonosných podhľadov (bez závesov) Nida Strop	Počet vrstiev opláštenia [mm]	Celková hmotnosť systému samonosných podhľadov Nida Strop [kg/m²]														
		10	15	20	25	30	35	40	45	50	55	60	65	70	75	80
		Maximálne rozpätie samonosného podhľadu s plošnou zaťažou vrátane vlastnej tiaže [m]														
SAMONOSNÉ PODHĽADY NIDA STROP NA JEDNODUCHEJ NOSNEJ KONŠTRUKCII NIDA C, NIDA U PODĽA TECHNOLÓGIE SINIAT																
UAR50/U50/500	1x12,5	4,84	3,96	3,43	3,06	2,80	2,59	2,42	2,28	2,17	2,07	1,98	1,90	1,83	1,77	1,71
UAR50/U50/500	2x12,5	4,66	3,80	3,29	2,95	2,69	2,49	2,33	2,20	2,08	1,99	1,90	1,83	1,76	1,70	1,65
UAR75/U75/500	1x12,5	6,57	5,37	4,65	4,16	3,80	3,51	3,29	3,10	2,94	2,80	2,68	2,58	2,49	2,40	2,32
UAR75/U75/500	2x12,5	6,52	5,32	4,61	4,12	3,76	3,48	3,26	3,07	2,91	2,78	2,66	2,56	2,46	2,38	2,30
UAR100/U100/500	1x12,5	6,47	5,28	4,57	4,09	3,73	3,46	3,23	3,05	2,89	2,76	2,64	2,54	2,44	2,36	2,29
UAR100/U100/500	2x12,5	7,64	6,24	5,41	4,83	4,41	4,09	3,82	3,60	3,42	3,26	3,12	3,00	2,89	2,79	2,70
SAMONOSNÉ PODHĽADY NIDA STROP NA JEDNODUCHEJ NOSNEJ KONŠTRUKCII NIDA C, NIDA U SO SPEVŇUJÚCIM PÁSOM PODĽA TECHNOLÓGIE SINIAT																
UAR50/U50/PD/500	1x12,5	6,10	4,99	4,31	3,86	3,52	3,26	3,05	2,88	2,73	2,60	2,49	2,39	2,31	2,23	2,16
UAR50/U50/PD/500	2x12,5	6,42	5,25	4,54	4,06	3,71	3,43	3,21	3,03	2,87	2,74	2,62	2,52	2,43	2,35	2,27
UAR75/U75/PD/500	1x12,5	6,72	5,49	4,75	4,25	3,88	3,59	3,36	3,17	3,00	2,87	2,74	2,64	2,54	2,45	2,38
UAR75/U75/PD/500	2x12,5	7,07	5,77	5,00	4,47	4,08	3,78	3,53	3,33	3,16	3,01	2,89	2,77	2,67	2,58	2,50
UAR100/U100/PD/500	1x12,5	8,35	6,82	5,90	5,28	4,82	4,46	4,18	3,94	3,73	3,56	3,41	3,28	3,16	3,05	2,95
UAR100/U100/PD/500	2x12,5	8,77	7,16	6,20	5,54	5,06	4,68	4,39	4,14	3,92	3,74	3,58	3,44	3,32	3,20	3,10
SAMONOSNÉ PODHĽADY NIDA STROP NA DVOJITEJ NOSNEJ KONŠTRUKCII NIDA C, NIDA U PODĽA TECHNOLÓGIE SINIAT																
UARUAR50/U50/500	1x12,5	7,41	6,05	5,24	4,68	4,28	3,96	3,70	3,49	3,31	3,16	3,02	2,90	2,80	2,70	2,62
UARUAR50/U50/500	2x12,5	7,51	6,13	5,31	4,75	4,34	4,02	3,76	3,54	3,36	3,20	3,07	2,95	2,84	2,74	2,66
UARUAR75/U75/500	1x12,5	9,19	7,50	6,50	5,81	5,31	4,91	4,60	4,33	4,11	3,92	3,75	3,60	3,47	3,36	3,25
UARUAR75/U75/500	2x12,5	9,34	7,63	6,61	5,91	5,39	4,99	4,67	4,40	4,18	3,98	3,81	3,66	3,53	3,41	3,30
UARUAR100/U100/500	1x12,5	10,00	8,93	7,73	6,92	6,31	5,85	5,47	5,16	4,89	4,66	4,46	4,29	4,13	3,99	3,87
UARUAR100/U100/500	2x12,5	10,00	8,98	7,77	6,95	6,35	5,88	5,50	5,18	4,92	4,69	4,49	4,31	4,16	4,01	3,89
SAMONOSNÉ PODHĽADY NIDA STROP NA DVOJITEJ NOSNEJ KONŠTRUKCII NIDA C, NIDA U SO SPEVŇUJÚCIM PÁSOM PODĽA TECHNOLÓGIE SINIAT																
UARUAR50/U50/PD/500	1x12,5	9,66	7,89	6,83	6,11	5,58	5,16	4,83	4,55	4,32	4,11	3,94	3,79	3,65	3,52	3,41
UARUAR50/U50/PD/500	2x12,5	10,00	8,30	7,19	6,43	5,87	5,43	5,08	4,79	4,55	4,33	4,15	3,99	3,84	3,71	3,59
UARUAR75/U75/PD/500	1x12,5	9,96	8,13	7,04	6,30	5,75	5,33	4,98	4,70	4,46	4,25	4,07	3,91	3,77	3,64	3,52
UARUAR75/U75/PD/500	2x12,5	10,00	8,94	7,74	6,93	6,33	5,86	5,48	5,17	4,91	4,68	4,48	4,30	4,15	4,00	3,87
UARUAR100/U100/PD/500	1x12,5	10,00	8,46	7,32	6,55	5,98	5,54	5,18	4,88	4,64	4,42	4,23	4,07	3,91	3,78	3,66
UARUAR100/U100/PD/500	2x12,5	10,00	10,00	8,72	7,80	7,12	6,59	6,17	5,81	5,52	5,26	5,03	4,84	4,66	4,50	4,36

V súlade s technickým posudkom ITB 1060/12/R33NK.

PRVÉ SYSTÉMY SUCHEJ VÝSTAVBY NA TRHU S OZNAČENÍM CE

VÝSTAVBA V PODKROVÍ

Sadrové dosky sú výborným materiálom na finálnu úpravu podkroví, keďže ideálne maskujú konštrukciu strechy a umožňujú montáž vrstvy izolačného materiálu v priestoroch medzi krokvami.

Pre podkrovia rodinných domov sú určené systémy zo sadrokartónových dosiek bez protipožiarnych nárokov, pričom sa na jednovrstvové alebo dvojvrstvové opláštenie roštu používajú dosky Nida Expert 12,5 mm. Pre výstavbu v podkroviach väčších obytných budov alebo verejných zariadení sa používajú systémy s triedou požiarnej odolnosti aspoň 30 min. ((R) EI30), ktoré chránia drevenú konštrukciu strechy pred požiarom. V takom prípade je potrebné použiť ohňovzdorné dosky Nida Ogień Plus (Oheň Plus) s minimálnou hrúbkou 15 mm.

OBSAH KAPITOLY

896 WP/CD60/12,5; WP/CD60/15
898 WP/CD60/25; WP/CD60/30
900 WP/CD60/37,5
902 ES/CD60/12,5; ES/CD60/15
904 ES/CD60/25; ES/CD60/30; ES/CD60/37,5
906 EL/CD60/12,5; EL/CD60/15
908 EL/CD60/25; EL/CD60/30; EL/CD60/37,5
910 PK/12,5; PK/15
912 PK/25; PK/30; PK/37,5
914 LD/12,5; LD/15
916 LD/25; LD/30; LD/37,5
918 ES/DK/CD60/12,5; ES/DK/CD60/15
920 ES/DK/CD60/25; ES/DK/CD60/30; ES/DK/CD60/37,5
922 EL/DK/CD60/12,5; EL/DK/CD60/15
924 EL/DK/CD60/25; EL/DK/CD60/30; EL/DK/CD60/37,5
926 DK/MFC/12,5; DK/MFC/15
928 DK/MFC/25; DK/MFC/30; DK/MFC/37,5

nida Podkrovie

Strana	Názov systému Nida Podkrovie	Opláštenie sadrokartónom			Konštrukcia		Izolačný materiál			Súčiniteľ prestupu tepla [1] U	Akustická izolácia [5]	Minimálna výška zavesenia	Hmotnosť opláštenia [2] 1 m²	Trieda požiarnej odolnosti [3]	Špeciálny systém
		Nida	Hrúbka [mm]	Označenie podľa normy	Rozostupy závesov WP60 [mm]	Rozostupy stropných profilov CD60 [mm]	Minerálna vlna	Hrúbka [mm]	Hustota [kg/m³]	[W/m²K]	LpA [dB]	[mm]	[kg]	[min]	
SYSTÉM OPLÁŠTENIA V PODKROVÍ NA PARALELNE USPORIADANÝCH PROFILOCH NIDA CD60 A KROKVOVÝCH ZÁVESOCH NIDA WP60															
897	WP/CD60/12,5/ Expert	Expert	12,5	A	1000	400	sklenená / minerálna	voľby	voľby	0,15	40	43	11,0	-	-
897	WP/CD60/12,5/ Woda [4]	Woda	12,5	H2	1000	400	sklenená / minerálna	voľby	voľby	0,15	40	43	11,0	-	-
897	WP/CD60/12,5/ Ogień+	Ogień Plus	12,5	DF	1000	400	minerálna	50	38	0,15	40	43	13,0	(R)EI15	-
897	WP/CD60/12,5/ WodaOgień+	Woda Ogień Plus	12,5	DFH2	1000	400	minerálna	50	38	0,15	40	43	13,0	(R)EI15	-
897	WP/CD60/12,5/ Twarda	Twarda	12,5	DEFH1IR	1000	400	minerálna	50	38	0,15	40	43	15,0	(R)EI15	●
897	WP/CD60/12,5/ Hydro	Hydro	12,5	GMFH1I	1000	400	minerálna	50	38	0,15	40	43	13,0	(R)EI15	●
897	WP/CD60/15/ Ogień+	Ogień Plus	15,0	DF	1000	400	minerálna	50	38	0,15	40	46	16,0	(R)EI20	-
897	WP/CD60/15/ Twarda	Twarda	15,0	DEFH1IR	1000	400	minerálna	50	38	0,15	40	46	18,0	(R)EI20	●
897	WP/CD60/15/ Hydro	Hydro	15,0	GMFH1I	1000	400	minerálna	50	38	0,15	40	46	16,0	(R)EI20	●
899	WP/CD60/25/ Expert	Expert	2x12,5	A	1000	400	sklenená / minerálna	voľby	voľby	0,15	40	56	19,0	-	-
899	WP/CD60/25/ Woda [4]	Woda	2x12,5	H2	1000	400	sklenená / minerálna	voľby	voľby	0,15	40	56	19,0	-	-
899	WP/CD60/25/ OgieńTypF	Ogień Typ F	2x12,5	F	1000	400	minerálna	50	38	0,15	40	56	20,0	(R)EI30	-
899	WP/CD60/25/ Ogień+	Ogień Plus	2x12,5	DF	1000	400	minerálna	50	38	0,15	40	56	24,0	(R)EI30	-
899	WP/CD60/25/ WodaOgień+	Woda Ogień Plus	2x12,5	DFH2	1000	400	minerálna	50	38	0,15	40	56	24,0	(R)EI30	-
899	WP/CD60/25/ Hydro	Hydro	2x12,5	GMFH1I	1000	400	minerálna	50	38	0,15	40	56	25,0	(R)EI30	●
899	WP/CD60/25/ Cicha	Cicha	2x12,5	DFH1IR	1000	400	minerálna	50	38	0,15	40	56	28,0	(R)EI60	●
899	WP/CD60/25/ Twarda	Twarda	2x12,5	DEFH1IR	1000	400	minerálna	50	38	0,15	40	56	28,0	(R)EI60	●
899	WP/CD60/30/ Ogień+	Ogień Plus	2x15,0	DF	1000	400	minerálna	50	38	0,15	40	61	30,0	(R)EI60	-
899	WP/CD60/30/ WodaOgień+	Woda Ogień Plus	2x15,0	DFH2	1000	400	minerálna	50	38	0,15	40	61	30,0	(R)EI60	-
899	WP/CD60/30/ Twarda	Twarda	2x15,0	DEFH1IR	1000	400	minerálna	50	38	0,15	40	61	34,0	(R)EI60	●
899	WP/CD60/30/ Hydro	Hydro	2x15,0	GMFH1I	1000	400	minerálna	50	38	0,15	40	61	30,0	(R)EI60	●
901	WP/CD60/37,5/ Ogień+	Ogień Plus	3x12,5	DF	1000	400	minerálna	50	38	0,15	40	69	33,0	(R)EI60	-
901	WP/CD60/37,5/ WodaOgień+	Woda Ogień Plus	3x12,5	DFH2	1000	400	minerálna	50	38	0,15	40	69	33,0	(R)EI60	-
901	WP/CD60/37,5/ Cicha	Cicha	3x12,5	DFH1IR	1000	400	minerálna	50	38	0,15	40	69	42,0	(R)EI60	●
901	WP/CD60/37,5/ Twarda	Twarda	3x12,5	DEFH1IR	1000	400	minerálna	50	38	0,15	40	69	42,0	(R)EI60	●
901	WP/CD60/37,5/ Hydro	Hydro	3x12,5	GMFH1I	1000	400	minerálna	50	38	0,15	40	69	36,0	(R)EI60	●

[1] Súčiniteľ prestupu tepla minerálnej vlny s hrúbkou 250 mm a s hustotou cca 40 kg/m³ (spĺňa požiadavky WT 2021, Uc(max)=0,15 [W/m²K]).
[2] V hmotnosti nie je započítaná hmotnosť izolačného materiálu.
[3] Požiarna klasifikácia ITB 01060/18/R129NZP/Z.
[4] V interiéroch s relatívnou vlhkosťou vzduch do 85% (do 10 hodín) použiť dosku Nida Woda, ale v zónach vystavených intenzívnemu pôsobeniu vody odporúčame použiť sadrové dosky s vláknami Nida Hydro. (horizontálne a vertikálne roviny pri vani, sprche a pod.)
[5] Zvuková izolácia od hluku spôsobovaného obyčajným dažďom (40 mm/hod.) kompletného strešného systému. Charakteristika konfigurácie: minerálna vlna z minerálnych vlákien s hrúbkou 250 mm, s hustotou cca 40 kg/m³, štandardná keramická škridla, sadrokartónová doska 2x12,5 mm.

Strana	Názov systému Nida Podkrovie	Opláštenie sadrokartónom			Konštrukcia		Izolačný materiál			Súčiniteľ prestupu tepla [1] U	Akustická izolácia [5]	Minimálna výška zavesenia	Hmotnosť opláštenia [2] 1 m²	Trieda požiarnej odolnosti [3]	Špeciálny systém
		Nida	Hrúbka [mm]	Označenie podľa normy	Rozostupy závesov ES60 [mm]	Rozostupy stropných profilov CD60 [mm]	Minerálna vlna	Hrúbka [mm]	Hustota [kg/m³]	[W/m²K]	LpA [dB]	[mm]	[kg]	[min]	
SYSTÉM OPLÁŠTENIA V PODKROVÍ NA PARALELNE USPORIADANÝCH PROFILOCH NIDA CD60 A ZÁVESOCH NIDA ES60															
903	ES/CD60/12,5/ Expert	Expert	12,5	A	1000	400	sklenená / minerálna	voľby	voľby	0,15	40	43	11,0	-	-
903	ES/CD60/12,5/ Woda [4]	Woda	12,5	H2	1000	400	sklenená / minerálna	voľby	voľby	0,15	40	43	11,0	-	-
903	ES/CD60/12,5/ Ogień+	Ogień Plus	12,5	DF	1000	400	minerálna	50	38	0,15	40	43	13,0	(R)EI15	-
903	ES/CD60/12,5/ WodaOgień+	Woda Ogień Plus	12,5	DFH2	1000	400	minerálna	50	38	0,15	40	43	13,0	(R)EI15	-
903	ES/CD60/12,5/ Twarda	Twarda	12,5	DEFH1IR	1000	400	minerálna	50	38	0,15	40	43	15,0	(R)EI15	●
903	ES/CD60/12,5/ Hydro	Hydro	12,5	GMFH1I	1000	400	minerálna	50	38	0,15	40	43	13,0	(R)EI15	●
903	ES/CD60/15/ Ogień+	Ogień Plus	15,0	DF	1000	400	minerálna	50	38	0,15	40	46	16,0	(R)EI20	-
903	ES/CD60/15/ Twarda	Twarda	15,0	DEFH1IR	1000	400	minerálna	50	38	0,15	40	46	18,0	(R)EI20	●
903	ES/CD60/15/ Hydro	Hydro	15,0	GMFH1I	1000	400	minerálna	50	38	0,15	40	46	16,0	(R)EI20	●
905	ES/CD60/25/ Expert	Expert	2x12,5	A	1000	400	sklenená / minerálna	voľby	voľby	0,15	40	56	19,0	-	-
905	ES/CD60/25/ Woda [4]	Woda	2x12,5	H2	1000	400	sklenená / minerálna	voľby	voľby	0,15	40	56	19,0	-	-
905	ES/CD60/25/ OgieńTypF	Ogień Typ F	2x12,5	F	1000	400	minerálna	50	38	0,15	40	56	20,0	(R)EI30	-
905	ES/CD60/25/ Ogień+	Ogień Plus	2x12,5	DF	1000	400	minerálna	50	38	0,15	40	56	24,0	(R)EI30	-
905	ES/CD60/25/ WodaOgień+	Woda Ogień Plus	2x12,5	DFH2	1000	400	minerálna	50	38	0,15	40	56	24,0	(R)EI30	-
905	ES/CD60/25/ Hydro	Hydro	2x12,5	GMFH1I	1000	400	minerálna	50	38	0,15	40	56	25,0	(R)EI30	●
905	ES/CD60/25/ Cicha	Cicha	2x12,5	DFH1IR	1000	400	minerálna	50	38	0,15	40	56	28,0	(R)EI60	●
905	ES/CD60/25/ Twarda	Twarda	2x12,5	DEFH1IR	1000	400	minerálna	50	38	0,15	40	56	28,0	(R)EI60	●
905	ES/CD60/30/ Ogień+	Ogień Plus	2x15,0	DF	1000	400	minerálna	50	38	0,15	40	61	30,0	(R)EI60	-
905	ES/CD60/30/ WodaOgień+	Woda Ogień Plus	2x15,0	DFH2	1000	400	minerálna	50	38	0,15	40	61	30,0	(R)EI60	-
905	ES/CD60/30/ Twarda	Twarda	2x15,0	DEFH1IR	1000	400	minerálna	50	38	0,15	40	61	34,0	(R)EI60	●
905	ES/CD60/30/ Hydro	Hydro	2x15,0	GMFH1I	1000	400	minerálna	50	38	0,15	40	61	30,0	(R)EI60	●
905	ES/CD60/37,5/ Ogień+	Ogień Plus	3x12,5	DF	1000	400	minerálna	50	38	0,15	40	69	33,0	(R)EI60	-
905	ES/CD60/37,5/ WodaOgień+	Woda Ogień Plus	3x12,5	DFH2	1000	400	minerálna	50	38	0,15	40	69	33,0	(R)EI60	-
905	ES/CD60/37,5/ Cicha	Cicha	3x12,5	DFH1IR	1000	400	minerálna	50	38	0,15	40	69	42,0	(R)EI60	●
905	ES/CD60/37,5/ Twarda	Twarda	3x12,5	DEFH1IR	1000	400	minerálna	50	38	0,15	40	69	42,0	(R)EI60	●
905	ES/CD60/37,5/ Hydro	Hydro	3x12,5	GMFH1I	1000	400	minerálna	50	38	0,15	40	69	36,0	(R)EI60	●

[1] Súčiniteľ prestupu tepla minerálnej vlny s hrúbkou 250 mm a s hustotou cca 40 kg/m³ (spĺňa požiadavky WT 2021, Uc(max)=0,15 [W/m²K]).
[2] V hmotnosti nie je započítaná hmotnosť izolačného materiálu.
[3] Požiarna klasifikácia ITB 01060/18/R129NZP/Z.
[4] V interiéroch s relatívnou vlhkosťou vzduch do 85% (do 10 hodín) použiť dosku Nida Woda, ale v zónach vystavených intenzívnemu pôsobeniu vody odporúčame použiť sadrové dosky s vláknami Nida Hydro. (horizontálne a vertikálne roviny pri vani, sprche a pod.)
[5] Zvuková izolácia od hluku spôsobovaného obyčajným dažďom (40 mm/hod.) kompletného strešného systému. Charakteristika konfigurácie: minerálna vlna z minerálnych vlákien s hrúbkou 250 mm, s hustotou cca 40 kg/m³, štandardná keramická škridla, sadrokartónová doska 2x12,5 mm.

PRVÉ SYSTÉMY SUCHEJ VÝSTAVBY NA TRHU S OZNAČENÍM CE

Strana	Názov systému Nida Podkrovie	Opláštenie sadrokartónom			Konštrukcia		Izolačný materiál			Súčiniteľ prestupu tepla [1] U	Akustická izolácia [5]	Minimálna výška zavesenia	Hmotnosť opláštenia [2] 1 m²	Trieda požiarnej odolnosti [3]	Špeciálny systém
		Nida	Hrúbka [mm]	Označenie podľa normy	Rozostupy závesov EL60 [mm]	Rozstupy stropných profilov CD60 [mm]	Minerálna vlna	Hrúbka [mm]	Hustota [kg/m³]	[W/m²K]	LpA [dB]	[mm]	[kg]	[min]	
SYSTÉM OPLÁŠTENIA V PODKROVÍ NA PARALELNE USPORIADANÝCH PROFILOCH NIDA CD60 A NASTAVITEĽNÝCH ZÁVESOCH NIDA EL60															
907	EL/CD60/12,5/ Expert	Expert	12,5	A	1000	400	sklenená / minerálna	voľby	voľby	0,15	40	43	11,0	-	-
907	EL/CD60/12,5/ Woda [4]	Woda	12,5	H2	1000	400	sklenená / minerálna	voľby	voľby	0,15	40	43	11,0	-	-
907	EL/CD60/12,5/ Ogień+	Ogień Plus	12,5	DF	1000	400	minerálna	50	38	0,15	40	43	13,0	(R)EI15	-
907	EL/CD60/12,5/ WodaOgień+	Woda Ogień Plus	12,5	DFH2	1000	400	minerálna	50	38	0,15	40	43	13,0	(R)EI15	-
907	EL/CD60/12,5/ Twarda	Twarda	12,5	DEFH1IR	1000	400	minerálna	50	38	0,15	40	43	15,0	(R)EI15	●
907	EL/CD60/12,5/ Hydro	Hydro	12,5	GMFH1I	1000	400	minerálna	50	38	0,15	40	43	13,0	(R)EI15	●
907	EL/CD60/15/ Ogień+	Ogień Plus	15,0	DF	1000	400	minerálna	50	38	0,15	40	46	16,0	(R)EI20	-
907	EL/CD60/15/ Twarda	Twarda	15,0	DEFH1IR	1000	400	minerálna	50	38	0,15	40	46	18,0	(R)EI20	●
907	EL/CD60/15/ Hydro	Hydro	15,0	GMFH1I	1000	400	minerálna	50	38	0,15	40	46	16,0	(R)EI20	●
909	EL/CD60/25/ Expert	Expert	2x12,5	A	1000	400	sklenená / minerálna	voľby	voľby	0,15	40	56	19,0	-	-
909	EL/CD60/25/ Woda [4]	Woda	2x12,5	H2	1000	400	sklenená / minerálna	voľby	voľby	0,15	40	56	19,0	-	-
909	EL/CD60/25/ OgieńTypF	Ogień Typ F	2x12,5	F	1000	400	minerálna	50	38	0,15	40	56	20,0	(R)EI30	-
909	EL/CD60/25/ Ogień+	Ogień Plus	2x12,5	DF	1000	400	minerálna	50	38	0,15	40	56	24,0	(R)EI30	-
909	EL/CD60/25/ WodaOgień+	Woda Ogień Plus	2x12,5	DFH2	1000	400	minerálna	50	38	0,15	40	56	24,0	(R)EI30	-
909	EL/CD60/25/ Hydro	Hydro	2x12,5	GMFH1I	1000	400	minerálna	50	38	0,15	40	56	25,0	(R)EI30	●
909	EL/CD60/25/ Cicha	Cicha	2x12,5	DFH1IR	1000	400	minerálna	50	38	0,15	40	56	28,0	(R)EI60	●
909	EL/CD60/25/ Twarda	Twarda	2x12,5	DEFH1IR	1000	400	minerálna	50	38	0,15	40	56	28,0	(R)EI60	●
909	EL/CD60/30/ Ogień+	Ogień Plus	2x15,0	DF	1000	400	minerálna	50	38	0,15	40	61	30,0	(R)EI60	-
909	EL/CD60/30/ WodaOgień+	Woda Ogień Plus	2x15,0	DFH2	1000	400	minerálna	50	38	0,15	40	61	30,0	(R)EI60	-
909	EL/CD60/30/ Twarda	Twarda	2x15,0	DEFH1IR	1000	400	minerálna	50	38	0,15	40	61	34,0	(R)EI60	●
909	EL/CD60/30/ Hydro	Hydro	2x15,0	GMFH1I	1000	400	minerálna	50	38	0,15	40	61	30,0	(R)EI60	●
909	EL/CD60/37,5/ Ogień+	Ogień Plus	3x12,5	DF	1000	400	minerálna	50	38	0,15	40	69	33,0	(R)EI60	-
909	EL/CD60/37,5/ WodaOgień+	Woda Ogień Plus	3x12,5	DFH2	1000	400	minerálna	50	38	0,15	40	69	33,0	(R)EI60	-
909	EL/CD60/37,5/ Cicha	Cicha	3x12,5	DFH1IR	1000	400	minerálna	50	38	0,15	40	69	42,0	(R)EI60	●
909	EL/CD60/37,5/ Twarda	Twarda	3x12,5	DEFH1IR	1000	400	minerálna	50	38	0,15	40	69	42,0	(R)EI60	●
909	EL/CD60/37,5/ Hydro	Hydro	3x12,5	GMFH1I	1000	400	minerálna	50	38	0,15	40	69	36,0	(R)EI60	●

[1] Súčiniteľ prestupu tepla minerálnej vlny s hrúbkou 250 mm a s hustotou cca 40 kg/m³ (spĺňa požiadavky WT 2021, Uc(max)=0,15 [W/m²K]).
[2] V hmotnosti nie je započítaná hmotnosť izolačného materiálu.
[3] Požiarna klasifikácia ITB 01060/18/R129NZP/Z.
[4] V interiéroch s relatívnou vlhkosťou vzduch do 85% (do 10 hodín) použiť dosku Nida Woda, ale v zónach vystavených intenzívnemu pôsobeniu vody odporúčame použiť sadrové dosky s vláknami Nida Hydro. (horizontálne a vertikálne roviny pri vani, sprche a pod.)
[5] Zvuková izolácia od hluku spôsobovaného obyčajným dažďom (40 mm/hod.) kompletného strešného systému. Charakteristika konfigurácie: minerálna vlna z minerálnych vlákien s hrúbkou 250 mm, s hustotou cca 40 kg/m³, štandardná keramická škridla, sadrokartónová doska 2x12,5 mm.

Strana	Názov systému Nida Podkrovie	Opláštenie sadrokartónom			Konštrukcia		Izolačný materiál			Súčiniteľ prestupu tepla [1] U	Akustická izolácia [5]	Minimálna výška zavesenia	Hmotnosť opláštenia [2] 1 m²	Trieda požiarnej odolnosti [3]	Špeciálny systém
		Nida	Hrúbka [mm]	Označenie podľa normy	Rozstup kotviacich prvkov [mm]	Rozstup profilov PK48 [mm]	Minerálna vlna	Hrúbka [mm]	Hustota [kg/m³]	[W/m²K]	LpA [dB]	[mm]	[kg]	[min]	
SYSTÉM OPLÁŠTENIA V PODKROVÍ NA PARALELNE USPORIADANÝCH KLOBÚKOVÝCH PROFILOCH NIDA PK48 (PRIAME KOTVENIE)															
911	PK/12,5/ Expert	Expert	12,5	A	1000	400	sklenená / minerálna	voľby	voľby	0,15	40	28	11,0	-	-
911	PK/12,5/ Woda [4]	Woda	12,5	H2	1000	400	sklenená / minerálna	voľby	voľby	0,15	40	28	11,0	-	-
911	PK/12,5/ Ogień+	Ogień Plus	12,5	DF	1000	400	minerálna	50	38	0,15	40	28	13,0	(R)EI15	-
911	PK/12,5/ WodaOgień+	Woda Ogień Plus	12,5	DFH2	1000	400	minerálna	50	38	0,15	40	28	13,0	(R)EI15	-
911	PK/12,5/ Twarda	Twarda	12,5	DEFH1IR	1000	400	minerálna	50	38	0,15	40	28	15,0	(R)EI15	●
911	PK/12,5/ Hydro	Hydro	12,5	GMFH1I	1000	400	minerálna	50	38	0,15	40	28	13,0	(R)EI15	●
911	PK/15/ Ogień+	Ogień Plus	15,0	DF	1000	400	minerálna	50	38	0,15	40	30	16,0	(R)EI20	-
911	PK/15/ Twarda	Twarda	15,0	DEFH1IR	1000	400	minerálna	50	38	0,15	40	30	18,0	(R)EI20	●
911	PK/15/Hydro	Hydro	15,0	GMFH1I	1000	400	minerálna	50	38	0,15	40	30	16,0	(R)EI20	●
913	PK/25/Expert	Expert	2x12,5	A	1000	400	sklenená / minerálna	voľby	voľby	0,15	40	40	19,0	-	-
913	PK/25/Woda [4]	Woda	2x12,5	H2	1000	400	sklenená / minerálna	voľby	voľby	0,15	40	40	19,0	-	-
913	PK/25/ OgieńTypF	Ogień Typ F	2x12,5	F	1000	400	minerálna	50	38	0,15	40	40	20,0	(R)EI30	-
913	PK/25/ Ogień+	Ogień Plus	2x12,5	DF	1000	400	minerálna	50	38	0,15	40	40	24,0	(R)EI30	-
913	PK/25/ WodaOgień+	Woda Ogień Plus	2x12,5	DFH2	1000	400	minerálna	50	38	0,15	40	40	24,0	(R)EI30	-
913	PK/25/Hydro	Hydro	2x12,5	GMFH1I	1000	400	minerálna	50	38	0,15	40	40	25,0	(R)EI30	●
913	PK/25/Cicha	Cicha	2x12,5	DFH1IR	1000	400	minerálna	50	38	0,15	40	40	28,0	(R)EI60	●
913	PK/25/ Twarda	Twarda	2x12,5	DEFH1IR	1000	400	minerálna	50	38	0,15	40	40	28,0	(R)EI60	●
913	PK/30/ Ogień+	Ogień Plus	2x15,0	DF	1000	400	minerálna	50	38	0,15	40	45	30,0	(R)EI60	-
913	PK/30/ WodaOgień+	Woda Ogień Plus	2x15,0	DFH2	1000	400	minerálna	50	38	0,15	40	45	30,0	(R)EI60	-
913	PK/30/ Twarda	Twarda	2x15,0	DEFH1IR	1000	400	minerálna	50	38	0,15	40	45	34,0	(R)EI60	●
913	PK/30/Hydro	Hydro	2x15,0	GMFH1I	1000	400	minerálna	50	38	0,15	40	45	30,0	(R)EI60	●
913	PK/37,5/ Ogień+	Ogień Plus	3x12,5	DF	1000	400	minerálna	50	38	0,15	40	53	33,0	(R)EI60	-
913	PK/37,5/ WodaOgień+	Woda Ogień Plus	3x12,5	DFH2	1000	400	minerálna	50	38	0,15	40	53	33,0	(R)EI60	-
913	PK/37,5/ Cicha	Cicha	3x12,5	DFH1IR	1000	400	minerálna	50	38	0,15	40	53	42,0	(R)EI60	●
913	PK/37,5/ Twarda	Twarda	3x12,5	DEFH1IR	1000	400	minerálna	50	38	0,15	40	53	42,0	(R)EI60	●
913	PK/37,5/ Hydro	Hydro	3x12,5	GMFH1I	1000	400	minerálna	50	38	0,15	40	53	36,0	(R)EI60	●

[1] Súčiniteľ prestupu tepla minerálnej vlny s hrúbkou 250 mm a s hustotou cca 40 kg/m³ (spĺňa požiadavky WT 2021, Uc(max)=0,15 [W/m²K]).
[2] V hmotnosti nie je započítaná hmotnosť izolačného materiálu.
[3] Požiarna klasifikácia ITB 01060/18/R129NZP/Z.
[4] V interiéroch s relatívnou vlhkosťou vzduch do 85% (do 10 hodín) použiť dosku Nida Woda, ale v zónach vystavených intenzívnemu pôsobeniu vody odporúčame použiť sadrové dosky s vláknami Nida Hydro. (horizontálne a vertikálne roviny pri vani, sprche a pod.)
[5] Zvuková izolácia od hluku spôsobovaného obyčajným dažďom (40 mm/hod.) kompletného strešného systému. Charakteristika konfigurácie: minerálna vlna z minerálnych vlákien s hrúbkou 250 mm, s hustotou cca 40 kg/m³, štandardná keramická škridla, sadrokartónová doska 2x12,5 mm.

PRVÉ SYSTÉMY SUCHEJ VÝSTAVBY NA TRHU S OZNAČENÍM CE

Stra-na	Názov systému Nida Podkrovie	Opláštenie sadrokartónom			Konštrukcia		Izolačný materiál			Súčiniteľ prestupu tepla [1] U	Akustická izolácia [5]	Minimálna výška zavesenia	Hmotnosť opláš-tenia [2] 1 m²	Trieda požiarnej odolnosti [3]	Špeciálny systém
		Nida	Hrúbka [mm]	Označenie podľa normy	Rozstup kotviacich prvkov [mm]	Rozstup drevených lát [mm]	Minerálna vlna	Hrúbka [mm]	Hustota [kg/m³]	[W/m²K]	LpA [dB]	[mm]	[kg]	[min]	
	SYSTÉM OPLÁŠTENIA V PODKROVÍ NA PARALELNE USPORIADANÝCH DREVENÝCH LATÁCH (PRIAME KOTVENIE)														
915	LD/12,5/Expert	Expert	12,5	A	1000	400	sklenená / minerálna	voľby	voľby	0,15	40	38	11,0	-	-
915	LD/12,5/Woda [4]	Woda	12,5	H2	1000	400	sklenená / minerálna	voľby	voľby	0,15	40	38	11,0	-	-
915	LD/12,5/Ogień+	Ogień Plus	12,5	DF	1000	400	minerálna	50	38	0,15	40	38	13,0	(R)EI15	-
915	LD/12,5/ WodaOgień+	Woda Ogień Plus	12,5	DFH2	1000	400	minerálna	50	38	0,15	40	38	13,0	(R)EI15	-
915	LD/12,5/Twarda	Twarda	12,5	DEFH1IR	1000	400	minerálna	50	38	0,15	40	38	15,0	(R)EI15	●
915	LD/12,5/Hydro	Hydro	12,5	GMFH1I	1000	400	minerálna	50	38	0,15	40	38	13,0	(R)EI15	●
915	LD/15/Ogień+	Ogień Plus	15,0	DF	1000	400	minerálna	50	38	0,15	40	40	16,0	(R)EI20	-
915	LD/15/Twarda	Twarda	15,0	DEFH1IR	1000	400	minerálna	50	38	0,15	40	40	18,0	(R)EI20	●
915	LD/15/Hydro	Hydro	15,0	GMFH1I	1000	400	minerálna	50	38	0,15	40	40	16,0	(R)EI20	●
917	LD/25/Expert	Expert	2x12,5	A	1000	400	sklenená / minerálna	voľby	voľby	0,15	40	50	19,0	-	-
917	LD/25/Woda [4]	Woda	2x12,5	H2	1000	400	sklenená / minerálna	voľby	voľby	0,15	40	50	19,0	-	-
917	LD/25/OgieńTypF	Ogień Typ F	2x12,5	F	1000	400	minerálna	50	38	0,15	40	50	20,0	(R)EI30	-
917	LD/25/Ogień+	Ogień Plus	2x12,5	DF	1000	400	minerálna	50	38	0,15	40	50	24,0	(R)EI30	-
917	LD/25/ WodaOgień+	Woda Ogień Plus	2x12,5	DFH2	1000	400	minerálna	50	38	0,15	40	50	24,0	(R)EI30	-
917	LD/25/Hydro	Hydro	2x12,5	GMFH1I	1000	400	minerálna	50	38	0,15	40	50	25,0	(R)EI30	●
917	LD/25/Cicha	Cicha	2x12,5	DFH1IR	1000	400	minerálna	50	38	0,15	40	50	28,0	(R)EI60	●
917	LD/25/Twarda	Twarda	2x12,5	DEFH1IR	1000	400	minerálna	50	38	0,15	40	50	28,0	(R)EI60	●
917	LD/30/Ogień+	Ogień Plus	2x15,0	DF	1000	400	minerálna	50	38	0,15	40	55	30,0	(R)EI60	-
917	LD/30/ WodaOgień+	Woda Ogień Plus	2x15,0	DFH2	1000	400	minerálna	50	38	0,15	40	55	30,0	(R)EI60	-
917	LD/30/Twarda	Twarda	2x15,0	DEFH1IR	1000	400	minerálna	50	38	0,15	40	55	34,0	(R)EI60	●
917	LD/30/Hydro	Hydro	2x15,0	GMFH1I	1000	400	minerálna	50	38	0,15	40	55	30,0	(R)EI60	●
917	LD/37,5/Ogień+	Ogień Plus	3x12,5	DF	1000	400	minerálna	50	38	0,15	40	63	33,0	(R)EI60	-
917	LD/37,5/ WodaOgień+	Woda Ogień Plus	3x12,5	DFH2	1000	400	minerálna	50	38	0,15	40	63	33,0	(R)EI60	-
917	LD/37,5/Cicha	Cicha	3x12,5	DFH1IR	1000	400	minerálna	50	38	0,15	40	63	42,0	(R)EI60	●
917	LD/37,5/Twarda	Twarda	3x12,5	DEFH1IR	1000	400	minerálna	50	38	0,15	40	63	42,0	(R)EI60	●
917	LD/37,5/Hydro	Hydro	3x12,5	GMFH1I	1000	400	minerálna	50	38	0,15	40	63	36,0	(R)EI60	●

[1] Súčiniteľ prestupu tepla minerálnej vlny s hrúbkou 250 mm a s hustotou cca 40 kg/m³ (spĺňa požiadavky WT 2021, Uc(max)=0,15 [W/m²K]).
[2] V hmotnosti nie je započítaná hmotnosť izolačného materiálu.
[3] Požiarna klasifikácia ITB 01060/18/R129NZP/Z.
[4] V interiéroch s relatívnou vlhkosťou vzduch do 85% (do 10 hodín) použiť dosku Nida Woda, ale v zónach vystavených intenzívnemu pôsobeniu vody odporúčame použiť sadrové dosky s vláknami Nida Hydro. (horizontálne a vertikálne roviny pri vani, sprche a pod.)
[5] Zvuková izolácia od hluku spôsobovaného obyčajným dažďom (40 mm/hod.) kompletného strešného systému. Charakteristika konfigurácie: minerálna vlna z minerálnych vlákien s hrúbkou 250 mm, s hustotou cca 40 kg/m³, štandardná keramická škridla, sadrokartónová doska 2x12,5 mm.

Stra-na	Názov systému Nida Podkrovie	Opláštenie sadrokartónom			Konštrukcia			Izolačný materiál			Súčiniteľ prestupu tepla [1] U	Akustická izolácia [5]	Minimálna výška zavesenia	Hmotnosť opláš-tenia [2] 1 m²	Trieda požiarnej odolnosti [3]	Špeciálny systém
		Nida	Hrúbka [mm]	Označenie podľa normy	Max Rozostupy závesov ES60 [mm]	Rozostup hlavných profilov CD60 [mm]	Rozostup nosných profilov CD60 [mm]	Minerálna vlna	Hrúbka [mm]	Hustota [kg/m³]	[W/m²K]	LpA [dB]	[mm]	[kg]	[min]	
	SYSTÉM OPLÁŠTENIA V PODKROVÍ NA KRÍŽOVO USPORIADANÝCH PROFILOCH NIDA CD60 A ZÁVESOCH NIDA ES60															
919	ES/DK/CD60/12,5/ Expert	Expert	12,5	A	1000	1000	400	sklenená / minerálna	voľby	voľby	0,15	40	73	11,0	-	-
919	ES/DK/CD60/12,5/ Woda [4]	Woda	12,5	H2	1000	1000	400	sklenená / minerálna	voľby	voľby	0,15	40	73	11,0	-	-
919	ES/DK/CD60/12,5/ Ogień+	Ogień Plus	12,5	DF	1000	1000	400	minerálna	50	38	0,15	40	73	13,0	(R)EI15	-
919	ES/DK/CD60/12,5/ WodaOgień+	Woda Ogień Plus	12,5	DFH2	1000	1000	400	minerálna	50	38	0,15	40	73	13,0	(R)EI15	-
919	ES/DK/CD60/12,5/ Twarda	Twarda	12,5	DEFH1IR	1000	1000	400	minerálna	50	38	0,15	40	73	15,0	(R)EI15	●
919	ES/DK/CD60/12,5/ Hydro	Hydro	12,5	GMFH1I	1000	1000	400	minerálna	50	38	0,15	40	73	13,0	(R)EI15	●
919	ES/DK/CD60/15/ Ogień+	Ogień Plus	15,0	DF	1000	1000	400	minerálna	50	38	0,15	40	75	16,0	(R)EI20	-
919	ES/DK/CD60/15/ Twarda	Twarda	15,0	DEFH1IR	1000	1000	400	minerálna	50	38	0,15	40	75	18,0	(R)EI20	●
919	ES/DK/CD60/15/ Hydro	Hydro	15,0	GMFH1I	1000	1000	400	minerálna	50	38	0,15	40	75	16,0	(R)EI20	●
921	ES/DK/CD60/25/ Expert	Expert	2x12,5	A	1000	1000	400	sklenená / minerálna	voľby	voľby	0,15	40	85	19,0	-	-
921	ES/DK/CD60/25/ Woda [4]	Woda	2x12,5	H2	1000	1000	400	sklenená / minerálna	voľby	voľby	0,15	40	85	19,0	-	-
921	ES/DK/CD60/25/ OgieńTypF	Ogień Typ F	2x12,5	F	1000	1000	400	minerálna	50	38	0,15	40	85	20,0	(R)EI30	-
921	ES/DK/CD60/25/ Ogień+	Ogień Plus	2x12,5	DF	1000	1000	400	minerálna	50	38	0,15	40	85	24,0	(R)EI30	-
921	ES/DK/CD60/25/ WodaOgień+	Woda Ogień Plus	2x12,5	DFH2	1000	1000	400	minerálna	50	38	0,15	40	85	24,0	(R)EI30	-
921	ES/DK/CD60/25/ Hydro	Hydro	2x12,5	GMFH1I	1000	1000	400	minerálna	50	38	0,15	40	85	25,0	(R)EI30	●
921	ES/DK/CD60/25/ Cicha	Cicha	2x12,5	DFH1IR	1000	1000	400	minerálna	50	38	0,15	40	85	28,0	(R)EI60	●
921	ES/DK/CD60/25/ Twarda	Twarda	2x12,5	DEFH1IR	1000	1000	400	minerálna	50	38	0,15	40	85	28,0	(R)EI60	●
921	ES/DK/CD60/30/ Ogień+	Ogień Plus	2x15,0	DF	1000	1000	400	minerálna	50	38	0,15	40	90	30,0	(R)EI60	-
921	ES/DK/CD60/30/ WodaOgień+	Woda Ogień Plus	2x15,0	DFH2	1000	1000	400	minerálna	50	38	0,15	40	90	30,0	(R)EI60	-
921	ES/DK/CD60/30/ Twarda	Twarda	2x15,0	DEFH1IR	1000	1000	400	minerálna	50	38	0,15	40	90	34,0	(R)EI60	●
921	ES/DK/CD60/30/ Hydro	Hydro	2x15,0	GMFH1I	1000	1000	400	minerálna	50	38	0,15	40	90	30,0	(R)EI60	●
921	ES/DK/CD60/37,5/ Ogień+	Ogień Plus	3x12,5	DF	1000	1000	400	minerálna	50	38	0,15	40	98	33,0	(R)EI60	-
921	ES/DK/CD60/37,5/ WodaOgień+	Woda Ogień Plus	3x12,5	DFH2	1000	1000	400	minerálna	50	38	0,15	40	98	33,0	(R)EI60	-
921	ES/DK/CD60/37,5/ Cicha	Cicha	3x12,5	DFH1IR	1000	1000	400	minerálna	50	38	0,15	40	98	42,0	(R)EI60	●
921	ES/DK/CD60/37,5/ Twarda	Twarda	3x12,5	DEFH1IR	1000	1000	400	minerálna	50	38	0,15	40	98	42,0	(R)EI60	●
921	ES/DK/CD60/37,5/ Hydro	Hydro	3x12,5	GMFH1I	1000	1000	400	minerálna	50	38	0,15	40	98	36,0	(R)EI60	●

[1] Súčiniteľ prestupu tepla minerálnej vlny s hrúbkou 250 mm a s hustotou cca 40 kg/m³ (spĺňa požiadavky WT 2021, Uc(max)=0,15 [W/m²K]).
[2] V hmotnosti nie je započítaná hmotnosť izolačného materiálu.
[3] Požiarna klasifikácia ITB 01060/18/R129NZP/Z.
[4] V interiéroch s relatívnou vlhkosťou vzduch do 85% (do 10 hodín) použiť dosku Nida Woda, ale v zónach vystavených intenzívnemu pôsobeniu vody odporúčame použiť sadrové dosky s vláknami Nida Hydro. (horizontálne a vertikálne roviny pri vani, sprche a pod.)
[5] Zvuková izolácia od hluku spôsobovaného obyčajným dažďom (40 mm/hod.) kompletného strešného systému. Charakteristika konfigurácie: minerálna vlna z minerálnych vlákien s hrúbkou 250 mm, s hustotou cca 40 kg/m³, štandardná keramická škridla, sadrokartónová doska 2x12,5 mm.

Strana	Názov systému Nida Podkrovie	Opláštenie sadrokartónom			Konštrukcia			Izolačný materiál			Súčiniteľ prestupu tepla [1] U	Akustická izolácia [5]	Minimálna výška zavesenia	Hmotnosť opláštenia [2] 1 m²	Trieda požiarnej odolnosti [3]	Špeciálny systém
		Nida	Hrúbka [mm]	Označenie podľa normy	Max Rozostupy závesov EL60 [mm]	Rozostup hlavných profilov CD60 [mm]	Rozostup nosných profilov CD60 [mm]	Minerálna vlna	Hrúbka [mm]	Hustota [kg/m³]	[W/m²K]	LpA [dB]	[mm]	[kg]	[min]	
	SYSTÉM OPLÁŠTENIA V PODKROVÍ NA KRÍŽOVO USPORIADANÝCH PROFILOCH NIDA CD60 A NASTAVITEĽNÝCH ZÁVESOCH NIDA EL60															
923	EL/DK/CD60/12,5/ Expert	Expert	12,5	A	1000	1000	400	sklenená / minerálna	voľby	voľby	0,15	40	73	11,0	-	-
923	EL/DK/CD60/12,5/ Woda [4]	Woda	12,5	H2	1000	1000	400	sklenená / minerálna	voľby	voľby	0,15	40	73	11,0	-	-
923	EL/DK/CD60/12,5/ Ogień+	Ogień Plus	12,5	DF	1000	1000	400	minerálna	50	38	0,15	40	73	13,0	(R)EI15	-
923	EL/DK/CD60/12,5/ WodaOgień+	Woda Ogień Plus	12,5	DFH2	1000	1000	400	minerálna	50	38	0,15	40	73	13,0	(R)EI15	-
923	EL/DK/CD60/12,5/ Twarda	Twarda	12,5	DEFH1IR	1000	1000	400	minerálna	50	38	0,15	40	73	15,0	(R)EI15	●
923	EL/DK/CD60/12,5/ Hydro	Hydro	12,5	GMFH1I	1000	1000	400	minerálna	50	38	0,15	40	73	13,0	(R)EI15	●
923	EL/DK/CD60/15/ Ogień+	Ogień Plus	15,0	DF	1000	1000	400	minerálna	50	38	0,15	40	75	16,0	(R)EI20	-
923	EL/DK/CD60/15/ Twarda	Twarda	15,0	DEFH1IR	1000	1000	400	minerálna	50	38	0,15	40	75	18,0	(R)EI20	●
923	EL/DK/CD60/15/ Hydro	Hydro	15,0	GMFH1I	1000	1000	400	minerálna	50	38	0,15	40	75	16,0	(R)EI20	●
925	EL/DK/CD60/25/ Expert	Expert	2x12,5	A	1000	1000	400	sklenená / minerálna	voľby	voľby	0,15	40	85	19,0	-	-
925	EL/DK/CD60/25/ Woda [4]	Woda	2x12,5	H2	1000	1000	400	sklenená / minerálna	voľby	voľby	0,15	40	85	19,0	-	-
925	EL/DK/CD60/25/ OgieńTypF	Ogień Typ F	2x12,5	F	1000	1000	400	minerálna	50	38	0,15	40	85	20,0	(R)EI30	-
925	EL/DK/CD60/25/ Ogień+	Ogień Plus	2x12,5	DF	1000	1000	400	minerálna	50	38	0,15	40	85	24,0	(R)EI30	-
925	EL/DK/CD60/25/ WodaOgień+	Woda Ogień Plus	2x12,5	DFH2	1000	1000	400	minerálna	50	38	0,15	40	85	24,0	(R)EI30	-
925	EL/DK/CD60/25/ Hydro	Hydro	2x12,5	GMFH1I	1000	1000	400	minerálna	50	38	0,15	40	85	25,0	(R)EI30	●
925	EL/DK/CD60/25/ Cicha	Cicha	2x12,5	DFH1IR	1000	1000	400	minerálna	50	38	0,15	40	85	28,0	(R)EI60	●
925	EL/DK/CD60/25/ Twarda	Twarda	2x12,5	DEFH1IR	1000	1000	400	minerálna	50	38	0,15	40	85	28,0	(R)EI60	●
925	EL/DK/CD60/30/ Ogień+	Ogień Plus	2x15,0	DF	1000	1000	400	minerálna	50	38	0,15	40	90	30,0	(R)EI60	-
925	EL/DK/CD60/30/ WodaOgień+	Woda Ogień Plus	2x15,0	DFH2	1000	1000	400	minerálna	50	38	0,15	40	90	30,0	(R)EI60	-
925	EL/DK/CD60/30/ Twarda	Twarda	2x15,0	DEFH1IR	1000	1000	400	minerálna	50	38	0,15	40	90	34,0	(R)EI60	●
925	EL/DK/CD60/30/ Hydro	Hydro	2x15,0	GMFH1I	1000	1000	400	minerálna	50	38	0,15	40	90	30,0	(R)EI60	●
925	EL/DK/CD60/37,5/ Ogień+	Ogień Plus	3x12,5	DF	1000	1000	400	minerálna	50	38	0,15	40	98	33,0	(R)EI60	-
925	EL/DK/CD60/37,5/ WodaOgień+	Woda Ogień Plus	3x12,5	DFH2	1000	1000	400	minerálna	50	38	0,15	40	98	33,0	(R)EI60	-
925	EL/DK/CD60/37,5/ Cicha	Cicha	3x12,5	DFH1IR	1000	1000	400	minerálna	50	38	0,15	40	98	42,0	(R)EI60	●
925	EL/DK/CD60/37,5/ Twarda	Twarda	3x12,5	DEFH1IR	1000	1000	400	minerálna	50	38	0,15	40	98	42,0	(R)EI60	●
925	EL/DK/CD60/37,5/ Hydro	Hydro	3x12,5	GMFH1I	1000	1000	400	minerálna	50	38	0,15	40	98	36,0	(R)EI60	●

[1] Súčiniteľ prestupu tepla minerálnej vlny s hrúbkou 250 mm a s hustotou cca 40 kg/m³ (spĺňa požiadavky WT 2021, Uc(max)=0,15 [W/m²K]).
[2] V hmotnosti nie je započítaná hmotnosť izolačného materiálu.
[3] Požiarna klasifikácia ITB 01060/18/R129NZP/Z.
[4] V interiéroch s relatívnou vlhkosťou vzduch do 85% (do 10 hodín) použiť dosku Nida Woda, ale v zónach vystavených intenzívnemu pôsobeniu vody odporúčame použiť sadrové dosky s vláknami Nida Hydro. (horizontálne a vertikálne roviny pri vani, sprche a pod.)
[5] Zvuková izolácia od hluku spôsobovaného obyčajným dažďom (40 mm/hod.) kompletného strešného systému. Charakteristika konfigurácie: minerálna vlna z minerálnych vlákien s hrúbkou 250 mm, s hustotou cca 40 kg/m³, štandardná keramická škridla, sadrokartónová doska 2x12,5 mm.

Strana	Názov systému Nida Podkrovie	Opláštenie sadrokartónom			Konštrukcia			Izolačný materiál			Súčiniteľ prestupu tepla [1] U	Akustická izolácia [5]	Minimálna výška zavesenia	Hmotnosť opláštenia [2] 1 m²	Trieda požiarnej odolnosti [3]	Špeciálny systém
		Nida	Hrúbka [mm]	Označenie podľa normy	Max. rozostup závesov MFC2330 [mm]	Rozostup hlavných profilov MFCP44 [mm]	Rozostup nosných profilov MFCC50 [mm]	Minerálna vlna	Hrúbka [mm]	Hustota [kg/m³]	[W/m²K]	LpA [dB]	[mm]	[kg]	[min]	
	SYSTÉM OPLÁŠTENIA V PODKROVÍ NA KRÍŽOVO USPORIADANÝCH PROFILOCH MF A L-PROFILOCH NIDA MFC2330															
927	DK/MFC/12,5/ Expert	Expert	12,5	A	1000	1000	400	sklenená / minerálna	voľby	voľby	0,15	40	82,5	11,0	-	-
927	DK/MFC/12,5/ Woda [4]	Woda	12,5	H2	1000	1000	400	sklenená / minerálna	voľby	voľby	0,15	40	82,5	11,0	-	-
927	DK/MFC/12,5/ Ogień+	Ogień Plus	12,5	DF	1000	1000	400	minerálna	50	38	0,15	40	82,5	13,0	(R)EI15	-
927	DK/MFC/12,5/ WodaOgień+	Woda Ogień Plus	12,5	DFH2	1000	1000	400	minerálna	50	38	0,15	40	82,5	13,0	(R)EI15	-
927	DK/MFC/12,5/ Twarda	Twarda	12,5	DEFH1IR	1000	1000	400	minerálna	50	38	0,15	40	82,5	15,0	(R)EI15	●
927	DK/MFC/12,5/ Hydro	Hydro	12,5	GMFH1I	1000	1000	400	minerálna	50	38	0,15	40	82,5	13,0	(R)EI15	●
927	DK/MFC/15/ Ogień+	Ogień Plus	15,0	DF	1000	1000	400	minerálna	50	38	0,15	40	85	16,0	(R)EI20	-
927	DK/MFC/15/ Twarda	Twarda	15,0	DEFH1IR	1000	1000	400	minerálna	50	38	0,15	40	85	18,0	(R)EI20	●
927	DK/MFC/15/ Hydro	Hydro	15,0	GMFH1I	1000	1000	400	minerálna	50	38	0,15	40	85	16,0	(R)EI20	●
929	DK/MFC/25/ Expert	Expert	2x12,5	A	1000	1000	400	sklenená / minerálna	voľby	voľby	0,15	40	95	19,0	-	-
929	DK/MFC/25/ Woda [4]	Woda	2x12,5	H2	1000	1000	400	sklenená / minerálna	voľby	voľby	0,15	40	95	19,0	-	-
929	DK/MFC/25/ OgieńTypF	Ogień Typ F	2x12,5	F	1000	1000	400	minerálna	50	38	0,15	40	95	20,0	(R)EI30	-
929	DK/MFC/25/ Ogień+	Ogień Plus	2x12,5	DF	1000	1000	400	minerálna	50	38	0,15	40	95	24,0	(R)EI30	-
929	DK/MFC/25/ WodaOgień+	Woda Ogień Plus	2x12,5	DFH2	1000	1000	400	minerálna	50	38	0,15	40	95	24,0	(R)EI30	-
929	DK/MFC/25/ Hydro	Hydro	2x12,5	GMFH1I	1000	1000	400	minerálna	50	38	0,15	40	95	25,0	(R)EI30	●
929	DK/MFC/25/ Cicha	Cicha	2x12,5	DFH1IR	1000	1000	400	minerálna	50	38	0,15	40	95	28,0	(R)EI60	●
929	DK/MFC/25/ Twarda	Twarda	2x12,5	DEFH1IR	1000	1000	400	minerálna	50	38	0,15	40	95	28,0	(R)EI60	●
929	DK/MFC/30/ Ogień+	Ogień Plus	2x15,0	DF	1000	1000	400	minerálna	50	38	0,15	40	100	30,0	(R)EI60	-
929	DK/MFC/30/ WodaOgień+	Woda Ogień Plus	2x15,0	DFH2	1000	1000	400	minerálna	50	38	0,15	40	100	30,0	(R)EI60	-
929	DK/MFC/30/ Twarda	Twarda	2x15,0	DEFH1IR	1000	1000	400	minerálna	50	38	0,15	40	100	34,0	(R)EI60	●
929	DK/MFC/30/ Hydro	Hydro	2x15,0	GMFH1I	1000	1000	400	minerálna	50	38	0,15	40	100	30,0	(R)EI60	●
929	DK/MFC/37,5/ Ogień+	Ogień Plus	3x12,5	DF	1000	1000	400	minerálna	50	38	0,15	40	107,5	33,0	(R)EI60	-
929	DK/MFC/37,5/ WodaOgień+	Woda Ogień Plus	3x12,5	DFH2	1000	1000	400	minerálna	50	38	0,15	40	107,5	33,0	(R)EI60	-
929	DK/MFC/37,5/ Cicha	Cicha	3x12,5	DFH1IR	1000	1000	400	minerálna	50	38	0,15	40	107,5	42,0	(R)EI60	●
929	DK/MFC/37,5/ Twarda	Twarda	3x12,5	DEFH1IR	1000	1000	400	minerálna	50	38	0,15	40	107,5	42,0	(R)EI60	●
929	DK/MFC/37,5/ Hydro	Hydro	3x12,5	GMFH1I	1000	1000	400	minerálna	50	38	0,15	40	107,5	36,0	(R)EI60	●

[1] Súčiniteľ prestupu tepla minerálnej vlny s hrúbkou 250 mm a s hustotou cca 40 kg/m³ (spĺňa požiadavky WT 2021, Uc(max)=0,15 [W/m²K]).
[2] V hmotnosti nie je započítaná hmotnosť izolačného materiálu.
[3] Požiarna klasifikácia ITB 01060/18/R129NZP/Z.
[4] V interiéroch s relatívnou vlhkosťou vzduch do 85% (do 10 hodín) použiť dosku Nida Woda, ale v zónach vystavených intenzívnemu pôsobeniu vody odporúčame použiť sadrové dosky s vláknami Nida Hydro. (horizontálne a vertikálne roviny pri vani, sprche a pod.)
[5] Zvuková izolácia od hluku spôsobovaného obyčajným dažďom (40 mm/hod.) kompletného strešného systému. Charakteristika konfigurácie: minerálna vlna z minerálnych vlákien s hrúbkou 250 mm, s hustotou cca 40 kg/m³, štandardná keramická škridla, sadrokartónová doska 2x12,5 mm.

nida Podkrovie

Trieda požiarnej podolnosti: (R)EI15 (R)EI20

Súčiniteľ prestupu tepla U: 0,15 W/m²K

Akustická izolácia LpA: 40 dB

Hmotnosť 1 m² výstavby: 11,0-18,0 kg

Číslo súvisiaceho dokladu: ITB 01060/18/R129NZP/Z EN 13964:2014-05

Vyhlásenie o úžitkových vlastnostiach DoP/Loft System/0066/15.11.2016

SYSTÉMY:

WP/CD60/12,5; WP/CD60/15

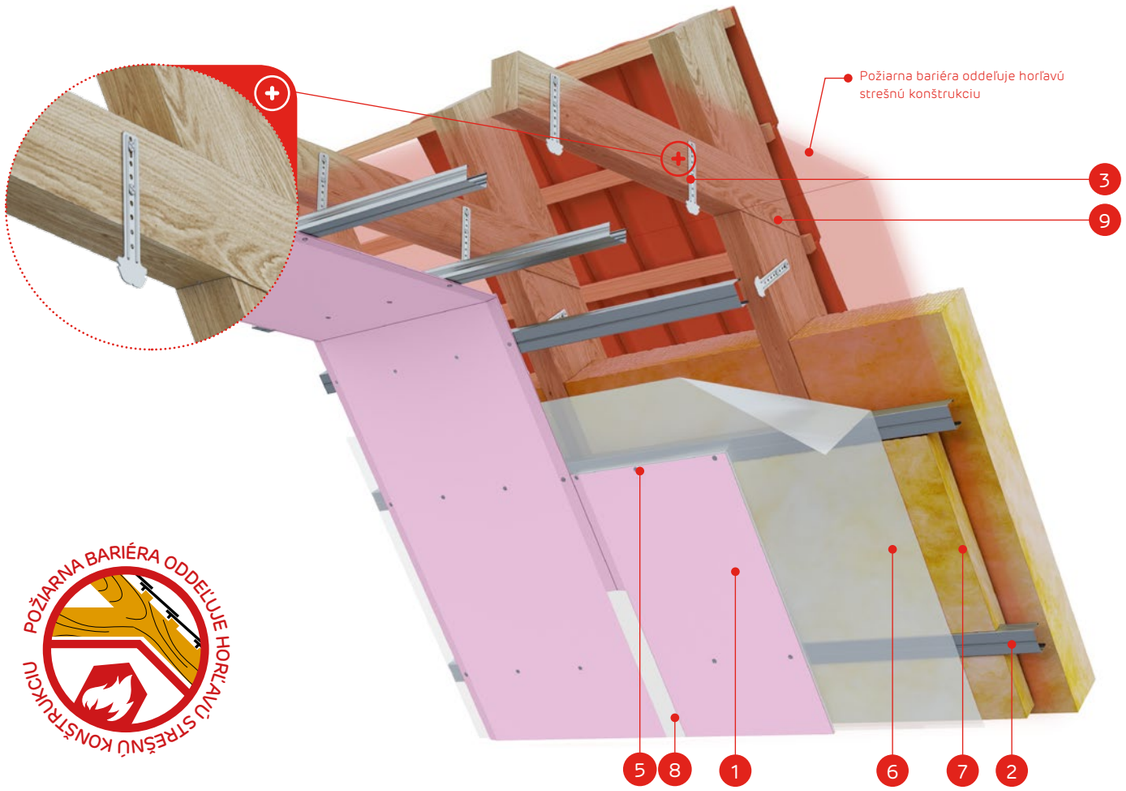

POŽIARNA BARIÉRA ODDEĽUJE HORĽAVÚ STREŠNÚ KONŠTRUKCIU

MATERIÁLY:

1. Sadrokartónová doska Nida
2. Profil Nida CD60
3. Krokvový záves Nida WP60
4. Skrutky do dreva Nida 3,5 x 35 mm
5. Rýchloskrutky Nida 3,5 x 25 mm
6. Parozábrana
7. Izolačný materiál minerálna vlna
8. Škára medzi SDK doskami vyhotovená napr. zo sadrovej hmoty Nida Start a výstužnej pásky Nida + Nida Finish
9. Konštrukcia strechy
10. Strešná krytina (dlaždice, latky, kontralaty)
11. Protipožiarna bariéra oddeľujúca horľavú konštrukciu a horľavý plášť

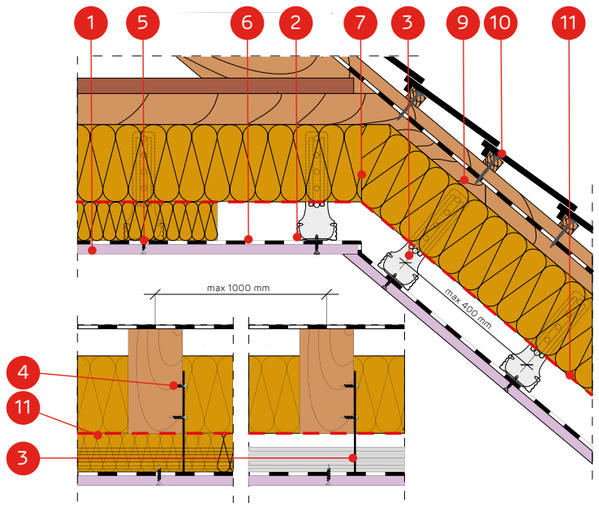

SYSTÉM OPLÁŠTENIA V PODKROVÍ NA PARALELNE USPORIADANÝCH PROFILOCH NIDA CD60 A KROKVOVÝCH ZÁVESOCH NIDA WP60

TECHNICKÉ PARAMETRE

Názov systému Nida Podkrovie	Opláštenie sadrokartónom			Konštrukcia		Izolačný materiál			Súčiniteľ prestupu tepla [1] U	Akustická izolácia [5]	Minimálna výška zavesenia	Hmotnosť opláštenia [2] 1 m²	Trieda požiarnej odolnosti [3]	Špeciálny systém
	Nida	Hrúbka [mm]	Označenie podľa normy	Rozostupy závesov WP60 [mm]	Rozstupy stropných profilov CD60 [mm]	Minerálna vlna	Hrúbka [mm]	Hustota [kg/m³]	[W/m²K]	LpA [dB]	[mm]	[kg]	[min]	
WP/CD60/12,5/Expert	Expert	12,5	A	1000	400	sklenená / minerálna	voľby	voľby	0,15	40	43	11,0	-	-
WP/CD60/12,5/Woda [4]	Woda	12,5	H2	1000	400	sklenená / minerálna	voľby	voľby	0,15	40	43	11,0	-	-
WP/CD60/12,5/Ogień+	Ogień Plus	12,5	DF	1000	400	minerálna	50	38	0,15	40	43	13,0	(R)EI15	-
WP/CD60/12,5/ WodaOgień+	Woda Ogień Plus	12,5	DFH2	1000	400	minerálna	50	38	0,15	40	43	13,0	(R)EI15	-
WP/CD60/12,5/Twarda	Twarda	12,5	DEFH1IR	1000	400	minerálna	50	38	0,15	40	43	15,0	(R)EI15	●
WP/CD60/12,5/Hydro	Hydro	12,5	GMFH1I	1000	400	minerálna	50	38	0,15	40	43	13,0	(R)EI15	●
WP/CD60/15/Ogień+	Ogień Plus	15,0	DF	1000	400	minerálna	50	38	0,15	40	46	16,0	(R)EI20	-
WP/CD60/15/Twarda	Twarda	15,0	DEFH1IR	1000	400	minerálna	50	38	0,15	40	46	18,0	(R)EI20	●
WP/CD60/15/Hydro	Hydro	15,0	GMFH1I	1000	400	minerálna	50	38	0,15	40	46	16,0	(R)EI20	●

[1] Súčiniteľ prestupu tepla minerálnej vlny s hrúbkou 250 mm a s hustotou cca 40 kg/m³ (spĺňa požiadavky WT 2021, Uc(max)=0,15 [W/m²K]).
[2] V hmotnosti nie je započítaná hmotnosť izolačného materiálu.
[3] Požiarna klasifikácia ITB 01060/18/R129NZP/Z.
[4] V interiéroch s relatívnou vlhkosťou vzduch do 85% (do 10 hodín) použiť dosku Nida Woda, ale v zónach vystavených intenzívnemu pôsobeniu vody odporúčame použiť sadrové dosky s vláknami Nida Hydro. (horizontálne a vertikálne roviny pri vani, sprche a pod.)
[5] Zvuková izolácia od hluku spôsobovaného obyčajným dažďom (40 mm/hod.) kompletného strešného systému. Charakteristika konfigurácie: minerálna vlna z minerálnych vlákien s hrúbkou 250 mm, s hustotou cca 40 kg/m³, štandardná keramická škridla, sadrokartónová doska 2x12,5 mm.

SPOTREBA MATERIÁLOV NA 1 M² OPLÁŠTENIA V PODKROVÍ V SYSTÉME NIDA PODDASZE

Názov materiálu	J.m.	Typ systému Nida Poddasze						
		WP/CD60/12,5/Expert [6]	WP/CD60/12,5/Ogień+ [5]	WP/CD60/12,5/Twarda	WP/CD60/12,5/Hydro	WP/CD60/15/Ogień+	WP/CD60/15/Twarda	WP/CD60/15/Hydro
		Spotreba materiálu na 1 m²						
Doska Nida Expert 12,5 mm	m²	1,0	-	-	-	-	-	-
Doska Nida Ogień Plus 12,5 mm	m²	-	1,0	-	-	-	-	-
Doska Nida Twarda 12,5 mm	m²	-	-	1,0	-	-	-	-
Doska Nida Hydro 12,5 mm	m²	-	-	-	1,0	-	-	-
Doska Nida Ogień Plus 15,0 mm	m²	-	-	-	-	1,0	-	-
Doska Nida Twarda 15,0 mm	m²	-	-	-	-	-	1,0	-
Doska Nida Hydro 15,0 mm	m²	-	-	-	-	-	-	1,0
Profil Nida CD60	bm	2,5	2,5	2,5	2,5	2,5	2,5	2,5
Profil Nida UD27	bm	0,6	0,6	0,6	0,6	0,6	0,6	0,6
Krokvový záves Nida WP60	ks.	3,0	3,0	3,0	3,0	3,0	3,0	3,0
Pozdĺžna spojka Nida LW60	ks.	0,6	0,6	0,6	0,6	0,6	0,6	0,6
Pozdĺžna spojka Nida	ks.	0,6	0,6	0,6	0,6	0,6	0,6	0,6
Skrutky do dreva Nida 3,5x35 mm	ks.	6,0	6,0	6,0	6,0	6,0	6,0	6,0
Rýchloskrutky Nida 3,5x25 mm	ks.	18,0	18,0	-	-	18,0	-	-
Rýchloskrutky Nida Twarda 4,2x38 mm	ks.	-	-	18,0	-	-	18,0	-
Rýchloskrutky Nida Hydro C5 3,5x25 mm	ks.	-	-	-	18,0	-	-	18,0
Výstužná páska Nida	bm	1,4	1,4	1,4	1,4	1,4	1,4	1,4
Sadrový tmel Nida Start	kg	0,3	0,3	-	-	0,3	-	-
Sadrový tmel Nida Finish	kg	0,1	0,1	-	-	0,3	-	-
Hotová špachtľovacia hmota Nida Hydromix [8]	kg	-	-	0,4	0,4	-	0,4	0,4
Parozábrana [9]	m²	1,0	1,0	1,0	1,0	1,0	1,0	1,0
Minerálna vlna [9]	m²	1,0	1,0	1,0	1,0	1,0	1,0	1,0

[6] Ako alternatívu možno použiť dosky SYNIA™ Expert, Nida Woda, SYNIA™ Woda.
[7] Ako alternatívu možno použiť dosky Nida Woda Ogień Plus.
[8] V prípade sadro-trieskových dosiek s vláknami Nida Twarda možno ako alternatívu použiť sadrový tmel Nida Max.
[9] Použitie podľa požiadaviek.
Normy spotreby nezahrňujú straty materiálu.

nida Podkrovie

Trieda požiarnej podolnosti: (R)EI30 (R)EI60

Súčiniteľ prestupu tepla U: 0,15 W/m²K

Akustická izolácia LpA: 40 dB

Hmotnosť 1 m² výstavby: 19,0-34,0 kg

Číslo súvisiaceho dokladu: ITB 01060/18/R129NZP/Z EN 13964:2014-05

Vyhlásenie o úžitkových vlastnostiach DoP/Loft System/0066/15.11.2016

SYSTÉMY:

WP/CD60/25; WP/CD60/30

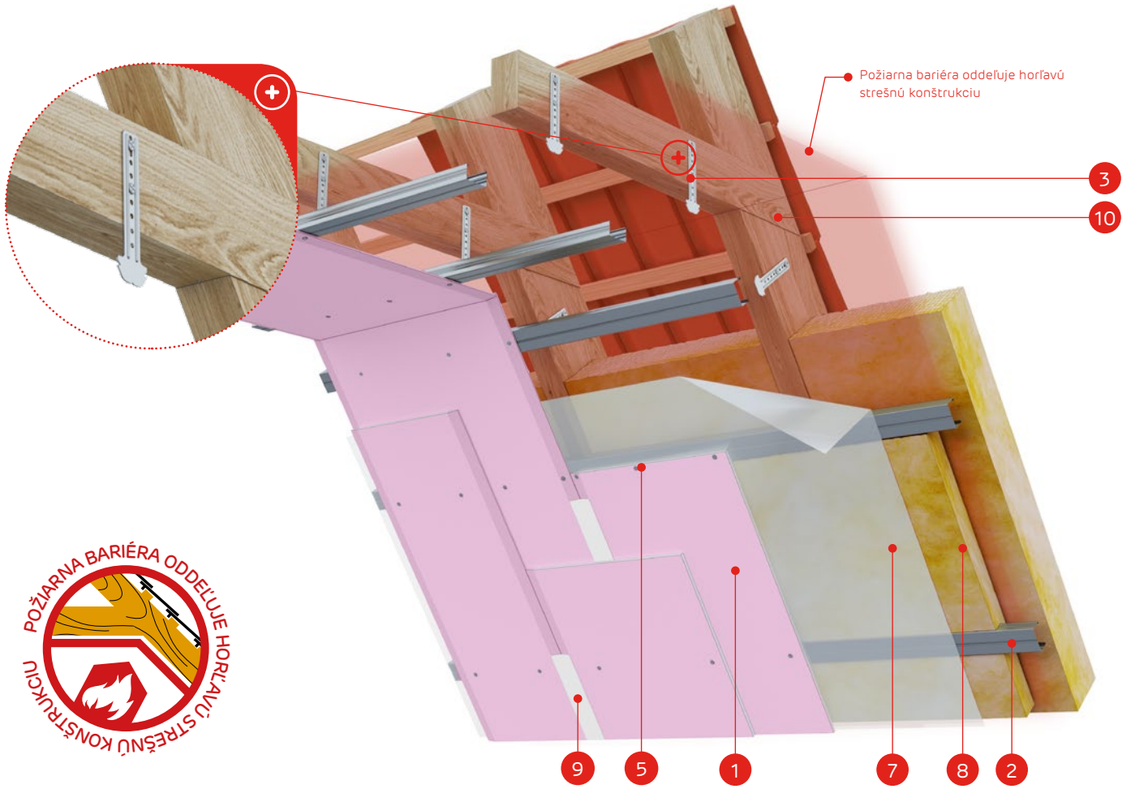

MATERIÁLY:

1. Sadrokartónová doska Nida
2. Profil Nida CD60
3. Krokvový záves Nida WP60
4. Skrutky do dreva Nida 3,5 x 35 mm
5. Rýchloskrutky Nida 3,5 x 25 mm
6. Rýchloskrutky Nida 3,5 x 35 mm
7. Parozábrana
8. Izolačný materiál minerálna vlna
9. Škára medzi SDK doskami vyhotovená napr. zo sadrovej hmoty Nida Start a výstužnej pásky Nida + Nida Finish
10. Konštrukcia strechy
11. Strešná krytina (dlaždice, latky, kontralaty)
12. Protipožiarna bariéra oddeľujúca horľavú konštrukciu a horľavý plášť

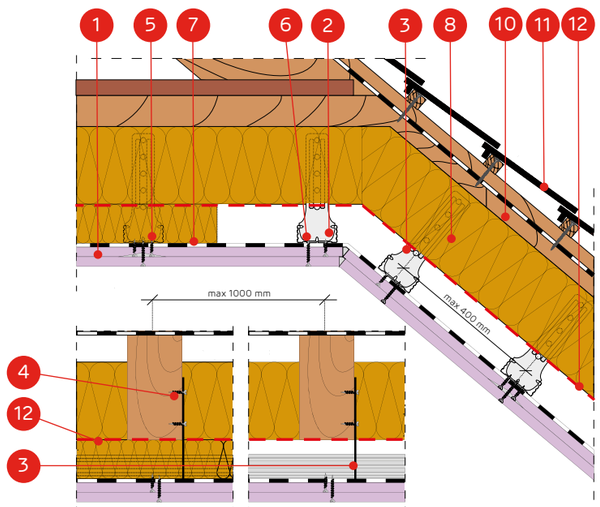

SYSTÉM OPLÁŠTENIA V PODKROVÍ NA PARALELNE USPORIADANÝCH PROFILOCH NIDA CD60 A KROKVOVÝCH ZÁVESOCH NIDA WP60

TECHNICKÉ PARAMETRE

Názov systému Nida Podkrovie	Opláštenie sadrokartónom			Konštrukcia		Izolačný materiál			Súčiniteľ prestupu tepla [1] U	Akustická izolácia [5]	Minimálna výška zavesenia	Hmotnosť opláštenia [2] 1 m²	Trieda požiarnej odolnosti [3]	Špeciálny systém
	Nida	Hrúbka [mm]	Označenie podľa normy	Rozostupy závesov WP60 [mm]	Rozstupy stropných profilov CD60 [mm]	Minerálna vlna	Hrúbka [mm]	Hustota [kg/m³]	[W/m²K]	LpA [dB]	[mm]	[kg]	[min]	
WP/CD60/25/Expert	Expert	2x12,5	A	1000	400	sklenená / minerálna	voľby	voľby	0,15	40	56	19,0	-	-
WP/CD60/25/Woda [4]	Woda	2x12,5	H2	1000	400	sklenená / minerálna	voľby	voľby	0,15	40	56	19,0	-	-
WP/CD60/25/OgieńTypF	Ogień Typ F	2x12,5	F	1000	400	minerálna	50	38	0,15	40	56	20,0	(R)EI30	-
WP/CD60/25/Ogień+	Ogień Plus	2x12,5	DF	1000	400	minerálna	50	38	0,15	40	56	24,0	(R)EI30	-
WP/CD60/25/ WodaOgień+	Woda Ogień Plus	2x12,5	DFH2	1000	400	minerálna	50	38	0,15	40	56	24,0	(R)EI30	-
WP/CD60/25/Hydro	Hydro	2x12,5	GMFH1I	1000	400	minerálna	50	38	0,15	40	56	25,0	(R)EI30	●
WP/CD60/25/Cicha	Cicha	2x12,5	DFH1IR	1000	400	minerálna	50	38	0,15	40	56	28,0	(R)EI60	●
WP/CD60/25/Twarda	Twarda	2x12,5	DEFH1IR	1000	400	minerálna	50	38	0,15	40	56	28,0	(R)EI60	●
WP/CD60/30/Ogień+	Ogień Plus	2x15,0	DF	1000	400	minerálna	50	38	0,15	40	61	30,0	(R)EI60	-
WP/CD60/30/ WodaOgień+	Woda Ogień Plus	2x15,0	DFH2	1000	400	minerálna	50	38	0,15	40	61	30,0	(R)EI60	-
WP/CD60/30/Twarda	Twarda	2x15,0	DEFH1IR	1000	400	minerálna	50	38	0,15	40	61	34,0	(R)EI60	●
WP/CD60/30/Hydro	Hydro	2x15,0	GMFH1I	1000	400	minerálna	50	38	0,15	40	61	30,0	(R)EI60	●

[1] Súčiniteľ prestupu tepla minerálnej vlny s hrúbkou 250 mm a s hustotou cca 40 kg/m³ (spĺňa požiadavky WT 2021, Uc(max)=0,15 [W/m²K]).
[2] V hmotnosti nie je započítaná hmotnosť izolačného materiálu.
[3] Požiarna klasifikácia ITB 01060/18/R129NZP/Z.
[4] V interiéroch s relatívnou vlhkosťou vzduch do 85% (do 10 hodín) použiť dosku Nida Woda, ale v zónach vystavených intenzívnemu pôsobeniu vody odporúčame použiť sadrové dosky s vláknami Nida Hydro. (horizontálne a vertikálne roviny pri vani, sprche a pod.)
[5] Zvuková izolácia od hluku spôsobovaného obyčajným dažďom (40 mm/hod.) kompletného strešného systému. Charakteristika konfigurácie: minerálna vlna z minerálnych vlákien s hrúbkou 250 mm, s hustotou cca 40 kg/m³, štandardná keramická škridla, sadrokartónová doska 2x12,5 mm.

SPOTREBA MATERIÁLOV NA 1 M² OPLÁŠTENIA V PODKROVÍ V SYSTÉME NIDA PODDASZE

Názov materiálu	J.m.	Typ systému Nida Poddasze								
		WP/CD60/25/Expert [6]	WP/CD60/25/OgieńTypF	WP/CD60/25/Ogień+ [7]	WP/CD60/25/Hydro	WP/CD60/25/Cicha	WP/CD60/25/Twarda	WP/CD60/30/Ogień+	WP/CD60/30/Twarda	WP/CD60/30/Hydro
		Spotreba materiálu na 1 m²								
Doska Nida Expert 12,5 mm	m²	2,0	-	-	-	-	-	-	-	-
Doska Nida Ogień Typ F 12,5 mm	m²	-	2,0	-	-	-	-	-	-	-
Doska Nida Ogień Plus 12,5 mm	m²	-	-	2,0	-	-	-	-	-	-
Doska Nida Hydro 12,5 mm	m²	-	-	-	2,0	-	-	-	-	-
Doska Nida Cicha 12,5 mm	m²	-	-	-	-	2,0	-	-	-	-
Doska Nida Twarda 12,5 mm	m²	-	-	-	-	-	2,0	-	-	-
Doska Nida Ogień Plus 15,0 mm	m²	-		-	-	-	-	2,0	-	-
Doska Nida Twarda 15,0 mm	m²	-	-	-	-	-	-	-	2,0	-
Doska Nida Hydro 15,0 mm	m²	-	-	-	-	-	-	-	-	2,0
Profil Nida CD60	bm	2,5	2,5	2,5	2,5	2,5	2,5	2,5	2,5	2,5
Profil Nida UD27	bm	0,6	0,6	0,6	0,6	0,6	0,6	0,6	0,6	0,6
Krokvový záves Nida WP60	ks.	3,0	3,0	3,0	3,0	3,0	3,0	3,0	3,0	3,0
Pozdĺžna spojka Nida LW60	ks.	0,6	0,6	0,6	0,6	0,6	0,6	0,6	0,6	0,6
Pozdĺžna spojka Nida	ks.	0,6	0,6	0,6	0,6	0,6	0,6	0,6	0,6	0,6
Skrutky do dreva Nida 3,5x35 mm	ks.	6,0	6,0	6,0	6,0	6,0	6,0	6,0	6,0	6,0
Rýchloskrutky Nida 3,5x25 mm	ks.	6,0	6,0	6,0	-	-	-	6,0	-	-
Rýchloskrutky Nida 3,5x35 mm	ks.	18,0	18,0	18,0	-	-	-	-	-	-
Rýchloskrutky Nida 3,5x45 mm	ks.	-	-	-	-	-	-	18,0	-	-
Rýchloskrutky Nida 3,5x55 mm	ks.	-	-	-	-	-	-	-	-	-
Rýchloskrutky Nida Twarda 4,2x38 mm	ks.	-	-	-	-	24,0	24,0	-	6,0	-
Rýchloskrutky Nida Twarda 4,2x55 mm	ks.	-	-	-	-	-	-	-	18,0	-
Rýchloskrutky Nida Hydro C5 3,5x25 mm	ks.	-	-	-	6,0	-	-	-	-	6,0
Rýchloskrutky Nida Hydro C5 3,5x41 mm	ks.	-	-	-	18,0	-	-	-	-	18,0
Rýchloskrutky Nida Hydro C5 3,5x55 mm	ks.	-	-	-	-	-	-	-	-	-
Výstužná páska Nida	bm	1,4	1,4	1,4	1,4	1,4	1,4	1,4	1,4	1,4
Sadrový tmel Nida Start	kg	0,6	0,6	0,6	-	0,6	-	0,6	-	-
Sadrový tmel Nida Finish	kg	0,1	0,1	0,1	-	0,1	-	0,1	-	-
Hotová špachtľovacia hmota Nida Hydromix [8]	kg	-	-	-	0,7	-	0,7	-	0,7	0,7
Parozábrana [9]	m²	1,0	1,0	1,0	1,0	1,0	1,0	1,0	1,0	1,0
Minerálna vlna [9]	m²	1,0	1,0	1,0	1,0	1,0	1,0	1,0	1,0	1,0

[6] Ako alternatívu možno použiť dosky SYNIA™ Expert, Nida Woda, SYNIA™ Woda.
[7] Ako alternatívu možno použiť dosky Nida Woda Ogień Plus.
[8] V prípade sadro-trieskových dosiek s vláknami Nida Twarda možno ako alternatívu použiť sadrový tmel Nida Max.
[9] Použitie podľa požiadaviek.
Normy spotreby nezahrňujú straty materiálu.

nida Podkrovie

Trieda požiarnej podolnosti: (R)EI60

Súčiniteľ prestupu tepla U: 0,15 W/m²K

Akustická izolácia LpA: 40 dB

Hmotnosť 1 m² výstavby: 33,0-42,0 kg

Číslo súvisiaceho dokladu: ITB 01060/18/R129NZP/Z EN 13964:2014-05

Vyhlásenie o úžitkových vlastnostiach DoP/Loft System/0066/15.11.2016

SYSTÉMY:

WP/CD60/37,5

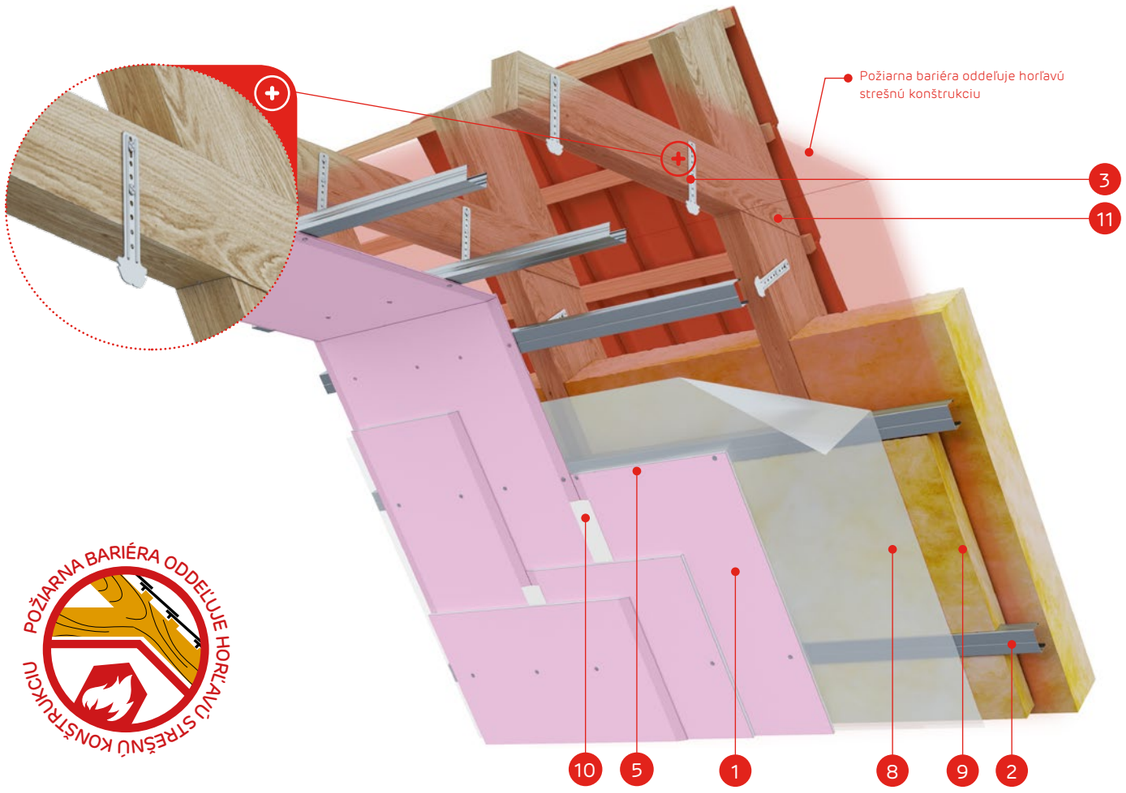

POŽIARNA BARIÉRA ODDEĽUJE HORĽAVÚ STREŠNÚ KONŠTRUKCIU

MATERIÁLY:

1. Sadrokartónová doska Nida
2. Profil Nida CD60
3. Krokvový záves Nida WP60
4. Skrutky do dreva Nida 3,5 x 35mm
5. Rýchloskrutky Nida 3,5 x 25 mm
6. Rýchloskrutky Nida 3,5 x 35 mm
7. Rýchloskrutky Nida 3,5 x 55 mm
8. Parozábrana
9. Izolačný materiál minerálna vlna
10. Škára medzi SDK doskami vyhotovená napr. zo sadrovej hmoty Nida Start a výstužnej pásky Nida + Nida Finish
11. Konštrukcia strechy
12. Strešná krytina (dlaždice, latky, kontralaty)
13. Protipožiarna bariéra oddeľujúca horľavú konštrukciu a horľavý plášť

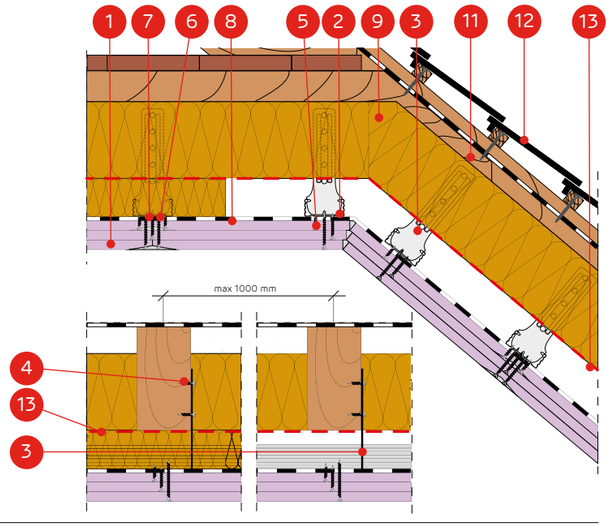

SYSTÉM OPLÁŠTENIA V PODKROVÍ NA PARALELNE USPORIADANÝCH PROFILOCH NIDA CD60 A KROKVOVÝCH ZÁVESOCH NIDA WP60

TECHNICKÉ PARAMETRE

Názov systému Nida Podkrovie	Opláštenie sadrokartónom			Konštrukcia		Izolačný materiál			Súčiniteľ prestupu tepla [1] U	Akustická izolácia [5]	Minimálna výška zavesenia	Hmotnosť opláštenia [2] 1 m²	Trieda požiarnej odolnosti [3]	Špeciálny systém
	Nida	Hrúbka [mm]	Označenie podľa normy	Rozostupy závesov WP60 [mm]	Rozstupy stropných profilov CD60 [mm]	Minerálna vlna	Hrúbka [mm]	Hustota [kg/m³]	[W/m²K]	LpA [dB]	[mm]	[kg]	[min]	
WP/CD60/37,5/Ogień+	Ogień Plus	3x12,5	DF	1000	400	minerálna	50	38	0,15	40	69	33,0	(R)EI60	-
WP/CD60/37,5/ WodaOgień+	Woda Ogień Plus	3x12,5	DFH2	1000	400	minerálna	50	38	0,15	40	69	33,0	(R)EI60	-
WP/CD60/37,5/Cicha	Cicha	3x12,5	DFH1IR	1000	400	minerálna	50	38	0,15	40	69	42,0	(R)EI60	●
WP/CD60/37,5/Twarda	Twarda	3x12,5	DEFH1IR	1000	400	minerálna	50	38	0,15	40	69	42,0	(R)EI60	●
WP/CD60/37,5/Hydro	Hydro	3x12,5	GMFH1I	1000	400	minerálna	50	38	0,15	40	69	36,0	(R)EI60	●

[1] Súčiniteľ prestupu tepla minerálnej vlny s hrúbkou 250 mm a s hustotou cca 40 kg/m³ (spĺňa požiadavky WT 2021, Uc(max)=0,15 [W/m²K]).
[2] V hmotnosti nie je započítaná hmotnosť izolačného materiálu.
[3] Požiarna klasifikácia ITB 01060/18/R129NZP/Z.
[4] V interiéroch s relatívnou vlhkosťou vzduch do 85% (do 10 hodín) použiť dosku Nida Woda, ale v zónach vystavených intenzívnemu pôsobeniu vody odporúčame použiť sadrové dosky s vláknami Nida Hydro. (horizontálne a vertikálne roviny pri vani, sprche a pod.)
[5] Zvuková izolácia od hluku spôsobovaného obyčajným dažďom (40 mm/hod.) kompletného strešného systému. Charakteristika konfigurácie: minerálna vlna z minerálnych vlákien s hrúbkou 250 mm, s hustotou cca 40 kg/m³, štandardná keramická škridla, sadrokartónová doska 2x12,5 mm.

SPOTREBA MATERIÁLOV NA 1 M² OPLÁŠTENIA V PODKROVÍ V SYSTÉME NIDA PODDASZE

Názov materiálu	J.m.	Typ systému Nida Poddasze			
		WP/CD60/37,5/Ogień+ [7]	WP/CD60/37,5/Cicha	WP/CD60/37,5/Twarda	WP/CD60/37,5/Hydro
		Spotreba materiálu na 1 m²			
Doska Nida Ogień Plus 12,5 mm	m²	3,0	-	-	-
Doska Nida Cicha 12,5 mm	m²	-	3,0	-	-
Doska Nida Twarda 12,5 mm	m²	-	-	3,0	-
Doska Nida Hydro 12,5 mm	m²	-	-	-	3,0
Profil Nida CD60	bm	2,5	2,5	2,5	2,5
Profil Nida UD27	bm	0,6	0,6	0,6	0,6
Krokvový záves Nida WP60	ks.	3,0	3,0	3,0	3,0
Pozdĺžna spojka Nida LW60	ks.	0,6	0,6	0,6	0,6
Pozdĺžna spojka Nida	ks.	0,6	0,6	0,6	0,6
Skrutky do dreva Nida 3,5x35 mm	ks.	6,0	6,0	6,0	6,0
Rýchloskrutky Nida 3,5x25 mm	ks.	6,0	-	-	-
Rýchloskrutky Nida 3,5x35 mm	ks.	6,0	-	-	-
Rýchloskrutky Nida 3,5x45 mm	ks.	-	-	-	-
Rýchloskrutky Nida 3,5x55 mm	ks.	18,0	-	-	-
Rýchloskrutky Nida Twarda 4,2x38 mm	ks.	-	12,0	12,0	-
Rýchloskrutky Nida Twarda 4,2x55 mm	ks.	-	18,0	18,0	-
Rýchloskrutky Nida Hydro C5 3,5x25 mm	ks.	-	-	-	6,0
Rýchloskrutky Nida Hydro C5 3,5x41 mm	ks.	-	-	-	6,0
Rýchloskrutky Nida Hydro C5 3,5x55 mm	ks.	-	-	-	18,0
Výstužná páska Nida	bm	1,4	1,4	1,4	1,4
Sadrový tmel Nida Start	kg	0,9	0,9	-	-
Sadrový tmel Nida Finish	kg	0,1	0,1	-	-
Hotová špachťovacia hmota Nida Hydromix [8]	kg	-	-	1,0	1,0
Parozábrana [9]	m²	1,0	1,0	1,0	1,0
Minerálna vlna [9]	m²	1,0	1,0	1,0	1,0

[6] Ako alternatívu možno použiť dosky SYNIA™ Expert, Nida Woda, SYNIA™ Woda.
[7] Ako alternatívu možno použiť dosky Nida Woda Ogień Plus.
[8] V prípade sadro-trieskových dosiek s vláknami Nida Twarda možno ako alternatívu použiť sadrový tmel Nida Max.
[9] Použitie podľa požiadaviek.
Normy spotreby nezahŕňajú straty materiálu.

nida Podkrovie

Trieda požiarnej podolnosti: (R)EI15 (R)EI20

Súčiniteľ prestupu tepla U: 0,15 W/m²K

Akustická izolácia LpA: 40 dB

Hmotnosť 1 m² výstavby: 11,0-18,0 kg

Číslo súvisiaceho dokladu: ITB 01060/18/R129NZP/Z EN 13964:2014-05

Vyhlásenie o úžitkových vlastnostiach DoP/Loft System/0066/15.11.2016

SYSTÉMY:

ES/CD60/12,5; ES/CD60/15

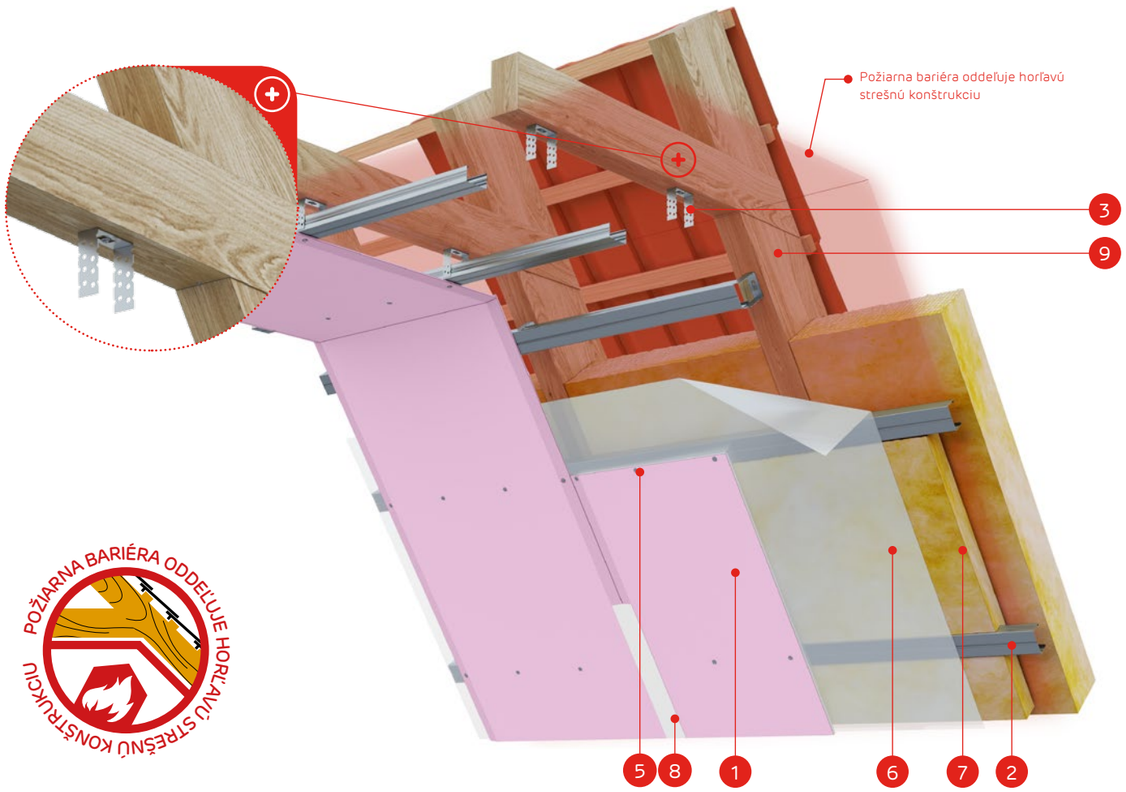

POŽIARNA BARIÉRA ODDEĽUJE HORĽAVÚ STREŠNÚ KONŠTRUKCIU

MATERIÁLY:

1. Sadrokartónová doska Nida
2. Profil Nida CD60
3. Záves Nida ES60
4. Skrutky do dreva Nida 3,5 x 35 mm
5. Rýchloskrutky Nida
6. Parozábrana
7. Izolačný materiál minerálna vlna
8. Škára medzi SDK doskami vyhotovená napr. zo sadrovej hmoty Nida Start a výstužnej pásky Nida + Nida Finish
9. Konštrukcia strechy
10. Strešná krytina (dlaždice, latky, kontralaty)
11. Protipožiarna bariéra oddeľujúca horľavú konštrukciu a horľavý plášť

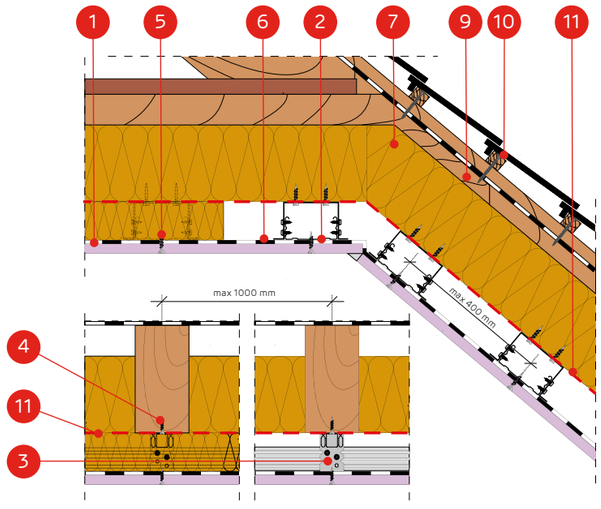

SYSTÉM OPLÁŠTENIA V PODKROVÍ NA PARALELNE USPORIADANÝCH PROFILOCH NIDA CD60 A ZÁVESOCH NIDA ES60

TECHNICKÉ PARAMETRE

Názov systému Nida Podkrovie	Opláštenie sadrokartónom			Konštrukcia		Izolačný materiál			Súčiniteľ prestupu tepla [1] U	Akustická izolácia [5]	Minimálna výška zavesenia	Hmotnosť opláštenia [2] 1 m²	Trieda požiarnej odolnosti [3]	Špeciálny systém
	Nida	Hrúbka [mm]	Označenie podľa normy	Rozostupy závesov ES60 [mm]	Rozstupy stropných profilov CD60 [mm]	Minerálna vlna	Hrúbka [mm]	Hustota [kg/m³]	[W/m²K]	LpA [dB]	[mm]	[kg]	[min]	
ES/CD60/12,5/Expert	Expert	12,5	A	1000	400	sklenená / minerálna	voľby	voľby	0,15	40	43	11,0	-	-
ES/CD60/12,5/Woda [4]	Woda	12,5	H2	1000	400	sklenená / minerálna	voľby	voľby	0,15	40	43	11,0	-	-
ES/CD60/12,5/Ogień+	Ogień Plus	12,5	DF	1000	400	minerálna	50	38	0,15	40	43	13,0	(R)EI15	-
ES/CD60/12,5/WodaOgień+	Woda Ogień Plus	12,5	DFH2	1000	400	minerálna	50	38	0,15	40	43	13,0	(R)EI15	-
ES/CD60/12,5/Twarda	Twarda	12,5	DEFH1IR	1000	400	minerálna	50	38	0,15	40	43	15,0	(R)EI15	●
ES/CD60/12,5/Hydro	Hydro	12,5	GMFH1I	1000	400	minerálna	50	38	0,15	40	43	13,0	(R)EI15	●
ES/CD60/15/Ogień+	Ogień Plus	15,0	DF	1000	400	minerálna	50	38	0,15	40	46	16,0	(R)EI20	-
ES/CD60/15/Twarda	Twarda	15,0	DEFH1IR	1000	400	minerálna	50	38	0,15	40	46	18,0	(R)EI20	●
ES/CD60/15/Hydro	Hydro	15,0	GMFH1I	1000	400	minerálna	50	38	0,15	40	46	16,0	(R)EI20	●

[1] Súčiniteľ prestupu tepla minerálnej vlny s hrúbkou 250 mm a s hustotou cca 40 kg/m³ (spĺňa požiadavky WT 2021, Uc(max)=0,15 [W/m²K]).
[2] V hmotnosti nie je započítaná hmotnosť izolačného materiálu.
[3] Požiarna klasifikácia ITB 01060/18/R129NZP/Z.
[4] V interiéroch s relatívnou vlhkosťou vzduch do 85% (do 10 hodín) použiť dosku Nida Woda, ale v zónach vystavených intenzívnemu pôsobeniu vody odporúčame použiť sadrové dosky s vláknami Nida Hydro. (horizontálne a vertikálne roviny pri vani, sprche a pod.)
[5] Zvuková izolácia od hluku spôsobovaného obyčajným dažďom (40 mm/hod.) kompletného strešného systému. Charakteristika konfigurácie: minerálna vlna z minerálnych vlákien s hrúbkou 250 mm, s hustotou cca 40 kg/m³, štandardná keramická škridla, sadrokartónová doska 2x12,5 mm.

SPOTREBA MATERIÁLOV NA 1 M² OPLÁŠTENIA V PODKROVÍ V SYSTÉME NIDA PODDASZE

Názov materiálu	J.m.	Typ systému Nida						
		ES/CD/12,5/ Expert [6]	ES/CD/12,5/ Ogień+ [7]	ES/CD/12,5/ Twarda	ES/CD/12,5/ Hydro	ES/CD/15/ Ogień+	ES/CD/15/ Twarda	ES/CD/15/ Hydro
		Spotreba materiálu na 1 m²						
Doska Nida Expert 12,5 mm	m²	1,0	-	-	-	-	-	-
Doska Nida Ogień Plus 12,5 mm	m²	-	1,0	-	-	-	-	-
Doska Nida Twarda 12,5 mm	m²	-	-	1,0	-	-	-	-
Doska Nida Hydro 12,5 mm	m²	-	-	-	1,0	-	-	-
Doska Nida Ogień Plus 15,0 mm	m²	-	-	-	-	1,0	-	-
Doska Nida Twarda 15,0 mm	m²	-	-	-	-	-	1,0	-
Doska Nida Hydro 15,0 mm	m²	-	-	-	-	-	-	1,0
Profil Nida CD60	bm	2,5	2,5	2,5	2,5	2,5	2,5	2,5
Profil Nida UD27	bm	0,6	0,6	0,6	0,6	0,6	0,6	0,6
Záves Nida ES60	ks.	3,0	3,0	3,0	3,0	3,0	3,0	3,0
Pozdĺžna spojka Nida LW60	ks.	0,6	0,6	0,6	0,6	0,6	0,6	0,6
Pozdĺžna spojka Nida	ks.	0,6	0,6	0,6	0,6	0,6	0,6	0,6
Skrutky do dreva Nida 3,5x35 mm	ks.	6,0	6,0	6,0	6,0	6,0	6,0	6,0
Samorezná skrutka 4,2x13 mm do plechu 1 mm FLAT HEAD®	ks.	12,0	12,0	12,0	12,0	12,0	12,0	12,0
Rýchloskrutky Nida 3,5x25 mm	ks.	18,0	18,0	-	-	18,0	-	-
Rýchloskrutky Nida Twarda 4,2x38 mm	ks.	-	-	18,0	-	-	18,0	-
Rýchloskrutky Nida Hydro C5 3,5x25 mm	ks.	-	-	-	18,0	-	-	18,0
Výstužná páska Nida	bm	1,4	1,4	1,4	1,4	1,4	1,4	1,4
Sadrový tmel Nida Start	kg	0,3	0,3	-	-	0,3	-	-
Sadrový tmel Nida Finish	kg	0,1	0,1	-	-	0,3	-	-
Hotová špachtľovacia hmota Nida Hydromix [8]	kg	-	-	0,4	0,4	-	0,4	0,4
Parozábrana [9]	m²	1,0	1,0	1,0	1,0	1,0	1,0	1,0
Minerálna vlna [9]	m²	1,0	1,0	1,0	1,0	1,0	1,0	1,0

[6] Ako alternatívu možno použiť dosky SYNIA™ Expert, Nida Woda, SYNIA™ Woda.
[7] Ako alternatívu možno použiť dosky Nida Woda Ogień Plus.
[8] V prípade sadro-trieskových dosiek s vláknami Nida Twarda možno ako alternatívu použiť sadrový tmel Nida Max.
[9] Použitie podľa požiadaviek.
Normy spotreby nezahrňujú straty materiálu.

nida Podkrovie

Trieda požiarnej podolnosti: (R)EI30 (R)EI60

Súčiniteľ prestupu tepla U: 0,15 W/m²K

Akustická izolácia LpA: 40 dB

Hmotnosť 1 m² výstavby: 19,0-42,0 kg

Číslo súvisiaceho dokladu: ITB 01060/18/R129NZP/Z EN 13964:2014-05

Vyhlásenie o úžitkových vlastnostiach DoP/Loft System/0066/15.11.2016

SYSTÉMY:

ES/CD60/25; ES/CD60/30; ES/CD60/37,5

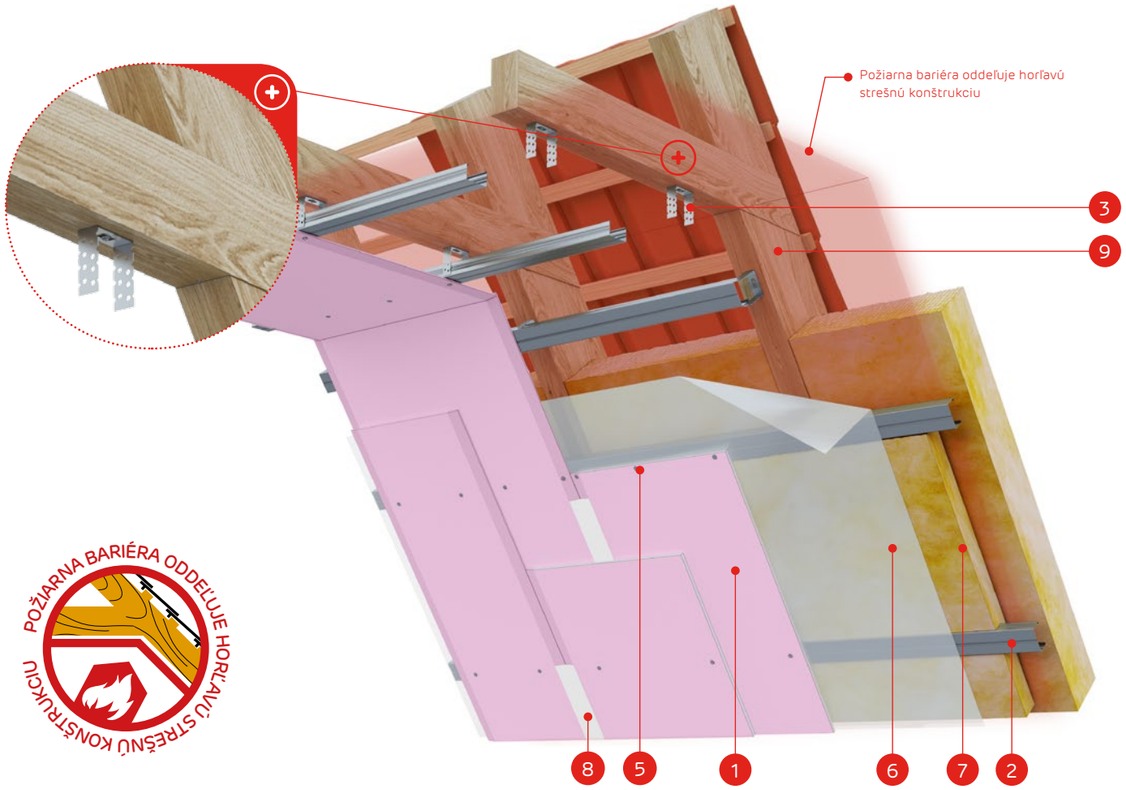

MATERIÁLY:

1. Sadrokartónová doska Nida
2. Profil Nida CD60
3. Záves Nida ES60
4. Skrutky do dreva Nida 3,5 x 35 mm
5. Rýchloskrutky Nida
6. Parozábrana
7. Izolačný materiál minerálna vlna
8. Škára medzi SDK doskami vyhotovená napr. zo sadrovej hmoty Nida Start a výstužnej pásky Nida + Nida Finish
9. Konštrukcia strechy
10. Strešná krytina (dlaždice, latky, kontralaty)
11. Protipožiarna bariéra oddeľujúca horľavú konštrukciu a horľavý plášť

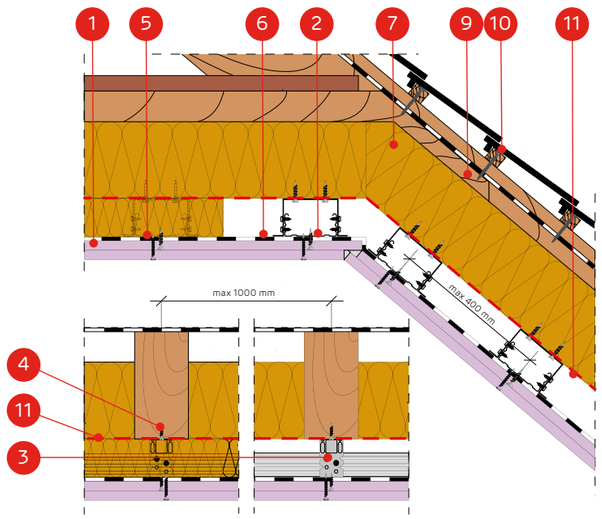

SYSTÉM OPLÁŠTENIA V PODKROVÍ NA PARALELNE USPORIADANÝCH PROFILOCH NIDA CD60 A ZÁVESOCH NIDA ES60

TECHNICKÉ PARAMETRE

Názov systému Nida Podkrovie	Opláštenie sadrokartónom			Konštrukcia		Izolačný materiál			Súčiniteľ prestupu tepla [1] U	Akustická izolácia [5]	Minimálna výška zavesenia	Hmotnosť opláštenia [2] 1 m²	Trieda požiarnej odolnosti [3]	Špeciálny systém
	Nida	Hrúbka [mm]	Označenie podľa normy	Rozostupy závesov ES60 [mm]	Rozstupy stropných profilov CD60 [mm]	Minerálna vlna	Hrúbka [mm]	Hustota [kg/m³]	[W/m²K]	LpA [dB]	[mm]	[kg]	[min]	
ES/CD60/25/Expert	Expert	2x12,5	A	1000	400	sklenená / minerálna	voľby	voľby	0,15	40	56	19,0	-	-
ES/CD60/25/Woda [4]	Woda	2x12,5	H2	1000	400	sklenená / minerálna	voľby	voľby	0,15	40	56	19,0	-	-
ES/CD60/25/OgieńTypF	Ogień Typ F	2x12,5	F	1000	400	minerálna	50	38	0,15	40	56	20,0	(R)EI30	-
ES/CD60/25/Ogień+	Ogień Plus	2x12,5	DF	1000	400	minerálna	50	38	0,15	40	56	24,0	(R)EI30	-
ES/CD60/25/WodaOgień+	Woda Ogień Plus	2x12,5	DFH2	1000	400	minerálna	50	38	0,15	40	56	24,0	(R)EI30	-
ES/CD60/25/Hydro	Hydro	2x12,5	GMFH1I	1000	400	minerálna	50	38	0,15	40	56	25,0	(R)EI30	●
ES/CD60/25/Cicha	Cicha	2x12,5	DFH1IR	1000	400	minerálna	50	38	0,15	40	56	28,0	(R)EI60	●
ES/CD60/25/Twarda	Twarda	2x12,5	DEFH1IR	1000	400	minerálna	50	38	0,15	40	56	28,0	(R)EI60	●
ES/CD60/30/Ogień+	Ogień Plus	2x15,0	DF	1000	400	minerálna	50	38	0,15	40	61	30,0	(R)EI60	-
ES/CD60/30/WodaOgień+	Woda Ogień Plus	2x15,0	DFH2	1000	400	minerálna	50	38	0,15	40	61	30,0	(R)EI60	-
ES/CD60/30/Twarda	Twarda	2x15,0	DEFH1IR	1000	400	minerálna	50	38	0,15	40	61	34,0	(R)EI60	●
ES/CD60/30/Hydro	Hydro	2x15,0	GMFH1I	1000	400	minerálna	50	38	0,15	40	61	30,0	(R)EI60	●
ES/CD60/37,5/Ogień+	Ogień Plus	3x12,5	DF	1000	400	minerálna	50	38	0,15	40	69	33,0	(R)EI60	-
ES/CD60/37,5/WodaOgień+	Woda Ogień Plus	3x12,5	DFH2	1000	400	minerálna	50	38	0,15	40	69	33,0	(R)EI60	-
ES/CD60/37,5/Cicha	Cicha	3x12,5	DFH1IR	1000	400	minerálna	50	38	0,15	40	69	42,0	(R)EI60	●
ES/CD60/37,5/Twarda	Twarda	3x12,5	DEFH1IR	1000	400	minerálna	50	38	0,15	40	69	42,0	(R)EI60	●
ES/CD60/37,5/Hydro	Hydro	3x12,5	GMFH1I	1000	400	minerálna	50	38	0,15	40	69	36,0	(R)EI60	●

[1] Súčiniteľ prestupu tepla minerálnej vlny s hrúbkou 250 mm a s hustotou cca 40 kg/m³ (spĺňa požiadavky WT 2021, Uc(max)=0,15 [W/m²K]).
[2] V hmotnosti nie je započítaná hmotnosť izolačného materiálu.
[3] Požiarna klasifikácia ITB 01060/18/R129NZP/Z.
[4] V interiéroch s relatívnou vlhkosťou vzduch do 85% (do 10 hodín) použiť dosku Nida Woda, ale v zónach vystavených intenzívnemu pôsobeniu vody odporúčame použiť sadrové dosky s vláknami Nida Hydro. (horizontálne a vertikálne roviny pri vani, sprche a pod.)
[5] Zvuková izolácia od hluku spôsobovaného obyčajným dažďom (40 mm/hod.) kompletného strešného systému. Charakteristika konfigurácie: minerálna vlna z minerálnych vlákien s hrúbkou 250 mm, s hustotou cca 40 kg/m³, štandardná keramická škridla, sadrokartónová doska 2x12,5 mm.

SPOTREBA MATERIÁLOV NA 1 M² OPLÁŠTENIA V PODKROVÍ V SYSTÉME NIDA PODDASZE

Názov materiálu	J.m.	Typ systému Nida												
		ES/ CD60/25/ Expert [6]	ES/ CD60/25/ OgieńTypF	ES/ CD60/25/ Ogień+ [7]	ES/ CD60/25/ Hydro	ES/ CD60/25/ Cicha	ES/ CD60/25/ Twarda	ES/ CD60/30/ Ogień+	ES/ CD60/30/ Twarda	ES/ CD60/30/ Hydro	ES/ CD60/37,5/ Ogień+ [7]	ES/ CD60/37,5/ Cicha	ES/ CD60/37,5/ Twarda	ES/ CD60/37,5/ Hydro
		Spotreba materiálu na 1 m²												
Doska Nida Expert 12,5 mm	m²	2,0	-	-	-	-	-	-	-	-	-	-	-	-
Doska Nida Ogień Typ F 12,5 mm	m²	-	2,0	-	-	-	-	-	-	-	-	-	-	-
Doska Nida Ogień Plus 12,5 mm	m²	-	-	2,0	-	-	-	-	-	-	3,0	-	-	-
Doska Nida Hydro 12,5 mm	m²	-	-	-	2,0	-	-	-	-	-	-	-	-	3,0
Doska Nida Cicha 12,5 mm	m²	-	-	-	-	2,0	-	-	-	-	-	3,0	-	-
Doska Nida Twarda 12,5 mm	m²	-	-	-	-	-	2,0	-	-	-	-	-	3,0	-
Doska Nida Ogień Plus 15,0 mm	m²	-		-	-	-	-	2,0	-	-	-	-	-	-
Doska Nida Twarda 15,0 mm	m²	-	-	-	-	-	-	-	2,0	-	-	-	-	-
Doska Nida Hydro 15,0 mm	m²	-	-	-	-	-	-	-	-	2,0	-	-	-	-
Profil Nida CD60	bm	2,5	2,5	2,5	2,5	2,5	2,5	2,5	2,5	2,5	2,5	2,5	2,5	2,5
Profil Nida UD27	bm	0,6	0,6	0,6	0,6	0,6	0,6	0,6	0,6	0,6	0,6	0,6	0,6	0,6
Záves Nida ES60	ks.	3,0	3,0	3,0	3,0	3,0	3,0	3,0	3,0	3,0	3,0	3,0	3,0	3,0
Pozdĺžna spojka Nida LW60	ks.	0,6	0,6	0,6	0,6	0,6	0,6	0,6	0,6	0,6	0,6	0,6	0,6	0,6
Pozdĺžna spojka Nida	ks.	0,6	0,6	0,6	0,6	0,6	0,6	0,6	0,6	0,6	0,6	0,6	0,6	0,6
Skrutky do dreva Nida 3,5x35 mm	ks.	6,0	6,0	6,0	6,0	6,0	6,0	6,0	6,0	6,0	6,0	6,0	6,0	6,0
Samorezná skrutka 4,2x13 mm do plechu 1 mm FLAT HEAD®	ks.	12,0	12,0	12,0	12,0	12,0	12,0	12,0	12,0	12,0	12,0	12,0	12,0	12,0
Rýchloskrutky Nida 3,5x25 mm	ks.	6,0	6,0	6,0	-	-	-	6,0	-	-	6,0	-	-	-
Rýchloskrutky Nida 3,5x35 mm	ks.	18,0	18,0	18,0	-	-	-	-	-	-	6,0	-	-	-
Rýchloskrutky Nida 3,5x45 mm	ks.	-	-	-	-	-	-	18,0	-	-	-	-	-	-
Rýchloskrutky Nida 3,5x55 mm	ks.	-	-	-	-	-	-	-	-	-	18,0	-	-	-
Rýchloskrutky Nida Twarda 4,2x38 mm	ks.	-	-	-	-	24,0	24,0	-	6,0	-	-	12,0	12,0	-
Rýchloskrutky Nida Twarda 4,2x55 mm	ks.	-	-	-	-	-	-	-	18,0	-	-	18,0	18,0	-
Rýchloskrutky Nida Hydro C5 3,5x25 mm	ks.	-	-	-	6,0	-	-	-	-	6,0	-	-	-	6,0
Rýchloskrutky Nida Hydro C5 3,5x41 mm	ks.	-	-	-	18,0	-	-	-	-	18,0	-	-	-	6,0
Rýchloskrutky Nida Hydro C5 3,5x55 mm	ks.	-	-	-	-	-	-	-	-	-	-	-	-	18,0
Výstužná páska Nida	bm	1,4	1,4	1,4	1,4	1,4	1,4	1,4	1,4	1,4	1,4	1,4	1,4	1,4
Sadrový tmel Nida Start	kg	0,6	0,6	0,6	-	0,6	-	0,6	-	-	0,9	0,9	-	-
Sadrový tmel Nida Finish	kg	0,1	0,1	0,1	-	0,1	-	0,1	-	-	0,1	0,1	-	-
Hotová špachtľovacia hmota Nida Hydromix [8]	kg	-	-	-	0,7	-	0,7	-	0,7	0,7	-	-	1,0	1,0
Parozábrana [9]	m²	1,0	1,0	1,0	1,0	1,0	1,0	1,0	1,0	1,0	1,0	1,0	1,0	1,0
Minerálna vlna [9]	m²	1,0	1,0	1,0	1,0	1,0	1,0	1,0	1,0	1,0	1,0	1,0	1,0	1,0

[6] Ako alternatívu možno použiť dosky SYNIA™ Expert, Nida Woda, SYNIA™ Woda.
[7] Ako alternatívu možno použiť dosky Nida Woda Ogień Plus.
[8] V prípade sadro-trieskových dosiek s vláknami Nida Twarda možno ako alternatívu použiť sadrový tmel Nida Max.
[9] Použitie podľa požiadaviek.
Normy spotreby nezahrňujú straty materiálu.

PRVÉ SYSTÉMY SUCHEJ VÝSTAVBY NA TRHU S OZNAČENÍM CE

Navštívte náš kanál Siniat Nida YouTube

Nida Podkrovie

Trieda požiarnej podolnosti: (R)EI15 (R)EI20

Súčiniteľ prestupu tepla U: 0,15 W/m²K

Akustická izolácia LpA: 40 dB

Hmotnosť 1 m² výstavby: 11,0-18,0 kg

Číslo súvisiaceho dokladu: ITB 01060/18/R129NZP/Z EN 13964:2014-05

Vyhlásenie o úžitkových vlastnostiach DoP/Loft System/0066/15.11.2016

SYSTÉMY:

EL/CD60/12,5; EL/CD60/15

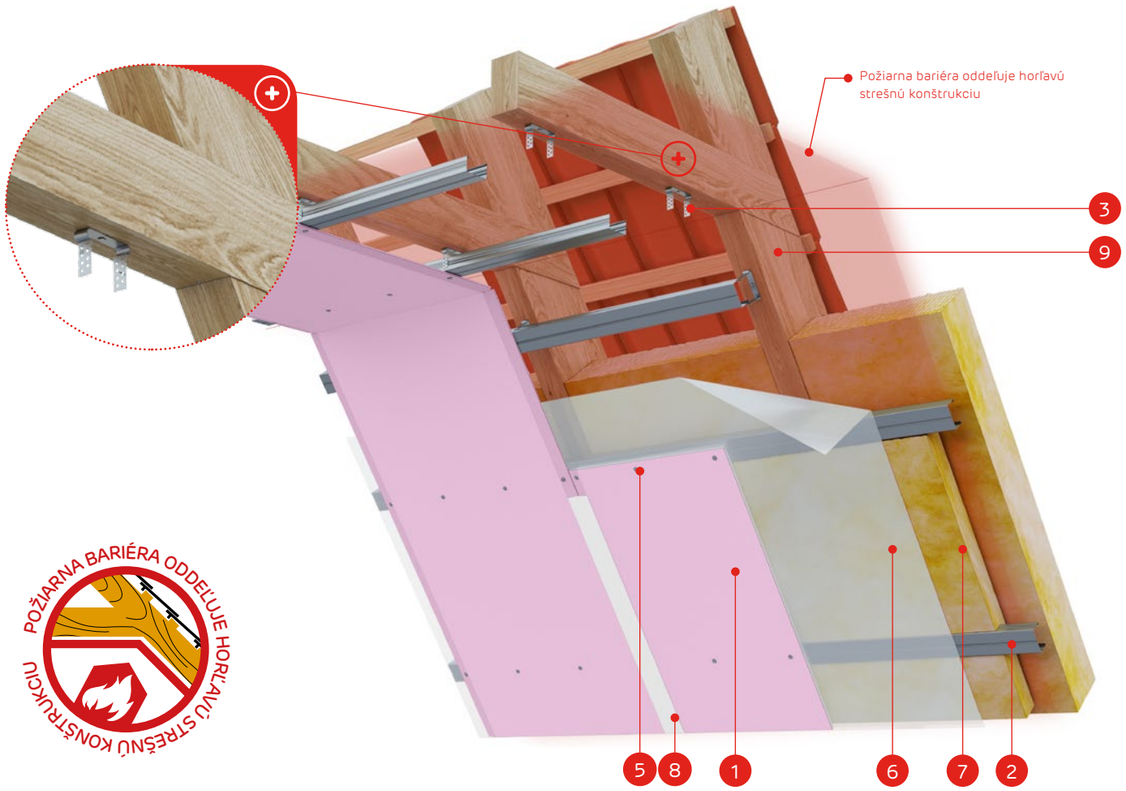

POŽIARNA BARIÉRA ODDEĽUJE HORĽAVÚ STREŠNÚ KONŠTRUKCIU

MATERIÁLY:

1. Sadrokartónová doska Nida
2. Profil Nida CD60
3. Nastaviteľný záves Nida EL60
4. Skrutky do dreva Nida 3,5 x 35 mm
5. Rýchloskrutky Nida
6. Parozábrana
7. Izolačný materiál minerálna vlna
8. Škára medzi SDK doskami vyhotovená napr. zo sadrovej hmoty Nida Start a výstužnej pásky Nida + Nida Finish
9. Konštrukcia strechy
10. Strešná krytina (dlaždice, latky, kontralaty)
11. Protipožiarna bariéra oddeľujúca horľavú konštrukciu a horľavý plášť

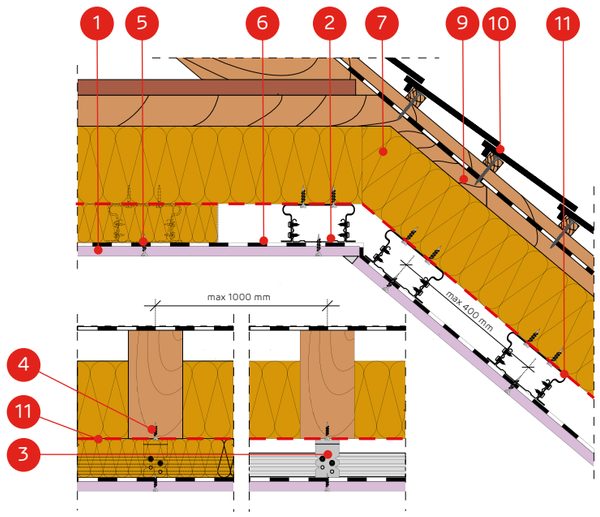

SYSTÉM OPLÁŠTENIA V PODKROVÍ NA PARALELNE USPORIADANÝCH PROFILOCH NIDA CD60 A NASTAVITEĽNÝCH ZÁVESOCH NIDA EL60

TECHNICKÉ PARAMETRE

Názov systému Nida Podkrovie	Opláštenie sadrokartónom			Konštrukcia		Izolačný materiál			Súčiniteľ prestupu tepla U [1]	Akustická izolácia [5]	Minimálna výška zavesenia	Hmotnosť opláštenia [2] 1 m²	Trieda požiarnej odolnosti [3]	Špeciálny systém
	Nida	Hrúbka [mm]	Označenie podľa normy	Rozostupy závesov EL60 [mm]	Rozstupy stropných profilov CD60 [mm]	Minerálna vlna	Hrúbka [mm]	Hustota [kg/m³]	[W/m²K]	LpA [dB]	[mm]	[kg]	[min]	
EL/CD60/12,5/Expert	Expert	12,5	A	1000	400	sklenená / minerálna	voľby	voľby	0,15	40	43	11,0	-	-
EL/CD60/12,5/Woda [4]	Woda	12,5	H2	1000	400	sklenená / minerálna	voľby	voľby	0,15	40	43	11,0	-	-
EL/CD60/12,5/Ogień+	Ogień Plus	12,5	DF	1000	400	minerálna	50	38	0,15	40	43	13,0	(R)EI15	-
EL/CD60/12,5/ WodaOgień+	Woda Ogień Plus	12,5	DFH2	1000	400	minerálna	50	38	0,15	40	43	13,0	(R)EI15	-
EL/CD60/12,5/Twarda	Twarda	12,5	DEFH1IR	1000	400	minerálna	50	38	0,15	40	43	15,0	(R)EI15	●
EL/CD60/12,5/Hydro	Hydro	12,5	GMFH1I	1000	400	minerálna	50	38	0,15	40	43	13,0	(R)EI15	●
EL/CD60/15/Ogień+	Ogień Plus	15,0	DF	1000	400	minerálna	50	38	0,15	40	46	16,0	(R)EI20	-
EL/CD60/15/Twarda	Twarda	15,0	DEFH1IR	1000	400	minerálna	50	38	0,15	40	46	18,0	(R)EI20	●
EL/CD60/15/Hydro	Hydro	15,0	GMFH1I	1000	400	minerálna	50	38	0,15	40	46	16,0	(R)EI20	●

[1] Súčiniteľ prestupu tepla minerálnej vlny s hrúbkou 250 mm a s hustotou cca 40 kg/m³ (spĺňa požiadavky WT 2021, Uc(max)=0,15 [W/m²K]).
[2] V hmotnosti nie je započítaná hmotnosť izolačného materiálu.
[3] Požiarna klasifikácia ITB 01060/18/R129NZP/Z.
[4] V interiéroch s relatívnou vlhkosťou vzduch do 85% (do 10 hodín) použiť dosku Nida Woda, ale v zónach vystavených intenzívnemu pôsobeniu vody odporúčame použiť sadrové dosky s vláknami Nida Hydro. (horizontálne a vertikálne roviny pri vani, sprche a pod.)
[5] Zvuková izolácia od hluku spôsobovaného obyčajným dažďom (40 mm/hod.) kompletného strešného systému. Charakteristika konfigurácie: minerálna vlna z minerálnych vlákien s hrúbkou 250 mm, s hustotou cca 40 kg/m³, štandardná keramická škridla, sadrokartónová doska 2x12,5 mm.

SPOTREBA MATERIÁLOV NA 1 M² OPLÁŠTENIA V PODKROVÍ V SYSTÉME NIDA PODDASZE

Názov materiálu	J.m.	Typ systému Nida						
		EL/CD60/12,5/ Expert [6]	EL/CD60/12,5/ Ogień+ [7]	EL/CD60/12,5/ Twarda	EL/CD60/12,5/ Hydro	EL/CD60/15/ Ogień+	EL/CD60/15/ Twarda	EL/CD60/15/ Hydro
		Spotreba materiálu na 1 m²						
Doska Nida Expert 12,5 mm	m²	1,0	-	-	-	-	-	-
Doska Nida Ogień Plus 12,5 mm	m²	-	1,0	-	-	-	-	-
Doska Nida Twarda 12,5 mm	m²	-	-	1,0	-	-	-	-
Doska Nida Hydro 12,5 mm	m²	-	-	-	1,0	-	-	-
Doska Nida Ogień Plus 15,0 mm	m²	-	-	-	-	1,0	-	-
Doska Nida Twarda 15,0 mm	m²	-	-	-	-	-	1,0	-
Doska Nida Hydro 15,0 mm	m²	-	-	-	-	-	-	1,0
Profil Nida CD60	bm	2,5	2,5	2,5	2,5	2,5	2,5	2,5
Profil Nida UD27	bm	0,6	0,6	0,6	0,6	0,6	0,6	0,6
Záves Nida EL60	ks.	3,0	3,0	3,0	3,0	3,0	3,0	3,0
Pozdĺžna spojka Nida LW60	ks.	0,6	0,6	0,6	0,6	0,6	0,6	0,6
Pozdĺžna spojka Nida	ks.	0,6	0,6	0,6	0,6	0,6	0,6	0,6
Skrutky do dreva Nida 3,5x35 mm	ks.	6,0	6,0	6,0	6,0	6,0	6,0	6,0
Samorezná skrutka 4,2x13 mm do plechu 1 mm FLAT HEAD®	ks.	12,0	12,0	12,0	12,0	12,0	12,0	12,0
Rýchloskrutky Nida 3,5x25 mm	ks.	18,0	18,0	-	-	18,0	-	-
Rýchloskrutky Nida Twarda 4,2x38 mm	ks.	-	-	18,0	-	-	18,0	-
Rýchloskrutky Nida Hydro C5 3,5x25 mm	ks.	-	-	-	18,0	-	-	18,0
Výstužná páska Nida	bm	1,4	1,4	1,4	1,4	1,4	1,4	1,4
Sadrový tmel Nida Start	kg	0,3	0,3	-	-	0,3	-	-
Sadrový tmel Nida Finish	kg	0,1	0,1	-	-	0,3	-	-
Hotová špachtľovacia hmota Nida Hydromix [8]	kg	-	-	0,4	0,4	-	0,4	0,4
Parozábrana [9]	m²	1,0	1,0	1,0	1,0	1,0	1,0	1,0
Minerálna vlna [9]	m²	1,0	1,0	1,0	1,0	1,0	1,0	1,0

[6] Ako alternatívu možno použiť dosky SYNIA™ Expert, Nida Woda, SYNIA™ Woda.
[7] Ako alternatívu možno použiť dosky Nida Woda Ogień Plus.
[8] V prípade sadro-trieskových dosiek s vláknami Nida Twarda možno ako alternatívu použiť sadrový tmel Nida Max.
[9] Použitie podľa požiadaviek.
Normy spotreby nezahrňujú straty materiálu.

Nida Podkrovie

Trieda požiarnej podolnosti: (R)EI30 (R)EI60

Súčiniteľ prestupu tepla U: 0,15 W/m²K

Akustická izolácia LpA: 40 dB

Hmotnosť 1 m² výstavby: 19,0-42,0 kg

Číslo súvisiaceho dokladu: ITB 01060/18/R129NZP/Z EN 13964:2014-05

Vyhlásenie o úžitkových vlastnostiach DoP/Loft System/0066/15.11.2016

SYSTÉMY:

EL/CD60/25; EL/CD60/30; EL/CD60/37,5

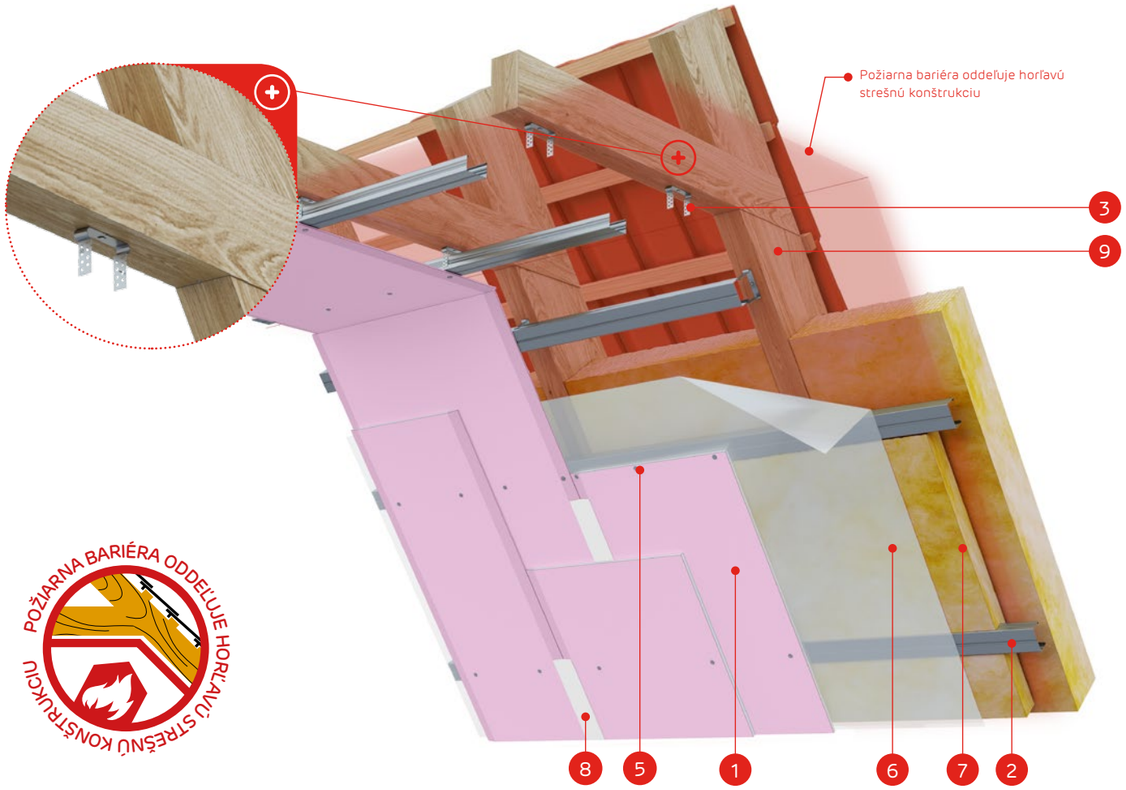

MATERIÁLY:

1. Sadrokartónová doska Nida
2. Profil Nida CD60
3. Nastaviteľný záves Nida EL60
4. Skrutky do dreva Nida 3,5 x 35 mm
5. Rýchloskrutky Nida
6. Parozábrana
7. Izolačný materiál minerálna vlna
8. Škára medzi SDK doskami vyhotovená napr. zo sadrovej hmoty Nida Start a výstužnej pásky Nida + Nida Finish
9. Konštrukcia strechy
10. Strešná krytina (dlaždice, latky, kontralaty)
11. Protipožiarna bariéra oddeľujúca horľavú konštrukciu a horľavý plášť

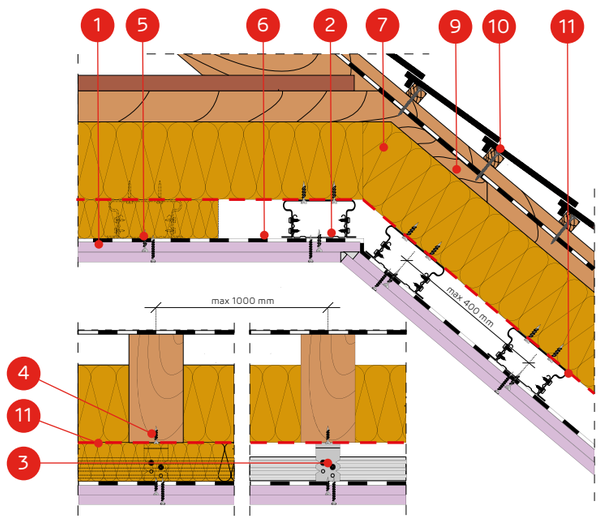

SYSTÉM OPLÁŠTENIA V PODKROVÍ NA PARALELNE USPORIADANÝCH PROFILOCH NIDA CD60 A NASTAVITEĽNÝCH ZÁVESOCH NIDA EL60

TECHNICKÉ PARAMETRE

Názov systému Nida Podkrovie	Opláštenie sadrokartónom			Konštrukcia		Izolačný materiál			Súčiniteľ prestupu tepla [1] U	Akustická izolácia [3]	Minimálna výška zavesenia	Hmotnosť opláštenia [2] 1 m²	Trieda požiarnej odolnosti [3]	Špeciálny systém
	Nida	Hrúbka [mm]	Označenie podľa normy	Rozostupy závesov EL60 [mm]	Rozstupy stropných profilov CD60 [mm]	Minerálna vlna	Hrúbka [mm]	Hustota [kg/m³]	[W/m²K]	LpA [dB]	[mm]	[kg]	[min]	
EL/CD60/25/Expert	Expert	2x12,5	A	1000	400	sklenená / minerálna	voľby	voľby	0,15	40	56	19,0	-	-
EL/CD60/25/Woda [4]	Woda	2x12,5	H2	1000	400	sklenená / minerálna	voľby	voľby	0,15	40	56	19,0	-	-
EL/CD60/25/OgieńTypF	Ogień Typ F	2x12,5	F	1000	400	minerálna	50	38	0,15	40	56	20,0	(R)EI30	-
EL/CD60/25/Ogień+	Ogień Plus	2x12,5	DF	1000	400	minerálna	50	38	0,15	40	56	24,0	(R)EI30	-
EL/CD60/25/WodaOgień+	Woda Ogień Plus	2x12,5	DFH2	1000	400	minerálna	50	38	0,15	40	56	24,0	(R)EI30	-
EL/CD60/25/Hydro	Hydro	2x12,5	GMFH1I	1000	400	minerálna	50	38	0,15	40	56	25,0	(R)EI30	●
EL/CD60/25/Cicha	Cicha	2x12,5	DFH1IR	1000	400	minerálna	50	38	0,15	40	56	28,0	(R)EI60	●
EL/CD60/25/Twarda	Twarda	2x12,5	DEFH1IR	1000	400	minerálna	50	38	0,15	40	56	28,0	(R)EI60	●
EL/CD60/30/Ogień+	Ogień Plus	2x15,0	DF	1000	400	minerálna	50	38	0,15	40	61	30,0	(R)EI60	-
EL/CD60/30/WodaOgień+	Woda Ogień Plus	2x15,0	DFH2	1000	400	minerálna	50	38	0,15	40	61	30,0	(R)EI60	-
EL/CD60/30/Twarda	Twarda	2x15,0	DEFH1IR	1000	400	minerálna	50	38	0,15	40	61	34,0	(R)EI60	●
EL/CD60/30/Hydro	Hydro	2x15,0	GMFH1I	1000	400	minerálna	50	38	0,15	40	61	30,0	(R)EI60	●
EL/CD60/37,5/Ogień+	Ogień Plus	3x12,5	DF	1000	400	minerálna	50	38	0,15	40	69	33,0	(R)EI60	-
EL/CD60/37,5/WodaOgień+	Woda Ogień Plus	3x12,5	DFH2	1000	400	minerálna	50	38	0,15	40	69	33,0	(R)EI60	-
EL/CD60/37,5/Cicha	Cicha	3x12,5	DFH1IR	1000	400	minerálna	50	38	0,15	40	69	42,0	(R)EI60	●
EL/CD60/37,5/Twarda	Twarda	3x12,5	DEFH1IR	1000	400	minerálna	50	38	0,15	40	69	42,0	(R)EI60	●
EL/CD60/37,5/Hydro	Hydro	3x12,5	GMFH1I	1000	400	minerálna	50	38	0,15	40	69	36,0	(R)EI60	●

[1] Súčiniteľ prestupu tepla minerálnej vlny s hrúbkou 250 mm a s hustotou cca 40 kg/m³ (spĺňa požiadavky WT 2021, Uc(max)=0,15 [W/m²K]).
[2] V hmotnosti nie je započítaná hmotnosť izolačného materiálu.
[3] Požiarna klasifikácia ITB 01060/18/R129NZP/Z.
[4] V interiéroch s relatívnou vlhkosťou vzduch do 85% (do 10 hodín) použiť dosku Nida Woda, ale v zónach vystavených intenzívnemu pôsobeniu vody odporúčame použiť sadrové dosky s vláknami Nida Hydro. (horizontálne a vertikálne roviny pri vani, sprche a pod.)
[5] Zvuková izolácia od hluku spôsobovaného obyčajným dažďom (40 mm/hod.) kompletného strešného systému. Charakteristika konfigurácie: minerálna vlna z minerálnych vlákien s hrúbkou 250 mm, s hustotou cca 40 kg/m³, štandardná keramická škridla, sadrokartónová doska 2x12,5 mm.

SPOTREBA MATERIÁLOV NA 1 M² OPLÁŠTENIA V PODKROVÍ V SYSTÉME NIDA PODDASZE

Názov materiálu	J.m.	Typ systému Nida												
		EL/ CD60/25/ Expert [6]	EL/ CD60/25/ OgieńTypF	EL/ CD60/25/ Ogień+ [7]	EL/ CD60/25/ Hydro	EL/ CD60/25/ Cicha	EL/ CD60/25/ Twarda	EL/ CD60/30/ Ogień+	EL/ CD60/30/ Twarda	EL/ CD60/30/ Hydro	EL/ CD60/37,5/ Ogień+ [7]	EL/ CD60/37,5/ Cicha	EL/ CD60/37,5/ Twarda	EL/ CD60/37,5/ Hydro
		Spotreba materiálu na 1 m²												
Doska Nida Expert 12,5 mm	m²	2,0	-	-	-	-	-	-	-	-	-	-	-	-
Doska Nida Ogień Typ F 12,5 mm	m²	-	2,0	-	-	-	-	-	-	-	-	-	-	-
Doska Nida Ogień Plus 12,5 mm	m²	-	-	2,0	-	-	-	-	-	-	3,0	-	-	-
Doska Nida Hydro 12,5 mm	m²	-	-	-	2,0	-	-	-	-	-	-	-	-	3,0
Doska Nida Cicha 12,5 mm	m²	-	-	-	-	2,0	-	-	-	-	-	3,0	-	-
Doska Nida Twarda 12,5 mm	m²	-	-	-	-	-	2,0	-	-	-	-	-	3,0	-
Doska Nida Ogień Plus 15,0 mm	m²	-		-	-	-	-	2,0	-	-	-	-	-	-
Doska Nida Twarda 15,0 mm	m²	-	-	-	-	-	-	-	2,0	-	-	-	-	-
Doska Nida Hydro 15,0 mm	m²	-	-	-	-	-	-	-	-	2,0	-	-	-	-
Profil Nida CD60	bm	2,5	2,5	2,5	2,5	2,5	2,5	2,5	2,5	2,5	2,5	2,5	2,5	2,5
Profil Nida UD27	bm	0,6	0,6	0,6	0,6	0,6	0,6	0,6	0,6	0,6	0,6	0,6	0,6	0,6
Záves Nida EL60	ks.	3,0	3,0	3,0	3,0	3,0	3,0	3,0	3,0	3,0	3,0	3,0	3,0	3,0
Pozdĺžna spojka Nida LW60	ks.	0,6	0,6	0,6	0,6	0,6	0,6	0,6	0,6	0,6	0,6	0,6	0,6	0,6
Pozdĺžna spojka Nida	ks.	0,6	0,6	0,6	0,6	0,6	0,6	0,6	0,6	0,6	0,6	0,6	0,6	0,6
Skrutky do dreva Nida 3,5x35 mm	ks.	6,0	6,0	6,0	6,0	6,0	6,0	6,0	6,0	6,0	6,0	6,0	6,0	6,0
Samorezná skrutka 4,2x13 mm do plechu 1 mm FLAT HEAD®	ks.	12,0	12,0	12,0	12,0	12,0	12,0	12,0	12,0	12,0	12,0	12,0	12,0	12,0
Rýchloskrutky Nida 3,5x25 mm	ks.	6,0	6,0	6,0	-	-	-	6,0	-	-	6,0	-	-	-
Rýchloskrutky Nida 3,5x35 mm	ks.	18,0	18,0	18,0	-	-	-	-	-	-	6,0	-	-	-
Rýchloskrutky Nida 3,5x45 mm	ks.	-	-	-	-	-	-	18,0	-	-	-	-	-	-
Rýchloskrutky Nida 3,5x55 mm	ks.	-	-	-	-	-	-	-	-	-	18,0	-	-	-
Rýchloskrutky Nida Twarda 4,2x38 mm	ks.	-	-	-	-	24,0	24,0	-	6,0	-	-	12,0	12,0	-
Rýchloskrutky Nida Twarda 4,2x55 mm	ks.	-	-	-	-	-	-	-	18,0	-	-	18,0	18,0	-
Rýchloskrutky Nida Hydro C5 3,5x25 mm	ks.	-	-	-	6,0	-	-	-	-	6,0	-	-	-	6,0
Rýchloskrutky Nida Hydro C5 3,5x41 mm	ks.	-	-	-	18,0	-	-	-	-	18,0	-	-	-	6,0
Rýchloskrutky Nida Hydro C5 3,5x55 mm	ks.	-	-	-	-	-	-	-	-	-	-	-	-	18,0
Výstužná páska Nida	bm	1,4	1,4	1,4	1,4	1,4	1,4	1,4	1,4	1,4	1,4	1,4	1,4	1,4
Sadrový tmel Nida Start	kg	0,6	0,6	0,6	-	0,6	-	0,6	-	-	0,9	0,9	-	-
Sadrový tmel Nida Finish	kg	0,1	0,1	0,1	-	0,1	-	0,1	-	-	0,1	0,1	-	-
Hotová špachtľovacia hmota Nida Hydromix [8]	kg	-	-	-	0,7	-	0,7	-	0,7	0,7	-	-	1,0	1,0
Parozábrana [9]	m²	1,0	1,0	1,0	1,0	1,0	1,0	1,0	1,0	1,0	1,0	1,0	1,0	1,0
Minerálna vlna [9]	m²	1,0	1,0	1,0	1,0	1,0	1,0	1,0	1,0	1,0	1,0	1,0	1,0	1,0

[6] Ako alternatívu možno použiť dosky SYNIA™ Expert, Nida Woda, SYNIA™ Woda.
[7] Ako alternatívu možno použiť dosky Nida Woda Ogień Plus.
[8] V prípade sadro-trieskových dosiek s vláknami Nida Twarda možno ako alternatívu použiť sadrový tmel Nida Max.
[9] Použitie podľa požiadaviek.
Normy spotreby nezahrňujú straty materiálu.

PRVÉ SYSTÉMY SUCHEJ VÝSTAVBY NA TRHU S OZNAČENÍM CE

Navštívte náš kanál Siniat Nida YouTube

Nida Podkrovie

Trieda požiarnej podolnosti: (R)EI15 (R)EI20

Súčiniteľ prestupu tepla U: 0,15 W/m²K

Akustická izolácia LpA: 40 dB

Hmotnosť 1 m² výstavby: 11,0-18,0 kg

Číslo súvisiaceho dokladu: ITB 01060/18/R129NZP/Z EN 13964:2014-05

Vyhlásenie o úžitkových vlastnostiach DoP/Loft System/0067/15.11.2016

SYSTÉMY:

PK/12,5; PK/15

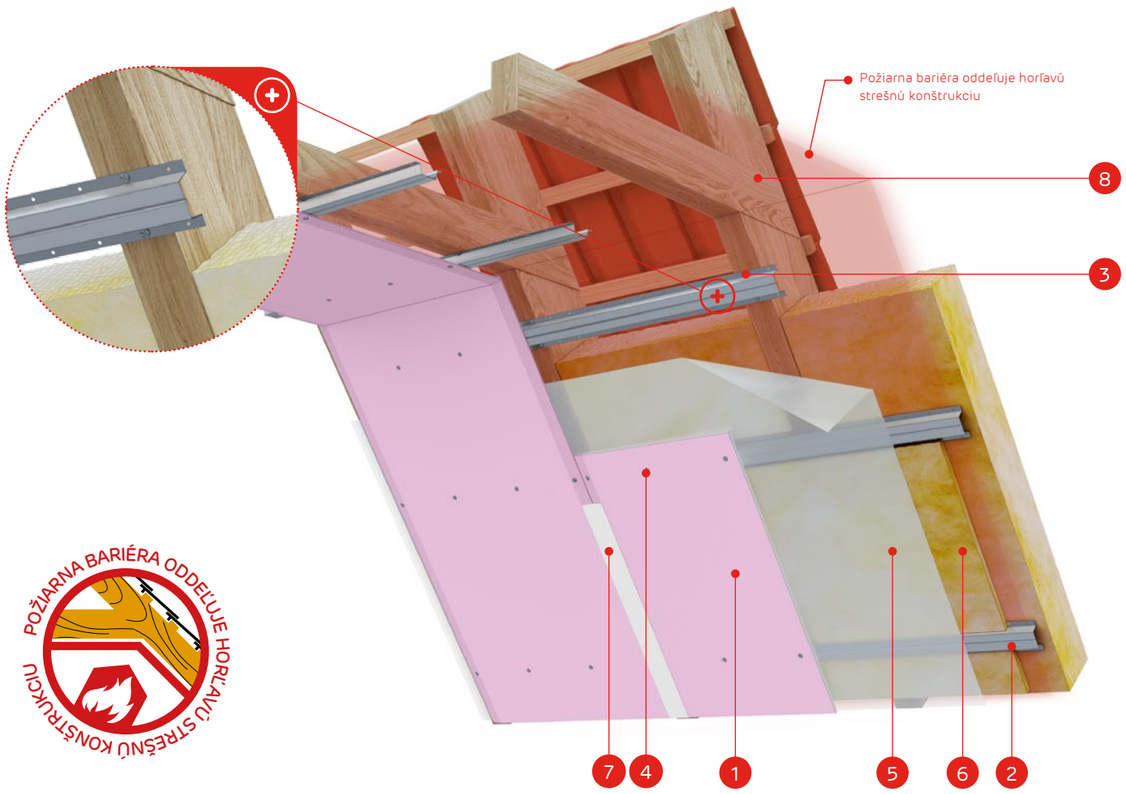

MATERIÁLY:

1. Sadrokartónová doska Nida
2. Profil Nida PK48
3. Skrutky do dreva Nida 3,5 x 35 mm
4. Rýchloskrutky Nida
5. Parozábrana
6. Izolačný materiál minerálna vlna
7. Škára medzi SDK doskami vyhotovená napr. zo sadrovej hmoty Nida Start a výstužnej pásky Nida + Nida Finish
8. Konštrukcia strechy
9. Strešná krytina (dlaždice, latky, kontralaty)
10. Protipožiarna bariéra oddeľujúca horľavú konštrukciu a horľavý plášť

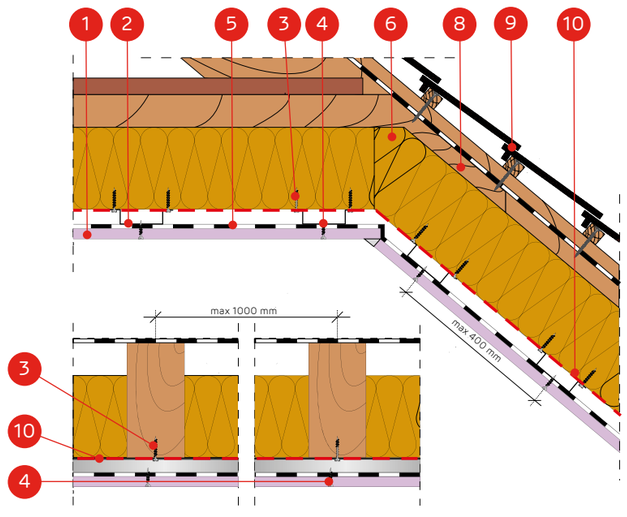

SYSTÉM OPLÁŠTENIA V PODKROVÍ NA PARALELNE USPORIADANÝCH KLOBÚKOVÝCH PROFILOCH NIDA PK48 (PRIAME KOTVENIE)

TECHNICKÉ PARAMETRE

Názov systému Nida Podkrovie	Opláštenie sadrokartónom			Konštrukcia		Izolačný materiál			Súčiniteľ prestupu tepla [1] U	Akustická izolácia [5]	Minimálna výška zavesenia	Hmotnosť opláštenia [2] 1 m²	Trieda požiarnej odolnosti [3]	Špeciálny systém
	Nida	Hrúbka [mm]	Označenie podľa normy	Rozstup kotviacich prvkov [mm]	Rozstup profilov PK48 [mm]	Minerálna vlna	Hrúbka [mm]	Hustota [kg/m³]	[W/m²K]	LpA [dB]	[mm]	[kg]	[min]	
PK/12,5/Expert	Expert	12,5	A	1000	400	sklenená / minerálna	voľby	voľby	0,15	40	28	11,0	-	-
PK/12,5/Woda [4]	Woda	12,5	H2	1000	400	sklenená / minerálna	voľby	voľby	0,15	40	28	11,0	-	-
PK/12,5/Ogień+	Ogień Plus	12,5	DF	1000	400	minerálna	50	38	0,15	40	28	13,0	(R)EI15	-
PK/12,5/WodaOgień+	Woda Ogień Plus	12,5	DFH2	1000	400	minerálna	50	38	0,15	40	28	13,0	(R)EI15	-
PK/12,5/Twarda	Twarda	12,5	DEFH1IR	1000	400	minerálna	50	38	0,15	40	28	15,0	(R)EI15	●
PK/12,5/Hydro	Hydro	12,5	GMFH1I	1000	400	minerálna	50	38	0,15	40	28	13,0	(R)EI15	●
PK/15/Ogień+	Ogień Plus	15,0	DF	1000	400	minerálna	50	38	0,15	40	30	16,0	(R)EI20	-
PK/15/Twarda	Twarda	15,0	DEFH1IR	1000	400	minerálna	50	38	0,15	40	30	18,0	(R)EI20	●
PK/15/Hydro	Hydro	15,0	GMFH1I	1000	400	minerálna	50	38	0,15	40	30	16,0	(R)EI20	●

[1] Súčiniteľ prestupu tepla minerálnej vlny s hrúbkou 250 mm a s hustotou cca 40 kg/m³ (spĺňa požiadavky WT 2021, Uc(max)=0,15 [W/m²K]).
[2] V hmotnosti nie je započítaná hmotnosť izolačného materiálu.
[3] Požiarna klasifikácia ITB 01060/18/R129NZP/Z.
[4] V interiéroch s relatívnou vlhkosťou vzduch do 85% (do 10 hodín) použiť dosku Nida Woda, ale v zónach vystavených intenzívnemu pôsobeniu vody odporúčame použiť sadrové dosky s vláknami Nida Hydro. (horizontálne a vertikálne roviny pri vani, sprche a pod.)
[5] Zvuková izolácia od hluku spôsobovaného obyčajným dažďom (40 mm/hod.) kompletného strešného systému. Charakteristika konfigurácie: minerálna vlna z minerálnych vlákien s hrúbkou 250 mm, s hustotou cca 40 kg/m³, štandardná keramická škridla, sadrokartónová doska 2x12,5 mm.

SPOTREBA MATERIÁLOV NA 1 M² OPLÁŠTENIA V PODKROVÍ V SYSTÉME NIDA PODDASZE

Názov materiálu	J.m.	Typ systému Nida						
		PK/12,5/Expert [6]	PK/12,5/Ogień+ [7]	PK/12,5/Twarda	PK/12,5/Hydro	PK/15/Ogień+	PK/15/Twarda	PK/15/Hydro
		Spotreba materiálu na 1 m²						
Doska Nida Expert 12,5 mm	m²	1,0	-	-	-	-	-	-
Doska Nida Ogień Plus 12,5 mm	m²	-	1,0	-	-	-	-	-
Doska Nida Twarda 12,5 mm	m²	-	-	1,0	-	-	-	-
Doska Nida Hydro 12,5 mm	m²	-	-	-	1,0	-	-	-
Doska Nida Ogień Plus 15,0 mm	m²	-	-	-	-	1,0	-	-
Doska Nida Twarda 15,0 mm	m²	-	-	-	-	-	1,0	-
Doska Nida Hydro 15,0 mm	m²	-	-	-	-	-	-	1,0
Profil Nida PK48 [8]	bm	2,5	2,5	2,5	2,5	2,5	2,5	2,5
Profil Nida UD19 [9]	bm	0,6	0,6	0,6	0,6	0,6	0,6	0,6
Pozdĺžna spojka Nida	ks.	0,6	0,6	0,6	0,6	0,6	0,6	0,6
Skrutky do dreva Nida 3,5x35 mm	ks.	6,0	6,0	6,0	6,0	6,0	6,0	6,0
Rýchloskrutky Nida 3,5x25 mm	ks.	18,0	18,0	-	-	18,0	-	-
Rýchloskrutky Nida Twarda 4,2x38 mm	ks.	-	-	18,0	-	-	18,0	-
Rýchloskrutky Nida Hydro C5 3,5x25 mm	ks.	-	-	-	18,0	-	-	18,0
Výstužná páska Nida	bm	1,4	1,4	1,4	1,4	1,4	1,4	1,4
Sadrový tmel Nida Start	kg	0,3	0,3	-	-	0,3	-	-
Sadrový tmel Nida Finish	kg	0,1	0,1	-	-	0,3	-	-
Hotová špachtľovacia hmota Nida Hydromix [10]	kg	-	-	0,4	0,4	-	0,4	0,4
Parozábrana [11]	m²	1,0	1,0	1,0	1,0	1,0	1,0	1,0
Minerálna vlna [11]	m²	1,0	1,0	1,0	1,0	1,0	1,0	1,0

[6] Ako alternatívu možno použiť dosky SYNIA™ Expert, Nida Woda, SYNIA™ Woda.
[7] Ako alternatívu možno použiť dosky Nida Woda Ogień Plus.
[8] Ako alternatívu použite profily Nida MFCC50. Minimálna výška zavesenia sa zvýši o 10 mm.
[9] Ako alternatívu použite profily Nida MFCE26.
[10] V prípade sadro-trieskových dosiek s vláknami Nida Twarda možno ako alternatívu použiť sadrový tmel Nida Max.
[11] Použitie podľa požiadaviek.
Normy spotreby nezahrňujú straty materiálu.

nida Podkrovie

Trieda požiarnej podolnosti: (R)EI30 (R)EI60

Súčiniteľ prestupu tepla U: 0,15 W/m²K

Akustická izolácia LpA: 40 dB

Hmotnosť 1 m² výstavby: 19,0-42,0 kg

Číslo súvisiaceho dokladu: ITB 01060/18/R129NZP/Z EN 13964:2014-05

Vyhlásenie o úžitkových vlastnostiach DoP/Loft System/0067/15.11.2016

SYSTÉMY:

PK/25; PK/30; PK/37,5

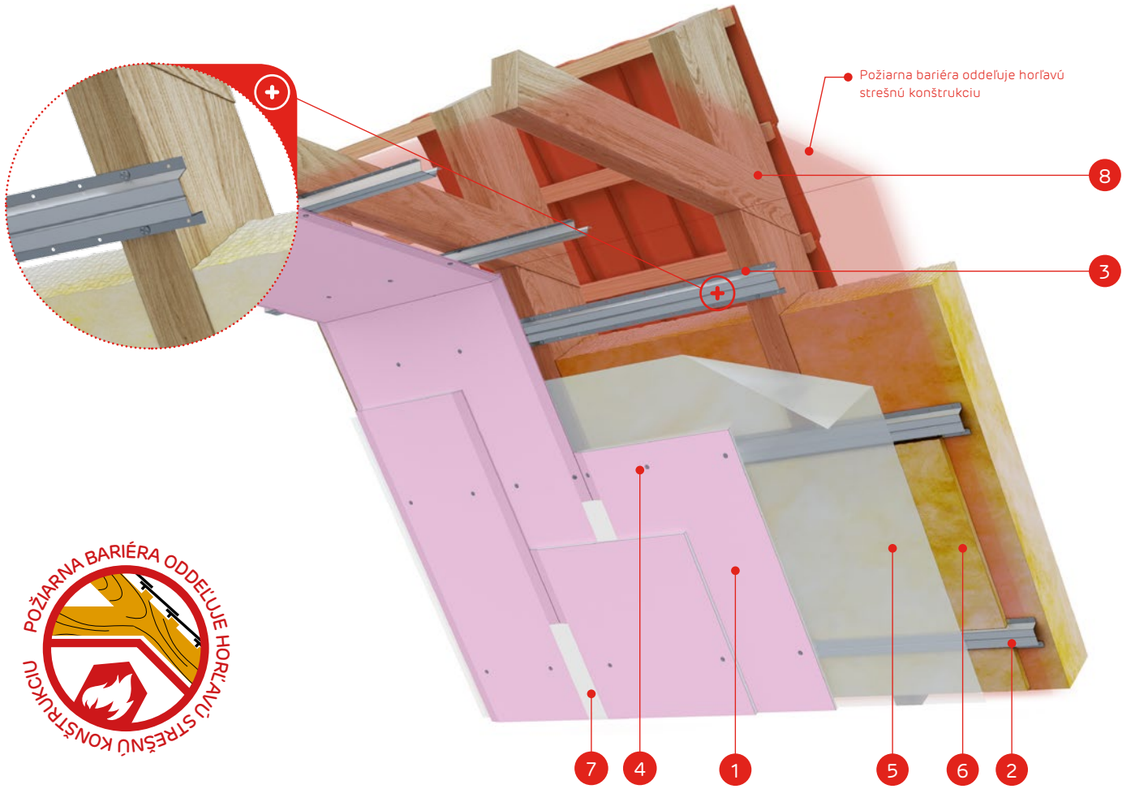

MATERIÁLY:

1. Sadrokartónová doska Nida
2. Profil Nida PK48
3. Skrutky do dreva Nida 3,5 x 35 mm
4. Rýchloskrutky Nida
5. Parozábrana
6. Izolačný materiál minerálna vlna
7. Škára medzi SDK doskami vyhotovená napr. zo sadrovej hmoty Nida Start a výstužnej pásky Nida + Nida Finish
8. Konštrukcia strechy
9. Strešná krytina (dlaždice, latky, kontralaty)
10. Protipožiarna bariéra oddeľujúca horľavú konštrukciu a horľavý plášť

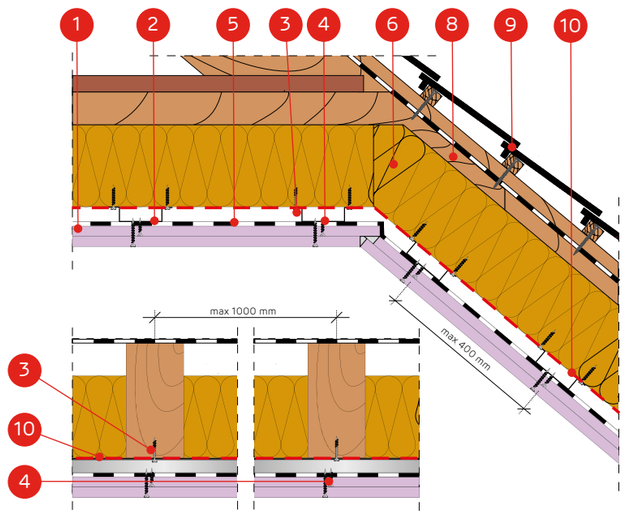

SYSTÉM OPLÁŠTENIA V PODKROVÍ NA PARALELNE USPORIADANÝCH KLOBÚKOVÝCH PROFILOCH NIDA PK48 (PRIAME KOTVENIE)

TECHNICKÉ PARAMETRE

Názov systému Nida Podkrovie	Opláštenie sadrokartónom			Konštrukcia		Izolačný materiál			Súčiniteľ prestupu tepla [1] U	Akustická izolácia [5]	Minimálna výška zavesenia	Hmotnosť opláštenia [2] 1 m²	Trieda požiarnej odolnosti [3]	Špeciálny systém
	Nida	Hrúbka [mm]	Označenie podľa normy	Rozstup kotviacich prvkov [mm]	Rozstup profilov PK48 [mm]	Minerálna vlna	Hrúbka [mm]	Hustota [kg/m³]	[W/m²K]	LpA [dB]	[mm]	[kg]	[min]	
PK/25/Expert	Expert	2x12,5	A	1000	400	sklenená / minerálna	voľby	voľby	0,15	40	40	19,0	-	-
PK/25/Woda [4]	Woda	2x12,5	H2	1000	400	sklenená / minerálna	voľby	voľby	0,15	40	40	19,0	-	-
PK/25/OgieńTypF	Ogień Typ F	2x12,5	F	1000	400	minerálna	50	38	0,15	40	40	20,0	(R)EI30	-
PK/25/Ogień+	Ogień Plus	2x12,5	DF	1000	400	minerálna	50	38	0,15	40	40	24,0	(R)EI30	-
PK/25/WodaOgień+	Woda Ogień Plus	2x12,5	DFH2	1000	400	minerálna	50	38	0,15	40	40	24,0	(R)EI30	-
PK/25/Hydro	Hydro	2x12,5	GMFH1I	1000	400	minerálna	50	38	0,15	40	40	25,0	(R)EI30	●
PK/25/Cicha	Cicha	2x12,5	DFH1IR	1000	400	minerálna	50	38	0,15	40	40	28,0	(R)EI60	●
PK/25/Twarda	Twarda	2x12,5	DEFH1IR	1000	400	minerálna	50	38	0,15	40	40	28,0	(R)EI60	●
PK/30/Ogień+	Ogień Plus	2x15,0	DF	1000	400	minerálna	50	38	0,15	40	45	30,0	(R)EI60	-
PK/30/WodaOgień+	Woda Ogień Plus	2x15,0	DFH2	1000	400	minerálna	50	38	0,15	40	45	30,0	(R)EI60	-
PK/30/Twarda	Twarda	2x15,0	DEFH1IR	1000	400	minerálna	50	38	0,15	40	45	34,0	(R)EI60	●
PK/30/Hydro	Hydro	2x15,0	GMFH1I	1000	400	minerálna	50	38	0,15	40	45	30,0	(R)EI60	●
PK/37,5/Ogień+	Ogień Plus	3x12,5	DF	1000	400	minerálna	50	38	0,15	40	53	33,0	(R)EI60	-
PK/37,5/WodaOgień+	Woda Ogień Plus	3x12,5	DFH2	1000	400	minerálna	50	38	0,15	40	53	33,0	(R)EI60	-
PK/37,5/Cicha	Cicha	3x12,5	DFH1IR	1000	400	minerálna	50	38	0,15	40	53	42,0	(R)EI60	●
PK/37,5/Twarda	Twarda	3x12,5	DEFH1IR	1000	400	minerálna	50	38	0,15	40	53	42,0	(R)EI60	●
PK/37,5/Hydro	Hydro	3x12,5	GMFH1I	1000	400	minerálna	50	38	0,15	40	53	36,0	(R)EI60	●

[1] Súčiniteľ prestupu tepla minerálnej vlny s hrúbkou 250 mm a s hustotou cca 40 kg/m³ (spĺňa požiadavky WT 2021, Uc(max)=0,15 [W/m²K]).
[2] V hmotnosti nie je započítaná hmotnosť izolačného materiálu.
[3] Požiarna klasifikácia ITB 01060/18/R129NZP/Z.
[4] V interiéroch s relatívnou vlhkosťou vzduch do 85% (do 10 hodín) použiť dosku Nida Woda, ale v zónach vystavených intenzívnemu pôsobeniu vody odporúčame použiť sadrové dosky s vláknami Nida Hydro. (horizontálne a vertikálne roviny pri vani, sprche a pod.)
[5] Zvuková izolácia od hluku spôsobovaného obyčajným dažďom (40 mm/hod.) kompletného strešného systému. Charakteristika konfigurácie: minerálna vlna z minerálnych vlákien s hrúbkou 250 mm, s hustotou cca 40 kg/m³, štandardná keramická škridla, sadrokartónová doska 2x12,5 mm.

SPOTREBA MATERIÁLOV NA 1 M² OPLÁŠTENIA V PODKROVÍ V SYSTÉME NIDA PODDASZE

Názov materiálu	J.m.	Typ systému Nida												
		PK/25/ Expert [6]	PK/25/ OgieńTypF	PK/25/ Ogień+ [7]	PK/25/ Hydro	PK/25/ Cicha	PK/25/ Twarda	PK/30/ Ogień+	PK/30/ Twarda	PK/30/ Hydro	PK/37,5/ Ogień+ [7]	PK/37,5/ Cicha	PK/37,5/ Twarda	PK/37,5/ Hydro
		Spotreba materiálu na 1 m²												
Doska Nida Expert 12,5 mm	m²	2,0	-	-	-	-	-	-	-	-	-	-	-	-
Doska Nida Ogień Typ F 12,5 mm	m²	-	2,0	-	-	-	-	-	-	-	-	-	-	-
Doska Nida Ogień Plus 12,5 mm	m²	-	-	2,0	-	-	-	-	-	-	3,0	-	-	-
Doska Nida Hydro 12,5 mm	m²	-	-	-	2,0	-	-	-	-	-	-	-	-	3,0
Doska Nida Cicha 12,5 mm	m²	-	-	-	-	2,0	-	-	-	-	-	3,0	-	-
Doska Nida Twarda 12,5 mm	m²	-	-	-	-	-	2,0	-	-	-	-	-	3,0	-
Doska Nida Ogień Plus 15,0 mm	m²	-		-	-	-	-	2,0	-	-	-	-	-	-
Doska Nida Twarda 15,0 mm	m²	-	-	-	-	-	-	-	2,0	-	-	-	-	-
Doska Nida Hydro 15,0 mm	m²	-	-	-	-	-	-	-	-	2,0	-	-	-	-
Profil Nida PK48 [8]	bm	2,5	2,5	2,5	2,5	2,5	2,5	2,5	2,5	2,5	2,5	2,5	2,5	2,5
Profil Nida UD19 [9]	bm	0,6	0,6	0,6	0,6	0,6	0,6	0,6	0,6	0,6	0,6	0,6	0,6	0,6
Pozdĺžna spojka Nida	ks.	0,6	0,6	0,6	0,6	0,6	0,6	0,6	0,6	0,6	0,6	0,6	0,6	0,6
Skrutky do dreva Nida 3,5x35 mm	ks.	6,0	6,0	6,0	6,0	6,0	6,0	6,0	6,0	6,0	6,0	6,0	6,0	6,0
Rýchloskrutky Nida 3,5x25 mm	ks.	6,0	6,0	6,0	-	-	-	6,0	-	-	6,0	-	-	-
Rýchloskrutky Nida 3,5x35 mm	ks.	18,0	18,0	18,0	-	-	-	-	-	-	6,0	-	-	-
Rýchloskrutky Nida 3,5x45 mm	ks.	-	-	-	-	-	-	18,0	-	-	-	-	-	-
Rýchloskrutky Nida 3,5x55 mm	ks.	-	-	-	-	-	-	-	-	-	18,0	-	-	-
Rýchloskrutky Nida Twarda 4,2x38 mm	ks.	-	-	-	-	24,0	24,0	-	6,0	-	-	12,0	12,0	-
Rýchloskrutky Nida Twarda 4,2x55 mm	ks.	-	-	-	-	-	-	-	18,0	-	-	18,0	18,0	-
Rýchloskrutky Nida Hydro C5 3,5x25 mm	ks.	-	-	-	6,0	-	-	-	-	6,0	-	-	-	6,0
Rýchloskrutky Nida Hydro C5 3,5x41 mm	ks.	-	-	-	18,0	-	-	-	-	18,0	-	-	-	6,0
Rýchloskrutky Nida Hydro C5 3,5x55 mm	ks.	-	-	-	-	-	-	-	-	-	-	-	-	18,0
Výstužná páska Nida	bm	1,4	1,4	1,4	1,4	1,4	1,4	1,4	1,4	1,4	1,4	1,4	1,4	1,4
Sadrový tmel Nida Start	kg	0,6	0,6	0,6	-	0,6	-	0,6	-	-	0,9	0,9	-	-
Sadrový tmel Nida Finish	kg	0,1	0,1	0,1	-	0,1	-	0,1	-	-	0,1	0,1	-	-
Hotová špachtľovacia hmota Nida Hydromix [10]	kg	-	-	-	0,7	-	0,7	-	0,7	0,7	-	-	1,0	1,0
Parozábrana [11]	m²	1,0	1,0	1,0	1,0	1,0	1,0	1,0	1,0	1,0	1,0	1,0	1,0	1,0
Minerálna vlna [11]	m²	1,0	1,0	1,0	1,0	1,0	1,0	1,0	1,0	1,0	1,0	1,0	1,0	1,0

[6] Ako alternatívu možno použiť dosky SYNIA™ Expert, Nida Woda, SYNIA™ Woda.
[7] Ako alternatívu možno použiť dosky Nida Woda Ogień Plus.
[8] Ako alternatívu použite profily Nida MFCC50. Minimálna výška zavesenia sa zvýši o 10 mm.
[9] Ako alternatívu použite profily Nida MFCE26.
[10] V prípade sadro-trieskových dosiek s vláknami Nida Twarda možno ako alternatívu použiť sadrový tmel Nida Max.
[11] Použitie podľa požiadaviek.
Normy spotreby nezahrňujú straty materiálu.

Nida Podkrovie

Trieda požiarnej podolnosti: (R)EI15 (R)EI20

Súčiniteľ prestupu tepla U: 0,15 W/m²K

Akustická izolácia LpA: 40 dB

Hmotnosť 1 m² výstavby: 11,0-18,0 kg

Číslo súvisiaceho dokladu: ITB 01060/18/R129NZP/Z EN 13964:2014-05

Vyhlásenie o úžitkových vlastnostiach DoP/Loft System/0065/15.11.2016

SYSTÉMY:

LD/12,5; LD/15

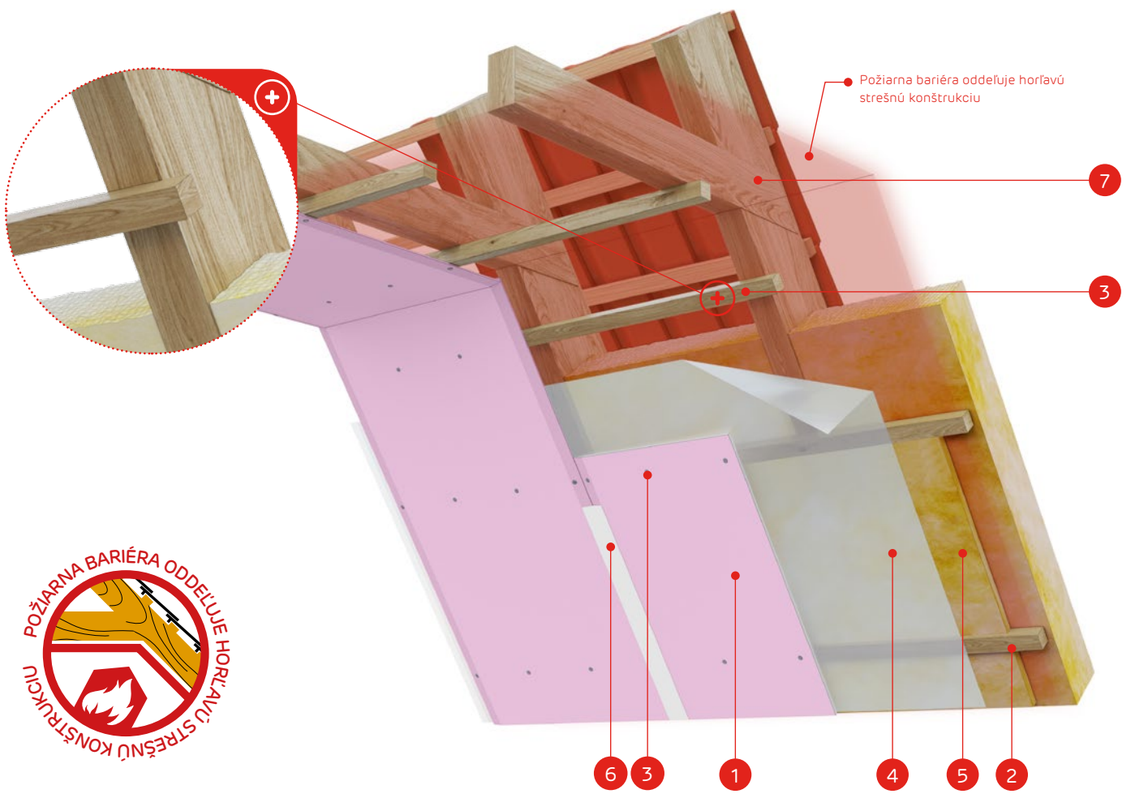

MATERIÁLY:

1. Sadrokartónová doska Nida
2. Drevená lata
3. Skrutky do dreva Nida
4. Parozábrana
5. Izolačný materiál minerálna vlna
6. Škára medzi SDK doskami vyhotovená napr. zo sadrovej hmoty Nida Start a výstužnej pásky Nida + Nida Finish
7. Konštrukcia strechy
8. Strešná krytina (dlaždice, latky, kontralaty)
9. Protipožiarna bariéra oddeľujúca horľavú konštrukciu a horľavý plášť

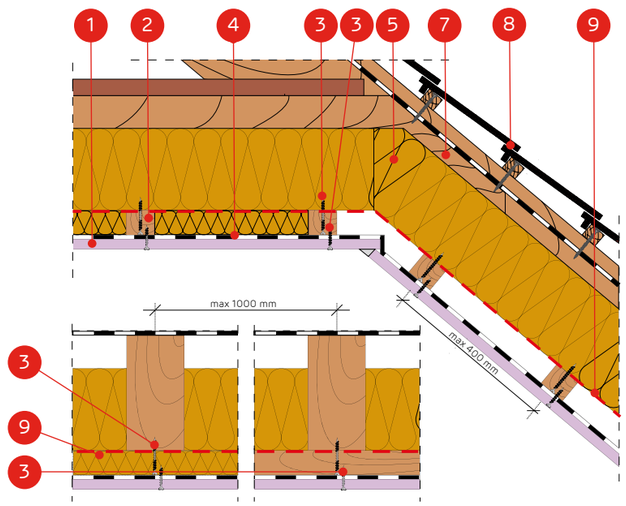

SYSTÉM OPLÁŠTENIA V PODKROVÍ NA PARALELNE USPORIADANÝCH DREVENÝCH LATÁCH (PRIAME KOTVENIE)

TECHNICKÉ PARAMETRE

Názov systému Nida Podkrovie	Opláštenie sadrokartónom			Konštrukcia		Izolačný materiál			Súčiniteľ prestupu tepla [1] U	Akustická izolácia [5]	Minimálna výška zavesenia	Hmotnosť opláštenia [2] 1 m²	Trieda požiarnej odolnosti [3]	Špeciálny systém
	Nida	Hrúbka [mm]	Označenie podľa normy	Rozstup kotviacich prvkov [mm]	Rozostup drevených lát [mm]	Minerálna vlna	Hrúbka [mm]	Hustota [kg/m³]	[W/m²K]	LpA [dB]	[mm]	[kg]	[min]	
LD/12,5/Expert	Expert	12,5	A	1000	400	sklenená / minerálna	voľby	voľby	0,15	40	38	11,0	-	-
LD/12,5/Woda [4]	Woda	12,5	H2	1000	400	sklenená / minerálna	voľby	voľby	0,15	40	38	11,0	-	-
LD/12,5/Ogień+	Ogień Plus	12,5	DF	1000	400	minerálna	50	38	0,15	40	38	13,0	(R)EI15	-
LD/12,5/WodaOgień+	Woda Ogień Plus	12,5	DFH2	1000	400	minerálna	50	38	0,15	40	38	13,0	(R)EI15	-
LD/12,5/Twarda	Twarda	12,5	DEFH1IR	1000	400	minerálna	50	38	0,15	40	38	15,0	(R)EI15	●
LD/12,5/Hydro	Hydro	12,5	GMFH1I	1000	400	minerálna	50	38	0,15	40	38	13,0	(R)EI15	●
LD/15/Ogień+	Ogień Plus	15,0	DF	1000	400	minerálna	50	38	0,15	40	40	16,0	(R)EI20	-
LD/15/Twarda	Twarda	15,0	DEFH1IR	1000	400	minerálna	50	38	0,15	40	40	18,0	(R)EI20	●
LD/15/Hydro	Hydro	15,0	GMFH1I	1000	400	minerálna	50	38	0,15	40	40	16,0	(R)EI20	●

[1] Súčiniteľ prestupu tepla minerálnej vlny s hrúbkou 250 mm a s hustotou cca 40 kg/m³ (spĺňa požiadavky WT 2021, Uc(max)=0,15 [W/m²K]).
[2] V hmotnosti nie je započítaná hmotnosť izolačného materiálu.
[3] Požiarna klasifikácia ITB 01060/18/R129NZP/Z.
[4] V interiéroch s relatívnou vlhkosťou vzduch do 85% (do 10 hodín) použiť dosku Nida Woda, ale v zónach vystavených intenzívnemu pôsobeniu vody odporúčame použiť sadrové dosky s vláknami Nida Hydro. (horizontálne a vertikálne roviny pri vani, sprche a pod.)
[5] Zvuková izolácia od hluku spôsobovaného obyčajným dažďom (40 mm/hod.) kompletného strešného systému. Charakteristika konfigurácie: minerálna vlna z minerálnych vlákien s hrúbkou 250 mm, s hustotou cca 40 kg/m³, štandardná keramická škridla, sadrokartónová doska 2x12,5 mm.

SPOTREBA MATERIÁLOV NA 1 M² OPLÁŠTENIA V PODKROVÍ V SYSTÉME NIDA PODDASZE

Názov materiálu	J.m.	Typ systému Nida						
		LD/12,5/ Expert [6]	LD/12,5/ Ogień+ [7]	LD/12,5/ Twarda	LD/12,5/Hydro	LD/15/Ogień+	LD/15/Twarda	LD/15/Hydro
		Spotreba materiálu na 1 m²						
Doska Nida Expert 12,5 mm	m²	1,0	-	-	-	-	-	-
Doska Nida Ogień Plus 12,5 mm	m²	-	1,0	-	-	-	-	-
Doska Nida Twarda 12,5 mm	m²	-	-	1,0	-	-	-	-
Doska Nida Hydro 12,5 mm	m²	-	-	-	1,0	-	-	-
Doska Nida Ogień Plus 15,0 mm	m²	-	-	-	-	1,0	-	-
Doska Nida Twarda 15,0 mm	m²	-	-	-	-	-	1,0	-
Doska Nida Hydro 15,0 mm	m²	-	-	-	-	-	-	1,0
KrížováspojkaDrevená lata s prierezom 48x24 mm alebo 50x30 mm	bm	2,5	2,5	2,5	2,5	2,5	2,5	2,5
Skrutky do dreva Nida 3,5x45 mm	ks.	18,0	18,0	18,0	18,0	18,0	18,0	18,0
Skrutky do dreva Nida 4,2x70 mm (zapínanie drevených latiek)	ks.	3,0	3,0	3,0	3,0	3,0	3,0	3,0
Výstužná páska Nida	bm	1,4	1,4	1,4	1,4	1,4	1,4	1,4
Sadrový tmel Nida Start	kg	0,3	0,3	-	-	0,3	-	-
Sadrový tmel Nida Finish	kg	0,1	0,1	-	-	0,1	-	-
Hotová špachťovacia hmota Nida Hydromix [8]	kg	-	-	0,4	0,4	-	0,4	0,4
Parozábrana [9]	m²	1,0	1,0	1,0	1,0	1,0	1,0	1,0
Minerálna vlna [9]	m²	1,0	1,0	1,0	1,0	1,0	1,0	1,0

[6] Ako alternatívu možno použiť dosky SYNIA™ Expert, Nida Woda, SYNIA™ Woda.
[7] Ako alternatívu možno použiť dosky Nida Woda Ogień Plus.
[8] V prípade sadro-trieskových dosiek s vláknami Nida Twarda možno ako alternatívu použiť sadrový tmel Nida Max.
[9] Použitie podľa požiadaviek.
Normy spotreby nezahrňujú straty materiálu.

Nida Podkrovie

Trieda požiarnej podolnosti: (R)EI30 (R)EI60

Súčiniteľ prestupu tepla U: 0,15 W/m²K

Akustická izolácia LpA: 40 dB

Hmotnosť 1 m² výstavby: 19,0-42,0 kg

Číslo súvisiaceho dokladu: ITB 01060/18/R129NZP/Z EN 13964:2014-05

Vyhlásenie o úžitkových vlastnostiach DoP/Loft System/0065/15.11.2016

SYSTÉMY:

LD/25; LD/30; LD/37,5

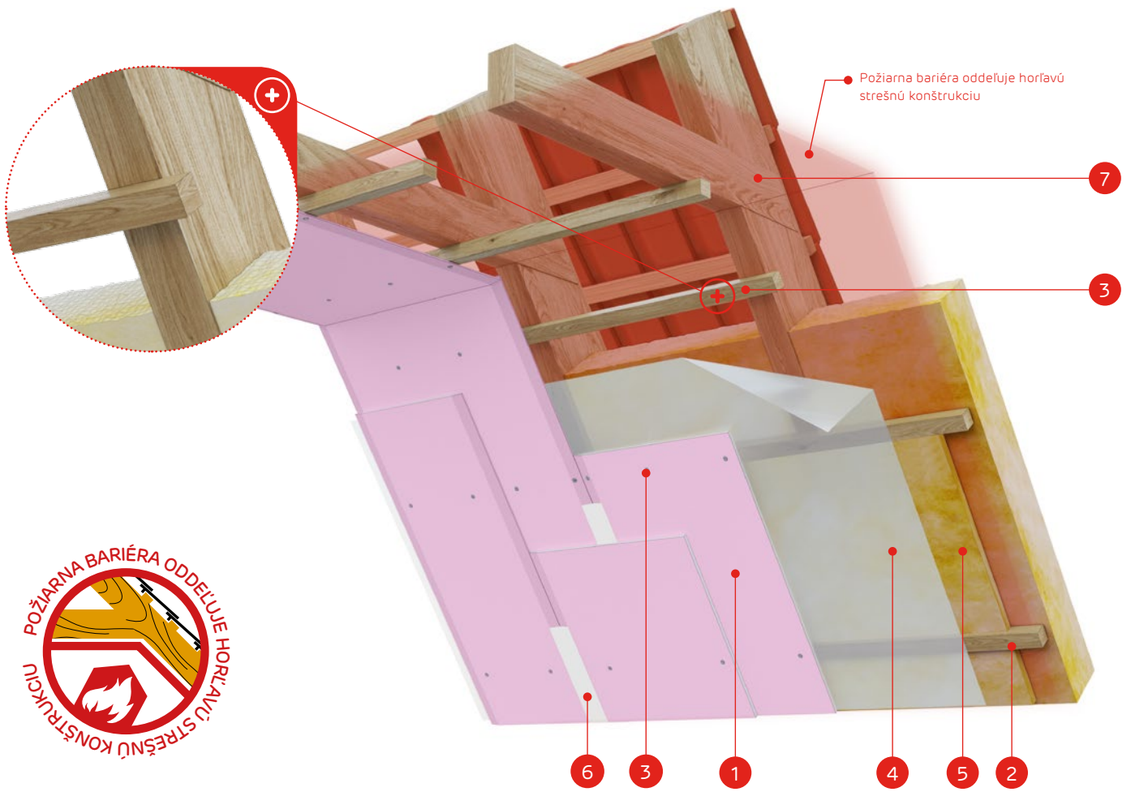

MATERIÁLY:

1. Sadrokartónová doska Nida
2. Drevená lata
3. Skrutky do dreva Nida
4. Parozábrana
5. Izolačný materiál minerálna vlna
6. Škára medzi SDK doskami vyhotovená napr. zo sadrovej hmoty Nida Start a výstužnej pásky Nida + Nida Finish
7. Konštrukcia strechy
8. Strešná krytina (dlaždice, latky, kontralaty)
9. Protipožiarna bariéra oddeľujúca horľavú konštrukciu a horľavý plášť

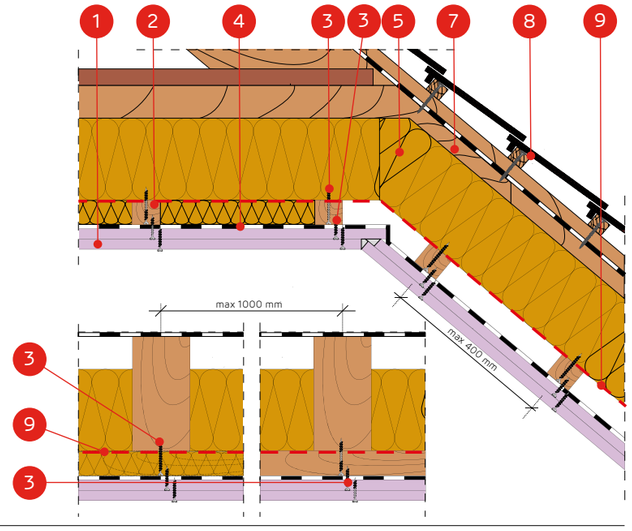

SYSTÉM OPLÁŠTENIA V PODKROVÍ NA PARALELNE USPORIADANÝCH DREVENÝCH LATÁCH (PRIAME KOTVENIE)

TECHNICKÉ PARAMETRE

Názov systému Nida Podkrovie	Opláštenie sadrokartónom			Konštrukcia		Izolačný materiál			Súčiniteľ prestupu tepla [1] U	Akustická izolácia [5]	Minimálna výška zavesenia	Hmotnosť opláštenia [2] 1 m²	Trieda požiarnej odolnosti [3]	Špeciálny systém
	Nida	Hrúbka [mm]	Označenie podľa normy	Rozstup kotviacich prvkov [mm]	Rozostup drevených lát [mm]	Minerálna vlna	Hrúbka [mm]	Hustota [kg/m³]	[W/m²K]	LpA [dB]	[mm]	[kg]	[min]	
LD/25/Expert	Expert	2x12,5	A	1000	400	sklenená / minerálna	voľby	voľby	0,15	40	50	19,0	-	-
LD/25/Woda [4]	Woda	2x12,5	H2	1000	400	sklenená / minerálna	voľby	voľby	0,15	40	50	19,0	-	-
LD/25/OgieńTypF	Ogień Typ F	2x12,5	F	1000	400	minerálna	50	38	0,15	40	50	20,0	(R)EI30	-
LD/25/Ogień+	Ogień Plus	2x12,5	DF	1000	400	minerálna	50	38	0,15	40	50	24,0	(R)EI30	-
LD/25/WodaOgień+	Woda Ogień Plus	2x12,5	DFH2	1000	400	minerálna	50	38	0,15	40	50	24,0	(R)EI30	-
LD/25/Hydro	Hydro	2x12,5	GMFH1I	1000	400	minerálna	50	38	0,15	40	50	25,0	(R)EI30	●
LD/25/Cicha	Cicha	2x12,5	DFH1IR	1000	400	minerálna	50	38	0,15	40	50	28,0	(R)EI60	●
LD/25/Twarda	Twarda	2x12,5	DEFH1IR	1000	400	minerálna	50	38	0,15	40	50	28,0	(R)EI60	●
LD/30/Ogień+	Ogień Plus	2x15,0	DF	1000	400	minerálna	50	38	0,15	40	55	30,0	(R)EI60	-
LD/30/WodaOgień+	Woda Ogień Plus	2x15,0	DFH2	1000	400	minerálna	50	38	0,15	40	55	30,0	(R)EI60	-
LD/30/Twarda	Twarda	2x15,0	DEFH1IR	1000	400	minerálna	50	38	0,15	40	55	34,0	(R)EI60	●
LD/30/Hydro	Hydro	2x15,0	GMFH1I	1000	400	minerálna	50	38	0,15	40	55	30,0	(R)EI60	●
LD/37,5/Ogień+	Ogień Plus	3x12,5	DF	1000	400	minerálna	50	38	0,15	40	63	33,0	(R)EI60	-
LD/37,5/WodaOgień+	Woda Ogień Plus	3x12,5	DFH2	1000	400	minerálna	50	38	0,15	40	63	33,0	(R)EI60	-
LD/37,5/Cicha	Cicha	3x12,5	DFH1IR	1000	400	minerálna	50	38	0,15	40	63	42,0	(R)EI60	●
LD/37,5/Twarda	Twarda	3x12,5	DEFH1IR	1000	400	minerálna	50	38	0,15	40	63	42,0	(R)EI60	●
LD/37,5/Hydro	Hydro	3x12,5	GMFH1I	1000	400	minerálna	50	38	0,15	40	63	36,0	(R)EI60	●

[1] Súčiniteľ prestupu tepla minerálnej vlny s hrúbkou 250 mm a s hustotou cca 40 kg/m³ (spĺňa požiadavky WT 2021, Uc(max)=0,15 [W/m²K]).
[2] V hmotnosti nie je započítaná hmotnosť izolačného materiálu.
[3] Požiarna klasifikácia ITB 01060/18/R129NZP/Z.
[4] V interiéroch s relatívnou vlhkosťou vzduch do 85% (do 10 hodín) použiť dosku Nida Woda, ale v zónach vystavených intenzívnemu pôsobeniu vody odporúčame použiť sadrové dosky s vláknami Nida Hydro. (horizontálne a vertikálne roviny pri vani, sprche a pod.)
[5] Zvuková izolácia od hluku spôsobovaného obyčajným dažďom (40 mm/hod.) kompletného strešného systému. Charakteristika konfigurácie: minerálna vlna z minerálnych vlákien s hrúbkou 250 mm, s hustotou cca 40 kg/m³, štandardná keramická škridla, sadrokartónová doska 2x12,5 mm.

SPOTREBA MATERIÁLOV NA 1 M² OPLÁŠTENIA V PODKROVÍ V SYSTÉME NIDA PODDASZE

Názov materiálu	J.m.	Typ systému Nida												
		LD/25/ Expert [6]	LD/25/ OgieńTypF	LD/25/ Ogień+ [7]	LD/25/ Hydro	LD/25/ Cicha	LD/25/ Twarda	LD/30/ Ogień+	LD/30/ Twarda	LD/30/ Hydro	LD/37,5/ Ogień+ [7]	LD/37,5/ Cicha	LD/37,5/ Twarda	LD/37,5/ Hydro
		Spotreba materiálu na 1 m²												
Doska Nida Expert 12,5 mm	m²	2,0	-	-	-	-	-	-	-	-	-	-	-	-
Doska Nida Ogień Typ F 12,5 mm	m²	-	2,0	-	-	-	-	-	-	-	-	-	-	-
Doska Nida Ogień Plus 12,5 mm	m²	-	-	2,0	-	-	-	-	-	-	3,0	-	-	-
Doska Nida Hydro 12,5 mm	m²	-	-	-	2,0	-	-	-	-	-	-	-	-	3,0
Doska Nida Cicha 12,5 mm	m²	-	-	-	-	2,0	-	-	-	-	-	3,0	-	-
Doska Nida Twarda 12,5 mm	m²	-	-	-	-	-	2,0	-	-	-	-	-	3,0	-
Doska Nida Ogień Plus 15,0 mm	m²	-		-	-	-	-	2,0	-	-	-	-	-	-
Doska Nida Twarda 15,0 mm	m²	-	-	-	-	-	-	-	2,0	-	-	-	-	-
Doska Nida Hydro 15,0 mm	m²	-	-	-	-	-	-	-	-	2,0	-	-	-	-
KrížováspojkaDrevená lata s prierezom 48x24 mm alebo 50x30 mm	bm	2,5	2,5	2,5	2,5	2,5	2,5	2,5	2,5	2,5	2,5	2,5	2,5	2,5
Skrutky do dreva Nida 3,5x35 mm	ks.	6,0	6,0	6,0	6,0	6,0	6,0	6,0	6,0	6,0	6,0	6,0	6,0	6,0
Skrutky do dreva Nida 3,5x55 mm	ks.	18,0	18,0	18,0	18,0	18,0	18,0	18,0	18,0	18,0	6,0	6,0	6,0	6,0
Skrutky do dreva Nida 4,2x70 mm	ks.	-	-	-	-	-	-	-	-	-	18,0	18,0	18,0	18,0
Skrutky do dreva Nida 4,2x70 mm (zapínanie drevených latiek)	ks.	3,0	3,0	3,0	3,0	3,0	3,0	3,0	3,0	3,0	3,0	3,0	3,0	3,0
Výstužná páska Nida	bm	1,4	1,4	1,4	1,4	1,4	1,4	1,4	1,4	1,4	1,4	1,4	1,4	1,4
Sadrový tmel Nida Start	kg	0,6	0,6	0,6	-	0,6	-	0,6	-	-	0,9	0,9	-	-
Sadrový tmel Nida Finish	kg	0,1	0,1	0,1	-	0,1	-	0,1	-	-	0,1	0,1	-	-
Hotová špachtľovacia hmota Nida Hydromix [8]	kg	-	-	-	0,7	-	0,7	-	0,7	0,7	-	-	1,0	1,0
Parozábrana [9]	m²	1,0	1,0	1,0	1,0	1,0	1,0	1,0	1,0	1,0	1,0	1,0	1,0	1,0
Minerálna vlna [9]	m²	1,0	1,0	1,0	1,0	1,0	1,0	1,0	1,0	1,0	1,0	1,0	1,0	1,0

[6] Ako alternatívu možno použiť dosky SYNIA™ Expert, Nida Woda, SYNIA™ Woda.
[7] Ako alternatívu možno použiť dosky Nida Woda Ogień Plus.
[8] V prípade sadro-trieskových dosiek s vláknami Nida Twarda možno ako alternatívu použiť sadrový tmel Nida Max.
[9] Použitie podľa požiadaviek.
Normy spotreby nezahrňujú straty materiálu.

nida Podkrovie

Trieda požiarnej podolnosti: (R)EI15 (R)EI20

Súčiniteľ prestupu tepla U: 0,15 W/m²K

Akustická izolácia LpA: 40 dB

Hmotnosť 1 m² výstavby: 11,0-18,0 kg

Číslo súvisiaceho dokladu: ITB 01060/18/R129NZP/Z EN 13964:2014-05

Vyhlásenie o úžitkových vlastnostiach DoP/Loft System/0068/15.11.2016

SYSTÉMY:

ES/DK/CD60/12,5; ES/DK/CD60/15

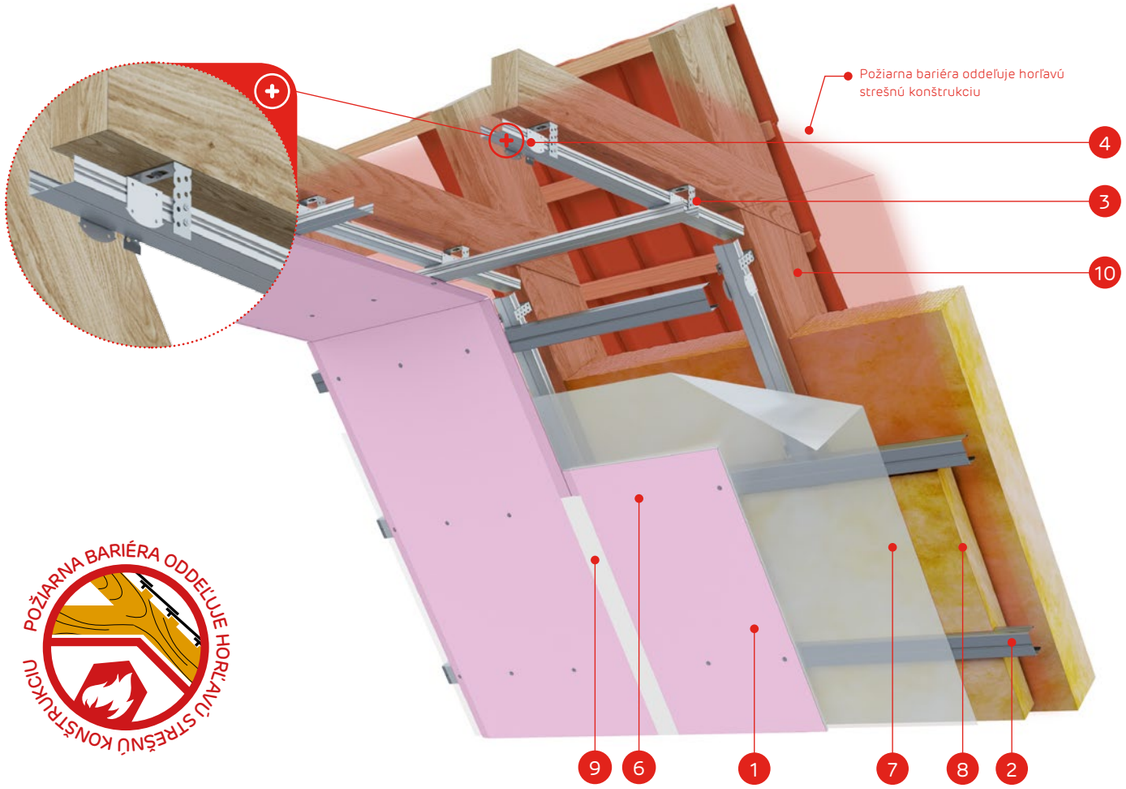

POŽIARNA BARIÉRA ODDEĽUJE HORĽAVÚ STREŠNÚ KONŠTRUKCIU

MATERIÁLY:

1. Sadrokartónová doska Nida
2. Profil Nida CD60 (hlavný a nosný)
3. Záves Nida ES60
4. Krížová spojka Nida LK60
5. Skrutky do dreva Nida 3,5 x 35 mm
6. Rýchloskrutky Nida
7. Parozábrana
8. Izolačný materiál minerálna vlna
9. Škára medzi SDK doskami vyhotovená napr. zo sadrovej hmoty Nida Start a výstužnej pásky Nida + Nida Finish
10. Konštrukcia strechy
11. Strešná krytina (dlaždice, latky, kontralaty)
12. Protipožiarna bariéra oddeľujúca horľavú konštrukciu a horľavý plášť

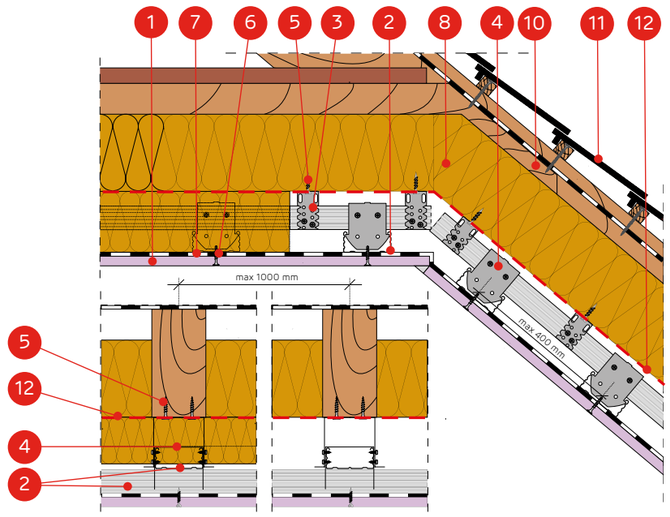

SYSTÉM OPLÁŠTENIA V PODKROVÍ NA KRÍŽOVO USPORIADANÝCH PROFILOCH NIDA CD60 A ZÁVESOCH NIDA ES60

TECHNICKÉ PARAMETRE

Názov systému Nida Podkrovie	Opláštenie sadrokartónom			Konštrukcia			Izolačný materiál			Súčiniteľ prestupu tepla [1] U	Akustická izolácia [5]	Minimálna výška zavesenia	Hmotnosť opláštenia [2] 1 m²	Trieda požiarnej odolnosti [3]	Špeciálny systém
	Nida	Hrúbka [mm]	Označenie podľa normy	Max Rozostupy závesov ES60 [mm]	Rozostup hlavných profilov CD60 [mm]	Rozostup nosných profilov CD60 [mm]	Minerálna vlna	Hrúbka [mm]	Hustota [kg/m³]	[W/m²K]	LpA [dB]	[mm]	[kg]	[min]	
ES/DK/CD60/12,5/Expert	Expert	12,5	A	1000	1000	400	sklenená / minerálna	voľby	voľby	0,15	40	73	11,0	-	-
ES/DK/CD60/12,5/Woda [4]	Woda	12,5	H2	1000	1000	400	sklenená / minerálna	voľby	voľby	0,15	40	73	11,0	-	-
ES/DK/CD60/12,5/Ogień+	Ogień Plus	12,5	DF	1000	1000	400	minerálna	50	38	0,15	40	73	13,0	(R)EI15	-
ES/DK/CD60/12,5/ WodaOgień+	Woda Ogień Plus	12,5	DFH2	1000	1000	400	minerálna	50	38	0,15	40	73	13,0	(R)EI15	-
ES/DK/CD60/12,5/Twarda	Twarda	12,5	DEFH1IR	1000	1000	400	minerálna	50	38	0,15	40	73	15,0	(R)EI15	●
ES/DK/CD60/12,5/Hydro	Hydro	12,5	GMFH1I	1000	1000	400	minerálna	50	38	0,15	40	73	13,0	(R)EI15	●
ES/DK/CD60/15/Ogień+	Ogień Plus	15,0	DF	1000	1000	400	minerálna	50	38	0,15	40	75	16,0	(R)EI20	-
ES/DK/CD60/15/Twarda	Twarda	15,0	DEFH1IR	1000	1000	400	minerálna	50	38	0,15	40	75	18,0	(R)EI20	●
ES/DK/CD60/15/Hydro	Hydro	15,0	GMFH1I	1000	1000	400	minerálna	50	38	0,15	40	75	16,0	(R)EI20	●

[1] Súčiniteľ prestupu tepla minerálnej vlny s hrúbkou 250 mm a s hustotou cca 40 kg/m³ (spĺňa požiadavky WT 2021, Uc(max)=0,15 [W/m²K]).
[2] V hmotnosti nie je započítaná hmotnosť izolačného materiálu.
[3] Požiarna klasifikácia ITB 01060/18/R129NZP/Z.
[4] V interiéroch s relatívnou vlhkosťou vzduch do 85% (do 10 hodín) použiť dosku Nida Woda, ale v zónach vystavených intenzívnemu pôsobeniu vody odporúčame použiť sadrové dosky s vláknami Nida Hydro. (horizontálne a vertikálne roviny pri vani, sprche a pod.)
[5] Zvuková izolácia od hluku spôsobovaného obyčajným dažďom (40 mm/hod.) kompletného strešného systému. Charakteristika konfigurácie: minerálna vlna z minerálnych vlákien s hrúbkou 250 mm, s hustotou cca 40 kg/m³, štandardná keramická škridla, sadrokartónová doska 2x12,5 mm.

SPOTREBA MATERIÁLOV NA 1 M² OPLÁŠTENIA V PODKROVÍ V SYSTÉME NIDA PODDASZE

Názov materiálu	J.m.	Typ systému Nida						
		ES/DK/ CD60/12,5/ Expert [6]	ES/DK/ CD60/12,5/ Ogień+ [7]	ES/DK/ CD60/12,5/ Twarda	ES/DK/ CD60/12,5/ Hydro	ES/DK/ CD60/15/ Ogień+	ES/DK/ CD60/15/ Twarda	ES/DK/ CD60/15/ Hydro
		Spotreba materiálu na 1 m²						
Doska Nida Expert 12,5 mm	m²	1,0	-	-	-	-	-	-
Doska Nida Ogień Plus 12,5 mm	m²	-	1,0	-	-	-	-	-
Doska Nida Twarda 12,5 mm	m²	-	-	1,0	-	-	-	-
Doska Nida Hydro 12,5 mm	m²	-	-	-	1,0	-	-	-
Doska Nida Ogień Plus 15,0 mm	m²	-	-	-	-	1,0	-	-
Doska Nida Twarda 15,0 mm	m²	-	-	-	-	-	1,0	-
Doska Nida Hydro 15,0 mm	m²	-	-	-	-	-	-	1,0
Profil Nida CD60	bm	3,8	3,8	3,8	3,8	3,8	3,8	3,8
Profil Nida UD27	bm	0,6	0,6	0,6	0,6	0,6	0,6	0,6
Záves Nida ES60	ks.	1,6	1,6	1,6	1,6	1,6	1,6	1,6
Pozdĺžna spojka Nida LW60	ks.	1,0	1,0	1,0	1,0	1,0	1,0	1,0
Krížová spojka Nida LK60	ks.	3,2	3,2	3,2	3,2	3,2	3,2	3,2
Pozdĺžna spojka Nida	ks.	0,6	0,6	0,6	0,6	0,6	0,6	0,6
Skrutky do dreva Nida 3,5x35 mm	ks.	3,2	3,2	3,2	3,2	3,2	3,2	3,2
Samorezná skrutka 4,2x13 mm do plechu 1 mm FLAT HEAD®	ks.	20,0	20,0	20,0	20,0	20,0	20,0	20,0
Rýchloskrutky Nida 3,5x25 mm	ks.	18,0	18,0	-	-	18,0	-	-
Rýchloskrutky Nida Twarda 4,2x38 mm	ks.	-	-	18,0	-	-	18,0	-
Rýchloskrutky Nida Hydro C5 3,5x25 mm	ks.	-	-	-	18,0	-	-	18,0
Výstužná páska Nida	bm	1,4	1,4	1,4	1,4	1,4	1,4	1,4
Sadrový tmel Nida Start	kg	0,3	0,3	-	-	0,3	-	-
Sadrový tmel Nida Finish	kg	0,1	0,1	-	-	0,1	-	-
Hotová špachtľovacia hmota Nida Hydromix [8]	kg	-	-	0,4	0,4	-	0,4	0,4
Parozábrana [9]	m²	1,0	1,0	1,0	1,0	1,0	1,0	1,0
Minerálna vlna [9]	m²	1,0	1,0	1,0	1,0	1,0	1,0	1,0

[6] Ako alternatívu možno použiť dosky SYNIA™ Expert, Nida Woda, SYNIA™ Woda.
[7] Ako alternatívu možno použiť dosky Nida Woda Ogień Plus.
[8] V prípade sadro-trieskových dosiek s vláknami Nida Twarda možno ako alternatívu použiť sadrový tmel Nida Max.
[9] Použitie podľa požiadaviek.
Normy spotreby nezahŕňajú straty materiálu.

nida Podkrovie

Trieda požiarnej podolnosti: (R)EI30 (R)EI60

Súčiniteľ prestupu tepla U: 0,15 W/m²K

Akustická izolácia LpA: 40 dB

Hmotnosť 1 m² výstavby: 19,0-42,0 kg

Číslo súvisiaceho dokladu: ITB 01060/18/R129NZP/Z EN 13964:2014-05

Vyhlásenie o úžitkových vlastnostiach DoP/Loft System/0068/15.11.2016

SYSTÉMY:

ES/DK/CD60/25; ES/DK/CD60/30; ES/DK/CD60/37,5

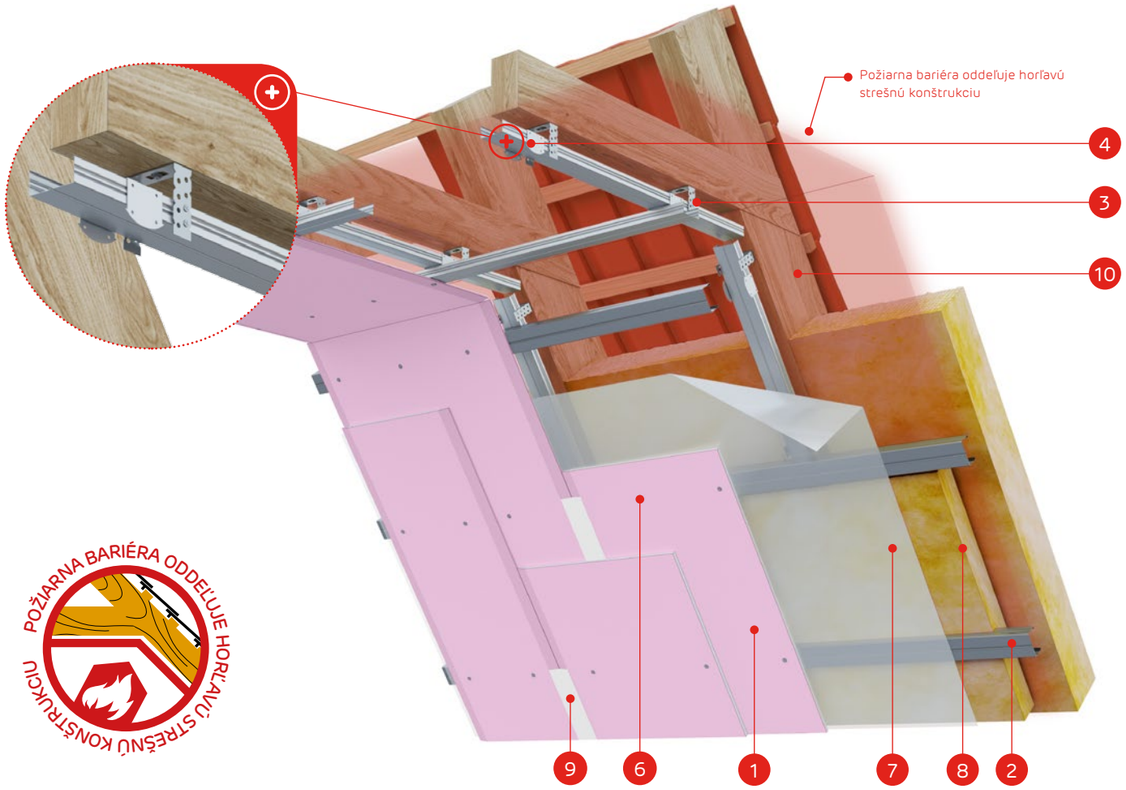

MATERIÁLY:

1. Sadrokartónová doska Nida
2. Profil Nida CD60 (hlavný a nosný)
3. Záves Nida ES60
4. Krížová spojka Nida LK60
5. Skrutky do dreva Nida 3,5 x 35 mm
6. Rýchloskrutky Nida
7. Parozábrana
8. Izolačný materiál minerálna vlna
9. Škára medzi SDK doskami vyhotovená napr. zo sadrovej hmoty Nida Start a výstužnej pásky Nida + Nida Finish
10. Konštrukcia strechy
11. Strešná krytina (dlaždice, latky, kontralaty)
12. Protipožiarna bariéra oddeľujúca horľavú konštrukciu a horľavý plášť

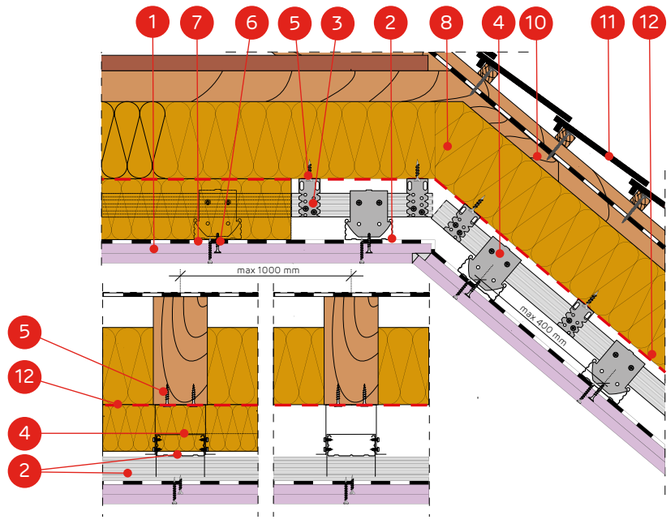

SYSTÉM OPLÁŠTENIA V PODKROVÍ NA KRÍŽOVO USPORIADANÝCH PROFILOCH NIDA CD60 A ZÁVESOCH NIDA ES60

TECHNICKÉ PARAMETRE

Názov systému Nida Podkrovie	Opláštenie sadrokartónom			Konštrukcia			Izolačný materiál			Súčiniteľ prestupu tepla [1] U	Akustická izolácia [5]	Minimálna výška zavesenia	Hmotnosť opláštenia [2] 1 m²	Trieda požiarnej odolnosti [3]	Špeciálny systém
	Nida	Hrúbka [mm]	Označenie podľa normy	Max Rozostupy závesov ES60 [mm]	Rozostup hlavných profilov CD60 [mm]	Rozostup nosných profilov CD60 [mm]	Minerálna vlna	Hrúbka [mm]	Hustota [kg/m³]	[W/m²K]	LpA [dB]	[mm]	[kg]	[min]	
ES/DK/CD60/25/Expert	Expert	2x12,5	A	1000	1000	400	sklenená / minerálna	voľby	voľby	0,15	40	85	19,0	-	-
ES/DK/CD60/25/Woda [4]	Woda	2x12,5	H2	1000	1000	400	sklenená / minerálna	voľby	voľby	0,15	40	85	19,0	-	-
ES/DK/CD60/25/OgieńTypF	Ogień Typ F	2x12,5	F	1000	1000	400	minerálna	50	38	0,15	40	85	20,0	(R)EI30	-
ES/DK/CD60/25/Ogień+	Ogień Plus	2x12,5	DF	1000	1000	400	minerálna	50	38	0,15	40	85	24,0	(R)EI30	-
ES/DK/CD60/25/WodaOgień+	Woda Ogień Plus	2x12,5	DFH2	1000	1000	400	minerálna	50	38	0,15	40	85	24,0	(R)EI30	-
ES/DK/CD60/25/Hydro	Hydro	2x12,5	GMFH1I	1000	1000	400	minerálna	50	38	0,15	40	85	25,0	(R)EI30	●
ES/DK/CD60/25/Cicha	Cicha	2x12,5	DFH1IR	1000	1000	400	minerálna	50	38	0,15	40	85	28,0	(R)EI60	●
ES/DK/CD60/25/Twarda	Twarda	2x12,5	DEFH1IR	1000	1000	400	minerálna	50	38	0,15	40	85	28,0	(R)EI60	●
ES/DK/CD60/30/Ogień+	Ogień Plus	2x15,0	DF	1000	1000	400	minerálna	50	38	0,15	40	90	30,0	(R)EI60	-
ES/DK/CD60/30/WodaOgień+	Woda Ogień Plus	2x15,0	DFH2	1000	1000	400	minerálna	50	38	0,15	40	90	30,0	(R)EI60	-
ES/DK/CD60/30/Twarda	Twarda	2x15,0	DEFH1IR	1000	1000	400	minerálna	50	38	0,15	40	90	34,0	(R)EI60	●
ES/DK/CD60/30/Hydro	Hydro	2x15,0	GMFH1I	1000	1000	400	minerálna	50	38	0,15	40	90	30,0	(R)EI60	●
ES/DK/CD60/37,5/Ogień+	Ogień Plus	3x12,5	DF	1000	1000	400	minerálna	50	38	0,15	40	98	33,0	(R)EI60	-
ES/DK/CD60/37,5/WodaOgień+	Woda Ogień Plus	3x12,5	DFH2	1000	1000	400	minerálna	50	38	0,15	40	98	33,0	(R)EI60	-
ES/DK/CD60/37,5/Cicha	Cicha	3x12,5	DFH1IR	1000	1000	400	minerálna	50	38	0,15	40	98	42,0	(R)EI60	●
ES/DK/CD60/37,5/Twarda	Twarda	3x12,5	DEFH1IR	1000	1000	400	minerálna	50	38	0,15	40	98	42,0	(R)EI60	●
ES/DK/CD60/37,5/Hydro	Hydro	3x12,5	GMFH1I	1000	1000	400	minerálna	50	38	0,15	40	98	36,0	(R)EI60	●

[1] Súčiniteľ prestupu tepla minerálnej vlny s hrúbkou 250 mm a s hustotou cca 40 kg/m³ (spĺňa požiadavky WT 2021, Uc(max)=0,15 [W/m²K]).
[2] V hmotnosti nie je započítaná hmotnosť izolačného materiálu.
[3] Požiarna klasifikácia ITB 01060/18/R129NZP/Z.
[4] V interiéroch s relatívnou vlhkosťou vzduch do 85% (do 10 hodín) použiť dosku Nida Woda, ale v zónach vystavených intenzívnemu pôsobeniu vody odporúčame použiť sadrové dosky s vláknami Nida Hydro. (horizontálne a vertikálne roviny pri vani, sprche a pod.)
[5] Zvuková izolácia od hluku spôsobovaného obyčajným dažďom (40 mm/hod.) kompletného strešného systému. Charakteristika konfigurácie: minerálna vlna z minerálnych vlákien s hrúbkou 250 mm, s hustotou cca 40 kg/m³, štandardná keramická škridla, sadrokartónová doska 2x12,5 mm.

SPOTREBA MATERIÁLOV NA 1 M² OPLÁŠTENIA V PODKROVÍ V SYSTÉME NIDA PODDASZE

Názov materiálu	J.m.	Typ systému Nida												
		ES/DK/CD60/25/Expert [6]	ES/DK/CD60/25/OgieńTypF	ES/DK/CD60/25/Ogień+ [7]	ES/DK/CD60/25/Hydro	ES/DK/CD60/25/Cicha	ES/DK/CD60/25/Twarda	ES/DK/CD60/30/Ogień+	ES/DK/CD60/30/Twarda	ES/DK/CD60/30/Hydro	ES/DK/CD60/37,5/Ogień+ [7]	ES/DK/CD60/37,5/Cicha	ES/DK/CD60/37,5/Twarda	ES/DK/CD60/37,5/Hydro
		Spotreba materiálu na 1 m²												
Doska Nida Expert 12,5 mm	m²	2,0	-	-	-	-	-	-	-	-	-	-	-	-
Doska Nida Ogień Typ F 12,5 mm	m²	-	2,0	-	-	-	-	-	-	-	-	-	-	-
Doska Nida Ogień Plus 12,5 mm	m²	-	-	2,0	-	-	-	-	-	-	3,0	-	-	-
Doska Nida Hydro 12,5 mm	m²	-	-	-	2,0	-	-	-	-	-	-	-	-	3,0
Doska Nida Cicha 12,5 mm	m²	-	-	-	-	2,0	-	-	-	-	-	3,0	-	-
Doska Nida Twarda 12,5 mm	m²	-	-	-	-	-	2,0	-	-	-	-	-	3,0	-
Doska Nida Ogień Plus 15,0 mm	m²	-	-	-	-	-	-	2,0	-	-	-	-	-	-
Doska Nida Twarda 15,0 mm	m²	-	-	-	-	-	-	-	2,0	-	-	-	-	-
Doska Nida Hydro 15,0 mm	m²	-	-	-	-	-	-	-	-	2,0	-	-	-	-
Profil Nida CD60	bm	3,8	3,8	3,8	3,8	3,8	3,8	3,8	3,8	3,8	3,8	3,8	3,8	3,8
Profil Nida UD27	bm	0,6	0,6	0,6	0,6	0,6	0,6	0,6	0,6	0,6	0,6	0,6	0,6	0,6
Záves Nida ES60	ks.	1,6	1,6	1,6	1,6	1,6	1,6	1,6	1,6	1,6	1,6	1,6	1,6	1,6
Pozdĺžna spojka Nida LW60	ks.	1,0	1,0	1,0	1,0	1,0	1,0	1,0	1,0	1,0	1,0	1,0	1,0	1,0
Krížová spojka Nida LK60	ks.	3,2	3,2	3,2	3,2	3,2	3,2	3,2	3,2	3,2	3,2	3,2	3,2	3,2
Pozdĺžna spojka Nida	ks.	0,6	0,6	0,6	0,6	0,6	0,6	0,6	0,6	0,6	0,6	0,6	0,6	0,6
Skrutky do dreva Nida 3,5x35 mm	ks.	3,2	3,2	3,2	3,2	3,2	3,2	3,2	3,2	3,2	3,2	3,2	3,2	3,2
Samorezná skrutka 4,2x13 mm do plechu 1 mm FLAT HEAD®	ks.	20,0	20,0	20,0	20,0	20,0	20,0	20,0	20,0	20,0	20,0	20,0	20,0	20,0
Rýchloskrutky Nida 3,5x25 mm	ks.	6,0	6,0	6,0	-	-	-	6,0	-	-	6,0	-	-	-
Rýchloskrutky Nida 3,5x35 mm	ks.	18,0	18,0	18,0	-	-	-	-	-	-	6,0	-	-	-
Rýchloskrutky Nida 3,5x45 mm	ks.	-	-	-	-	-	-	18,0	-	-	-	-	-	-
Rýchloskrutky Nida 3,5x55 mm	ks.	-	-	-	-	-	-	-	-	-	18,0	-	-	-
Rýchloskrutky Nida Twarda 4,2x38 mm	ks.	-	-	-	-	24,0	24,0	-	6,0	-	-	12,0	12,0	-
Rýchloskrutky Nida Twarda 4,2x55 mm	ks.	-	-	-	-	-	-	-	18,0	-	-	18,0	18,0	-
Rýchloskrutky Nida Hydro C5 3,5x25 mm	ks.	-	-	-	6,0	-	-	-	-	6,0	-	-	-	6,0
Rýchloskrutky Nida Hydro C5 3,5x41 mm	ks.	-	-	-	18,0	-	-	-	-	18,0	-	-	-	6,0
Rýchloskrutky Nida Hydro C5 3,5x55 mm	ks.	-	-	-	-	-	-	-	-	-	-	-	-	18,0
Výstužná páska Nida	bm	1,4	1,4	1,4	1,4	1,4	1,4	1,4	1,4	1,4	1,4	1,4	1,4	1,4
Sadrový tmel Nida Start	kg	0,6	0,6	0,6	-	0,6	-	0,6	-	-	0,9	0,9	-	-
Sadrový tmel Nida Finish	kg	0,1	0,1	0,1	-	0,1	-	0,1	-	-	0,1	0,1	-	-
Hotová špachtľovacia hmota Nida Hydromix [8]	kg	-	-	-	0,7	-	0,7	-	0,7	0,7	-	-	1,0	1,0
Parozábrana [9]	m²	1,0	1,0	1,0	1,0	1,0	1,0	1,0	1,0	1,0	1,0	1,0	1,0	1,0
Minerálna vlna [9]	m²	1,0	1,0	1,0	1,0	1,0	1,0	1,0	1,0	1,0	1,0	1,0	1,0	1,0

[6] Ako alternatívu možno použiť dosky SYNIA™ Expert, Nida Woda, SYNIA™ Woda.
[7] Ako alternatívu možno použiť dosky Nida Woda Ogień Plus.
[8] V prípade sadro-trieskových dosiek s vláknami Nida Twarda možno ako alternatívu použiť sadrový tmel Nida Max.
[9] Použitie podľa požiadaviek.
Normy spotreby nezahrňujú straty materiálu.

nida Podkrovie

Trieda požiarnej podolnosti:	Súčiniteľ prestupu tepla U:	Akustická izolácia LpA:	Hmotnosť 1 m² výstavby:	Číslo súvisiaceho dokladu:
(R)EI15 (R)EI20	0,15 W/m²K	40 dB	11,0-18,0 kg	ITB 01060/18/R129NZP/Z EN 13964:2014-05

Vyhlásenie o úžitkových vlastnostiach
DoP/Loft System/0068/15.11.2016

SYSTÉMY:

EL/DK/CD60/12,5; EL/DK/CD60/15

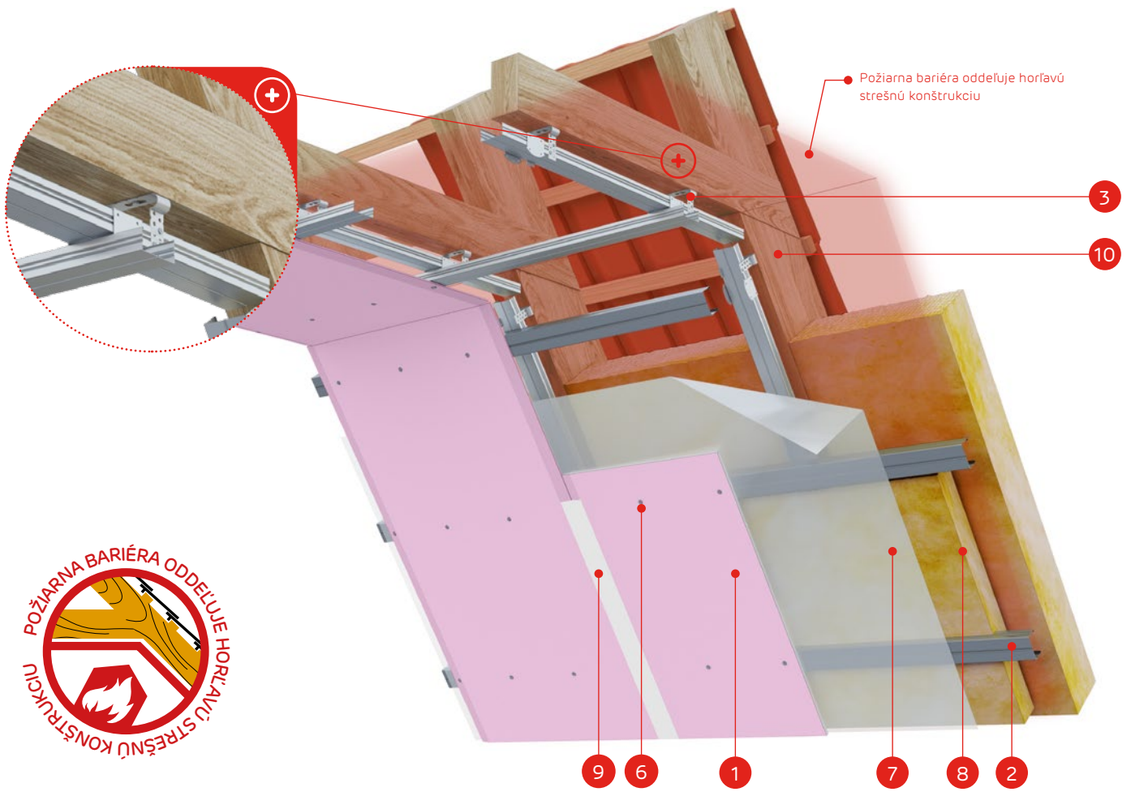

MATERIÁLY:

1. Sadrokartónová doska Nida
2. Profil Nida CD60 (hlavný a nosný)
3. Nastaviteľný záves Nida EL60
4. Krížová spojka Nida LK60
5. Skrutky do dreva Nida 3,5 x 35 mm
6. Rýchloskrutky Nida
7. Parozábrana
8. Izolačný materiál minerálna vlna
9. Škára medzi SDK doskami vyhotovená zo sadrovej hmoty Nida Start a výstužnej pásky Nida + Nida Finish
10. Konštrukcia strechy
11. Strešná krytina (dlaždice, latky, kontralaty)
12. Protipožiarna bariéra oddeľujúca horľavú konštrukciu a horľavý plášť

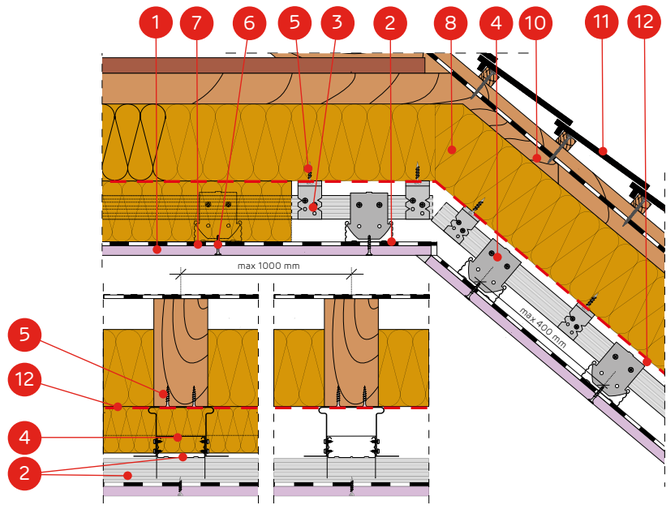

SYSTÉM OPLÁŠTENIA V PODKROVÍ NA KRÍŽOVO USPORIADANÝCH PROFILOCH NIDA CD60 A NASTAVITEĽNÝCH ZÁVESOCH NIDA EL60

TECHNICKÉ PARAMETRE

Názov systému Nida Podkrovie	Opláštenie sadrokartónom			Konštrukcia			Izolačný materiál			Súčiniteľ prestupu tepla [1] U	Akustická izolácia [5]	Minimálna výška zavesenia	Hmotnosť opláštenia [2] 1 m²	Trieda požiarnej odolnosti [3]	Špeciálny systém
	Nida	Hrúbka [mm]	Označenie podľa normy	Max Rozostupy závesov EL60 [mm]	Rozostup hlavných profilov CD60 [mm]	Rozostup nosných profilov CD60 [mm]	Minerálna vlna	Hrúbka [mm]	Hustota [kg/m³]	[W/m²K]	LpA [dB]	[mm]	[kg]	[min]	
EL/DK/CD60/12,5/Expert	Expert	12,5	A	1000	1000	400	sklenená / minerálna	voľby	voľby	0,15	40	73	11,0	-	-
EL/DK/CD60/12,5/Woda [4]	Woda	12,5	H2	1000	1000	400	sklenená / minerálna	voľby	voľby	0,15	40	73	11,0	-	-
EL/DK/CD60/12,5/Ogień+	Ogień Plus	12,5	DF	1000	1000	400	minerálna	50	38	0,15	40	73	13,0	(R)EI15	-
EL/DK/CD60/12,5/ WodaOgień+	Woda Ogień Plus	12,5	DFH2	1000	1000	400	minerálna	50	38	0,15	40	73	13,0	(R)EI15	-
EL/DK/CD60/12,5/Twarda	Twarda	12,5	DEFH1IR	1000	1000	400	minerálna	50	38	0,15	40	73	15,0	(R)EI15	●
EL/DK/CD60/12,5/Hydro	Hydro	12,5	GMFH1I	1000	1000	400	minerálna	50	38	0,15	40	73	13,0	(R)EI15	●
EL/DK/CD60/15/Ogień+	Ogień Plus	15,0	DF	1000	1000	400	minerálna	50	38	0,15	40	75	16,0	(R)EI20	-
EL/DK/CD60/15/Twarda	Twarda	15,0	DEFH1IR	1000	1000	400	minerálna	50	38	0,15	40	75	18,0	(R)EI20	●
EL/DK/CD60/15/Hydro	Hydro	15,0	GMFH1I	1000	1000	400	minerálna	50	38	0,15	40	75	16,0	(R)EI20	●

[1] Súčiniteľ prestupu tepla minerálnej vlny s hrúbkou 250 mm a s hustotou cca 40 kg/m³ (spĺňa požiadavky WT 2021, Uc(max)=0,15 [W/m²K]).
[2] V hmotnosti nie je započítaná hmotnosť izolačného materiálu.
[3] Požiarna klasifikácia ITB 01060/18/R129NZP/Z.
[4] V interiéroch s relatívnou vlhkosťou vzduch do 85% (do 10 hodín) použiť dosku Nida Woda, ale v zónach vystavených intenzívnemu pôsobeniu vody odporúčame použiť sadrové dosky s vláknami Nida Hydro. (horizontálne a vertikálne roviny pri vani, sprche a pod.)
[5] Zvuková izolácia od hluku spôsobovaného obyčajným dažďom (40 mm/hod.) kompletného strešného systému. Charakteristika konfigurácie: minerálna vlna z minerálnych vlákien s hrúbkou 250 mm, s hustotou cca 40 kg/m³, štandardná keramická škridla, sadrokartónová doska 2x12,5 mm.

SPOTREBA MATERIÁLOV NA 1 M² OPLÁŠTENIA V PODKROVÍ V SYSTÉME NIDA PODDASZE

Názov materiálu	J.m.	Typ systému Nida						
		EL/DK/ CD60/12,5/ Expert [6]	EL/DK/ CD60/12,5/ Ogień+ [7]	EL/DK/ CD60/12,5/ Twarda	EL/DK/ CD60/12,5/ Hydro	EL/DK/ CD60/15/ Ogień+	EL/DK/ CD60/15/ Twarda	EL/DK/ CD60/15/ Hydro
		Spotreba materiálu na 1 m²						
Doska Nida Expert 12,5 mm	m²	1,0	-	-	-	-	-	-
Doska Nida Ogień Plus 12,5 mm	m²	-	1,0	-	-	-	-	-
Doska Nida Twarda 12,5 mm	m²	-	-	1,0	-	-	-	-
Doska Nida Hydro 12,5 mm	m²	-	-	-	1,0	-	-	-
Doska Nida Ogień Plus 15,0 mm	m²	-	-	-	-	1,0	-	-
Doska Nida Twarda 15,0 mm	m²	-	-	-	-	-	1,0	-
Doska Nida Hydro 15,0 mm	m²	-	-	-	-	-	-	1,0
Profil Nida CD60	bm	3,8	3,8	3,8	3,8	3,8	3,8	3,8
Profil Nida UD27	bm	0,6	0,6	0,6	0,6	0,6	0,6	0,6
Záves Nida EL60	ks.	1,6	1,6	1,6	1,6	1,6	1,6	1,6
Pozdĺžna spojka Nida LW60	ks.	1,0	1,0	1,0	1,0	1,0	1,0	1,0
Krížová spojka Nida LK60	ks.	3,2	3,2	3,2	3,2	3,2	3,2	3,2
Pozdĺžna spojka Nida	ks.	0,6	0,6	0,6	0,6	0,6	0,6	0,6
Skrutky do dreva Nida 3,5x35 mm	ks.	3,2	3,2	3,2	3,2	3,2	3,2	3,2
Samorezná skrutka 4,2x13 mm do plechu 1 mm FLAT HEAD®	ks.	20,0	20,0	20,0	20,0	20,0	20,0	20,0
Rýchloskrutky Nida 3,5x25 mm	ks.	18,0	18,0	-	-	18,0	-	-
Rýchloskrutky Nida Twarda 4,2x38 mm	ks.	-	-	18,0	-	-	18,0	-
Rýchloskrutky Nida Hydro C5 3,5x25 mm	ks.	-	-	-	18,0	-	-	18,0
Výstužná páska Nida	bm	1,4	1,4	1,4	1,4	1,4	1,4	1,4
Sadrový tmel Nida Start	kg	0,3	0,3	-	-	0,3	-	-
Sadrový tmel Nida Finish	kg	0,1	0,1	-	-	0,1	-	-
Hotová špachtľovacia hmota Nida Hydromix [8]	kg	-	-	0,4	0,4	-	0,4	0,4
Parozábrana [9]	m²	1,0	1,0	1,0	1,0	1,0	1,0	1,0
Minerálna vlna [9]	m²	1,0	1,0	1,0	1,0	1,0	1,0	1,0

[6] Ako alternatívu možno použiť dosky SYNIA™ Expert, Nida Woda, SYNIA™ Woda.
[7] Ako alternatívu možno použiť dosky Nida Woda Ogień Plus.
[8] V prípade sadro-trieskových dosiek s vláknami Nida Twarda možno ako alternatívu použiť sadrový tmel Nida Max.
[9] Použitie podľa požiadaviek.
Normy spotreby nezahrňujú straty materiálu.

nida Podkrovie

Trieda požiarnej podolnosti: (R)EI30 (R)EI60

Súčiniteľ prestupu tepla U: 0,15 W/m²K

Akustická izolácia LpA: 40 dB

Hmotnosť 1 m² výstavby: 19,0-42,0 kg

Číslo súvisiaceho dokladu: ITB 01060/18/R129NZP/Z EN 13964:2014-05

Vyhlásenie o úžitkových vlastnostiach DoP/Loft System/0068/15.11.2016

SYSTÉMY:

EL/DK/CD60/25; EL/DK/CD60/30; EL/DK/CD60/37,5

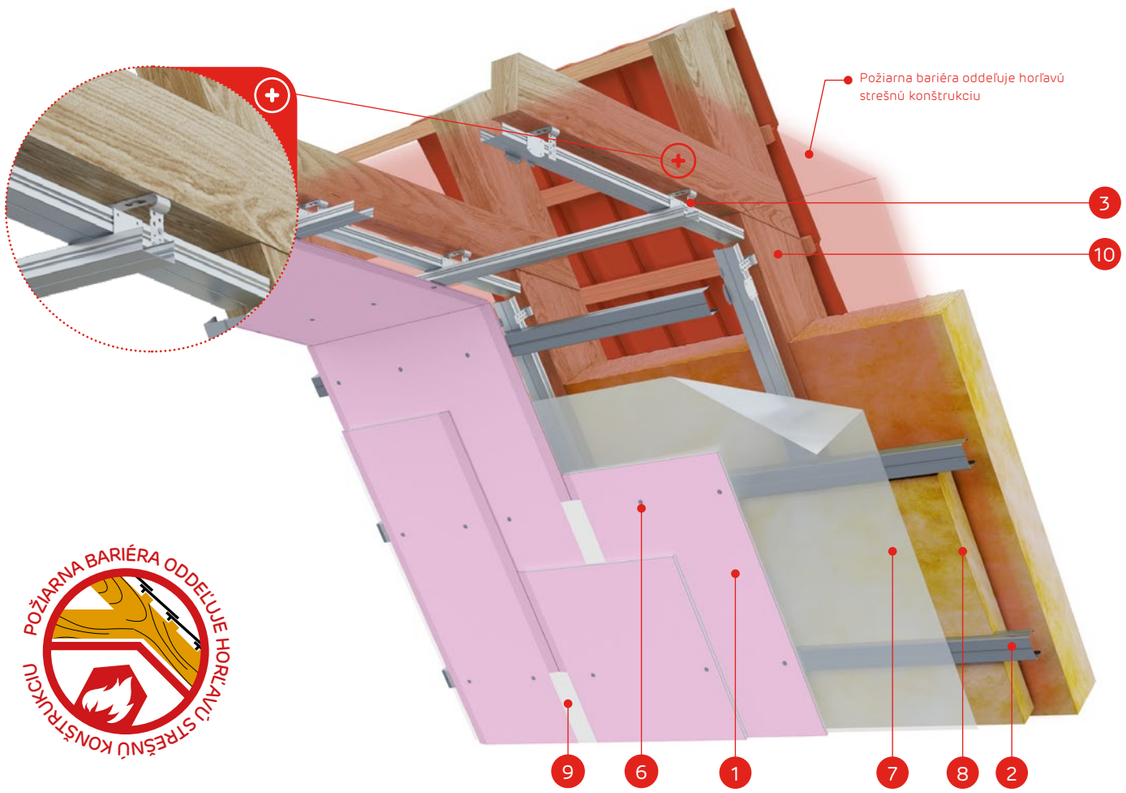

POŽIARNA BARIÉRA ODDEĽUJE HORĽAVÚ STREŠNÚ KONŠTRUKCIU

MATERIÁLY:

1. Sadrokartónová doska Nida
2. Profil Nida CD60 (hlavný a nosný)
3. Nastaviteľný záves Nida EL60
4. Krížová spojka Nida LK60
5. Skrutky do dreva Nida 3,5 x 35 mm
6. Rýchloskrutky Nida
7. Parozábrana
8. Izolačný materiál minerálna vlna
9. Škára medzi SDK doskami vyhotovená zo sadrovej hmoty Nida Start a výstužnej pásky Nida + Nida Finish
10. Konštrukcia strechy
11. Strešná krytina (dlaždice, latky, kontralaty)
12. Protipožiarna bariéra oddeľujúca horľavú konštrukciu a horľavý plášť

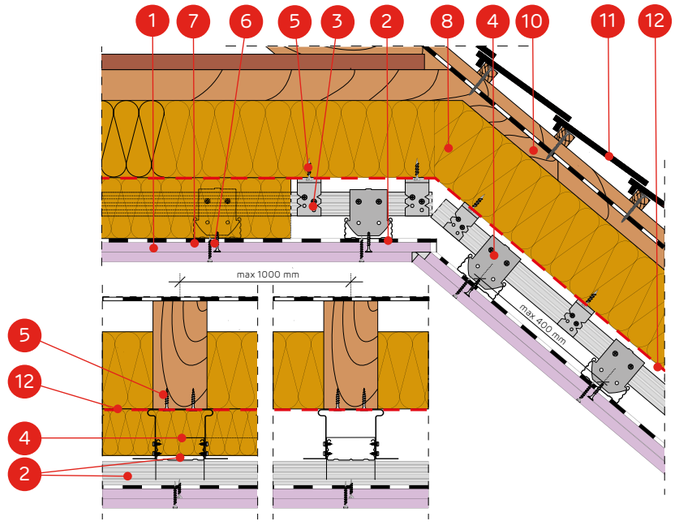

SYSTÉM OPLÁŠTENIA V PODKROVÍ NA KRÍŽOVO USPORIADANÝCH PROFILOCH NIDA CD60 A NASTAVITEĽNÝCH ZÁVESOCH NIDA EL60

TECHNICKÉ PARAMETRE

Názov systému Nida Podkrovie	Opláštenie sadrokartónom			Konštrukcia			Izolačný materiál			Súčiniteľ prestupu tepla [1] U	Akustická izolácia [5]	Minimálna výška zavesenia	Hmotnosť opláštenia [2] 1 m²	Trieda požiarnej odolnosti [3]	Špeciálny systém
	Nida	Hrúbka [mm]	Označenie podľa normy	Max Rozostupy závesov EL60 [mm]	Rozostup hlavných profilov CD60 mm]	Rozostup nosných profilov CD60 [mm]	Minerálna vlna	Hrúbka [mm]	Hustota [kg/m³]	[W/m²K]	LpA [dB]	[mm]	[kg]	[min]	
EL/DK/CD60/25/Expert	Expert	2x12,5	A	1000	1000	400	sklenená / minerálna	voľby	voľby	0,15	40	85	19,0	-	-
EL/DK/CD60/25/Woda [4]	Woda	2x12,5	H2	1000	1000	400	sklenená / minerálna	voľby	voľby	0,15	40	85	19,0	-	-
EL/DK/CD60/25/OgieňTypF	Ogień Typ F	2x12,5	F	1000	1000	400	minerálna	50	38	0,15	40	85	20,0	(R)EI30	-
EL/DK/CD60/25/Ogień+	Ogień Plus	2x12,5	DF	1000	1000	400	minerálna	50	38	0,15	40	85	24,0	(R)EI30	-
EL/DK/CD60/25/WodaOgień+	Woda Ogień Plus	2x12,5	DFH2	1000	1000	400	minerálna	50	38	0,15	40	85	24,0	(R)EI30	-
EL/DK/CD60/25/Hydro	Hydro	2x12,5	GMFH1I	1000	1000	400	minerálna	50	38	0,15	40	85	25,0	(R)EI30	●
EL/DK/CD60/25/Cicha	Cicha	2x12,5	DFH1IR	1000	1000	400	minerálna	50	38	0,15	40	85	28,0	(R)EI60	●
EL/DK/CD60/25/Twarda	Twarda	2x12,5	DEFH1IR	1000	1000	400	minerálna	50	38	0,15	40	85	28,0	(R)EI60	●
EL/DK/CD60/30/Ogień+	Ogień Plus	2x15,0	DF	1000	1000	400	minerálna	50	38	0,15	40	90	30,0	(R)EI60	-
EL/DK/CD60/30/WodaOgień+	Woda Ogień Plus	2x15,0	DFH2	1000	1000	400	minerálna	50	38	0,15	40	90	30,0	(R)EI60	-
EL/DK/CD60/30/Twarda	Twarda	2x15,0	DEFH1IR	1000	1000	400	minerálna	50	38	0,15	40	90	34,0	(R)EI60	●
EL/DK/CD60/30/Hydro	Hydro	2x15,0	GMFH1I	1000	1000	400	minerálna	50	38	0,15	40	90	30,0	(R)EI60	●
EL/DK/CD60/37,5/Ogień+	Ogień Plus	3x12,5	DF	1000	1000	400	minerálna	50	38	0,15	40	98	33,0	(R)EI60	-
EL/DK/CD60/37,5/WodaOgień+	Woda Ogień Plus	3x12,5	DFH2	1000	1000	400	minerálna	50	38	0,15	40	98	33,0	(R)EI60	-
EL/DK/CD60/37,5/Cicha	Cicha	3x12,5	DFH1IR	1000	1000	400	minerálna	50	38	0,15	40	98	42,0	(R)EI60	●
EL/DK/CD60/37,5/Twarda	Twarda	3x12,5	DEFH1IR	1000	1000	400	minerálna	50	38	0,15	40	98	42,0	(R)EI60	●
EL/DK/CD60/37,5/Hydro	Hydro	3x12,5	GMFH1I	1000	1000	400	minerálna	50	38	0,15	40	98	36,0	(R)EI60	●

[1] Súčiniteľ prestupu tepla minerálnej vlny s hrúbkou 250 mm a s hustotou cca 40 kg/m³ (spĺňa požiadavky WT 2021, Uc(max)=0,15 [W/m²K]).
[2] V hmotnosti nie je započítaná hmotnosť izolačného materiálu.
[3] Požiarna klasifikácia ITB 01060/18/R129NZP/Z.
[4] V interiéroch s relatívnou vlhkosťou vzduch do 85% (do 10 hodín) použiť dosku Nida Woda, ale v zónach vystavených intenzívnemu pôsobeniu vody odporúčame použiť sadrové dosky s vláknami Nida Hydro. (horizontálne a vertikálne roviny pri vani, sprche a pod.)
[5] Zvuková izolácia od hluku spôsobovaného obyčajným dažďom (40 mm/hod.) kompletného strešného systému. Charakteristika konfigurácie: minerálna vlna z minerálnych vlákien s hrúbkou 250 mm, s hustotou cca 40 kg/m³, štandardná keramická škridla, sadrokartónová doska 2x12,5 mm.

SPOTREBA MATERIÁLOV NA 1 M² OPLÁŠTENIA V PODKROVÍ V SYSTÉME NIDA PODDASZE

Názov materiálu	J.m.	Typ systému Nida												
		EL/DK/CD60/25/Expert [6]	EL/DK/CD60/25/OgieńTypF	EL/DK/CD60/25/Ogień+ [7]	EL/DK/CD60/25/Hydro	EL/DK/CD60/25/Cicha	EL/DK/CD60/25/Twarda	EL/DK/CD60/30/Ogień+	EL/DK/CD60/30/Twarda	EL/DK/CD60/30/Hydro	EL/DK/CD60/37,5/Ogień+ [7]	EL/DK/CD60/37,5/Cicha	EL/DK/CD60/37,5/Twarda	EL/DK/CD60/37,5/Hydro
		Spotreba materiálu na 1 m²												
Doska Nida Expert 12,5 mm	m²	2,0	-	-	-	-	-	-	-	-	-	-	-	-
Doska Nida Ogień Typ F 12,5 mm	m²	-	2,0	-	-	-	-	-	-	-	-	-	-	-
Doska Nida Ogień Plus 12,5 mm	m²	-	-	2,0	-	-	-	-	-	-	3,0	-	-	-
Doska Nida Hydro 12,5 mm	m²	-	-	-	2,0	-	-	-	-	-	-	-	-	3,0
Doska Nida Cicha 12,5 mm	m²	-	-	-	-	2,0	-	-	-	-	-	3,0	-	-
Doska Nida Twarda 12,5 mm	m²	-	-	-	-	-	2,0	-	-	-	-	-	3,0	-
Doska Nida Ogień Plus 15,0 mm	m²	-	-	-	-	-	-	2,0	-	-	-	-	-	-
Doska Nida Twarda 15,0 mm	m²	-	-	-	-	-	-	-	2,0	-	-	-	-	-
Doska Nida Hydro 15,0 mm	m²	-	-	-	-	-	-	-	-	2,0	-	-	-	-
Profil Nida CD60	bm	3,8	3,8	3,8	3,8	3,8	3,8	3,8	3,8	3,8	3,8	3,8	3,8	3,8
Profil Nida UD27	bm	0,6	0,6	0,6	0,6	0,6	0,6	0,6	0,6	0,6	0,6	0,6	0,6	0,6
Záves Nida EL60	ks.	1,6	1,6	1,6	1,6	1,6	1,6	1,6	1,6	1,6	1,6	1,6	1,6	1,6
Pozdĺžna spojka Nida LW60	ks.	1,0	1,0	1,0	1,0	1,0	1,0	1,0	1,0	1,0	1,0	1,0	1,0	1,0
Krížová spojka Nida LK60	ks.	3,2	3,2	3,2	3,2	3,2	3,2	3,2	3,2	3,2	3,2	3,2	3,2	3,2
Pozdĺžna spojka Nida	ks.	0,6	0,6	0,6	0,6	0,6	0,6	0,6	0,6	0,6	0,6	0,6	0,6	0,6
Skrutky do dreva Nida 3,5x35 mm	ks.	3,2	3,2	3,2	3,2	3,2	3,2	3,2	3,2	3,2	3,2	3,2	3,2	3,2
Samorezná skrutka 4,2x13 mm do plechu 1 mm FLAT HEAD®	ks.	20,0	20,0	20,0	20,0	20,0	20,0	20,0	20,0	20,0	20,0	20,0	20,0	20,0
Rýchloskrutky Nida 3,5x25 mm	ks.	6,0	6,0	6,0	-	-	-	6,0	-	-	6,0	-	-	-
Rýchloskrutky Nida 3,5x35 mm	ks.	18,0	18,0	18,0	-	-	-	-	-	-	6,0	-	-	-
Rýchloskrutky Nida 3,5x45 mm	ks.	-	-	-	-	-	-	18,0	-	-	-	-	-	-
Rýchloskrutky Nida 3,5x55 mm	ks.	-	-	-	-	-	-	-	-	-	18,0	-	-	-
Rýchloskrutky Nida Twarda 4,2x38 mm	ks.	-	-	-	-	24,0	24,0	-	6,0	-	-	12,0	12,0	-
Rýchloskrutky Nida Twarda 4,2x55 mm	ks.	-	-	-	-	-	-	-	18,0	-	-	18,0	18,0	-
Rýchloskrutky Nida Hydro C5 3,5x25 mm	ks.	-	-	-	6,0	-	-	-	-	6,0	-	-	-	6,0
Rýchloskrutky Nida Hydro C5 3,5x41 mm	ks.	-	-	-	18,0	-	-	-	-	18,0	-	-	-	6,0
Rýchloskrutky Nida Hydro C5 3,5x55 mm	ks.	-	-	-	-	-	-	-	-	-	-	-	-	18,0
Výstužná páska Nida	bm	1,4	1,4	1,4	1,4	1,4	1,4	1,4	1,4	1,4	1,4	1,4	1,4	1,4
Sadrový tmel Nida Start	kg	0,6	0,6	0,6	-	0,6	-	0,6	-	-	0,9	0,9	-	-
Sadrový tmel Nida Finish	kg	0,1	0,1	0,1	-	0,1	-	0,1	-	-	0,1	0,1	-	-
Hotová špachtľovacia hmota Nida Hydromix [8]	kg	-	-	-	0,7	-	0,7	-	0,7	0,7	-	-	1,0	1,0
Parozábrana [9]	m²	1,0	1,0	1,0	1,0	1,0	1,0	1,0	1,0	1,0	1,0	1,0	1,0	1,0
Minerálna vlna [9]	m²	1,0	1,0	1,0	1,0	1,0	1,0	1,0	1,0	1,0	1,0	1,0	1,0	1,0

[6] Ako alternatívu možno použiť dosky SYNIA™ Expert, Nida Woda, SYNIA™ Woda.
[7] Ako alternatívu možno použiť dosky Nida Woda Ogień Plus.
[8] V prípade sadro-trieskových dosiek s vláknami Nida Twarda možno ako alternatívu použiť sadrový tmel Nida Max.
[9] Použitie podľa požiadaviek.
Normy spotreby nezahrňujú straty materiálu.

PRVÉ SYSTÉMY SUCHEJ VÝSTAVBY NA TRHU S OZNAČENÍM CE

Navštívte náš kanál Siniat Nida YouTube

Nida Podkrovie

Trieda požiarnej podolnosti: (R)EI15 (R)EI20

Súčiniteľ prestupu tepla U: 0,15 W/m²K

Akustická izolácia LpA: 40 dB

Hmotnosť 1 m² výstavby: 11,0-18,0 kg

Číslo súvisiaceho dokladu: ITB 01060/18/R129NZP/Z EN 13964:2014-05

Vyhlásenie o úžitkových vlastnostiach DoP/Loft System/0069/15.11.2016

SYSTÉMY:

DK/MFC/12,5; DK/MFC/15

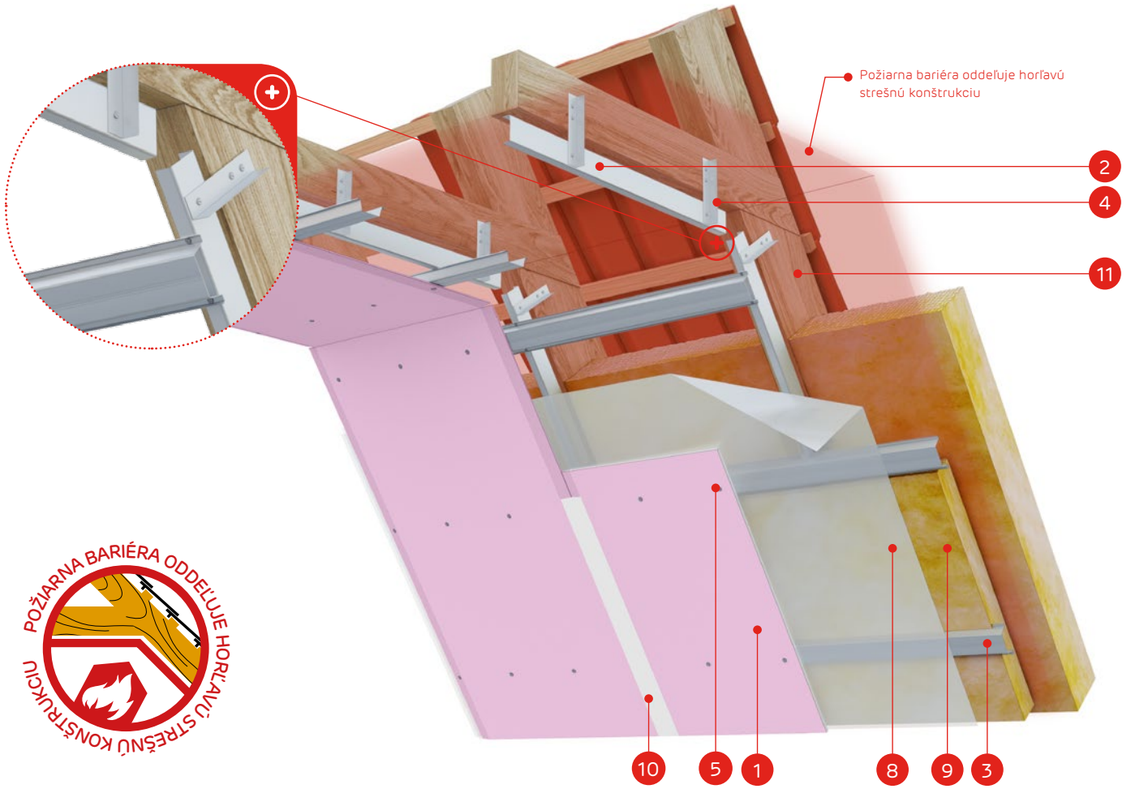

MATERIÁLY:

1. Sadrokartónová doska Nida
2. Hlavný profil Nida MFCP44
3. Stropný profil Nida MFCC50
4. L profil Nida MF2330
5. Rýchloskrutky Nida
6. Samorezná skrutka 4,2x13 mm do plechu 1 mm FLAT HEAD®
7. Skrutky do dreva Nida 3,5 x 35 mm
8. Parozábrana
9. Izolačný materiál minerálna vlna
10. Škára medzi SDK doskami vyhotovená zo sadrovej hmoty Nida Start a výstužnej pásky Nida + Nida Finish
11. Konštrukcia strechy
12. Strešná krytina (dlaždice, latky, kontralaty)
13. Protipožiarna bariéra oddeľujúca horľavú konštrukciu a horľavý plášť

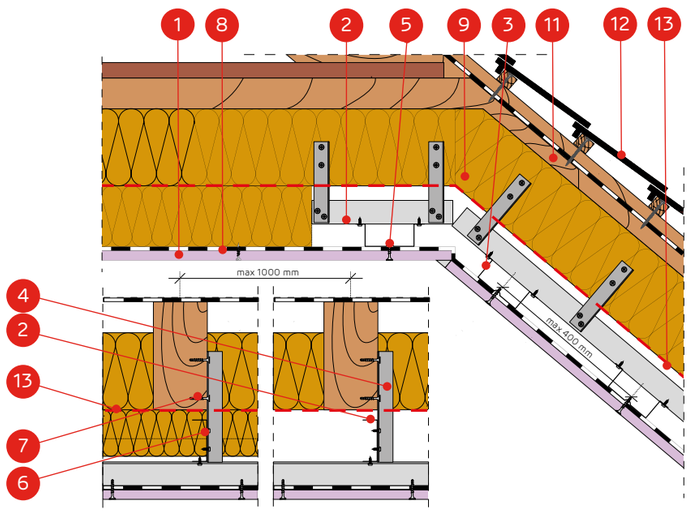

SYSTÉM OPLÁŠTENIA V PODKROVÍ NA KRÍŽOVO USPORIADANÝCH PROFILOCH MF A L-PROFILOCH NIDA MFC2330

TECHNICKÉ PARAMETRE

Názov systému Nida Podkrovie	Opláštenie sadrokartónom			Konštrukcia			Izolačný materiál			Súčiniteľ prestupu tepla [1] U	Akustická izolácia [5]	Minimálna výška zavesenia	Hmotnosť opláštenia [2] 1 m²	Trieda požiarnej odolnosti [3]	Špeciálny systém
	Nida	Hrúbka [mm]	Označenie podľa normy	Max. rozostup závesov MFC2330 [mm]	Rozostup hlavných profilov MFCP44 [mm]	Rozostup nosných profilov MFCC50 [mm]	Minerálna vlna	Hrúbka [mm]	Hustota [kg/m³]	[W/m²K]	LpA [dB]	[mm]	[kg]	[min]	
DK/MFC/12,5/Expert	Expert	12,5	A	1000	1000	400	sklenená / minerálna	voľby	voľby	0,15	40	82,5	11,0	-	-
DK/MFC/12,5/Woda [4]	Woda	12,5	H2	1000	1000	400	sklenená / minerálna	voľby	voľby	0,15	40	82,5	11,0	-	-
DK/MFC/12,5/Ogień+	Ogień Plus	12,5	DF	1000	1000	400	minerálna	50	38	0,15	40	82,5	13,0	(R)EI15	-
DK/MFC/12,5/ WodaOgień+	Woda Ogień Plus	12,5	DFH2	1000	1000	400	minerálna	50	38	0,15	40	82,5	13,0	(R)EI15	-
DK/MFC/12,5/Twarda	Twarda	12,5	DEFH1IR	1000	1000	400	minerálna	50	38	0,15	40	82,5	15,0	(R)EI15	●
DK/MFC/12,5/Hydro	Hydro	12,5	GMFH1I	1000	1000	400	minerálna	50	38	0,15	40	82,5	13,0	(R)EI15	●
DK/MFC/15/Ogień+	Ogień Plus	15,0	DF	1000	1000	400	minerálna	50	38	0,15	40	85	16,0	(R)EI20	-
DK/MFC/15/Twarda	Twarda	15,0	DEFH1IR	1000	1000	400	minerálna	50	38	0,15	40	85	18,0	(R)EI20	●
DK/MFC/15/Hydro	Hydro	15,0	GMFH1I	1000	1000	400	minerálna	50	38	0,15	40	85	16,0	(R)EI20	●

[1] Súčiniteľ prestupu tepla minerálnej vlny s hrúbkou 250 mm a s hustotou cca 40 kg/m³ (spĺňa požiadavky WT 2021, Uc(max)=0,15 [W/m²K]).
[2] V hmotnosti nie je započítaná hmotnosť izolačného materiálu.
[3] Požiarna klasifikácia ITB 01060/18/R129NZP/Z.
[4] V interiéroch s relatívnou vlhkosťou vzduch do 85% (do 10 hodín) použiť dosku Nida Woda, ale v zónach vystavených intenzívnemu pôsobeniu vody odporúčame použiť sadrové dosky s vláknami Nida Hydro. (horizontálne a vertikálne roviny pri vani, sprche a pod.)
[5] Zvuková izolácia od hluku spôsobovaného obyčajným dažďom (40 mm/hod.) kompletného strešného systému. Charakteristika konfigurácie: minerálna vlna z minerálnych vlákien s hrúbkou 250 mm, s hustotou cca 40 kg/m³, štandardná keramická škridla, sadrokartónová doska 2x12,5 mm.

SPOTREBA MATERIÁLOV NA 1 M² OPLÁŠTENIA V PODKROVÍ V SYSTÉME NIDA PODDASZE

Názov materiálu	J.m.	Typ systému Nida						
		DK/MFC/12,5/ Expert [6]	DK/MFC/12,5/ Ogień+ [7]	DK/MFC/12,5/ Twarda	DK/MFC/12,5/ Hydro	DK/MFC/15/ Ogień+	DK/MFC/15/ Twarda	DK/MFC/15/ Hydro
		Spotreba materiálu na 1 m²						
Doska Nida Expert 12,5 mm	m²	1,0	-	-	-	-	-	-
Doska Nida Ogień Plus 12,5 mm	m²	-	1,0	-	-	-	-	-
Doska Nida Twarda 12,5 mm	m²	-	-	1,0	-	-	-	-
Doska Nida Hydro 12,5 mm	m²	-	-	-	1,0	-	-	-
Doska Nida Ogień Plus 15,0 mm	m²	-	-	-	-	1,0	-	-
Doska Nida Twarda 15,0 mm	m²	-	-	-	-	-	1,0	-
Doska Nida Hydro 15,0 mm	m²	-	-	-	-	-	-	1,0
Profil Nida MFCE26	bm	0,6	0,6	0,6	0,6	0,6	0,6	0,6
Profil Nida MFCP44	bm	1,3	1,3	1,3	1,3	1,3	1,3	1,3
Profil Nida MFCC50	bm	2,6	2,6	2,6	2,6	2,6	2,6	2,6
Stropný L profil MFC2330	ks.	0,5	0,5	0,5	0,5	0,5	0,5	0,5
Pozdĺžna spojka Nida	ks.	0,6	0,6	0,6	0,6	0,6	0,6	0,6
Skrutky do dreva Nida 3,5x35 mm	ks.	3,1	3,1	3,1	3,1	3,1	3,1	3,1
Samorezná skrutka 4,2 x 13 mm do plechu 1 mm FLAT HEAD®	ks.	11,0	11,0	11,0	11,0	11,0	11,0	11,0
Rýchloskrutky Nida 3,5x25 mm	ks.	18,0	18,0	-	-	18,0	-	-
Rýchloskrutky Nida Twarda 4,2x38 mm	ks.	-	-	18,0	-	-	18,0	-
Rýchloskrutky Nida Hydro C5 3,5x25 mm	ks.	-	-	-	18,0	-	-	18,0
Výstužná páska Nida	bm	1,4	1,4	1,4	1,4	1,4	1,4	1,4
Sadrový tmel Nida Start	kg	0,3	0,3	-	-	0,3	-	-
Sadrový tmel Nida Finish	kg	0,1	0,1	-	-	0,1	-	-
Hotová špachťovacia hmota Nida Hydromix [8]	kg	-	-	0,4	0,4	-	0,4	0,4
Parozábrana [9]	m²	1,0	1,0	1,0	1,0	1,0	1,0	1,0
Minerálna vlna [9]	m²	1,0	1,0	1,0	1,0	1,0	1,0	1,0

[6] Ako alternatívu možno použiť dosky SYNIA™ Expert, Nida Woda, SYNIA™ Woda.
[7] Ako alternatívu možno použiť dosky Nida Woda Ogień Plus.
[8] V prípade sadro-trieskových dosiek s vláknami Nida Twarda možno ako alternatívu použiť sadrový tmel Nida Max.
[9] Použitie podľa požiadaviek.
Normy spotreby nezahrňujú straty materiálu.

nida Podkrovie

Trieda požiarnej podolnosti: (R)EI30 (R)EI60

Súčiniteľ prestupu tepla U: 0,15 W/m²K

Akustická izolácia LpA: 40 dB

Hmotnosť 1 m² výstavby: 19,0-42,0 kg

Číslo súvisiaceho dokladu: ITB 01060/18/R129NZP/Z EN 13964:2014-05

Vyhlásenie o úžitkových vlastnostiach DoP/Loft System/0069/15.11.2016

SYSTÉMY:

DK/MFC/25; DK/MFC/30; DK/MFC/37,5

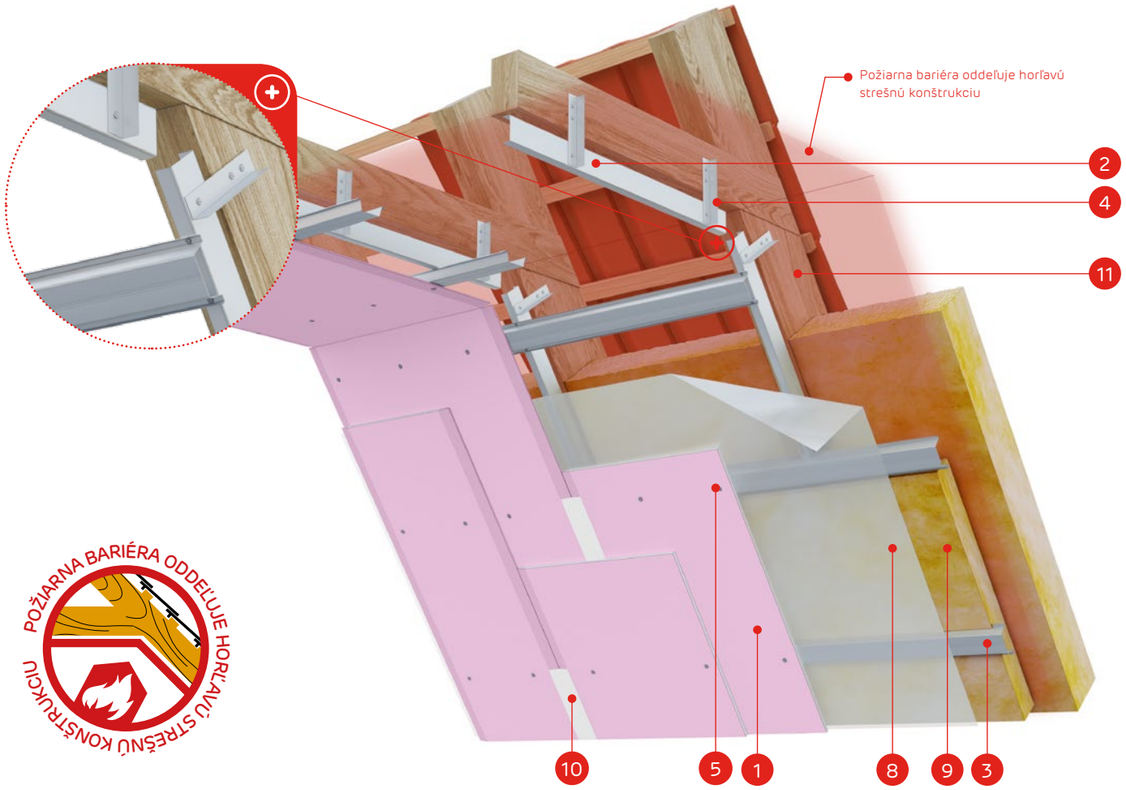

MATERIÁLY:

1. Sadrokartónová doska Nida
2. Hlavný profil Nida MFCP44
3. Stropný profil Nida MFCC50
4. L profil Nida MF2330
5. Rýchloskrutky Nida
6. Samorezná skrutka 4,2x13 mm do plechu 1 mm FLAT HEAD®
7. Skrutky do dreva Nida 3,5 x 35 mm
8. Parozábrana
9. Izolačný materiál minerálna vlna
10. Škára medzi SDK doskami vyhotovená zo sadrovej hmoty Nida Start a výstužnej pásky Nida + Nida Finish
11. Konštrukcia strechy
12. Strešná krytina (dlaždice, latky, kontralaty)
13. Protipožiarna bariéra oddeľujúca horľavú konštrukciu a horľavý plášť

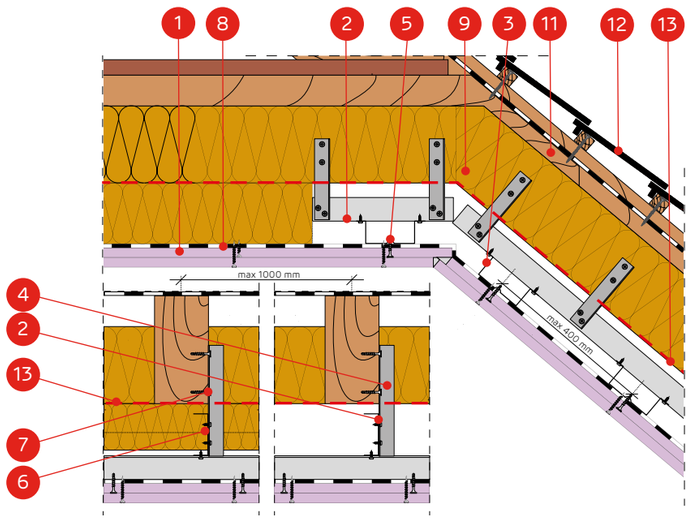

SYSTÉM OPLÁŠTENIA V PODKROVÍ NA KRÍŽOVO USPORIADANÝCH PROFILOCH MF A L-PROFILOCH NIDA MFC2330

TECHNICKÉ PARAMETRE

Názov systému Nida Podkrovie	Opláštenie sadrokartónom			Konštrukcia			Izolačný materiál			Súčiniteľ prestupu tepla [1] U	Akustická izolácia [5]	Minimálna výška zavesenia	Hmotnosť opláš-tenia [2] 1 m²	Trieda požiarnej odolnosti [3]	Špeciálny systém
	Nida	Hrúbka [mm]	Označenie podľa normy	Max. rozostup závesov MFC2330 [mm]	Rozostup hlavných profilov MFCP44 [mm]	Rozostup nosných profilov MFCC50 [mm]	Minerálna vlna	Hrúbka [mm]	Hustota [kg/m³]	[W/m²K]	LpA [dB]	[mm]	[kg]	[min]	
DK/MFC/25/Expert	Expert	2x12,5	A	1000	1000	400	sklenená / minerálna	voľby	voľby	0,15	40	95	19,0	-	-
DK/MFC/25/Woda [4]	Woda	2x12,5	H2	1000	1000	400	sklenená / minerálna	voľby	voľby	0,15	40	95	19,0	-	-
DK/MFC/25/OgieńTypF	Ogień Typ F	2x12,5	F	1000	1000	400	minerálna	50	38	0,15	40	95	20,0	(R)EI30	-
DK/MFC/25/Ogień+	Ogień Plus	2x12,5	DF	1000	1000	400	minerálna	50	38	0,15	40	95	24,0	(R)EI30	-
DK/MFC/25/WodaOgień+	Woda Ogień Plus	2x12,5	DFH2	1000	1000	400	minerálna	50	38	0,15	40	95	24,0	(R)EI30	-
DK/MFC/25/Hydro	Hydro	2x12,5	GMFH1I	1000	1000	400	minerálna	50	38	0,15	40	95	25,0	(R)EI30	●
DK/MFC/25/Cicha	Cicha	2x12,5	DFH1IR	1000	1000	400	minerálna	50	38	0,15	40	95	28,0	(R)EI60	●
DK/MFC/25/Twarda	Twarda	2x12,5	DEFH1IR	1000	1000	400	minerálna	50	38	0,15	40	95	28,0	(R)EI60	●
DK/MFC/30/Ogień+	Ogień Plus	2x15,0	DF	1000	1000	400	minerálna	50	38	0,15	40	100	30,0	(R)EI60	-
DK/MFC/30/WodaOgień+	Woda Ogień Plus	2x15,0	DFH2	1000	1000	400	minerálna	50	38	0,15	40	100	30,0	(R)EI60	-
DK/MFC/30/Twarda	Twarda	2x15,0	DEFH1IR	1000	1000	400	minerálna	50	38	0,15	40	100	34,0	(R)EI60	●
DK/MFC/30/Hydro	Hydro	2x15,0	GMFH1I	1000	1000	400	minerálna	50	38	0,15	40	100	30,0	(R)EI60	●
DK/MFC/37,5/Ogień+	Ogień Plus	3x12,5	DF	1000	1000	400	minerálna	50	38	0,15	40	107,5	33,0	(R)EI60	-
DK/MFC/37,5/WodaOgień+	Woda Ogień Plus	3x12,5	DFH2	1000	1000	400	minerálna	50	38	0,15	40	107,5	33,0	(R)EI60	-
DK/MFC/37,5/Cicha	Cicha	3x12,5	DFH1IR	1000	1000	400	minerálna	50	38	0,15	40	107,5	42,0	(R)EI60	●
DK/MFC/37,5/Twarda	Twarda	3x12,5	DEFH1IR	1000	1000	400	minerálna	50	38	0,15	40	107,5	42,0	(R)EI60	●
DK/MFC/37,5/Hydro	Hydro	3x12,5	GMFH1I	1000	1000	400	minerálna	50	38	0,15	40	107,5	36,0	(R)EI60	●

[1] Súčiniteľ prestupu tepla minerálnej vlny s hrúbkou 250 mm a s hustotou cca 40 kg/m³ (spĺňa požiadavky WT 2021, Uc(max)=0,15 [W/m²K]).
[2] V hmotnosti nie je započítaná hmotnosť izolačného materiálu.
[3] Požiarna klasifikácia ITB 01060/18/R129NZP/Z.
[4] V interiéroch s relatívnou vlhkosťou vzduch do 85% (do 10 hodín) použiť dosku Nida Woda, ale v zónach vystavených intenzívnemu pôsobeniu vody odporúčame použiť sadrové dosky s vláknami Nida Hydro. (horizontálne a vertikálne roviny pri vani, sprche a pod.)
[5] Zvuková izolácia od hluku spôsobovaného obyčajným dažďom (40 mm/hod.) kompletného strešného systému. Charakteristika konfigurácie: minerálna vlna z minerálnych vlákien s hrúbkou 250 mm, s hustotou cca 40 kg/m³, štandardná keramická škridla, sadrokartónová doska 2x12,5 mm.

SPOTREBA MATERIÁLOV NA 1 M² OPLÁŠTENIA V PODKROVÍ V SYSTÉME NIDA PODDASZE

Názov materiálu	J.m.	Typ systému Nida												
		DK/ MFC/25/ Expert [6]	DK/ MFC/25/ OgieńTypF	DK/ MFC/25/ Ogień+ [7]	DK/ MFC/25/ Hydro	DK/ MFC/25/ Cicha	DK/ MFC/25/ Twarda	DK/ MFC/30/ Ogień+	DK/ MFC/30/ Twarda	DK/ MFC/30/ Hydro	DK/ MFC/37,5/ Ogień+ [7]	DK/ MFC/37,5/ Cicha	DK/ MFC/37,5/ Twarda	DK/ MFC/37,5/ Hydro
		Spotreba materiálu na 1 m²												
Doska Nida Expert 12,5 mm	m²	2,0	-	-	-	-	-	-	-	-	-	-	-	-
Doska Nida Ogień Typ F 12,5 mm	m²	-	2,0	-	-	-	-	-	-	-	-	-	-	-
Doska Nida Ogień Plus 12,5 mm	m²	-	-	2,0	-	-	-	-	-	-	3,0	-	-	-
Doska Nida Hydro 12,5 mm	m²	-	-	-	2,0	-	-	-	-	-	-	-	-	3,0
Doska Nida Cicha 12,5 mm	m²	-	-	-	-	2,0	-	-	-	-	-	3,0	-	-
Doska Nida Twarda 12,5 mm	m²	-	-	-	-	-	2,0	-	-	-	-	-	3,0	-
Doska Nida Ogień Plus 15,0 mm	m²	-	-	-	-	-	-	2,0	-	-	-	-	-	-
Doska Nida Twarda 15,0 mm	m²	-	-	-	-	-	-	-	2,0	-	-	-	-	-
Doska Nida Hydro 15,0 mm	m²	-	-	-	-	-	-	-	-	2,0	-	-	-	-
Profil Nida MFCE26	bm	0,6	0,6	0,6	0,6	0,6	0,6	0,6	0,6	0,6	0,6	0,6	0,6	0,6
Profil Nida MFCP44	bm	1,3	1,3	1,3	1,3	1,3	1,3	1,3	1,3	1,3	1,3	1,3	1,3	1,3
Profil Nida MFCC50	bm	2,6	2,6	2,6	2,6	2,6	2,6	2,6	2,6	2,6	2,6	2,6	2,6	2,6
Stropný L profil MFC2330	ks.	0,5	0,5	0,5	0,5	0,5	0,5	0,5	0,5	0,5	0,5	0,5	0,5	0,5
Pozdĺžna spojka Nida	ks.	0,6	0,6	0,6	0,6	0,6	0,6	0,6	0,6	0,6	0,6	0,6	0,6	0,6
Skrutky do dreva Nida 3,5x35 mm	ks.	3,1	3,1	3,1	3,1	3,1	3,1	3,1	3,1	3,1	3,1	3,1	3,1	3,1
Samorezná skrutka 4,2x13 mm do plechu 1 mm FLAT HEAD®	ks.	11,0	11,0	11,0	11,0	11,0	11,0	11,0	11,0	11,0	11,0	11,0	11,0	11,0
Rýchloskrutky Nida 3,5x25 mm	ks.	6,0	6,0	6,0	-	-	-	6,0	-	-	6,0	-	-	-
Rýchloskrutky Nida 3,5x35 mm	ks.	18,0	18,0	18,0	-	-	-	-	-	-	6,0	-	-	-
Rýchloskrutky Nida 3,5x45 mm	ks.	-	-	-	-	-	-	18,0	-	-	-	-	-	-
Rýchloskrutky Nida 3,5x55 mm	ks.	-	-	-	-	-	-	-	-	-	18,0	-	-	-
Rýchloskrutky Nida Twarda 4,2x38 mm	ks.	-	-	-	-	24,0	24,0	-	6,0	-	-	12,0	12,0	-
Rýchloskrutky Nida Twarda 4,2x55 mm	ks.	-	-	-	-	-	-	-	18,0	-	-	18,0	18,0	-
Rýchloskrutky Nida Hydro C5 3,5x25 mm	ks.	-	-	-	6,0	-	-	-	-	6,0	-	-	-	6,0
Rýchloskrutky Nida Hydro C5 3,5x41 mm	ks.	-	-	-	18,0	-	-	-	-	18,0	-	-	-	6,0
Rýchloskrutky Nida Hydro C5 3,5x55 mm	ks.	-	-	-	-	-	-	-	-	-	-	-	-	18,0
Výstužná páska Nida	bm	1,4	1,4	1,4	1,4	1,4	1,4	1,4	1,4	1,4	1,4	1,4	1,4	1,4
Sadrový tmel Nida Start	kg	0,6	0,6	0,6	-	0,6	-	0,6	-	-	0,9	0,9	-	-
Sadrový tmel Nida Finish	kg	0,1	0,1	0,1	-	0,1	-	0,1	-	-	0,1	0,1	-	-
Hotová špachtľovacia hmota Nida Hydromix [8]	kg	-	-	-	0,7	-	0,7	-	0,7	0,7	-	-	1,0	1,0
Parozábrana [9]	m²	1,0	1,0	1,0	1,0	1,0	1,0	1,0	1,0	1,0	1,0	1,0	1,0	1,0
Minerálna vlna [9]	m²	1,0	1,0	1,0	1,0	1,0	1,0	1,0	1,0	1,0	1,0	1,0	1,0	1,0

[6] Ako alternatívu možno použiť dosky SYNIA™ Expert, Nida Woda, SYNIA™ Woda.
[7] Ako alternatívu možno použiť dosky Nida Woda Ogień Plus.
[8] V prípade sadro-trieskových dosiek s vláknami Nida Twarda možno ako alternatívu použiť sadrový tmel Nida Max.
[9] Použitie podľa požiadaviek.
Normy spotreby nezahrňujú straty materiálu.

PRVÉ SYSTÉMY SUCHEJ VÝSTAVBY NA TRHU S OZNAČENÍM CE

Navštívte náš kanál Siniat Nida YouTube

OPLÁŠTENIE ŠIKMÝCH STRIECH

Sadrokartónové dosky Nida sú ideálnym riešením na zastrešenie šikmých striech, ktoré môžu plniť funkcie zabezpečenia v rozsahu protipožiarnej ochrany. Nakoľko použitý materiál na strechách je drevo, čo je jeden z kľúčových prvkov stavby.

Okrem funkcií ochrany pred ohňom, použitie materiálu, akým sú sadrokartónové dosky Nida, umožňuje esteticky zakryť drevený krov šikmej strechy a umiestniť vrstvu izolačného materiálu v priestore medzi krokvami.

Vzhľadom na bezpečnostné požiadavky týkajúce sa šikmých striech v komerčných objektoch, sa musia používať protipožiarne dosky Nida Oheň Plus typ DF, vďaka svojej špeciálnej štruktúre a materiálnemu zloženiu, zabezpečujú ochranu dokonca až do triedy REI60. V takých konštrukciách sa musia používať všetky systémové komponenty, ako je oceľová konštrukcia, montážne doplnky a tmely.

OBSAH KAPITOLY

940 WP/CD60/12,5; WP/CD60/15
942 WP/CD60/25; WP/CD60/30
944 WP/CD60/37,5
946 ES/CD60/12,5; ES/CD60/15
948 ES/CD60/25; ES/CD60/30; ES/CD60/37,5
950 EL/CD60/12,5; EL/CD60/15
952 EL/CD60/25; EL/CD60/30; EL/CD60/37,5
954 PK/12,5; PK/15
956 PK/25; PK/30; PK/37,5
958 LD/12,5; LD/15
960 LD/25; LD/30; LD/37,5
962 ES/DK/CD60/12,5; ES/DK/CD60/15
964 ES/DK/CD60/25; ES/DK/CD60/30; ES/DK/CD60/37,5
966 EL/DK/CD60/12,5; EL/DK/CD60/15
968 EL/DK/CD60/25; EL/DK/CD60/30; EL/DK/CD60/37,5
970 DK/MFC/12,5; DK/MFC/15
972 DK/MFC/25; DK/MFC/30; DK/MFC/37,5

Nida Strecha

Strana	Názov systému Nida Strecha	Opláštenie sadrokartónom			Izolačný materiál		Súčiniteľ prestupu tepla [1] U	Minimálna výška zavesenia	Hmotnosť opláštenia [2] 1 m²	Trieda požiarnej odolnosti	Špeciálny systém
		Nida	Hrúbka [mm]	Označenie podľa normy	Hrúbka [mm]	Hustota [kg/m³]	[W/m²xK]	[mm]	[kg]	[min]	
OPLÁŠTENIE ŠIKMÝCH STRIECH PROFILMI NIDA CD60 S ROVNOBEŽNÝM USPORIADANÍM A NA PODKROVNÝCH VEŠIAKOCH NIDA WP60											
941	WP/CD60/12,5/Expert	Expert	12,5	A	150	10	0,22	43	11,0	-	-
941	WP/CD60/12,5/Woda	Woda	12,5	H2	150	10	0,22	43	11,0	-	-
941	WP/CD60/12,5/Ogień+	Ogień Plus	12,5	DF	150	10	0,22	43	13,0	REI15	-
941	WP/CD60/12,5/WodaOgień+	Woda Ogień Plus	12,5	DFH2	150	10	0,22	43	13,0	REI15	-
941	WP/CD60/12,5/Twarda	Twarda	12,5	DEFH1IR	150	10	0,22	43	15,0	REI15	●
941	WP/CD60/12,5/Hydro	Hydro	12,5	GMFH1I	150	10	0,22	43	13,0	REI15	●
941	WP/CD60/15/Ogień+	Ogień Plus	15,0	DF	150	10	0,22	46	16,0	REI30	-
941	WP/CD60/15/Twarda	Twarda	15,0	DEFH1IR	150	10	0,22	46	18,0	REI30	●
941	WP/CD60/15/Hydro	Hydro	15,0	GMFH1I	150	10	0,22	46	16,0	REI30	●
943	WP/CD60/25/Expert	Expert	2x12,5	A	150	10	0,22	56	19,0	-	-
943	WP/CD60/25/Woda	Woda	2x12,5	H2	150	10	0,22	56	20,0	-	-
943	WP/CD60/25/Ogień+	Ogień Plus	2x12,5	DF	150	10	0,22	56	23,0	REI45	-
943	WP/CD60/25/WodaOgień+	Woda Ogień Plus	2x12,5	DFH2	150	10	0,22	56	23,0	REI45	-
943	WP/CD60/25/Twarda	Twarda	2x12,5	DEFH1IR	150	10	0,22	56	28,0	REI45	●
943	WP/CD60/25/Hydro	Hydro	2x12,5	GMFH1I	150	10	0,22	56	24,0	REI45	●
943	WP/CD60/30/Ogień+	Ogień Plus	2x15,0	DF	150	10	0,22	61	30,0	REI60	-
943	WP/CD60/30/Twarda	Twarda	2x15,0	DEFH1IR	150	10	0,22	61	34,0	REI60	●
943	WP/CD60/30/Hydro	Hydro	2x15,0	GMFH1I	150	10	0,22	61	30,0	REI60	●
945	WP/CD60/37,5/Ogień+	Ogień Plus	3x12,5	DF	150	10	0,22	69	33,0	REI60	-
945	WP/CD60/37,5/WodaOgień+	Woda Ogień Plus	3x12,5	DFH2	150	10	0,22	69	33,0	REI60	-
945	WP/CD60/37,5/Twarda	Twarda	3x12,5	DEFH1IR	150	10	0,22	69	42,0	REI60	●
945	WP/CD60/37,5/Hydro	Hydro	3x12,5	GMFH1I	150	10	0,22	69	36,0	REI60	●

[1] Súčiniteľ prestupu tepla pre minerálnu vlnu s hrúbkou 200 mm.
[2] V hmotnosti nie je započítaná hmotnosť izolačného materiálu.
[3] Požiarna klasifikácia LBO-039-KZ/20.

Strana	Názov systému Nida Strecha	Opláštenie sadrokartónom			Izolačný materiál		Súčiniteľ prestupu tepla [1] U	Minimálna výška zavesenia	Hmotnosť opláštenia [2] 1 m²	Trieda požiarnej odolnosti	Špeciálny systém
		Nida	Hrúbka [mm]	Označenie podľa normy	Hrúbka [mm]	Hustota [kg/m³]	[W/m²xK]	[mm]	[kg]	[min]	
OPLÁŠTENIE ŠIKMÝCH STRIECH PROFILMI NIDA CD60 S ROVNOBEŽNÝM USPORIADANÍM A S UPEVŇOVACÍMI PRVKAMI NIDA ES60											
947	ES/CD60/12,5/Expert	Expert	12,5	A	150	10	0,22	43	11,0	-	-
947	ES/CD60/12,5/Woda	Woda	12,5	H2	150	10	0,22	43	11,0	-	-
947	ES/CD60/12,5/Ogień+	Ogień Plus	12,5	DF	150	10	0,22	43	13,0	REI15	-
947	ES/CD60/12,5/WodaOgień+	Woda Ogień Plus	12,5	DFH2	150	10	0,22	43	13,0	REI15	-
947	ES/CD60/12,5/Twarda	Twarda	12,5	DEFH1IR	150	10	0,22	43	15,0	REI15	●
947	ES/CD60/12,5/Hydro	Hydro	12,5	GMFH1I	150	10	0,22	43	13,0	REI15	●
947	ES/CD60/15/Ogień+	Ogień Plus	15,0	DF	150	10	0,22	46	16,0	REI30	-
947	ES/CD60/15/Twarda	Twarda	15,0	DEFH1IR	150	10	0,22	46	18,0	REI30	●
947	ES/CD60/15/Hydro	Hydro	15,0	GMFH1I	150	10	0,22	46	16,0	REI30	●
949	ES/CD60/25/Expert	Expert	2x12,5	A	150	10	0,22	56	19,0	-	-
949	ES/CD60/25/Woda	Woda	2x12,5	H2	150	10	0,22	56	20,0	-	-
949	ES/CD60/25/Ogień+	Ogień Plus	2x12,5	DF	150	10	0,22	56	23,0	REI45	-
949	ES/CD60/25/WodaOgień+	Woda Ogień Plus	2x12,5	DFH2	150	10	0,22	56	23,0	REI45	-
949	ES/CD60/25/Twarda	Twarda	2x12,5	DEFH1IR	150	10	0,22	56	28,0	REI45	●
949	ES/CD60/25/Hydro	Hydro	2x12,5	GMFH1I	150	10	0,22	56	24,0	REI45	●
949	ES/CD60/30/Ogień+	Ogień Plus	2x15,0	DF	150	10	0,22	61	30,0	REI60	-
949	ES/CD60/30/Twarda	Twarda	2x15,0	DEFH1IR	150	10	0,22	61	34,0	REI60	●
949	ES/CD60/30/Hydro	Hydro	2x15,0	GMFH1I	150	10	0,22	61	30,0	REI60	●
949	ES/CD60/37,5/Ogień+	Ogień Plus	3x12,5	DF	150	10	0,22	69	33,0	REI60	-
949	ES/CD60/37,5/WodaOgień+	Woda Ogień Plus	3x12,5	DFH2	150	10	0,22	69	33,0	REI60	-
949	ES/CD60/37,5/Twarda	Twarda	3x12,5	DEFH1IR	150	10	0,22	69	42,0	REI60	●
949	ES/CD60/37,5/Hydro	Hydro	3x12,5	GMFH1I	150	10	0,22	69	36,0	REI60	●

[1] Súčiniteľ prestupu tepla pre minerálnu vlnu s hrúbkou 200 mm.
[2] V hmotnosti nie je započítaná hmotnosť izolačného materiálu.
[3] Požiarna klasifikácia LBO-039-KZ/20.

Strana	Názov systému Nida Strecha	Opláštenie sadrokartónom			Izolačný materiál		Súčiniteľ prestupu tepla [1] U	Minimálna výška zavesenia	Hmotnosť opláštenia [2] 1 m²	Trieda požiarnej odolnosti	Špeciálny systém
		Nida	Hrúbka [mm]	Označenie podľa normy	Hrúbka [mm]	Hustota [kg/m³]	[W/m²xK]	[mm]	[kg]	[min]	
	OPLÁŠTENIE ŠIKMÝCH STRIECH PROFILMI NIDA CD60 S ROVNOBEŽNÝM USPORIADANÍM A S FLEXIBILNÝMI UPEVŇOVACÍMI PRVKAMI NIDA EL60										
951	EL/CD60/12,5/Expert	Expert	12,5	A	150	10	0,22	43	11,0	-	-
951	EL/CD60/12,5/Woda	Woda	12,5	H2	150	10	0,22	43	11.0	-	-
951	EL/CD60/12,5/Ogień+	Ogień Plus	12,5	DF	150	10	0,22	43	13.0	REI15	-
951	EL/CD60/12,5/WodaOgień+	Woda Ogień Plus	12,5	DFH2	150	10	0,22	43	13.0	REI15	-
951	EL/CD60/12,5/Twarda	Twarda	12,5	DEFH1IR	150	10	0,22	43	15.0	REI15	●
951	EL/CD60/12,5/Hydro	Hydro	12,5	GMFH1I	150	10	0,22	43	13.0	REI15	●
951	EL/CD60/15/Ogień+	Ogień Plus	15,0	DF	150	10	0,22	46	16.0	REI30	-
951	EL/CD60/15/Twarda	Twarda	15,0	DEFH1IR	150	10	0,22	46	18.0	REI30	●
951	EL/CD60/15/Hydro	Hydro	15,0	GMFH1I	150	10	0,22	46	16.0	REI30	●
953	EL/CD60/25/Expert	Expert	2x12,5	A	150	10	0,22	56	19.0	-	-
953	EL/CD60/25/Woda	Woda	2x12,5	H2	150	10	0,22	56	20.0	-	-
953	EL/CD60/25/Ogień+	Ogień Plus	2x12,5	DF	150	10	0,22	56	23.0	REI45	-
953	EL/CD60/25/WodaOgień+	Woda Ogień Plus	2x12,5	DFH2	150	10	0,22	56	23.0	REI45	-
953	EL/CD60/25/Twarda	Twarda	2x12,5	DEFH1IR	150	10	0,22	56	28.0	REI45	●
953	EL/CD60/25/Hydro	Hydro	2x12,5	GMFH1I	150	10	0,22	56	24.0	REI45	●
953	EL/CD60/30/Ogień+	Ogień Plus	2x15,0	DF	150	10	0,22	61	30.0	REI60	-
953	EL/CD60/30/Twarda	Twarda	2x15,0	DEFH1IR	150	10	0,22	61	34.0	REI60	●
953	EL/CD60/30/Hydro	Hydro	2x15,0	GMFH1I	150	10	0,22	61	30.0	REI60	●
953	EL/CD60/37,5/Ogień+	Ogień Plus	3x12,5	DF	150	10	0,22	69	33.0	REI60	-
953	EL/CD60/37,5/WodaOgień+	Woda Ogień Plus	3x12,5	DFH2	150	10	0,22	69	33.0	REI60	-
953	EL/CD60/37,5/Twarda	Twarda	3x12,5	DEFH1IR	150	10	0,22	69	42.0	REI60	●
953	EL/CD60/37,5/Hydro	Hydro	3x12,5	GMFH1I	150	10	0,22	69	36.0	REI60	●

[1] Súčiniteľ prestupu tepla pre minerálnu vlnu s hrúbkou 200 mm.
[2] V hmotnosti nie je započítaná hmotnosť izolačného materiálu.
[3] Požiarna klasifikácia LBO-039-KZ/20.

Strana	Názov systému Nida Strecha	Opláštenie sadrokartónom			Izolačný materiál		Súčiniteľ prestupu tepla [1] U	Minimálna výška zavesenia	Hmotnosť opláštenia [2] 1 m²	Trieda požiarnej odolnosti	Špeciálny systém
		Nida	Hrúbka [mm]	Označenie podľa normy	Hrúbka [mm]	Hustota [kg/m³]	[W/m²xK]	[mm]	[kg]	[min]	
	OPLÁŠTENIE ŠIKMÝCH STRIECH NA KLOBÚKOVÝCH PROFILOV NIDA PK48 S ROVNOBEŽNÝM USPORIADANÍM (PRIAME KOTVENIE)										
955	PK/12,5/Expert	Expert	12,5	A	150	10	0,22	28	11.0	-	-
955	PK/12,5/Woda	Woda	12,5	H2	150	10	0,22	28	11.0	-	-
955	PK/12,5/Ogień+	Ogień Plus	12,5	DF	150	10	0,22	28	13.0	REI15	-
955	PK/12,5/WodaOgień+	Woda Ogień Plus	12,5	DFH2	150	10	0,22	28	13.0	REI15	-
955	PK/12,5/Twarda	Twarda	12,5	DEFH1IR	150	10	0,22	28	15.0	REI15	●
955	PK/12,5/Hydro	Hydro	12,5	GMFH1I	150	10	0,22	28	13.0	REI15	●
955	PK/15/Ogień+	Ogień Plus	15,0	DF	150	10	0,22	30	16.0	REI30	-
955	PK/15/Twarda	Twarda	15,0	DEFH1IR	150	10	0,22	30	18.0	REI30	●
955	PK/15/Hydro	Hydro	15,0	GMFH1I	150	10	0,22	30	16.0	REI30	●
957	PK/25/Expert	Expert	2x12,5	A	150	10	0,22	40	19.0	-	-
957	PK/25/Woda	Woda	2x12,5	H2	150	10	0,22	40	20.0	-	-
957	PK/25/Ogień+	Ogień Plus	2x12,5	DF	150	10	0,22	40	23.0	REI45	-
957	PK/25/WodaOgień+	Woda Ogień Plus	2x12,5	DFH2	150	10	0,22	40	23.0	REI45	-
957	PK/25/Twarda	Twarda	2x12,5	DEFH1IR	150	10	0,22	40	28.0	REI45	●
957	PK/25/Hydro	Hydro	2x12,5	GMFH1I	150	10	0,22	40	24.0	REI45	●
957	PK/30/Ogień+	Ogień Plus	2x15,0	DF	150	10	0,22	45	30.0	REI60	-
957	PK/30/Twarda	Twarda	2x15,0	DEFH1IR	150	10	0,22	45	34.0	REI60	●
957	PK/30/Hydro	Hydro	2x15,0	GMFH1I	150	10	0,22	45	30.0	REI60	●
957	PK/37,5/Ogień+	Ogień Plus	3x12,5	DF	150	10	0,22	53	33.0	REI60	-
957	PK/37,5/WodaOgień+	Woda Ogień Plus	3x12,5	DFH2	150	10	0,22	53	33.0	REI60	-
957	PK/37,5/Twarda	Twarda	3x12,5	DEFH1IR	150	10	0,22	53	42.0	REI60	●
957	PK/37,5/Hydro	Hydro	3x12,5	GMFH1I	150	10	0,22	53	36.0	REI60	●

[1] Súčiniteľ prestupu tepla pre minerálnu vlnu s hrúbkou 200 mm.
[2] V hmotnosti nie je započítaná hmotnosť izolačného materiálu.
[3] Požiarna klasifikácia LBO-039-KZ/20.

Strana	Názov systému Nida Strecha	Opláštenie sadrokartónom			Izolačný materiál		Súčiniteľ prestupu tepla [1] U	Minimálna výška zavesenia	Hmotnosť opláštenia [2] 1 m²	Trieda požiarnej odolnosti [3]	Špeciálny systém
		Nida	Hrúbka [mm]	Označenie podľa normy	Hrúbka [mm]	Hustota [kg/m³]	[W/m²xK]	[mm]	[kg]	[min]	
OPLÁŠTENIE ŠIKMÝCH STRIECH NA DREVENÝCH LATÁCH S ROVNOBEŽNÝM USPORIADANÍM (PRIAME KOTVENIE)											
959	LD/12,5/Expert	Expert	12,5	A	150	10	0,22	38	11,0	-	-
959	LD/12,5/Woda	Woda	12,5	H2	150	10	0,22	38	11,0	-	-
959	LD/12,5/Ogień+	Ogień Plus	12,5	DF	150	10	0,22	38	13,0	REI15	-
959	LD/12,5/WodaOgień+	Woda Ogień Plus	12,5	DFH2	150	10	0,22	38	13,0	REI15	-
959	LD/12,5/Twarda	Twarda	12,5	DEFH1IR	150	10	0,22	38	15,0	REI15	●
959	LD/12,5/Hydro	Hydro	12,5	GMFH1I	150	10	0,22	38	13,0	REI15	●
959	LD/15/Ogień+	Ogień Plus	15,0	DF	150	10	0,22	40	16,0	REI30	-
959	LD/15/Twarda	Twarda	15,0	DEFH1IR	150	10	0,22	40	18,0	REI30	●
959	LD/15/Hydro	Hydro	15,0	GMFH1I	150	10	0,22	40	16,0	REI30	●
961	LD/25/Expert	Expert	2x12,5	A	150	10	0,22	50	19,0	-	-
961	LD/25/Woda	Woda	2x12,5	H2	150	10	0,22	50	20,0	-	-
961	LD/25/Ogień+	Ogień Plus	2x12,5	DF	150	10	0,22	50	23,0	REI45	-
961	LD/25/WodaOgień+	Woda Ogień Plus	2x12,5	DFH2	150	10	0,22	50	23,0	REI45	-
961	LD/25/Twarda	Twarda	2x12,5	DEFH1IR	150	10	0,22	50	28,0	REI45	●
961	LD/25/Hydro	Hydro	2x12,5	GMFH1I	150	10	0,22	50	24,0	REI45	●
961	LD/30/Ogień+	Ogień Plus	2x15,0	DF	150	10	0,22	55	30,0	REI60	-
961	LD/30/Twarda	Twarda	2x15,0	DEFH1IR	150	10	0,22	55	34,0	REI60	●
961	LD/30/Hydro	Hydro	2x15,0	GMFH1I	150	10	0,22	55	30,0	REI60	●
961	LD/37,5/Ogień+	Ogień Plus	3x12,5	DF	150	10	0,22	63	33,0	REI60	-
961	LD/37,5/WodaOgień+	Woda Ogień Plus	3x12,5	DFH2	150	10	0,22	63	33,0	REI60	-
961	LD/37,5/Twarda	Twarda	3x12,5	DEFH1IR	150	10	0,22	63	42,0	REI60	●
961	LD/37,5/Hydro	Hydro	3x12,5	GMFH1I	150	10	0,22	63	36,0	REI60	●

[1] Súčiniteľ prestupu tepla pre minerálnu vlnu s hrúbkou 200 mm.
[2] V hmotnosti nie je započítaná hmotnosť izolačného materiálu.
[3] Požiarna klasifikácia LBO-039-KZ/20.

Strana	Názov systému Nida Strecha	Opláštenie sadrokartónom			Izolačný materiál		Súčiniteľ prestupu tepla [1] U	Minimálna výška zavesenia	Hmotnosť opláštenia [2] 1 m²	Trieda požiarnej odolnosti [3]	Špeciálny systém
		Nida	Hrúbka [mm]	Označenie podľa normy	Hrúbka [mm]	Hustota [kg/m³]	[W/m²xK]	[mm]	[kg]	[min]	
OPLÁŠTENIE ŠIKMÝCH STRIECH PROFILMI NIDA CD60 S KRÍŽOVÝM USPORIADANÍM A S UPEVŇOVACÍMI PRVKAMI NIDA ES60											
963	ES/DK/CD60/12,5/Expert	Expert	12,5	A	150	10	0,22	73	11.0	-	-
963	ES/DK/CD60/12,5/Woda	Woda	12,5	H2	150	10	0,22	73	12.0	-	-
963	ES/DK/CD60/12,5/Ogień+	Ogień Plus	12,5	DF	150	10	0,22	73	13.0	REI15	-
963	ES/DK/CD60/12,5/WodaOgień+	Woda Ogień Plus	12,5	DFH2	150	10	0,22	73	13.0	REI15	-
963	ES/DK/CD60/12,5/Twarda	Twarda	12,5	DEFH1IR	150	10	0,22	73	16.0	REI15	●
963	ES/DK/CD60/12,5/Hydro	Hydro	12,5	GMFH1I	150	10	0,22	73	14.0	REI15	●
963	ES/DK/CD60/15/Ogień+	Ogień Plus	15,0	DF	150	10	0,22	75	17.0	REI30	-
963	ES/DK/CD60/15/Twarda	Twarda	15,0	DEFH1IR	150	10	0,22	75	19.0	REI30	●
963	ES/DK/CD60/15/Hydro	Hydro	15,0	GMFH1I	150	10	0,22	75	17.0	REI30	●
965	ES/DK/CD60/25/Expert	Expert	2x12,5	A	150	10	0,22	85	20.0	-	-
965	ES/DK/CD60/25/Woda	Woda	2x12,5	H2	150	10	0,22	85	21.0	-	-
965	ES/DK/CD60/25/Ogień+	Ogień Plus	2x12,5	DF	150	10	0,22	85	24.0	REI45	-
965	ES/DK/CD60/25/WodaOgień+	Woda Ogień Plus	2x12,5	DFH2	150	10	0,22	85	24.0	REI45	-
965	ES/DK/CD60/25/Twarda	Twarda	2x12,5	DEFH1IR	150	10	0,22	85	29.0	REI45	●
965	ES/DK/CD60/25/Hydro	Hydro	2x12,5	GMFH1I	150	10	0,22	85	25.0	REI45	●
965	ES/DK/CD60/30/Ogień+	Ogień Plus	2x15,0	DF	150	10	0,22	90	31.0	REI60	-
965	ES/DK/CD60/30/Twarda	Twarda	2x15,0	DEFH1IR	150	10	0,22	90	34.0	REI60	●
965	ES/DK/CD60/30/Hydro	Hydro	2x15,0	GMFH1I	150	10	0,22	90	31.0	REI60	●
965	ES/DK/CD60/37,5/Ogień+	Ogień Plus	3x12,5	DF	150	10	0,22	98	34.0	REI60	-
965	ES/DK/CD60/37,5/WodaOgień+	Woda Ogień Plus	3x12,5	DFH2	150	10	0,22	98	34.0	REI60	-
965	ES/DK/CD60/37,5/Twarda	Twarda	3x12,5	DEFH1IR	150	10	0,22	98	42.0	REI60	●
965	ES/DK/CD60/37,5/Hydro	Hydro	3x12,5	GMFH1I	150	10	0,22	98	36.0	REI60	●

[1] Súčiniteľ prestupu tepla pre minerálnu vlnu s hrúbkou 200 mm.
[2] V hmotnosti nie je započítaná hmotnosť izolačného materiálu.
[3] Požiarna klasifikácia LBO-039-KZ/20.

OPLÁŠTENIE ŠIKMÝCH STRIECH

Strana	Názov systému Nida Strecha	Opláštenie sadrokartónom			Izolačný materiál		Súčiniteľ prestupu tepla [1] U	Minimálna výška zavesenia	Hmotnosť opláštenia [2] 1 m²	Trieda požiarnej odolnosti [3]	Špeciálny systém
		Nida	Hrúbka [mm]	Označenie podľa normy	Hrúbka [mm]	Hustota [kg/m³]	[W/m²xK]	[mm]	[kg]	[min]	
OPLÁŠTENIE ŠIKMÝCH STRIECH PROFILMI NIDA CD60 S KRÍŽOVÝM USPORIADANÍM A S FLEXIBILNÝMI UPEVŇOVACÍMI PRVKAMI NIDA EL60											
967	EL/DK/CD60/12,5/Expert	Expert	12,5	A	150	10	0,22	73	11.0	-	-
967	EL/DK/CD60/12,5/Woda	Woda	12,5	H2	150	10	0,22	73	12.0	-	-
967	EL/DK/CD60/12,5/Ogień+	Ogień Plus	12,5	DF	150	10	0,22	73	13.0	REI15	-
967	EL/DK/CD60/12,5/WodaOgień+	Woda Ogień Plus	12,5	DFH2	150	10	0,22	73	13.0	REI15	-
967	EL/DK/CD60/12,5/Twarda	Twarda	12,5	DEFH1IR	150	10	0,22	73	16.0	REI15	●
967	EL/DK/CD60/12,5/Hydro	Hydro	12,5	GMFH1I	150	10	0,22	73	14.0	REI15	●
967	EL/DK/CD60/15/Ogień+	Ogień Plus	15,0	DF	150	10	0,22	75	17.0	REI30	-
967	EL/DK/CD60/15/Twarda	Twarda	15,0	DEFH1IR	150	10	0,22	75	19.0	REI30	●
967	EL/DK/CD60/15/Hydro	Hydro	15,0	GMFH1I	150	10	0,22	75	17.0	REI30	●
969	EL/DK/CD60/25/Expert	Expert	2x12,5	A	150	10	0,22	85	20.0	-	-
969	EL/DK/CD60/25/Woda	Woda	2x12,5	H2	150	10	0,22	85	21.0	-	-
969	EL/DK/CD60/25/Ogień+	Ogień Plus	2x12,5	DF	150	10	0,22	85	24.0	REI45	-
969	EL/DK/CD60/25/WodaOgień+	Woda Ogień Plus	2x12,5	DFH2	150	10	0,22	85	24.0	REI45	-
969	EL/DK/CD60/25/Twarda	Twarda	2x12,5	DEFH1IR	150	10	0,22	85	29.0	REI45	●
969	EL/DK/CD60/25/Hydro	Hydro	2x12,5	GMFH1I	150	10	0,22	85	25.0	REI45	●
969	EL/DK/CD60/30/Ogień+	Ogień Plus	2x15,0	DF	150	10	0,22	90	31.0	REI60	-
969	EL/DK/CD60/30/Twarda	Twarda	2x15,0	DEFH1IR	150	10	0,22	90	34.0	REI60	●
969	EL/DK/CD60/30/Hydro	Hydro	2x15,0	GMFH1I	150	10	0,22	90	31.0	REI60	●
969	EL/DK/CD60/37,5/Ogień+	Ogień Plus	3x12,5	DF	150	10	0,22	98	34.0	REI60	-
969	EL/DK/CD60/37,5/WodaOgień+	Woda Ogień Plus	3x12,5	DFH2	150	10	0,22	98	34.0	REI60	-
969	EL/DK/CD60/37,5/Twarda	Twarda	3x12,5	DEFH1IR	150	10	0,22	98	42.0	REI60	●
969	EL/DK/CD60/37,5/Hydro	Hydro	3x12,5	GMFH1I	150	10	0,22	98	36.0	REI60	●

[1] Súčiniteľ prestupu tepla pre minerálnu vlnu s hrúbkou 200 mm.
[2] V hmotnosti nie je započítaná hmotnosť izolačného materiálu.
[3] Požiarna klasifikácia LBO-039-KZ/20.

Strana	Názov systému Nida Strecha	Opláštenie sadrokartónom			Izolačný materiál		Súčiniteľ prestupu tepla [1] U	Minimálna výška zavesenia	Hmotnosť opláštenia [2] 1 m²	Trieda požiarnej odolnosti [3]	Špeciálny systém
		Nida	Hrúbka [mm]	Označenie podľa normy	Hrúbka [mm]	Hustota [kg/m³]	[W/m²xK]	[mm]	[kg]	[min]	
OPLÁŠTENIE ŠIKMÝCH STRIECH PROFILMI MF S KRÍŽOVÝM USPORIADANÍM A S UHOLNÍKMI NIDA MFC2330											
971	DK/MFC/12,5/Expert	Expert	12,5	A	150	10	0,22	82,5	9.0	-	-
971	DK/MFC/12,5/Woda	Woda	12,5	H2	150	10	0,22	82,5	10.0	-	-
971	DK/MFC/12,5/Ogień+	Ogień Plus	12,5	DF	150	10	0,22	82,5	11.0	REI15	-
971	DK/MFC/12,5/WodaOgień+	Woda Ogień Plus	12,5	DFH2	150	10	0,22	82,5	11.0	REI15	-
971	DK/MFC/12,5/Twarda	Twarda	12,5	DEFH1IR	150	10	0,22	82,5	13.0	REI15	●
971	DK/MFC/12,5/Hydro	Hydro	12,5	GMFH1I	150	10	0,22	82,5	12.0	REI15	●
971	DK/MFC/15/Ogień+	Ogień Plus	15,0	DF	150	10	0,22	85	15.0	REI30	-
971	DK/MFC/15/Twarda	Twarda	15,0	DEFH1IR	150	10	0,22	85	17.0	REI30	●
971	DK/MFC/15/Hydro	Hydro	15,0	GMFH1I	150	10	0,22	85	15.0	REI30	●
973	DK/MFC/25/Expert	Expert	2x12,5	A	150	10	0,22	95	18.0	-	-
973	DK/MFC/25/Woda	Woda	2x12,5	H2	150	10	0,22	95	19.0	-	-
973	DK/MFC/25/Ogień+	Ogień Plus	2x12,5	DF	150	10	0,22	95	21.0	REI45	-
973	DK/MFC/25/WodaOgień+	Woda Ogień Plus	2x12,5	DFH2	150	10	0,22	95	21.0	REI45	-
973	DK/MFC/25/Twarda	Twarda	2x12,5	DEFH1IR	150	10	0,22	95	27.0	REI45	●
973	DK/MFC/25/Hydro	Hydro	2x12,5	GMFH1I	150	10	0,22	95	23.0	REI45	●
973	DK/MFC/30/Ogień+	Ogień Plus	2x15,0	DF	150	10	0,22	100	28.0	REI60	-
973	DK/MFC/30/Twarda	Twarda	2x15,0	DEFH1IR	150	10	0,22	100	32.0	REI60	●
973	DK/MFC/30/Hydro	Hydro	2x15,0	GMFH1I	150	10	0,22	100	28.0	REI60	●
973	DK/MFC/37,5/Ogień+	Ogień Plus	3x12,5	DF	150	10	0,22	107,5	32.0	REI60	-
973	DK/MFC/37,5/WodaOgień+	Woda Ogień Plus	3x12,5	DFH2	150	10	0,22	107,5	32.0	REI60	-
973	DK/MFC/37,5/Twarda	Twarda	3x12,5	DEFH1IR	150	10	0,22	107,5	40.0	REI60	●
973	DK/MFC/37,5/Hydro	Hydro	3x12,5	GMFH1I	150	10	0,22	107,5	34.0	REI60	●

[1] Súčiniteľ prestupu tepla pre minerálnu vlnu s hrúbkou 200 mm.
[2] V hmotnosti nie je započítaná hmotnosť izolačného materiálu.
[3] Požiarna klasifikácia LBO-039-KZ/20.

nida Strecha

Trieda požiarnej podolnosti: REI15 REI30

Súčiniteľ prestupu tepla U: 0,22 W/m²K

Minimálna výška zavesenia: 43 mm

Hmotnosť 1 m² výstavby: 11,0-18,0 kg

Číslo súvisiaceho dokladu: PN-EN 1365-2:2014-12

Požiarna klasifikácia: LBO-039-KZ/20

SYSTÉMY:

WP/CD60/12,5; WP/CD60/15

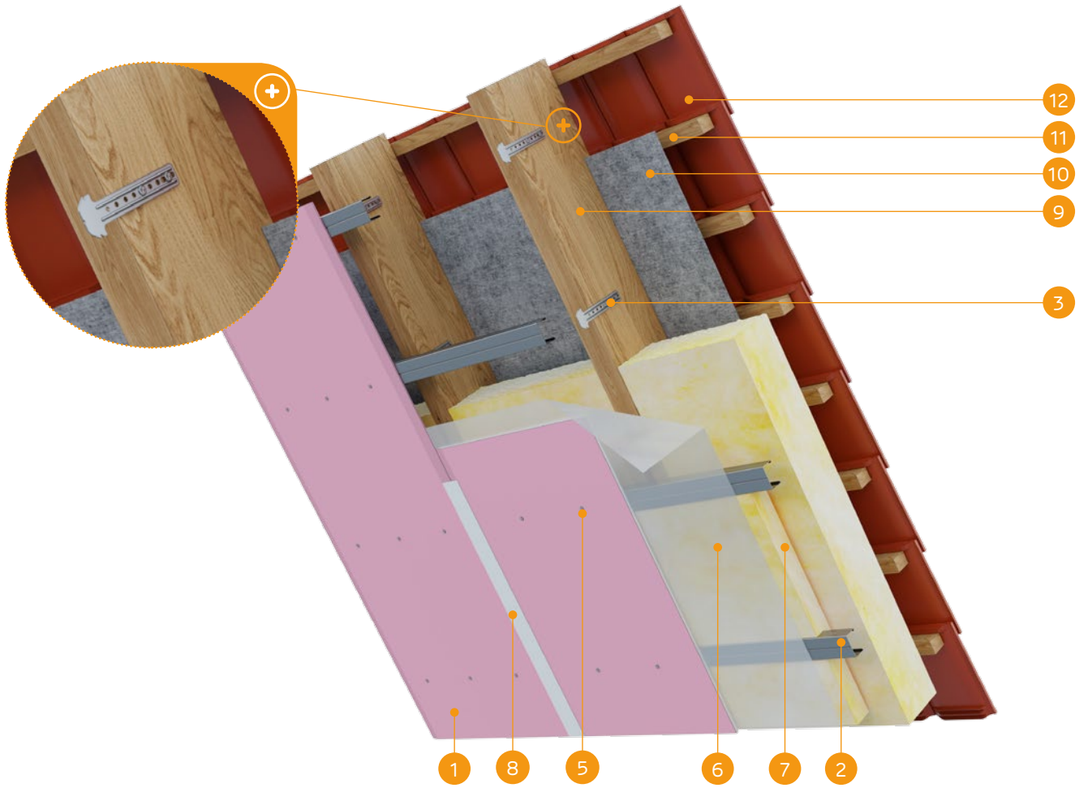

MATERIÁLY:

1. Sadrokartónová doska Nida
2. Profil Nida CD60
3. Krokvový záves Nida WP60
4. Skrutky do dreva Nida 3,5 x 35 mm
5. Rýchloskrutky Nida 3,5 x 25 mm
6. Parozábrana
7. Izolačný materiál minerálna vlna
8. Škára medzi SDK doskami vyhotovená napr. zo sadrovej hmoty Nida Start a výstužnej pásky Nida + Nida Finish
9. Konštrukcia strechy
10. Membrána prepúšťajúca paru
11. Drevená konštrukcia pre montáž strešnej krytiny (latovky, latky)
12. Strešná krytina

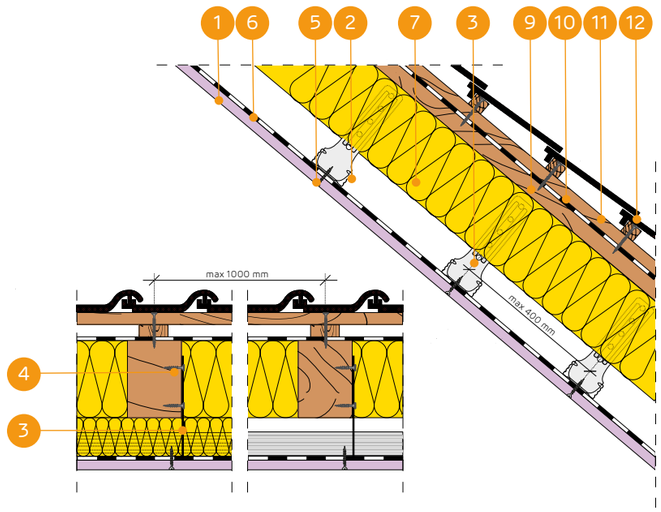

OPLÁŠTENIE ŠIKMÝCH STRIECH PROFILMI NIDA CD60 S ROVNOBEŽNÝM USPORIADANÍM A NA PODKROVNÝCH ZÁVESOCH NIDA WP60

TECHNICKÉ PARAMETRE

Názov systému Nida Strecha	Opláštenie sadrokartónom			Konštrukcia		Izolačný materiál			Súčiniteľ prestupu tepla [1] U	Minimálna výška zavesenia	Hmotnosť opláštenia [2] 1 m²	Trieda požiarnej odolnosti [3]	Špeciálny systém
	Nida	Hrúbka [mm]	Označenie podľa normy	Rozostupy závesov WP60 [mm]	Rozstupy stropných profilov CD60 [mm]	Minerálna vlna	Hrúbka [mm]	Hustota [kg/m³]	[W/m²K]	[mm]	[kg]	[min]	
WP/CD60/12,5/Expert	Expert	12,5	A	1000	400	sklenená / minerálna	150	10	0,22	43	11,0	-	-
WP/CD60/12,5/Woda [4]	Woda	12,5	H2	1000	400	sklenená / minerálna	150	10	0,22	43	11,0	-	-
WP/CD60/12,5/Ogień+	Ogień Plus	12,5	DF	1000	400	sklenená / minerálna	150	10	0,22	43	13,0	REI15	-
WP/CD60/12,5/WodaOgień+	Woda Ogień Plus	12,5	DFH2	1000	400	sklenená / minerálna	150	10	0,22	43	13,0	REI15	-
WP/CD60/12,5/Twarda	Twarda	12,5	DEFH1IR	1000	400	sklenená / minerálna	150	10	0,22	43	15,0	REI15	●
WP/CD60/12,5/Hydro	Hydro	12,5	GMFH1I	1000	400	sklenená / minerálna	150	10	0,22	43	13,0	REI15	●
WP/CD60/15/Ogień+	Ogień Plus	15,0	DF	1000	400	sklenená / minerálna	150	10	0,22	46	16,0	REI30	-
WP/CD60/15/Twarda	Twarda	15,0	DEFH1IR	1000	400	sklenená / minerálna	150	10	0,22	46	18,0	REI30	●
WP/CD60/15/Hydro	Hydro	15,0	GMFH1I	1000	400	sklenená / minerálna	150	10	0,22	46	16,0	REI30	●

[1] Súčiniteľ prestupu tepla pre minerálnu vlnu s hrúbkou 200 mm.
[2] V hmotnosti nie je započítaná hmotnosť izolačného materiálu.
[3] Požiarna klasifikácia LBO-039-KZ/20.
[4] V interiéroch s relatívnou vlhkosťou vzduch do 85% (do 10 hodín) použiť dosku Nida Woda, ale v zónach vystavených intenzívnemu pôsobeniu vody odporúčame použiť sadrové dosky s vláknami Nida Hydro (horizontálne a vertikálne roviny pri vani, sprche a pod.)

SPOTREBA MATERIÁLOV NA 1 M² OPLÁŠTENIA ŠIKMÝCH STRIECH SYSTÉMOM NIDA DACH

Názov materiálu	J.m.	Typ systému Nida Dach						
		WP/CD60/12,5/Expert [5]	WP/CD60/12,5/Ogień+ [6]	WP/CD60/12,5/Twarda	WP/CD60/12,5/Hydro	WP/CD60/15/Ogień+	WP/CD60/15/Twarda	WP/CD60/15/Hydro
		Spotreba materiálu na 1 m²						
Doska Nida Expert 12,5 mm	m²	1,0	-	-	-	-	-	-
Doska Nida Ogień Plus 12,5 mm	m²	-	1,0	-	-	-	-	-
Doska Nida Twarda 12,5 mm	m²	-	-	1,0	-	-	-	-
Doska Nida Hydro 12,5 mm	m²	-	-	-	1,0	-	-	-
Doska Nida Ogień Plus 15,0 mm	m²	-	-	-	-	1,0	-	-
Doska Nida Twarda 15,0 mm	m²	-	-	-	-	-	1,0	-
Doska Nida Hydro 15,0 mm	m²	-	-	-	-	-	-	1,0
Profil Nida CD60	bm	2,5	2,5	2,5	2,5	2,5	2,5	2,5
Profil Nida UD27	bm	0,6	0,6	0,6	0,6	0,6	0,6	0,6
Krokvový záves Nida WP60	ks.	3,0	3,0	3,0	3,0	3,0	3,0	3,0
Pozdĺžna spojka Nida LW60	ks.	0,6	0,6	0,6	0,6	0,6	0,6	0,6
Pozdĺžna spojka Nida	ks.	0,6	0,6	0,6	0,6	0,6	0,6	0,6
Skrutky do dreva Nida 3,5x35 mm	ks.	6,0	6,0	6,0	6,0	6,0	6,0	6,0
Rýchloskrutky Nida 3,5x25 mm	ks.	18,0	18,0	-	-	18,0	-	-
Rýchloskrutky Nida Twarda 4,2x38 mm	ks.	-	-	18,0	-	-	18,0	-
Rýchloskrutky Nida Hydro C5 3,5x25 mm	ks.	-	-	-	18,0	-	-	18,0
Výstužná páska Nida	bm	1,4	1,4	1,4	1,4	1,4	1,4	1,4
Sadrový tmel Nida Start	kg	0,3	0,3	-	-	0,3	-	-
Sadrový tmel Nida Finish	kg	0,1	0,1	-	-	0,1	-	-
Hotová špachtľovacia hmota Nida Hydromix [7]	kg	-	-	0,4	0,4	-	0,4	0,4
Parozábrana [8]	m²	1,0	1,0	1,0	1,0	1,0	1,0	1,0
Minerálna vlna [8]	m²	1,0	1,0	1,0	1,0	1,0	1,0	1,0
Membrána prepúšťajúca paru [8]	m²	1,1	1,1	1,1	1,1	1,1	1,1	1,1

[5] Ako alternatívu možno použiť dosky SYNIA™ Expert, Nida Woda, SYNIA™ Woda.
[6] Ako alternatívu možno použiť dosky Nida Woda Ogień Plus.
[7] V prípade sadro-trieskových dosiek s vláknami Nida Twarda možno ako alternatívu použiť sadrový tmel Nida Max.
[8] Použitie podľa požiadaviek.
Normy spotreby nezahrňujú straty materiálu.

PRVÉ SYSTÉMY SUCHEJ VÝSTAVBY NA TRHU S OZNAČENÍM CE

Navštívte náš kanál Siniat Nida YouTube

nida Strecha

Trieda požiarnej podolnosti: REI45 REI60

Súčiniteľ prestupu tepla U: 0,22 W/m²K

Minimálna výška zavesenia: 56 mm

Hmotnosť 1 m² výstavby: 19,0-34,0 kg

Číslo súvisiaceho dokladu: PN-EN 1365-2:2014-12

Požiarna klasifikácia: LBO-039-KZ/20

SYSTÉMY:

WP/CD60/25; WP/CD60/30

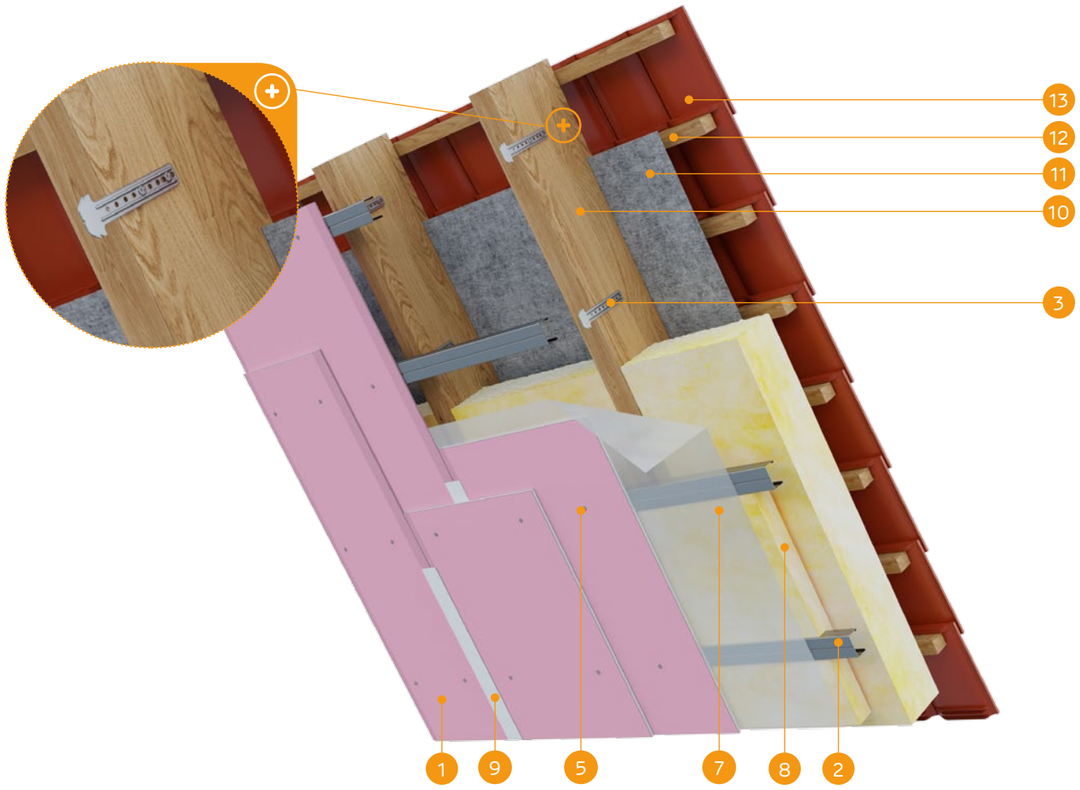

MATERIÁLY:

1. Sadrokartónová doska Nida
2. Profil Nida CD60
3. Krokvový záves Nida WP60
4. Skrutky do dreva Nida 3,5 x 35 mm
5. Rýchloskrutky Nida 3,5 x 25 mm
6. Rýchloskrutky Nida 3,5 x 35 mm
7. Parozábrana
8. Izolačný materiál minerálna vlna
9. Škára medzi SDK doskami vyhotovená napr. zo sadrovej hmoty Nida Start a výstužnej pásky Nida + Nida Finish
10. Konštrukcia strechy
11. Membrána prepúšťajúca paru
12. Drevená konštrukcia pre montáž strešnej krytiny (latovky, latky)
13. Strešná krytina

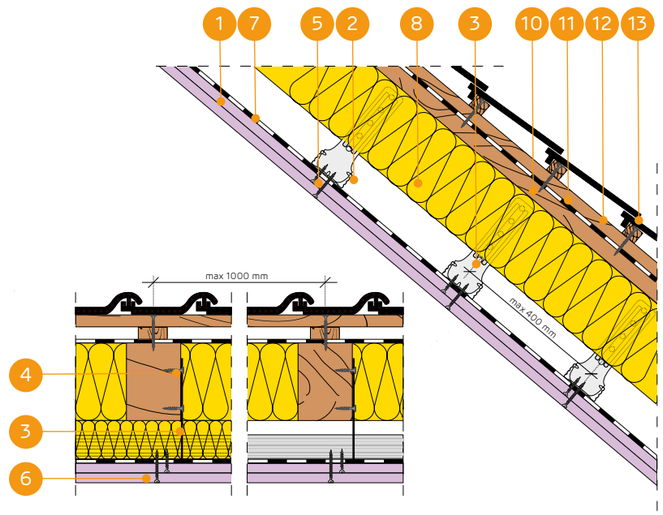

OPLÁŠTENIE ŠIKMÝCH STRIECH PROFILMI NIDA CD60 S ROVNOBEŽNÝM USPORIADANÍM A NA PODKROVNÝCH VEŠIAKOCH NIDA WP60

TECHNICKÉ PARAMETRE

Názov systému Nida Strecha	Opláštenie sadrokartónom			Konštrukcia		Izolačný materiál			Súčiniteľ prestupu tepla [1] U	Minimálna výška zavesenia	Hmotnosť opláštenia [2] 1 m²	Trieda požiarnej odolnosti [3]	Špeciálny systém
	Nida	Hrúbka [mm]	Označenie podľa normy	Rozostupy závesov WP60 [mm]	Rozstupy stropných profilov CD60 [mm]	Minerálna vlna	Hrúbka [mm]	Hustota [kg/m³]	[W/m²K]	[mm]	[kg]	[min]	
WP/CD60/25/Expert	Expert	2x12,5	A	1000	400	sklenená / minerálna	150	10	0,22	56	19,0	-	-
WP/CD60/25/Woda [4]	Woda	2x12,5	H2	1000	400	sklenená / minerálna	150	10	0,22	56	20,0	-	-
WP/CD60/25/Ogień+	Ogień Plus	2x12,5	DF	1000	400	sklenená / minerálna	150	10	0,22	56	23,0	REI45	-
WP/CD60/25/WodaOgień+	Woda Ogień Plus	2x12,5	DFH2	1000	400	sklenená / minerálna	150	10	0,22	56	23,0	REI45	-
WP/CD60/25/Twarda	Twarda	2x12,5	DEFH1IR	1000	400	sklenená / minerálna	150	10	0,22	56	28,0	REI45	●
WP/CD60/25/Hydro	Hydro	2x12,5	GMFH1I	1000	400	sklenená / minerálna	150	10	0,22	56	24,0	REI45	●
WP/CD60/30/Ogień+	Ogień Plus	2x15	DF	1000	400	sklenená / minerálna	150	10	0,22	61	30,0	REI60	-
WP/CD60/30/Twarda	Twarda	2x15	DEFH1IR	1000	400	sklenená / minerálna	150	10	0,22	61	34,0	REI60	●
WP/CD60/30/Hydro	Hydro	2x15	GMFH1I	1000	400	sklenená / minerálna	150	10	0,22	61	30,0	REI60	●

[1] Súčiniteľ prestupu tepla pre minerálnu vlnu s hrúbkou 200 mm.
[2] V hmotnosti nie je započítaná hmotnosť izolačného materiálu.
[3] Požiarna klasifikácia LBO-039-KZ/20.
[4] V interiéroch s relatívnou vlhkosťou vzduch do 85% (do 10 hodín) použiť dosku Nida Woda, ale v zónach vystavených intenzívnemu pôsobeniu vody odporúčame použiť sadrové dosky s vláknami Nida Hydro (horizontálne a vertikálne roviny pri vani, sprche a pod.)

SPOTREBA MATERIÁLOV NA 1 M² OPLÁŠTENIA ŠIKMÝCH STRIECH SYSTÉMOM NIDA DACH

Názov materiálu	J.m.	Typ systému Nida Dach						
		WP/CD60/25/ Expert [5]	WP/CD60/25/ Ogień+ [6]	WP/CD60/25/ Twarda	WP/CD60/25/ Hydro	WP/CD60/30/ Ogień+	WP/CD60/30/ Twarda	WP/CD60/30/ Hydro
		Spotreba materiálu na 1 m²						
Doska Nida Expert 12,5 mm	m²	2,0	-	-	-	-	-	-
Doska Nida Ogień Plus 12,5 mm	m²	-	2,0	-	-	-	-	-
Doska Nida Twarda 12,5 mm	m²	-	-	2,0	-	-	-	-
Doska Nida Hydro 12,5 mm	m²	-	-	-	2,0	-	-	-
Doska Nida Ogień Plus 15,0 mm	m²	-	-	-	-	2,0	-	-
Doska Nida Twarda 15,0 mm	m²	-	-	-	-	-	2,0	-
Doska Nida Hydro 15,0 mm	m²	-	-	-	-	-	-	2,0
Profil Nida CD60	bm	2,5	2,5	2,5	2,5	2,5	2,5	2,5
Profil Nida UD27	bm	0,6	0,6	0,6	0,6	0,6	0,6	0,6
Krokvový záves Nida WP60	ks.	3,0	3,0	3,0	3,0	3,0	3,0	3,0
Pozdĺžna spojka Nida LW60	ks.	0,6	0,6	0,6	0,6	0,6	0,6	0,6
Pozdĺžna spojka Nida	ks.	0,6	0,6	0,6	0,6	0,6	0,6	0,6
Skrutky do dreva Nida 3,5x35 mm	ks.	6,0	6,0	6,0	6,0	6,0	6,0	6,0
Rýchloskrutky Nida 3,5x25 mm	ks.	6,0	6,0	-	-	6,0	-	-
Rýchloskrutky Nida 3,5x35 mm	ks.	18,0	18,0	-	-	-	-	-
Rýchloskrutky Nida 3,5x45 mm	ks.	-	-	-	-	18,0	-	-
Rýchloskrutky Nida Twarda 4,2x38 mm	ks.	-	-	24,0	-	-	6,0	-
Rýchloskrutky Nida Twarda 4,2x55 mm	ks.	-	-	-	-	-	18,0	-
Rýchloskrutky Nida Hydro C5 3,5x25 mm	ks.	-	-	-	6,0	-	-	6,0
Rýchloskrutky Nida Hydro C5 3,5x41 mm	ks.	-	-	-	18,0	-	-	18,0
Výstužná páska Nida	bm	1,4	1,4	1,4	1,4	1,4	1,4	1,4
Sadrový tmel Nida Start	kg	0,6	0,6	-	-	0,6	-	-
Sadrový tmel Nida Finish	kg	0,1	0,1	-	-	0,1	-	-
Hotová špachtľovacia hmota Nida Hydromix [7]	kg	-	-	0,7	0,7	-	0,7	0,7
Parozábrana [8]	m²	1,0	1,0	1,0	1,0	1,0	1,0	1,0
Minerálna vlna [8]	m²	1,0	1,0	1,0	1,0	1,0	1,0	1,0
Membrána prepúšťajúca paru [8]	m²	1,1	1,1	1,1	1,1	1,1	1,1	1,1

[5] Ako alternatívu možno použiť dosky SYNIA™ Expert, Nida Woda, SYNIA™ Woda.
[6] Ako alternatívu možno použiť dosky Nida Woda Ogień Plus.
[7] V prípade sadro-trieskových dosiek s vláknami Nida Twarda možno ako alternatívu použiť sadrový tmel Nida Max.
[8] Použitie podľa požiadaviek.
Normy spotreby nezahrňujú straty materiálu.

nida Strecha

Trieda požiarnej podolnosti:	Súčiniteľ prestupu tepla U:	Minimálna výška zavesenia:	Hmotnosť 1 m² výstavby:	Číslo súvisiaceho dokladu:
REI60	0,22 W/m²K	69 mm	33,0-42,0 kg	PN-EN 1365-2:2014-12

Požiarna klasifikácia: LBO-039-KZ/20

SYSTÉMY:
WP/CD60/37,5

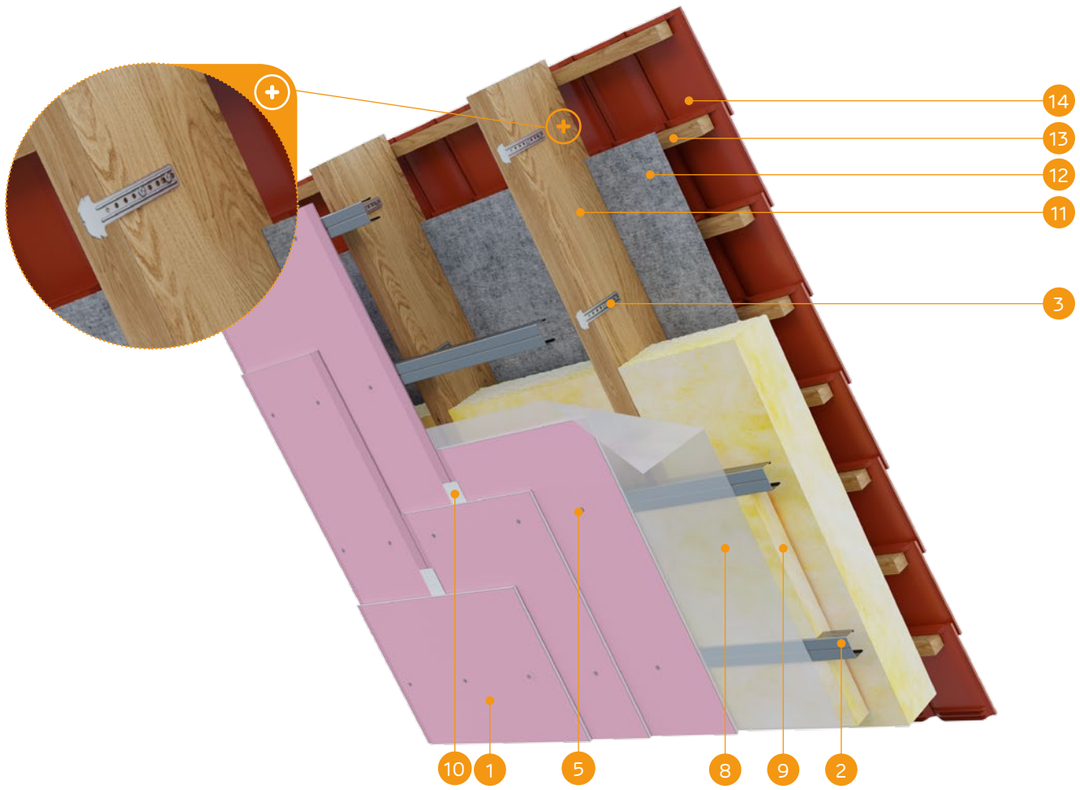

MATERIÁLY:

1. Sadrokartónová doska Nida
2. Profil Nida CD60
3. Krokvový záves Nida WP60
4. Skrutky do dreva Nida 3,5 x 35mm
5. Rýchloskrutky Nida 3,5 x 25 mm
6. Rýchloskrutky Nida 3,5 x 35 mm
7. Rýchloskrutky Nida 3,5 x 55 mm
8. Parozábrana
9. Izolačný materiál minerálna vlna
10. Škára medzi SDK doskami vyhotovená napr. zo sadrovej hmoty Nida Start a výstužnej pásky Nida + Nida Finish
11. Konštrukcia strechy
12. Membrána prepúšťajúca paru
13. Drevená konštrukcia pre montáž strešnej krytiny (latovky, latky)
14. Strešná krytina

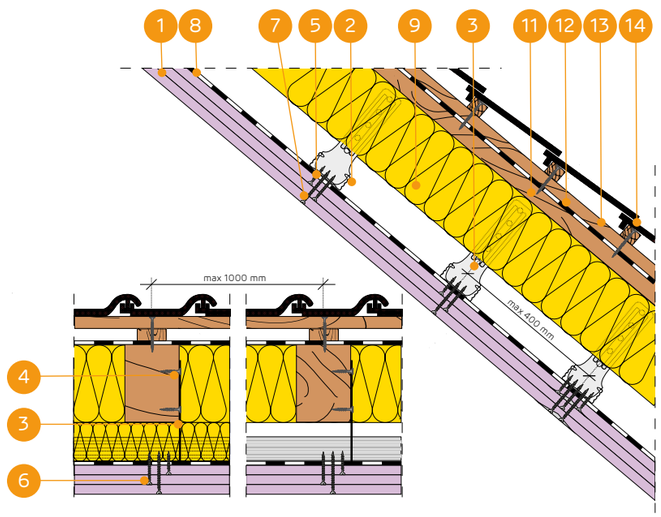

OPLÁŠTENIE ŠIKMÝCH STRIECH PROFILMI NIDA CD60 S ROVNOBEŽNÝM USPORIADANÍM A NA PODKROVNÝCH VEŠIAKOCH NIDA WP60

TECHNICKÉ PARAMETRE

Názov systému Nida Strecha	Opláštenie sadrokartónom			Konštrukcia		Izolačný materiál			Súčiniteľ prestupu tepla [1] U	Minimálna výška zavesenia	Hmotnosť opláštenia [2] 1 m²	Trieda požiarnej odolnosti [3]	Špeciálny systém
	Nida	Hrúbka [mm]	Označenie podľa normy	Rozostupy závesov WP60 [mm]	Rozstupy stropných profilov CD60 [mm]	Minerálna vlna	Hrúbka [mm]	Hustota [kg/m³]	[W/m²K]	[mm]	[kg]	[min]	
WP/CD60/37,5/Ogień+	Ogień Plus	3x12,5	DF	1000	400	sklenená / minerálna	150	10	0,22	69	33,0	REI60	
WP/CD60/37,5/WodaOgień+	Woda Ogień Plus	3x12,5	DFH2	1000	400	sklenená / minerálna	150	10	0,22	69	33,0	REI60	
WP/CD60/37,5/Twarda	Twarda	3x12,5	DEFH1IR	1000	400	sklenená / minerálna	150	10	0,22	69	42,0	REI60	●
WP/CD60/37,5/Hydro	Hydro	3x12,5	GMFH1I	1000	400	sklenená / minerálna	150	10	0,22	69	36,0	REI60	●

[1] Súčiniteľ prestupu tepla pre minerálnu vlnu s hrúbkou 200 mm.
[2] V hmotnosti nie je započítaná hmotnosť izolačného materiálu.
[3] Požiarna klasifikácia LBO-039-KZ/20.

SPOTREBA MATERIÁLOV NA 1 M² OPLÁŠTENIA ŠIKMÝCH STRIECH SYSTÉMOM NIDA DACH

Názov materiálu	J.m.	Typ systému Nida Dach		
		WP/CD60/37,5/Ogień+ [4]	WP/CD60/37,5/Twarda	WP/CD60/37,5/Hydro
		Spotreba materiálu na 1 m²		
Doska Nida Ogień Plus 12,5 mm	m²	3,0	-	-
Doska Nida Twarda 12,5 mm	m²	-	3,0	-
Doska Nida Hydro 12,5 mm	m²	-	-	3,0
Profil Nida CD60	bm	2,5	2,5	2,5
Profil Nida UD27	bm	0,6	0,6	0,6
Krokvový záves Nida WP60	ks.	3,0	3,0	3,0
Pozdĺžna spojka Nida LW60	ks.	0,6	0,6	0,6
Pozdĺžna spojka Nida	ks.	0,6	0,6	0,6
Skrutky do dreva Nida 3,5x35 mm	ks.	6,0	6,0	6,0
Rýchloskrutky Nida 3,5x25 mm	ks.	6,0	-	-
Rýchloskrutky Nida 3,5x35 mm	ks.	6,0	-	-
Rýchloskrutky Nida 3,5x55 mm	ks.	18,0	-	-
Rýchloskrutky Nida Twarda 4,2x38 mm	ks.	-	12,0	-
Rýchloskrutky Nida Twarda 4,2x55 mm	ks.	-	18,0	-
Rýchloskrutky Nida Hydro C5 3,5x25 mm	ks.	-	-	6,0
Rýchloskrutky Nida Hydro C5 3,5x41 mm	ks.	-	-	6,0
Rýchloskrutky Nida Hydro C5 3,5x55 mm	ks.	-	-	18,0
Výstužná páska Nida	bm	1,4	1,4	1,4
Sadrový tmel Nida Start	kg	0,9	-	-
Sadrový tmel Nida Finish	kg	0,1	-	-
Hotová špachtľovacia hmota Nida Hydromix [5]	kg	-	1,0	1,0
Parozábrana [6]	m²	1,0	1,0	1,0
Minerálna vlna [6]	m²	1,0	1,0	1,0
Membrána prepúšťajúca paru [6]	m²	1,1	1,1	1,1

[4] Ako alternatívu možno použiť dosky Nida Woda Ogień Plus.
[5] V prípade sadro-trieskových dosiek s vláknami Nida Twarda možno ako alternatívu použiť sadrový tmel Nida Max.
[6] Použitie podľa požiadaviek.
Normy spotreby nezahrňujú straty materiálu.

nida Strecha

Trieda požiarnej podolnosti: REI15 REI30

Súčiniteľ prestupu tepla U: 0,22 W/m²K

Minimálna výška zavesenia: 43 mm

Hmotnosť 1 m² výstavby: 11,0-18,0 kg

Číslo súvisiaceho dokladu: PN-EN 1365-2:2014-12

Požiarna klasifikácia: LBO-039-KZ/20

SYSTÉMY:

ES/CD60/12,5; ES/CD60/15

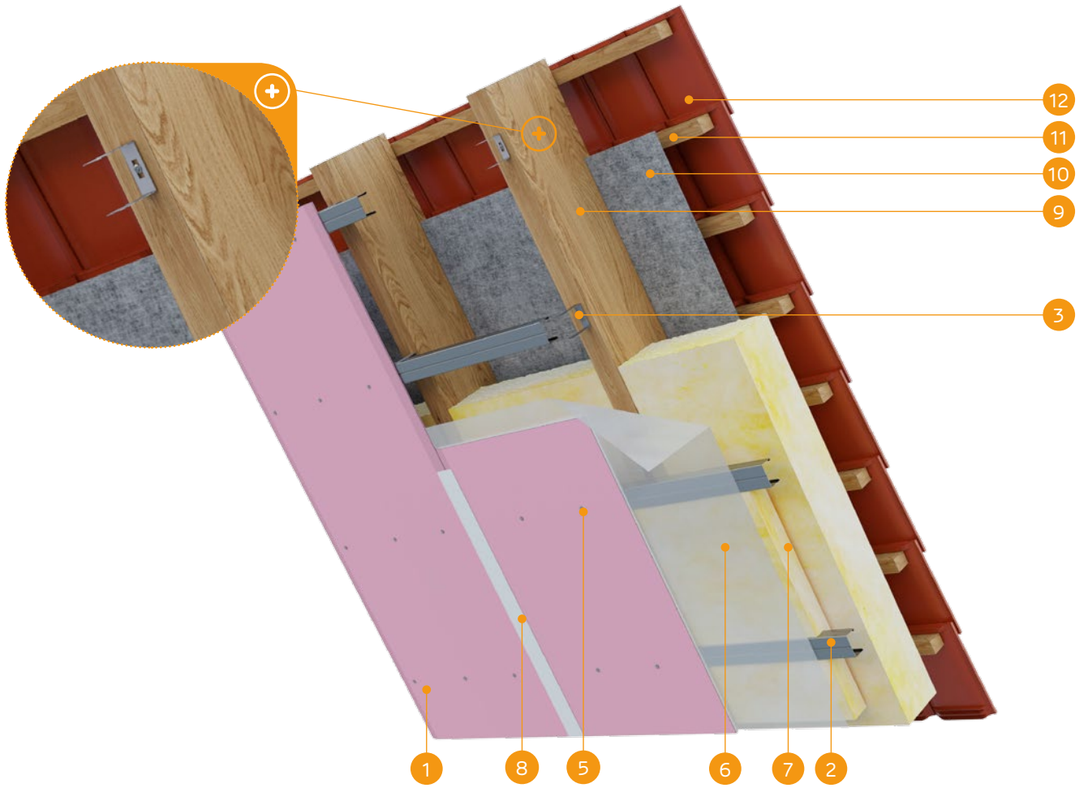

MATERIÁLY:

1. Sadrokartónová doska Nida
2. Profil Nida CD60
3. Záves Nida ES60
4. Skrutky do dreva Nida 3,5 x 35 mm
5. Rýchloskrutky Nida
6. Parozábrana
7. Izolačný materiál minerálna vlna
8. Škára medzi SDK doskami vyhotovená napr. zo sadrovej hmoty Nida Start a výstužnej pásky Nida + Nida Finish
9. Konštrukcia strechy
10. Membrána prepúšťajúca paru
11. Drevená konštrukcia pre montáž strešnej krytiny (latovky, latky)
12. Strešná krytina

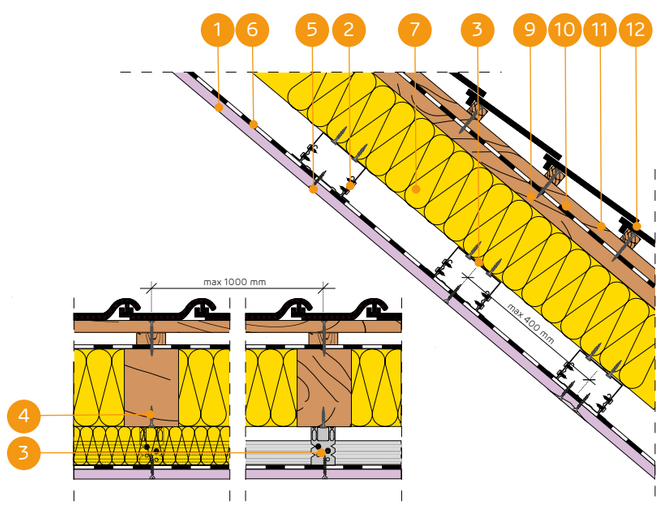

OPLÁŠTENIE ŠIKMÝCH STRIECH PROFILMI NIDA CD60 S ROVNOBEŽNÝM USPORIADANÍM A S UPEVŇOVACÍMI PRVKAMI NIDA ES60

TECHNICKÉ PARAMETRE

Názov systému Nida Strecha	Opláštenie sadrokartónom			Konštrukcia		Izolačný materiál			Súčiniteľ prestupu tepla [1] U	Minimálna výška zavesenia	Hmotnosť opláštenia [2] 1 m²	Trieda požiarnej odolnosti [3]	Špeciálny systém
	Nida	Hrúbka [mm]	Označenie podľa normy	Rozostupy závesov ES60 [mm]	Rozstupy stropných profilov CD60 [mm]	Minerálna vlna	Hrúbka [mm]	Hustota [kg/m³]	[W/m²K]	[mm]	[kg]	[min]	
ES/CD60/12,5/Expert	Expert	12,5	A	1000	400	sklenená / minerálna	150	10	0,22	43	11,0	-	-
ES/CD60/12,5/Woda [4]	Woda	12,5	H2	1000	400	sklenená / minerálna	150	10	0,22	43	11,0	-	-
ES/CD60/12,5/Ogień+	Ogień Plus	12,5	DF	1000	400	sklenená / minerálna	150	10	0,22	43	13,0	REI15	-
ES/CD60/12,5/WodaOgień+	Woda Ogień Plus	12,5	DFH2	1000	400	sklenená / minerálna	150	10	0,22	43	13,0	REI15	-
ES/CD60/12,5/Twarda	Twarda	12,5	DEFH1IR	1000	400	sklenená / minerálna	150	10	0,22	43	15,0	REI15	●
ES/CD60/12,5/Hydro	Hydro	12,5	GMFH1I	1000	400	sklenená / minerálna	150	10	0,22	43	13,0	REI15	●
ES/CD60/15/Ogień+	Ogień Plus	15,0	DF	1000	400	sklenená / minerálna	150	10	0,22	46	16,0	REI30	-
ES/CD60/15/Twarda	Twarda	15,0	DEFH1IR	1000	400	sklenená / minerálna	150	10	0,22	46	18,0	REI30	●
ES/CD60/15/Hydro	Hydro	15,0	GMFH1I	1000	400	sklenená / minerálna	150	10	0,22	46	16,0	REI30	●

[1] Súčiniteľ prestupu tepla pre minerálnu vlnu s hrúbkou 200 mm.
[2] V hmotnosti nie je započítaná hmotnosť izolačného materiálu.
[3] Požiarna klasifikácia LBO-039-KZ/20.
[4] V interiéroch s relatívnou vlhkosťou vzduch do 85% (do 10 hodín) použiť dosku Nida Woda, ale v zónach vystavených intenzívnemu pôsobeniu vody odporúčame použiť sadrové dosky s vláknami Nida Hydro (horizontálne a vertikálne roviny pri vani, sprche a pod.)

SPOTREBA MATERIÁLOV NA 1 M² OPLÁŠTENIA ŠIKMÝCH STRIECH SYSTÉMOM NIDA DACH

Názov materiálu	J.m.	Typ systému Nida						
		ES/CD60/12,5/ Expert [5]	ES/CD60/12,5/ Ogień+ [6]	ES/CD60/12,5/ Twarda	ES/CD60/12,5/ Hydro	ES/CD60/15/ Ogień+	ES/CD60/15/ Twarda	ES/CD60/15/ Hydro
		Spotreba materiálu na 1 m²						
Doska Nida Expert 12,5 mm	m²	1,0	-	-	-	-	-	-
Doska Nida Ogień Plus 12,5 mm	m²	-	1,0	-	-	-	-	-
Doska Nida Twarda 12,5 mm	m²	-	-	1,0	-	-	-	-
Doska Nida Hydro 12,5 mm	m²	-	-	-	1,0	-	-	-
Doska Nida Ogień Plus 15,0 mm	m²	-	-	-	-	1,0	-	-
Doska Nida Twarda 15,0 mm	m²	-	-	-	-	-	1,0	-
Doska Nida Hydro 15,0 mm	m²	-	-	-	-	-	-	1,0
Profil Nida CD60	bm	2,5	2,5	2,5	2,5	2,5	2,5	2,5
Profil Nida UD27	bm	0,6	0,6	0,6	0,6	0,6	0,6	0,6
Záves Nida ES60	ks.	3,0	3,0	3,0	3,0	3,0	3,0	3,0
Pozdĺžna spojka Nida LW60	ks.	0,6	0,6	0,6	0,6	0,6	0,6	0,6
Pozdĺžna spojka Nida	ks.	0,6	0,6	0,6	0,6	0,6	0,6	0,6
Skrutky do dreva Nida 3,5x35 mm	ks.	6,0	6,0	6,0	6,0	6,0	6,0	6,0
Samorezná skrutka 4,2x13 mm do plechu 1 mm FLAT HEAD®	ks.	12,0	12,0	12,0	12,0	12,0	12,0	12,0
Rýchloskrutky Nida 3,5x25 mm	ks.	18,0	18,0	-	-	18,0	-	-
Rýchloskrutky Nida Twarda 4,2x38 mm	ks.	-	-	18,0	-	-	18,0	-
Rýchloskrutky Nida Hydro C5 3,5x25 mm	ks.	-	-	-	18,0	-	-	18,0
Výstužná páska Nida	bm	1,4	1,4	1,4	1,4	1,4	1,4	1,4
Sadrový tmel Nida Start	kg	0,3	0,3	-	-	0,3	-	-
Sadrový tmel Nida Finish	kg	0,1	0,1	-	-	0,1	-	-
Hotová špachtľovacia hmota Nida Hydromix [7]	kg	-	-	0,4	0,4	-	0,4	0,4
Parozábrana [8]	m²	1,0	1,0	1,0	1,0	1,0	1,0	1,0
Minerálna vlna [8]	m²	1,0	1,0	1,0	1,0	1,0	1,0	1,0
Membrána prepúšťajúca paru [8]	m²	1,1	1,1	1,1	1,1	1,1	1,1	1,1

[5] Ako alternatívu možno použiť dosky SYNIA™ Expert, Nida Woda, SYNIA™ Woda.
[6] Ako alternatívu možno použiť dosky Nida Woda Ogień Plus.
[7] V prípade sadro-trieskových dosiek s vláknami Nida Twarda možno ako alternatívu použiť sadrový tmel Nida Max.
[8] Použitie podľa požiadaviek.
Normy spotreby nezahrňujú straty materiálu.

nida Strecha

Trieda požiarnej podolnosti: REI45 REI60

Súčiniteľ prestupu tepla U: 0,22 W/m²K

Minimálna výška zavesenia: 56 mm

Hmotnosť 1 m² výstavby: 19,0-42,0 kg

Číslo súvisiaceho dokladu: PN-EN 1365-2:2014-12

Požiarna klasifikácia: LBO-039-KZ/20

SYSTÉMY:

ES/CD60/25; ES/CD60/30; ES/CD60/37,5

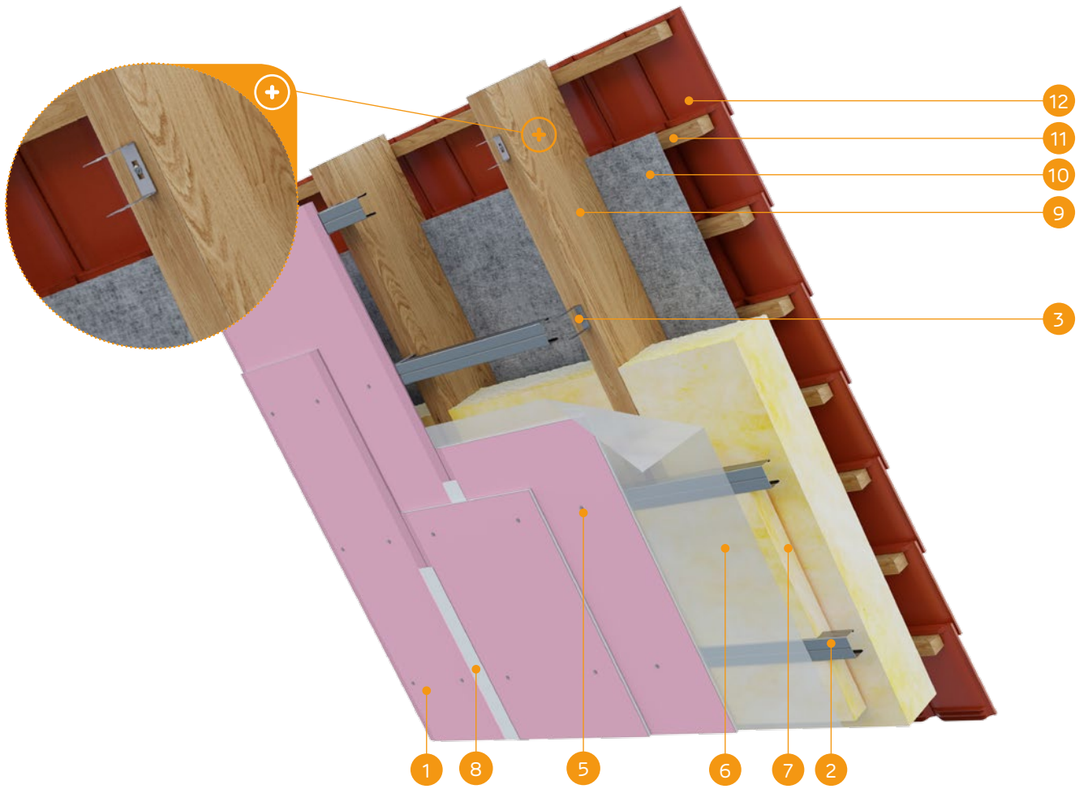

MATERIÁLY:

1. Sadrokartónová doska Nida
2. Profil Nida CD60
3. Záves Nida ES60
4. Skrutky do dreva Nida 3,5 x 35 mm
5. Rýchloskrutky Nida
6. Parozábrana
7. Izolačný materiál minerálna vlna
8. Škára medzi SDK doskami vyhotovená napr. zo sadrovej hmoty Nida Start a výstužnej pásky Nida + Nida Finish
9. Konštrukcia strechy
10. Membrána prepúšťajúca paru
11. Drevená konštrukcia pre montáž strešnej krytiny (latovky, latky)
12. Strešná krytina

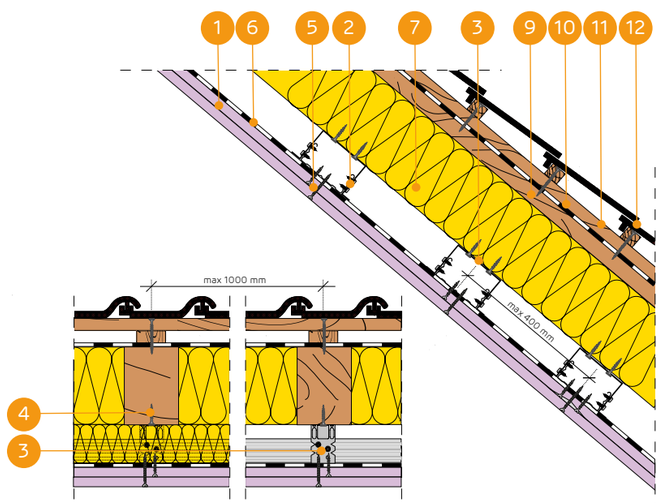

OPLÁŠTENIE ŠIKMÝCH STRIECH PROFILMI NIDA CD60 S ROVNOBEŽNÝM USPORIADANÍM A S UPEVŇOVACÍMI PRVKAMI NIDA ES60

TECHNICKÉ PARAMETRE

Názov systému Nida Strecha	Opláštenie sadrokartónom			Konštrukcia		Izolačný materiál			Súčiniteľ prestupu tepla [1] U	Minimálna výška zavesenia	Hmotnosť opláštenia [2] 1 m²	Trieda požiarnej odolnosti [3]	Špeciálny systém
	Nida	Hrúbka [mm]	Označenie podľa normy	Rozostupy závesov ES60 [mm]	Rozstupy stropných profilov CD60 [mm]	Minerálna vlna	Hrúbka [mm]	Hustota [kg/m³]	[W/m²K]	[mm]	[kg]	[min]	
ES/CD60/25/Expert	Expert	2x12,5	A	1000	400	sklenená / minerálna	150	10	0,22	56	19,0	-	-
ES/CD60/25/Woda [4]	Woda	2x12,5	H2	1000	400	sklenená / minerálna	150	10	0,22	56	20,0	-	-
ES/CD60/25/Ogień+	Ogień Plus	2x12,5	DF	1000	400	sklenená / minerálna	150	10	0,22	56	23,0	REI45	-
ES/CD60/25/WodaOgień+	Woda Ogień Plus	2x12,5	DFH2	1000	400	sklenená / minerálna	150	10	0,22	56	23,0	REI45	-
ES/CD60/25/Twarda	Twarda	2x12,5	DEFH1IR	1000	400	sklenená / minerálna	150	10	0,22	56	28,0	REI45	●
ES/CD60/25/Hydro	Hydro	2x12,5	GMFH1I	1000	400	sklenená / minerálna	150	10	0,22	56	24,0	REI45	●
ES/CD60/30/Ogień+	Ogień Plus	2x15,0	DF	1000	400	sklenená / minerálna	150	10	0,22	61	30,0	REI60	-
ES/CD60/30/Twarda	Twarda	2x15,0	DEFH1IR	1000	400	sklenená / minerálna	150	10	0,22	61	34,0	REI60	●
ES/CD60/30/Hydro	Hydro	2x15,0	GMFH1I	1000	400	sklenená / minerálna	150	10	0,22	61	30,0	REI60	●
ES/CD60/37,5/Ogień+	Ogień Plus	3x12,5	DF	1000	400	sklenená / minerálna	150	10	0,22	69	33,0	REI60	-
ES/CD60/37,5/ WodaOgień+	Woda Ogień Plus	3x12,5	DFH2	1000	400	sklenená / minerálna	150	10	0,22	69	33,0	REI60	-
ES/CD60/37,5/Twarda	Twarda	3x12,5	DEFH1IR	1000	400	sklenená / minerálna	150	10	0,22	69	42,0	REI60	●
ES/CD60/37,5/Hydro	Hydro	3x12,5	GMFH1I	1000	400	sklenená / minerálna	150	10	0,22	69	36,0	REI60	●

[1] Súčiniteľ prestupu tepla pre minerálnu vlnu s hrúbkou 200 mm.
[2] V hmotnosti nie je započítaná hmotnosť izolačného materiálu.
[3] Požiarna klasifikácia LBO-039-KZ/20.
[4] V interiéroch s relatívnou vlhkosťou vzduch do 85% (do 10 hodín) použiť dosku Nida Woda, ale v zónach vystavených intenzívnemu pôsobeniu vody odporúčame použiť sadrové dosky s vláknami Nida Hydro (horizontálne a vertikálne roviny pri vani, sprche a pod.)

SPOTREBA MATERIÁLOV NA 1 M² OPLÁŠTENIA ŠIKMÝCH STRIECH SYSTÉMOM NIDA DACH

Názov materiálu	J.m.	Typ systému Nida									
		WP/ CD60/25/ Expert [5]	WP/ CD60/25/ Ogień+ [6]	WP/ CD60/25/ Twarda	WP/ CD60/25/ Hydro	WP/ CD60/30/ Ogień+	WP/ CD60/30/ Twarda	WP/ CD60/30/ Hydro	WP/ CD60/37,5/ Ogień+ [6]	WP/ CD60/37,5/ Twarda	WP/ CD60/37,5/ Hydro
		Spotreba materiálu na 1 m²									
Doska Nida Expert 12,5 mm	m²	2,0	-	-	-	-	-	-	-	-	-
Doska Nida Ogień Plus 12,5 mm	m²	-	2,0	-	-	-	-	-	3,0	-	-
Doska Nida Twarda 12,5 mm	m²	-	-	2,0	-	-	-	-	-	3,0	-
Doska Nida Hydro 12,5 mm	m²	-	-	-	2,0	-	-	-	-	-	3,0
Doska Nida Ogień Plus 15,0 mm	m²	-	-	-	-	2,0	-	-	-	-	-
Doska Nida Twarda 15,0 mm	m²	-	-	-	-	-	2,0	-	-	-	-
Doska Nida Hydro 15,0 mm	m²	-	-	-	-	-	-	2,0	-	-	-
Profil Nida CD60	bm	2,5	2,5	2,5	2,5	2,5	2,5	2,5	2,5	2,5	2,5
Profil Nida UD27	bm	0,6	0,6	0,6	0,6	0,6	0,6	0,6	0,6	0,6	0,6
Záves Nida ES60	ks.	3,0	3,0	3,0	3,0	3,0	3,0	3,0	3,0	3,0	3,0
Pozdĺžna spojka Nida LW60	ks.	0,6	0,6	0,6	0,6	0,6	0,6	0,6	0,6	0,6	0,6
Pozdĺžna spojka Nida	ks.	0,6	0,6	0,6	0,6	0,6	0,6	0,6	0,6	0,6	0,6
Skrutky do dreva Nida 3,5x35 mm	ks.	6,0	6,0	6,0	6,0	6,0	6,0	6,0	6,0	6,0	6,0
Samorezná skrutka 4,2x13 mm do plechu 1 mm FLAT HEAD®	ks.	12,0	12,0	12,0	12,0	12,0	12,0	12,0	12,0	12,0	12,0
Rýchloskrutky Nida 3,5x25 mm	ks.	6,0	6,0	-	-	6,0	-	-	6,0	-	-
Rýchloskrutky Nida 3,5x35 mm	ks.	18,0	18,0	-	-	-	-	-	6,0	-	-
Rýchloskrutky Nida 3,5x45 mm	ks.	-	-	-	-	18,0	-	-	-	-	-
Rýchloskrutky Nida 3,5x55 mm	ks.	-	-	-	-	-	-	-	18,0	-	-
Rýchloskrutky Nida Twarda 4,2x38 mm	ks.	-	-	24,0	-	-	6,0	-	-	12,0	-
Rýchloskrutky Nida Twarda 4,2x55 mm	ks.	-	-	-	-	-	18,0	-	-	18,0	-
Rýchloskrutky Nida Hydro C5 3,5x25 mm	ks.	-	-	-	6,0	-	-	6,0	-	-	6,0
Rýchloskrutky Nida Hydro C5 3,5x41 mm	ks.	-	-	-	18,0	-	-	18,0	-	-	6,0
Rýchloskrutky Nida Hydro C5 3,5x55 mm	ks.	-	-	-	-	-	-	-	-	-	18,0
Výstužná páska Nida	bm	1,4	1,4	1,4	1,4	1,4	1,4	1,4	1,4	1,4	1,4
Sadrový tmel Nida Start	kg	0,6	0,6	-	-	0,6	-	-	0,9	-	-
Sadrový tmel Nida Finish	kg	0,1	0,1	-	-	0,1	-	-	0,1	-	-
Hotová špachťovacia hmota Nida Hydromix [7]	kg	-	-	0,7	0,7	-	0,7	0,7	-	1,0	1,0
Parozábrana [8]	m²	1,0	1,0	1,0	1,0	1,0	1,0	1,0	1,0	1,0	1,0
Minerálna vlna [8]	m²	1,0	1,0	1,0	1,0	1,0	1,0	1,0	1,0	1,0	1,0
Membrána prepúšťajúca paru [8]	m²	1,1	1,1	1,1	1,1	1,1	1,1	1,1	1,1	1,1	1,1

[5] Ako alternatívu možno použiť dosky SYNIA™ Expert, Nida Woda, SYNIA™ Woda.
[6] Ako alternatívu možno použiť dosky Nida Woda Ogień Plus.
[7] V prípade sadro-trieskových dosiek s vláknami Nida Twarda možno ako alternatívu použiť sadrový tmel Nida Max.
[8] Použitie podľa požiadaviek.
Normy spotreby nezahrňujú straty materiálu.

nida Strecha

Trieda požiarnej podolnosti: REI15 REI30

Súčiniteľ prestupu tepla U: 0,22 W/m²K

Minimálna výška zavesenia: 43 mm

Hmotnosť 1 m² výstavby: 11,0-18,0 kg

Číslo súvisiaceho dokladu: PN-EN 1365-2:2014-12

Požiarna klasifikácia: LBO-039-KZ/20

SYSTÉMY:

EL/CD60/12,5; EL/CD60/15

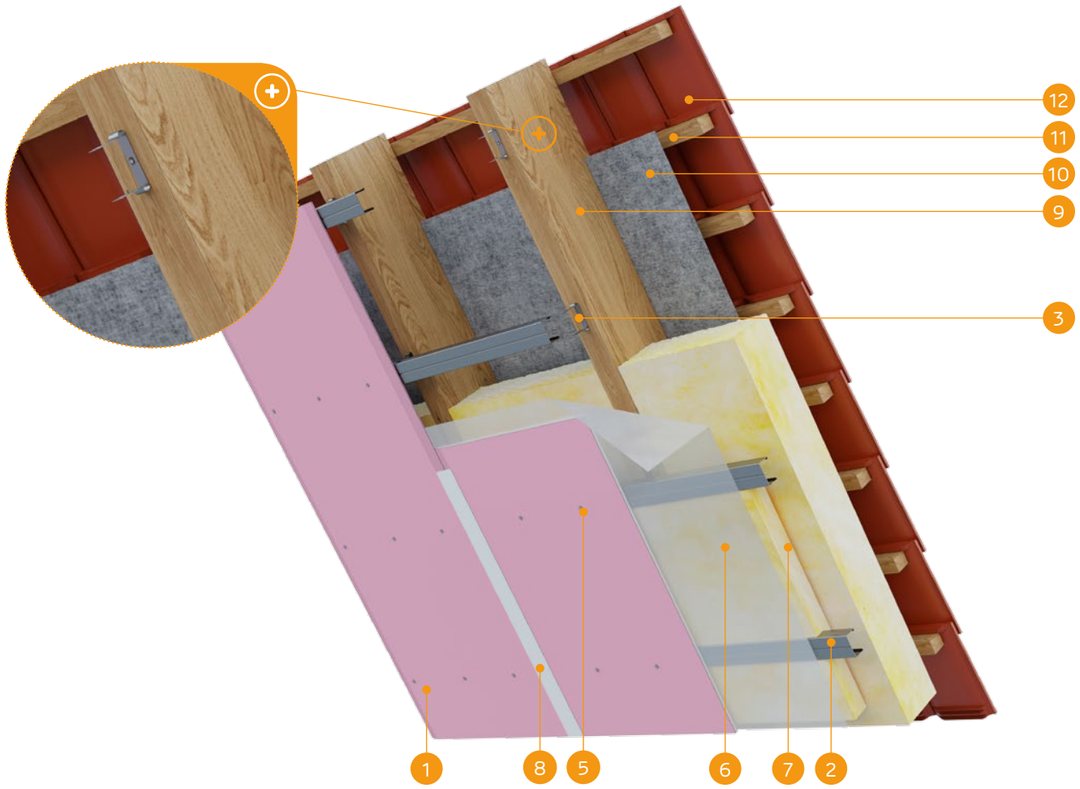

MATERIÁLY:

1. Sadrokartónová doska Nida
2. Profil Nida CD60
3. Nastaviteľný záves Nida EL60
4. Skrutky do dreva Nida 3,5 x 35 mm
5. Rýchloskrutky Nida
6. Parozábrana
7. Izolačný materiál minerálna vlna
8. Škára medzi SDK doskami vyhotovená napr. zo sadrovej hmoty Nida Start a výstužnej pásky Nida + Nida Finish
9. Konštrukcia strechy
10. Membrána prepúšťajúca paru
11. Drevená konštrukcia pre montáž strešnej krytiny (latovky, latky)
12. Strešná krytina

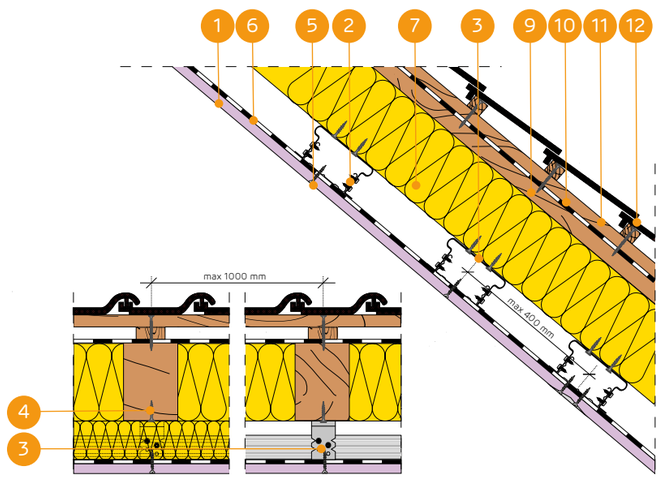

OPLÁŠTENIE ŠIKMÝCH STRIECH PROFILMI NIDA CD60 S ROVNOBEŽNÝM USPORIADANÍM A S FLEXIBILNÝMI UPEVŇOVACÍMI PRVKAMI NIDA EL60

TECHNICKÉ PARAMETRE

Názov systému Nida Strecha	Opláštenie sadrokartónom			Konštrukcia		Izolačný materiál			Súčiniteľ prestupu tepla [1] U	Minimálna výška zavesenia	Hmotnosť opláštenia [2] 1 m²	Trieda požiarnej odolnosti [3]	Špeciálny systém
	Nida	Hrúbka [mm]	Označenie podľa normy	Rozostupy závesov EL60 [mm]	Rozstupy stropných profilov CD60 [mm]	Minerálna vlna	Hrúbka [mm]	Hustota [kg/m³]	[W/m²K]	[mm]	[kg]	[min]	
EL/CD60/12,5/Expert	Expert	12,5	A	1000	400	sklenená / minerálna	150	10	0,22	43	11,0	-	-
EL/CD60/12,5/Woda [4]	Woda	12,5	H2	1000	400	sklenená / minerálna	150	10	0,22	43	11,0	-	-
EL/CD60/12,5/Ogień+	Ogień Plus	12,5	DF	1000	400	sklenená / minerálna	150	10	0,22	43	13,0	REI15	-
EL/CD60/12,5/WodaOgień+	Woda Ogień Plus	12,5	DFH2	1000	400	sklenená / minerálna	150	10	0,22	43	13,0	REI15	-
EL/CD60/12,5/Twarda	Twarda	12,5	DEFH1IR	1000	400	sklenená / minerálna	150	10	0,22	43	15,0	REI15	●
EL/CD60/12,5/Hydro	Hydro	12,5	GMFH1I	1000	400	sklenená / minerálna	150	10	0,22	43	13,0	REI15	●
EL/CD60/15/Ogień+	Ogień Plus	15,0	DF	1000	400	sklenená / minerálna	150	10	0,22	46	16,0	REI30	-
EL/CD60/15/Twarda	Twarda	15,0	DEFH1IR	1000	400	sklenená / minerálna	150	10	0,22	46	18,0	REI30	●
EL/CD60/15/Hydro	Hydro	15,0	GMFH1I	1000	400	sklenená / minerálna	150	10	0,22	46	16,0	REI30	●

[1] Súčiniteľ prestupu tepla pre minerálnu vlnu s hrúbkou 200 mm.
[2] V hmotnosti nie je započítaná hmotnosť izolačného materiálu.
[3] Požiarna klasifikácia LBO-039-KZ/20.
[4] V interiéroch s relatívnou vlhkosťou vzduch do 85% (do 10 hodín) použiť dosku Nida Woda, ale v zónach vystavených intenzívnemu pôsobeniu vody odporúčame použiť sadrové dosky s vláknami Nida Hydro (horizontálne a vertikálne roviny pri vani, sprche a pod.)

SPOTREBA MATERIÁLOV NA 1 M² OPLÁŠTENIA ŠIKMÝCH STRIECH SYSTÉMOM NIDA DACH

Názov materiálu	J.m.	Typ systému Nida						
		EL/CD60/12,5/ Expert [5]	EL/CD60/12,5/ Ogień+ [6]	EL/CD60/12,5/ Twarda	EL/CD60/12,5/ Hydro	EL/CD60/15/ Ogień+	EL/CD60/15/ Twarda	EL/CD60/15/ Hydro
		Spotreba materiálu na 1 m²						
Doska Nida Expert 12,5 mm	m²	1,0	-	-	-	-	-	-
Doska Nida Ogień Plus 12,5 mm	m²	-	1,0	-	-	-	-	-
Doska Nida Twarda 12,5 mm	m²	-	-	1,0	-	-	-	-
Doska Nida Hydro 12,5 mm	m²	-	-	-	1,0	-	-	-
Doska Nida Ogień Plus 15,0 mm	m²	-	-	-	-	1,0	-	-
Doska Nida Twarda 15,0 mm	m²	-	-	-	-	-	1,0	-
Doska Nida Hydro 15,0 mm	m²	-	-	-	-	-	-	1,0
Profil Nida CD60	bm	2,5	2,5	2,5	2,5	2,5	2,5	2,5
Profil Nida UD27	bm	0,6	0,6	0,6	0,6	0,6	0,6	0,6
Záves Nida EL60	ks.	3,0	3,0	3,0	3,0	3,0	3,0	3,0
Pozdĺžna spojka Nida LW60	ks.	0,6	0,6	0,6	0,6	0,6	0,6	0,6
Pozdĺžna spojka Nida	ks.	0,6	0,6	0,6	0,6	0,6	0,6	0,6
Skrutky do dreva Nida 3,5x35 mm	ks.	6,0	6,0	6,0	6,0	6,0	6,0	6,0
Samorezná skrutka 4,2x13 mm do plechu 1 mm FLAT HEAD®	ks.	12,0	12,0	12,0	12,0	12,0	12,0	12,0
Rýchloskrutky Nida 3,5x25 mm	ks.	18,0	18,0	-	-	18,0	-	-
Rýchloskrutky Nida Twarda 4,2x38 mm	ks.	-	-	18,0	-	-	18,0	-
Rýchloskrutky Nida Hydro C5 3,5x25 mm	ks.	-	-	-	18,0	-	-	18,0
Výstužná páska Nida	bm	1,4	1,4	1,4	1,4	1,4	1,4	1,4
Sadrový tmel Nida Start	kg	0,3	0,3	-	-	0,3	-	-
Sadrový tmel Nida Finish	kg	0,1	0,1	-	-	0,1	-	-
Hotová špachtľovacia hmota Nida Hydromix [7]	kg	-	-	0,4	0,4	-	0,4	0,4
Parozábrana [8]	m²	1,0	1,0	1,0	1,0	1,0	1,0	1,0
Minerálna vlna [8]	m²	1,0	1,0	1,0	1,0	1,0	1,0	1,0
Membrána prepúšťajúca paru [8]	m²	1,1	1,1	1,1	1,1	1,1	1,1	1,1

[5] Ako alternatívu možno použiť dosky SYNIA™ Expert, Nida Woda, SYNIA™ Woda.
[6] Ako alternatívu možno použiť dosky Nida Woda Ogień Plus.
[7] V prípade sadro-trieskových dosiek s vláknami Nida Twarda možno ako alternatívu použiť sadrový tmel Nida Max.
[8] Použitie podľa požiadaviek.
Normy spotreby nezahrňujú straty materiálu.

OPLÁŠTENIE ŠIKMÝCH STRIECH

nida Strecha

Trieda požiarnej podolnosti:	Súčiniteľ prestupu tepla U:	Minimálna výška zavesenia:	Hmotnosť 1 m² výstavby:	Číslo súvisiaceho dokladu:
REI45 REI60	0,22 W/m²K	56 mm	19,0-42,0 kg	PN-EN 1365-2:2014-12

Požiarna klasifikácia:
LBO-039-KZ/20

SYSTÉMY:

EL/CD60/25; EL/CD60/30; EL/CD60/37,5

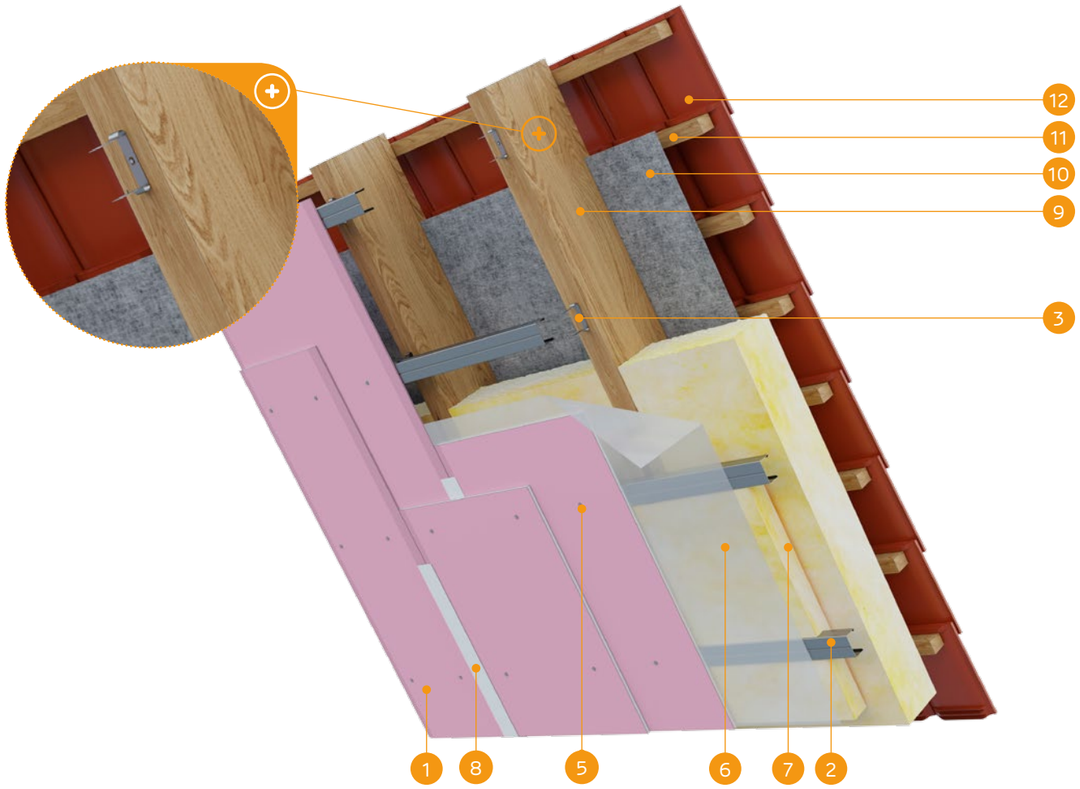

MATERIÁLY:

1. Sadrokartónová doska Nida
2. Profil Nida CD60
3. Nastaviteľný záves Nida EL60
4. Skrutky do dreva Nida 3,5 x 35 mm
5. Rýchloskrutky Nida
6. Parozábrana
7. Izolačný materiál minerálna vlna
8. Škára medzi SDK doskami vyhotovená napr. zo sadrovej hmoty Nida Start a výstužnej pásky Nida + Nida Finish
9. Konštrukcia strechy
10. Membrána prepúšťajúca paru
11. Drevená konštrukcia pre montáž strešnej krytiny (latovky, latky)
12. Strešná krytina

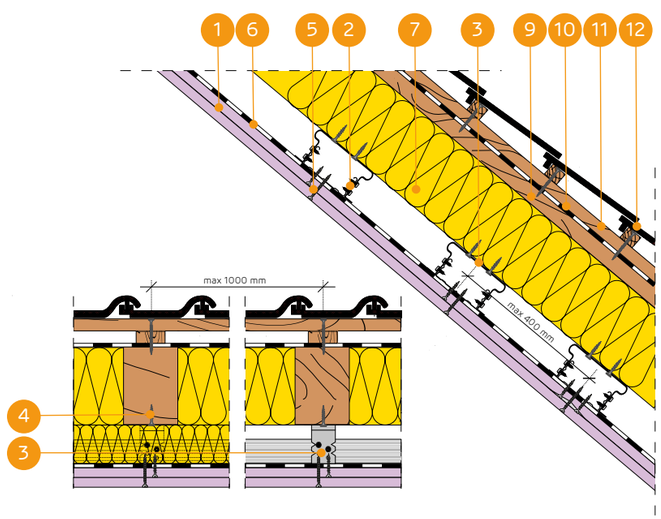

OPLÁŠTENIE ŠIKMÝCH STRIECH PROFILMI NIDA CD60 S ROVNOBEŽNÝM USPORIADANÍM A S FLEXIBILNÝMI UPEVŇOVACÍMI PRVKAMI NIDA EL60

TECHNICKÉ PARAMETRE

Názov systému Nida Strecha	Opláštenie sadrokartónom			Konštrukcia		Izolačný materiál			Súčiniteľ prestupu tepla [1] U	Minimálna výška zavesenia	Hmotnosť opláštenia 1 m² [2]	Trieda požiarnej odolnosti [3]	Špeciálny systém
	Nida	Hrúbka [mm]	Označenie podľa normy	Rozostupy závesov EL60 [mm]	Rozstupy stropných profilov CD60 [mm]	Minerálna vlna	Hrúbka [mm]	Hustota [kg/m³]	[W/m²K]	[mm]	[kg]	[min]	
EL/CD60/25/Expert	Expert	2x12,5	A	1000	400	sklenená / minerálna	150	10	0,22	56	19,0	-	
EL/CD60/25/Woda [4]	Woda	2x12,5	H2	1000	400	sklenená / minerálna	150	10	0,22	56	20,0	-	-
EL/CD60/25/Ogień+	Ogień Plus	2x12,5	DF	1000	400	sklenená / minerálna	150	10	0,22	56	23,0	REI45	-
EL/CD60/25/WodaOgień+	Woda Ogień Plus	2x12,5	DFH2	1000	400	sklenená / minerálna	150	10	0,22	56	23,0	REI45	-
EL/CD60/25/Twarda	Twarda	2x12,5	DEFH1IR	1000	400	sklenená / minerálna	150	10	0,22	56	28,0	REI45	●
EL/CD60/25/Hydro	Hydro	2x12,5	GMFH1I	1000	400	sklenená / minerálna	150	10	0,22	56	24,0	REI45	●
EL/CD60/30/Ogień+	Ogień Plus	2x15,0	DF	1000	400	sklenená / minerálna	150	10	0,22	61	30,0	REI60	
EL/CD60/30/Twarda	Twarda	2x15,0	DEFH1IR	1000	400	sklenená / minerálna	150	10	0,22	61	34,0	REI60	●
EL/CD60/30/Hydro	Hydro	2x15,0	GMFH1I	1000	400	sklenená / minerálna	150	10	0,22	61	30,0	REI60	●
EL/CD60/37,5/Ogień+	Ogień Plus	3x12,5	DF	1000	400	sklenená / minerálna	150	10	0,22	69	33,0	REI60	-
EL/CD60/37,5/WodaOgień+	Woda Ogień Plus	3x12,5	DFH2	1000	400	sklenená / minerálna	150	10	0,22	69	33,0	REI60	-
EL/CD60/37,5/Twarda	Twarda	3x12,5	DEFH1IR	1000	400	sklenená / minerálna	150	10	0,22	69	42,0	REI60	●
EL/CD60/37,5/Hydro	Hydro	3x12,5	GMFH1I	1000	400	sklenená / minerálna	150	10	0,22	69	36,0	REI60	●

[1] Súčiniteľ prestupu tepla pre minerálnu vlnu s hrúbkou 200 mm.
[2] V hmotnosti nie je započítaná hmotnosť izolačného materiálu.
[3] Požiarna klasifikácia LBO-039-KZ/20.
[4] V interiéroch s relatívnou vlhkosťou vzduch do 85% (do 10 hodín) použiť dosku Nida Woda, ale v zónach vystavených intenzívnemu pôsobeniu vody odporúčame použiť sadrové dosky s vláknami Nida Hydro (horizontálne a vertikálne roviny pri vani, sprche a pod.)

SPOTREBA MATERIÁLOV NA 1 M² OPLÁŠTENIA ŠIKMÝCH STRIECH SYSTÉMOM NIDA DACH

Názov materiálu	J.m.	Typ systému Nida									
		EL/CD60/25/Expert [5]	EL/CD60/25/Ogień+ [6]	EL/CD60/25/Twarda	EL/CD60/25/Hydro	EL/CD60/30/Ogień+	EL/CD60/30/Twarda	EL/CD60/30/Hydro	EL/CD60/37,5/Ogień+ [6]	EL/CD60/37,5/Twarda	EL/CD60/37,5/Hydro
		Spotreba materiálu na 1 m²									
Doska Nida Expert 12,5 mm	m²	2,0	-	-	-	-	-	-	-	-	-
Doska Nida Ogień Plus 12,5 mm	m²	-	2,0	-	-	-	-	-	3,0	-	-
Doska Nida Twarda 12,5 mm	m²	-	-	2,0	-	-	-	-	-	3,0	-
Doska Nida Hydro 12,5 mm	m²	-	-	-	2,0	-	-	-	-	-	3,0
Doska Nida Ogień Plus 15,0 mm	m²	-	-	-	-	2,0	-	-	-	-	-
Doska Nida Twarda 15,0 mm	m²	-	-	-	-	-	2,0	-	-	-	-
Doska Nida Hydro 15,0 mm	m²	-	-	-	-	-	-	2,0	-	-	-
Profil Nida CD60	bm	2,5	2,5	2,5	2,5	2,5	2,5	2,5	2,5	2,5	2,5
Profil Nida UD27	bm	0,6	0,6	0,6	0,6	0,6	0,6	0,6	0,6	0,6	0,6
Záves Nida EL60	ks.	3,0	3,0	3,0	3,0	3,0	3,0	3,0	3,0	3,0	3,0
Pozdĺžna spojka Nida LW60	ks.	0,6	0,6	0,6	0,6	0,6	0,6	0,6	0,6	0,6	0,6
Pozdĺžna spojka Nida	ks.	0,6	0,6	0,6	0,6	0,6	0,6	0,6	0,6	0,6	0,6
Skrutky do dreva Nida 3,5x35 mm	ks.	6,0	6,0	6,0	6,0	6,0	6,0	6,0	6,0	6,0	6,0
Samorezná skrutka 4,2x13 mm do plechu 1 mm FLAT HEAD®	ks.	12,0	12,0	12,0	12,0	12,0	12,0	12,0	12,0	12,0	12,0
Rýchloskrutky Nida 3,5x25 mm	ks.	6,0	6,0	-	-	6,0	-	-	6,0	-	-
Rýchloskrutky Nida 3,5x35 mm	ks.	18,0	18,0	-	-	-	-	-	6,0	-	-
Rýchloskrutky Nida 3,5x45 mm	ks.	-	-	-	-	18,0	-	-	-	-	-
Rýchloskrutky Nida 3,5x55 mm	ks.	-	-	-	-	-	-	-	18,0	-	-
Rýchloskrutky Nida Twarda 4,2x38 mm	ks.	-	-	24,0	-	-	6,0	-	-	12,0	-
Rýchloskrutky Nida Twarda 4,2x55 mm	ks.	-	-	-	-	-	18,0	-	-	18,0	-
Rýchloskrutky Nida Hydro C5 3,5x25 mm	ks.	-	-	-	6,0	-	-	6,0	-	-	6,0
Rýchloskrutky Nida Hydro C5 3,5x41 mm	ks.	-	-	-	18,0	-	-	18,0	-	-	6,0
Rýchloskrutky Nida Hydro C5 3,5x55 mm	ks.	-	-	-	-	-	-	-	-	-	18,0
Výstužná páska Nida	bm	1,4	1,4	1,4	1,4	1,4	1,4	1,4	1,4	1,4	1,4
Sadrový tmel Nida Start	kg	0,6	0,6	-	-	0,6	-	-	0,9	-	-
Sadrový tmel Nida Finish	kg	0,1	0,1	-	-	0,1	-	-	0,1	-	-
Hotová špachtľovacia hmota Nida Hydromix [7]	kg	-	-	0,7	0,7	-	0,7	0,7	-	1,0	1,0
Parozábrana [8]	m²	1,0	1,0	1,0	1,0	1,0	1,0	1,0	1,0	1,0	1,0
Minerálna vlna [8]	m²	1,0	1,0	1,0	1,0	1,0	1,0	1,0	1,0	1,0	1,0
Membrána prepúšťajúca paru [8]	m²	1,1	1,1	1,1	1,1	1,1	1,1	1,1	1,1	1,1	1,1

[5] Ako alternatívu možno použiť dosky SYNIA™ Expert, Nida Woda, SYNIA™ Woda.
[6] Ako alternatívu možno použiť dosky Nida Woda Ogień Plus.
[7] V prípade sadro-trieskových dosiek s vláknami Nida Twarda možno ako alternatívu použiť sadrový tmel Nida Max.
[8] Použitie podľa požiadaviek.
Normy spotreby nezahrňujú straty materiálu.

PRVÉ SYSTÉMY SUCHEJ VÝSTAVBY NA TRHU S OZNAČENÍM CE

OPLÁŠTENIE ŠIKMÝCH STRIECH

nida Strecha

Trieda požiarnej podolnosti: REI15 REI30

Súčiniteľ prestupu tepla U: 0,22 W/m²K

Minimálna výška zavesenia: 28 mm

Hmotnosť 1 m² výstavby: 11,0-18,0 kg

Číslo súvisiaceho dokladu: PN-EN 1365-2:2014-12

Požiarna klasifikácia: LBO-039-KZ/20

SYSTÉMY:

PK/12,5; PK/15

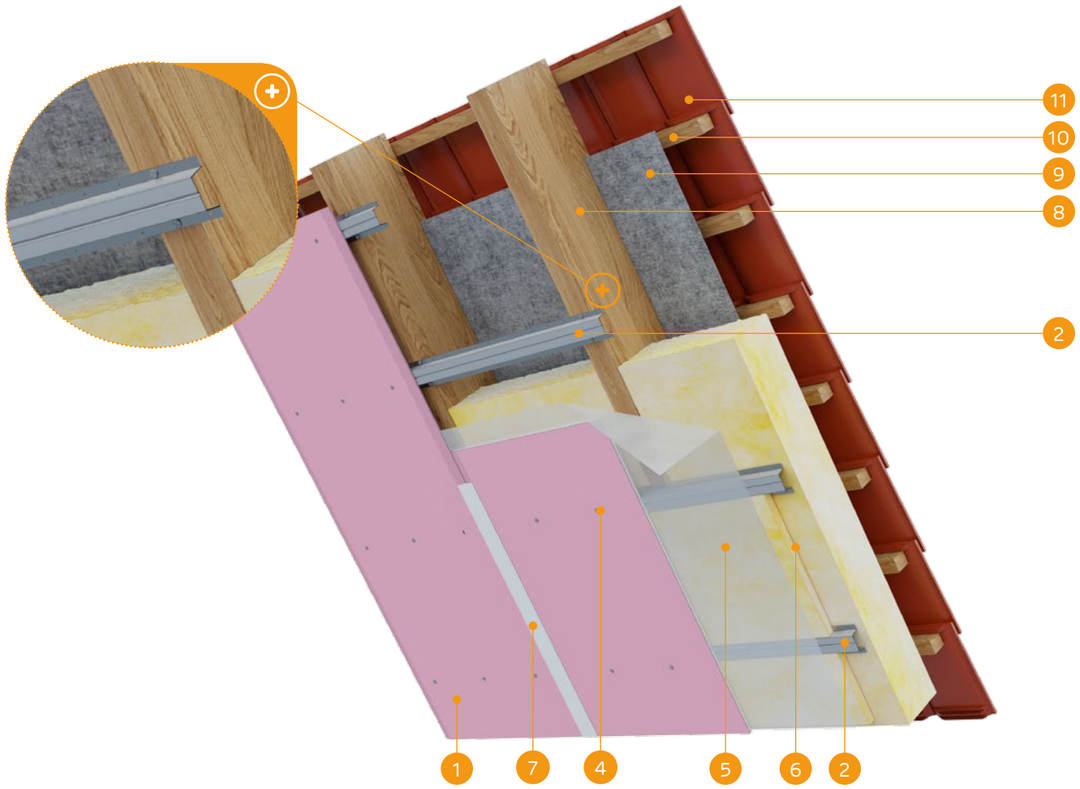

MATERIÁLY:

1. Sadrokartónová doska Nida
2. Profil Nida PK48
3. Skrutky do dreva Nida 3,5 x 35 mm
4. Rýchloskrutky Nida
5. Parozábrana
6. Izolačný materiál minerálna vlna
7. Škára medzi SDK doskami vyhotovená napr. zo sadrovej hmoty Nida Start a výstužnej pásky Nida + Nida Finish
8. Konštrukcia strechy
9. Membrána prepúšťajúca paru
10. Drevená konštrukcia pre montáž strešnej krytiny (latovky, latky)
11. Strešná krytina

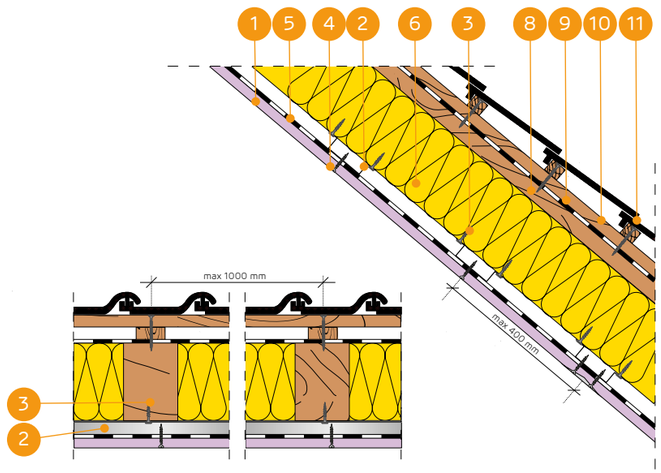

ZASTAVANIE ŠIKMÝCH STRIECH NA KLOBÚKOVÝCH PROFILOV NIDA PK48 S ROVNOBEŽNÝM USPORIADANÍM (PRIAME KOTVENIE)

TECHNICKÉ PARAMETRE

Názov systému Nida Strecha	Opláštenie sadrokartónom			Konštrukcia		Izolačný materiál			Súčiniteľ prestupu tepla [1] U	Minimálna výška zavesenia	Hmotnosť opláštenia [2] 1 m²	Trieda požiarnej odolnosti [3]	Špeciálny systém
	Nida	Hrúbka [mm]	Označenie podľa normy	Rozstup kotviacich prvkov [mm]	Rozstup profilov PK48 [mm]	Minerálna vlna	Hrúbka [mm]	Hustota [kg/m³]	[W/m²K]	[mm]	[kg]	[min]	
PK/12,5/Expert	Expert	12,5	A	1000	400	sklenená / minerálna	150	10	0,22	28	11,0	-	-
PK/12,5/Woda [4]	Woda	12,5	H2	1000	400	sklenená / minerálna	150	10	0,22	28	11,0	-	-
PK/12,5/Ogień+	Ogień Plus	12,5	DF	1000	400	sklenená / minerálna	150	10	0,22	28	13,0	REI15	-
PK/12,5/WodaOgień+	Woda Ogień Plus	12,5	DFH2	1000	400	sklenená / minerálna	150	10	0,22	28	13,0	REI15	-
PK/12,5/Twarda	Twarda	12,5	DEFH1IR	1000	400	sklenená / minerálna	150	10	0,22	28	15,0	REI15	●
PK/12,5/Hydro	Hydro	12,5	GMFH1I	1000	400	sklenená / minerálna	150	10	0,22	28	13,0	REI15	●
PK/15/Ogień+	Ogień Plus	15,0	DF	1000	400	sklenená / minerálna	150	10	0,22	30	16,0	REI30	-
PK/15/Twarda	Twarda	15,0	DEFH1IR	1000	400	sklenená / minerálna	150	10	0,22	30	18,0	REI30	●
PK/15/Hydro	Hydro	15,0	GMFH1I	1000	400	sklenená / minerálna	150	10	0,22	30	16,0	REI30	●

[1] Súčiniteľ prestupu tepla pre minerálnu vlnu s hrúbkou 200 mm.
[2] V hmotnosti nie je započítaná hmotnosť izolačného materiálu.
[3] Požiarna klasifikácia LBO-039-KZ/20.
[4] V interiéroch s relatívnou vlhkosťou vzduch do 85% (do 10 hodín) použiť dosku Nida Woda, ale v zónach vystavených intenzívnemu pôsobeniu vody odporúčame použiť sadrové dosky s vláknami Nida Hydro (horizontálne a vertikálne roviny pri vani, sprche a pod.)

SPOTREBA MATERIÁLOV NA 1 M² OPLÁŠTENIA ŠIKMÝCH STRIECH SYSTÉMOM NIDA DACH

Názov materiálu	J.m.	Typ systému Nida						
		PK/12,5/Expert [5]	PK/12,5/Ogień+ [6]	PK/12,5/Twarda	PK/12,5/Hydro	PK/15/Ogień+	PK/15/Twarda	PK/15/Hydro
		Spotreba materiálu na 1 m²						
Doska Nida Expert 12,5 mm	m²	1,0	-	-	-	-	-	-
Doska Nida Ogień Plus 12,5 mm	m²	-	1,0	-	-	-	-	-
Doska Nida Twarda 12,5 mm	m²	-	-	1,0	-	-	-	-
Doska Nida Hydro 12,5 mm	m²	-	-	-	1,0	-	-	-
Doska Nida Ogień Plus 15,0 mm	m²	-	-	-	-	1,0	-	-
Doska Nida Twarda 15,0 mm	m²	-	-	-	-	-	1,0	-
Doska Nida Hydro 15,0 mm	m²	-	-	-	-	-	-	1,0
Profil Nida PK48	bm	2,5	2,5	2,5	2,5	2,5	2,5	2,5
Skrutky do dreva Nida 3,5x35 mm	ks.	6,0	6,0	6,0	6,0	6,0	6,0	6,0
Rýchloskrutky Nida 3,5x25 mm	ks.	18,0	18,0	-	-	18,0	-	-
Rýchloskrutky Nida Twarda 4,2x38 mm	ks.	-	-	18,0	-	-	18,0	-
Rýchloskrutky Nida Hydro C5 3,5x25 mm	ks.	-	-	-	18,0	-	-	18,0
Výstužná páska Nida	bm	1,4	1,4	1,4	1,4	1,4	1,4	1,4
Sadrový tmel Nida Start	kg	0,3	0,3	-	-	0,3	-	-
Sadrový tmel Nida Finish	kg	0,1	0,1	-	-	0,1	-	-
Hotová špachtľovacia hmota Nida Hydromix [7]	kg	-	-	0,4	0,4	-	0,4	0,4
Parozábrana [8]	m²	1,0	1,0	1,0	1,0	1,0	1,0	1,0
Minerálna vlna [8]	m²	1,0	1,0	1,0	1,0	1,0	1,0	1,0
Membrána prepúšťajúca paru [8]	m²	1,1	1,1	1,1	1,1	1,1	1,1	1,1

[5] Ako alternatívu možno použiť dosky SYNIA™ Expert, Nida Woda, SYNIA™ Woda.
[6] Ako alternatívu možno použiť dosky Nida Woda Ogień Plus.
[7] V prípade sadro-trieskových dosiek s vláknami Nida Twarda možno ako alternatívu použiť sadrový tmel Nida Max.
[8] Použitie podľa požiadaviek.
Normy spotreby nezahrňujú straty materiálu.

OPLÁŠTENIE ŠIKMÝCH STRIECH

nida Strecha

Trieda požiarnej podolnosti:	Súčiniteľ prestupu tepla U:	Minimálna výška zavesenia:	Hmotnosť 1 m² výstavby:	Číslo súvisiaceho dokladu:
REI45 REI60	0,22 W/m²K	40 mm	19,0-42,0 kg	PN-EN 1365-2:2014-12

Požiarna klasifikácia:
LBO-039-KZ/20

SYSTÉMY:
PK/25; PK/30; PK/37,5

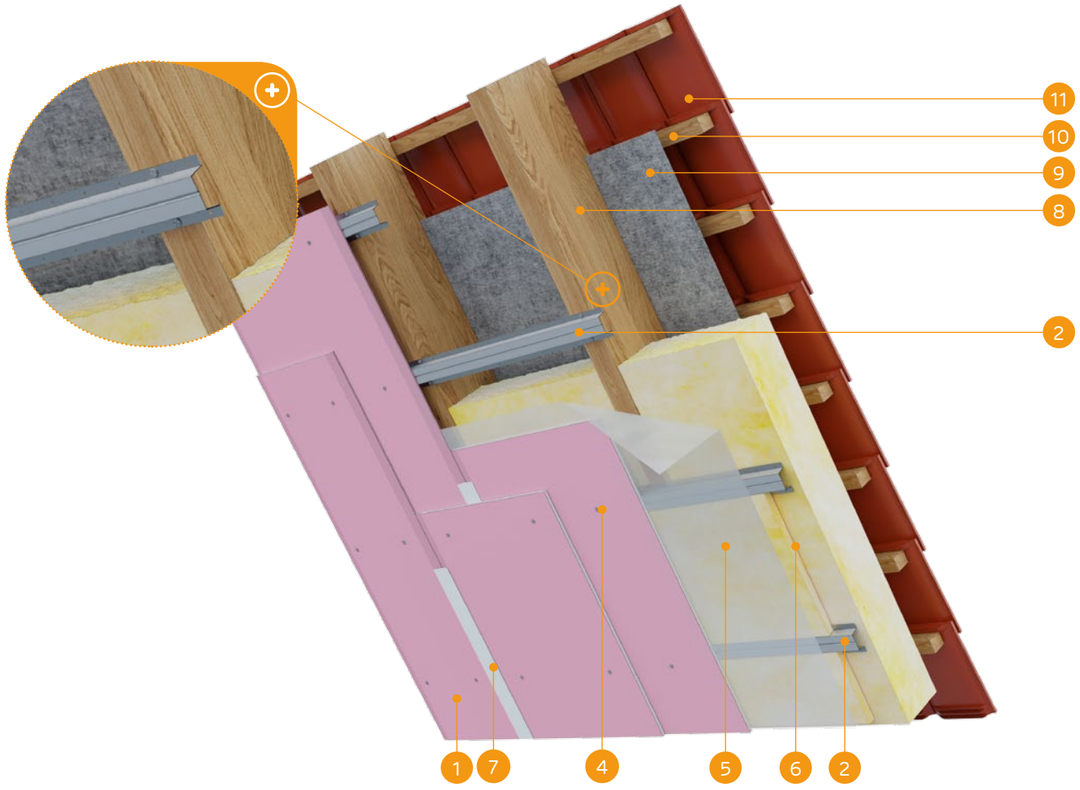

MATERIÁLY:

1. Sadrokartónová doska Nida
2. Profil Nida PK48
3. Skrutky do dreva Nida 3,5 x 35 mm
4. Rýchloskrutky Nida
5. Parozábrana
6. Izolačný materiál minerálna vlna
7. Škára medzi SDK doskami vyhotovená napr. zo sadrovej hmoty Nida Start a výstužnej pásky Nida + Nida Finish
8. Konštrukcia strechy
9. Membrána prepúšťajúca paru
10. Drevená konštrukcia pre montáž strešnej krytiny (latovky, latky)
11. Strešná krytina

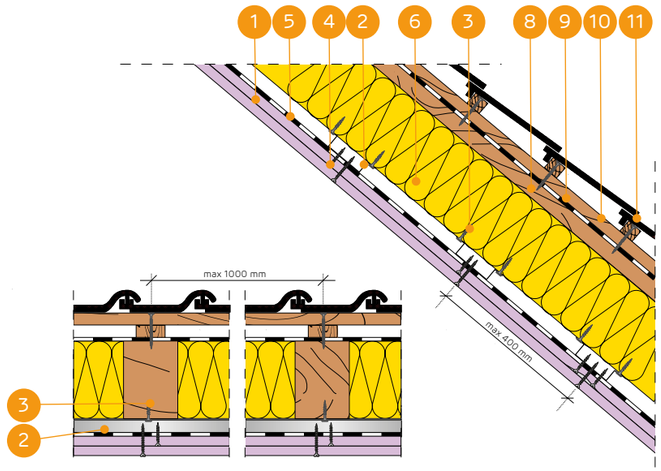

ZASTAVANIE ŠIKMÝCH STRIECH NA KLOBÚKOVÝCH PROFILOV NIDA PK48 S ROVNOBEŽNÝM USPORIADANÍM (PRIAME KOTVENIE)

TECHNICKÉ PARAMETRE

Názov systému Nida Strecha	Opláštenie sadrokartónom			Konštrukcia		Izolačný materiál			Súčiniteľ prestupu tepla [1] U	Minimálna výška zavesenia	Hmotnosť opláštenia [2] 1 m²	Trieda požiarnej odolnosti [3]	Špeciálny systém
	Nida	Hrúbka [mm]	Označenie podľa normy	Rozstup kotviacich prvkov [mm]	Rozstup profilov PK48 [mm]	Minerálna vlna	Hrúbka [mm]	Hustota [kg/m³]	[W/m²K]	[mm]	[kg]	[min]	
PK/25/Expert	Expert	2x12,5	A	1000	400	sklenená / minerálna	150	10	0,22	40	19,0	-	-
PK/25/Woda [4]	Woda	2x12,5	H2	1000	400	sklenená / minerálna	150	10	0,22	40	20,0	-	-
PK/25/Ogień+	Ogień Plus	2x12,5	DF	1000	400	sklenená / minerálna	150	10	0,22	40	23,0	REI45	-
PK/25/WodaOgień+	Woda Ogień Plus	2x12,5	DFH2	1000	400	sklenená / minerálna	150	10	0,22	40	23,0	REI45	-
PK/25/Twarda	Twarda	2x12,5	DEFH1IR	1000	400	sklenená / minerálna	150	10	0,22	40	28,0	REI45	●
PK/25/Hydro	Hydro	2x12,5	GMFH1I	1000	400	sklenená / minerálna	150	10	0,22	40	24,0	REI45	●
PK/30/Ogień+	Ogień Plus	2x15,0	DF	1000	400	sklenená / minerálna	150	10	0,22	45	30,0	REI60	-
PK/30/Twarda	Twarda	2x15,0	DEFH1IR	1000	400	sklenená / minerálna	150	10	0,22	45	34,0	REI60	●
PK/30/Hydro	Hydro	2x15,0	GMFH1I	1000	400	sklenená / minerálna	150	10	0,22	45	30,0	REI60	●
PK/37,5/Ogień+	Ogień Plus	3x12,5	DF	1000	400	sklenená / minerálna	150	10	0,22	53	33,0	REI60	-
PK/37,5/WodaOgień+	Woda Ogień Plus	3x12,5	DFH2	1000	400	sklenená / minerálna	150	10	0,22	53	33,0	REI60	-
PK/37,5/Twarda	Twarda	3x12,5	DEFH1IR	1000	400	sklenená / minerálna	150	10	0,22	53	42,0	REI60	●
PK/37,5/Hydro	Hydro	3x12,5	GMFH1I	1000	400	sklenená / minerálna	150	10	0,22	53	36,0	REI60	●

[1] Súčiniteľ prestupu tepla pre minerálnu vlnu s hrúbkou 200 mm.
[2] V hmotnosti nie je započítaná hmotnosť izolačného materiálu.
[3] Požiarna klasifikácia LBO-039-KZ/20.
[4] V interiéroch s relatívnou vlhkosťou vzduch do 85% (do 10 hodín) použiť dosku Nida Woda, ale v zónach vystavených intenzívnemu pôsobeniu vody odporúčame použiť sadrové dosky s vláknami Nida Hydro (horizontálne a vertikálne roviny pri vani, sprche a pod.)

SPOTREBA MATERIÁLOV NA 1 M² OPLÁŠTENIA ŠIKMÝCH STRIECH SYSTÉMOM NIDA DACH

Názov materiálu	J.m.	Typ systému Nida									
		PK/25/ Expert [5]	PK/25/ Ogień+ [6]	PK/25/ Twarda	PK/25/ Hydro	PK/30/ Ogień+	PK/30/ Twarda	PK/30/ Hydro	PK/37,5/ Ogień+ [6]	PK/37,5/ Twarda	PK/37,5/ Hydro
		Spotreba materiálu na 1 m²									
Doska Nida Expert 12,5 mm	m²	2,0	-	-	-	-	-	-	-	-	-
Doska Nida Ogień Plus 12,5 mm	m²	-	2,0	-	-	-	-	-	3,0	-	-
Doska Nida Twarda 12,5 mm	m²	-	-	2,0	-	-	-	-	-	3,0	-
Doska Nida Hydro 12,5 mm	m²	-	-	-	2,0	-	-	-	-	-	3,0
Doska Nida Ogień Plus 15,0 mm	m²	-	-	-	-	2,0	-	-	-	-	-
Doska Nida Twarda 15,0 mm	m²	-	-	-	-	-	2,0	-	-	-	-
Doska Nida Hydro 15,0 mm	m²	-	-	-	-	-	-	2,0	-	-	-
Profil Nida PK48	bm	2,5	2,5	2,5	2,5	2,5	2,5	2,5	2,5	2,5	2,5
Skrutky do dreva Nida 3,5x35 mm	ks.	6,0	6,0	6,0	6,0	6,0	6,0	6,0	6,0	6,0	6,0
Rýchloskrutky Nida 3,5x25 mm	ks.	6,0	6,0	-	-	6,0	-	-	6,0	-	-
Rýchloskrutky Nida 3,5x35 mm	ks.	18,0	18,0	-	-	-	-	-	6,0	-	-
Rýchloskrutky Nida 3,5x45 mm	ks.	-	-	-	-	18,0	-	-	-	-	-
Rýchloskrutky Nida 3,5x55 mm	ks.	-	-	-	-	-	-	-	18,0	-	-
Rýchloskrutky Nida Twarda 4,2x38 mm	ks.	-	-	24,0	-	-	6,0	-	-	12,0	-
Rýchloskrutky Nida Twarda 4,2x55 mm	ks.	-	-	-	-	-	18,0	-	-	18,0	-
Rýchloskrutky Nida Hydro C5 3,5x25 mm	ks.	-	-	-	6,0	-	-	6,0	-	-	6,0
Rýchloskrutky Nida Hydro C5 3,5x41 mm	ks.	-	-	-	18,0	-	-	18,0	-	-	6,0
Rýchloskrutky Nida Hydro C5 3,5x55 mm	ks.	-	-	-	-	-	-	-	-	-	18,0
Výstužná páska Nida	bm	1,4	1,4	1,4	1,4	1,4	1,4	1,4	1,4	1,4	1,4
Sadrový tmel Nida Start	kg	0,6	0,6	-	-	0,6	-	-	0,9	-	-
Sadrový tmel Nida Finish	kg	0,1	0,1	-	-	0,1	-	-	0,1	-	-
Hotová špachťovacia hmota Nida Hydromix [7]	kg	-	-	0,7	0,7	-	0,7	0,7	-	1,0	1,0
Parozábrana [8]	m²	1,0	1,0	1,0	1,0	1,0	1,0	1,0	1,0	1,0	1,0
Minerálna vlna [8]	m²	1,0	1,0	1,0	1,0	1,0	1,0	1,0	1,0	1,0	1,0
Membrána prepúšťajúca paru [8]	m²	1,1	1,1	1,1	1,1	1,1	1,1	1,1	1,1	1,1	1,1

[5] Ako alternatívu možno použiť dosky SYNIA™ Expert, Nida Woda, SYNIA™ Woda.
[6] Ako alternatívu možno použiť dosky Nida Woda Ogień Plus.
[7] V prípade sadro-trieskových dosiek s vláknami Nida Twarda možno ako alternatívu použiť sadrový tmel Nida Max.
[8] Použitie podľa požiadaviek.
Normy spotreby nezahŕňajú straty materiálu.

nida Strecha

Trieda požiarnej podolnosti: REI15 REI30

Súčiniteľ prestupu tepla U: 0,22 W/m²K

Minimálna výška zavesenia: 38 mm

Hmotnosť 1 m² výstavby: 11,0-18,0 kg

Číslo súvisiaceho dokladu: PN-EN 1365-2:2014-12

Požiarna klasifikácia: LBO-039-KZ/20

SYSTÉMY:

LD/12,5; LD/15

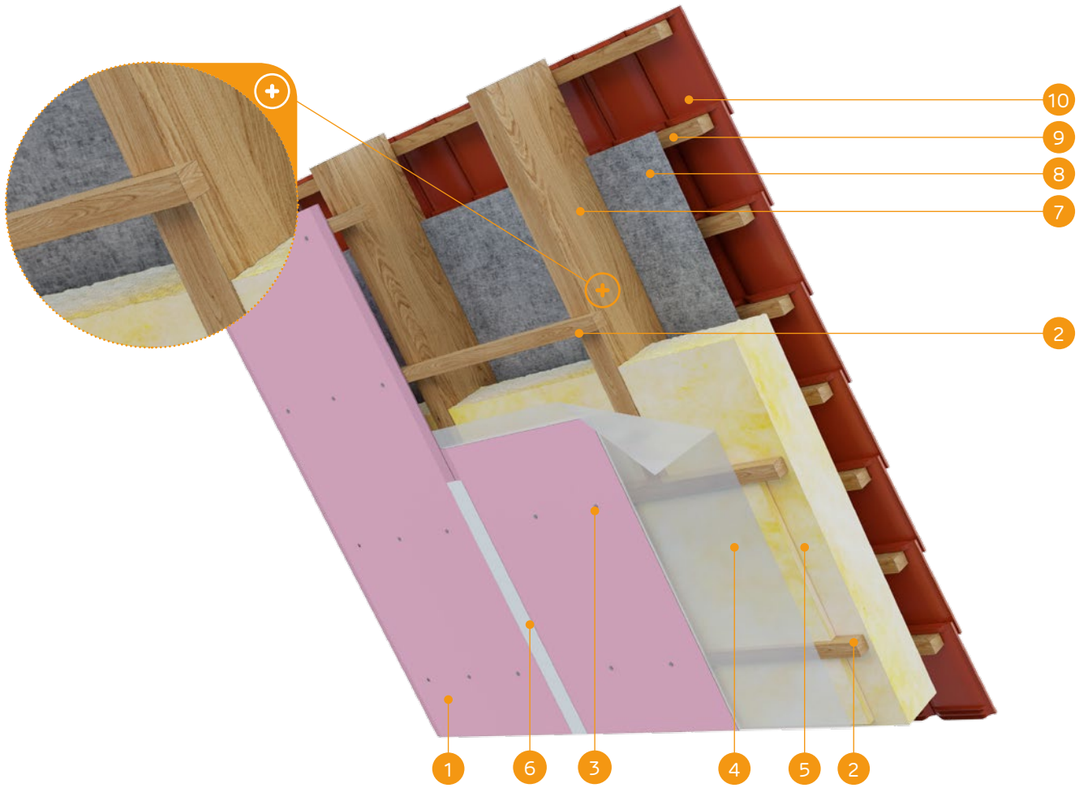

MATERIÁLY:

1. Sadrokartónová doska Nida
2. Drevená lata
3. Skrutky do dreva Nida
4. Parozábrana
5. Izolačný materiál minerálna vlna
6. Škára medzi SDK doskami vyhotovená napr. zo sadrovej hmoty Nida Start a výstužnej pásky Nida + Nida Finish
7. Konštrukcia strechy
8. Membrána prepúšťajúca paru
9. Drevená konštrukcia pre montáž strešnej krytiny (latovky, latky)
10. Strešná krytina

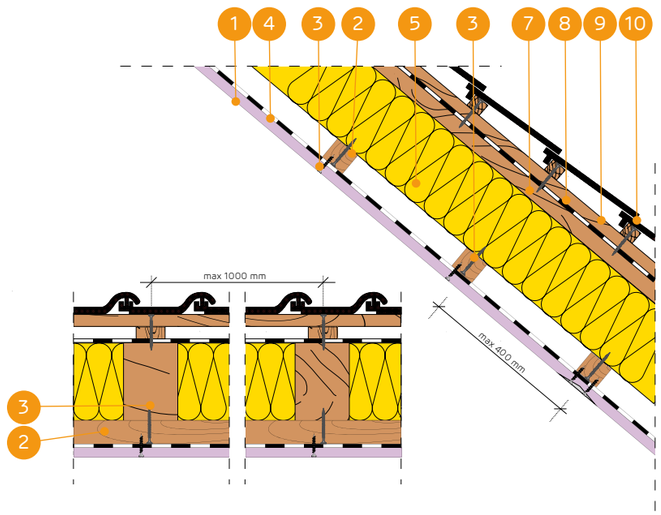

OPLÁŠTENIE ŠIKMÝCH STRIECH NA DREVENÝCH LATÁCH S ROVNOBEŽNÝM USPORIADANÍM (PRIAME KOTVENIE)

TECHNICKÉ PARAMETRE

Názov systému Nida Strecha	Opláštenie sadrokartónom			Konštrukcia		Izolačný materiál			Súčiniteľ prestupu tepla [1] U	Minimálna výška zavesenia	Hmotnosť opláštenia [2] 1 m²	Trieda požiarnej odolnosti [3]	Špeciálny systém
	Nida	Hrúbka [mm]	Označenie podľa normy	Rozstup kotviacich prvkov [mm]	Rozostup drevených lát [mm]	Minerálna vlna	Hrúbka [mm]	Hustota [kg/m³]	[W/m²K]	[mm]	[kg]	[min]	
LD/12,5/Expert	Expert	12,5	A	1000	400	sklenená / minerálna	150	10	0,22	38	11,0	-	-
LD/12,5/Woda [4]	Woda	12,5	H2	1000	400	sklenená / minerálna	150	10	0,22	38	11,0	-	-
LD/12,5/Ogień+	Ogień Plus	12,5	DF	1000	400	sklenená / minerálna	150	10	0,22	38	13,0	REI15	-
LD/12,5/WodaOgień+	Woda Ogień Plus	12,5	DFH2	1000	400	sklenená / minerálna	150	10	0,22	38	13,0	REI15	-
LD/12,5/Twarda	Twarda	12,5	DEFH1IR	1000	400	sklenená / minerálna	150	10	0,22	38	15,0	REI15	●
LD/12,5/Hydro	Hydro	12,5	GMFH1I	1000	400	sklenená / minerálna	150	10	0,22	38	13,0	REI15	●
LD/15/Ogień+	Ogień Plus	15,0	DF	1000	400	sklenená / minerálna	150	10	0,22	40	16,0	REI30	-
LD/15/Twarda	Twarda	15,0	DEFH1IR	1000	400	sklenená / minerálna	150	10	0,22	40	18,0	REI30	●
LD/15/Hydro	Hydro	15,0	GMFH1I	1000	400	sklenená / minerálna	150	10	0,22	40	16,0	REI30	●

[1] Súčiniteľ prestupu tepla pre minerálnu vlnu s hrúbkou 200 mm.
[2] V hmotnosti nie je započítaná hmotnosť izolačného materiálu.
[3] Požiarna klasifikácia LBO-039-KZ/20.
[4] V interiéroch s relatívnou vlhkosťou vzduch do 85% (do 10 hodín) použiť dosku Nida Woda, ale v zónach vystavených intenzívnemu pôsobeniu vody odporúčame použiť sadrové dosky s vláknami Nida Hydro (horizontálne a vertikálne roviny pri vani, sprche a pod.)

SPOTREBA MATERIÁLOV NA 1 M² OPLÁŠTENIA ŠIKMÝCH STRIECH SYSTÉMOM NIDA DACH

Názov materiálu	J.m.	Typ systému Nida						
		LD/12,5/ Expert [5]	LD/12,5/ Ogień+ [6]	LD/12,5/ Twarda	LD/12,5/Hydro	LD/15/Ogień+	LD/15/Twarda	LD/15/Hydro
		Spotreba materiálu na 1 m²						
Doska Nida Expert 12,5 mm	m²	1,0	-	-	-	-	-	-
Doska Nida Ogień Plus 12,5 mm	m²	-	1,0	-	-	-	-	-
Doska Nida Twarda 12,5 mm	m²	-	-	1,0	-	-	-	-
Doska Nida Hydro 12,5 mm	m²	-	-	-	1,0	-	-	-
Doska Nida Ogień Plus 15,0 mm	m²	-	-	-	-	1,0	-	-
Doska Nida Twarda 15,0 mm	m²	-	-	-	-	-	1,0	-
Doska Nida Hydro 15,0 mm	m²	-	-	-	-	-	-	1,0
KrížováspojkaDrevená lata s prierezom 48x24 mm alebo 50x30 mm	bm	2,5	2,5	2,5	2,5	2,5	2,5	2,5
Skrutky do dreva Nida 3,5x45 mm	ks.	18,0	18,0	18,0	18,0	18,0	18,0	18,0
Skrutky do dreva Nida 4,2x70 mm (zapínanie drevených latiek)	ks.	3,0	3,0	3,0	3,0	3,0	3,0	3,0
Výstužná páska Nida	bm	1,4	1,4	1,4	1,4	1,4	1,4	1,4
Sadrový tmel Nida Start	kg	0,3	0,3	-	-	0,3	-	-
Sadrový tmel Nida Finish	kg	0,1	0,1	-	-	0,1	-	-
Hotová špachtľovacia hmota Nida Hydromix [7]	kg	-	-	0,4	0,4	-	0,4	0,4
Parozábrana [8]	m²	1,0	1,0	1,0	1,0	1,0	1,0	1,0
Minerálna vlna [8]	m²	1,0	1,0	1,0	1,0	1,0	1,0	1,0
Membrána prepúšťajúca paru [8]	m²	1,1	1,1	1,1	1,1	1,1	1,1	1,1

[5] Ako alternatívu možno použiť dosky SYNIA™ Expert, Nida Woda, SYNIA™ Woda.
[6] Ako alternatívu možno použiť dosky Nida Woda Ogień Plus.
[7] V prípade sadro-trieskových dosiek s vláknami Nida Twarda možno ako alternatívu použiť sadrový tmel Nida Max.
[8] Použitie podľa požiadaviek.
Normy spotreby nezahrňujú straty materiálu.

nida Strecha

Trieda požiarnej podolnosti:	Súčiniteľ prestupu tepla U:	Minimálna výška zavesenia:	Hmotnosť 1 m² výstavby:	Číslo súvisiaceho dokladu:
REI45 REI60	0,22 W/m²K	50 mm	19,0-42,0 kg	PN-EN 1365-2:2014-12

Požiarna klasifikácia:
LBO-039-KZ/20

SYSTÉMY:
LD/25; LD/30; LD/37,5

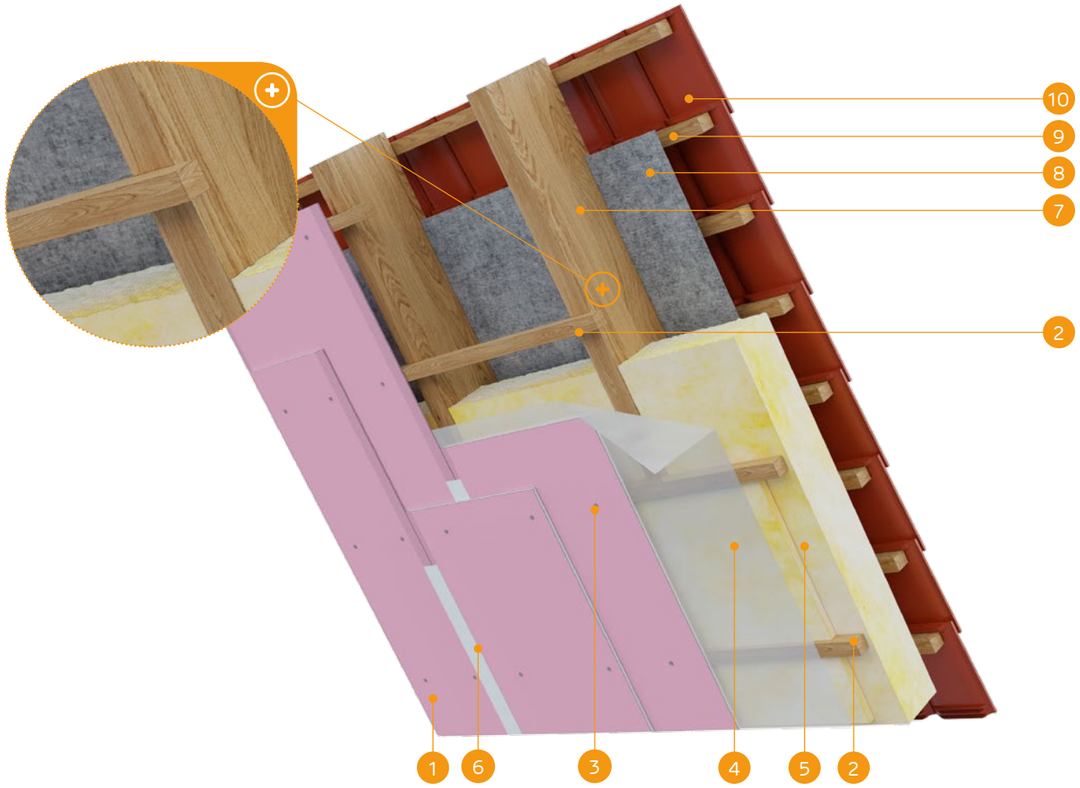

MATERIÁLY:

1. Sadrokartónová doska Nida
2. Drevená lata
3. Skrutky do dreva Nida
4. Parozábrana
5. Izolačný materiál minerálna vlna
6. Škára medzi SDK doskami vyhotovená napr. zo sadrovej hmoty Nida Start a výstužnej pásky Nida + Nida Finish
7. Konštrukcia strechy
8. Membrána prepúšťajúca paru
9. Drevená konštrukcia pre montáž strešnej krytiny (latovky, latky)
10. Strešná krytina

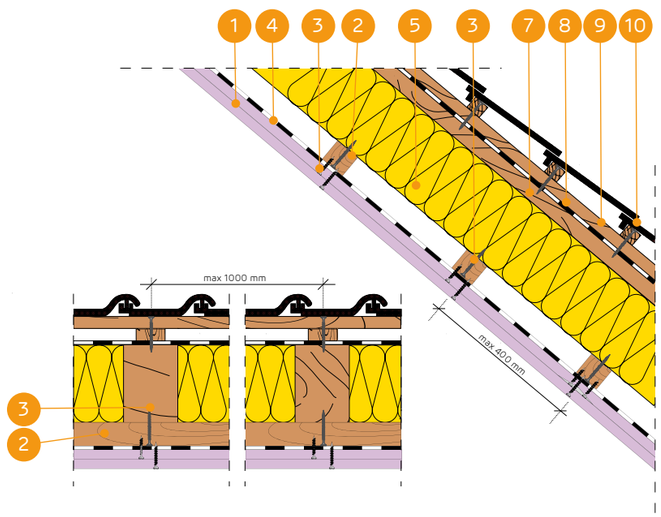

OPLÁŠTENIE ŠIKMÝCH STRIECH NA DREVENÝCH LATÁCH S ROVNOBEŽNÝM USPORIADANÍM (PRIAME KOTVENIE)

TECHNICKÉ PARAMETRE

Názov systému Nida Strecha	Opláštenie sadrokartónom			Konštrukcia		Izolačný materiál			Súčiniteľ prestupu tepla [1] U	Minimálna výška zavesenia	Hmotnosť opláštenia [2] 1 m²	Trieda požiarnej odolnosti [3]	Špeciálny systém
	Nida	Hrúbka [mm]	Označenie podľa normy	Rozstup kotviacich prvkov [mm]	Rozstup drevených lát [mm]	Minerálna vlna	Hrúbka [mm]	Hustota [kg/m³]	[W/m²K]	[mm]	[kg]	[min]	
LD/25/Expert	Expert	2x12,5	A	1000	400	sklenená / minerálna	150	10	0,22	50	19,0	-	-
LD/25/Woda [4]	Woda	2x12,5	H2	1000	400	sklenená / minerálna	150	10	0,22	50	20,0	-	-
LD/25/Ogień+	Ogień Plus	2x12,5	DF	1000	400	sklenená / minerálna	150	10	0,22	50	23,0	REI45	-
LD/25/WodaOgień+	Woda Ogień Plus	2x12,5	DFH2	1000	400	sklenená / minerálna	150	10	0,22	50	23,0	REI45	-
LD/25/Twarda	Twarda	2x12,5	DEFH1IR	1000	400	sklenená / minerálna	150	10	0,22	50	28,0	REI45	●
LD/25/Hydro	Hydro	2x12,5	GMFH1I	1000	400	sklenená / minerálna	150	10	0,22	50	24,0	REI45	●
LD/30/Ogień+	Ogień Plus	2x15,0	DF	1000	400	sklenená / minerálna	150	10	0,22	55	30,0	REI60	-
LD/30/Twarda	Twarda	2x15,0	DEFH1IR	1000	400	sklenená / minerálna	150	10	0,22	55	34,0	REI60	●
LD/30/Hydro	Hydro	2x15,0	GMFH1I	1000	400	sklenená / minerálna	150	10	0,22	55	30,0	REI60	●
LD/37,5/Ogień+	Ogień Plus	3x12,5	DF	1000	400	sklenená / minerálna	150	10	0,22	63	33,0	REI60	-
LD/37,5/WodaOgień+	Woda Ogień Plus	3x12,5	DFH2	1000	400	sklenená / minerálna	150	10	0,22	63	33,0	REI60	-
LD/37,5/Twarda	Twarda	3x12,5	DEFH1IR	1000	400	sklenená / minerálna	150	10	0,22	63	42,0	REI60	●
LD/37,5/Hydro	Hydro	3x12,5	GMFH1I	1000	400	sklenená / minerálna	150	10	0,22	63	36,0	REI60	●

[1] Súčiniteľ prestupu tepla pre minerálnu vlnu s hrúbkou 200 mm.
[2] V hmotnosti nie je započítaná hmotnosť izolačného materiálu.
[3] Požiarna klasifikácia LBO-039-KZ/20.
[4] V interiéroch s relatívnou vlhkosťou vzduch do 85% (do 10 hodín) použiť dosku Nida Woda, ale v zónach vystavených intenzívnemu pôsobeniu vody odporúčame použiť sadrové dosky s vláknami Nida Hydro (horizontálne a vertikálne roviny pri vani, sprche a pod.)

SPOTREBA MATERIÁLOV NA 1 M² OPLÁŠTENIA ŠIKMÝCH STRIECH SYSTÉMOM NIDA DACH

Názov materiálu	J.m.	Typ systému Nida									
		LD/25/ Expert [5]	LD/25/ Ogień+ [6]	LD/25/ Twarda	LD/25/ Hydro	LD/30/ Ogień+	LD/30/ Twarda	LD/30/ Hydro	LD/37,5/ Ogień+ [6]	LD/37,5/ Twarda	LD/37,5/ Hydro
		Spotreba materiálu na 1 m²									
Doska Nida Expert 12,5 mm	m²	2,0	-	-	-	-	-	-	-	-	-
Doska Nida Ogień Plus 12,5 mm	m²	-	2,0	-	-	-	-	-	3,0	-	-
Doska Nida Twarda 12,5 mm	m²	-	-	2,0	-	-	-	-	-	3,0	-
Doska Nida Hydro 12,5 mm	m²	-	-	-	2,0	-	-	-	-	-	3,0
Doska Nida Ogień Plus 15,0 mm	m²	-	-	-	-	2,0	-	-	-	-	-
Doska Nida Twarda 15,0 mm	m²	-	-	-	-	-	2,0	-	-	-	-
Doska Nida Hydro 15,0 mm	m²	-	-	-	-	-	-	2,0	-	-	-
KrížováspojkaDrevená lata s prierezom 48x24 mm alebo 50x30 mm	bm	2,5	2,5	2,5	2,5	2,5	2,5	2,5	2,5	2,5	2,5
Skrutky do dreva Nida 3,5x45 mm	ks.	6,0	6,0	6,0	6,0	6,0	6,0	6,0	6,0	6,0	6,0
Skrutky do dreva Nida 3,5x55 mm	ks.	18,0	18,0	18,0	18,0	18,0	18,0	18,0	6,0	6,0	6,0
Skrutky do dreva Nida 4,2x70 mm	ks.	-	-	-	-	-	-	-	18,0	18,0	18,0
Skrutky do dreva Nida 4,2x70 mm (zapínanie drevených latiek)	ks.	3,0	3,0	3,0	3,0	3,0	3,0	3,0	3,0	3,0	3,0
Výstužná páska Nida	bm	1,4	1,4	1,4	1,4	1,4	1,4	1,4	1,4	1,4	1,4
Sadrový tmel Nida Start	kg	0,6	0,6	-	-	0,6	-	-	0,9	-	-
Sadrový tmel Nida Finish	kg	0,1	0,1	-	-	0,1	-	-	0,1	-	-
Hotová špachtľovacia hmota Nida Hydromix [7]	kg	-	-	0,7	0,7	-	0,7	0,7	-	1,0	1,0
Parozábrana [8]	m²	1,0	1,0	1,0	1,0	1,0	1,0	1,0	1,0	1,0	1,0
Minerálna vlna [8]	m²	1,0	1,0	1,0	1,0	1,0	1,0	1,0	1,0	1,0	1,0
Membrána prepúšťajúca paru [8]	m²	1,1	1,1	1,1	1,1	1,1	1,1	1,1	1,1	1,1	1,1

[5] Ako alternatívu možno použiť dosky SYNIA™ Expert, Nida Woda, SYNIA™ Woda.
[6] Ako alternatívu možno použiť dosky Nida Woda Ogień Plus.
[7] V prípade sadro-trieskových dosiek s vláknami Nida Twarda možno ako alternatívu použiť sadrový tmel Nida Max.
[8] Použitie podľa požiadaviek.
Normy spotreby nezahrňujú straty materiálu.

PRVÉ SYSTÉMY SUCHEJ VÝSTAVBY NA TRHU S OZNAČENÍM CE

Navštívte náš kanál
Siniat Nida
YouTube

nida Strecha

Trieda požiarnej podolnosti: REI15 REI30

Súčiniteľ prestupu tepla U: 0,22 W/m²K

Minimálna výška zavesenia: 73 mm

Hmotnosť 1 m² výstavby: 11,0-18,0 kg

Číslo súvisiaceho dokladu: PN-EN 1365-2:2014-12

Požiarna klasifikácia: LBO-039-KZ/20

SYSTÉMY:

ES/DK/CD60/12,5; ES/DK/CD60/15

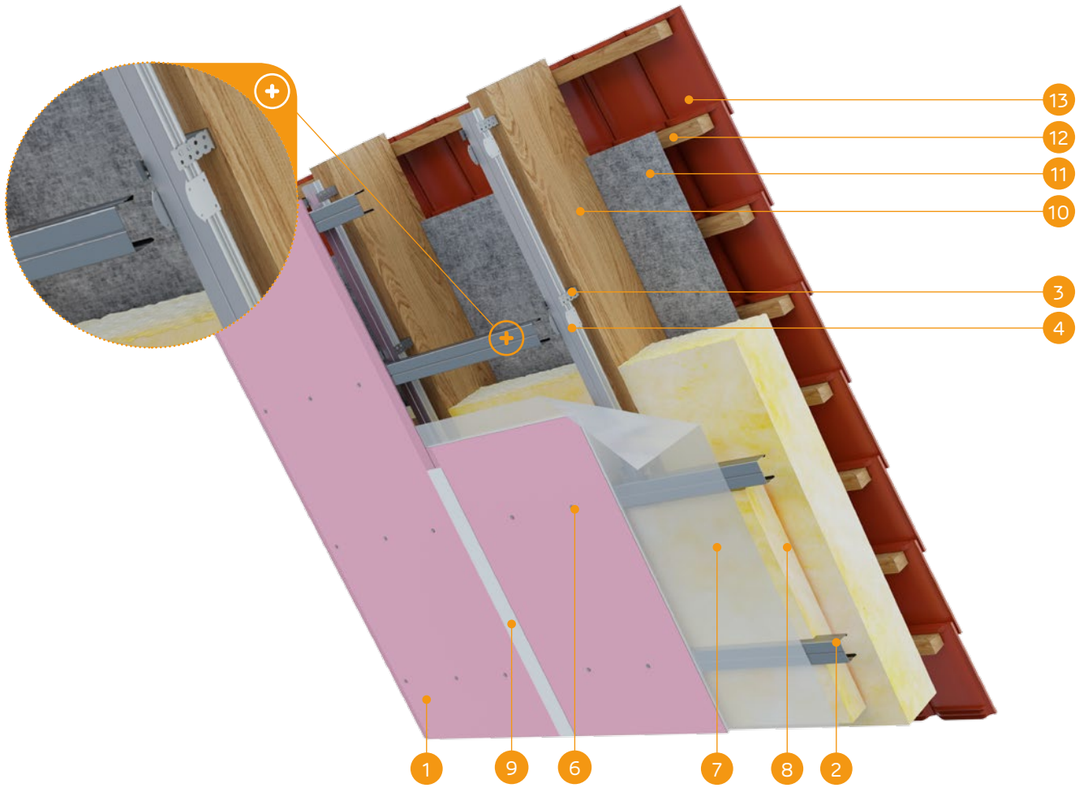

MATERIÁLY:

1. Sadrokartónová doska Nida
2. Profil Nida CD60
3. Záves Nida ES60
4. Krížová spojka Nida LK60
5. Skrutky do dreva Nida 3,5 x 35 mm
6. Rýchloskrutky Nida
7. Parozábrana
8. Izolačný materiál minerálna vlna
9. Škára medzi SDK doskami vyhotovená napr. zo sadrovej hmoty Nida Start a výstužnej pásky Nida + Nida Finish
10. Konštrukcia strechy
11. Membrána prepúšťajúca paru
12. Drevená konštrukcia pre montáž strešnej krytiny (latovky, latky)
13. Strešná krytina

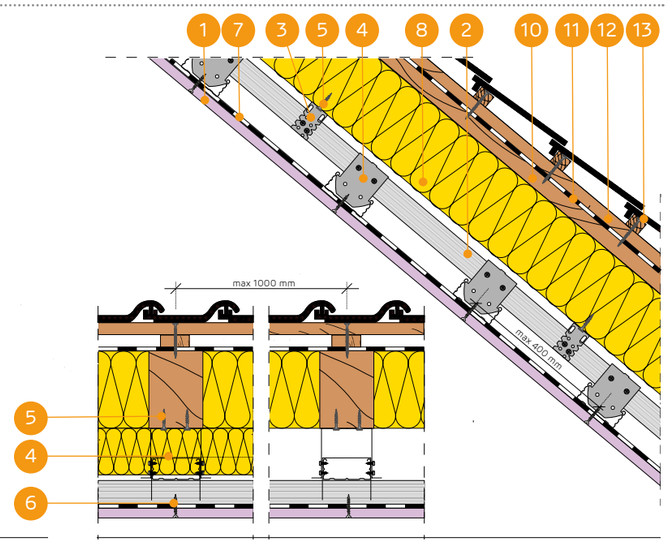

OPLÁŠTENIE ŠIKMÝCH STRIECH PROFILMI NIDA CD60 S KRÍŽOVÝM USPORIADANÍM A S UPEVŇOVACÍMI PRVKAMI NIDA ES60

TECHNICKÉ PARAMETRE

Názov systému Nida Strecha	Opláštenie sadrokartónom			Konštrukcia			Izolačný materiál			Súčiniteľ prestupu tepla [1] U	Minimálna výška zavesenia	Hmotnosť opláštenia [2] 1 m²	Trieda požiarnej odolnosti [3]	Špeciálny systém
	Nida	Hrúbka [mm]	Označenie podľa normy	Max. rozostup závesov ES 60 [mm]	Rozostup hlavných profilov CD [mm]	Rozostup nosných profilov CD60 [mm]	Minerálna vlna	Hrúbka [mm]	Hustota [kg/m³]	[W/m²K]	[mm]	[kg]	[min]	
ES/DK/CD60/12,5/Expert	Expert	12,5	A	1000	1000	400	sklenená / minerálna	150	10	0,22	73	11,0	-	-
ES/DK/CD60/12,5/Woda [4]	Woda	12,5	H2	1000	1000	400	sklenená / minerálna	150	10	0,22	73	11,0	-	-
ES/DK/CD60/12,5/Ogień+	Ogień Plus	12,5	DF	1000	1000	400	sklenená / minerálna	150	10	0,22	73	13,0	REI15	-
ES/DK/CD60/12,5/WodaOgień+	Woda Ogień Plus	12,5	DFH2	1000	1000	400	sklenená / minerálna	150	10	0,22	73	13,0	REI15	-
ES/DK/CD60/12,5/Twarda	Twarda	12,5	DEFH1IR	1000	1000	400	sklenená / minerálna	150	10	0,22	73	15,0	REI15	●
ES/DK/CD60/12,5/Hydro	Hydro	12,5	GMFH1I	1000	1000	400	sklenená / minerálna	150	10	0,22	73	13,0	REI15	●
ES/DK/CD60/15/Ogień+	Ogień Plus	15,0	DF	1000	1000	400	sklenená / minerálna	150	10	0,22	75	16,0	REI30	-
ES/DK/CD60/15/Twarda	Twarda	15,0	DEFH1IR	1000	1000	400	sklenená / minerálna	150	10	0,22	75	18,0	REI30	●
ES/DK/CD60/15/Hydro	Hydro	15,0	GMFH1I	1000	1000	400	sklenená / minerálna	150	10	0,22	75	16,0	REI30	●

[1] Súčiniteľ prestupu tepla pre minerálnu vlnu s hrúbkou 200 mm.
[2] V hmotnosti nie je započítaná hmotnosť izolačného materiálu.
[3] Požiarna klasifikácia LBO-039-KZ/20.
[4] V interiéroch s relatívnou vlhkosťou vzduch do 85% (do 10 hodín) použiť dosku Nida Woda, ale v zónach vystavených intenzívnemu pôsobeniu vody odporúčame použiť sadrové dosky s vláknami Nida Hydro (horizontálne a vertikálne roviny pri vani, sprche a pod.)

SPOTREBA MATERIÁLOV NA 1 M² OPLÁŠTENIA ŠIKMÝCH STRIECH SYSTÉMOM NIDA DACH

Názov materiálu	J.m.	Typ systému Nida						
		ES/DK/CD60/12,5/Expert [5]	ES/DK/CD60/12,5/Ogień+ [6]	ES/DK/CD60/12,5/Twarda	ES/DK/CD60/12,5/Hydro	ES/DK/CD60/15/Ogień+	ES/DK/CD60/15/Twarda	ES/DK/CD60/15/Hydro
		Spotreba materiálu na 1 m²						
Doska Nida Expert 12,5 mm	m²	1,0	-	-	-	-	-	-
Doska Nida Ogień Plus 12,5 mm	m²	-	1,0	-	-	-	-	-
Doska Nida Twarda 12,5 mm	m²	-	-	1,0	-	-	-	-
Doska Nida Hydro 12,5 mm	m²	-	-	-	1,0	-	-	-
Doska Nida Ogień Plus 15,0 mm	m²	-	-	-	-	1,0	-	-
Doska Nida Twarda 15,0 mm	m²	-	-	-	-	-	1,0	-
Doska Nida Hydro 15,0 mm	m²	-	-	-	-	-	-	1,0
Profil Nida CD60	bm	3,8	3,8	3,8	3,8	3,8	3,8	3,8
Profil Nida UD27	bm	0,6	0,6	0,6	0,6	0,6	0,6	0,6
Záves Nida ES60	ks.	1,6	1,6	1,6	1,6	1,6	1,6	1,6
Pozdĺžna spojka Nida LW60	ks.	1,0	1,0	1,0	1,0	1,0	1,0	1,0
Krížová spojka Nida LK60	ks.	3,2	3,2	3,2	3,2	3,2	3,2	3,2
Pozdĺžna spojka Nida	ks.	0,6	0,6	0,6	0,6	0,6	0,6	0,6
Skrutky do dreva Nida 3,5x35 mm	ks.	3,2	3,2	3,2	3,2	3,2	3,2	3,2
Samorezná skrutka 4,2x13 mm do plechu 1 mm FLAT HEAD®	ks.	20,0	20,0	20,0	20,0	20,0	20,0	20,0
Rýchloskrutky Nida 3,5x25 mm	ks.	18,0	18,0	-	-	18,0	-	-
Rýchloskrutky Nida Twarda 4,2x38 mm	ks.	-	-	18,0	-	-	18,0	-
Rýchloskrutky Nida Hydro C5 3,5x25 mm	ks.	-	-	-	18,0	-	-	18,0
Výstužná páska Nida	bm	1,4	1,4	1,4	1,4	1,4	1,4	1,4
Sadrový tmel Nida Start	kg	0,3	0,3	-	-	0,3	-	-
Sadrový tmel Nida Finish	kg	0,1	0,1	-	-	0,1	-	-
Hotová špachtľovacia hmota Nida Hydromix [7]	kg	-	-	0,4	0,4	-	0,4	0,4
Parozábrana [8]	m²	1,0	1,0	1,0	1,0	1,0	1,0	1,0
Minerálna vlna [8]	m²	1,0	1,0	1,0	1,0	1,0	1,0	1,0
Membrána prepúšťajúca paru [8]	m²	1,1	1,1	1,1	1,1	1,1	1,1	1,1

[5] Ako alternatívu možno použiť dosky SYNIA™ Expert, Nida Woda, SYNIA™ Woda.
[6] Ako alternatívu možno použiť dosky Nida Woda Ogień Plus.
[7] V prípade sadro-trieskových dosiek s vláknami Nida Twarda možno ako alternatívu použiť sadrový tmel Nida Max.
[8] Použitie podľa požiadaviek.
Normy spotreby nezahrňujú straty materiálu.

OPLÁŠTENIE ŠIKMÝCH STRIECH

nida Strecha

Trieda požiarnej podolnosti:	Súčiniteľ prestupu tepla U:	Minimálna výška zavesenia:	Hmotnosť 1 m² výstavby:	Číslo súvisiaceho dokladu:
REI45 REI60	0,22 W/m²K	85 mm	19,0-42,0 kg	PN-EN 1365-2:2014-12

Požiarna klasifikácia:
LBO-039-KZ/20

SYSTÉMY:

ES/DK/CD60/25; ES/DK/CD60/30; ES/DK/CD60/37,5

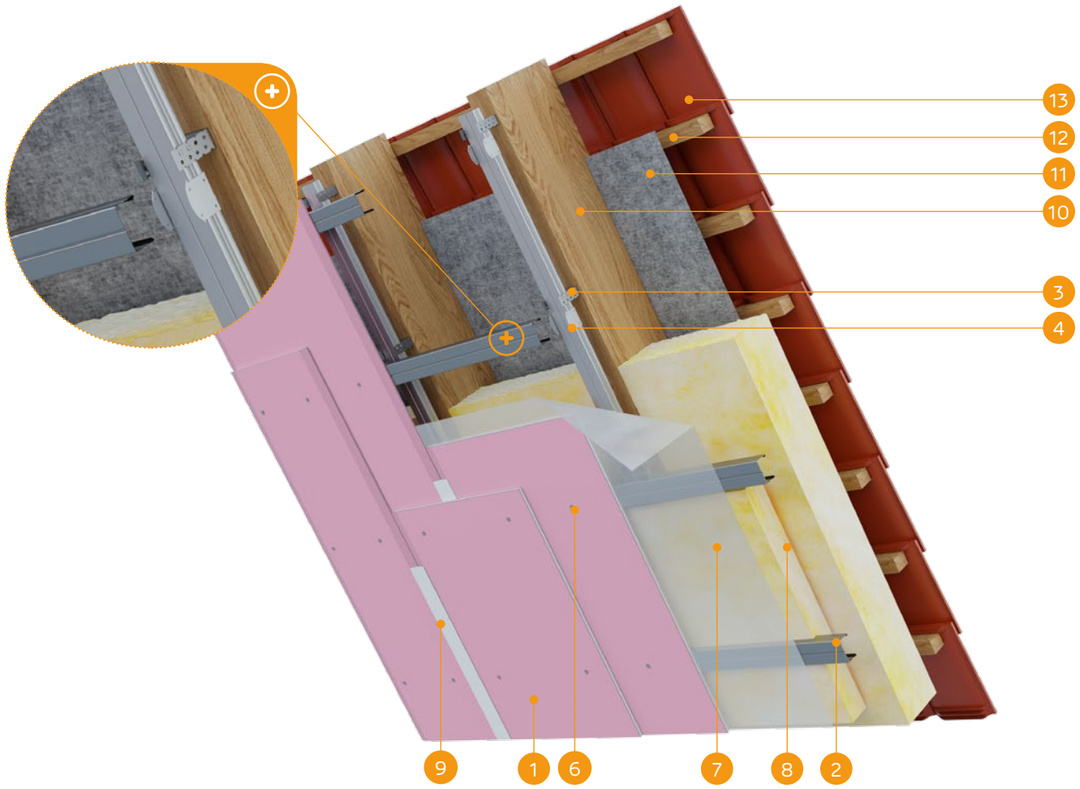

MATERIÁLY:

1. Sadrokartónová doska Nida
2. Profil Nida CD60
3. Záves Nida ES60
4. Krížová spojka Nida LK60
5. Skrutky do dreva Nida 3,5 x 35 mm
6. Rýchloskrutky Nida
7. Parozábrana
8. Izolačný materiál minerálna vlna
9. Škára medzi SDK doskami vyhotovená napr. zo sadrovej hmoty Nida Start a výstužnej pásky Nida + Nida Finish
10. Konštrukcia strechy
11. Membrána prepúšťajúca paru
12. Drevená konštrukcia pre montáž strešnej krytiny (latovky, latky)
13. Strešná krytina

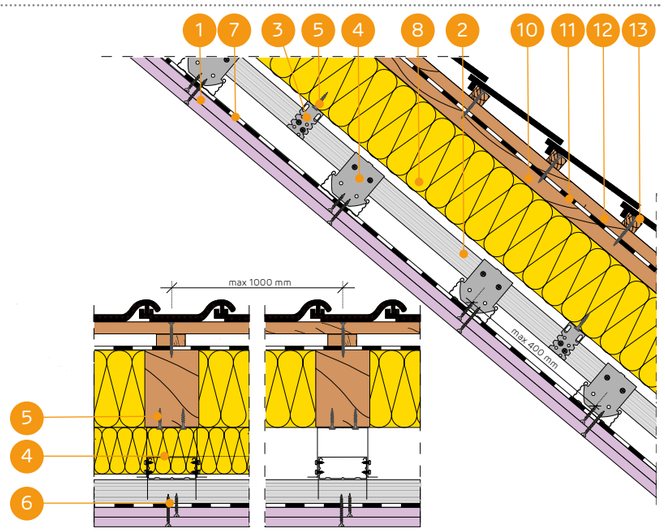

OPLÁŠTENIE ŠIKMÝCH STRIECH PROFILMI NIDA CD60 S KRÍŽOVÝM USPORIADANÍM A S UPEVŇOVACÍMI PRVKAMI NIDA ES60

TECHNICKÉ PARAMETRE

Názov systému Nida Strecha	Opláštenie sadrokartónom			Konštrukcia			Izolačný materiál			Súčiniteľ prestupu tepla [1] U	Minimálna výška zavesenia	Hmotnosť opláštenia [2] 1 m²	Trieda požiarnej odolnosti [3]	Špeciálny systém
	Nida	Hrúbka [mm]	Označenie podľa normy	Max Rozostupy závesov ES60 [mm]	Rozostup hlavných profilov CD [[mm]	Rozostup nosných profilov CD60 [mm]	Minerálna vlna	Hrúbka [mm]	Hustota [kg/m³]	[W/m²K]	[mm]	[kg]	[min]	
ES/DK/CD60/25/Expert	Expert	2x12,5	A	1000	1000	400	sklenená / minerálna	150	10	0,22	85	19,0	-	-
ES/DK/CD60/25/Woda [4]	Woda	2x12,5	H2	1000	1000	400	sklenená / minerálna	150	10	0,22	85	20,0	-	-
ES/DK/CD60/25/Ogień+	Ogień Plus	2x12,5	DF	1000	1000	400	sklenená / minerálna	150	10	0,22	85	23,0	REI45	-
ES/DK/CD60/25/WodaOgień+	Woda Ogień Plus	2x12,5	DFH2	1000	1000	400	sklenená / minerálna	150	10	0,22	85	23,0	REI45	-
ES/DK/CD60/25/Twarda	Twarda	2x12,5	DEFH1IR	1000	1000	400	sklenená / minerálna	150	10	0,22	85	28,0	REI45	●
ES/DK/CD60/25/Hydro	Hydro	2x12,5	GMFH1I	1000	1000	400	sklenená / minerálna	150	10	0,22	85	24,0	REI45	●
ES/DK/CD60/30/Ogień+	Ogień Plus	2x15,0	DF	1000	1000	400	sklenená / minerálna	150	10	0,22	90	30,0	REI60	-
ES/DK/CD60/30/Twarda	Twarda	2x15,0	DEFH1IR	1000	1000	400	sklenená / minerálna	150	10	0,22	90	34,0	REI60	●
ES/DK/CD60/30/Hydro	Hydro	2x15,0	GMFH1I	1000	1000	400	sklenená / minerálna	150	10	0,22	90	30,0	REI60	●
ES/DK/CD60/37,5/Ogień+	Ogień Plus	3x12,5	DF	1000	1000	400	sklenená / minerálna	150	10	0,22	98	33,0	REI60	-
ES/DK/CD60/37,5/WodaOgień+	Woda Ogień Plus	3x12,5	DFH2	1000	1000	400	sklenená / minerálna	150	10	0,22	98	33,0	REI60	-
ES/DK/CD60/37,5/Twarda	Twarda	3x12,5	DEFH1IR	1000	1000	400	sklenená / minerálna	150	10	0,22	98	42,0	REI60	●
ES/DK/CD60/37,5/Hydro	Hydro	3x12,5	GMFH1I	1000	1000	400	sklenená / minerálna	150	10	0,22	98	36,0	REI60	●

[1] Súčiniteľ prestupu tepla pre minerálnu vlnu s hrúbkou 200 mm.
[2] V hmotnosti nie je započítaná hmotnosť izolačného materiálu.
[3] Požiarna klasifikácia LBO-039-KZ/20.
[4] V interiéroch s relatívnou vlhkosťou vzduch do 85% (do 10 hodín) použiť dosku Nida Woda, ale v zónach vystavených intenzívnemu pôsobeniu vody odporúčame použiť sadrové dosky s vláknami Nida Hydro (horizontálne a vertikálne roviny pri vani, sprche a pod.)

SPOTREBA MATERIÁLOV NA 1 M² OPLÁŠTENIA ŠIKMÝCH STRIECH SYSTÉMOM NIDA DACH

Názov materiálu	J.m.	Typ systému Nida									
		ES/DK/CD60/25/Expert [5]	ES/DK/CD60/25/Ogień+ [6]	ES/DK/CD60/25/Twarda	ES/DK/CD60/25/Hydro	ES/DK/CD60/30/Ogień+	ES/DK/CD60/30/Twarda	ES/DK/CD60/30/Hydro	ES/DK/CD60/37,5/Ogień+ [6]	ES/DK/CD60/37,5/Twarda	ES/DK/CD60/37,5/Hydro
		Spotreba materiálu na 1 m²									
Doska Nida Expert 12,5 mm	m²	2,0	-	-	-	-	-	-	-	-	-
Doska Nida Ogień Plus 12,5 mm	m²	-	2,0	-	-	-	-	-	3,0	-	-
Doska Nida Twarda 12,5 mm	m²	-	-	2,0	-	-	-	-	-	3,0	-
Doska Nida Hydro 12,5 mm	m²	-	-	-	2,0	-	-	-	-	-	3,0
Doska Nida Ogień Plus 15,0 mm	m²	-	-	-	-	2,0	-	-	-	-	-
Doska Nida Twarda 15,0 mm	m²	-	-	-	-	-	2,0	-	-	-	-
Doska Nida Hydro 15,0 mm	m²	-	-	-	-	-	-	2,0	-	-	-
Profil Nida CD60	bm	3,8	3,8	3,8	3,8	3,8	3,8	3,8	3,8	3,8	3,8
Profil Nida UD27	bm	0,6	0,6	0,6	0,6	0,6	0,6	0,6	0,6	0,6	0,6
Záves Nida ES60	ks.	1,6	1,6	1,6	1,6	1,6	1,6	1,6	1,6	1,6	1,6
Pozdĺžna spojka Nida LW60	ks.	1,0	1,0	1,0	1,0	1,0	1,0	1,0	1,0	1,0	1,0
Krížová spojka Nida LK60	ks.	3,2	3,2	3,2	3,2	3,2	3,2	3,2	3,2	3,2	3,2
Pozdĺžna spojka Nida	ks.	0,6	0,6	0,6	0,6	0,6	0,6	0,6	0,6	0,6	0,6
Skrutky do dreva Nida 3,5x35 mm	ks.	3,2	3,2	3,2	3,2	3,2	3,2	3,2	3,2	3,2	3,2
Samorezná skrutka 4,2x13 mm do plechu 1 mm FLAT HEAD®	ks.	20,0	20,0	20,0	20,0	20,0	20,0	20,0	20,0	20,0	20,0
Rýchloskrutky Nida 3,5x25 mm	ks.	6,0	6,0	-	-	6,0	-	-	6,0	-	-
Rýchloskrutky Nida 3,5x35 mm	ks.	18,0	18,0	-	-	-	-	-	6,0	-	-
Rýchloskrutky Nida 3,5x45 mm	ks.	-	-	-	-	18,0	-	-	-	-	-
Rýchloskrutky Nida 3,5x55 mm	ks.	-	-	-	-	-	-	-	18,0	-	-
Rýchloskrutky Nida Twarda 4,2x38 mm	ks.	-	-	24,0	-	-	6,0	-	-	12,0	-
Rýchloskrutky Nida Twarda 4,2x55 mm	ks.	-	-	-	-	-	18,0	-	-	18,0	-
Rýchloskrutky Nida Hydro C5 3,5x25 mm	ks.	-	-	-	6,0	-	-	6,0	-	-	6,0
Rýchloskrutky Nida Hydro C5 3,5x41 mm	ks.	-	-	-	18,0	-	-	18,0	-	-	6,0
Rýchloskrutky Nida Hydro C5 3,5x55 mm	ks.	-	-	-	-	-	-	-	-	-	18,0
Výstužná páska Nida	bm	1,4	1,4	1,4	1,4	1,4	1,4	1,4	1,4	1,4	1,4
Sadrový tmel Nida Start	kg	0,6	0,6	-	-	0,6	-	-	0,9	-	-
Sadrový tmel Nida Finish	kg	0,1	0,1	-	-	0,1	-	-	0,1	-	-
Hotová špachtľovacia hmota Nida Hydromix [7]	kg	-	-	0,7	0,7	-	0,7	0,7	-	1,0	1,0
Parozábrana [8]	m²	1,0	1,0	1,0	1,0	1,0	1,0	1,0	1,0	1,0	1,0
Minerálna vlna [8]	m²	1,0	1,0	1,0	1,0	1,0	1,0	1,0	1,0	1,0	1,0
Membrána prepúšťajúca paru [8]	m²	1,1	1,1	1,1	1,1	1,1	1,1	1,1	1,1	1,1	1,1

[5] Ako alternatívu možno použiť dosky SYNIA™ Expert, Nida Woda, SYNIA™ Woda.
[6] Ako alternatívu možno použiť dosky Nida Woda Ogień Plus.
[7] V prípade sadro-trieskových dosiek s vláknami Nida Twarda možno ako alternatívu použiť sadrový tmel Nida Max.
[8] Použitie podľa požiadaviek.
Normy spotreby nezahrňujú straty materiálu.

nida Strecha

Trieda požiarnej podolnosti: REI15 REI30

Súčiniteľ prestupu tepla U: 0,22 W/m²K

Minimálna výška zavesenia: 73 mm

Hmotnosť 1 m² výstavby: 11,0-18,0 kg

Číslo súvisiaceho dokladu: PN-EN 1365-2:2014-12

Požiarna klasifikácia: LBO-039-KZ/20

SYSTÉMY:

EL/DK/CD60/12,5; EL/DK/CD60/15

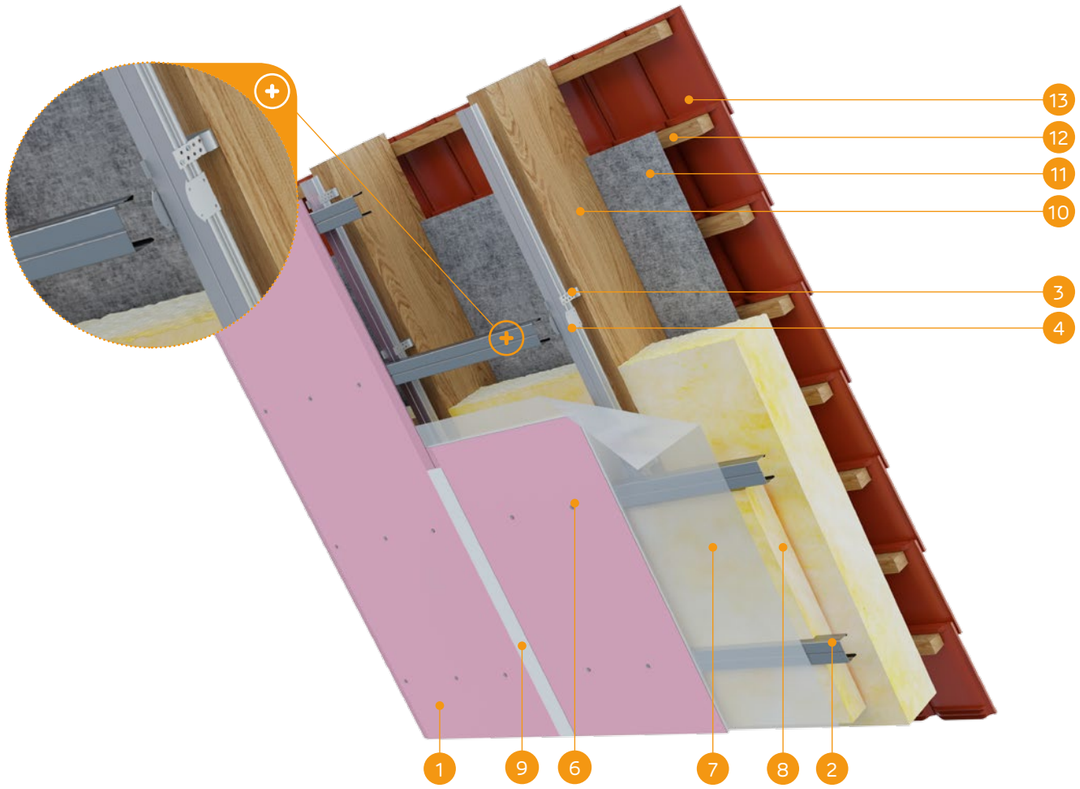

MATERIÁLY:

1. Sadrokartónová doska Nida
2. Profil Nida CD60
3. Nastaviteľný záves Nida EL60
4. Krížová spojka Nida LK60
5. Skrutky do dreva Nida 3,5 x 35 mm
6. Rýchloskrutky Nida
7. Parozábrana
8. Izolačný materiál minerálna vlna
9. Škára medzi SDK doskami vyhotovená zo sadrovej hmoty Nida Start a výstužnej pásky Nida + Nida Finish
10. Konštrukcia strechy
11. Membrána prepúšťajúca paru
12. Drevená konštrukcia pre montáž strešnej krytiny (latovky, latky)
13. Strešná krytina

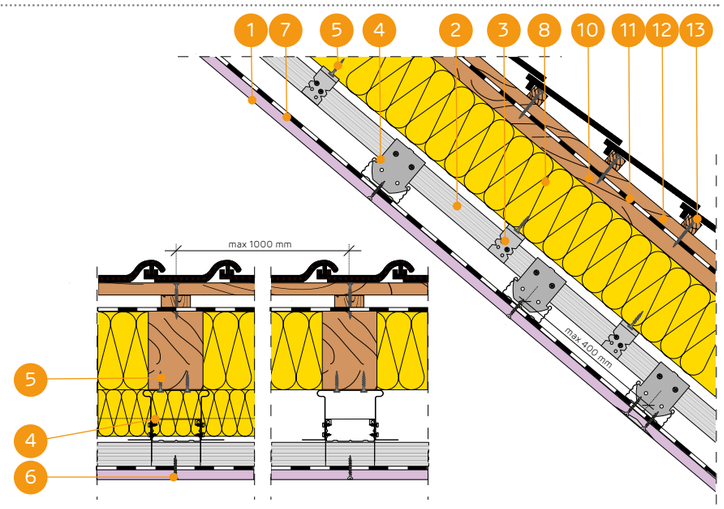

OPLÁŠTENIE ŠIKMÝCH STRIECH PROFILMI NIDA CD60 S KRÍŽOVÝM USPORIADANÍM A S FLEXIBILNÝMI UPEVŇOVACÍMI PRVKAMI NIDA EL60

TECHNICKÉ PARAMETRE

Názov systému Nida Strecha	Opláštenie sadrokartónom			Konštrukcia			Izolačný materiál			Súčiniteľ prestupu tepla [1] U	Minimálna výška zavesenia	Hmotnosť opláštenia [2] 1 m²	Trieda požiarnej odolnosti [3]	Špeciálny systém
	Nida	Hrúbka [mm]	Označenie podľa normy	Max Rozostupy závesov EL60 [mm]	Rozostup hlavných profilov CD [[mm]	Rozostup nosných profilov CD60 [mm]	Minerálna vlna	Hrúbka [mm]	Hustota [kg/m³]	[W/m²K]	[mm]	[kg]	[min]	
EL/DK/CD60/12,5/Expert	Expert	12,5	A	1000	1000	400	sklenená / minerálna	150	10	0,22	73	11,0	-	-
EL/DK/CD60/12,5/Woda [4]	Woda	12,5	H2	1000	1000	400	sklenená / minerálna	150	10	0,22	73	11,0	-	-
EL/DK/CD60/12,5/Ogień+	Ogień Plus	12,5	DF	1000	1000	400	sklenená / minerálna	150	10	0,22	73	13,0	REI15	-
EL/DK/CD60/12,5/WodaOgień+	Woda Ogień Plus	12,5	DFH2	1000	1000	400	sklenená / minerálna	150	10	0,22	73	13,0	REI15	-
EL/DK/CD60/12,5/Twarda	Twarda	12,5	DEFH1IR	1000	1000	400	sklenená / minerálna	150	10	0,22	73	15,0	REI15	●
EL/DK/CD60/12,5/Hydro	Hydro	12,5	GMFH1I	1000	1000	400	sklenená / minerálna	150	10	0,22	73	13,0	REI15	●
EL/DK/CD60/15/Ogień+	Ogień Plus	15,0	DF	1000	1000	400	sklenená / minerálna	150	10	0,22	75	16,0	REI30	-
EL/DK/CD60/15/Twarda	Twarda	15,0	DEFH1IR	1000	1000	400	sklenená / minerálna	150	10	0,22	75	18,0	REI30	●
EL/DK/CD60/15/Hydro	Hydro	15,0	GMFH1I	1000	1000	400	sklenená / minerálna	150	10	0,22	75	16,0	REI30	●

[1] Súčiniteľ prestupu tepla pre minerálnu vlnu s hrúbkou 200 mm.
[2] V hmotnosti nie je započítaná hmotnosť izolačného materiálu.
[3] Požiarna klasifikácia LBO-039-KZ/20.
[4] V interiéroch s relatívnou vlhkosťou vzduch do 85% (do 10 hodín) použiť dosku Nida Woda, ale v zónach vystavených intenzívnemu pôsobeniu vody odporúčame použiť sadrové dosky s vláknami Nida Hydro (horizontálne a vertikálne roviny pri vani, sprche a pod.)

SPOTREBA MATERIÁLOV NA 1 M² OPLÁŠTENIA ŠIKMÝCH STRIECH SYSTÉMOM NIDA DACH

Názov materiálu	J.m.	Typ systému Nida						
		EL/DK/ CD60/12,5/ Expert [5]	EL/DK/ CD60/12,5/ Ogień+ [6]	EL/DK/ CD60/12,5/ Twarda	EL/DK/ CD60/12,5/ Hydro	EL/DK/ CD60/15/ Ogień+	EL/DK/ CD60/15/ Twarda	EL/DK/ CD60/15/ Hydro
		Spotreba materiálu na 1 m²						
Doska Nida Expert 12,5 mm	m²	1,0	-	-	-	-	-	-
Doska Nida Ogień Plus 12,5 mm	m²	-	1,0	-	-	-	-	-
Doska Nida Twarda 12,5 mm	m²	-	-	1,0	-	-	-	-
Doska Nida Hydro 12,5 mm	m²	-	-	-	1,0	-	-	-
Doska Nida Ogień Plus 15,0 mm	m²	-	-	-	-	1,0	-	-
Doska Nida Twarda 15,0 mm	m²	-	-	-	-	-	1,0	-
Doska Nida Hydro 15,0 mm	m²	-	-	-	-	-	-	1,0
Profil Nida CD60	bm	3,8	3,8	3,8	3,8	3,8	3,8	3,8
Profil Nida UD27	bm	0,6	0,6	0,6	0,6	0,6	0,6	0,6
Záves Nida EL60	ks.	1,6	1,6	1,6	1,6	1,6	1,6	1,6
Pozdĺžna spojka Nida LW60	ks.	1,0	1,0	1,0	1,0	1,0	1,0	1,0
Krížová spojka Nida LK60	ks.	3,2	3,2	3,2	3,2	3,2	3,2	3,2
Pozdĺžna spojka Nida	ks.	0,6	0,6	0,6	0,6	0,6	0,6	0,6
Skrutky do dreva Nida 3,5x35 mm	ks.	3,2	3,2	3,2	3,2	3,2	3,2	3,2
Samorezná skrutka 4,2x13 mm do plechu 1 mm FLAT HEAD®	ks.	20,0	20,0	20,0	20,0	20,0	20,0	20,0
Rýchloskrutky Nida 3,5x25 mm	ks.	18,0	18,0	-	-	18,0	-	-
Rýchloskrutky Nida Twarda 4,2x38 mm	ks.	-	-	18,0	-	-	18,0	-
Rýchloskrutky Nida Hydro C5 3,5x25 mm	ks.	-	-	-	18,0	-	-	18,0
Výstužná páska Nida	bm	1,4	1,4	1,4	1,4	1,4	1,4	1,4
Sadrový tmel Nida Start	kg	0,3	0,3	-	-	0,3	-	-
Sadrový tmel Nida Finish	kg	0,1	0,1	-	-	0,1	-	-
Hotová špachtľovacia hmota Nida Hydromix [7]	kg	-	-	0,4	0,4	-	0,4	0,4
Parozábrana [8]	m²	1,0	1,0	1,0	1,0	1,0	1,0	1,0
Minerálna vlna [8]	m²	1,0	1,0	1,0	1,0	1,0	1,0	1,0
Membrána prepúšťajúca paru [8]	m²	1,1	1,1	1,1	1,1	1,1	1,1	1,1

[5] Ako alternatívu možno použiť dosky SYNIA™ Expert, Nida Woda, SYNIA™ Woda.
[6] Ako alternatívu možno použiť dosky Nida Woda Ogień Plus.
[7] V prípade sadro-trieskových dosiek s vláknami Nida Twarda možno ako alternatívu použiť sadrový tmel Nida Max.
[8] Použitie podľa požiadaviek.
Normy spotreby nezahrňujú straty materiálu.

nida Strecha

Trieda požiarnej podolnosti: REI45 REI60

Súčiniteľ prestupu tepla U: 0,22 W/m²K

Minimálna výška zavesenia: 85 mm

Hmotnosť 1 m² výstavby: 19,0-42,0 kg

Číslo súvisiaceho dokladu: PN-EN 1365-2:2014-12

Požiarna klasifikácia: LBO-039-KZ/20

SYSTÉMY:

EL/DK/CD60/25; EL/DK/CD60/30; EL/DK/CD60/37,5

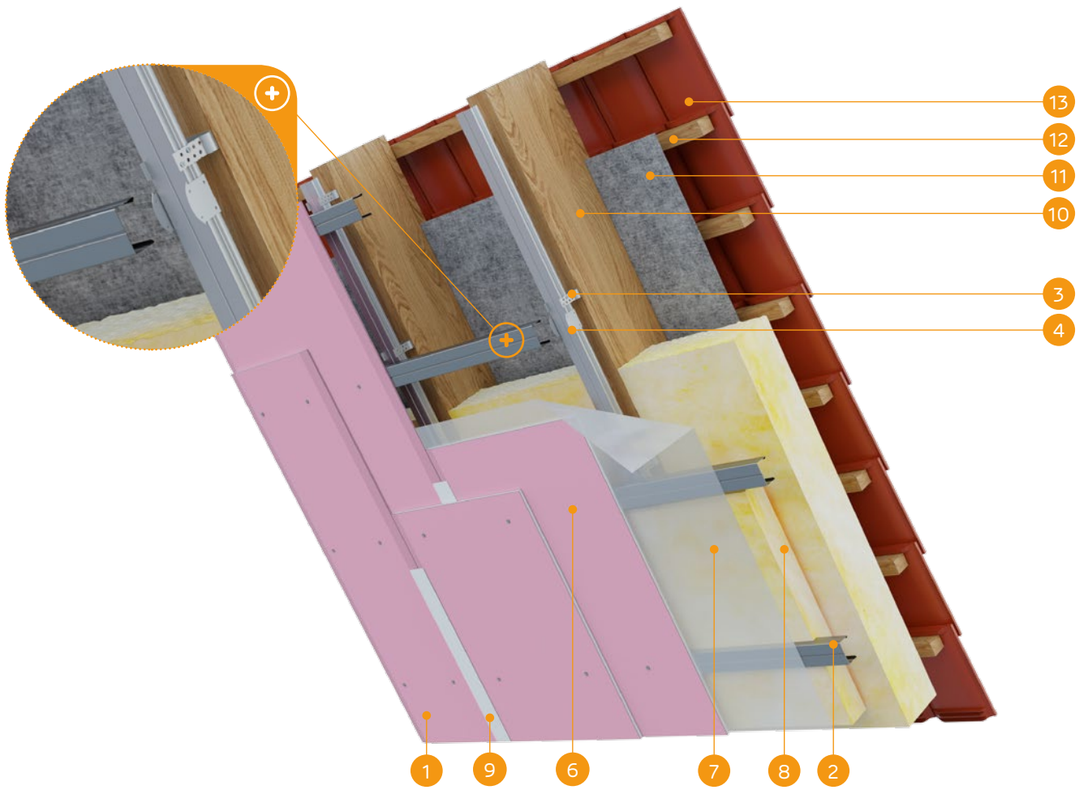

MATERIÁLY:

1. Sadrokartónová doska Nida
2. Profil Nida CD60
3. Nastaviteľný záves Nida EL60
4. Krížová spojka Nida LK60
5. Skrutky do dreva Nida 3,5 x 35 mm
6. Rýchloskrutky Nida
7. Parozábrana
8. Izolačný materiál minerálna vlna
9. Škára medzi SDK doskami vyhotovená zo sadrovej hmoty Nida Start a výstužnej pásky Nida + Nida Finish
10. Konštrukcia strechy
11. Membrána prepúšťajúca paru
12. Drevená konštrukcia pre montáž strešnej krytiny (latovky, latky)
13. Strešná krytina

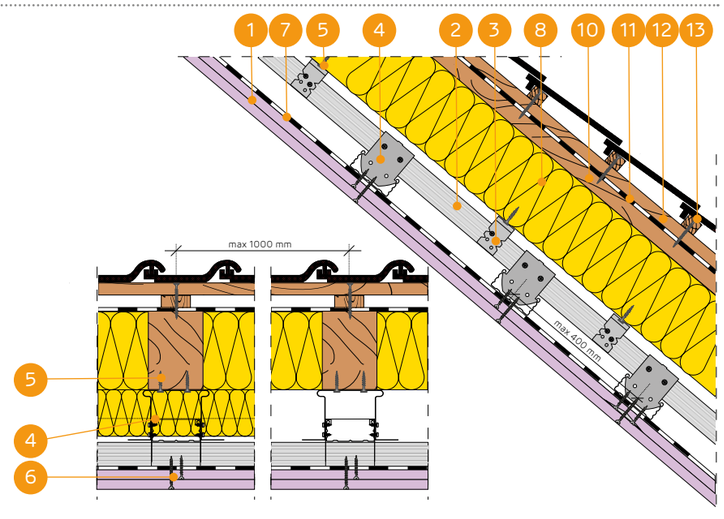

OPLÁŠTENIE ŠIKMÝCH STRIECH PROFILMI NIDA CD60 S KRÍŽOVÝM USPORIADANÍM A S FLEXIBILNÝMI UPEVŇOVACÍMI PRVKAMI NIDA EL60

TECHNICKÉ PARAMETRE

Názov systému Nida Strecha	Opláštenie sadrokartónom			Konštrukcia			Izolačný materiál			Súčiniteľ prestupu tepla [1] U	Minimálna výška zavesenia	Hmotnosť opláštenia [2] 1 m²	Trieda požiarnej odolnosti [3]	Špeciálny systém
	Nida	Hrúbka [mm]	Označenie podľa normy	Max Rozostupy závesov EL60 [mm]	Rozostup hlavných profilov CD [mm]	Rozostup nosných profilov CD60 [mm]	Minerálna vlna	Hrúbka [mm]	Hustota [kg/m³]	[W/m²K]	[mm]	[kg]	[min]	
EL/DK/CD60/25/Expert	Expert	2x12,5	A	1000	1000	400	sklenená / minerálna	150	10	0,22	85	19,0	-	-
EL/DK/CD60/25/Woda [4]	Woda	2x12,5	H2	1000	1000	400	sklenená / minerálna	150	10	0,22	85	20,0	-	-
EL/DK/CD60/25/Ogień+	Ogień Plus	2x12,5	DF	1000	1000	400	sklenená / minerálna	150	10	0,22	85	23,0	REI45	-
EL/DK/CD60/25/WodaOgień+	Woda Ogień Plus	2x12,5	DFH2	1000	1000	400	sklenená / minerálna	150	10	0,22	85	23,0	REI45	-
EL/DK/CD60/25/Twarda	Twarda	2x12,5	DEFH1IR	1000	1000	400	sklenená / minerálna	150	10	0,22	85	28,0	REI45	●
EL/DK/CD60/25/Hydro	Hydro	2x12,5	GMFH1I	1000	1000	400	sklenená / minerálna	150	10	0,22	85	24,0	REI45	●
EL/DK/CD60/30/Ogień+	Ogień Plus	2x15,0	DF	1000	1000	400	sklenená / minerálna	150	10	0,22	90	30,0	REI60	-
EL/DK/CD60/30/Twarda	Twarda	2x15,0	DEFH1IR	1000	1000	400	sklenená / minerálna	150	10	0,22	90	34,0	REI60	●
EL/DK/CD60/30/Hydro	Hydro	2x15,0	GMFH1I	1000	1000	400	sklenená / minerálna	150	10	0,22	90	30,0	REI60	●
EL/DK/CD60/37,5/Ogień+	Ogień Plus	3x12,5	DF	1000	1000	400	sklenená / minerálna	150	10	0,22	98	33,0	REI60	-
EL/DK/CD60/37,5/WodaOgień+	Woda Ogień Plus	3x12,5	DFH2	1000	1000	400	sklenená / minerálna	150	10	0,22	98	33,0	REI60	-
EL/DK/CD60/37,5/Twarda	Twarda	3x12,5	DEFH1IR	1000	1000	400	sklenená / minerálna	150	10	0,22	98	42,0	REI60	●
EL/DK/CD60/37,5/Hydro	Hydro	3x12,5	GMFH1I	1000	1000	400	sklenená / minerálna	150	10	0,22	98	36,0	REI60	●

[1] Súčiniteľ prestupu tepla pre minerálnu vlnu s hrúbkou 200 mm.
[2] V hmotnosti nie je započítaná hmotnosť izolačného materiálu.
[3] Požiarna klasifikácia LBO-039-KZ/20.
[4] V interiéroch s relatívnou vlhkosťou vzduch do 85% (do 10 hodín) použiť dosku Nida Woda, ale v zónach vystavených intenzívnemu pôsobeniu vody odporúčame použiť sadrové dosky s vláknami Nida Hydro (horizontálne a vertikálne roviny pri vani, sprche a pod.)

SPOTREBA MATERIÁLOV NA 1 M² OPLÁŠTENIA ŠIKMÝCH STRIECH SYSTÉMOM NIDA DACH

Názov materiálu	J.m.	Typ systému Nida									
		EL/DK/CD60/25/Expert [5]	EL/DK/CD60/25/Ogień+ [6]	EL/DK/CD60/25/Twarda	EL/DK/CD60/25/Hydro	EL/DK/CD60/30/Ogień+	EL/DK/CD60/30/Twarda	EL/DK/CD60/30/Hydro	EL/DK/CD60/37,5/Ogień+ [6]	EL/DK/CD60/37,5/Twarda	EL/DK/CD60/37,5/Hydro
		Spotreba materiálu na 1 m²									
Doska Nida Expert 12,5 mm	m²	2,0	-	-	-	-	-	-	-	-	-
Doska Nida Ogień Plus 12,5 mm	m²	-	2,0	-	-	-	-	-	3,0	-	-
Doska Nida Twarda 12,5 mm	m²	-	-	2,0	-	-	-	-	-	3,0	-
Doska Nida Hydro 12,5 mm	m²	-	-	-	2,0	-	-	-	-	-	3,0
Doska Nida Ogień Plus 15,0 mm	m²	-	-	-	-	2,0	-	-	-	-	-
Doska Nida Twarda 15,0 mm	m²	-	-	-	-	-	2,0	-	-	-	-
Doska Nida Hydro 15,0 mm	m²	-	-	-	-	-	-	2,0	-	-	-
Profil Nida CD60	bm	3,8	3,8	3,8	3,8	3,8	3,8	3,8	3,8	3,8	3,8
Profil Nida UD27	bm	0,6	0,6	0,6	0,6	0,6	0,6	0,6	0,6	0,6	0,6
Záves Nida EL60	ks.	1,6	1,6	1,6	1,6	1,6	1,6	1,6	1,6	1,6	1,6
Pozdĺžna spojka Nida LW60	ks.	1,0	1,0	1,0	1,0	1,0	1,0	1,0	1,0	1,0	1,0
Krížová spojka Nida LK60	ks.	3,2	3,2	3,2	3,2	3,2	3,2	3,2	3,2	3,2	3,2
Pozdĺžna spojka Nida	ks.	0,6	0,6	0,6	0,6	0,6	0,6	0,6	0,6	0,6	0,6
Skrutky do dreva Nida 3,5x35 mm	ks.	3,2	3,2	3,2	3,2	3,2	3,2	3,2	3,2	3,2	3,2
Samorezná skrutka 4,2x13 mm do plechu 1 mm FLAT HEAD®	ks.	20,0	20,0	20,0	20,0	20,0	20,0	20,0	20,0	20,0	20,0
Rýchloskrutky Nida 3,5x25 mm	ks.	6,0	6,0	-	-	6,0	-	-	6,0	-	-
Rýchloskrutky Nida 3,5x35 mm	ks.	18,0	18,0	-	-	-	-	-	6,0	-	-
Rýchloskrutky Nida 3,5x45 mm	ks.	-	-	-	-	18,0	-	-	-	-	-
Rýchloskrutky Nida 3,5x55 mm	ks.	-	-	-	-	-	-	-	18,0	-	-
Rýchloskrutky Nida Twarda 4,2x38 mm	ks.	-	-	24,0	-	-	6,0	-	-	12,0	-
Rýchloskrutky Nida Twarda 4,2x55 mm	ks.	-	-	-	-	-	18,0	-	-	18,0	-
Rýchloskrutky Nida Hydro C5 3,5x25 mm	ks.	-	-	-	6,0	-	-	6,0	-	-	6,0
Rýchloskrutky Nida Hydro C5 3,5x41 mm	ks.	-	-	-	18,0	-	-	18,0	-	-	6,0
Rýchloskrutky Nida Hydro C5 3,5x55 mm	ks.	-	-	-	-	-	-	-	-	-	18,0
Výstužná páska Nida	bm	1,4	1,4	1,4	1,4	1,4	1,4	1,4	1,4	1,4	1,4
Sadrový tmel Nida Start	kg	0,6	0,6	-	-	0,6	-	-	0,9	-	-
Sadrový tmel Nida Finish	kg	0,1	0,1	-	-	0,1	-	-	0,1	-	-
Hotová špachtľovacia hmota Nida Hydromix [7]	kg	-	-	0,7	0,7	-	0,7	0,7	-	1,0	1,0
Parozábrana [8]	m²	1,0	1,0	1,0	1,0	1,0	1,0	1,0	1,0	1,0	1,0
Minerálna vlna [8]	m²	1,0	1,0	1,0	1,0	1,0	1,0	1,0	1,0	1,0	1,0
Membrána prepúšťajúca paru [8]	m²	1,1	1,1	1,1	1,1	1,1	1,1	1,1	1,1	1,1	1,1

[5] Ako alternatívu možno použiť dosky SYNIA™ Expert, Nida Woda, SYNIA™ Woda.
[6] Ako alternatívu možno použiť dosky Nida Woda Ogień Plus.
[7] V prípade sadro-trieskových dosiek s vláknami Nida Twarda možno ako alternatívu použiť sadrový tmel Nida Max.
[8] Použitie podľa požiadaviek.
Normy spotreby nezahrňujú straty materiálu.

PRVÉ SYSTÉMY SUCHEJ VÝSTAVBY NA TRHU S OZNAČENÍM CE

nida Strecha

Trieda požiarnej podolnosti: REI15 REI30

Súčiniteľ prestupu tepla U: 0,22 W/m²K

Minimálna výška zavesenia: 82,5 mm

Hmotnosť 1 m² výstavby: 11,0-18,0 kg

Číslo súvisiaceho dokladu: PN-EN 1365-2:2014-12

Požiarna klasifikácia: LBO-039-KZ/20

SYSTÉMY:

DK/MFC/12,5; DK/MFC/15

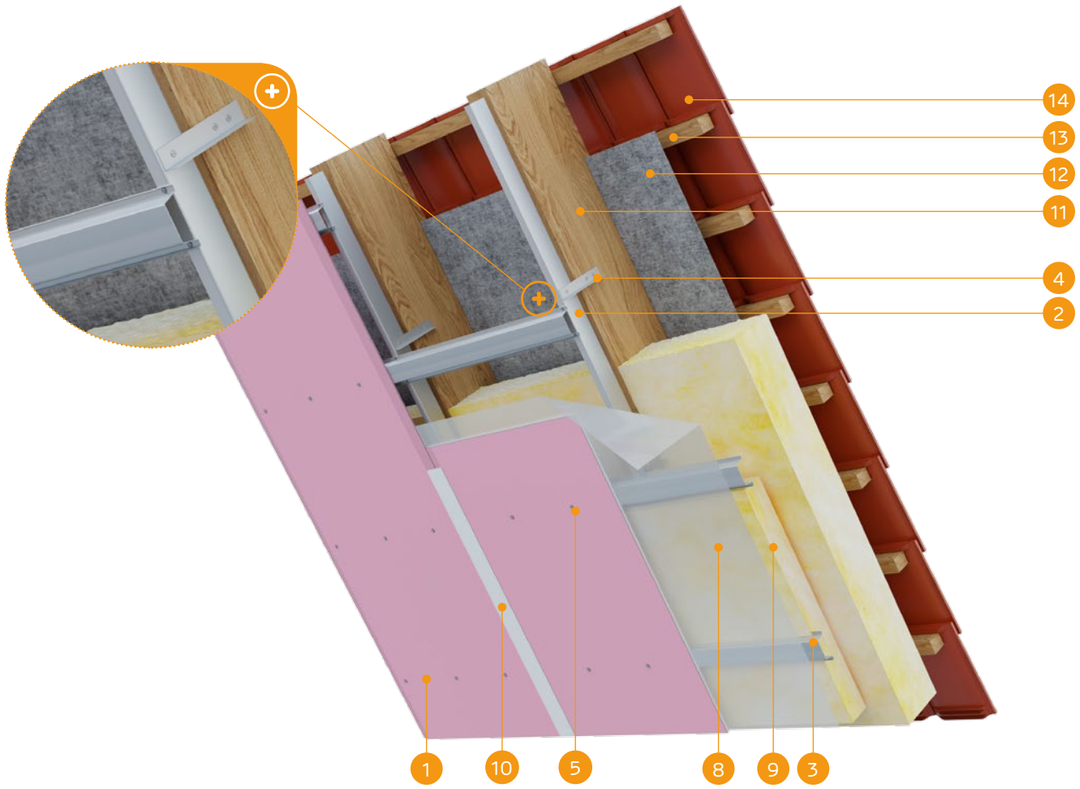

MATERIÁLY:

1. Sadrokartónová doska Nida
2. Hlavný profil Nida MFCP44
3. Stropný profil Nida MFCC50
4. L profil Nida MF2330
5. Rýchloskrutky Nida
6. Samorezná skrutka 4,2 x 13 mm do plechu 1 mm FLAT HEAD®
7. Skrutky do dreva Nida 3,5 x 35 mm
8. Parozábrana
9. Izolačný materiál minerálna vlna
10. Škára medzi SDK doskami vyhotovená zo sadrovej hmoty Nida Start a výstužnej pásky Nida + Nida Finish
11. Konštrukcia strechy
12. Membrána prepúšťajúca paru
13. Drevená konštrukcia pre montáž strešnej krytiny (latovky, latky)
14. Strešná krytina

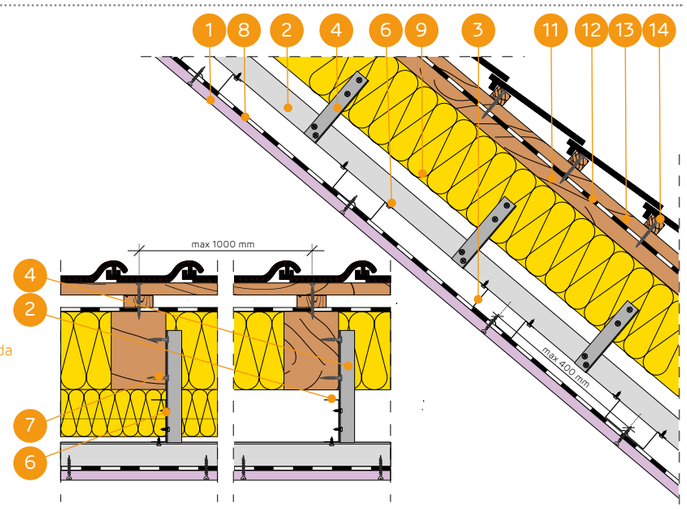

OPLÁŠTENIE ŠIKMÝCH STRIECH PROFILMI MF S KRÍŽOVÝM USPORIADANÍM A S UHOLNÍKMI NIDA MFC2330

TECHNICKÉ PARAMETRE

Názov systému Nida Strecha	Opláštenie sadrokartónom			Konštrukcia			Izolačný materiál			Súčiniteľ prestupu tepla [1] U	Minimálna výška zavesenia	Hmotnosť opláštenia [2] 1 m²	Trieda požiarnej odolnosti [3]	Špeciálny systém
	Nida	Hrúbka [mm]	Označenie podľa normy	Max. rozostup závesov MFC2330 [mm]	Rozostup hlavných profilov MFCP44 [mm]	Rozostup nosných profilov MFCC50 [mm]	Minerálna vlna	Hrúbka [mm]	Hustota [kg/m³]	[W/m²K]	[mm]	[kg]	[min]	
DK/MFC/12,5/Expert	Expert	12,5	A	1000	1000	400	sklenená / minerálna	150	10	0,22	82,5	11,0	-	-
DK/MFC/12,5/Woda [4]	Woda	12,5	H2	1000	1000	400	sklenená / minerálna	150	10	0,22	82,5	11,0	-	-
DK/MFC/12,5/Ogień+	Ogień Plus	12,5	DF	1000	1000	400	sklenená / minerálna	150	10	0,22	82,5	13,0	REI15	-
DK/MFC/12,5/WodaOgień+	Woda Ogień Plus	12,5	DFH2	1000	1000	400	sklenená / minerálna	150	10	0,22	82,5	13,0	REI15	-
DK/MFC/12,5/Twarda	Twarda	12,5	DEFH1IR	1000	1000	400	sklenená / minerálna	150	10	0,22	82,5	15,0	REI15	●
DK/MFC/12,5/Hydro	Hydro	12,5	GMFH1I	1000	1000	400	sklenená / minerálna	150	10	0,22	82,5	13,0	REI15	●
DK/MFC/15/Ogień+	Ogień Plus	15,0	DF	1000	1000	400	sklenená / minerálna	150	10	0,22	85	16,0	REI30	-
DK/MFC/15/Twarda	Twarda	15,0	DEFH1IR	1000	1000	400	sklenená / minerálna	150	10	0,22	85	18,0	REI30	●
DK/MFC/15/Hydro	Hydro	15,0	GMFH1I	1000	1000	400	sklenená / minerálna	150	10	0,22	85	16,0	REI30	●

[1] Súčiniteľ prestupu tepla pre minerálnu vlnu s hrúbkou 200 mm.
[2] V hmotnosti nie je započítaná hmotnosť izolačného materiálu.
[3] Požiarna klasifikácia LBO-039-KZ/20.
[4] V interiéroch s relatívnou vlhkosťou vzduch do 85% (do 10 hodín) použiť dosku Nida Woda, ale v zónach vystavených intenzívnemu pôsobeniu vody odporúčame použiť sadrové dosky s vláknami Nida Hydro (horizontálne a vertikálne roviny pri vani, sprche a pod.)

SPOTREBA MATERIÁLOV NA 1 M² OPLÁŠTENIA ŠIKMÝCH STRIECH SYSTÉMOM NIDA DACH

Názov materiálu	J.m.	Typ systému Nida						
		DK/MFC/12,5/ Expert [5]	DK/MFC/12,5/ Ogień+ [6]	DK/MFC/12,5/ Twarda	DK/MFC/12,5/ Hydro	DK/MFC/15/ Ogień+	DK/MFC/15/ Twarda	DK/MFC/15/ Hydro
		Spotreba materiálu na 1 m²						
Doska Nida Expert 12,5 mm	m²	1,0	-	-	-	-	-	-
Doska Nida Ogień Plus 12,5 mm	m²	-	1,0	-	-	-	-	-
Doska Nida Twarda 12,5 mm	m²	-	-	1,0	-	-	-	-
Doska Nida Hydro 12,5 mm	m²	-	-	-	1,0	-	-	-
Doska Nida Ogień Plus 15,0 mm	m²	-	-	-	-	1,0	-	-
Doska Nida Twarda 15,0 mm	m²	-	-	-	-	-	1,0	-
Doska Nida Hydro 15,0 mm	m²	-	-	-	-	-	-	1,0
Profil Nida MFCE26	bm	0,6	0,6	0,6	0,6	0,6	0,6	0,6
Profil Nida MFCP44	bm	1,3	1,3	1,3	1,3	1,3	1,3	1,3
Profil Nida MFCC50	bm	2,6	2,6	2,6	2,6	2,6	2,6	2,6
Stropný L profil MFC2330	ks.	0,5	0,5	0,5	0,5	0,5	0,5	0,5
Pozdĺžna spojka Nida	ks.	0,6	0,6	0,6	0,6	0,6	0,6	0,6
Skrutky do dreva Nida 3,5x35 mm	ks.	3,1	3,1	3,1	3,1	3,1	3,1	3,1
Samorezná skrutka 4,2x13 mm do plechu 1 mm FLAT HEAD®	ks.	11,0	11,0	11,0	11,0	11,0	11,0	11,0
Rýchloskrutky Nida 3,5x25 mm	ks.	18,0	18,0	-	-	18,0	-	-
Rýchloskrutky Nida Twarda 4,2x38 mm	ks.	-	-	18,0	-	-	18,0	-
Rýchloskrutky Nida Hydro C5 3,5x25 mm	ks.	-	-	-	18,0	-	-	18,0
Výstužná páska Nida	bm	1,4	1,4	1,4	1,4	1,4	1,4	1,4
Sadrový tmel Nida Start	kg	0,3	0,3	-	-	0,3	-	-
Sadrový tmel Nida Finish	kg	0,1	0,1	-	-	0,1	-	-
Hotová špachtľovacia hmota Nida Hydromix [7]	kg	-	-	0,4	0,4	-	0,4	0,4
Parozábrana [8]	m²	1,0	1,0	1,0	1,0	1,0	1,0	1,0
Minerálna vlna [8]	m²	1,0	1,0	1,0	1,0	1,0	1,0	1,0
Membrána prepúšťajúca paru [8]	m²	1,1	1,1	1,1	1,1	1,1	1,1	1,1

[5] Ako alternatívu možno použiť dosky SYNIA™ Expert, Nida Woda, SYNIA™ Woda.
[6] Ako alternatívu možno použiť dosky Nida Woda Ogień Plus.
[7] V prípade sadro-trieskových dosiek s vláknami Nida Twarda možno ako alternatívu použiť sadrový tmel Nida Max.
[8] Použitie podľa požiadaviek.
Normy spotreby nezahrňujú straty materiálu.

nida Strecha

Trieda požiarnej podolnosti: REI45 REI60

Súčiniteľ prestupu tepla U: 0,22 W/m²K

Minimálna výška zavesenia: 95 mm

Hmotnosť 1 m² výstavby: 19,0-42,0 kg

Číslo súvisiaceho dokladu: PN-EN 1365-2:2014-12

Požiarna klasifikácia: LBO-039-KZ/20

SYSTÉMY:

DK/MFC/25; DK/MFC/30; DK/MFC/37,5

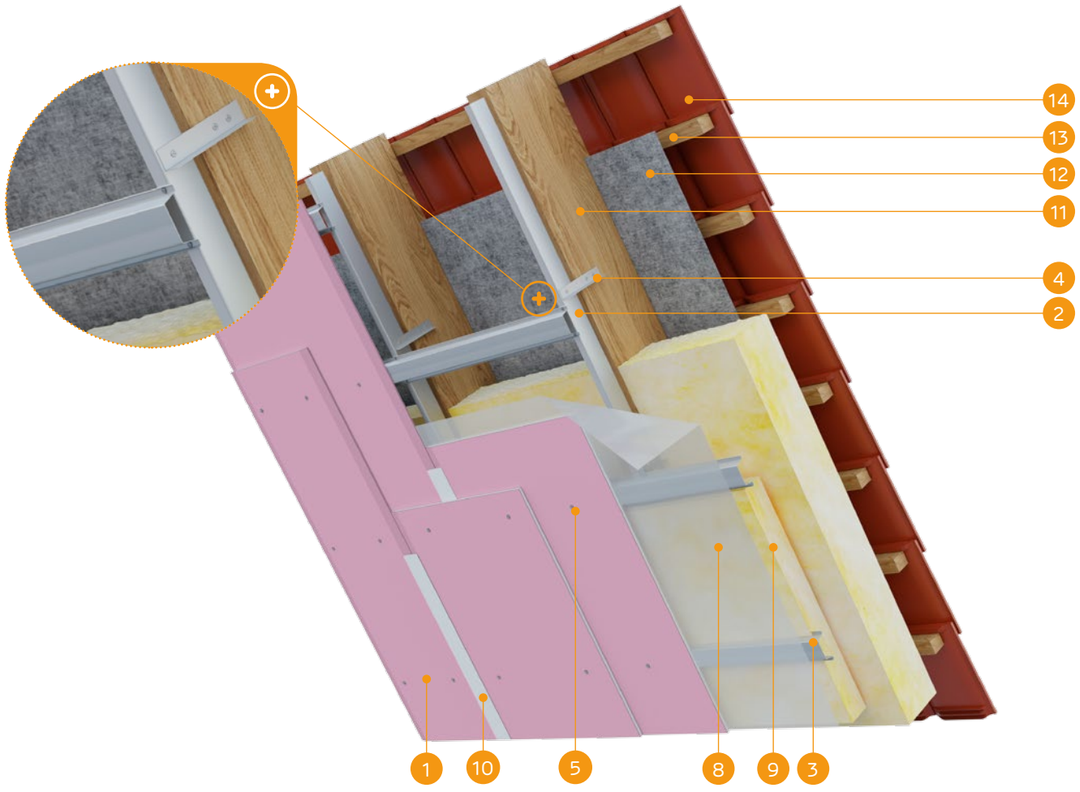

MATERIÁLY:

1. Sadrokartónová doska Nida
2. Hlavný profil Nida MFCP44
3. Stropný profil Nida MFCC50
4. L profil Nida MF2330
5. Rýchloskrutky Nida
6. Samorezná skrutka 4,2 x 13 mm do plechu 1 mm FLAT HEAD®
7. Skrutky do dreva Nida 3,5 x 35 mm
8. Parozábrana
9. Izolačný materiál minerálna vlna
10. Škára medzi SDK doskami vyhotovená zo sadrovej hmoty Nida Start a výstužnej pásky Nida + Nida Finish
11. Konštrukcia strechy
12. Membrána prepúšťajúca paru
13. Drevená konštrukcia pre montáž strešnej krytiny (latovky, latky)
14. Strešná krytina

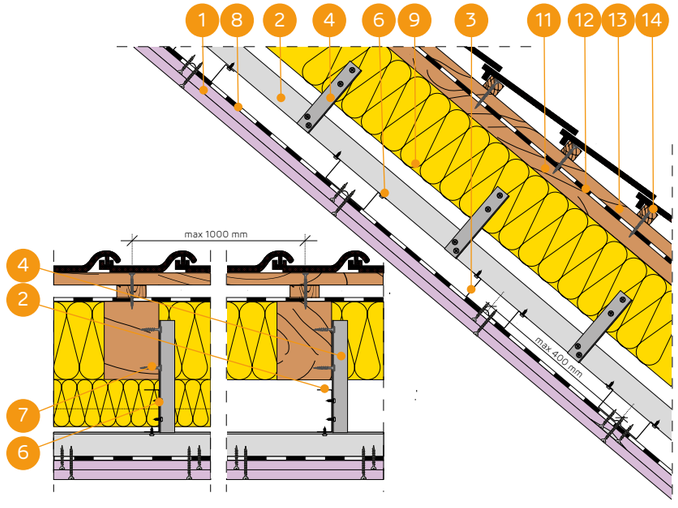

OPLÁŠTENIE ŠIKMÝCH STRIECH PROFILMI MF S KRÍŽOVÝM USPORIADANÍM A S UHOLNÍKMI NIDA MFC2330

TECHNICKÉ PARAMETRE

Názov systému Nida Strecha	Opláštenie sadrokartónom			Konštrukcia			Izolačný materiál			Súčiniteľ prestupu tepla [1] U	Minimálna výška zavesenia	Hmotnosť opláš-tenia [2] 1 m²	Trieda požiarnej odolnosti [3]	Špeciálny systém
	Nida	Hrúbka [mm]	Označenie podľa normy	Max. rozostup závesov MFC2330 [mm]	Rozostup hlavných profilov MFCP44 [mm]	Rozostup nosných profilov MFCC50 [mm]	Minerálna vlna	Hrúbka [mm]	Hustota [kg/m³]	[W/m²K]	[mm]	[kg]	[min]	
DK/MFC/25/Expert	Expert	2x12,5	A	1000	1000	400	sklenená / minerálna	150	10	0,22	95	19,0	-	-
DK/MFC/25/Woda [4]	Woda	2x12,5	H2	1000	1000	400	sklenená / minerálna	150	10	0,22	95	20,0	-	-
DK/MFC/25/Ogień+	Ogień Plus	2x12,5	DF	1000	1000	400	sklenená / minerálna	150	10	0,22	95	23,0	REI45	-
DK/MFC/25/WodaOgień+	Woda Ogień Plus	2x12,5	DFH2	1000	1000	400	sklenená / minerálna	150	10	0,22	95	23,0	REI45	-
DK/MFC/25/Twarda	Twarda	2x12,5	DEFH1IR	1000	1000	400	sklenená / minerálna	150	10	0,22	95	28,0	REI45	●
DK/MFC/25/Hydro	Hydro	2x12,5	GMFH1I	1000	1000	400	sklenená / minerálna	150	10	0,22	95	24,0	REI45	●
DK/MFC/30/Ogień+	Ogień Plus	2x15,0	DF	1000	1000	400	sklenená / minerálna	150	10	0,22	100	30,0	REI60	-
DK/MFC/30/Twarda	Twarda	2x15,0	DEFH1IR	1000	1000	400	sklenená / minerálna	150	10	0,22	100	34,0	REI60	●
DK/MFC/30/Hydro	Hydro	2x15,0	GMFH1I	1000	1000	400	sklenená / minerálna	150	10	0,22	100	30,0	REI60	●
DK/MFC/37,5/Ogień+	Ogień Plus	3x12,5	DF	1000	1000	400	sklenená / minerálna	150	10	0,22	107,5	33,0	REI60	-
DK/MFC/37,5/WodaOgień+	Woda Ogień Plus	3x12,5	DFH2	1000	1000	400	sklenená / minerálna	150	10	0,22	107,5	33,0	REI60	-
DK/MFC/37,5/Twarda	Twarda	3x12,5	DEFH1IR	1000	1000	400	sklenená / minerálna	150	10	0,22	107,5	42,0	REI60	●
DK/MFC/37,5/Hydro	Hydro	3x12,5	GMFH1I	1000	1000	400	sklenená / minerálna	150	10	0,22	107,5	36,0	REI60	●

[1] Súčiniteľ prestupu tepla pre minerálnu vlnu s hrúbkou 200 mm.
[2] V hmotnosti nie je započítaná hmotnosť izolačného materiálu.
[3] Požiarna klasifikácia LBO-039-KZ/20.
[4] V interiéroch s relatívnou vlhkosťou vzduch do 85% (do 10 hodín) použiť dosku Nida Woda, ale v zónach vystavených intenzívnemu pôsobeniu vody odporúčame použiť sadrové dosky s vláknami Nida Hydro (horizontálne a vertikálne roviny pri vani, sprche a pod.)

SPOTREBA MATERIÁLOV NA 1 M² OPLÁŠTENIA ŠIKMÝCH STRIECH SYSTÉMOM NIDA DACH

Názov materiálu	J.m.	Typ systému Nida									
		DK/ MFC/25/ Expert [5]	DK/ MFC/25/ Ogień+ [6]	DK/ MFC/25/ Twarda	DK/ MFC/25/ Hydro	DK/ MFC/30/ Ogień+	DK/ MFC/30/ Twarda	DK/ MFC/30/ Hydro	DK/ MFC/37,5/ Ogień+ [6]	DK/ MFC/37,5/ Twarda	DK/ MFC/37,5/ Hydro
		Spotreba materiálu na 1 m²									
Doska Nida Expert 12,5 mm	m²	2,0	-	-	-	-	-	-	-	-	-
Doska Nida Ogień Plus 12,5 mm	m²	-	2,0	-	-	-	-	-	3,0	-	-
Doska Nida Twarda 12,5 mm	m²	-	-	2,0	-	-	-	-	-	3,0	-
Doska Nida Hydro 12,5 mm	m²	-	-	-	2,0	-	-	-	-	-	3,0
Doska Nida Ogień Plus 15,0 mm	m²	-	-	-	-	2,0	-	-	-	-	-
Doska Nida Twarda 15,0 mm	m²	-	-	-	-	-	2,0	-	-	-	-
Doska Nida Hydro 15,0 mm	m²	-	-	-	-	-	-	2,0	-	-	-
Profil Nida MFCE26	bm	0,6	0,6	0,6	0,6	0,6	0,6	0,6	0,6	0,6	0,6
Profil Nida MFCP44	bm	1,3	1,3	1,3	1,3	1,3	1,3	1,3	1,3	1,3	1,3
Profil Nida MFCC50	bm	2,6	2,6	2,6	2,6	2,6	2,6	2,6	2,6	2,6	2,6
Stropný L profil MFC2330	ks.	0,5	0,5	0,5	0,5	0,5	0,5	0,5	0,5	0,5	0,5
Pozdĺžna spojka Nida	ks.	0,6	0,6	0,6	0,6	0,6	0,6	0,6	0,6	0,6	0,6
Skrutky do dreva Nida 3,5x35 mm	ks.	3,1	3,1	3,1	3,1	3,1	3,1	3,1	3,1	3,1	3,1
Samorezná skrutka 4,2x13 mm do plechu 1 mm FLAT HEAD®	ks.	11,0	11,0	11,0	11,0	11,0	11,0	11,0	11,0	11,0	11,0
Rýchloskrutky Nida 3,5x25 mm	ks.	6,0	6,0	-	-	6,0	-	-	6,0	-	-
Rýchloskrutky Nida 3,5x35 mm	ks.	18,0	18,0	-	-	-	-	-	6,0	-	-
Rýchloskrutky Nida 3,5x45 mm	ks.	-	-	-	-	18,0	-	-	-	-	-
Rýchloskrutky Nida 3,5x55 mm	ks.	-	-	-	-	-	-	-	18,0	-	-
Rýchloskrutky Nida Twarda 4,2x38 mm	ks.	-	-	24,0	-	-	6,0	-	-	12,0	-
Rýchloskrutky Nida Twarda 4,2x55 mm	ks.	-	-	-	-	-	18,0	-	-	18,0	-
Rýchloskrutky Nida Hydro C5 3,5x25 mm	ks.	-	-	-	6,0	-	-	6,0	-	-	6,0
Rýchloskrutky Nida Hydro C5 3,5x41 mm	ks.	-	-	-	18,0	-	-	18,0	-	-	6,0
Rýchloskrutky Nida Hydro C5 3,5x55 mm	ks.	-	-	-	-	-	-	-	-	-	18,0
Výstužná páska Nida	bm	1,4	1,4	1,4	1,4	1,4	1,4	1,4	1,4	1,4	1,4
Sadrový tmel Nida Start	kg	0,6	0,6	-	-	0,6	-	-	0,9	-	-
Sadrový tmel Nida Finish	kg	0,1	0,1	-	-	0,1	-	-	0,1	-	-
Hotová špachtľovacia hmota Nida Hydromix [7]	kg	-	-	0,7	0,7	-	0,7	0,7	-	1,0	1,0
Parozábrana [8]	m²	1,0	1,0	1,0	1,0	1,0	1,0	1,0	1,0	1,0	1,0
Minerálna vlna [8]	m²	1,0	1,0	1,0	1,0	1,0	1,0	1,0	1,0	1,0	1,0
Membrána prepúšťajúca paru [8]	m²	1,1	1,1	1,1	1,1	1,1	1,1	1,1	1,1	1,1	1,1

[5] Ako alternatívu možno použiť dosky SYNIA™ Expert, Nida Woda, SYNIA™ Woda.
[6] Ako alternatívu možno použiť dosky Nida Woda Ogień Plus.
[7] V prípade sadro-trieskových dosiek s vláknami Nida Twarda možno ako alternatívu použiť sadrový tmel Nida Max.
[8] Použitie podľa požiadaviek.
Normy spotreby nezahrňujú straty materiálu.

OBKLADY INŠTALAČNÝCH ŠÁCHT

Systémy obkladov inštalačných šácht sa najčastejšie využívajú s cieľom zakryť vedenia, ktoré sú prítomné prakticky v každej budove, nezávisle od jej funkcie a úlohy. Vzhľadom na riziko premiestňovania sa dymu alebo ohňa z poschodia, na ktorom je požiar, do ostatných priestorov budovy, inštalačné šachty, ktoré obyčajne vedú cez všetky poschodia, sa musia vhodne zaistiť. Na tento účel sa používajú systémy so sadrokartónovými doskami Nida Ogień Plus (Oheň Plus) (Typ D, F) alebo Nida Woda Ogień (Voda Oheň) (Typ D, F, H2) s hrúbkou 12,5 mm, 15 mm alebo 25 mm, pripevnených k nosnej podkonštrukcii z kovových profilov Nida C alebo priamo k stenám a stropom miestnosti bez nosnej konštrukcie. Systémy obkladov inštalačných šácht využívajúcich sadrokartónové dosky Nida chránia pred šírením sa ohňa touto cestou do úrovne požiarnej odolnosti EI 120. Ďalšou funkciou týchto systémov je zvuková ochrana miestností pred zvukmi pochádzajúcimi zvnútra šachty, spôsobených napr. prúdom vzduchu, alebo kanalizáciou.

OBSAH KAPITOLY

988 62,5A50; 65A50
990 75A50; 80A50
992 87,5A50
994 100A50; 105A50; 110A50
996 87,5A75; 90A75
998 100A75; 105A75
1000 112,5A75
1002 125A75; 130A75; 135A75
1004 112,5A100; 115A100
1006 125A100; 130A100
1008 137,5A100
1010 150A100; 155A100; 160A100
1012 80AA50; 105AA75; 130AA100
1014 87,5AA50; 112,5AA75; 137,5AA100
1016 100UU75; 100UU75; 105UU75; 105UU75; 105UU75; 105UU75; 105UU75
1018 125UU100; 125UU100; 130UU100; 130UU100; 130UU100; 130UU100; 130UU100
1020 62,5A/UAR50; 65A/UAR50
1022 75A/UAR50; 80A/UAR50
1024 87,5A/UAR50
1026 100A/UAR50; 105A/UAR50; 110A/UAR50
1028 87,5A/UAR75; 90A/UAR75
1030 100A/UAR75; 105A/UAR75
1032 112,5A/UAR75
1034 125A/UAR75; 130A/UAR75; 135A/UAR75
1036 112,5A/UAR100; 115A/UAR100
1038 125A/UAR100; 130A/UAR100
1040 137,5A/UAR100
1042 150A/UAR100; 155A/UAR100; 160A/UAR100
1044 62,5AA/UAR50; 65AA/UAR50
1046 75AA/UAR50; 80AA/UAR50
1048 87,5AA/UAR50
1050 100AA/UAR50; 105AA/UAR50; 110AA/UAR50
1052 87,5AA/UAR75; 90AA/UAR75
1054 100AA/UAR75; 105AA/UAR75
1056 112,5AA/UAR75
1058 125AA/UAR75; 130AA/UAR75; 135AA/UAR75
1060 112,5AA/UAR100; 115AA/UAR100
1062 125AA/UAR100; 130AA/UAR100
1064 137,5AA/UAR100
1066 150AA/UAR100; 155AA/UAR100; 160AA/UAR100
1070 25; 30
1072 37,5
1074 50; 55, 60

nida Šachta OBKLADY INŠTALAČNÝCH ŠÁCHT

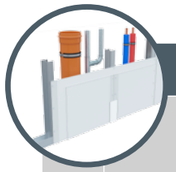

Strana	Názov systému Nida Šachty	Opláštenie sadrokartónom			Nosná konštrukcia		Izolačný materiál			Maximálna výška [1]	Zvuková izolácia				Hmotnosť výstavby 1 m²	Trieda požiarnej odolnosti [2]	Špeciálny systém
		Nida	Hrúbka [mm]	Označenie podľa normy	Typ profilu Nida	Osová vzdialenosť profilov Nida [mm]	Pre zvukovú izoláciu: Minerálna vlna	Hrúbka [mm]	Hrúbka [kg/m³]	[mm]	Rw [dB]	Ra1 [dB]	Ra2 [dB]		[kg]	[min]	
SYSTÉMY OBKLADOV INŠTALAČNÝCH ŠÁCHT NA NOSNEJ KONŠTRUKCII NIDA C50																	
989	62,5A50/Expert	Expert	12,5	A	C50	600	sklená/kamenná	50	12	3000	34	32	28		11,0	-	-
989	62,5A50/Woda	Woda	12,5	H2	C50	600	sklená/kamenná	50	12	3000	34	32	28		11,0	-	-
989	62,5A50/Ogień+	Ogień Plus	12,5	DF	C50	600	sklená/kamenná	50	12	3000	36	34	30		13,0	-	-
989	62,5A50/WodaOgień+	Woda Ogień Plus	12,5	DFH2	C50	600	sklená/kamenná	50	12	3000	36	34	30		13,0	-	-
989	62,5A50/Twarda	Twarda	12,5	DEFH1IR	C50	600	sklená/kamenná	50	50	3000	42	39	34		16,0	-	●
989	62,5A50/Hydro	Hydro	12,5	GMFH1I	C50	600	sklená/kamenná	50	12	3000	36	34	30		14,0	-	●
989	65A50/Ogień+	Ogień Plus	15,0	DF	C50	600	sklená/kamenná	50	12	3000	36	34	30		16,0	-	-
989	65A50/Cicha	Cicha	15,0	DFH1IR	C50	600	sklená/kamenná	50	50	3000	42	39	34		18,0	-	●
989	65A50/Twarda	Twarda	15,0	DEFH1IR	C50	600	sklená/kamenná	50	50	3000	42	39	34		18,0	-	●
989	65A50/Hydro	Hydro	15,0	GMFH1I	C50	600	sklená/kamenná	50	12	3000	36	34	30		16,0	-	●
991	75A50/Expert	Expert	2x12,5	A	C50	600	sklená/kamenná	50	12	2800	37	35	31		19,0	-	-
991	75A50/Woda	Woda	2x12,5	H2	C50	600	sklená/kamenná	50	12	2800	37	35	31		19,0	-	-
991	75A50/Ogień+	Ogień Plus	2x12,5	DF	C50	600	sklená/kamenná	50	12	2800	40	38	35		23,0	(R)EI30	-
991	75A50/WodaOgień+	Woda Ogień Plus	2x12,5	DFH2	C50	600	sklená/kamenná	50	12	2800	40	38	35		23,0	(R)EI30	-
991	75A50/Cicha	Cicha	2x12,5	DFH1IR	C50	600	sklená/kamenná	50	50	2800	47	44	39		28,0	(R)EI30	●
991	75A50/Twarda	Twarda	2x12,5	DEFH1IR	C50	600	sklená/kamenná	50	50	2800	47	44	39		28,0	(R)EI30	●
991	75A50/Hydro	Hydro	2x12,5	GMFH1I	C50	600	sklená/kamenná	50	12	2800	40	38	35		24,0	(R)EI30	●
991	80A50/Ogień+	Ogień Plus	2x15,0	DF	C50	600	sklená/kamenná	50	12	3000	41	40	37		30,0	(R)EI60	-
991	80A50/Twarda	Twarda	2x15,0	DEFH1IR	C50	600	sklená/kamenná	50	50	3000	48	46	40		33,0	(R)EI60	●
991	80A50/Hydro	Hydro	2x15,0	GMFH1I	C50	600	sklená/kamenná	50	12	3000	41	40	37		30,0	(R)EI60	●
993	87,5A50/Ogień+	Ogień Plus	3x12,5	DF	C50	600	sklená/kamenná	50	12	3000	41	40	37		33,0	(R)EI60	-
993	87,5A50/WodaOgień+	Woda Ogień Plus	3x12,5	DFH2	C50	600	sklená/kamenná	50	12	3000	41	40	37		33,0	(R)EI60	-
993	87,5A50/Cicha	Cicha	3x12,5	DFH1IR	C50	600	sklená/kamenná	50	50	3000	50	48	42		41,0	(R)EI60	●
993	87,5A50/Twarda	Twarda	3x12,5	DEFH1IR	C50	600	sklená/kamenná	50	50	3000	50	48	42		41,0	(R)EI60	●
993	87,5A50/Hydro	Hydro	3x12,5	GMFH1I	C50	600	sklená/kamenná	50	12	3000	41	40	37		35,0	(R)EI60	●
995	100A50/Ogień+	Ogień Plus	4x12,5	DF	C50	600	sklená/kamenná	50	14	3250	41	40	38		43,0	(R)EI90	-
995	100A50/WodaOgień+	Woda Ogień Plus	4x12,5	DFH2	C50	600	sklená/kamenná	50	14	3250	41	40	38		43,0	(R)EI90	-
995	100A50/Cicha	Cicha	4x12,5	DFH1IR	C50	600	sklená/kamenná	50	50	3250	53	50	45		54,0	(R)EI90	●
995	100A50/Twarda	Twarda	4x12,5	DEFH1IR	C50	600	sklená/kamenná	50	50	3250	53	50	45		54,0	(R)EI90	●
995	100A50/Hydro	Hydro	4x12,5	GMFH1I	C50	600	sklená/kamenná	50	14	3250	41	40	38		46,0	(R)EI90	●
995	105A50/Ogień+	Ogień Plus	2x12,5 + 2x15,0	DF	C50	600	sklená/kamenná	50	14	3250	41	40	38		50,0	(R)EI120	-
995	110A50/Ogień+	Ogień Plus	4x15,0	DF	C50	600	sklená/kamenná	50	14	3500	42	41	39		57,0	(R)EI120	-
995	110A50/Twarda	Twarda	4x15,0	DEFH1IR	C50	600	sklená/kamenná	50	50	3500	54	51	46		65,0	(R)EI120	●
995	110A50/Hydro	Hydro	4x15,0	GMFH1I	C50	600	sklená/kamenná	50	14	3500	42	41	39		57,0	(R)EI120	●

[1] Maximálna výška v súlade s technickým posudkom ITB 1060/12/R33NK.
[2] Požiarna klasifikácia ITB 01060.2/18/R130NZP/B.
[3] V interiéroch s relatívnou vlhkosťou vzduch do 85% (do 10 hodín) použiť dosku Nida Woda, ale v zónach vystavených intenzívnemu pôsobeniu vody odporúčame použiť sadrové dosky s vláknami Nida Hydro (horizontálne a vertikálne roviny pri vani, sprche a pod.)

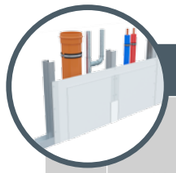

Strana	Názov systému Nida Šachty	Opláštenie sadrokartónom			Nosná konštrukcia		Izolačný materiál			Maximálna výška [1]	Zvuková izolácia				Hmotnosť výstavby 1 m²	Trieda požiarnej odolnosti [2]	Špeciálny systém
		Nida	Hrúbka [mm]	Označenie podľa normy	Typ profilu Nida	Osová vzdialenosť profilov Nida [mm]	Pre zvukovú izoláciu: Minerálna vlna	Hrúbka [mm]	Hrúbka [kg/m³]	[mm]	Rw [dB]	Ra1 [dB]	Ra2 [dB]		[kg]	[min]	
SYSTÉMY OBKLADOV INŠTALAČNÝCH ŠÁCHT NA NOSNEJ KONŠTRUKCII NIDA C75																	
997	87,5A75/Expert	Expert	12,5	A	C75	600	sklená/kamenná	50	12	4000	34	32	28		11,0	-	-
997	87,5A75/Woda	Woda	12,5	H2	C75	600	sklená/kamenná	50	12	4000	34	32	28		11,0	-	-
997	87,5A75/Ogień+	Ogień Plus	12,5	DF	C75	600	sklená/kamenná	50	12	4000	36	34	30		13,0	-	-
997	87,5A75/WodaOgień+	Woda Ogień Plus	12,5	DFH2	C75	600	sklená/kamenná	50	12	4000	36	34	30		13,0	-	-
997	87,5A75/Cicha	Cicha	12,5	DFH1IR	C75	600	sklená/kamenná	75	50	4000	50	48	42		16,0	-	●
997	87,5A75/Twarda	Twarda	12,5	DEFH1IR	C75	600	sklená/kamenná	75	50	4000	50	48	42		16,0	-	●
997	87,5A75/Hydro	Hydro	12,5	GMFH1I	C75	600	sklená/kamenná	50	12	4000	36	34	30		14,0	-	●
997	90A75/Ogień+	Ogień Plus	15,0	DF	C75	600	sklená/kamenná	50	12	4000	36	34	30		16,0	-	-
997	90A75/Twarda	Twarda	15,0	DEFH1IR	C75	600	sklená/kamenná	75	50	4000	50	48	42		18,0	-	●
997	90A75/Hydro	Hydro	15,0	GMFH1I	C75	600	sklená/kamenná	50	12	4000	36	34	30		16,0	-	●
999	100A75/Expert	Expert	2x12,5	A	C75	600	sklená/kamenná	50	12	3500	37	35	31		19,0	-	-
999	100A75/Woda	Woda	2x12,5	H2	C75	600	sklená/kamenná	50	12	3500	37	35	31		19,0	-	-
999	100A75/Ogień+	Ogień Plus	2x12,5	DF	C75	600	sklená/kamenná	50	12	3500	40	38	35		23,0	(R)EI30	-
999	100A75/WodaOgień+	Woda Ogień Plus	2x12,5	DFH2	C75	600	sklená/kamenná	50	12	3500	40	38	35		23,0	(R)EI30	-
999	100A75/Cicha	Cicha	2x12,5	DFH1IR	C75	600	sklená/kamenná	75	50	3500	55	53	47		28,0	(R)EI30	●
999	100A75/Twarda	Twarda	2x12,5	DEFH1IR	C75	600	sklená/kamenná	75	50	3500	55	53	47		28,0	(R)EI30	●
999	100A75/Hydro	Hydro	2x12,5	GMFH1I	C75	600	sklená/kamenná	50	12	3500	40	38	35		24,0	(R)EI30	●
999	105A75/Ogień+	Ogień Plus	2x15,0	DF	C75	600	sklená/kamenná	50	12	4000	41	40	37		30,0	(R)EI60	-
999	105A75/Twarda	Twarda	2x15,0	DEFH1IR	C75	600	sklená/kamenná	75	50	4000	56	54	48		33,0	(R)EI60	●
999	105A75/Hydro	Hydro	2x15,0	GMFH1I	C75	600	sklená/kamenná	50	12	4000	41	40	37		30,0	(R)EI60	●
1001	112,5A75/Ogień+	Ogień Plus	3x12,5	DF	C75	600	sklená/kamenná	50	12	4000	41	40	37		33,0	(R)EI60	-
1001	112,5A75/WodaOgień+	Woda Ogień Plus	3x12,5	DFH2	C75	600	sklená/kamenná	50	12	4000	41	40	37		33,0	(R)EI60	-
1001	112,5A75/Cicha	Cicha	3x12,5	DFH1IR	C75	600	sklená/kamenná	75	50	4000	58	56	50		41,0	(R)EI60	●
1001	112,5A75/Twarda	Twarda	3x12,5	DEFH1IR	C75	600	sklená/kamenná	75	50	4000	58	56	50		41,0	(R)EI60	●
1001	112,5A75/Hydro	Hydro	3x12,5	GMFH1I	C75	600	sklená/kamenná	50	12	4000	41	40	37		35,0	(R)EI60	●
1003	125A75/Ogień+	Ogień Plus	4x12,5	DF	C75	600	sklená/kamenná	75	14	4250	43	41	38		43,0	(R)EI90	-
1003	125A75/WodaOgień+	Woda Ogień Plus	4x12,5	DFH2	C75	600	sklená/kamenná	75	14	4250	43	41	38		43,0	(R)EI90	-
1003	125A75/Cicha	Cicha	4x12,5	DFH1IR	C75	600	sklená/kamenná	75	50	4250	60	58	53		54,0	(R)EI90	●
1003	125A75/Twarda	Twarda	4x12,5	DEFH1IR	C75	600	sklená/kamenná	75	50	4250	60	58	53		54,0	(R)EI90	●
1003	125A75/Hydro	Hydro	4x12,5	GMFH1I	C75	600	sklená/kamenná	75	14	4250	43	41	38		46,0	(R)EI90	●
1003	130A75/Ogień+	Ogień Plus	2x12,5 + 2x15,0	DF	C75	600	sklená/kamenná	75	14	4250	43	41	38		50,5	(R)EI120	-
1003	135A75/Ogień+	Ogień Plus	4x15,0	DF	C75	600	sklená/kamenná	75	14	4500	44	42	40		57,0	(R)EI120	-
1003	135A75/Twarda	Twarda	4x15,0	DEFH1IR	C75	600	sklená/kamenná	75	50	4500	61	59	54		65,0	(R)EI120	●
1003	135A75/Hydro	Hydro	4x15,0	GMFH1I	C75	600	sklená/kamenná	75	14	4500	44	42	40		57,0	(R)EI120	●

[1] Maximálna výška v súlade s technickým posudkom ITB 1060/12/R33NK.
[2] Požiarna klasifikácia ITB 01060.2/18/R130NZP/B.
[3] V interiéroch s relatívnou vlhkosťou vzduch do 85% (do 10 hodín) použiť dosku Nida Woda, ale v zónach vystavených intenzívnemu pôsobeniu vody odporúčame použiť sadrové dosky s vláknami Nida Hydro (horizontálne a vertikálne roviny pri vani, sprche a pod.).

Strana	Názov systému Nida Šachty	Opláštenie sadrokartónom			Nosná konštrukcia		Izolačný materiál			Maximálna výška [1]	Zvuková izolácia			Hmotnosť výstavby 1 m²	Trieda požiarnej odolnosti [2]	Špeciálny systém
					Typ profilu Nida	Osová vzdialenosť profilov Nida	Pre zvukovú izoláciu									
		Nida	Hrúbka [mm]	Označenie podľa normy		[mm]	Minerálna vlna	Hrúbka [mm]	Hrúbka [kg/m³]	[mm]	Rw [dB]	Ra1 [dB]	Ra2 [dB]	[kg]	[min]	
SYSTÉMY OBKLADOV INŠTALAČNÝCH ŠÁCHT NA NOSNEJ KONŠTRUKCII NIDA C100																
1005	112,5A100/Expert	Expert	12,5	A	C100	600	sklená/kamenná	50	12	5000	34	32	28	12,0	-	-
1005	112,5A100/Woda	Woda	12,5	H2	C100	600	sklená/kamenná	50	12	5000	34	32	28	12,0	-	-
1005	112,5A100/Ogień+	Ogień Plus	12,5	DF	C100	600	sklená/kamenná	50	12	5000	36	34	30	14,0	-	-
1005	112,5A100/WodaOgień+	Woda Ogień Plus	12,5	DFH2	C100	600	sklená/kamenná	50	12	5000	36	34	30	14,0	-	-
1005	112,5A100/Cicha	Cicha	12,5	DFH1IR	C100	600	sklená/kamenná	100	50	5000	56	55	50	17,0	-	●
1005	112,5A100/Twarda	Twarda	12,5	DEFH1IR	C100	600	sklená/kamenná	100	50	5000	56	55	50	17,0	-	●
1005	112,5A100/Hydro	Hydro	12,5	GMFH1I	C100	600	sklená/kamenná	50	12	5000	36	34	30	15,0	-	●
1005	115A100/Ogień+	Ogień Plus	15,0	DF	C100	600	sklená/kamenná	50	12	5000	36	34	30	17,0	-	-
1005	115A100/Twarda	Twarda	15,0	DEFH1IR	C100	600	sklená/kamenná	100	50	5000	56	55	50	19,0	-	●
1005	115A100/Hydro	Hydro	15,0	GMFH1I	C100	600	sklená/kamenná	50	12	5000	36	34	30	17,0	-	●
1007	125A100/Expert	Expert	2x12,5	A	C100	600	sklená/kamenná	50	12	4500	37	35	31	20,0	-	-
1007	125A100/Woda	Woda	2x12,5	H2	C100	600	sklená/kamenná	50	12	4500	37	35	31	20,0	-	-
1007	125A100/Ogień+	Ogień Plus	2x12,5	DF	C100	600	sklená/kamenná	50	12	4500	40	38	35	24,0	(R)EI30	-
1007	125A100/WodaOgień+	Woda Ogień Plus	2x12,5	DFH2	C100	600	sklená/kamenná	50	12	4500	40	38	35	24,0	(R)EI30	-
1007	125A100Cicha	Cicha	2x12,5	DFH1IR	C100	600	sklená/kamenná	100	50	4500	61	60	55	29,0	(R)EI30	●
1007	125A100/Twarda	Twarda	2x12,5	DEFH1IR	C100	600	sklená/kamenná	100	50	4500	61	60	55	29,0	(R)EI30	●
1007	125A100/Hydro	Hydro	2x12,5	GMFH1I	C100	600	sklená/kamenná	50	12	4500	40	38	35	25,0	(R)EI30	●
1007	130A100/Ogień+	Ogień Plus	2x15,0	DF	C100	600	sklená/kamenná	50	12	5000	41	40	37	31,0	(R)EI60	-
1007	130A100/Twarda	Twarda	2x15,0	DEFH1IR	C100	600	sklená/kamenná	100	50	5000	62	61	56	34,0	(R)EI60	●
1007	130A100/Hydro	Hydro	2x15,0	GMFH1I	C100	600	sklená/kamenná	50	12	5000	41	40	37	31,0	(R)EI60	●
1009	137,5A100/Ogień+	Ogień Plus	3x12,5	DF	C100	600	sklená/kamenná	100	12	5000	45	44	39	34,0	(R)EI60	-
1009	137,5A100/WodaOgień+	Woda Ogień Plus	3x12,5	DFH2	C100	600	sklená/kamenná	100	12	5000	45	44	39	34,0	(R)EI60	-
1009	137,5A100/Cicha	Cicha	3x12,5	DFH1IR	C100	600	sklená/kamenná	100	50	5000	64	63	58	42,0	(R)EI60	●
1009	137,5A100/Twarda	Twarda	3x12,5	DEFH1IR	C100	600	sklená/kamenná	100	50	5000	64	63	58	42,0	(R)EI60	●
1009	137,5A100/Hydro	Hydro	3x12,5	GMFH1I	C100	600	sklená/kamenná	100	12	5000	45	44	39	36,0	(R)EI60	●
1011	150A100/Ogień+	Ogień Plus	4x12,5	DF	C100	600	sklená/kamenná	100	14	5000	44	42	39	44,0	(R)EI90	-
1011	150A100/WodaOgień+	Woda Ogień Plus	4x12,5	DFH2	C100	600	sklená/kamenná	100	14	5000	44	42	39	44,0	(R)EI90	-
1011	150A100/Cicha	Cicha	4x12,5	DFH1IR	C100	600	sklená/kamenná	100	50	5000	66	65	60	55,0	(R)EI90	●
1011	150A100/Twarda	Twarda	4x12,5	DEFH1IR	C100	600	sklená/kamenná	100	50	5000	66	65	60	55,0	(R)EI90	●
1011	150A100/Hydro	Hydro	4x12,5	GMFH1I	C100	600	sklená/kamenná	100	14	5000	44	42	39	47,0	(R)EI90	●
1011	155A100/Ogień+	Ogień Plus	2x12,5 + 2x15,0	DF	C100	600	sklená/kamenná	100	14	5000	44	42	39	51,0	(R)EI120	-
1011	160A100/Ogień+	Ogień Plus	4x15,0	DF	C100	600	sklená/kamenná	100	14	5500	45	44	40	58,0	(R)EI120	-
1011	160A100/Twarda	Twarda	4x15,0	DEFH1IR	C100	600	sklená/kamenná	100	50	5500	68	66	62	66,0	(R)EI120	●
1011	160A100/Hydro	Hydro	4x15,0	GMFH1I	C100	600	sklená/kamenná	100	14	5500	45	44	40	58,0	(R)EI120	●

[1] Maximálna výška v súlade s technickým posudkom ITB 1060/12/R33NK.
[2] Požiarna klasifikácia ITB 01060.2/18/R130NZP/B.
[3] V interiéroch s relatívnou vlhkosťou vzduch do 85% (do 10 hodín) použiť dosku Nida Woda, ale v zónach vystavených intenzívnemu pôsobeniu vody odporúčame použiť sadrové dosky s vláknami Nida Hydro (horizontálne a vertikálne roviny pri vani, sprche a pod.).

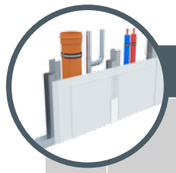

Strana	Názov systému Nida Šachty	Opláštenie sadrokartónom			Nosná konštrukcia		Izolačný materiál			Maximálna výška [1]	Zvuková izolácia			Hmotnosť výstavby 1 m²	Trieda požiarnej odolnosti [2]	Špeciálny systém
					Typ profilu Nida	Osová vzdialenosť profilov Nida	Pre zvukovú izoláciu									
		Nida	Hrúbka [mm]	Označenie podľa normy		[mm]	Minerálna vlna	Hrúbka [mm]	Hrúbka [kg/m³]	[mm]	Rw [dB]	Ra1 [dB]	Ra2 [dB]	[kg]	[min]	
SYSTÉMY OBKLADOV INŠTALAČNÝCH ŠÁCHT NA NOSNEJ KONŠTRUKCII NIDA CC50, CC75, CC100																
1013	80AA50/Ogień+ [3]	Ogień Plus	2x15,0	DF	2xC50	600	voľba	-	-	5500	-	-	-	31,0	(R)EI60	-
1013	80AA50/Twarda	Twarda	2x15,0	DEFH1IR	2xC50	600	voľba	-	-	5500	-	-	-	34,0	(R)EI60	●
1013	80AA50/Hydro	Hydro	2x15,0	GMFH1I	2xC50	600	voľba	-	-	5500	-	-	-	31,0	(R)EI60	●
1013	105AA75/Ogień+ [3]	Ogień Plus	2x15,0	DF	2xC75	600	voľba	-	-	6000	-	-	-	31,0	(R)EI60	-
1013	105AA75/Twarda	Twarda	2x15,0	DEFH1IR	2xC75	600	voľba	-	-	6000	-	-	-	34,0	(R)EI60	●
1013	105AA75/Hydro	Hydro	2x15,0	GMFH1I	2xC75	600	voľba	-	-	6000	-	-	-	31,0	(R)EI60	●
1013	130AA100/Ogień+ [3]	Ogień Plus	2x15,0	DF	2xC100	600	voľba	-	-	6500	-	-	-	32,0	(R)EI60	-
1013	130AA100/Twarda	Twarda	2x15,0	DEFH1IR	2xC100	600	voľba	-	-	6500	-	-	-	35,0	(R)EI60	●
1013	130AA100/Hydro	Hydro	2x15,0	GMFH1I	2xC100	600	voľba	-	-	6500	-	-	-	32,0	(R)EI60	●
1015	87,5AA50/Ogień+	Ogień Plus	3x12,5	DF	2xC50	600	voľba	-	-	5500	-	-	-	33,0	(R)EI60	-
1015	87,5AA50/WodaOgień+	Woda Ogień Plus	3x12,5	DFH2	2xC50	600	voľba	-	-	5500	-	-	-	33,0	(R)EI60	-
1015	87,5AA50/Twarda	Twarda	3x12,5	DEFH1IR	2xC50	600	voľba	-	-	5500	-	-	-	41,0	(R)EI60	●
1015	87,5AA50/Hydro	Hydro	3x12,5	GMFH1I	2xC50	600	voľba	-	-	5500	-	-	-	35,0	(R)EI60	●
1015	112,5AA75/Ogień+	Ogień Plus	3x12,5	DF	2xC75	600	voľba	-	-	6000	-	-	-	33,0	(R)EI60	-
1015	112,5AA75/WodaOgień+	Woda Ogień Plus	3x12,5	DFH2	2xC75	600	voľba	-	-	6000	-	-	-	33,0	(R)EI60	-
1015	112,5AA75/Twarda	Twarda	3x12,5	DEFH1IR	2xC75	600	voľba	-	-	6000	-	-	-	41,0	(R)EI60	●
1015	112,5AA75/Hydro	Hydro	3x12,5	GMFH1I	2xC75	600	voľba	-	-	6000	-	-	-	35,0	(R)EI60	●
1015	137,5AA100/Ogień+	Ogień Plus	3x12,5	DF	2xC100	600	voľba	-	-	6500	-	-	-	34,0	(R)EI60	-
1015	137,5AA100/WodaOgień+	Woda Ogień Plus	3x12,5	DFH2	2xC100	600	voľba	-	-	6500	-	-	-	34,0	(R)EI60	-
1015	137,5AA100/Twarda	Twarda	3x12,5	DEFH1IR	2xC100	600	voľba	-	-	6500	-	-	-	42,0	(R)EI60	●
1015	137,5AA100/Hydro	Hydro	3x12,5	GMFH1I	2xC100	600	voľba	-	-	6500	-	-	-	36,0	(R)EI60	●

[1] Maximálna výška v súlade s technickým posudkom ITB 1060/12/R33NK.
[2] Požiarna klasifikácia ITB 01060.2/18/R130NZP/B.
[3] V interiéroch s relatívnou vlhkosťou vzduch do 85% (do 10 hodín) použiť dosku Nida Woda, ale v zónach vystavených intenzívnemu pôsobeniu vody odporúčame použiť sadrové dosky s vláknami Nida Hydro (horizontálne a vertikálne roviny pri vani, sprche a pod.).

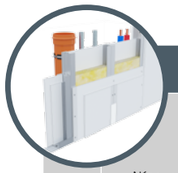

Strana	Názov systému Nida Šachty	Opláštenie sadrokartónom			Nosná konštrukcia			Izolačný materiál			Maximálna výška [1]	Zvuková izolácia [2]			Hmotnosť výstavby 1 m²	Trieda požiarnej odolnosti	Špeciálny systém
		Nida	Hrúbka [mm]	Označenie podľa normy	Typ profilu Nida	Typ posilňujúceho profilu Nida	Osová vzdialenosť profilov Nida	Pre zvukovú izoláciu i ogniowej									
							[mm]	Minerálna vlna	Hrúbka [mm]	Hrúbka [kg/m³]	[mm]	Rw [dB]	Ra1 [dB]	Ra2 [dB]	[kg]	[min]	
SYSTÉMY OBKLADOV INŠTALAČNÝCH ŠÁCHT NA NOSNEJ KONŠTRUKCII NIDA UU75, UU100																	
1017	100UU75/Expert	Expert	2x12,5 + 2x12,5	A	2xU75	2xUD 27	600	sklená/kamenná	50	10	6000	47	43	35	40,0	-	-
1017	100UU75/Ogień+	Woda	2x12,5 + 2x12,5	H2	2xU75	2xUD27	600	sklená/kamenná	50	10	6000	47	43	35	40,0	-	-
1017	105UU75/Ogień+	Ogień Plus	2x12,5 + 2x15	DF	2xU75	2xUD27	600	skalna	50	50	6000	54	50	42	55,0	(R)EI120	●
1017	105UU75/WodaOgień+	Woda Ogień Plus	2x12,5 + 2x15	DFH2	2xU75	2xUD27	600	skalna	50	50	6000	54	50	42	55,0	(R)EI120	●
1017	105UU75/Twarda	Twarda	2x12,5 + 2x15	DEFH1IR	2xU75	2xUD27	600	skalna	50	50	6000	59	55	47	65,0	(R)EI120	●
1017	105UU75/Hydro	Hydro	2x12,5 + 2x15	GMFH1I	2xU75	2xUD27	600	skalna	50	50	6000	56	51	44	56,5	(R)EI120	●
1017	105UU75/Cicha	Cicha	2x12,5 + 2x15	DFH1IR	2xU75	2xUD27	600	skalna	50	50	6000	59	55	47	65,0	(R)EI120	●
1019	125UU100/Expert	Expert	2x12,5 + 2x12,5	A	2xU100	2xUD27	600	sklená/kamenná	50	10	6000	50	46	39	40,0	-	-
1019	125UU100/Ogień+	Woda	2x12,5 + 2x12,5	H2	2xU100	2xUD27	600	sklená/kamenná	50	10	6000	50	46	39	40,0	-	-
1019	130UU100/Ogień+	Ogień Plus	2x12,5 + 2x15	DF	2xU100	2xUD27	600	skalna	50	50	6000	56	53	46	55,0	(R)EI120	●
1019	130UU100/WodaOgień+	Woda Ogień Plus	2x12,5 + 2x15	DFH2	2xU100	2xUD27	600	skalna	50	50	6000	56	53	46	55,0	(R)EI120	●
1019	130UU100/Twarda	Twarda	2x12,5 + 2x15	DEFH1IR	2xU100	2xUD27	600	skalna	50	50	6000	60	58	51	65,0	(R)EI120	●
1019	130UU100/Hydro	Hydro	2x12,5 + 2x15	GMFH1I	2xU100	2xUD27	600	skalna	50	50	6000	58	54	48	56,5	(R)EI120	●
1019	130UU100/Cicha	Cicha	2x12,5 + 2x15	DFH1IR	2xU100	2xUD27	600	skalna	50	50	6000	60	58	51	65,0	(R)EI120	●

[1] Maximálna výška v súlade s technickým posudkom ITB 1060/12/R33NK.
[2] Akustická izolácia odhadnutá na základe simulácií v programe INSUL.
[3] Požiarna klasifikácia ITB 01060.2/18/R130NZP/B.

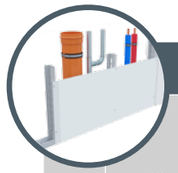

Strana	Názov systému Nida Šachty	Opláštenie sadrokartónom			Nosná konštrukcia		Izolačný materiál			Maximálna výška [1]	Zvuková izolácia			Hmotnosť výstavby 1 m²	Trieda požiarnej odolnosti [2]	Špeciálny systém
		Nida	Hrúbka [mm]	Označenie podľa normy	Typ profilu Nida	Osová vzdialenosť profilov Nida	Pre zvukovú izoláciu									
						[mm]	Minerálna vlna	Hrúbka [mm]	Hrúbka [kg/m³]	[mm]	Rw [dB]	Ra1 [dB]	Ra2 [dB]	[kg]	[min]	
SYSTÉMY OBKLADOV INŠTALAČNÝCH ŠÁCHT NA NOSNEJ KONŠTRUKCII NIDA UAR 50																
1021	62,5A/UAR50/Expert	Expert	12,5	A	UAR50	600	sklená/kamenná	50	12	3880	34	32	28	12,0	-	-
1021	62,5A/UAR50/Woda [3]	Woda	12,5	H2	UAR50	600	sklená/kamenná	50	12	3880	34	32		12,0	-	-
1021	62,5A/UAR50/Ogień+	Ogień Plus	12,5	DF	UAR50	600	sklená/kamenná	50	12	3880	36	34	30	14,0	-	-
1021	62,5A/UAR50/WodaOgień+	Woda Ogień Plus	12,5	DFH2	UAR50	600	sklená/kamenná	50	12	3880	36	34	30	14,0	-	-
1021	62,5A/UAR50/Cicha	Cicha	12,5	DFH1IR	UAR50	600	sklená/kamenná	50	50	3880	42	39	34	17,0	-	●
1021	62,5A/UAR50/Twarda	Twarda	12,5	DEFH1IR	UAR50	600	sklená/kamenná	50	50	3880	42	39	34	17,0	-	●
1021	62,5A/UAR50/Hydro	Hydro	12,5	GMFH1I	UAR50	600	sklená/kamenná	50	12	3880	36	34	30	15,0	-	●
1021	65A/UAR50/Ogień+	Ogień Plus	15,0	DF	UAR50	600	sklená/kamenná	50	12	3880	36	34	30	18,0	-	-
1021	65A/UAR50/Twarda	Twarda	15,0	DEFH1IR	UAR50	600	sklená/kamenná	50	50	3880	42	39	34	20,0	-	●
1021	65A/UAR50/Hydro	Hydro	15,0	GMFH1I	UAR50	600	sklená/kamenná	50	12	3880	36	34	30	18,0	-	●
1023	75A/UAR50/Expert	Expert	2x12,5	A	UAR50	600	sklená/kamenná	50	12	4050	37	35	31	20,0	-	-
1023	75A/UAR50/Woda [3]	Woda	2x12,5	H2	UAR50	600	sklená/kamenná	50	12	4050	37	35	31	20,0	-	-
1023	75A/UAR50/Ogień+	Ogień Plus	2x12,5	DF	UAR50	600	sklená/kamenná	50	12	4050	40	38	35	24,0	(R)EI30	-
1023	75A/UAR50/WodaOgień+	Woda Ogień Plus	2x12,5	DFH2	UAR50	600	sklená/kamenná	50	12	4050	40	38	35	24,0	(R)EI30	-
1023	75A/UAR50/Cicha	Cicha	2x12,5	DFH1IR	UAR50	600	sklená/kamenná	50	50	4050	47	44	39	30,0	(R)EI30	●
1023	75A/UAR50/Twarda	Twarda	2x12,5	DEFH1IR	UAR50	600	sklená/kamenná	50	50	4050	47	44	39	30,0	(R)EI30	●
1023	75A/UAR50/Hydro	Hydro	2x12,5	GMFH1I	UAR50	600	sklená/kamenná	50	12	4050	40	38	35	26,0	(R)EI30	●
1023	80A/UAR50/Ogień+	Ogień Plus	2x15,0	DF	UAR50	600	sklená/kamenná	50	12	4050	41	40	37	31,0	(R)EI60	-
1023	80A/UAR50/Twarda	Twarda	2x15,0	DEFH1IR	UAR50	600	sklená/kamenná	50	50	4050	48	46	40	35,0	(R)EI60	●
1023	80A/UAR50/Hydro	Hydro	2x15,0	GMFH1I	UAR50	600	sklená/kamenná	50	12	4050	41	40	37	31,0	(R)EI60	●
1025	87,5A/UAR50/Ogień+	Ogień Plus	3x12,5	DF	UAR50	600	sklená/kamenná	50	12	4050	41	40	37	34,0	(R)EI60	-
1025	87,5A/UAR50/WodaOgień+	Woda Ogień Plus	3x12,5	DFH2	UAR50	600	sklená/kamenná	50	12	4050	41	40	37	34,0	(R)EI60	-
1025	87,5A/UAR50/Cicha	Cicha	3x12,5	DFH1IR	UAR50	600	sklená/kamenná	50	50	4050	50	48	42	43,0	(R)EI60	●
1025	87,5A/UAR50/Twarda	Twarda	3x12,5	DEFH1IR	UAR50	600	sklená/kamenná	50	50	4050	50	48	42	43,0	(R)EI60	●
1025	87,5A/UAR50/Hydro	Hydro	3x12,5	GMFH1I	UAR50	600	sklená/kamenná	50	12	4050	41	40	37	37,0	(R)EI60	●
1027	100A/UAR50/Ogień+	Ogień Plus	4x12,5	DF	UAR50	600	sklená/kamenná	50	14	4050	41	40	38	45,0	(R)EI90	-
1027	100A/UAR50/WodaOgień+	Woda Ogień Plus	4x12,5	DFH2	UAR50	600	sklená/kamenná	50	14	4050	41	40	38	45,0	(R)EI90	-
1027	100A/UAR50/Cicha	Cicha	4x12,5	DFH1IR	UAR50	600	sklená/kamenná	50	50	4050	53	50	45	56,0	(R)EI90	●
1027	100A/UAR50/Twarda	Twarda	4x12,5	DEFH1IR	UAR50	600	sklená/kamenná	50	50	4050	53	50	45	56,0	(R)EI90	●
1027	100A/UAR50/Hydro	Hydro	4x12,5	GMFH1I	UAR50	600	sklená/kamenná	50	14	4050	41	40	38	48,0	(R)EI90	●
1027	105A/UAR50/Ogień+	Ogień Plus	2x12,5+2x15,0	DF	UAR50	600	sklená/kamenná	50	14	4050	41	40	38	52,0	(R)EI120	-
1027	110A/UAR50/Ogień+	Ogień Plus	4x15,0	DF	UAR50	600	sklená/kamenná	50	14	4050	42	41	39	59,0	(R)EI120	-
1027	110A/UAR50/Twarda	Twarda	4x15,0	DEFH1IR	UAR50	600	sklená/kamenná	50	50	4050	54	51	46	66,0	(R)EI120	●
1027	110A/UAR50/Hydro	Hydro	4x15,0	GMFH1I	UAR50	600	sklená/kamenná	50	14	4050	42	41	39	59,0	(R)EI120	●

[1] Maximálna výška v súlade s technickým posudkom ITB 1060/12/R33NK.
[2] Požiarna klasifikácia ITB 01060.2/18/R130NZP/B.
[3] V interiéroch s relatívnou vlhkosťou vzduch do 85% (do 10 hodín) použiť dosku Nida Woda, ale v zónach vystavených intenzívnemu pôsobeniu vody odporúčame použiť sadrové dosky s vláknami Nida Hydro (horizontálne a vertikálne roviny pri vani, sprche a pod.).

Strana	Názov systému Nida Šachty	Opláštenie sadrokartónom			Nosná konštrukcia		Izolačný materiál			Maximálna výška [1]	Zvuková izolácia			Hmotnosť výstavby 1 m²	Trieda požiarnej odolnosti [2]	Špeciálny systém
		Nida	Hrúbka [mm]	Označenie podľa normy	Typ profilu Nida	Osová vzdialenosť profilov Nida [mm]	Pre zvukovú izoláciu: Minerálna vlna	Hrúbka [mm]	Hrúbka [kg/m³]	[mm]	Rw [dB]	Ra1 [dB]	Ra2 [dB]	[kg]	[min]	
	SYSTÉMY OBKLADOV INŠTALAČNÝCH ŠÁCHT NA NOSNEJ KONŠTRUKCII NIDA UAR 75															
1029	87,5A/UAR75/Expert	Expert	12,5	A	UAR75	600	sklená/kamenná	50	12	5130	34	32	28	13,0	-	-
1029	87,5A/UAR75/Woda [3]	Woda	12,5	H2	UAR75	600	sklená/kamenná	50	12	5130	34	32	28	13,0	-	-
1029	87,5A/UAR75/Ogień+	Ogień Plus	12,5	DF	UAR75	600	sklená/kamenná	50	12	5130	36	34	30	15,0	-	-
1029	87,5A/UAR75/WodaOgień+	Woda Ogień Plus	12,5	DFH2	UAR75	600	sklená/kamenná	50	12	5130	36	34	30	15,0	-	-
1029	87,5A/UAR75/Cicha	Cicha	12,5	DFH1IR	UAR75	600	sklená/kamenná	75	50	5130	50	48	42	18,0	-	●
1029	87,5A/UAR75/Twarda	Twarda	12,5	DEFH1IR	UAR75	600	sklená/kamenná	75	50	5130	50	48	42	18,0	-	●
1029	87,5A/UAR75/Hydro	Hydro	12,5	GMFH1I	UAR75	600	sklená/kamenná	50	12	5130	36	34	30	16,0	-	●
1029	90A/UAR75/Ogień+	Ogień Plus	15,0	DF	UAR75	600	sklená/kamenná	50	12	5130	36	34	30	18,0	-	-
1029	90A/UAR75/Twarda	Twarda	15,0	DEFH1IR	UAR75	600	sklená/kamenná	75	50	5130	50	48	42	20,0	-	●
1029	90A/UAR75/Hydro	Hydro	15,0	GMFH1I	UAR75	600	sklená/kamenná	50	12	5130	36	34	30	18,0	-	●
1031	100A/UAR75/Expert	Expert	2x12,5	A	UAR75	600	sklená/kamenná	50	12	5170	37	35	31	21,0	-	-
1031	100A/UAR75/Woda [3]	Woda	2x12,5	H2	UAR75	600	sklená/kamenná	50	12	5170	37	35	31	21,0	-	-
1031	100A/UAR75/Ogień+	Ogień Plus	2x12,5	DF	UAR75	600	sklená/kamenná	50	12	5170	40	38	35	25,0	(R)EI30	-
1031	100A/UAR75/WodaOgień+	Woda Ogień Plus	2x12,5	DFH2	UAR75	600	sklená/kamenná	50	12	5170	40	38	35	25,0	(R)EI30	-
1031	100A/UAR75/Cicha	Cicha	2x12,5	DFH1IR	UAR75	600	sklená/kamenná	75	50	5170	55	53	47	31,0	(R)EI30	●
1031	100A/UAR75/Twarda	Twarda	2x12,5	DEFH1IR	UAR75	600	sklená/kamenná	75	50	5170	55	53	47	31,0	(R)EI30	●
1031	100A/UAR75/Hydro	Hydro	2x12,5	GMFH1I	UAR75	600	sklená/kamenná	50	12	5170	40	38	35	27,0	(R)EI30	●
1031	105A/UAR75/Ogień+	Ogień Plus	2x15,0	DF	UAR75	600	sklená/kamenná	50	12	5170	41	40	37	32,0	(R)EI60	-
1031	105A/UAR75/Twarda	Twarda	2x15,0	DEFH1IR	UAR75	600	sklená/kamenná	75	50	5170	56	54	48	36,0	(R)EI60	●
1031	105A/UAR75/Hydro	Hydro	2x15,0	GMFH1I	UAR75	600	sklená/kamenná	50	12	5170	41	40	37	32,0	(R)EI60	●
1033	112,5A/UAR75/Ogień+	Ogień Plus	3x12,5	DF	UAR75	600	sklená/kamenná	50	12	5170	41	40	37	35,0	(R)EI60	-
1033	112,5A/UAR75/WodaOgień+	Woda Ogień Plus	3x12,5	DFH2	UAR75	600	sklená/kamenná	50	12	5170	41	40	37	35,0	(R)EI60	-
1033	112,5A/UAR75/Cicha	Cicha	3x12,5	DFH1IR	UAR75	600	sklená/kamenná	75	50	5170	58	56	50	44,0	(R)EI60	●
1033	112,5A/UAR75/Twarda	Twarda	3x12,5	DEFH1IR	UAR75	600	sklená/kamenná	75	50	5170	58	56	50	44,0	(R)EI60	●
1033	112,5A/UAR75/Hydro	Hydro	3x12,5	GMFH1I	UAR75	600	sklená/kamenná	50	12	5170	41	40	37	38,0	(R)EI60	●
1035	125A/UAR75/Ogień+	Ogień Plus	4x12,5	DF	UAR75	600	sklená/kamenná	75	14	5170	43	41	38	46,0	(R)EI90	-
1035	125A/UAR75/WodaOgień+	Woda Ogień Plus	4x12,5	DFH2	UAR75	600	sklená/kamenná	75	14	5170	43	41	38	46,0	(R)EI90	-
1035	125A/UAR75/Cicha	Cicha	4x12,5	DFH1IR	UAR75	600	sklená/kamenná	75	50	5170	60	58	53	57,0	(R)EI90	●
1035	125A/UAR75/Twarda	Twarda	4x12,5	DEFH1IR	UAR75	600	sklená/kamenná	75	50	5170	60	58	53	57,0	(R)EI90	●
1035	125A/UAR75/Hydro	Hydro	4x12,5	GMFH1I	UAR75	600	sklená/kamenná	75	14	5170	43	41	38	49,0	(R)EI90	●
1035	130A/UAR75/Ogień+	Ogień Plus	2x12,5+2x15,0	DF	UAR75	600	sklená/kamenná	75	14	5170	43	41	38	53,0	(R)EI120	-
1035	135A/UAR75/Ogień+	Ogień Plus	4x15,0	DF	UAR75	600	sklená/kamenná	75	14	5170	44	42	40	60,0	(R)EI120	-
1035	135A/UAR75/Twarda	Twarda	4x15,0	DEFH1IR	UAR75	600	sklená/kamenná	75	50	5170	61	59	54	68,0	(R)EI120	●
1035	135A/UAR75/Hydro	Hydro	4x15,0	GMFH1I	UAR75	600	sklená/kamenná	75	14	5170	44	42	40	60,0	(R)EI120	●

[1] Maximálna výška v súlade s technickým posudkom ITB 1060/12/R33NK.
[2] Požiarna klasifikácia ITB 01060.2/18/R130NZP/B.
[3] V interiéroch s relatívnou vlhkosťou vzduch do 85% (do 10 hodín) použiť dosku Nida Woda, ale v zónach vystavených intenzívnemu pôsobeniu vody odporúčame použiť sadrové dosky s vláknami Nida Hydro (horizontálne a vertikálne roviny pri vani, sprche a pod.).

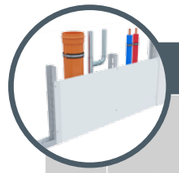

Strana	Názov systému Nida Šachty	Opláštenie sadrokartónom			Nosná konštrukcia		Izolačný materiál			Maximálna výška [1]	Zvuková izolácia			Hmotnosť výstavby 1 m²	Trieda požiarnej odolnosti [2]	Špeciálny systém
		Nida	Hrúbka [mm]	Označenie podľa normy	Typ profilu Nida	Osová vzdialenosť profilov Nida [mm]	Pre zvukovú izoláciu: Minerálna vlna	Hrúbka [mm]	Hrúbka [kg/m³]	[mm]	Rw [dB]	Ra1 [dB]	Ra2 [dB]	[kg]	[min]	
	SYSTÉMY OBKLADOV INŠTALAČNÝCH ŠÁCHT NA NOSNEJ KONŠTRUKCII NIDA UAR 100															
1037	112,5A/UAR100/Expert	Expert	12,5	A	UAR100	600	sklená/kamenná	50	12	6170	34	32	28	14	-	-
1037	112,5A/UAR100/Woda [3]	Woda	12,5	H2	UAR100	600	sklená/kamenná	50	12	6170	34	32	28	14	-	-
1037	112,5A/UAR100/Ogień+	Ogień Plus	12,5	DF	UAR100	600	sklená/kamenná	50	12	6170	36	34	30	16	-	-
1037	112,5A/UAR100/WodaOgień+	Woda Ogień Plus	12,5	DFH2	UAR100	600	sklená/kamenná	50	12	6170	36	34	30	16	-	-
1037	112,5A/UAR100/Cicha	Cicha	12,5	DFH1IR	UAR100	600	sklená/kamenná	100	50	6170	56	55	50	19	-	●
1037	112,5A/UAR100/Twarda	Twarda	12,5	DEFH1IR	UAR100	600	sklená/kamenná	100	50	6170	56	55	50	19	-	●
1037	112,5A/UAR100/Hydro	Hydro	12,5	GMFH1I	UAR100	600	sklená/kamenná	50	12	6170	36	34	30	16	-	●
1037	115A/UAR100/Ogień+	Ogień Plus	15	DF	UAR100	600	sklená/kamenná	50	12	6170	36	34	30	19	-	-
1037	115A/UAR100/Twarda	Twarda	15	DEFH1IR	UAR100	600	sklená/kamenná	100	50	6170	56	55	50	21	-	●
1037	115A/UAR100/Hydro	Hydro	15	GMFH1I	UAR100	600	sklená/kamenná	50	12	6170	36	34	30	19	-	●
1039	125A/UAR100/Expert	Expert	2x12,5	A	UAR100	600	sklená/kamenná	50	12	6250	37	35	31	22	-	-
1039	125A/UAR100/Woda [3]	Woda	2x12,5	H2	UAR100	600	sklená/kamenná	50	12	6250	37	35	31	22	-	-
1039	125A/UAR100/Ogień+	Ogień Plus	2x12,5	DF	UAR100	600	sklená/kamenná	50	12	6170	40	38	35	26	(R)EI30	-
1039	125A/UAR100/WodaOgień+	Woda Ogień Plus	2x12,5	DFH2	UAR100	600	sklená/kamenná	50	12	6170	40	38	35	26	(R)EI30	-
1039	125A/UAR100/Cicha	Cicha	2x12,5	DFH1IR	UAR100	600	sklená/kamenná	100	50	6170	61	60	55	32	(R)EI30	●
1039	125A/UAR100/Twarda	Twarda	2x12,5	DEFH1IR	UAR100	600	sklená/kamenná	100	50	6170	61	60	55	32	(R)EI30	●
1039	125A/UAR100/Hydro	Hydro	2x12,5	GMFH1I	UAR100	600	sklená/kamenná	50	12	6170	40	38	35	27	(R)EI30	●
1039	130A/UAR100/Ogień+	Ogień Plus	2x15,0	DF	UAR100	600	sklená/kamenná	50	12	6170	41	40	37	33	(R)EI60	-
1039	130A/UAR100/Twarda	Twarda	2x15,0	DEFH1IR	UAR100	600	sklená/kamenná	100	50	6170	62	61	56	37	(R)EI60	●
1039	130A/UAR100/Hydro	Hydro	2x15,0	GMFH1I	UAR100	600	sklená/kamenná	50	12	6170	41	40	37	33	(R)EI60	●
1041	137,5A/UAR100/Ogień+	Ogień Plus	3x12,5	DF	UAR100	600	sklená/kamenná	100	12	6170	45	44	39	36	(R)EI60	-
1041	137,5A/UAR100/WodaOgień+	Woda Ogień Plus	3x12,5	DFH2	UAR100	600	sklená/kamenná	100	12	6170	45	44	39	36	(R)EI60	-
1041	137,5A/UAR100/Cicha	Cicha	3x12,5	DFH1IR	UAR100	600	sklená/kamenná	100	50	6170	64	63	58	45	(R)EI60	●
1041	137,5A/UAR100/Twarda	Twarda	3x12,5	DEFH1IR	UAR100	600	sklená/kamenná	100	50	6170	64	63	58	45	(R)EI60	●
1041	137,5A/UAR100/Hydro	Hydro	3x12,5	GMFH1I	UAR100	600	sklená/kamenná	100	12	6170	45	44	39	39	(R)EI60	●
1043	150A/UAR100/Ogień+	Ogień Plus	4x12,5	DF	UAR100	600	sklená/kamenná	100	14	6170	44	42	39	46	(R)EI90	-
1043	150A/UAR100/WodaOgień+	Woda Ogień Plus	4x12,5	DFH2	UAR100	600	sklená/kamenná	100	14	6170	44	42	39	46	(R)EI90	-
1043	150A/UAR100/Cicha	Cicha	4x12,5	DFH1IR	UAR100	600	sklená/kamenná	100	50	6170	66	65	60	57	(R)EI90	●
1043	150A/UAR100/Twarda	Twarda	4x12,5	DEFH1IR	UAR100	600	sklená/kamenná	100	50	6170	66	65	60	57	(R)EI90	●
1043	150A/UAR100/Hydro	Hydro	4x12,5	GMFH1I	UAR100	600	sklená/kamenná	100	14	6170	44	42	39	49	(R)EI90	●
1043	155A/UAR100/Ogień+	Ogień Plus	2x12,5+2x15,0	DF	UAR100	600	sklená/kamenná	100	14	6170	44	42	39	53	(R)EI120	-
1043	160A/UAR100/Ogień+	Ogień Plus	4x15,0	DF	UAR100	600	sklená/kamenná	100	14	6170	45	44	40	60	(R)EI120	-
1043	160A/UAR100/Twarda	Twarda	4x15,0	DEFH1IR	UAR100	600	sklená/kamenná	100	50	6170	68	66	62	68	(R)EI120	●
1043	160A/UAR100/Hydro	Hydro	4x15,0	GMFH1I	UAR100	600	sklená/kamenná	100	14	6170	45	44	40	60	(R)EI120	●

[1] Maximálna výška v súlade s technickým posudkom ITB 1060/12/R33NK.
[2] Požiarna klasifikácia ITB 01060.2/18/R130NZP/B.
[3] V interiéroch s relatívnou vlhkosťou vzduch do 85% (do 10 hodín) použiť dosku Nida Woda, ale v zónach vystavených intenzívnemu pôsobeniu vody odporúčame použiť sadrové dosky s vláknami Nida Hydro (horizontálne a vertikálne roviny pri vani, sprche a pod.).

Strana	Názov systému Nida Šachty	Opláštenie sadrokartónom			Nosná konštrukcia		Izolačný materiál			Maximálna výška [1]	Zvuková izolácia			Hmotnosť výstavby 1 m²	Trieda požiarnej odolnosti [2]	Špeciálny systém
		Nida	Hrúbka [mm]	Označenie podľa normy	Typ profilu Nida	Osová vzdialenosť profilov Nida	Pre zvukovú izoláciu									
						[mm]	Minerálna vlna	Hrúbka [mm]	Hrúbka [kg/m³]	[mm]	Rw [dB]	Ra1 [dB]	Ra2 [dB]	[kg]	[min]	
SYSTÉMY OBKLADOV INŠTALAČNÝCH ŠÁCHT NA DVOJITEJ NOSNEJ KONŠTRUKCII NIDA UAR 50																
1045	62,5AA/UAR50/Expert	Expert	12,5	A	2xUAR50	600	voľba	-	-	5000	-	-	-	15,0	-	-
1045	62,5AA/UAR50/Woda [3]	Woda	12,5	H2	2xUAR50	600	voľba	-	-	5000	-	-	-	15,0	-	-
1045	62,5AA/UAR50/Ogień+	Ogień Plus	12,5	DF	2xUAR50	600	voľba	-	-	5000	-	-	-	17,0	-	-
1045	62,5AA/UAR50/WodaOgień+	Woda Ogień Plus	12,5	DFH2	2xUAR50	600	voľba	-	-	5000	-	-	-	17,0	-	-
1045	62,5AA/UAR50/Cicha	Cicha	12,5	DFH1IR	2xUAR50	600	voľba	-	-	5000	-	-	-	20,0	-	●
1045	62,5AA/UAR50/Twarda	Twarda	12,5	DEFH1IR	2xUAR50	600	voľba	-	-	5000	-	-	-	20,0	-	●
1045	62,5AA/UAR50/Hydro	Hydro	12,5	GMFH1I	2xUAR50	600	voľba	-	-	5000	-	-	-	18,0	-	●
1045	65AA/UAR50/Ogień+	Ogień Plus	15,0	DF	2xUAR50	600	voľba	-	-	5000	-	-	-	21,0	-	-
1045	65AA/UAR50/Twarda	Twarda	15,0	DEFH1IR	2xUAR50	600	voľba	-	-	5000	-	-	-	23,0	-	●
1045	65AA/UAR50/Hydro	Hydro	15,0	GMFH1I	2xUAR50	600	voľba	-	-	5000	-	-	-	21,0	-	●
1047	75AA/UAR50/Expert	Expert	2x12,5	A	2xUAR50	600	voľba	-	-	5310	-	-	-	23,0	-	-
1047	75AA/UAR50/Woda [3]	Woda	2x12,5	H2	2xUAR50	600	voľba	-	-	5310	-	-	-	23,0	-	-
1047	75AA/UAR50/Ogień+	Ogień Plus	2x12,5	DF	2xUAR50	600	voľba	-	-	5310	-	-	-	27,0	(R)EI30	-
1047	75AA/UAR50/WodaOgień+	Woda Ogień Plus	2x12,5	DFH2	2xUAR50	600	voľba	-	-	5310	-	-	-	27,0	(R)EI30	-
1047	75AA/UAR50/Cicha	Cicha	2x12,5	DFH1IR	2xUAR50	600	voľba	-	-	5310	-	-	-	33,0	(R)EI30	●
1047	75AA/UAR50/Twarda	Twarda	2x12,5	DEFH1IR	2xUAR50	600	voľba	-	-	5310	-	-	-	33,0	(R)EI30	●
1047	75AA/UAR50/Hydro	Hydro	2x12,5	GMFH1I	2xUAR50	600	voľba	-	-	5310	-	-	-	29,0	(R)EI30	●
1047	80AA/UAR50/Ogień+	Ogień Plus	2x15,0	DF	2xUAR50	600	voľba	-	-	5310	-	-	-	34,0	(R)EI60	-
1047	80AA/UAR50/Twarda	Twarda	2x15,0	DEFH1IR	2xUAR50	600	voľba	-	-	5310	-	-	-	38,0	(R)EI60	●
1047	80AA/UAR50/Hydro	Hydro	2x15,0	GMFH1I	2xUAR50	600	voľba	-	-	5310	-	-	-	34,0	(R)EI60	●
1049	87,5AA/UAR50/Ogień+	Ogień Plus	3x12,5	DF	2xUAR50	600	voľba	-	-	5310	-	-	-	38,0	(R)EI60	-
1049	87,5AA/UAR50/WodaOgień+	Woda Ogień Plus	3x12,5	DFH2	2xUAR50	600	voľba	-	-	5310	-	-	-	38,0	(R)EI60	-
1049	87,5AA/UAR50/Cicha	Cicha	3x12,5	DFH1IR	2xUAR50	600	voľba	-	-	5310	-	-	-	46,0	(R)EI60	●
1049	87,5AA/UAR50/Twarda	Twarda	3x12,5	DEFH1IR	2xUAR50	600	voľba	-	-	5310	-	-	-	46,0	(R)EI60	●
1049	87,5AA/UAR50/Hydro	Hydro	3x12,5	GMFH1I	2xUAR50	600	voľba	-	-	5310	-	-	-	40,0	(R)EI60	●
1051	100AA/UAR50/Ogień+	Ogień Plus	4x12,5	DF	2xUAR50	600	voľba	-	-	5310	-	-	-	48,0	(R)EI90	-
1051	100AA/UAR50/WodaOgień+	Woda Ogień Plus	4x12,5	DFH2	2xUAR50	600	voľba	-	-	5310	-	-	-	48,0	(R)EI90	-
1051	100AA/UAR50/Cicha	Cicha	4x12,5	DFH1IR	2xUAR50	600	voľba	-	-	5310	-	-	-	59,0	(R)EI90	●
1051	100AA/UAR50/Twarda	Twarda	4x12,5	DEFH1IR	2xUAR50	600	voľba	-	-	5310	-	-	-	59,0	(R)EI90	●
1051	100AA/UAR50/Hydro	Hydro	4x12,5	GMFH1I	2xUAR50	600	voľba	-	-	5310	-	-	-	51,0	(R)EI90	●
1051	105AA/UAR50/Ogień+	Ogień Plus	2x12,5+2x15,0	DF	2xUAR50	600	voľba	-	-	5310	-	-	-	55,0	(R)EI120	-
1051	110AA/UAR50/Ogień+	Ogień Plus	4x15,0	DF	2xUAR50	600	voľba	-	-	5310	-	-	-	62,0	(R)EI120	-
1051	110AA/UAR50/Twarda	Twarda	4x15,0	DEFH1IR	2xUAR50	600	voľba	-	-	5310	-	-	-	69,0	(R)EI120	●
1051	110AA/UAR50/Hydro	Hydro	4x15,0	GMFH1I	2xUAR50	600	voľba	-	-	5310	-	-	-	62,0	(R)EI120	●

[1] Maximálna výška v súlade s technickým posudkom ITB 1060/12/R33NK.
[2] Požiarna klasifikácia ITB 01060.2/18/R130NZP/B.
[3] V interiéroch s relatívnou vlhkosťou vzduch do 85% (do 10 hodín) použiť dosku Nida Woda, ale v zónach vystavených intenzívnemu pôsobeniu vody odporúčame použiť sadrové dosky s vláknami Nida Hydro (horizontálne a vertikálne roviny pri vani, sprche a pod.).

Strana	Názov systému Nida Šachty	Opláštenie sadrokartónom			Nosná konštrukcia		Izolačný materiál			Maximálna výška [1]	Zvuková izolácia			Hmotnosť výstavby 1 m²	Trieda požiarnej odolnosti [2]	Špeciálny systém
		Nida	Hrúbka [mm]	Označenie podľa normy	Typ profilu Nida	Osová vzdialenosť profilov Nida	Pre zvukovú izoláciu									
						[mm]	Minerálna vlna	Hrúbka [mm]	Hrúbka [kg/m³]	[mm]	Rw [dB]	Ra1 [dB]	Ra2 [dB]	[kg]	[min]	
SYSTÉMY OBKLADOV INŠTALAČNÝCH ŠÁCHT NA DVOJITEJ NOSNEJ KONŠTRUKCII NIDA UAR 75																
1053	87,5AA/UAR75/Expert	Expert	12,5	A	2xUAR75	600	voľba	-	-	6590	-	-	-	17,0	-	-
1053	87,5AA/UAR75/Woda [3]	Woda	12,5	H2	2xUAR75	600	voľba	-	-	6590	-	-	-	17,0	-	-
1053	87,5AA/UAR75/Ogień+	Ogień Plus	12,5	DF	2xUAR75	600	voľba	-	-	6500	-	-	-	19,0	-	-
1053	87,5AA/UAR75/WodaOgień+	Woda Ogień Plus	12,5	DFH2	2xUAR75	600	voľba	-	-	6500	-	-	-	19,0	-	-
1053	87,5AA/UAR75/Cicha	Cicha	12,5	DFH1IR	2xUAR75	600	voľba	-	-	6500	-	-	-	21,0	-	●
1053	87,5AA/UAR75/Twarda	Twarda	12,5	DEFH1IR	2xUAR75	600	voľba	-	-	6500	-	-	-	21,0	-	●
1053	87,5AA/UAR75/Hydro	Hydro	12,5	GMFH1I	2xUAR75	600	voľba	-	-	6500	-	-	-	19,0	-	●
1053	90AA/UAR75/Ogień+	Ogień Plus	15,0	DF	2xUAR75	600	voľba	-	-	6500	-	-	-	22,0	-	-
1053	90AA/UAR75/Twarda	Twarda	15,0	DEFH1IR	2xUAR75	600	voľba	-	-	6500	-	-	-	24,0	-	●
1053	90AA/UAR75/Hydro	Hydro	15,0	GMFH1I	2xUAR75	600	voľba	-	-	6500	-	-	-	22,0	-	●
1055	100AA/UAR75/Expert	Expert	2x12,5	A	2xUAR75	600	voľba	-	-	6760	-	-	-	25,0	-	-
1055	100AA/UAR75/Woda [3]	Woda	2x12,5	H2	2xUAR75	600	voľba	-	-	6760	-	-	-	25,0	-	-
1055	100AA/UAR75/Ogień+	Ogień Plus	2x12,5	DF	2xUAR75	600	voľba	-	-	6500	-	-	-	29,0	(R)EI30	-
1055	100AA/UAR75/WodaOgień+	Woda Ogień Plus	2x12,5	DFH2	2xUAR75	600	voľba	-	-	6500	-	-	-	29,0	(R)EI30	-
1055	100AA/UAR75/Cicha	Cicha	2x12,5	DFH1IR	2xUAR75	600	voľba	-	-	6500	-	-	-	34,0	(R)EI30	●
1055	100AA/UAR75/Twarda	Twarda	2x12,5	DEFH1IR	2xUAR75	600	voľba	-	-	6500	-	-	-	34,0	(R)EI30	●
1055	100AA/UAR75/Hydro	Hydro	2x12,5	GMFH1I	2xUAR75	600	voľba	-	-	6500	-	-	-	31,0	(R)EI30	●
1055	105AA/UAR75/Ogień+	Ogień Plus	2x15,0	DF	2xUAR75	600	voľba	-	-	6500	-	-	-	36,0	(R)EI60	-
1055	105AA/UAR75/Twarda	Twarda	2x15,0	DEFH1IR	2xUAR75	600	voľba	-	-	6500	-	-	-	40,0	(R)EI60	●
1055	105AA/UAR75/Hydro	Hydro	2x15,0	GMFH1I	2xUAR75	600	voľba	-	-	6500	-	-	-	36,0	(R)EI60	●
1057	112,5AA/UAR75/Ogień+	Ogień Plus	3x12,5	DF	2xUAR75	600	voľba	-	-	6500	-	-	-	39,0	(R)EI60	-
1057	112,5AA/UAR75/WodaOgień+	Woda Ogień Plus	3x12,5	DFH2	2xUAR75	600	voľba	-	-	6500	-	-	-	39,0	(R)EI60	-
1057	112,5AA/UAR75/Cicha	Cicha	3x12,5	DFH1IR	2xUAR75	600	voľba	-	-	6500	-	-	-	47,0	(R)EI60	●
1057	112,5AA/UAR75/Twarda	Twarda	3x12,5	DEFH1IR	2xUAR75	600	voľba	-	-	6500	-	-	-	47,0	(R)EI60	●
1057	112,5AA/UAR75/Hydro	Hydro	3x12,5	GMFH1I	2xUAR75	600	voľba	-	-	6500	-	-	-	41,0	(R)EI60	●
1059	125AA/UAR75/Ogień+	Ogień Plus	4x12,5	DF	2xUAR75	600	voľba	-	-	6500	-	-	-	49,0	(R)EI90	-
1059	125AA/UAR75/WodaOgień+	Woda Ogień Plus	4x12,5	DFH2	2xUAR75	600	voľba	-	-	6500	-	-	-	49,0	(R)EI90	-
1059	125AA/UAR75/Cicha	Cicha	4x12,5	DFH1IR	2xUAR75	600	voľba	-	-	6500	-	-	-	60,0	(R)EI90	●
1059	125AA/UAR75/Twarda	Twarda	4x12,5	DEFH1IR	2xUAR75	600	voľba	-	-	6500	-	-	-	60,0	(R)EI90	●
1059	125AA/UAR75/Hydro	Hydro	4x12,5	GMFH1I	2xUAR75	600	voľba	-	-	6500	-	-	-	52,0	(R)EI90	●
1059	130AA/UAR75/Ogień+	Ogień Plus	2x12,5+2x15,0	DF	2xUAR75	600	voľba	-	-	6500	-	-	-	56,0	(R)EI120	-
1059	135AA/UAR75/Ogień+	Ogień Plus	4x15,0	DF	2xUAR75	600	voľba	-	-	6500	-	-	-	63,0	(R)EI120	-
1059	135AA/UAR75/Twarda	Twarda	4x15,0	DEFH1IR	2xUAR75	600	voľba	-	-	6500	-	-	-	71,0	(R)EI120	●
1059	135AA/UAR75/Hydro	Hydro	4x15,0	GMFH1I	2xUAR75	600	voľba	-	-	6500	-	-	-	63,0	(R)EI120	●

[1] Maximálna výška v súlade s technickým posudkom ITB 1060/12/R33NK.
[2] Požiarna klasifikácia ITB 01060.2/18/R130NZP/B.
[3] V interiéroch s relatívnou vlhkosťou vzduch do 85% (do 10 hodín) použiť dosku Nida Woda, ale v zónach vystavených intenzívnemu pôsobeniu vody odporúčame použiť sadrové dosky s vláknami Nida Hydro (horizontálne a vertikálne roviny pri vani, sprche a pod.).

Strana	Názov systému Nida Šachty	Opláštenie sadrokartónom			Nosná konštrukcia		Izolačný materiál			Maximálna výška [1]	Zvuková izolácia			Hmotnosť výstavby 1 m²	Trieda požiarnej odolnosti [2]	Špeciálny systém
		Nida	Hrúbka [mm]	Označenie podľa normy	Typ profilu Nida	Osová vzdialenosť profilov Nida [mm]	Pre zvukovú izoláciu: Minerálna vlna	Hrúbka [mm]	Hrúbka [kg/m³]	[mm]	Rw [dB]	Ra1 [dB]	Ra2 [dB]	[kg]	[min]	
	SYSTÉMY OBKLADOV INŠTALAČNÝCH ŠÁCHT NA DVOJITEJ NOSNEJ KONŠTRUKCII NIDA UAR 100															
1061	112,5AA/UAR100/Expert	Expert	12,5	A	2xUAR100	600	voľba	-	-	8310	-	-	-	18,0	-	-
1061	112,5AA/UAR100/Woda [3]	Woda	12,5	H2	2xUAR100	600	voľba	-	-	8310	-	-	-	18,0	-	-
1061	112,5AA/UAR100/Ogień+	Ogień Plus	12,5	DF	2xUAR100	600	voľba	-	-	6500	-	-	-	20,0	-	-
1061	112,5AA/UAR100/WodaOgień+	Woda Ogień Plus	12,5	DFH2	2xUAR100	600	voľba	-	-	6500	-	-	-	20,0	-	-
1061	112,5AA/UAR100/Cicha	Cicha	12,5	DFH1IR	2xUAR100	600	voľba	-	-	6500	-	-	-	23,0	-	●
1061	112,5AA/UAR100/Twarda	Twarda	12,5	DEFH1IR	2xUAR100	600	voľba	-	-	6500	-	-	-	23,0	-	●
1061	112,5AA/UAR100/Hydro	Hydro	12,5	GMFH1I	2xUAR100	600	voľba	-	-	6500	-	-	-	21,0	-	●
1061	115AA/UAR100/Ogień+	Ogień Plus	15,0	DF	2xUAR100	600	voľba	-	-	6500	-	-	-	23,0	-	-
1061	115AA/UAR100/Twarda	Twarda	15,0	DEFH1IR	2xUAR100	600	voľba	-	-	6500	-	-	-	25,0	-	●
1061	115AA/UAR100/Hydro	Hydro	15,0	GMFH1I	2xUAR100	600	voľba	-	-	6500	-	-	-	23,0	-	●
1063	125AA/UAR100/Expert	Expert	2x12,5	A	2xUAR100	600	voľba	-	-	8420	-	-	-	26,0	-	-
1063	125AA/UAR100/Woda [3]	Woda	2x12,5	H2	2xUAR100	600	voľba	-	-	8420	-	-	-	26,0	-	-
1063	125AA/UAR100/Ogień+	Ogień Plus	2x12,5	DF	2xUAR100	600	voľba	-	-	6500	-	-	-	30,0	(R)EI30	-
1063	125AA/UAR100/WodaOgień+	Woda Ogień Plus	2x12,5	DFH2	2xUAR100	600	voľba	-	-	6500	-	-	-	30,0	(R)EI30	-
1063	125AA/UAR100/Cicha	Cicha	2x12,5	DFH1IR	2xUAR100	600	voľba	-	-	6500	-	-	-	36,0	(R)EI30	●
1063	125AA/UAR100/Twarda	Twarda	2x12,5	DEFH1IR	2xUAR100	600	voľba	-	-	6500	-	-	-	36,0	(R)EI30	●
1063	125AA/UAR100/Hydro	Hydro	2x12,5	GMFH1I	2xUAR100	600	voľba	-	-	6500	-	-	-	32,0	(R)EI30	●
1063	130AA/UAR100/Ogień+	Ogień Plus	2x15,0	DF	2xUAR100	600	voľba	-	-	6500	-	-	-	37,0	(R)EI60	-
1063	130AA/UAR100/Twarda	Twarda	2x15,0	DEFH1IR	2xUAR100	600	voľba	-	-	6500	-	-	-	41,0	(R)EI60	●
1063	130AA/UAR100/Hydro	Hydro	2x15,0	GMFH1I	2xUAR100	600	voľba	-	-	6500	-	-	-	37,0	(R)EI60	●
1065	137,5AA/UAR100/Ogień+	Ogień Plus	3x12,5	DF	2xUAR100	600	voľba	-	-	6500	-	-	-	40,0	(R)EI60	-
1065	137,5AA/UAR100/WodaOgień+	Woda Ogień Plus	3x12,5	DFH2	2xUAR100	600	voľba	-	-	6500	-	-	-	40,0	(R)EI60	-
1065	137,5AA/UAR100/Cicha	Cicha	3x12,5	DFH1IR	2xUAR100	600	voľba	-	-	6500	-	-	-	49,0	(R)EI60	●
1065	137,5AA/UAR100/Twarda	Twarda	3x12,5	DEFH1IR	2xUAR100	600	voľba	-	-	6500	-	-	-	49,0	(R)EI60	●
1065	137,5AA/UAR100/Hydro	Hydro	3x12,5	GMFH1I	2xUAR100	600	voľba	-	-	6500	-	-	-	43,0	(R)EI60	●
1067	150AA/UAR100/Ogień+	Ogień Plus	4x12,5	DF	2xUAR100	600	voľba	-	-	6500	-	-	-	50,0	(R)EI90	-
1067	150AA/UAR100/WodaOgień+	Woda Ogień Plus	4x12,5	DFH2	2xUAR100	600	voľba	-	-	6500	-	-	-	50,0	(R)EI90	-
1067	150AA/UAR100/Cicha	Cicha	4x12,5	DFH1IR	2xUAR100	600	voľba	-	-	6500	-	-	-	61,0	(R)EI90	●
1067	150AA/UAR100/Twarda	Twarda	4x12,5	DEFH1IR	2xUAR100	600	voľba	-	-	6500	-	-	-	61,0	(R)EI90	●
1067	150AA/UAR100/Hydro	Hydro	4x12,5	GMFH1I	2xUAR100	600	voľba	-	-	6500	-	-	-	53,0	(R)EI90	●
1067	155AA/UAR100/Ogień+	Ogień Plus	2x12,5+2x15,0	DF	2xUAR100	600	voľba	-	-	6500	-	-	-	57,0	(R)EI120	-
1067	160AA/UAR100/Ogień+	Ogień Plus	4x15,0	DF	2xUAR100	600	voľba	-	-	6500	-	-	-	64,0	(R)EI120	-
1067	160AA/UAR100/Twarda	Twarda	4x15,0	DEFH1IR	2xUAR100	600	voľba	-	-	6500	-	-	-	72,0	(R)EI120	●
1067	160AA/UAR100/Hydro	Hydro	4x15,0	GMFH1I	2xUAR100	600	voľba	-	-	6500	-	-	-	64,0	(R)EI120	●

[1] Maximálna výška v súlade s technickým posudkom ITB 1060/12/R33NK.
[2] Požiarna klasifikácia ITB 01060.2/18/R130NZP/B.
[3] V interiéroch s relatívnou vlhkosťou vzduch do 85% (do 10 hodín) použiť dosku Nida Woda, ale v zónach vystavených intenzívnemu pôsobeniu vody odporúčame použiť sadrové dosky s vláknami Nida Hydro (horizontálne a vertikálne roviny pri vani, sprche a pod.).

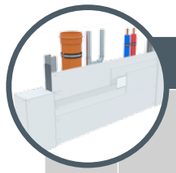

Strana	Názov systému Nida Šachty	Opláštenie sadrokartónom			Nosná konštrukcia		Izolačný materiál			Maximálna výška	Zvuková izolácia			Hmotnosť výstavby 1 m²	Trieda požiarnej odolnosti [1]	Špeciálny systém
		Nida	Hrúbka [mm]	Označenie podľa normy	Typ profilu Nida	Osová vzdialenosť profilov Nida [mm]	Pre zvukovú izoláciu: Minerálna vlna	Hrúbka [mm]	Hrúbka [kg/m³]	[mm]	Rw [dB]	Ra1 [dB]	Ra2 [dB]	[kg]	[min]	
	SYSTÉMY OBKLADOV INŠTALAČNÝCH ŠÁCHT BEZ NOSNEJ KONŠTRUKCIE															
1071	25/Expert	Expert	2x12,5	A	C50, C75, C100	2500	sklená/kamenná	50	12	Bez obmedzenia	37	35	31	18,0	-	-
1071	25/Woda	Woda	2x12,5	H2	C50, C75, C100	2500	sklená/kamenná	50	12	Bez obmedzenia	37	35	31	18,0	-	-
1071	25/Ogień+	Ogień Plus	2x12,5	DF	C50, C75, C100	2500	sklená/kamenná	50	12	Bez obmedzenia	40	38	35	22,0	(R)EI30	-
1071	25/WodaOgień+	Woda Ogień Plus	2x12,5	DFH2	C50, C75, C100	2500	sklená/kamenná	50	12	Bez obmedzenia	40	38	35	22,0	(R)EI30	-
1071	25/Cicha	Cicha	2x12,5	DFH1IR	C50, C75, C100	2000	sklená/kamenná	50	50	Bez obmedzenia	47	44	39	27,0	(R)EI30	●
1071	25/Twarda	Twarda	2x12,5	DEFH1IR	C50, C75, C100	2000	sklená/kamenná	50	50	Bez obmedzenia	47	44	39	27,0	(R)EI30	●
1071	25/Hydro	Hydro	2x12,5	GMFH1I	C50, C75, C100	2000	sklená/kamenná	50	12	Bez obmedzenia	40	38	35	23,0	(R)EI30	●
1071	30/Ogień+	Ogień Plus	2x15,0	DF	C50, C75, C100	2500	sklená/kamenná	100	12	Bez obmedzenia	42	41	37	29,0	(R)EI60	-
1071	30/Twarda	Twarda	2x15,0	DEFH1IR	C50, C75, C100	2000	sklená/kamenná	50	50	Bez obmedzenia	48	46	40	32,0	(R)EI60	●
1071	30/Hydro	Hydro	2x15,0	GMFH1I	C50, C75, C100	2000	sklená/kamenná	100	12	Bez obmedzenia	42	41	37	29,0	(R)EI60	●
1073	37,5/Ogień+	Ogień Plus	3x12,5	DF	C50, C75, C100	2500	sklená/kamenná	50	12	Bez obmedzenia	41	40	37	32,0	(R)EI60	-
1073	37,5/WodaOgień+	Woda Ogień Plus	3x12,5	DFH2	C50, C75, C100	2500	sklená/kamenná	50	12	Bez obmedzenia	41	40	37	32,0	(R)EI60	-
1073	37,5/Cicha	Cicha	3x12,5	DFH1IR	C50, C75, C100	2000	sklená/kamenná	50	50	Bez obmedzenia	50	48	42	40,0	(R)EI60	●
1073	37,5/Twarda	Twarda	3x12,5	DEFH1IR	C50, C75, C100	2000	sklená/kamenná	50	50	Bez obmedzenia	50	48	42	40,0	(R)EI60	●
1073	37,5/Hydro	Hydro	3x12,5	GMFH1I	C50, C75, C100	2000	sklená/kamenná	50	12	Bez obmedzenia	41	40	37	34,0	(R)EI60	●
1075	50/Ogień+	Ogień Plus	4x12,5	DF	C50, C75, C100	2500	sklená/kamenná	50	14	Bez obmedzenia	41	40	38	42,0	(R)EI90	-
1075	50/WodaOgień+	Woda Ogień Plus	4x12,5	DFH2	C50, C75, C100	2500	sklená/kamenná	50	14	Bez obmedzenia	41	40	38	42,0	(R)EI90	-
1075	50/Cicha	Cicha	4x12,5	DFH1IR	C50, C75, C100	2000	sklená/kamenná	50	50	Bez obmedzenia	53	50	45	53,0	(R)EI90	●
1075	50/Twarda	Twarda	4x12,5	DEFH1IR	C50, C75, C100	2000	sklená/kamenná	50	50	Bez obmedzenia	53	50	45	53,0	(R)EI90	●
1075	50/Hydro	Hydro	4x12,5	GMFH1I	C50, C75, C100	2000	sklená/kamenná	50	14	Bez obmedzenia	41	40	38	45,0	(R)EI90	●
1075	55/Ogień+	Ogień Plus	2x12,5 + 2x15,0	DF	C50, C75, C100	2500	sklená/kamenná	50	14	Bez obmedzenia	41	40	38	51,0	(R)EI120	-
1075	60/Ogień+	Ogień Plus	4x15,0	DF	C50, C75, C100	2500	sklená/kamenná	50	14	Bez obmedzenia	42	41	39	56,0	(R)EI120	-
1075	60/Twarda	Twarda	4x15,0	DEFH1IR	C50, C75, C100	2000	sklená/kamenná	50	50	Bez obmedzenia	54	51	46	64,0	(R)EI120	●
1075	60/Hydro	Hydro	4x15,0	GMFH1I	C50, C75, C100	2000	sklená/kamenná	50	14	Bez obmedzenia	42	41	39	56,0	(R)EI120	●

[1] Požiarna klasifikácia ITB 01060.2/18/R130NZP/B.
[2] V interiéroch s relatívnou vlhkosťou vzduch do 85% (do 10 hodín) použiť dosku Nida Woda, ale v zónach vystavených intenzívnemu pôsobeniu vody odporúčame použiť sadrové dosky s vláknami Nida Hydro (horizontálne a vertikálne roviny pri vani, sprche a pod.)

nida Šachta

Trieda požiarnej odolnosti: -

Maximálna zvuková izolácia: 42 dB

Maximálna výška výstavby: 3000 mm

Hmotnosť 1 m² výstavby: 11,0-18,0 kg

Číslo súvisiaceho dokladu: ETA 15/0301

Vyhlásenie o úžitkových vlastnostiach:
DoP/ShaftWall System/0019/15.11.2016

SYSTÉMY:
62,5A50; 65A50

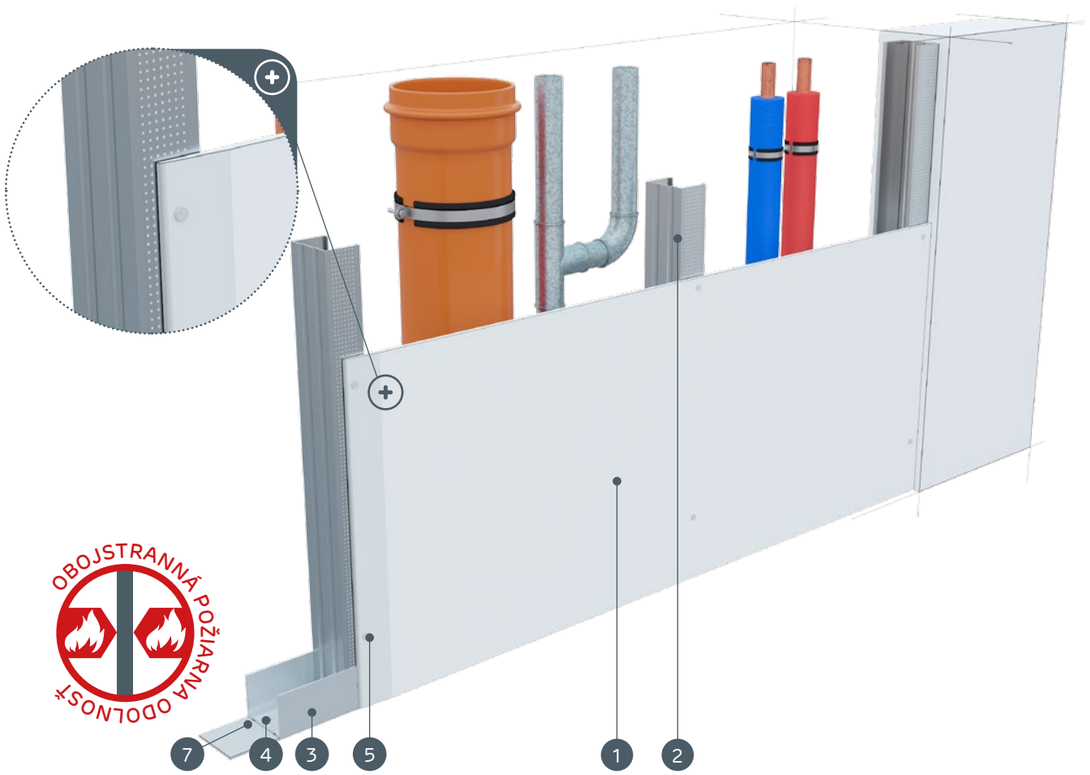

MATERIÁLY:

1. Sadrokartónová doska Nida
2. Profil Nida C 50
3. Profil Nida U 50
4. Hmoždinka Nida
5. Rýchloskrutky Nida 3,5 x 25 mm
6. Škára medzi sadrokartónovými doskami vyhotovená zo sadrovej hmoty Nida a výstužnej pásky Nida
7. Tesniaca páska na akustickú izoláciu Nida
8. Finálna úprava pomocou sadrovej hmoty Nida

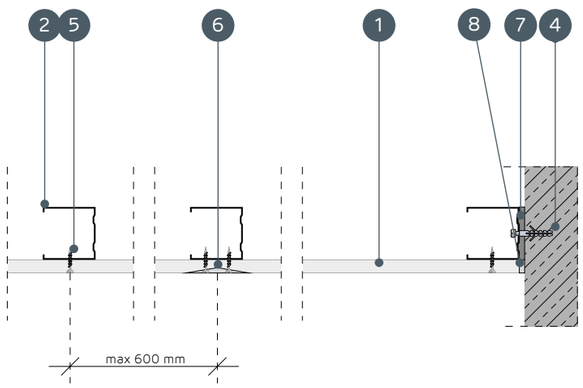

SYSTÉMY OBKLADOV INŠTALAČNÝCH ŠÁCHT NA NOSNEJ KONŠTRUKCII NIDA C50

TECHNICKÉ PARAMETRE

Názov systému Nida Šachty	Opláštenie sadrokartónom			Nosná konštrukcia		Izolačný materiál			Maximálna výška [1]	Zvuková izolácia			Hmotnosť výstavby 1 m²	Trieda požiarnej odolnosti	Špeciálny systém
				Typ profilu Nida	Osová vzdialenosť profilov Nida	Pre zvukovú izoláciu									
	Nida	Hrúbka [mm]	Označenie podľa normy		[mm]	Minerálna vlna	Hrúbka [mm]	Hrúbka [kg/m³]	[mm]	Rw [dB]	Ra1 [dB]	Ra2 [dB]	[kg]	[min]	
62,5A50/Expert	Expert	12,5	A	C50	600	sklená/kamenná	50	12	3000	34	32	28	11,0	-	-
62,5A50/Woda [2]	Woda	12,5	H2	C50	600	sklená/kamenná	50	12	3000	34	32	28	11,0	-	-
62,5A50/Ogień+	Ogień Plus	12,5	DF	C50	600	sklená/kamenná	50	12	3000	36	34	30	13,0	-	-
62,5A50/WodaOgień+	Woda Ogień Plus	12,5	DFH2	C50	600	sklená/kamenná	50	12	3000	36	34	30	13,0	-	-
62,5A50/Cicha	Cicha	12,5	DFH1IR	C50	600	sklená/kamenná	50	50	3000	42	39	34	16,0	-	●
62,5A50/Twarda	Twarda	12,5	DEFH1IR	C50	600	sklená/kamenná	50	50	3000	42	39	34	16,0	-	●
62,5A50/Hydro	Hydro	12,5	GMFH1I	C50	600	sklená/kamenná	50	12	3000	36	34	30	14,0	-	●
65A50/Ogień+	Ogień Plus	15,0	DF	C50	600	sklená/kamenná	50	12	3000	36	34	30	16,0	-	-
65A50/Twarda	Twarda	15,0	DEFH1IR	C50	600	sklená/kamenná	50	50	3000	42	39	34	18,0	-	●
65A50/Hydro	Hydro	15,0	GMFH1I	C50	600	sklená/kamenná	50	12	3000	36	34	30	16,0	-	●

[1] Maximálna výška v súlade s technickým posudkom ITB 1060/12/R33NK.
[2] V interiéroch s relatívnou vlhkosťou vzduch do 85% (do 10 hodín) použiť dosku Nida Woda, ale v zónach vystavených intenzívnemu pôsobeniu vody odporúčame použiť sadrové dosky s vláknami Nida Hydro (horizontálne a vertikálne roviny pri vani, sprche a pod.)

SPOTREBA MATERIÁLOV NA 1 M² OBKLADOV INŠTALAČNÝCH ŠÁCHT V SYSTÉME NIDA ŠACHTY

Názov materiálu	J.m.	Typ systému Nida Šachty									
		62,5A50/Expert	62,5A50/Woda	62,5A50/Ogień+	62,5A50/WodaOgień+	62,5A50/Cicha	62,5A50/Twarda	62,5A50/Hydro	65A50/Ogień+	65A50/Twarda	65A50/Hydro
		Spotreba materiálu na 1 m²									
Doska Nida Expert 12,5 mm	m²	1,0	-	-	-	-	-	-	-	-	-
Doska Nida Woda 12,5 mm	m²	-	1,0	-	-	-	-	-	-	-	-
Doska Nida Ogień Plus 12,5 mm	m²	-	-	1,0	-	-	-	-	-	-	-
Doska Nida Woda Ogień Plus 12,5 mm	m²	-	-	-	1,0	-	-	-	-	-	-
Doska Nida Cicha 12,5 mm	m²	-	-	-	-	1,0	-	-	-	-	-
Doska Nida Twarda 12,5 mm	m²	-	-	-	-	-	1,0	-	-	-	-
Doska Nida Hydro 12,5 mm	m²	-	-	-	-	-	-	1,0	-	-	-
Doska Nida Ogień Plus 15,0 mm	m²	-	-	-	-	-	-	-	1,0	-	-
Doska Nida Twarda 15,0 mm	m²	-	-	-	-	-	-	-	-	1,0	-
Doska Nida Hydro 15,0 mm	m²	-	-	-	-	-	-	-	-	-	1,0
Profil Nida C50	bm	1,8	1,8	1,8	1,8	1,8	1,8	1,8	1,8	1,8	1,8
Profil Nida U50	bm	0,7	0,7	0,7	0,7	0,7	0,7	0,7	0,7	0,7	0,7
Hmoždinka Nida	ks.	0,9	0,9	0,9	0,9	0,9	0,9	0,9	0,9	0,9	0,9
Rýchloskrutky Nida 3,5x25 mm	ks.	12,0	12,0	12,0	12,0	-	-	-	12,0	-	-
Rýchloskrutky Nida Twarda 4,2x38 mm	ks.	-	-	-	-	12,0	12,0	-	-	12,0	-
Rýchloskrutky Nida Hydro C5 3,5x25 mm	ks.	-	-	-	-	-	-	12,0	-	-	12,0
Výstužná páska Nida	bm	1,4	1,4	1,4	1,4	1,4	1,4	1,4	1,4	1,4	1,4
Zvukovo izolačná páska Nida	bm	0,6	0,6	0,6	0,6	0,6	0,6	0,6	0,6	0,6	0,6
Sadrový tmel Nida Start	kg	0,3	0,3	0,3	0,3	0,3	-	-	0,3	-	-
Sadrový tmel Nida Finish	kg	0,1	0,1	0,1	0,1	0,1	-	-	0,1	-	-
Hotová špachtľovacia hmota Nida Hydromix [3]	kg	-	-	-	-	-	0,4	0,4	-	0,4	0,4
Minerálna vlna [4]	m²	1,0	1,0	1,0	1,0	1,0	1,0	1,0	1,0	1,0	1,0

[3] V prípade sadro-trieskových dosiek s vláknami Nida Twarda možno ako alternatívu použiť sadrový tmel Nida Max.
[4] Použitie podľa požiadaviek.
Normy spotreby nezahrňujú straty materiálu.

PRVÉ SYSTÉMY SUCHEJ VÝSTAVBY NA TRHU S OZNAČENÍM CE

Navštívte náš kanál
Siniat Nida
YouTube

nida Šachta

Trieda požiarnej odolnosti:	Maximálna zvuková izolácia:	Maximálna výška výstavby:	Hmotnosť 1 m² výstavby:	Číslo súvisiaceho dokladu:
(R)EI30 (R)EI60	48 dB	3000 mm	19,0-33,0 kg	ETA 15/0301

Vyhlásenie o úžitkových vlastnostiach:
DoP/ShaftWall System/0019/15.11.2016

SYSTÉMY:
75A50; 80A50

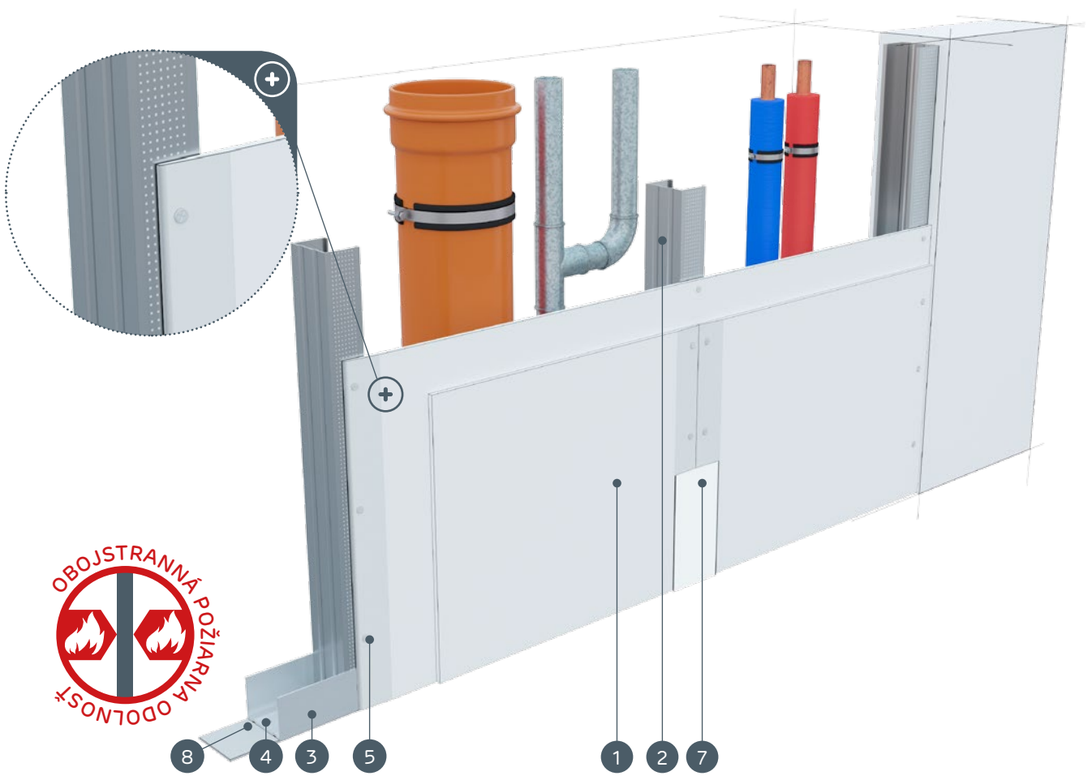

MATERIÁLY:

1. Sadrokartónová doska Nida
2. Profil Nida C 50
3. Profil Nida U 50
4. Hmoždinka Nida
5. Rýchloskrutky Nida 3,5 x 25 mm
6. Rýchloskrutky Nida 3,5 x 35 mm
7. Škára medzi sadrokartónovými doskami vyhotovená zo sadrovej hmoty Nida a výstužnej pásky Nida
8. Tesniaca páska na akustickú izoláciu Nida
9. Finálna úprava pomocou sadrovej hmoty Nida

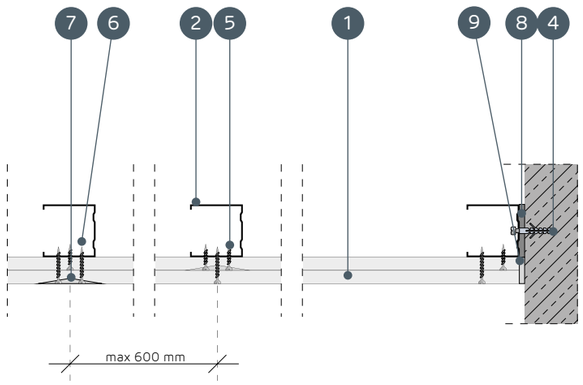

SYSTÉMY OBKLADOV INŠTALAČNÝCH ŠÁCHT NA NOSNEJ KONŠTRUKCII NIDA C50

TECHNICKÉ PARAMETRE

Názov systému Nida Šachty	Opláštenie sadrokartónom			Nosná konštrukcia		Izolačný materiál			Maximálna výška [1]	Zvuková izolácia			Hmotnosť výstavby 1 m²	Trieda požiarnej odolnosti [2]	Špeciálny systém
				Typ profilu Nida	Osová vzdialenosť profilov Nida	Pre zvukovú izoláciu									
	Nida	Hrúbka [mm]	Označenie podľa normy		[mm]	Minerálna vlna	Hrúbka [mm]	Hrúbka [kg/m³]	[mm]	Rw [dB]	Ra1 [dB]	Ra2 [dB]	[kg]	[min]	
75A50/Expert	Expert	2x12,5	A	C50	600	sklená/ kamenná	50	12	2800	37	35	31	19,0	-	-
75A50/Woda [3]	Woda	2x12,5	H2	C50	600	sklená/ kamenná	50	12	2800	37	35	31	19,0	-	-
75A50/Ogień+	Ogień Plus	2x12,5	DF	C50	600	sklená/ kamenná	50	12	2800	40	38	35	23,0	(R)EI30	-
75A50/WodaOgień+	Woda Ogień Plus	2x12,5	DFH2	C50	600	sklená/ kamenná	50	12	2800	40	38	35	23,0	(R)EI30	-
75A50/Cicha	Cicha	2x12,5	DFH1IR	C50	600	sklená/ kamenná	50	50	2800	47	44	39	28,0	(R)EI30	●
75A50/Twarda	Twarda	2x12,5	DEFH1IR	C50	600	sklená/ kamenná	50	50	2800	47	44	39	28,0	(R)EI30	●
75A50/Hydro	Hydro	2x12,5	GMFH1I	C50	600	sklená/ kamenná	50	12	2800	40	38	35	24,0	(R)EI30	●
80A50/Ogień+	Ogień Plus	2x15,0	DF	C50	600	sklená/ kamenná	50	12	3000	41	40	37	30,0	(R)EI60	-
80A50/Twarda	Twarda	2x15,0	DEFH1IR	C50	600	sklená/ kamenná	50	50	3000	48	46	40	33,0	(R)EI60	●
80A50/Hydro	Hydro	2x15,0	GMFH1I	C50	600	sklená/ kamenná	50	12	3000	41	40	37	30,0	(R)EI60	●

[1] Maximálna výška v súlade s technickým posudkom ITB 1060/12/R33NK.
[2] Požiarna klasifikácia ITB 01060.2/18/R130NZP/B.
[3] V interiéroch s relatívnou vlhkosťou vzduch do 85% (do 10 hodín) použiť dosku Nida Woda, ale v zónach vystavených intenzívnemu pôsobeniu vody odporúčame použiť sadrové dosky s vláknami Nida Hydro (horizontálne a vertikálne roviny pri vani, sprche a pod.)

SPOTREBA MATERIÁLOV NA 1 M² OBKLADOV INŠTALAČNÝCH ŠÁCHT V SYSTÉME NIDA ŠACHTY

Názov materiálu	J.m.	Typ systému Nida Šachty									
		75A50/Expert	75A50/Woda	75A50/ Ogień+	75A50/ WodaOgień+	75A50/Cicha	75A50/ Twarda	75A50/Hydro	80A50/ Ogień+	80A50/ Twarda	80A50/Hydro
		Spotreba materiálu na 1 m²									
Doska Nida Expert 12,5 mm	m²	2,0	-	-	-	-	-	-	-	-	-
Doska Nida Woda 12,5 mm	m²	-	2,0	-	-	-	-	-	-	-	-
Doska Nida Ogień Plus 12,5 mm	m²	-	-	2,0	-	-	-	-	-	-	-
Doska Nida Woda Ogień Plus 12,5 mm	m²	-	-	-	2,0	-	-	-	-	-	-
Doska Nida Cicha 12,5 mm	m²	-	-	-	-	2,0	-	-	-	-	-
Doska Nida Twarda 12,5 mm	m²	-	-	-	-	-	2,0	-	-	-	-
Doska Nida Hydro 12,5 mm	m²	-	-	-	-	-	-	2,0	-	-	-
Doska Nida Ogień Plus 15,0 mm	m²	-	-	-	-	-	-	-	2,0	-	-
Doska Nida Twarda 15,0 mm	m²	-	-	-	-	-	-	-	-	2,0	-
Doska Nida Hydro 15,0 mm	m²	-	-	-	-	-	-	-	-	-	2,0
Profil Nida C50	bm	1,8	1,8	1,8	1,8	1,8	1,8	1,8	1,8	1,8	1,8
Profil Nida U50	bm	0,7	0,7	0,7	0,7	0,7	0,7	0,7	0,7	0,7	0,7
Hmoždinka Nida	ks.	0,9	0,9	0,9	0,9	0,9	0,9	0,9	0,9	0,9	0,9
Rýchloskrutky Nida 3,5x25 mm	ks.	4,0	4,0	4,0	4,0	-	-	-	4,0	-	-
Rýchloskrutky Nida 3,5x35 mm	ks.	12,0	12,0	12,0	12,0	-	-	-	-	-	-
Rýchloskrutky Nida 3,5x45 mm	ks.	-	-	-	-	-	-	-	12,0	-	-
Rýchloskrutky Nida Twarda 4,2x38 mm	ks.	-	-	-	-	16,0	16,0	-	-	4,0	-
Rýchloskrutky Nida Twarda 4,2x55 mm	ks.	-	-	-	-	-	-	-	-	12,0	-
Rýchloskrutky Nida Hydro C5 3,5x25 mm	ks.	-	-	-	-	-	-	4,0	-	-	4,0
Rýchloskrutky Nida Hydro C5 3,5x41 mm	ks.	-	-	-	-	-	-	12,0	-	-	12,0
Výstužná páska Nida	bm	1,4	1,4	1,4	1,4	1,4	1,4	1,4	1,4	1,4	1,4
Zvukovo izolačná páska Nida	bm	0,6	0,6	0,6	0,6	0,6	0,6	0,6	0,6	0,6	0,6
Sadrový tmel Nida Start	kg	0,6	0,6	0,6	0,6	0,6	-	-	0,6	-	-
Sadrový tmel Nida Finish	kg	0,1	0,1	0,1	0,1	0,1	-	-	0,1	-	-
Hotová špachtľovacia hmota Nida Hydromix [4]	kg	-	-	-	-	-	0,7	0,7	-	0,7	0,7
Minerálna vlna [5]	m²	1,0	1,0	1,0	1,0	1,0	1,0	1,0	1,0	1,0	1,0

[4] V prípade sadro-trieskových dosiek s vláknami Nida Twarda možno ako alternatívu použiť sadrový tmel Nida Max.
[5] Použitie podľa požiadaviek.
Normy spotreby nezahrňujú straty materiálu.

nida Šachta

Trieda požiarnej odolnosti:	Maximálna zvuková izolácia:	Maximálna výška výstavby:	Hmotnosť 1 m² výstavby:	Číslo súvisiaceho dokladu:
(R)EI60	50 dB	3000 mm	33,0-41,0 kg	ETA 15/0301

Vyhlásenie o úžitkových vlastnostiach:
DoP/ShaftWall System/0019/15.11.2016

SYSTÉMY:
87,5A50

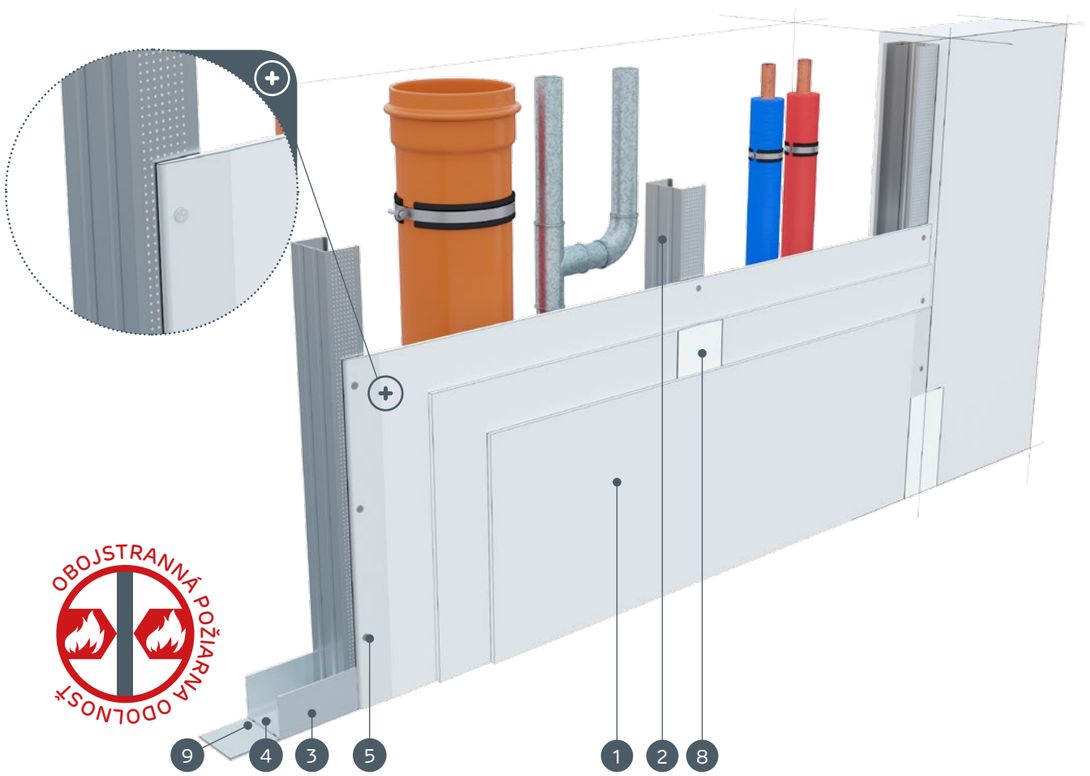

MATERIÁLY:

1. Sadrokartónová doska Nida
2. Profil Nida C 50
3. Profil Nida U 50
4. Hmoždinka Nida
5. Rýchloskrutky Nida 3,5 x 25 mm
6. Rýchloskrutky Nida 3,5 x 35 mm
7. Rýchloskrutky Nida 3,5 x 55 mm
8. Škára medzi sadrokartónovými doskami vyhotovená zo sadrovej hmoty Nida a výstužnej pásky Nida
9. Tesniaca páska na akustickú izoláciu Nida
10. Finálna úprava pomocou sadrovej hmoty Nida

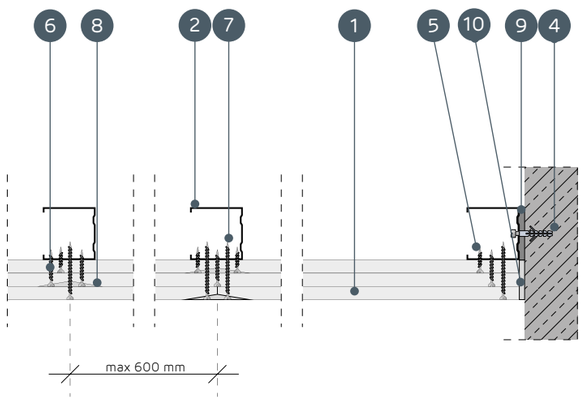

SYSTÉMY OBKLADOV INŠTALAČNÝCH ŠÁCHT NA NOSNEJ KONŠTRUKCII NIDA C50

TECHNICKÉ PARAMETRE

Názov systému Nida Šachty	Opláštenie sadrokartónom			Nosná konštrukcia		Izolačný materiál			Maximálna výška [1]	Zvuková izolácia			Hmotnosť výstavby 1 m²	Trieda požiarnej odolnosti [2]	Špeciálny systém
				Typ profilu Nida	Osová vzdialenosť profilov Nida	Pre zvukovú izoláciu									
	Nida	Hrúbka [mm]	Označenie podľa normy		[mm]	Minerálna vlna	Hrúbka [mm]	Hrúbka [kg/m³]	[mm]	Rw [dB]	Ra1 [dB]	Ra2 [dB]	[kg]	[min]	
87,5A50/Ogień+	Ogień Plus	3x12,5	DF	C50	600	sklená/ kamenná	50	12	3000	41	40	37	33,0	(R)EI60	-
87,5A50/WodaOgień+	Woda Ogień Plus	3x12,5	DFH2	C50	600	sklená/ kamenná	50	12	3000	41	40	37	33,0	(R)EI60	-
87,5A50/Cicha	Cicha	3x12,5	DFH1IR	C50	600	sklená/ kamenná	50	50	3000	50	48	42	41,0	(R)EI60	●
87,5A50/Twarda	Twarda	3x12,5	DEFH1IR	C50	600	sklená/ kamenná	50	50	3000	50	48	42	41,0	(R)EI60	●
87,5A50/Hydro	Hydro	3x12,5	GMFH1I	C50	600	sklená/ kamenná	50	12	3000	41	40	37	35,0	(R)EI60	●

[1] Maximálna výška v súlade s technickým posudkom ITB 1060/12/R33NK.
[2] Požiarna klasifikácia ITB 01060.2/18/R130NZP/B.

SPOTREBA MATERIÁLOV NA 1 M² OBKLADOV INŠTALAČNÝCH ŠÁCHT V SYSTÉME NIDA ŠACHTY

Názov materiálu	J.m.	Typ systému Nida Šachty				
		87,5A50/Ogień+	87,5A50/WodaOgień+	87,5A50/Cicha	87,5A50/Twarda	87,5A50/Hydro
		Spotreba materiálu na 1 m²				
Doska Nida Ogień Plus 12,5 mm	m²	3,0	-	-	-	-
Doska Nida Woda Ogień Plus 12,5 mm	m²	-	3,0	-	-	-
Doska Nida Cicha 12,5 mm	m²	-	-	3,0	-	-
Doska Nida Twarda 12,5 mm	m²	-	-	-	3,0	-
Doska Nida Hydro 12,5 mm	m²	-	-	-	-	3,0
Profil Nida C50	bm	1,8	1,8	1,8	1,8	1,8
Profil Nida U50	bm	0,7	0,7	0,7	0,7	0,7
Hmoždinka Nida	ks.	0,9	0,9	0,9	0,9	0,9
Rýchloskrutky Nida 3,5x25 mm	ks.	4,0	4,0	-	-	-
Rýchloskrutky Nida 3,5x35 mm	ks.	4,0	4,0	-	-	-
Rýchloskrutky Nida 3,5x55 mm	ks.	12,0	12,0	-	-	-
Rýchloskrutky Nida Twarda 4,2x38 mm	ks.	-	-	8,0	8,0	-
Rýchloskrutky Nida Twarda 4,2x55 mm	ks.	-	-	12,0	12,0	-
Rýchloskrutky Nida Hydro C5 3,5x25 mm	ks.	-	-	-	-	4,0
Rýchloskrutky Nida Hydro C5 3,5x41 mm	ks.	-	-	-	-	4,0
Rýchloskrutky Nida Hydro C5 3,5x55 mm	ks.	-	-	-	-	12,0
Výstužná páska Nida	bm	1,4	1,4	1,4	1,4	1,4
Zvukovo izolačná páska Nida	bm	0,6	0,6	0,6	0,6	0,6
Sadrový tmel Nida Start	kg	0,9	0,9	0,9	-	-
Sadrový tmel Nida Finish	kg	0,1	0,1	0,1	-	-
Hotová špachtľovacia hmota Nida Hydromix [3]	kg	-	-	-	1,0	1,0
Minerálna vlna [4]	m²	1,0	1,0	1,0	1,0	1,0

[3] V prípade sadro-trieskových dosiek s vláknami Nida Twarda možno ako alternatívu použiť sadrový tmel Nida Max.
[4] Použitie podľa požiadaviek.
Normy spotreby nezahrňujú straty materiálu.

nida Šachta

Trieda požiarnej odolnosti:	Maximálna zvuková izolácia:	Maximálna výška výstavby:	Hmotnosť 1 m² výstavby:	Číslo súvisiaceho dokladu:
(R)EI90 (R)EI120	54 dB	3500 mm	43,0-65,0 kg	ETA 15/0301

Vyhlásenie o úžitkových vlastnostiach:
DoP/ShaftWall System/0019/15.11.2016

SYSTÉMY:
100A50; 105A50; 110A50

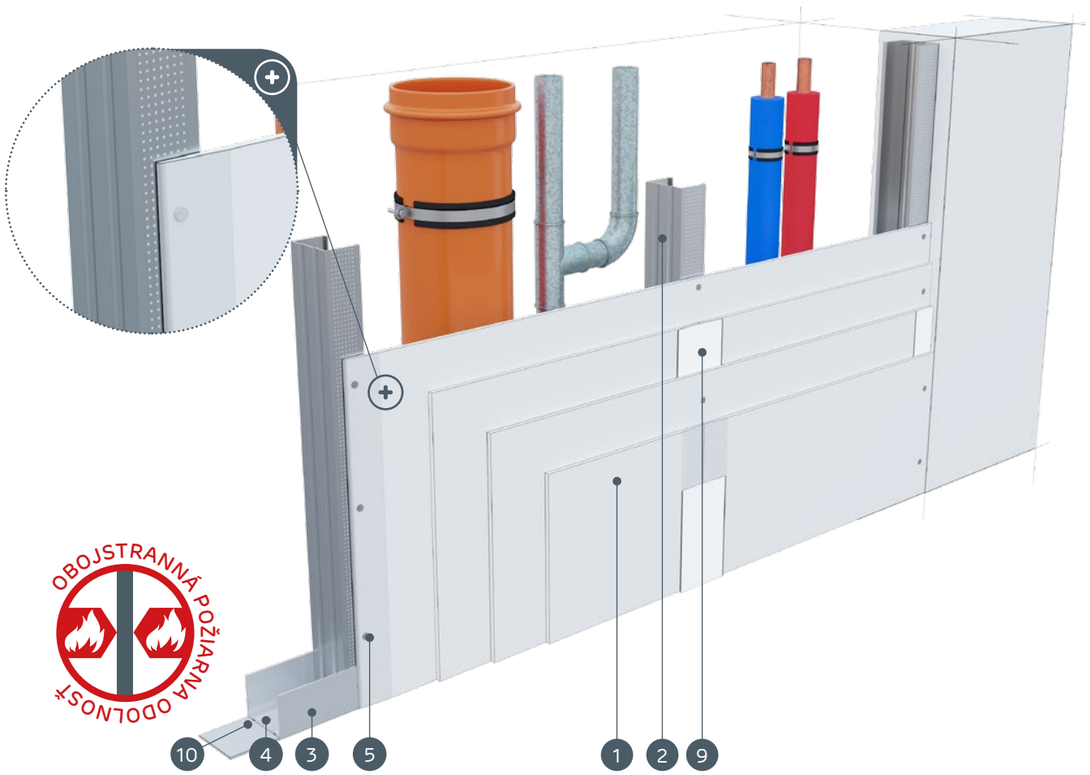

MATERIÁLY:

1. Sadrokartónová doska Nida
2. Profil Nida C 50
3. Profil Nida U 50
4. Hmoždinka Nida
5. Rýchloskrutky Nida 3,5 x 25 mm
6. Rýchloskrutky Nida 3,5 x 35 mm
7. Rýchloskrutky Nida 3,5 x 55 mm
8. Rýchloskrutky Nida 4,2 x 70 mm
9. Škára medzi sadrokartónovými doskami vyhotovená zo sadrovej hmoty Nida a výstužnej pásky Nida
10. Tesniaca páska na akustickú izoláciu Nida šírka 50 mm
11. Finálna úprava pomocou sadrovej hmoty Nida

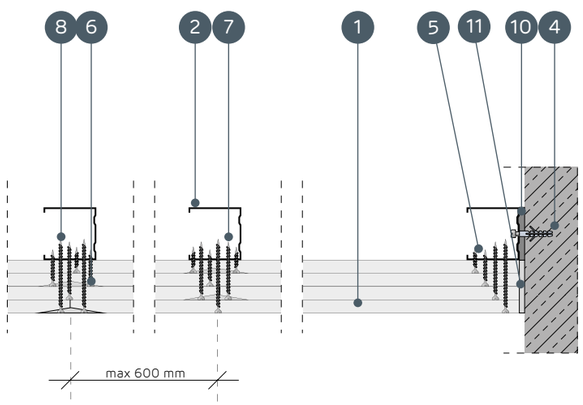

SYSTÉMY OBKLADOV INŠTALAČNÝCH ŠÁCHT NA NOSNEJ KONŠTRUKCII NIDA C50

TECHNICKÉ PARAMETRE

Názov systému Nida Šachty	Opláštenie sadrokartónom			Nosná konštrukcia		Izolačný materiál			Maximálna výška [1]	Zvuková izolácia [3]			Hmotnosť výstavby 1 m²	Trieda požiarnej odolnosti [2]	Špeciálny systém
				Typ profilu Nida	Osová vzdialenosť profilov Nida	Pre zvukovú izoláciu									
	Nida	Hrúbka [mm]	Označenie podľa normy		[mm]	Minerálna vlna	Hrúbka [mm]	Hrúbka [kg/m³]	[mm]	Rw [dB]	Ra1 [dB]	Ra2 [dB]	[kg]	[min]	
100A50/Ogień+	Ogień Plus	4x12,5	DF	C50	600	sklená/ kamenná	50	14	3250	41	40	38	43,0	(R)EI90	-
100A50/WodaOgień+	Woda Ogień Plus	4x12,5	DFH2	C50	600	sklená/ kamenná	50	14	3250	41	40	38	43,0	(R)EI90	-
100A50/Cicha	Cicha	4x12,5	DFH1IR	C50	600	sklená/ kamenná	50	50	3250	53	50	45	54,0	(R)EI90	●
100A50/Twarda	Twarda	4x12,5	DEFH1IR	C50	600	sklená/ kamenná	50	50	3250	53	50	45	54,0	(R)EI90	●
100A50/Hydro	Hydro	4x12,5	GMFH1I	C50	600	sklená/ kamenná	50	14	3250	41	40	38	46,0	(R)EI90	●
105A50/Ogień+	Ogień Plus	2x12,5 + 2x15,0	DF	C50	600	sklená/ kamenná	50	14	3250	41	40	38	50,0	(R)EI120	-
110A50/Ogień+	Ogień Plus	4x15,0	DF	C50	600	sklená/ kamenná	50	14	3500	42	41	39	57,0	(R)EI120	-
110A50/Twarda	Twarda	4x15,0	DEFH1IR	C50	600	sklená/ kamenná	50	50	3500	54	51	46	65,0	(R)EI120	●
110A50/Hydro	Hydro	4x15,0	GMFH1I	C50	600	sklená/ kamenná	50	14	3500	42	41	39	57,0	(R)EI120	●

[1] Maximálna výška v súlade s technickým posudkom ITB 1060/12/R33NK.
[2] Požiarna klasifikácia ITB 01060.2/18/R130NZP/B.
[3] Akustická izolácia odhadnutá na základe simulácií v programe INSUL.

SPOTREBA MATERIÁLOV NA 1 M² OBKLADOV INŠTALAČNÝCH ŠÁCHT V SYSTÉME NIDA ŠACHTY

Názov materiálu	J.m.	Typ systému Nida Šachty								
		100A50/ Ogień+	100A50/ WodaOgień+	100A50/ Cicha	100A50/ Twarda	100A50/ Hydro	105A50/ Ogień+	110A50/ Ogień+	110A50/ Twarda	110A50/ Hydro
		Spotreba materiálu na 1 m²								
Doska Nida Ogień Plus 12,5 mm	m²	4,0	-	-	-	-	2,0	-	-	-
Doska Nida Woda Ogień Plus 12,5 mm	m²	-	4,0	-	-	-	-	-	-	-
Doska Nida Cicha 12,5 mm	m²	-	-	4,0	-	-	-	-	-	-
Doska Nida Twarda 12,5 mm	m²	-	-	-	4,0	-	-	-	-	-
Doska Nida Hydro 12,5 mm	m²	-	-	-	-	4,0	-	-	-	-
Doska Nida Ogień Plus 15,0 mm	m²	-	-	-	-	-	2,0	4,0	-	-
Doska Nida Twarda 15,0 mm	m²	-	-	-	-	-	-	-	4,0	-
Doska Nida Hydro 15,0 mm	m²	-	-	-	-	-	-	-	-	4,0
Profil Nida C50	bm	1,8	1,8	1,8	1,8	1,8	1,8	1,8	1,8	1,8
Profil Nida U50	bm	0,7	0,7	0,7	0,7	0,7	0,7	0,7	0,7	0,7
Hmoždinka Nida	ks.	0,9	0,9	0,9	0,9	0,9	0,9	0,9	0,9	0,9
Rýchloskrutky Nida 3,5x25 mm	ks.	4,0	4,0	-	-	-	4,0	4,0	-	-
Rýchloskrutky Nida 3,5x35 mm	ks.	4,0	4,0	-	-	-	-	-	-	-
Rýchloskrutky Nida 3,5x45 mm	ks.	-	-	-	-	-	4,0	4,0	-	-
Rýchloskrutky Nida 3,5x55 mm	ks.	4,0	4,0	-	-	-	4,0	4,0	-	-
Rýchloskrutky Nida 4,2x70 mm	ks.	12,0	12,0	-	-	-	12,0	12,0	-	-
Rýchloskrutky Nida Twarda 4,2x38 mm	ks.	-	-	8,0	8,0	-	-	-	4,0	-
Rýchloskrutky Nida Twarda 4,2x55 mm	ks.	-	-	4,0	4,0	-	-	-	8,0	-
Rýchloskrutky Nida Twarda 4,2x70 mm	ks.	-	-	12,0	12,0	-	-	-	12,0	-
Rýchloskrutky Nida Hydro C5 3,5x25 mm	ks.	-	-	-	-	4,0	-	-	-	4,0
Rýchloskrutky Nida Hydro C5 3,5x41 mm	ks.	-	-	-	-	4,0	-	-	-	4,0
Rýchloskrutky Nida Hydro C5 3,5x55 mm	ks.	-	-	-	-	4,0	-	-	-	4,0
Rýchloskrutky Nida Hydro C5 4,2x70 mm	ks.	-	-	-	-	12,0	-	-	-	12,0
Výstužná páska Nida	bm	1,4	1,4	1,4	1,4	1,4	1,4	1,4	1,4	1,4
Zvukovo izolačná páska Nida	bm	0,6	0,6	0,6	0,6	0,6	0,6	0,6	0,6	0,6
Sadrový tmel Nida Start	kg	1,2	1,2	1,2	-	-	1,2	1,2	-	-
Sadrový tmel Nida Finish	kg	0,1	0,1	0,1	-	-	0,1	0,1	-	-
Hotová špachtľovacia hmota Nida Hydromix [4]	kg	-	-	-	1,3	1,3	-	-	1,3	1,3
Minerálna vlna [5]	m²	1,0	1,0	1,0	1,0	1,0	1,0	1,0	1,0	1,0

[4] V prípade sadro-trieskových dosiek s vláknami Nida Twarda možno ako alternatívu použiť sadrový tmel Nida Max.
[5] Použitie podľa požiadaviek.
Normy spotreby nezahrňujú straty materiálu.

OBKLADY INŠTALAČNÝCH ŠÁCHT

nida Šachta

Trieda požiarnej odolnosti:	Maximálna zvuková izolácia:	Maximálna výška výstavby:	Hmotnosť 1 m² výstavby:	Číslo súvisiaceho dokladu:
-	50 dB	4000 mm	11,0-18,0 kg	ETA 15/0301

Vyhlásenie o úžitkových vlastnostiach:
DoP/ShaftWall System/0019/15.11.2016

SYSTÉMY:
87,5A75; 90A75

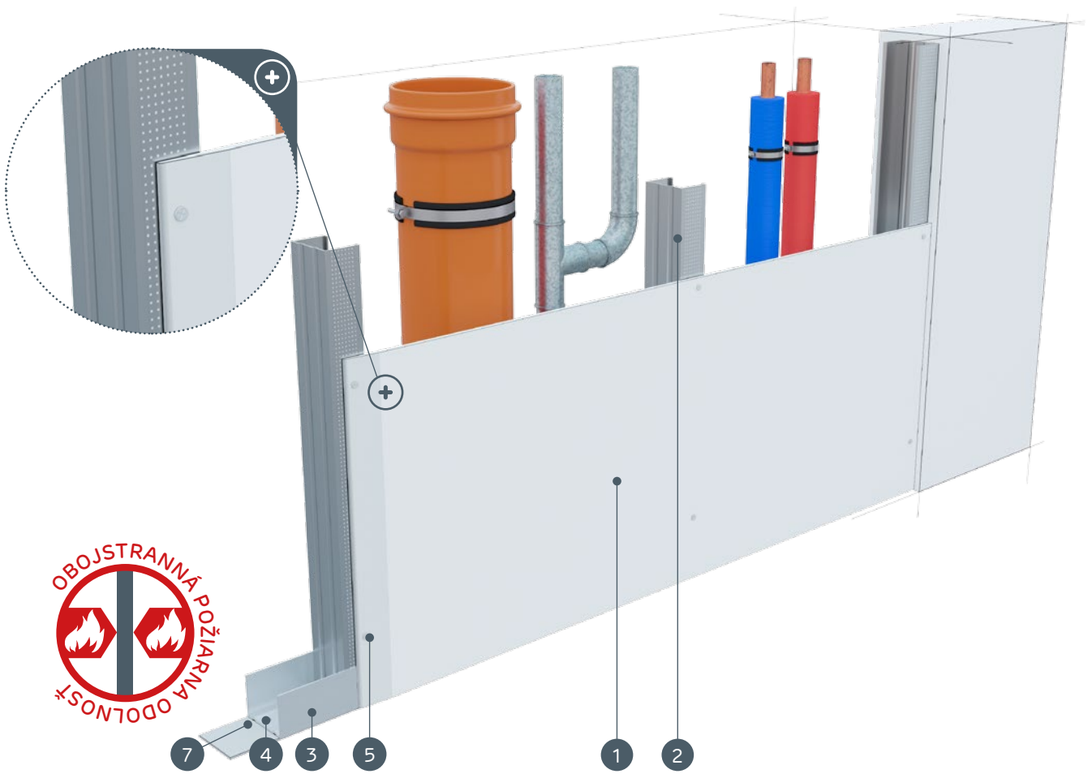

MATERIÁLY:

1. Sadrokartónová doska Nida
2. Profil Nida C 75
3. Profil Nida U 75
4. Hmoždinka Nida
5. Rýchloskrutky Nida 3,5 x 25 mm
6. Škára medzi sadrokartónovými doskami vyhotovená zo sadrovej hmoty Nida a výstužnej pásky Nida
7. Tesniaca páska na akustickú izoláciu Nida
8. Finálna úprava pomocou sadrovej hmoty Nida

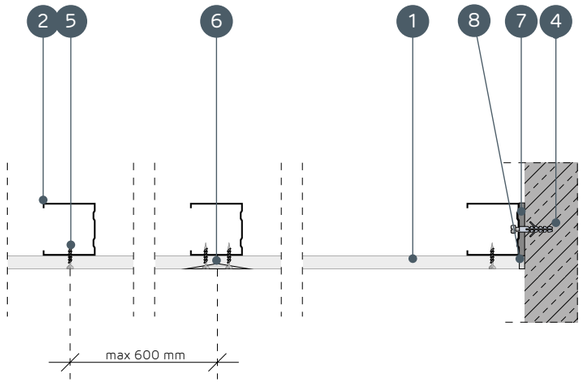

SYSTÉMY OBKLADOV INŠTALAČNÝCH ŠÁCHT NA NOSNEJ KONŠTRUKCII NIDA C75

TECHNICKÉ PARAMETRE

Názov systému Nida Šachty	Opláštenie sadrokartónom			Nosná konštrukcia		Izolačný materiál			Maximálna výška [1]	Zvuková izolácia			Hmotnosť výstavby 1 m²	Trieda požiarnej odolnosti	Špeciálny systém
				Typ profilu Nida	Osová vzdialenosť profilov Nida	Pre zvukovú izoláciu									
	Nida	Hrúbka [mm]	Označenie podľa normy		[mm]	Minerálna vlna	Hrúbka [mm]	Hrúbka [kg/m³]	[mm]	Rw [dB]	Ra1 [dB]	Ra2 [dB]	[kg]	[min]	
87,5A75/Expert	Expert	12,5	A	C75	600	sklená/ kamenná	50	12	4000	34	32	28	11,0	-	-
87,5A75/Woda [2]	Woda	12,5	H2	C75	600	sklená/ kamenná	50	12	4000	34	32	28	11,0	-	-
87,5A75/Ogień+	Ogień Plus	12,5	DF	C75	600	sklená/ kamenná	50	12	4000	36	34	30	13,0	-	-
87,5A75/WodaOgień+	Woda Ogień Plus	12,5	DFH2	C75	600	sklená/ kamenná	50	12	4000	36	34	30	13,0	-	-
87,5A75/Cicha	Cicha	12,5	DFH1IR	C75	600	sklená/ kamenná	75	50	4000	50	48	42	16,0	-	●
87,5A75/Twarda	Twarda	12,5	DEFH1IR	C75	600	sklená/ kamenná	75	50	4000	50	48	42	16,0	-	●
87,5A75/Hydro	Hydro	12,5	GMFH1I	C75	600	sklená/ kamenná	50	12	4000	36	34	30	14,0	-	●
90A75/Ogień+	Ogień Plus	15,0	DF	C75	600	sklená/ kamenná	50	12	4000	36	34	30	16,0	-	-
90A75/Twarda	Twarda	15,0	DEFH1IR	C75	600	sklená/ kamenná	75	50	4000	50	48	42	18,0	-	●
90A75/Hydro	Hydro	15,0	GMFH1I	C75	600	sklená/ kamenná	50	12	4000	36	34	30	16,0	-	●

[1] Maximálna výška v súlade s technickým posudkom ITB 1060/12/R33NK.
[2] V interiéroch s relatívnou vlhkosťou vzduch do 85% (do 10 hodín) použiť dosku Nida Woda, ale v zónach vystavených intenzívnemu pôsobeniu vody odporúčame použiť sadrové dosky s vláknami Nida Hydro (horizontálne a vertikálne roviny pri vani, sprche a pod.)

SPOTREBA MATERIÁLOV NA 1 M² OBKLADOV INŠTALAČNÝCH ŠÁCHT V SYSTÉME NIDA ŠACHTY

Názov materiálu	J.m.	Typ systému Nida Šachty									
		87,5A75/ Expert	87,5A75/ Woda	87,5A75/ Ogień+	87,5A75/ WodaOgień+	87,5A75/ Cicha	87,5A75/ Twarda	87,5A75/ Hydro	90A75/ Ogień+	90A75/ Twarda	90A75/Hydro
		Spotreba materiálu na 1 m²									
Doska Nida Expert 12,5 mm	m²	1,0	-	-	-	-	-	-	-	-	-
Doska Nida Woda 12,5 mm	m²	-	1,0	-	-	-	-	-	-	-	-
Doska Nida Ogień Plus 12,5 mm	m²	-	-	1,0	-	-	-	-	-	-	-
Doska Nida Woda Ogień Plus 12,5 mm	m²	-	-	-	1,0	-	-	-	-	-	-
Doska Nida Cicha 12,5 mm	m²	-	-	-	-	1,0	-	-	-	-	-
Doska Nida Twarda 12,5 mm	m²	-	-	-	-	-	1,0	-	-	-	-
Doska Nida Hydro 12,5 mm	m²	-	-	-	-	-	-	1,0	-	-	-
Doska Nida Ogień Plus 15,0 mm	m²	-	-	-	-	-	-	-	1,0	-	-
Doska Nida Twarda 15,0 mm	m²	-	-	-	-	-	-	-	-	1,0	-
Doska Nida Hydro 15,0 mm	m²	-	-	-	-	-	-	-	-	-	1,0
Profil Nida C75	bm	1,8	1,8	1,8	1,8	1,8	1,8	1,8	1,8	1,8	1,8
Profil Nida U75	bm	0,7	0,7	0,7	0,7	0,7	0,7	0,7	0,7	0,7	0,7
Hmoždinka Nida	ks.	0,9	0,9	0,9	0,9	0,9	0,9	0,9	0,9	0,9	0,9
Rýchloskrutky Nida 3,5x25 mm	ks.	12,0	12,0	12,0	12,0	-	-	-	12,0	-	-
Rýchloskrutky Nida Twarda 4,2x38 mm	ks.	-	-	-	-	12,0	12,0	-	-	12,0	-
Rýchloskrutky Nida Hydro C5 3,5x25 mm	ks.	-	-	-	-	-	-	12,0	-	-	12,0
Výstužná páska Nida	bm	1,4	1,4	1,4	1,4	1,4	1,4	1,4	1,4	1,4	1,4
Zvukovo izolačná páska Nida	bm	0,6	0,6	0,6	0,6	0,6	0,6	0,6	0,6	0,6	0,6
Sadrový tmel Nida Start	kg	0,3	0,3	0,3	0,3	0,3	-	-	0,3	-	-
Sadrový tmel Nida Finish	kg	0,1	0,1	0,1	0,1	0,1	-	-	0,1	-	-
Hotová špachtľovacia hmota Nida Hydromix [3]	kg	-	-	-	-	-	0,4	0,4	-	0,4	0,4
Minerálna vlna [4]	m²	1,0	1,0	1,0	1,0	1,0	1,0	1,0	1,0	1,0	1,0

[3] V prípade sadro-trieskových dosiek s vláknami Nida Twarda možno ako alternatívu použiť sadrový tmel Nida Max.
[4] Použitie podľa požiadaviek.
Normy spotreby nezahrňujú straty materiálu.

OBKLADY INŠTALAČNÝCH ŠÁCHT

nida Šachta

Trieda požiarnej odolnosti:	Maximálna zvuková izolácia:	Maximálna výška výstavby:	Hmotnosť 1 m² výstavby:	Číslo súvisiaceho dokladu:
(R)EI30 (R)EI60	56 dB	4000 mm	19,0-33,0 kg	ETA 15/0301

Vyhlásenie o úžitkových vlastnostiach:
DoP/ShaftWall System/0019/15.11.2016

SYSTÉMY:
100A75; 105A75

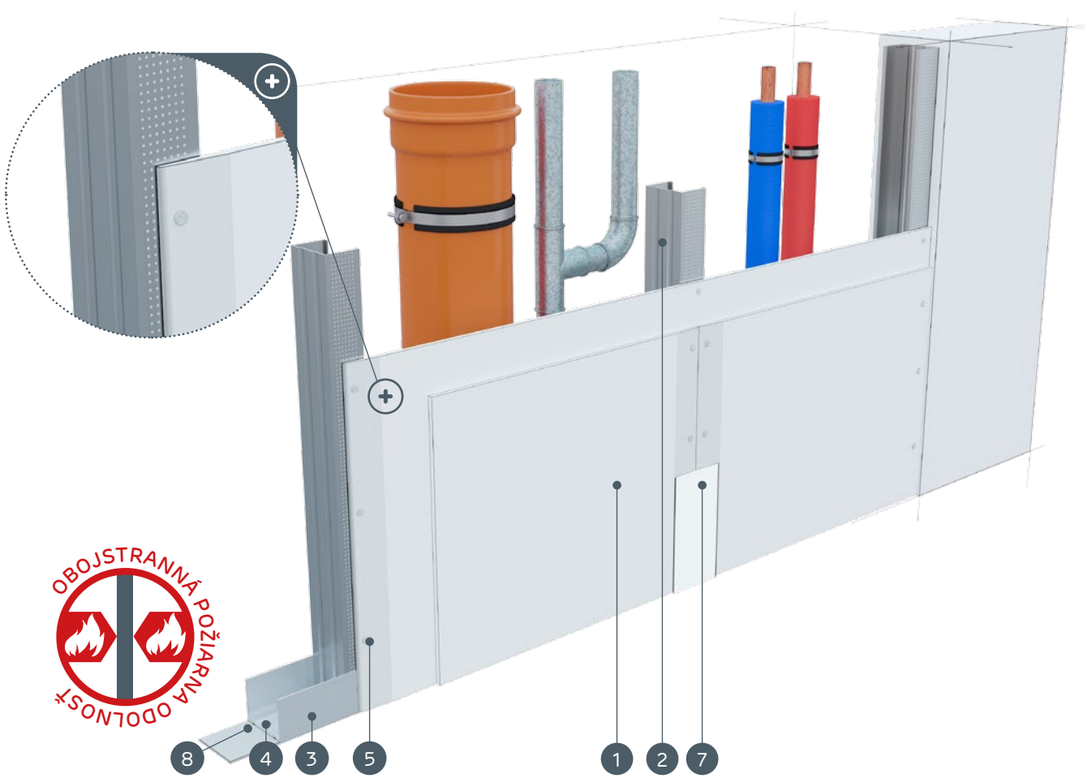

MATERIÁLY:

1. Sadrokartónová doska Nida
2. Profil Nida C 75
3. Profil Nida U 75
4. Hmoždinka Nida
5. Rýchloskrutky Nida 3,5 x 25 mm
6. Rýchloskrutky Nida 3,5 x 35 mm
7. Škára medzi sadrokartónovými doskami vyhotovená zo sadrovej hmoty Nida a výstužnej pásky Nida
8. Tesniaca páska na akustickú izoláciu Nida
9. Finálna úprava pomocou sadrovej hmoty Nida

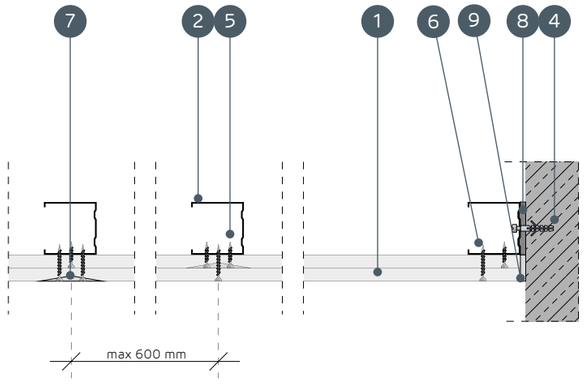

SYSTÉMY OBKLADOV INŠTALAČNÝCH ŠÁCHT NA NOSNEJ KONŠTRUKCII NIDA C75

TECHNICKÉ PARAMETRE

Názov systému Nida Šachty	Opláštenie sadrokartónom			Nosná konštrukcia		Izolačný materiál			Maximálna výška [1]	Zvuková izolácia			Hmotnosť výstavby 1 m²	Trieda požiarnej odolnosti [2]	Špeciálny systém
				Typ profilu Nida	Osová vzdialenosť profilov Nida	Pre zvukovú izoláciu									
	Nida	Hrúbka [mm]	Označenie podľa normy		[mm]	Minerálna vlna	Hrúbka [mm]	Hrúbka [kg/m³]	[mm]	Rw [dB]	Ra1 [dB]	Ra2 [dB]	[kg]	[min]	
100A75/Expert	Expert	2x12,5	A	C75	600	sklená/ kamenná	50	12	3500	37	35	31	19,0	-	-
100A75/Woda [3]	Woda	2x12,5	H2	C75	600	sklená/ kamenná	50	12	3500	37	35	31	19,0	-	-
100A75/Ogień+	Ogień Plus	2x12,5	DF	C75	600	sklená/ kamenná	50	12	3500	40	38	35	23,0	(R)EI30	-
100A75/WodaOgień+	Woda Ogień Plus	2x12,5	DFH2	C75	600	sklená/ kamenná	50	12	3500	40	38	35	23,0	(R)EI30	-
100A75/Cicha	Cicha	2x12,5	DFH1IR	C75	600	sklená/ kamenná	75	50	3500	55	53	47	28,0	(R)EI30	●
100A75/Twarda	Twarda	2x12,5	DEFH1IR	C75	600	sklená/ kamenná	75	50	3500	55	53	47	28,0	(R)EI30	●
100A75/Hydro	Hydro	2x12,5	GMFH1I	C75	600	sklená/ kamenná	50	12	3500	40	38	35	24,0	(R)EI30	●
105A75/Ogień+	Ogień Plus	2x15,0	DF	C75	600	sklená/ kamenná	50	12	4000	41	40	37	30,0	(R)EI60	-
105A75/Twarda	Twarda	2x15,0	DEFH1IR	C75	600	sklená/ kamenná	75	50	4000	56	54	48	33,0	(R)EI60	●
105A75/Hydro	Hydro	2x15,0	GMFH1I	C75	600	sklená/ kamenná	50	12	4000	41	40	37	30,0	(R)EI60	●

[1] Maximálna výška v súlade s technickým posudkom ITB 1060/12/R33NK.
[2] Požiarna klasifikácia ITB 01060.2/18/R130NZP/B.
[3] V interiéroch s relatívnou vlhkosťou vzduch do 85% (do 10 hodín) použiť dosku Nida Woda, ale v zónach vystavených intenzívnemu pôsobeniu vody odporúčame použiť sadrové dosky s vláknami Nida Hydro (horizontálne a vertikálne roviny pri vani, sprche a pod.)

SPOTREBA MATERIÁLOV NA 1 M² OBKLADOV INŠTALAČNÝCH ŠÁCHT V SYSTÉME NIDA ŠACHTY

Názov materiálu	J.m.	Typ systému Nida Šachty									
		100A75/ Expert	100A75/Woda	100A75/ Ogień+	100A75/ WodaOgień+	100A75/Cicha	100A75/ Twarda	100A75/ Hydro	105A75/ Ogień+	105A75/ Twarda	105A75/ Hydro
		Spotreba materiálu na 1 m²									
Doska Nida Expert 12,5 mm	m²	2,0	-	-	-	-	-	-	-	-	-
Doska Nida Woda 12,5 mm	m²	-	2,0	-	-	-	-	-	-	-	-
Doska Nida Ogień Plus 12,5 mm	m²	-	-	2,0	-	-	-	-	-	-	-
Doska Nida Woda Ogień Plus 12,5 mm	m²	-	-	-	2,0	-	-	-	-	-	-
Doska Nida Cicha 12,5 mm	m²	-	-	-	-	2,0	-	-	-	-	-
Doska Nida Twarda 12,5 mm	m²	-	-	-	-	-	2,0	-	-	-	-
Doska Nida Hydro 12,5 mm	m²	-	-	-	-	-	-	2,0	-	-	-
Doska Nida Ogień Plus 15,0 mm	m²	-	-	-	-	-	-	-	2,0	-	-
Doska Nida Twarda 15,0 mm	m²	-	-	-	-	-	-	-	-	2,0	-
Doska Nida Hydro 15,0 mm	m²	-	-	-	-	-	-	-	-	-	2,0
Profil Nida C75	bm	1,8	1,8	1,8	1,8	1,8	1,8	1,8	1,8	1,8	1,8
Profil Nida U75	bm	0,7	0,7	0,7	0,7	0,7	0,7	0,7	0,7	0,7	0,7
Hmoždinka Nida	ks.	0,9	0,9	0,9	0,9	0,9	0,9	0,9	0,9	0,9	0,9
Rýchloskrutky Nida 3,5x25 mm	ks.	4,0	4,0	4,0	4,0	-	-	-	4,0	-	-
Rýchloskrutky Nida 3,5x35 mm	ks.	12,0	12,0	12,0	12,0	-	-	-	-	-	-
Rýchloskrutky Nida 3,5x45 mm	ks.	-	-	-	-	-	-	-	12,0	-	-
Rýchloskrutky Nida Twarda 4,2x38 mm	ks.	-	-	-	-	16,0	16,0	-	-	4,0	-
Rýchloskrutky Nida Twarda 4,2x55 mm	ks.	-	-	-	-	-	-	-	-	12,0	-
Rýchloskrutky Nida Hydro C5 3,5x25 mm	ks.	-	-	-	-	-	-	4,0	-	-	4,0
Rýchloskrutky Nida Hydro C5 3,5x41 mm	ks.	-	-	-	-	-	-	12,0	-	-	12,0
Výstužná páska Nida	bm	1,4	1,4	1,4	1,4	1,4	1,4	1,4	1,4	1,4	1,4
Zvukovo izolačná páska Nida	bm	0,6	0,6	0,6	0,6	0,6	0,6	0,6	0,6	0,6	0,6
Sadrový tmel Nida Start	kg	0,6	0,6	0,6	0,6	0,6	-	-	0,6	-	-
Sadrový tmel Nida Finish	kg	0,1	0,1	0,1	0,1	0,1	-	-	0,1	-	-
Hotová špachtľovacia hmota Nida Hydromix [4]	kg	-	-	-	-	-	0,7	0,7	-	0,7	0,7
Minerálna vlna [5]	m²	1,0	1,0	1,0	1,0	1,0	1,0	1,0	1,0	1,0	1,0

[4] V prípade sadro-trieskových dosiek s vláknami Nida Twarda možno ako alternatívu použiť sadrový tmel Nida Max.
[5] Použitie podľa požiadaviek.
Normy spotreby nezahrňujú straty materiálu.

PRVÉ SYSTÉMY SUCHEJ VÝSTAVBY NA TRHU S OZNAČENÍM CE

Navštívte náš kanál
Siniat Nida
YouTube

nida Šachta

Trieda požiarnej odolnosti:	Maximálna zvuková izolácia:	Maximálna výška výstavby:	Hmotnosť 1 m² výstavby:	Číslo súvisiaceho dokladu:
(R)EI60	58 dB	4000 mm	33,0-41,0 kg	ETA 15/0301

Vyhlásenie o úžitkových vlastnostiach:
DoP/ShaftWall System/0019/15.11.2016

SYSTÉMY:
112,5A75

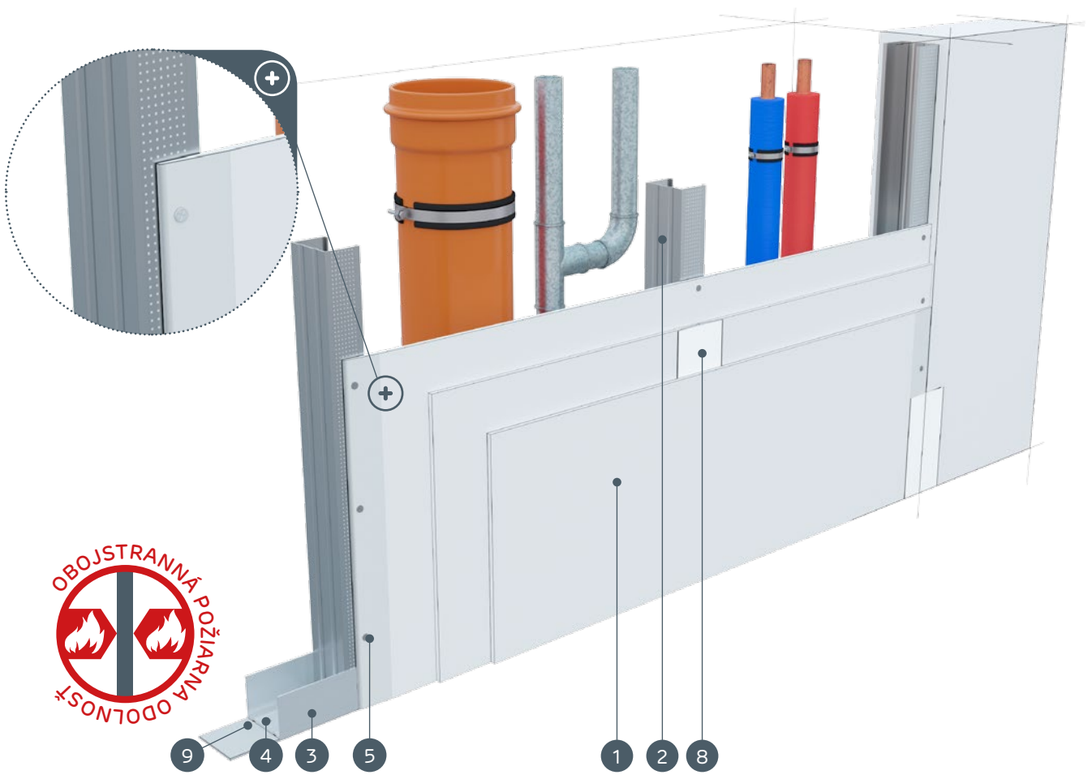

MATERIÁLY:

1. Sadrokartónová doska Nida
2. Profil Nida C 75
3. Profil Nida U 75
4. Hmoždinka Nida
5. Rýchloskrutky Nida 3,5 x 25 mm
6. Rýchloskrutky Nida 3,5 x 35 mm
7. Rýchloskrutky Nida 3,5 x 55 mm
8. Škára medzi sadrokartónovými doskami vyhotovená zo sadrovej hmoty Nida a výstužnej pásky Nida
9. Tesniaca páska na akustickú izoláciu Nida
10. Finálna úprava pomocou sadrovej hmoty Nida

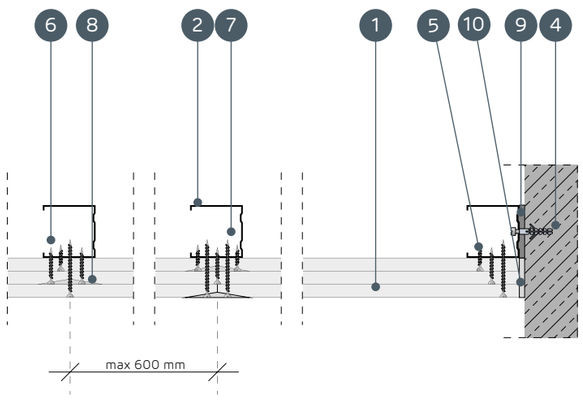

SYSTÉMY OBKLADOV INŠTALAČNÝCH ŠÁCHT NA NOSNEJ KONŠTRUKCII NIDA C75

TECHNICKÉ PARAMETRE

Názov systému Nida Šachty	Opláštenie sadrokartónom			Nosná konštrukcia		Izolačný materiál			Maximálna výška [1]	Zvuková izolácia			Hmotnosť výstavby 1 m²	Trieda požiarnej odolnosti [2]	Špeciálny systém
				Typ profilu Nida	Osová vzdialenosť profilov Nida	Pre zvukovú izoláciu									
	Nida	Hrúbka [mm]	Označenie podľa normy		[mm]	Minerálna vlna	Hrúbka [mm]	Hrúbka [kg/m³]	[mm]	Rw [dB]	Ra1 [dB]	Ra2 [dB]	[kg]	[min]	
112,5A75/Ogień+	Ogień Plus	3x12,5	DF	C75	600	sklená/kamenná	50	12	4000	41	40	37	33,0	(R)EI60	-
112,5A75/WodaOgień+	Woda Ogień Plus	3x12,5	DFH2	C75	600	sklená/kamenná	50	12	4000	41	40	37	33,0	(R)EI60	-
112,5A75/Cicha	Cicha	3x12,5	DFH1IR	C75	600	sklená/kamenná	75	50	4000	58	56	50	41,0	(R)EI60	●
112,5A75/Twarda	Twarda	3x12,5	DEFH1IR	C75	600	sklená/kamenná	75	50	4000	58	56	50	41,0	(R)EI60	●
112,5A75/Hydro	Hydro	3x12,5	GMFH1I	C75	600	sklená/kamenná	50	12	4000	41	40	37	35,0	(R)EI60	●

[1] Maximálna výška v súlade s technickým posudkom ITB 1060/12/R33NK.
[2] Požiarna klasifikácia ITB 01060.2/18/R130NZP/B.

SPOTREBA MATERIÁLOV NA 1 M² OBKLADOV INŠTALAČNÝCH ŠÁCHT V SYSTÉME NIDA ŠACHTY

Názov materiálu	J.m.	Typ systému Nida Šachty				
		112,5A75/Ogień+	112,5A75/WodaOgień+	112,5A75/Cicha	112,5A75/Twarda	112,5A75/Hydro
		Spotreba materiálu na 1 m²				
Doska Nida Ogień Plus 12,5 mm	m²	3,0	-	-	-	-
Doska Nida Woda Ogień Plus 12,5 mm	m²	-	3,0	-	-	-
Doska Nida Cicha 12,5 mm	m²	-	-	3,0	-	-
Doska Nida Twarda 12,5 mm	m²	-	-	-	3,0	-
Doska Nida Hydro 12,5 mm	m²	-	-	-	-	3,0
Profil Nida C75	bm	1,8	1,8	1,8	1,8	1,8
Profil Nida U75	bm	0,7	0,7	0,7	0,7	0,7
Hmoždinka Nida	ks.	0,9	0,9	0,9	0,9	0,9
Rýchloskrutky Nida 3,5x25 mm	ks.	4,0	4,0	-	-	-
Rýchloskrutky Nida 3,5x35 mm	ks.	4,0	4,0	-	-	-
Rýchloskrutky Nida 3,5x55 mm	ks.	12,0	12,0	-	-	-
Rýchloskrutky Nida Twarda 4,2x38 mm	ks.	-	-	8,0	8,0	-
Rýchloskrutky Nida Twarda 4,2x55 mm	ks.	-	-	12,0	12,0	-
Rýchloskrutky Nida Hydro C5 3,5x25 mm	ks.	-	-	-	-	4,0
Rýchloskrutky Nida Hydro C5 3,5x41 mm	ks.	-	-	-	-	4,0
Rýchloskrutky Nida Hydro C5 3,5x55 mm	ks.	-	-	-	-	12,0
Výstužná páska Nida	bm	1,4	1,4	1,4	1,4	1,4
Zvukovo izolačná páska Nida	bm	0,6	0,6	0,6	0,6	0,6
Sadrový tmel Nida Start	kg	0,9	0,9	0,9	-	-
Sadrový tmel Nida Finish	kg	0,1	0,1	0,1	-	-
Hotová špachtľovacia hmota Nida Hydromix [3]	kg	-	-	-	1,0	1,0
Minerálna vlna [4]	m²	1,0	1,0	1,0	1,0	1,0

[3] V prípade sadro-trieskových dosiek s vláknami Nida Twarda možno ako alternatívu použiť sadrový tmel Nida Max.
[4] Použitie podľa požiadaviek.
Normy spotreby nezahrňujú straty materiálu.

OBKLADY INŠTALAČNÝCH ŠÁCHT

nida Šachta

Trieda požiarnej odolnosti:	Maximálna zvuková izolácia:	Maximálna výška výstavby:	Hmotnosť 1 m² výstavby:	Číslo súvisiaceho dokladu:
(R)EI90 (R)EI120	61 dB	4500 mm	43,0-65,0 kg	ETA 15/0301

Vyhlásenie o úžitkových vlastnostiach:
DoP/ShaftWall System/0019/15.11.2016

SYSTÉMY:
125A75; 130A75; 135A75

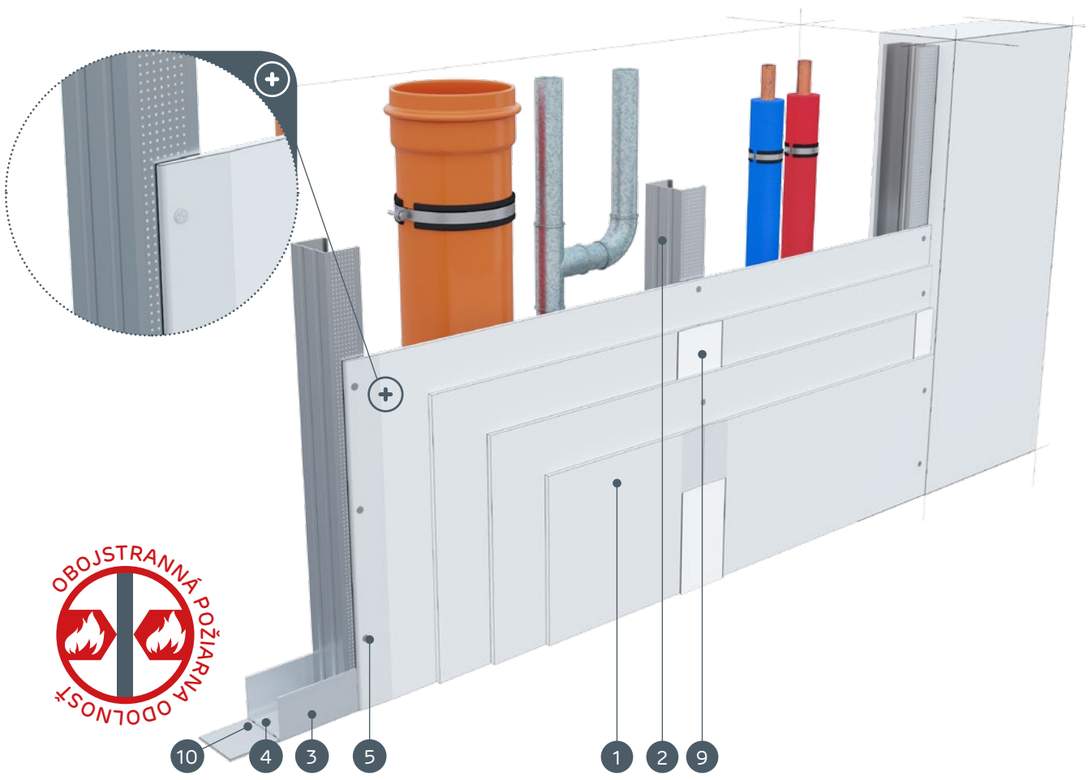

MATERIÁLY:

1. Sadrokartónová doska Nida
2. Profil Nida C 75
3. Profil Nida U 75
4. Hmoždinka Nida
5. Rýchloskrutky Nida 3,5 x 25 mm
6. Rýchloskrutky Nida 3,5 x 35 mm
7. Rýchloskrutky Nida 3,5 x 55 mm
8. Rýchloskrutky Nida 4,2 x 70 mm
9. Škára medzi sadrokartónovými doskami vyhotovená zo sadrovej hmoty Nida a výstužnej pásky Nida
10. Tesniaca páska na akustickú izoláciu Nida šírka 50 mm
11. Finálna úprava pomocou sadrovej hmoty Nida

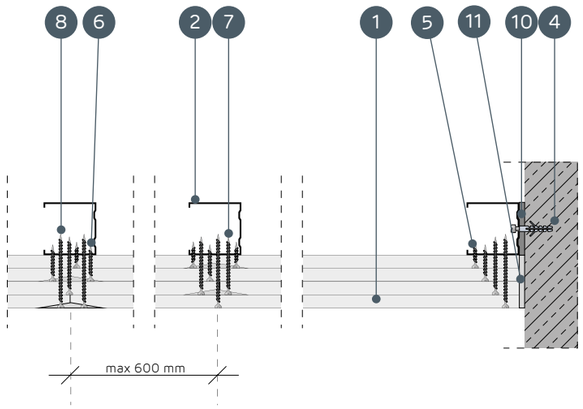

SYSTÉMY OBKLADOV INŠTALAČNÝCH ŠÁCHT NA NOSNEJ KONŠTRUKCII NIDA C75

TECHNICKÉ PARAMETRE

Názov systému Nida Šachty	Opláštenie sadrokartónom			Nosná konštrukcia		Izolačný materiál			Maximálna výška [1]	Zvuková izolácia [3]			Hmotnosť výstavby 1 m²	Trieda požiarnej odolnosti [2]	Špeciálny systém
				Typ profilu Nida	Osová vzdialenosť profilov Nida	Pre zvukovú izoláciu									
	Nida	Hrúbka [mm]	Označenie podľa normy		[mm]	Minerálna vlna	Hrúbka [mm]	Hrúbka [kg/m³]	[mm]	Rw [dB]	Ra1 [dB]	Ra2 [dB]	[kg]	[min]	
125A75/Ogień+	Ogień Plus	4x12,5	DF	C75	600	sklená/ kamenná	75	14	4250	43	41	38	43,0	(R)EI90	-
125A75/WodaOgień+	Woda Ogień Plus	4x12,5	DFH2	C75	600	sklená/ kamenná	75	14	4250	43	41	38	43,0	(R)EI90	-
125A75/Cicha	Cicha	4x12,5	DFH1IR	C75	600	sklená/ kamenná	75	50	4250	60	58	53	54,0	(R)EI90	●
125A75/Twarda	Twarda	4x12,5	DEFH1IR	C75	600	sklená/ kamenná	75	50	4250	60	58	53	54,0	(R)EI90	●
125A75/Hydro	Hydro	4x12,5	GMFH1I	C75	600	sklená/ kamenná	75	14	4250	43	41	38	46,0	(R)EI90	●
130A75/Ogień+	Ogień Plus	2x12,5 + 2x15,0	DF	C75	600	sklená/ kamenná	75	14	4250	43	41	38	50,5	(R)EI120	-
135A75/Ogień+	Ogień Plus	4x15,0	DF	C75	600	sklená/ kamenná	75	14	4500	44	42	40	57,0	(R)EI120	-
135A75/Twarda	Twarda	4x15,0	DEFH1IR	C75	600	sklená/ kamenná	75	50	4500	61	59	54	65,0	(R)EI120	●
135A75/Hydro	Hydro	4x15,0	GMFH1I	C75	600	sklená/ kamenná	75	14	4500	44	42	40	57,0	(R)EI120	●

[1] Maximálna výška v súlade s technickým posudkom ITB 1060/12/R33NK.
[2] Požiarna klasifikácia ITB 01060.2/18/R130NZP/B.
[3] Akustická izolácia odhadnutá na základe simulácií v programe INSUL.

SPOTREBA MATERIÁLOV NA 1 M² OBKLADOV INŠTALAČNÝCH ŠÁCHT V SYSTÉME NIDA ŠACHTY

Názov materiálu	J.m.	Typ systému Nida Šachty								
		125A75/ Ogień+	125A75/ WodaOgień+	125A75/ Cicha	125A75/ Twarda	125A75/ Hydro	130A75/ Ogień+	135A75/ Ogień+	135A75/ Twarda	135A75/ Hydro
		Spotreba materiálu na 1 m²								
Doska Nida Ogień Plus 12,5 mm	m²	4,0	-	-	-	-	2,0	-	-	-
Doska Nida Woda Ogień Plus 12,5 mm	m²	-	4,0	-	-	-	-	-	-	-
Doska Nida Cicha 12,5 mm	m²	-	-	4,0	-	-	-	-	-	-
Doska Nida Twarda 12,5 mm	m²	-	-	-	4,0	-	-	-	-	-
Doska Nida Hydro 12,5 mm	m²	-	-	-	-	4,0	-	-	-	-
Doska Nida Ogień Plus 15,0 mm	m²	-	-	-	-	-	2,0	4,0	-	-
Doska Nida Twarda 15,0 mm	m²	-	-	-	-	-	-	-	4,0	-
Doska Nida Hydro 15,0 mm	m²	-	-	-	-	-	-	-	-	4,0
Profil Nida C75	bm	1,8	1,8	1,8	1,8	1,8	1,8	1,8	1,8	1,8
Profil Nida U75	bm	0,7	0,7	0,7	0,7	0,7	0,7	0,7	0,7	0,7
Hmoždinka Nida	ks.	0,9	0,9	0,9	0,9	0,9	0,9	0,9	0,9	0,9
Rýchloskrutky Nida 3,5x25 mm	ks.	4,0	4,0	-	-	-	4,0	4,0	-	-
Rýchloskrutky Nida 3,5x35 mm	ks.	4,0	4,0	-	-	-	-	-	-	-
Rýchloskrutky Nida 3,5x45 mm	ks.	-	-	-	-	-	4,0	4,0	-	-
Rýchloskrutky Nida 3,5x55 mm	ks.	4,0	4,0	-	-	-	4,0	4,0	-	-
Rýchloskrutky Nida 4,2x70 mm	ks.	12,0	12,0	-	-	-	12,0	12,0	-	-
Rýchloskrutky Nida Twarda 4,2x38 mm	ks.	-	-	8,0	8,0	-	-	-	4,0	-
Rýchloskrutky Nida Twarda 4,2x55 mm	ks.	-	-	4,0	4,0	-	-	-	8,0	-
Rýchloskrutky Nida Twarda 4,2x70 mm	ks.	-	-	12,0	12,0	-	-	-	12,0	-
Rýchloskrutky Nida Hydro C5 3,5x25 mm	ks.	-	-	-	-	4,0	-	-	-	4,0
Rýchloskrutky Nida Hydro C5 3,5x41 mm	ks.	-	-	-	-	4,0	-	-	-	4,0
Rýchloskrutky Nida Hydro C5 3,5x55 mm	ks.	-	-	-	-	4,0	-	-	-	4,0
Rýchloskrutky Nida Hydro C5 4,2x70 mm	ks.	-	-	-	-	12,0	-	-	-	12,0
Výstužná páska Nida	bm	1,4	1,4	1,4	1,4	1,4	1,4	1,4	1,4	1,4
Zvukovo izolačná páska Nida	bm	0,6	0,6	0,6	0,6	0,6	0,6	0,6	0,6	0,6
Sadrový tmel Nida Start	kg	1,2	1,2	1,2	-	-	1,2	1,2	-	-
Sadrový tmel Nida Finish	kg	0,1	0,1	0,1	-	-	0,1	0,1	-	-
Hotová špachtľovacia hmota Nida Hydromix [4]	kg	-	-	-	1,3	1,3	-	-	1,3	1,3
Minerálna vlna [5]	m²	1,0	1,0	1,0	1,0	1,0	1,0	1,0	1,0	1,0

[4] V prípade sadro-trieskových dosiek s vláknami Nida Twarda možno ako alternatívu použiť sadrový tmel Nida Max.
[5] Použitie podľa požiadaviek.
Normy spotreby nezahrňujú straty materiálu.

OBKLADY INŠTALAČNÝCH ŠÁCHT

Nida Šachta

Trieda požiarnej odolnosti:	Maximálna zvuková izolácia:	Maximálna výška výstavby:	Hmotnosť 1 m² výstavby:	Číslo súvisiaceho dokladu:
-	56 dB	5000 mm	12,0-19,0 kg	ETA 15/0301

Vyhlásenie o úžitkových vlastnostiach:
DoP/ShaftWall System/0019/15.11.2016

SYSTÉMY:
112,5A100; 115A100

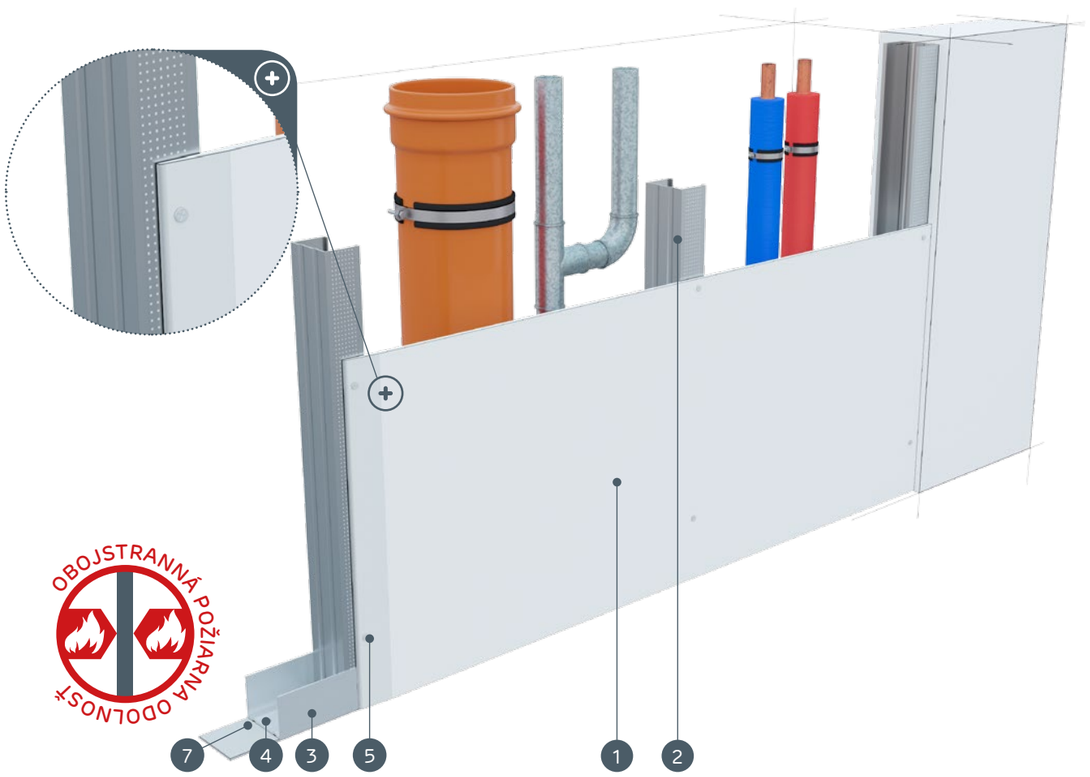

MATERIÁLY:

1. Sadrokartónová doska Nida
2. Profil Nida C 100
3. Profil Nida U 100
4. Hmoždinka Nida
5. Rýchloskrutky Nida 3,5 x 25 mm
6. Škára medzi sadrokartónovými doskami vyhotovená zo sadrovej hmoty Nida a výstužnej pásky Nida
7. Tesniaca páska na akustickú izoláciu Nida
8. Finálna úprava pomocou sadrovej hmoty Nida

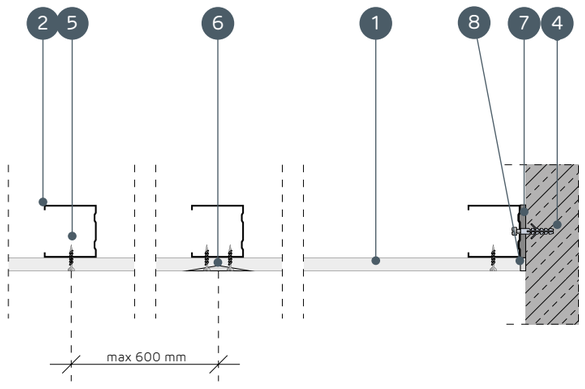

SYSTÉMY OBKLADOV INŠTALAČNÝCH ŠÁCHT NA NOSNEJ KONŠTRUKCII NIDA C100

TECHNICKÉ PARAMETRE

Názov systému Nida Šachty	Opláštenie sadrokartónom			Nosná konštrukcia		Izolačný materiál			Maximálna výška [1]	Zvuková izolácia			Hmotnosť výstavby 1 m²	Trieda požiarnej odolnosti	Špeciálny systém
				Typ profilu Nida	Osová vzdialenosť profilov Nida	Pre zvukovú izoláciu									
	Nida	Hrúbka [mm]	Označenie podľa normy		[mm]	Minerálna vlna	Hrúbka [mm]	Hrúbka [kg/m³]	[mm]	Rw [dB]	Ra1 [dB]	Ra2 [dB]	[kg]	[min]	
112,5A100/Expert	Expert	12,5	A	C100	600	sklená/kamenná	50	12	5000	34	32	28	12,0	-	-
112,5A100/Woda [2]	Woda	12,5	H2	C100	600	sklená/kamenná	50	12	5000	34	32	28	12,0	-	-
112,5A100/Ogień+	Ogień Plus	12,5	DF	C100	600	sklená/kamenná	50	12	5000	36	34	30	14,0	-	-
112,5A100/WodaOgień+	Woda Ogień Plus	12,5	DFH2	C100	600	sklená/kamenná	50	12	5000	36	34	30	14,0	-	-
112,5A100/Cicha	Cicha	12,5	DFH1IR	C100	600	sklená/kamenná	100	50	5000	56	55	50	17,0	-	●
112,5A100/Twarda	Twarda	12,5	DEFH1IR	C100	600	sklená/kamenná	100	50	5000	56	55	50	17,0	-	●
112,5A100/Hydro	Hydro	12,5	GMFH1I	C100	600	sklená/kamenná	50	12	5000	36	34	30	15,0	-	●
115A100/Ogień+	Ogień Plus	15,0	DF	C100	600	sklená/kamenná	50	12	5000	36	34	30	17,0	-	-
115A100/Twarda	Twarda	15,0	DEFH1IR	C100	600	sklená/kamenná	100	50	5000	56	55	50	19,0	-	●
115A100/Hydro	Hydro	15,0	GMFH1I	C100	600	sklená/kamenná	50	12	5000	36	34	30	17,0	-	●

[1] Maximálna výška v súlade s technickým posudkom ITB 1060/12/R33NK.
[2] V interiéroch s relatívnou vlhkosťou vzduch do 85% (do 10 hodín) použiť dosku Nida Woda, ale v zónach vystavených intenzívnemu pôsobeniu vody odporúčame použiť sadrové dosky s vláknami Nida Hydro (horizontálne a vertikálne roviny pri vani, sprche a pod.)

SPOTREBA MATERIÁLOV NA 1 M² OBKLADOV INŠTALAČNÝCH ŠÁCHT V SYSTÉME NIDA ŠACHTY

Názov materiálu	J.m.	Typ systému Nida Šachty									
		112,5A100/Expert	112,5A100/Woda	112,5A100/Ogień+	112,5A100/WodaOgień+	112,5A100/Cicha	112,5A100/Twarda	112,5A100/Hydro	115A100/Ogień+	115A100/Twarda	115A100/Hydro
		Spotreba materiálu na 1 m²									
Doska Nida Expert 12,5 mm	m²	1,0	-	-	-	-	-	-	-	-	-
Doska Nida Woda 12,5 mm	m²	-	1,0	-	-	-	-	-	-	-	-
Doska Nida Ogień Plus 12,5 mm	m²	-	-	1,0	-	-	-	-	-	-	-
Doska Nida Woda Ogień Plus 12,5 mm	m²	-	-	-	1,0	-	-	-	-	-	-
Doska Nida Cicha 12,5 mm	m²	-	-	-	-	1,0	-	-	-	-	-
Doska Nida Twarda 12,5 mm	m²	-	-	-	-	-	1,0	-	-	-	-
Doska Nida Hydro 12,5 mm	m²	-	-	-	-	-	-	1,0	-	-	-
Doska Nida Ogień Plus 15,0 mm	m²	-	-	-	-	-	-	-	1,0	-	-
Doska Nida Twarda 15,0 mm	m²	-	-	-	-	-	-	-	-	1,0	-
Doska Nida Hydro 15,0 mm	m²	-	-	-	-	-	-	-	-	-	1,0
Profil Nida C100	bm	1,8	1,8	1,8	1,8	1,8	1,8	1,8	1,8	1,8	1,8
Profil Nida U100	bm	0,7	0,7	0,7	0,7	0,7	0,7	0,7	0,7	0,7	0,7
Hmoždinka Nida	ks.	0,9	0,9	0,9	0,9	0,9	0,9	0,9	0,9	0,9	0,9
Rýchloskrutky Nida 3,5x25 mm	ks.	12,0	12,0	12,0	12,0	-	-	-	12,0	-	-
Rýchloskrutky Nida Twarda 4,2x38 mm	ks.	-	-	-	-	12,0	12,0	-	-	12,0	-
Rýchloskrutky Nida Hydro C5 3,5x25 mm	ks.	-	-	-	-	-	-	12,0	-	-	12,0
Výstužná páska Nida	bm	1,4	1,4	1,4	1,4	1,4	1,4	1,4	1,4	1,4	1,4
Zvukovo izolačná páska Nida	bm	0,6	0,6	0,6	0,6	0,6	0,6	0,6	0,6	0,6	0,6
Sadrový tmel Nida Start	kg	0,3	0,3	0,3	0,3	0,3	-	-	0,3	-	-
Sadrový tmel Nida Finish	kg	0,1	0,1	0,1	0,1	0,1	-	-	0,1	-	-
Hotová špachtľovacia hmota Nida Hydromix [3]	kg	-	-	-	-	-	0,4	0,4	-	0,4	0,4
Minerálna vlna [4]	m²	1,0	1,0	1,0	1,0	1,0	1,0	1,0	1,0	1,0	1,0

[3] V prípade sadro-trieskových dosiek s vláknami Nida Twarda možno ako alternatívu použiť sadrový tmel Nida Max.
[4] Použitie podľa požiadaviek.
Normy spotreby nezahrňujú straty materiálu.

nida Šachta

Trieda požiarnej odolnosti: (R)EI30 (R)EI60

Maximálna zvuková izolácia: 62 dB

Maximálna výška výstavby: 5000 mm

Hmotnosť 1 m² výstavby: 20,0-34,0 kg

Číslo súvisiaceho dokladu: ETA 15/0301

Vyhlásenie o úžitkových vlastnostiach:
DoP/ShaftWall System/0019/15.11.2016

SYSTÉMY:
125A100; 130A100

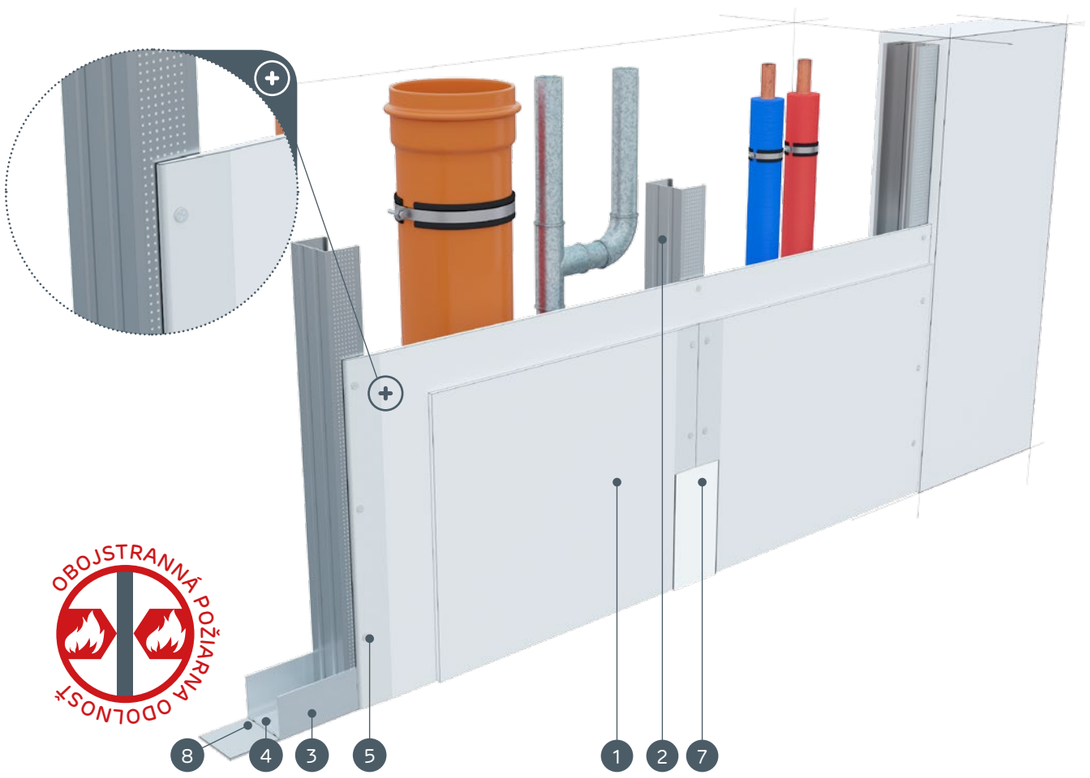

MATERIÁLY:

1. Sadrokartónová doska Nida
2. Profil Nida C 100
3. Profil Nida U 100
4. Hmoždinka Nida
5. Rýchloskrutky Nida 3,5 x 25 mm
6. Rýchloskrutky Nida 3,5 x 35 mm
7. Škára medzi sadrokartónovými doskami vyhotovená zo sadrovej hmoty Nida a výstužnej pásky Nida
8. Tesniaca páska na akustickú izoláciu Nida
9. Finálna úprava pomocou sadrovej hmoty Nida

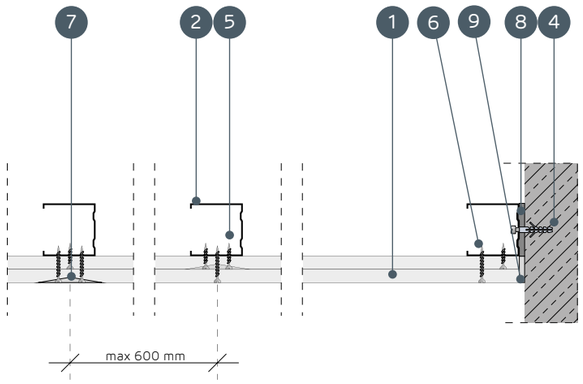

SYSTÉMY OBKLADOV INŠTALAČNÝCH ŠÁCHT NA NOSNEJ KONŠTRUKCII NIDA C100

TECHNICKÉ PARAMETRE

Názov systému Nida Šachty	Opláštenie sadrokartónom			Nosná konštrukcia		Izolačný materiál			Maximálna výška [1]	Zvuková izolácia			Hmotnosť výstavby 1 m²	Trieda požiarnej odolnosti [2]	Špeciálny systém
				Typ profilu Nida	Osová vzdialenosť profilov Nida	Pre zvukovú izoláciu									
	Nida	Hrúbka [mm]	Označenie podľa normy		[mm]	Minerálna vlna	Hrúbka [mm]	Hrúbka [kg/m³]	[mm]	Rw [dB]	Ra1 [dB]	Ra2 [dB]	[kg]	[min]	
125A100/Expert	Expert	2x12,5	A	C100	600	sklená/ kamenná	50	12	4500	37	35	31	20,0	-	-
125A100/Woda [3]	Woda	2x12,5	H2	C100	600	sklená/ kamenná	50	12	4500	37	35	31	20,0	-	-
125A100/Ogień+	Ogień Plus	2x12,5	DF	C100	600	sklená/ kamenná	50	12	4500	40	38	35	24,0	(R)EI30	-
125A100/WodaOgień+	Woda Ogień Plus	2x12,5	DFH2	C100	600	sklená/ kamenná	50	12	4500	40	38	35	24,0	(R)EI30	-
125A100/Cicha	Cicha	2x12,5	DFH1IR	C100	600	sklená/ kamenná	100	50	4500	61	60	55	29,0	(R)EI30	●
125A100/Twarda	Twarda	2x12,5	DEFH1IR	C100	600	sklená/ kamenná	100	50	4500	61	60	55	29,0	(R)EI30	●
125A100/Hydro	Hydro	2x12,5	GMFH1I	C100	600	sklená/ kamenná	50	12	4500	40	38	35	25,0	(R)EI30	●
130A100/Ogień+	Ogień Plus	2x15,0	DF	C100	600	sklená/ kamenná	50	12	5000	41	40	37	31,0	(R)EI60	-
130A100/Twarda	Twarda	2x15,0	DEFH1IR	C100	600	sklená/ kamenná	100	50	5000	62	61	56	34,0	(R)EI60	●
130A100/Hydro	Hydro	2x15,0	GMFH1I	C100	600	sklená/ kamenná	50	12	5000	41	40	37	31,0	(R)EI60	●

[1] Maximálna výška v súlade s technickým posudkom ITB 1060/12/R33NK.
[2] Požiarna klasifikácia ITB 01060.2/18/R130NZP/B.
[3] V interiéroch s relatívnou vlhkosťou vzduch do 85% (do 10 hodín) použiť dosku Nida Woda, ale v zónach vystavených intenzívnemu pôsobeniu vody odporúčame použiť sadrové dosky s vláknami Nida Hydro (horizontálne a vertikálne roviny pri vani, sprche a pod.)

SPOTREBA MATERIÁLOV NA 1 M² OBKLADOV INŠTALAČNÝCH ŠÁCHT V SYSTÉME NIDA ŠACHTY

Názov materiálu	J.m.	Typ systému Nida Šachty									
		125A100/ Expert	125A100/ Woda	125A100/ Ogień+	125A100/ WodaOgień+	125A100/ Cicha	125A100/ Twarda	125A100/ Hydro	130A100/ Ogień+	130A100/ Twarda	130A100/ Hydro
		Spotreba materiálu na 1 m²									
Doska Nida Expert 12,5 mm	m²	2,0	-	-	-	-	-	-	-	-	-
Doska Nida Woda 12,5 mm	m²	-	2,0	-	-	-	-	-	-	-	-
Doska Nida Ogień Plus 12,5 mm	m²	-	-	2,0	-	-	-	-	-	-	-
Doska Nida Woda Ogień Plus 12,5 mm	m²	-	-	-	2,0	-	-	-	-	-	-
Doska Nida Cicha 12,5 mm	m²	-	-	-	-	2,0	-	-	-	-	-
Doska Nida Twarda 12,5 mm	m²	-	-	-	-	-	2,0	-	-	-	-
Doska Nida Hydro 12,5 mm	m²	-	-	-	-	-	-	2,0	-	-	-
Doska Nida Ogień Plus 15,0 mm	m²	-	-	-	-	-	-	-	2,0	-	-
Doska Nida Twarda 15,0 mm	m²	-	-	-	-	-	-	-	-	2,0	-
Doska Nida Hydro 15,0 mm	m²	-	-	-	-	-	-	-	-	-	2,0
Profil Nida C100	bm	1,8	1,8	1,8	1,8	1,8	1,8	1,8	1,8	1,8	1,8
Profil Nida U100	bm	0,7	0,7	0,7	0,7	0,7	0,7	0,7	0,7	0,7	0,7
Hmoždinka Nida	ks.	0,9	0,9	0,9	0,9	0,9	0,9	0,9	0,9	0,9	0,9
Rýchloskrutky Nida 3,5x25 mm	ks.	4,0	4,0	4,0	4,0	-	-	-	4,0	-	-
Rýchloskrutky Nida 3,5x35 mm	ks.	12,0	12,0	12,0	12,0	-	-	-	-	-	-
Rýchloskrutky Nida 3,5x45 mm	ks.	-	-	-	-	-	-	-	12,0	-	-
Rýchloskrutky Nida Twarda 4,2x38 mm	ks.	-	-	-	-	16,0	16,0	-	-	4,0	-
Rýchloskrutky Nida Twarda 4,2x55 mm	ks.	-	-	-	-	-	-	-	-	12,0	-
Rýchloskrutky Nida Hydro C5 3,5x25 mm	ks.	-	-	-	-	-	-	4,0	-	-	4,0
Rýchloskrutky Nida Hydro C5 3,5x41 mm	ks.	-	-	-	-	-	-	12,0	-	-	12,0
Výstužná páska Nida	bm	1,4	1,4	1,4	1,4	1,4	1,4	1,4	1,4	1,4	1,4
Zvukovo izolačná páska Nida	bm	0,6	0,6	0,6	0,6	0,6	0,6	0,6	0,6	0,6	0,6
Sadrový tmel Nida Start	kg	0,6	0,6	0,6	0,6	0,6	-	-	0,6	-	-
Sadrový tmel Nida Finish	kg	0,1	0,1	0,1	0,1	0,1	-	-	0,1	-	-
Hotová špachtľovacia hmota Nida Hydromix [4]	kg	-	-	-	-	-	0,7	0,7	-	0,7	0,7
Minerálna vlna [5]	m²	1,0	1,0	1,0	1,0	1,0	1,0	1,0	1,0	1,0	1,0

[4] V prípade sadro-trieskových dosiek s vláknami Nida Twarda možno ako alternatívu použiť sadrový tmel Nida Max.
[5] Použitie podľa požiadaviek.
Normy spotreby nezahrňujú straty materiálu.

PRVÉ SYSTÉMY SUCHEJ VÝSTAVBY NA TRHU S OZNAČENÍM CE

Navštívte náš kanál Siniat Nida YouTube

OBKLADY INŠTALAČNÝCH ŠÁCHT

nida Šachta

Trieda požiarnej odolnosti:	Maximálna zvuková izolácia:	Maximálna výška výstavby:	Hmotnosť 1 m² výstavby:	Číslo súvisiaceho dokladu:
(R)EI60	64 dB	5000 mm	34,0-42,0 kg	ETA 15/0301

Vyhlásenie o úžitkových vlastnostiach:
DoP/ShaftWall System/0019/15.11.2016

SYSTÉMY:
137,5A100

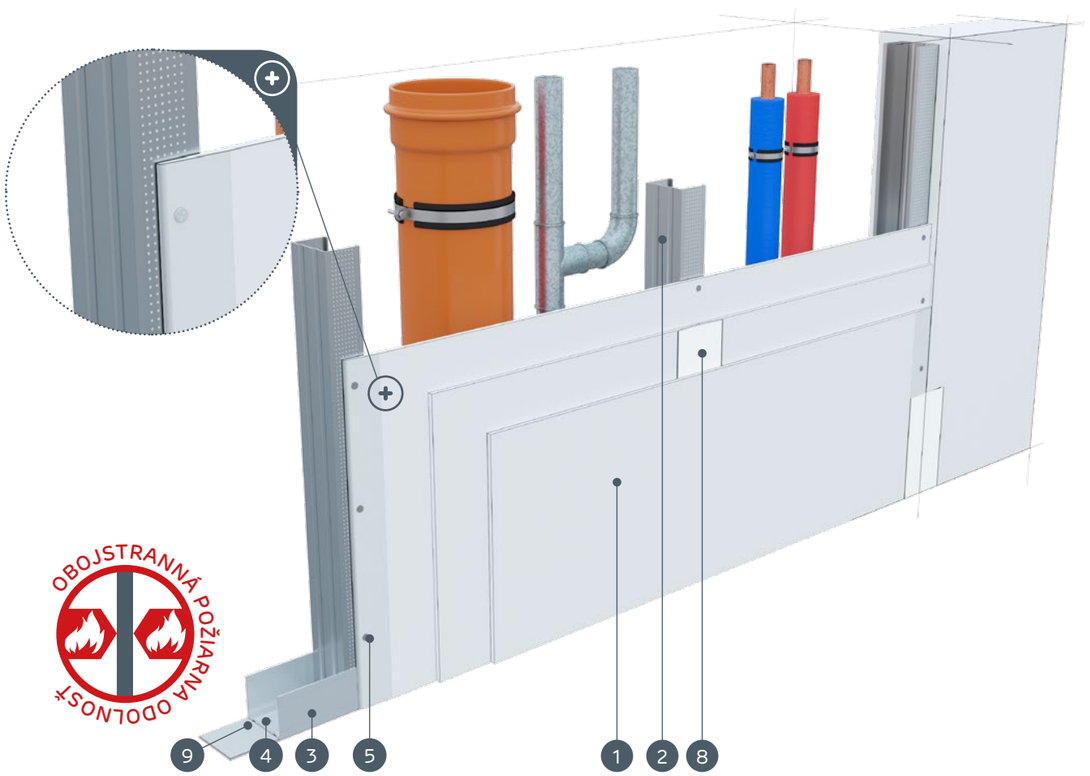

MATERIÁLY:

1. Sadrokartónová doska Nida
2. Profil Nida C 100
3. Profil Nida U 100
4. Hmoždinka Nida
5. Rýchloskrutky Nida 3,5 x 25 mm
6. Rýchloskrutky Nida 3,5 x 35 mm
7. Rýchloskrutky Nida 3,5 x 55 mm
8. Škára medzi sadrokartónovými doskami vyhotovená zo sadrovej hmoty Nida a výstužnej pásky Nida
9. Tesniaca páska na akustickú izoláciu Nida
10. Finálna úprava pomocou sadrovej hmoty Nida

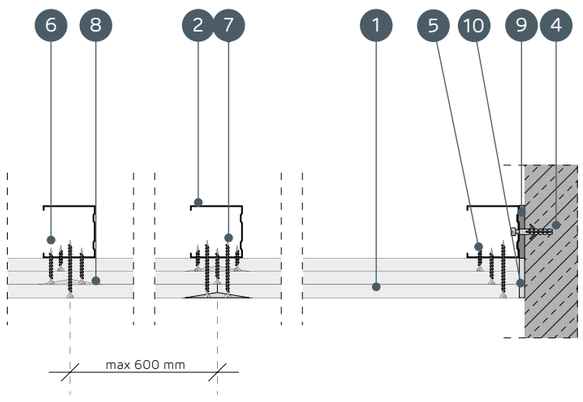

SYSTÉMY OBKLADOV INŠTALAČNÝCH ŠÁCHT NA NOSNEJ KONŠTRUKCII NIDA C100

TECHNICKÉ PARAMETRE

Názov systému Nida Šachty	Opláštenie sadrokartónom			Nosná konštrukcia		Izolačný materiál			Maximálna výška [1]	Zvuková izolácia			Hmotnosť výstavby 1 m²	Trieda požiarnej odolnosti [2]	Špeciálny systém
				Typ profilu Nida	Osová vzdialenosť profilov Nida	Pre zvukovú izoláciu									
	Nida	Hrúbka [mm]	Označenie podľa normy		[mm]	Minerálna vlna	Hrúbka [mm]	Hrúbka [kg/m³]	[mm]	Rw [dB]	Ra1 [dB]	Ra2 [dB]	[kg]	[min]	
137,5A100/Ogień+	Ogień Plus	3x12,5	DF	C100	600	sklená/ kamenná	100	12	5000	45	44	39	34,0	(R)EI60	-
137,5A100/WodaOgień+	Woda Ogień Plus	3x12,5	DFH2	C100	600	sklená/ kamenná	100	12	5000	45	44	39	34,0	(R)EI60	-
137,5A100/Cicha	Cicha	3x12,5	DFH1IR	C100	600	sklená/ kamenná	100	50	5000	64	63	58	42,0	(R)EI60	●
137,5A100/Twarda	Twarda	3x12,5	DEFH1IR	C100	600	sklená/ kamenná	100	50	5000	64	63	58	42,0	(R)EI60	●
137,5A100/Hydro	Hydro	3x12,5	GMFH1I	C100	600	sklená/ kamenná	100	12	5000	45	44	39	36,0	(R)EI60	●

[1] Maximálna výška v súlade s technickým posudkom ITB 1060/12/R33NK.
[2] Požiarna klasifikácia ITB 01060.2/18/R130NZP/B.

SPOTREBA MATERIÁLOV NA 1 M² OBKLADOV INŠTALAČNÝCH ŠÁCHT V SYSTÉME NIDA ŠACHTY

Názov materiálu	J.m.	Typ systému Nida Šachty				
		137,5A100/Ogień+	137,5A100/ WodaOgień+	137,5A100/Cicha	137,5A100/Twarda	137,5A100/Hydro
		Spotreba materiálu na 1 m²				
Doska Nida Ogień Plus 12,5 mm	m²	3,0	-	-	-	-
Doska Nida Woda Ogień Plus 12,5 mm	m²	-	3,0	-	-	-
Doska Nida Cicha 12,5 mm	m²	-	-	3,0	-	-
Doska Nida Twarda 12,5 mm	m²	-	-	-	3,0	-
Doska Nida Hydro 12,5 mm	m²	-	-	-	-	3,0
Profil Nida C100	bm	1,8	1,8	1,8	1,8	1,8
Profil Nida U100	bm	0,7	0,7	0,7	0,7	0,7
Hmoždinka Nida	ks.	0,9	0,9	0,9	0,9	0,9
Rýchloskrutky Nida 3,5x25 mm	ks.	4,0	4,0	-	-	-
Rýchloskrutky Nida 3,5x35 mm	ks.	4,0	4,0	-	-	-
Rýchloskrutky Nida 3,5x55 mm	ks.	12,0	12,0	-	-	-
Rýchloskrutky Nida Twarda 4,2x38 mm	ks.	-	-	8,0	8,0	-
Rýchloskrutky Nida Twarda 4,2x55 mm	ks.	-	-	12,0	12,0	-
Rýchloskrutky Nida Hydro C5 3,5x25 mm	ks.	-	-	-	-	4,0
Rýchloskrutky Nida Hydro C5 3,5x41 mm	ks.	-	-	-	-	4,0
Rýchloskrutky Nida Hydro C5 3,5x55 mm	ks.	-	-	-	-	12,0
Výstužná páska Nida	bm	1,4	1,4	1,4	1,4	1,4
Zvukovo izolačná páska Nida	bm	0,6	0,6	0,6	0,6	0,6
Sadrový tmel Nida Start	kg	0,9	0,9	0,9	-	-
Sadrový tmel Nida Finish	kg	0,1	0,1	0,1	-	-
Hotová špachtľovacia hmota Nida Hydromix [3]	kg	-	-	-	1,0	1,0
Minerálna vlna [4]	m²	1,0	1,0	1,0	1,0	1,0

[3] V prípade sadro-trieskových dosiek s vláknami Nida Twarda možno ako alternatívu použiť sadrový tmel Nida Max.
[4] Použitie podľa požiadaviek.
Normy spotreby nezahrňujú straty materiálu.

nida Šachta

Trieda požiarnej odolnosti:	Maximálna zvuková izolácia:	Maximálna výška výstavby:	Hmotnosť 1 m² výstavby:	Číslo súvisiaceho dokladu:
(R)EI90 (R)EI120	68 dB	5500 mm	44,0-66,0 kg	ETA 15/0301

Vyhlásenie o úžitkových vlastnostiach:
DoP/ShaftWall System/0019/15.11.2016

SYSTÉMY:
150A100; 155A100; 160A100

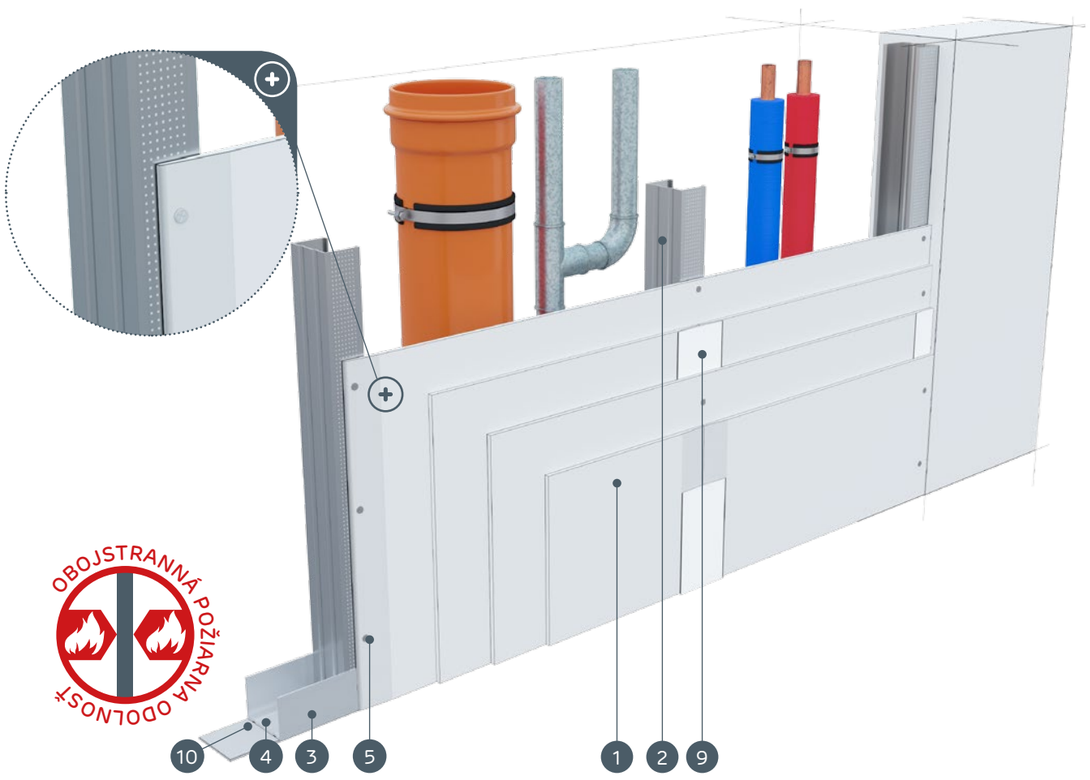

MATERIÁLY:

1. Sadrokartónová doska Nida
2. Profil Nida C 100
3. Profil Nida U 100
4. Hmoždinka Nida
5. Rýchloskrutky Nida 3,5 x 25 mm
6. Rýchloskrutky Nida 3,5 x 35 mm
7. Rýchloskrutky Nida 3,5 x 55 mm
8. Rýchloskrutky Nida 4,2 x 70 mm
9. Škára medzi sadrokartónovými doskami vyhotovená zo sadrovej hmoty Nida a výstužnej pásky Nida
10. Tesniaca páska na akustickú izoláciu Nida šírka 50 mm
11. Finálna úprava pomocou sadrovej hmoty Nida

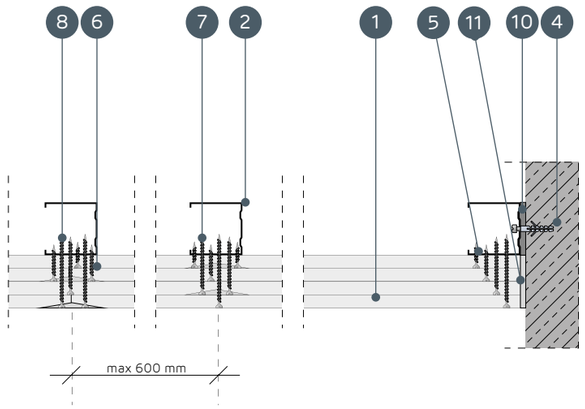

SYSTÉMY OBKLADOV INŠTALAČNÝCH ŠÁCHT NA NOSNEJ KONŠTRUKCII NIDA C100

TECHNICKÉ PARAMETRE

Názov systému Nida Šachty	Opláštenie sadrokartónom			Nosná konštrukcia		Izolačný materiál			Maximálna výška [1]	Zvuková izolácia [3]			Hmotnosť výstavby 1 m²	Trieda požiarnej odolnosti [2]	Špeciálny systém
				Typ profilu Nida	Osová vzdialenosť profilov Nida	Pre zvukovú izoláciu									
	Nida	Hrúbka [mm]	Označenie podľa normy		[mm]	Minerálna vlna	Hrúbka [mm]	Hrúbka [kg/m³]	[mm]	Rw [dB]	Ra1 [dB]	Ra2 [dB]	[kg]	[min]	
150A100/Ogień+	Ogień Plus	4x12,5	DF	C100	600	sklená/ kamenná	100	14	5000	44	42	39	44,0	(R)EI90	-
150A100/WodaOgień+	Woda Ogień Plus	4x12,5	DFH2	C100	600	sklená/ kamenná	100	14	5000	44	42	39	44,0	(R)EI90	-
150A100/Cicha	Cicha	4x12,5	DFH1IR	C100	600	sklená/ kamenná	100	50	5000	66	65	60	55,0	(R)EI90	●
150A100/Twarda	Twarda	4x12,5	DEFH1IR	C100	600	sklená/ kamenná	100	50	5000	66	65	60	55,0	(R)EI90	●
150A100/Hydro	Hydro	4x12,5	GMFH1I	C100	600	sklená/ kamenná	100	14	5000	44	42	39	47,0	(R)EI90	●
155A100/Ogień+	Ogień Plus	2x12,5 + 2x15,0	DF	C100	600	sklená/ kamenná	100	14	5000	44	42	39	51,0	(R)EI120	-
160A100/Ogień+	Ogień Plus	4x15,0	DF	C100	600	sklená/ kamenná	100	14	5500	45	44	40	58,0	(R)EI120	-
160A100/Twarda	Twarda	4x15,0	DEFH1IR	C100	600	sklená/ kamenná	100	50	5500	68	66	62	66,0	(R)EI120	●
160A100/Hydro	Hydro	4x15,0	GMFH1I	C100	600	sklená/ kamenná	100	14	5500	45	44	40	58,0	(R)EI120	●

[1] Maximálna výška v súlade s technickým posudkom ITB 1060/12/R33NK.
[2] Požiarna klasifikácia ITB 01060.2/18/R130NZP/B.
[3] Akustická izolácia odhadnutá na základe simulácií v programe INSUL.

SPOTREBA MATERIÁLOV NA 1 M² OBKLADOV INŠTALAČNÝCH ŠÁCHT V SYSTÉME NIDA ŠACHTY

Názov materiálu	J.m.	Typ systému Nida Šachty								
		150A100/ Ogień+	150A100/ WodaOgień+	150A100/ Cicha	150A100/ Twarda	150A100/ Hydro	155A100/ Ogień+	160A100/ Ogień+	160A100/ Twarda	160A100/ Hydro
		Spotreba materiálu na 1 m²								
Doska Nida Ogień Plus 12,5 mm	m²	4,0	-	-	-	-	2,0	-	-	-
Doska Nida Woda Ogień Plus 12,5 mm	m²	-	4,0	-	-	-	-	-	-	-
Doska Nida Cicha 12,5 mm	m²	-	-	4,0	-	-	-	-	-	-
Doska Nida Twarda 12,5 mm	m²	-	-	-	4,0	-	-	-	-	-
Doska Nida Hydro 12,5 mm	m²	-	-	-	-	4,0	-	-	-	-
Doska Nida Ogień Plus 15,0 mm	m²	-	-	-	-	-	2,0	4,0	-	-
Doska Nida Twarda 15,0 mm	m²	-	-	-	-	-	-	-	4,0	-
Doska Nida Hydro 15,0 mm	m²	-	-	-	-	-	-	-	-	4,0
Profil Nida C100	bm	1,8	1,8	1,8	1,8	1,8	1,8	1,8	1,8	1,8
Profil Nida U100	bm	0,7	0,7	0,7	0,7	0,7	0,7	0,7	0,7	0,7
Hmoždinka Nida	ks.	0,9	0,9	0,9	0,9	0,9	0,9	0,9	0,9	0,9
Rýchloskrutky Nida 3,5x25 mm	ks.	4,0	4,0	-	-	-	4,0	4,0	-	-
Rýchloskrutky Nida 3,5x35 mm	ks.	4,0	4,0	-	-	-	-	-	-	-
Rýchloskrutky Nida 3,5x45 mm	ks.	-	-	-	-	-	4,0	4,0	-	-
Rýchloskrutky Nida 3,5x55 mm	ks.	4,0	4,0	-	-	-	4,0	4,0	-	-
Rýchloskrutky Nida 4,2x70 mm	ks.	12,0	12,0	-	-	-	12,0	12,0	-	-
Rýchloskrutky Nida Twarda 4,2x38 mm	ks.	-	-	8,0	8,0	-	-	-	4,0	-
Rýchloskrutky Nida Twarda 4,2x55 mm	ks.	-	-	4,0	4,0	-	-	-	8,0	-
Rýchloskrutky Nida Twarda 4,2x70 mm	ks.	-	-	12,0	12,0	-	-	-	12,0	-
Rýchloskrutky Nida Hydro C5 3,5x25 mm	ks.	-	-	-	-	4,0	-	-	-	4,0
Rýchloskrutky Nida Hydro C5 3,5x41 mm	ks.	-	-	-	-	4,0	-	-	-	4,0
Rýchloskrutky Nida Hydro C5 3,5x55 mm	ks.	-	-	-	-	4,0	-	-	-	4,0
Rýchloskrutky Nida Hydro C5 4,2x70 mm	ks.	-	-	-	-	12,0	-	-	-	12,0
Výstužná páska Nida	bm	1,4	1,4	1,4	1,4	1,4	1,4	1,4	1,4	1,4
Zvukovo izolačná páska Nida	bm	0,6	0,6	0,6	0,6	0,6	0,6	0,6	0,6	0,6
Sadrový tmel Nida Start	kg	1,2	1,2	1,2	-	-	1,2	1,2	-	-
Sadrový tmel Nida Finish	kg	0,1	0,1	0,1	-	-	0,1	0,1	-	-
Hotová špachtľovacia hmota Nida Hydromix [4]	kg	-	-	-	1,3	1,3	-	-	1,3	1,3
Minerálna vlna [5]	m²	1,0	1,0	1,0	1,0	1,0	1,0	1,0	1,0	1,0

[4] V prípade sadro-trieskových dosiek s vláknami Nida Twarda možno ako alternatívu použiť sadrový tmel Nida Max.
[5] Použitie podľa požiadaviek.
Normy spotreby nezahrňujú straty materiálu.

OBKLADY INŠTALAČNÝCH ŠÁCHT

nida Šachta

Trieda požiarnej odolnosti:	Maximálna zvuková izolácia:	Maximálna výška výstavby:	Hmotnosť 1 m² výstavby:	Číslo súvisiaceho dokladu:
(R)EI60	-	6500 mm	31,0-35,0 kg	ETA 15/0301

Vyhlásenie o úžitkových vlastnostiach:
DoP/ShaftWall System/0019/15.11.2016

SYSTÉMY:
80AA50; 105AA75; 130AA100

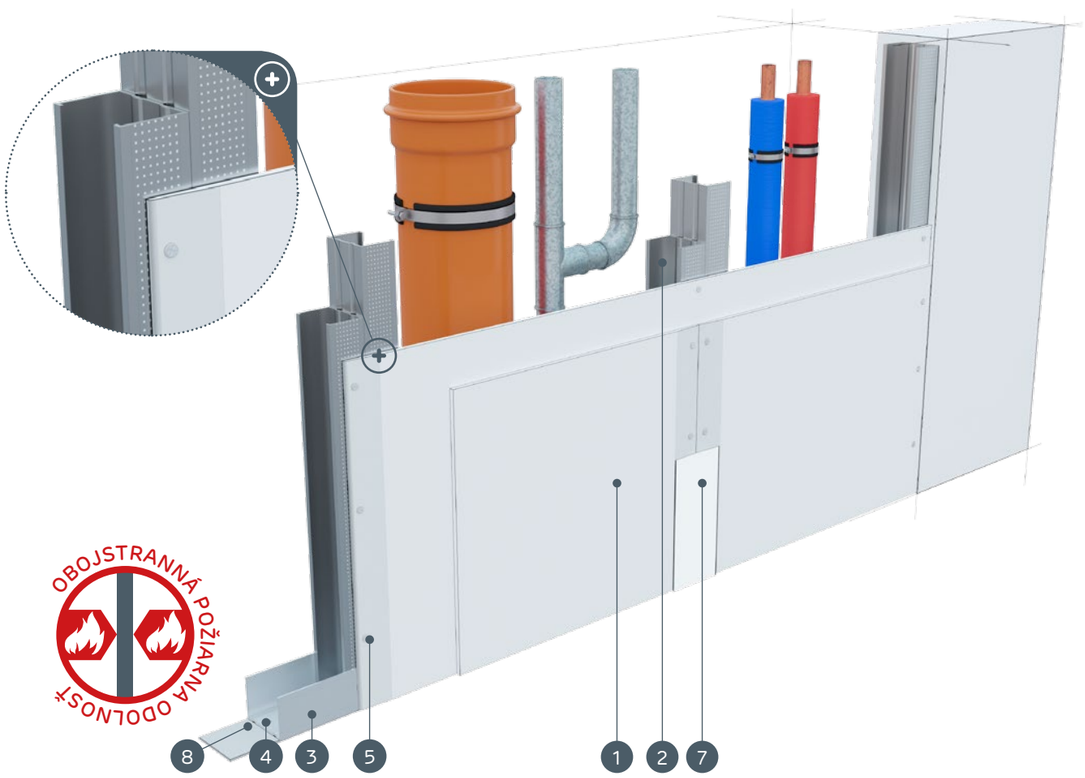

MATERIÁLY:

1. Sadrokartónová doska Nida
2. Profil Nida 2x C50 / C75 / C100 (profily navzájom prepojené medziprvkami s použitím skrutiek FLAT HEAD 4,2x13 mm do plechu 1 mm)
3. Profil Nida U 50 / U 75 / U 100
4. Hmoždinka Nida
5. Rýchloskrutky Nida 3,5 x 25 mm
6. Rýchloskrutky Nida 3,5 x 35 mm
7. Škára medzi sadrokartónovými doskami vyhotovená zo sadrovej hmoty Nida a výstužnej pásky Nida
8. Tesniaca páska na akustickú izoláciu Nida
9. Finálna úprava pomocou sadrovej hmoty Nida

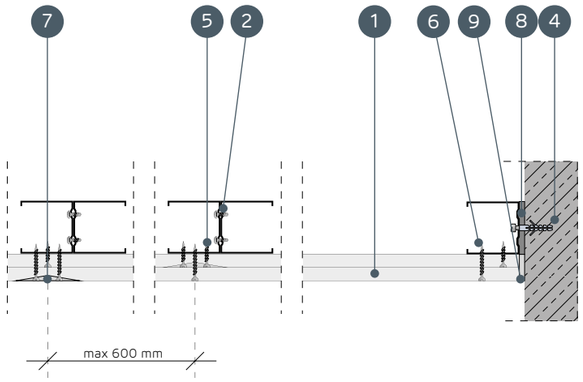

SYSTÉMY OBKLADOV INŠTALAČNÝCH ŠÁCHT NA NOSNEJ KONŠTRUKCII NIDA CC50, CC75, CC100

TECHNICKÉ PARAMETRE

Názov systému Nida Šachty	Opláštenie sadrokartónom			Nosná konštrukcia		Izolačný materiál			Maximálna výška [1]	Zvuková izolácia			Hmotnosť výstavby 1 m²	Trieda požiarnej odolnosti [2]	Špeciálny systém
				Typ profilu Nida	Osová vzdialenosť profilov Nida	Pre zvukovú izoláciu									
	Nida	Hrúbka [mm]	Označenie podľa normy		[mm]	Minerálna vlna	Hrúbka [mm]	Hrúbka [kg/m³]	[mm]	Rw [dB]	Ra1 [dB]	Ra2 [dB]	[kg]	[min]	
80AA50/Ogień+	Ogień Plus	2x15,0	DF	2xC50	600	voľba	-	-	5500	-	-	-	31,0	(R)EI60	-
80AA50/Twarda	Twarda	2x15,0	DEFH1IR	2xC50	600	voľba	-	-	5500	-	-	-	34,0	(R)EI60	●
80AA50/Hydro	Hydro	2x15,0	GMFH1I	2xC50	600	voľba	-	-	5500	-	-	-	31,0	(R)EI60	●
105AA75/Ogień+	Ogień Plus	2x15,0	DF	2xC75	600	voľba	-	-	6000	-	-	-	31,0	(R)EI60	-
105AA75/Twarda	Twarda	2x15,0	DEFH1IR	2xC75	600	voľba	-	-	6000	-	-	-	34,0	(R)EI60	●
105AA75/Hydro	Hydro	2x15,0	GMFH1I	2xC75	600	voľba	-	-	6000	-	-	-	31,0	(R)EI60	●
130AA100/Ogień+	Ogień Plus	2x15,0	DF	2xC100	600	voľba	-	-	6500	-	-	-	32,0	(R)EI60	-
130AA100/Twarda	Twarda	2x15,0	DEFH1IR	2xC100	600	voľba	-	-	6500	-	-	-	35,0	(R)EI60	●
130AA100/Hydro	Hydro	2x15,0	GMFH1I	2xC100	600	voľba	-	-	6500	-	-	-	32,0	(R)EI60	●

[1] Maximálna výška v súlade s technickým posudkom ITB 1060/12/R33NK.
[2] Požiarna klasifikácia ITB 01060.2/18/R130NZP/B.

SPOTREBA MATERIÁLOV NA 1 M² OBKLADOV INŠTALAČNÝCH ŠÁCHT V SYSTÉME NIDA ŠACHTY

Názov materiálu	J.m.	Typ systému Nida Šachty								
		80AA50/ Ogień+	80AA50/ Twarda	80AA50/ Hydro	105AA75/ Ogień+	105AA75/ Twarda	105AA75/ Hydro	130AA100/ Ogień+	130AA100/ Twarda	130AA100/ Hydro
		Spotreba materiálu na 1 m²								
Doska Nida Ogień Plus 15,0 mm	m²	2,0	-	-	2,0	-	-	2,0	-	-
Doska Nida Twarda 15,0 mm	m²	-	2,0	-	-	2,0	-	-	2,0	-
Doska Nida Hydro 15,0 mm	m²	-	-	2,0	-	-	2,0	-	-	2,0
Profil Nida C50	bm	3,6	3,6	3,6	-	-	-	-	-	-
Profil Nida C75	bm	-	-	-	3,6	3,6	3,6	-	-	-
Profil Nida C100	bm	-	-	-	-	-	-	3,6	3,6	3,6
Profil Nida U50	bm	0,7	0,7	0,7	-	-	-	-	-	-
Profil Nida U75	bm	-	-	-	0,7	0,7	0,7	-	-	-
Profil Nida U100	bm	-	-	-	-	-	-	0,7	0,7	0,7
Hmoždinka Nida	ks.	0,9	0,9	0,9	0,9	0,9	0,9	0,9	0,9	0,9
Samorezná skrutka 4,2x13 mm do plechu 1 mm FLAT HEAD®	ks.	6,0	6,0	6,0	6,0	6,0	6,0	6,0	6,0	6,0
Rýchloskrutky Nida 3,5x25 mm	ks.	4,0	-	-	4,0	-	-	4,0	-	-
Rýchloskrutky Nida 3,5x45 mm	ks.	12,0	-	-	12,0	-	-	12,0	-	-
Rýchloskrutky Nida Twarda 4,2x38 mm	ks.	-	4,0	-	-	4,0	-	-	4,0	-
Rýchloskrutky Nida Twarda 4,2x55 mm	ks.	-	12,0	-	-	12,0	-	-	12,0	-
Rýchloskrutky Nida Hydro C5 3,5x25 mm	ks.	-	-	4,0	-	-	4,0	-	-	4,0
Rýchloskrutky Nida Hydro C5 3,5x41 mm	ks.	-	-	12,0	-	-	12,0	-	-	12,0
Výstužná páska Nida	bm	1,4	1,4	1,4	1,4	1,4	1,4	1,4	1,4	1,4
Zvukovo izolačná páska Nida	bm	0,6	0,6	0,6	0,6	0,6	0,6	0,6	0,6	0,6
Sadrový tmel Nida Start	kg	0,6	-	-	0,6	-	-	0,6	-	-
Sadrový tmel Nida Finish	kg	0,1	-	-	0,1	-	-	0,1	-	-
Hotová špachťovacia hmota Nida Hydromix [3]	kg	-	0,7	0,7	-	0,7	0,7	-	0,7	0,7
Minerálna vlna [4]	m²	1,0	1,0	1,0	1,0	1,0	1,0	1,0	1,0	1,0

[3] V prípade sadro-trieskových dosiek s vláknami Nida Twarda možno ako alternatívu použiť sadrový tmel Nida Max.
[4] Použitie podľa požiadaviek.
Normy spotreby nezahrňujú straty materiálu.

OBKLADY INŠTALAČNÝCH ŠÁCHT

nida Šachta

Trieda požiarnej odolnosti:	Maximálna zvuková izolácia:	Maximálna výška výstavby:	Hmotnosť 1 m² výstavby:	Číslo súvisiaceho dokladu:
(R)EI60	-	6500 mm	33,0-42,0 kg	ETA 15/0301

Vyhlásenie o úžitkových vlastnostiach:
DoP/ShaftWall System/0019/15.11.2016

SYSTÉMY:

87,5AA50; 112,5AA75; 137,5AA100

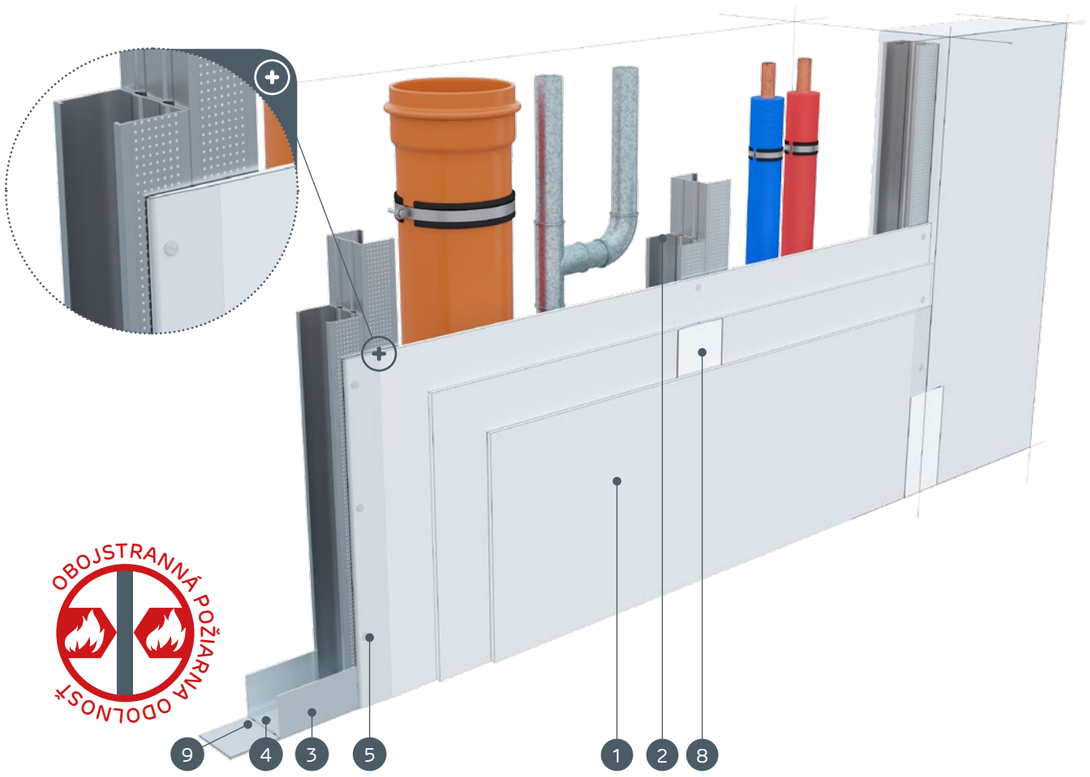

MATERIÁLY:

1. Sadrokartónová doska Nida
2. Profil Nida 2x C50 / C75 / C100 (profily navzájom prepojené medziprvkami s použitím skrutiek FLAT HEAD 4,2x13 mm do plechu 1 mm)
3. Profil Nida U 50 / U 75 / U 100
4. Hmoždinka Nida
5. Rýchloskrutky Nida 3,5 x 25 mm
6. Rýchloskrutky Nida 3,5 x 35 mm
7. Rýchloskrutky Nida 3,5 x 55 mm
8. Škára medzi sadrokartónovými doskami vyhotovená zo sadrovej hmoty Nida a výstužnej pásky Nida
9. Tesniaca páska na akustickú izoláciu Nida
10. Finálna úprava pomocou sadrovej hmoty Nida

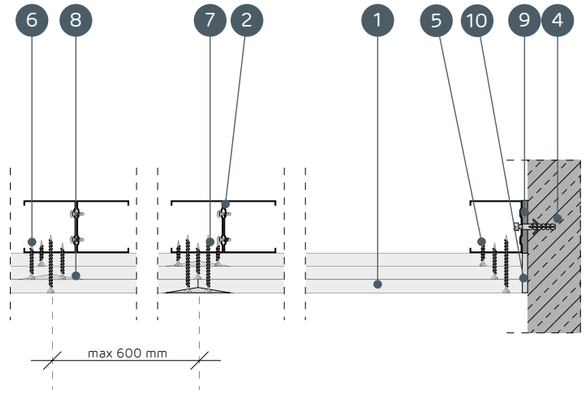

SYSTÉMY OBKLADOV INŠTALAČNÝCH ŠÁCHT NA NOSNEJ KONŠTRUKCII NIDA CC50, CC75, CC100

TECHNICKÉ PARAMETRE

Názov systému Nida Šachty	Opláštenie sadrokartónom			Nosná konštrukcia		Izolačný materiál			Maximálna výška [1]	Zvuková izolácia			Hmotnosť výstavby 1 m²	Trieda požiarnej odolnosti [2]	Špeciálny systém
				Typ profilu Nida	Osová vzdialenosť profilov Nida	Pre zvukovú izoláciu									
	Nida	Hrúbka [mm]	Označenie podľa normy		[mm]	Minerálna vlna	Hrúbka [mm]	Hrúbka [kg/m³]	[mm]	Rw [dB]	Ra1 [dB]	Ra2 [dB]	[kg]	[min]	
87,5AA50/Ogień+ [3]	Ogień Plus	3x12,5	DF	2xC50	600	voľba	-	-	5500	-	-	-	33,0	(R)EI60	-
87,5AA50/WodaOgień+	Woda Ogień Plus	3x12,5	DFH2	2xC50	600	voľba	-	-	5500	-	-	-	33,0	(R)EI60	-
87,5AA50/Twarda	Twarda	3x12,5	DEFH1IR	2xC50	600	voľba	-	-	5500	-	-	-	41,0	(R)EI60	●
87,5AA50/Hydro	Hydro	3x12,5	GMFH1I	2xC50	600	voľba	-	-	5500	-	-	-	35,0	(R)EI60	●
112,5AA75/Ogień+ [3]	Ogień Plus	3x12,5	DF	2xC75	600	voľba	-	-	6000	-	-	-	33,0	(R)EI60	-
112,5AA75/WodaOgień+	Woda Ogień Plus	3x12,5	DFH2	2xC75	600	voľba	-	-	6000	-	-	-	33,0	(R)EI60	-
112,5AA75/Twarda	Twarda	3x12,5	DEFH1IR	2xC75	600	voľba	-	-	6000	-	-	-	41,0	(R)EI60	●
112,5AA75/Hydro	Hydro	3x12,5	GMFH1I	2xC75	600	voľba	-	-	6000	-	-	-	35,0	(R)EI60	●
137,5AA100/Ogień+ [3]	Ogień Plus	3x12,5	DF	2xC100	600	voľba	-	-	6500	-	-	-	34,0	(R)EI60	-
137,5AA100/WodaOgień+	Woda Ogień Plus	3x12,5	DFH2	2xC100	600	voľba	-	-	6500	-	-	-	34,0	(R)EI60	-
137,5AA100/Twarda	Twarda	3x12,5	DEFH1IR	2xC100	600	voľba	-	-	6500	-	-	-	42,0	(R)EI60	●
137,5AA100/Hydro	Hydro	3x12,5	GMFH1I	2xC100	600	voľba	-	-	6500	-	-	-	36,0	(R)EI60	●

[1] Maximálna výška v súlade s technickým posudkom ITB 1060/12/R33NK.
[2] Požiarna klasifikácia ITB 01060.2/18/R130NZP/B.
[3] Možnosť zmeny na dosku Nida Tichá typ DFH1IR. V prípade zmeny dosiek, na montáž použite skrutky na dosky Nida Twarda (Nida Tvrdá).

SPOTREBA MATERIÁLOV NA 1 M² OBKLADOV INŠTALAČNÝCH ŠÁCHT V SYSTÉME NIDA ŠACHTY

Názov materiálu	J.m.	Typ systému Nida Šachty											
		87,5AA50/ Ogień+	87,5AA50/ WodaOgień+	87,5AA50/ Twarda	87,5AA50/ Hydro	112,5AA75/ Ogień+	112,5AA75/ WodaOgień+	112,5AA75/ Twarda	112,5AA75/ Hydro	137,5AA100/ Ogień+	137,5AA100/ WodaOgień+	137,5AA100/ Twarda	137,5AA100/ Hydro
		Spotreba materiálu na 1 m²											
Doska Nida Ogień Plus 12,5 mm	m²	3,0	-	-	-	3,0	-	-	-	3,0	-	-	-
Doska Nida Woda Ogień Plus 12,5 mm	m²	-	3,0	-	-	-	3,0	-	-	-	3,0	-	-
Doska Nida Twarda 12,5 mm	m²	-	-	3,0	-	-	-	3,0	-	-	-	3,0	-
Doska Nida Hydro 12,5 mm	m²	-	-	-	3,0	-	-	-	3,0	-	-	-	3,0
Profil Nida C50	bm	3,6	3,6	3,6	3,6	-	-	-	-	-	-	-	-
Profil Nida C75	bm	-	-	-	-	3,6	3,6	3,6	3,6	-	-	-	-
Profil Nida C100	bm	-	-	-	-	-	-	-	-	3,6	3,6	3,6	3,6
Profil Nida U50	bm	0,7	0,7	0,7	0,7	-	-	-	-	-	-	-	-
Profil Nida U75	bm	-	-	-	-	0,7	0,7	0,7	0,7	-	-	-	-
Profil Nida U100	bm	-	-	-	-	-	-	-	-	0,7	0,7	0,7	0,7
Hmoždinka Nida	ks.	0,9	0,9	0,9	0,9	0,9	0,9	0,9	0,9	0,9	0,9	0,9	0,9
Samorezná skrutka 4,2x13 mm do plechu 1 mm FLAT HEAD®	ks.	6,0	6,0	6,0	6,0	6,0	6,0	6,0	6,0	6,0	6,0	6,0	6,0
Rýchloskrutky Nida 3,5x25 mm	ks.	4,0	4,0	-	-	4,0	4,0	-	-	4,0	4,0	-	-
Rýchloskrutky Nida 3,5x35 mm	ks.	4,0	4,0	-	-	4,0	4,0	-	-	4,0	4,0	-	-
Rýchloskrutky Nida 3,5x55 mm	ks.	12,0	12,0	-	-	12,0	12,0	-	-	12,0	12,0	-	-
Rýchloskrutky Nida Twarda 4,2x38 mm	ks.	-	-	8,0	-	-	-	8,0	-	-	-	8,0	-
Rýchloskrutky Nida Twarda 4,2x55 mm	ks.	-	-	12,0	-	-	-	12,0	-	-	-	12,0	-
Rýchloskrutky Nida Hydro C5 3,5x25 mm	ks.	-	-	-	4,0	-	-	-	4,0	-	-	-	4,0
Rýchloskrutky Nida Hydro C5 3,5x41 mm	ks.	-	-	-	4,0	-	-	-	4,0	-	-	-	4,0
Rýchloskrutky Nida Hydro C5 3,5x55 mm	ks.	-	-		12,0	-	-		12,0	-	-		12,0
Výstužná páska Nida	bm	1,4	1,4	1,4	1,4	1,4	1,4	1,4	1,4	1,4	1,4	1,4	1,4
Zvukovo izolačná páska Nida	bm	0,6	0,6	0,6	0,6	0,6	0,6	0,6	0,6	0,6	0,6	0,6	0,6
Sadrový tmel Nida Start	kg	0,9	0,9	-	-	0,9	0,9	-	-	0,9	0,9	-	-
Sadrový tmel Nida Finish	kg	0,1	0,1	-	-	0,1	0,1	-	-	0,1	0,1	-	-
Hotová špachtľovacia hmota Nida Hydromix [4]	kg	-	-	1,0	1,0	-	-	1,0	1,0	-	-	1,0	1,0
Minerálna vlna [5]	m²	1,0	1,0	1,0	1,0	1,0	1,0	1,0	1,0	1,0	1,0	1,0	1,0

[4] V prípade sadro-trieskových dosiek s vláknami Nida Twarda možno ako alternatívu použiť sadrový tmel Nida Max.
[5] Použitie podľa požiadaviek.
Normy spotreby nezahrňujú straty materiálu.

nida Šachta

Trieda požiarnej odolnosti:	Maximálna zvuková izolácia:	Maximálna výška výstavby:	Hmotnosť 1 m² výstavby:	Číslo súvisiaceho dokladu:
(R)EI120	59 dB	6000 mm	40,0-65,0 kg	ETA 15/0301

Vyhlásenie o úžitkových vlastnostiach:
DoP/ShaftWall System/0019/15.11.2016

SYSTÉMY:

100UU75; 100UU75; 105UU75; 105UU75; 105UU75; 105UU75; 105UU75

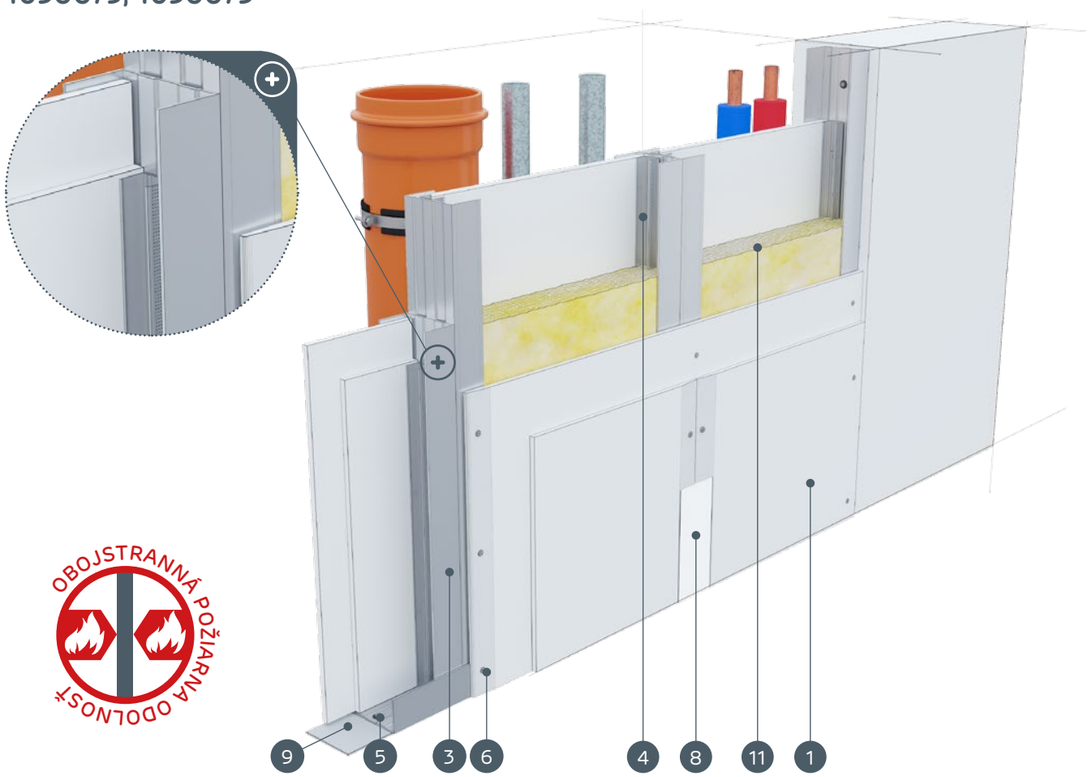

OBOJSTRANNÁ POŽIARNA ODOLNOSŤ

MATERIÁLY:

1. Sadrokartónová doska Nida Ogień Plus 2x15 mm *
2. Sadrokartónová doska Nida Ogień Plus 2x12,5 mm *
3. Profil Nida 2xU75 (profily navzájom prepojené medziprvkami s použitím skrutiek FLAT HEAD 4,2x13 mm do plechu 1 mm)
4. Profil Nida UD27
5. Hmoždinka Nida
6. Rýchloskrutky Nida 3,5 x 25 mm
7. Rýchloskrutky Nida 3,5 x 45 mm
8. Škára medzi sadrokartónovými doskami vyhotovená zo sadrovej hmoty Nida a výstužnej pásky Nida
9. Tesniaca páska na akustickú izoláciu Nida
10. Finálna úprava pomocou sadrovej hmoty Nida
11. Izolačný materiál minerálna vlna

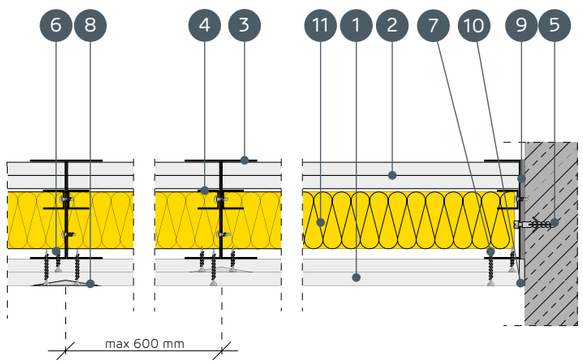

* Prípadne sa môže použiť doska Nida Voda Oheň Plus

SYSTÉMY OBKLADOV INŠTALAČNÝCH ŠÁCHT NA NOSNEJ KONŠTRUKCII NIDA UU75

TECHNICKÉ PARAMETRE

Názov systému Nida Šachty	Opláštenie sadrokartónom			Nosná konštrukcia			Izolačný materiál			Maximálna výška [1]	Zvuková izolácia [2]			Hmotnosť výstavby 1 m²	Trieda požiarnej odolnosti [3]	Špeciálny systém
				Typ profilu Nida	Typ pomocného profilu Nida	Osová vzdialenosť profilov Nida	Pre zvukovú izoláciu i ogniowej									
	Nida	Hrúbka [mm]	Označenie podľa normy			[mm]	Minerálna vlna	Hrúbka [mm]	Hrúbka [kg/m³]	[mm]	Rw [dB]	Ra1 [dB]	Ra2 [dB]	[kg]	[min]	
100UU75/Expert	Expert	2x12,5 + 2x12,5	A	2xU75	2xUD27	600	sklená/ kamenná	50	10	6000	47	43	35	40,0	-	-
100UU75/Woda	Woda	2x12,5 + 2x12,5	H2	2xU75	2xUD27	600	sklená/ kamenná	50	10	6000	47	43	35	40,0	-	-
105UU75/Ogień+	Ogień Plus	2x12,5 + 2x15	DF	2xU75	2xUD27	600	skalna	50	50	6000	54	50	42	55,0	(R)EI120	●
105UU75/WodaOgień+	Woda Ogień Plus	2x12,5 + 2x15	DFH2	2xU75	2xUD27	600	skalna	50	50	6000	54	50	42	55,0	(R)EI120	●
105UU75/Twarda	Twarda	2x12,5 + 2x15	DEFH1IR	2xU75	2xUD27	600	skalna	50	50	6000	59	55	47	65,0	(R)EI120	●
105UU75/Hydro	Hydro	2x12,5 + 2x15	GMFH1I	2xU75	2xUD27	600	skalna	50	50	6000	56	51	44	56,5	(R)EI120	●
105UU75/Cicha	Cicha	2x12,5 + 2x15	DFH1IR	2xU75	2xUD27	600	skalna	50	50	6000	59	55	47	65,0	(R)EI120	●

[1] Maximálna výška v súlade s technickým posudkom ITB 1060/12/R33NK.
[2] Akustická izolácia odhadnutá na základe simulácií v programe INSUL.
[3] Požiarna klasifikácia ITB 01060.2/18/R130NZP/B.

SPOTREBA MATERIÁLOV NA 1 M² OBKLADOV INŠTALAČNÝCH ŠÁCHT V SYSTÉME NIDA ŠACHTY

Názov materiálu	J.m.	Typ systému Nida Šachty						
		100UU75/ Expert	100UU75/ Woda	105UU75/ Ogień+	105UU75/ WodaOgień+	105UU75/ Twarda	105UU75/ Hydro	105UU75/ Cicha
		Spotreba materiálu na 1 m²						
Doska Nida Expert 12,5 mm	m²	4,0	-	-	-	-	-	-
Doska Nida Woda 12,5 mm	m²	-	4,0	-	-	-	-	-
Doska Nida Ogień Plus 12,5 mm	m²	-	-	2,0	-	-	-	-
Doska Nida Ogień Plus 15 mm	m²	-	-	2,0				-
Doska Nida Woda Ogień Plus 12,5 mm	m²	-	-	-	2,0	-	-	-
Doska Nida Woda Ogień Plus 15 mm	m²	-	-	-	2,0	-	-	-
Doska Nida Twarda 12,5 mm	m²	-	-	-	-	2,0	-	-
Doska Nida Twarda 15 mm	m²					2,0	-	-
Doska Nida Hydro 12,5 mm	m²	-	-	-	-	-	2,0	-
Doska Nida Hydro 15 mm	m²	-	-	-	-	-	2,0	-
Doska Nida Cicha 12,5 mm	m²	-	-	-	-	-	-	2,0
Doska Nida Nida Cicha 15 mm	m²	-	-	-	-	-	-	2,0
Profil Nida U75	bm	4,3	4,3	4,3	4,3	4,3	4,3	4,3
Profil Nida UD27	bm	3,6	3,6	3,6	3,6	3,6	3,6	3,6
Hmoždinka Nida	ks.	0,9	0,9	0,9	0,9	0,9	0,9	0,9
Samorezná skrutka 4,2x13 mm do plechu 1 mm FLAT HEAD®	ks.	9,0	9,0	9,0	9,0	9,0	9,0	9,0
Rýchloskrutky Nida 3,5x25 mm	ks.	4,0	4,0	4,0	4,0	-	-	-
Rýchloskrutky Nida 3,5x45 mm	ks.	12,0	12,0	12,0	12,0	-	-	-
Rýchloskrutky Nida Twarda 4,2x38 mm	ks.	-	-	-	-	4,0	-	4,0
Rýchloskrutky Nida Twarda 4,2x55 mm	ks.	-	-	-	-	12,0		12,0
Rýchloskrutky Nida Hydro C5 3,5x25 mm	ks.	-	-	-	-	-	4,0	-
Rýchloskrutky Nida Hydro C5 3,5x41 mm	ks.	-	-	-	-	-	12,0	-
Výstužná páska Nida	bm	1,4	1,4	1,4	1,4	1,4	1,4	1,4
Zvukovo izolačná páska Nida	bm	0,6	0,6	0,6	0,6	0,6	0,6	0,6
Sadrový tmel Nida Start	kg	1,2	1,2	1,2	1,2	-	-	1,2
Sadrový tmel Nida Finish	kg	0,1	0,1	0,1	0,1	0,1	-	0,1
Sadrový tmel Nida Max	kg	-	-	-	-	1,2	-	-
Hotová špachtľovacia hmota Nida Hydromix	kg	-	-	-	-	-	1,3	-
Minerálna vlna [4]	m²	1,0	1,0	1,0	1,0	1,0	1,0	1,0

[4] Použitie podľa požiadaviek.
Normy spotreby nezahrňujú straty materiálu.

Nida Šachta

Trieda požiarnej odolnosti:	Maximálna zvuková izolácia:	Maximálna výška výstavby:	Hmotnosť 1 m² výstavby:	Číslo súvisiaceho dokladu:
(R)EI120	60 dB	6500 mm	40,0-65,0 kg	ETA 15/0301

Vyhlásenie o úžitkových vlastnostiach:
DoP/ShaftWall System/0019/15.11.2016

SYSTÉMY:

125UU100; 125UU100; 130UU100; 130UU100; 130UU100; 130UU100; 130UU100

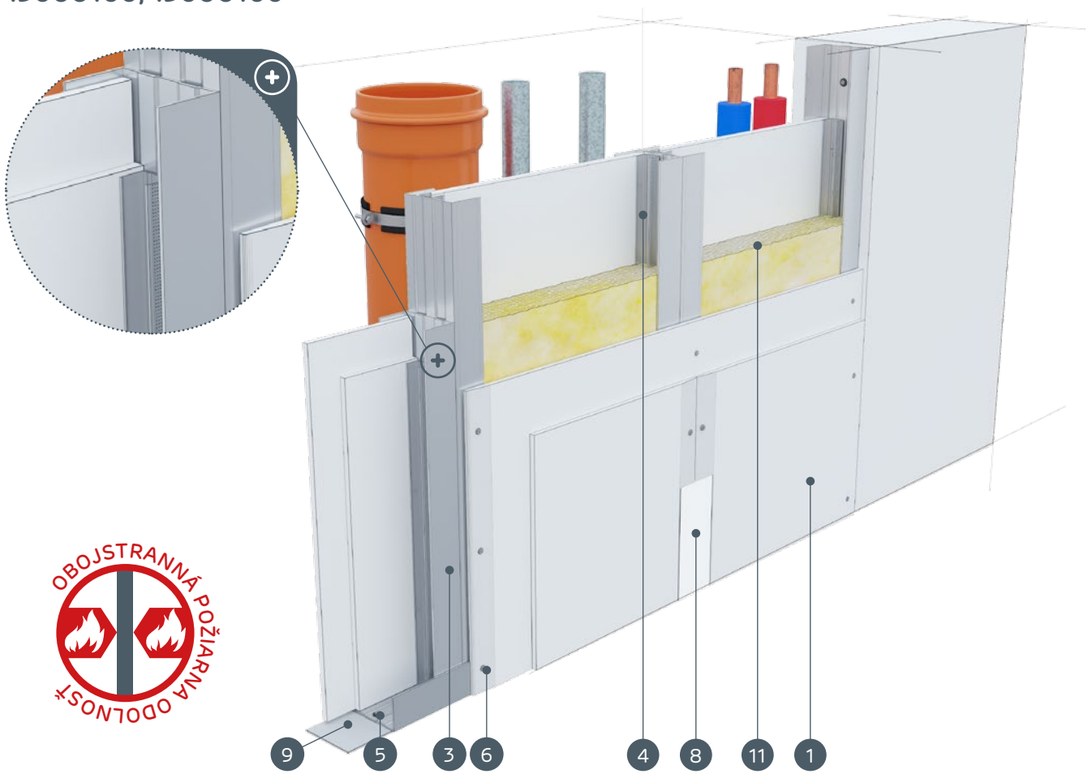

OBOJSTRANNÁ POŽIARNA ODOLNOSŤ

MATERIÁLY:

1. Sadrokartónová doska Nida Ogień Plus 2x15 mm *
2. Sadrokartónová doska Nida Ogień Plus 2x12,5 mm *
3. Profil Nida 2xU100 (profily navzájom prepojené medziprvkami s použitím skrutiek FLAT HEAD 4,2x13 mm do plechu 1 mm)
4. Profil Nida UD27
5. Hmoždinka Nida
6. Rýchloskrutky Nida 3,5 x 25 mm
7. Rýchloskrutky Nida 3,5 x 45 mm
8. Škára medzi sadrokartónovými doskami vyhotovená zo sadrovej hmoty Nida a výstužnej pásky Nida
9. Tesniaca páska na akustickú izoláciu Nida
10. Finálna úprava pomocou sadrovej hmoty Nida
11. Izolačný materiál minerálna vlna

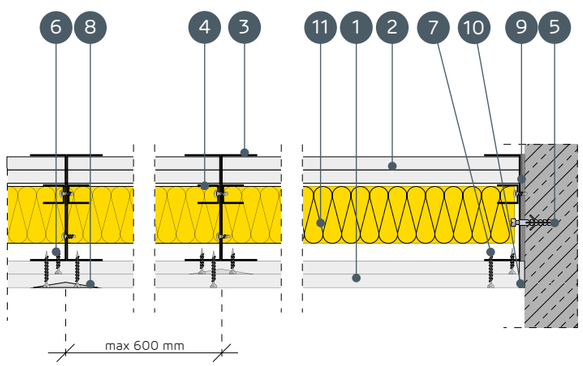

* Prípadne sa môže použiť doska Nida Voda Oheň Plus

SYSTÉMY OBKLADOV INŠTALAČNÝCH ŠÁCHT NA NOSNEJ KONŠTRUKCII NIDA UU100

TECHNICKÉ PARAMETRE

Názov systému Nida Šachty	Opláštenie sadrokartónom			Nosná konštrukcia			Izolačný materiál			Maximálna výška [1]	Zvuková izolácia [2]			Hmotnosť výstavby 1 m²	Trieda požiarnej odolnosti [3]	Špeciálny systém
				Typ profilu Nida	Typ pomocného profilu Nida	Osová vzdialenosť profilov Nida	Pre zvukovú izoláciu i ogniowej									
	Nida	Hrúbka [mm]	Označenie podľa normy			[mm]	Minerálna vlna	Hrúbka [mm]	Hrúbka [kg/m³]	[mm]	Rw [dB]	Ra1 [dB]	Ra2 [dB]	[kg]	[min]	
125UU100/Expert	Expert	2x12,5 + 2x12,5	A	2xU100	2xUD27	600	sklená/kamenná	50	10	6500	50	46	39	40,0	-	-
125UU100/Woda	Woda	2x12,5 + 2x12,5	H2	2xU100	2xUD27	600	sklená/kamenná	50	10	6500	50	46	39	40,0	-	-
130UU100/Ogień+	Ogień Plus	2x12,5 + 2x15	DF	2xU100	2xUD27	600	skalna	50	50	6500	56	53	46	55,0	(R)EI120	●
130UU100/WodaOgień+	Woda Ogień Plus	2x12,5 + 2x15	DFH2	2xU100	2xUD27	600	skalna	50	50	6500	56	53	46	55,0	(R)EI120	●
130UU100/Twarda	Twarda	2x12,5 + 2x15	DEFH1IR	2xU100	2xUD27	600	skalna	50	50	6500	60	58	51	65,0	(R)EI120	●
130UU100/Hydro	Hydro	2x12,5 + 2x15	GMFH1I	2xU100	2xUD27	600	skalna	50	50	6500	58	54	48	56,5	(R)EI120	●
130UU100/Cicha	Cicha	2x12,5 + 2x15	DFH1IR	2xU100	2xUD27	600	skalna	50	50	6500	60	58	51	65,0	(R)EI120	●

[1] Maximálna výška v súlade s technickým posudkom ITB 1060/12/R33NK.
[2] Akustická izolácia odhadnutá na základe simulácií v programe INSUL.
[3] Požiarna klasifikácia ITB 01060.2/18/R130NZP/B.

SPOTREBA MATERIÁLOV NA 1 M² OBKLADOV INŠTALAČNÝCH ŠÁCHT V SYSTÉME NIDA ŠACHTY

Názov materiálu	J.m.	Typ systému Nida Šachty						
		125UU100/ Expert	125UU100/ Woda	130UU100/ Ogień+	130UU100/ WodaOgień+	130UU100/ Twarda	130UU100/ Hydro	130UU100/ Cicha
		Spotreba materiálu na 1 m²						
Doska Nida Expert 12,5 mm	m²	4,0	-	-	-	-	-	-
Doska Nida Woda 12,5 mm	m²	-	4,0	-	-	-	-	-
Doska Nida Ogień Plus 12,5 mm	m²	-	-	2,0	-	-	-	-
Doska Nida Ogień Plus 15 mm	m²	-	-	2,0				-
Doska Nida Woda Ogień Plus 12,5 mm	m²	-	-	-	2,0	-	-	-
Doska Nida Woda Ogień Plus 15 mm	m²	-	-	-	2,0	-	-	-
Doska Nida Twarda 12,5 mm	m²	-	-	-	-	2,0	-	-
Doska Nida Twarda 15 mm	m²					2,0	-	-
Doska Nida Hydro 12,5 mm	m²	-	-	-	-	-	2,0	-
Doska Nida Hydro 15 mm	m²	-	-	-	-	-	2,0	-
Doska Nida Cicha 12,5 mm	m²	-	-	-	-	-	-	2,0
Doska Nida Nida Cicha 15 mm	m²	-	-	-	-	-	-	2,0
Profil Nida U100	bm	4,3	4,3	4,3	4,3	4,3	4,3	4,3
Profil Nida UD27	bm	3,6	3,6	3,6	3,6	3,6	3,6	3,6
Hmoždinka Nida	ks.	0,9	0,9	0,9	0,9	0,9	0,9	0,9
Samorezná skrutka 4,2x13 mm do plechu 1 mm FLAT HEAD®	ks.	9,0	9,0	9,0	9,0	9,0	9,0	9,0
Rýchloskrutky Nida 3,5x25 mm	ks.	4,0	4,0	4,0	4,0	-	-	-
Rýchloskrutky Nida 3,5x45 mm	ks.	12,0	12,0	12,0	12,0	-	-	-
Rýchloskrutky Nida Twarda 4,2x38 mm	ks.	-	-	-	-	4,0	-	4,0
Rýchloskrutky Nida Twarda 4,2x55 mm	ks.	-	-	-	-	12,0		12,0
Rýchloskrutky Nida Hydro C5 3,5x25 mm	ks.	-	-	-	-	-	4,0	-
Rýchloskrutky Nida Hydro C5 3,5x41 mm	ks.	-	-	-	-	-	12,0	-
Výstužná páska Nida	bm	1,4	1,4	1,4	1,4	1,4	1,4	1,4
Zvukovo izolačná páska Nida	bm	0,6	0,6	0,6	0,6	0,6	0,6	0,6
Sadrový tmel Nida Start	kg	1,2	1,2	1,2	1,2	-	-	1,2
Sadrový tmel Nida Finish	kg	0,1	0,1	0,1	0,1	0,1	-	0,1
Sadrový tmel Nida Max	kg	-	-	-	-	1,2	-	-
Hotová špachtľovacia hmota Nida Hydromix	kg	-	-	-	-	-	1,3	-
Minerálna vlna [4]	m²	1,0	1,0	1,0	1,0	1,0	1,0	1,0

[4] Použitie podľa požiadaviek.
Normy spotreby nezahŕňajú straty materiálu.

nida Šachta

Trieda požiarnej odolnosti: -

Maximálna zvuková izolácia: 42 dB

Maximálna výška výstavby: 3880 mm

Hmotnosť 1 m² výstavby: 12,0-20,0 kg

Číslo súvisiaceho dokladu: Klasyfikacja Ogniowa ITB

Požiarna klasifikácia: ITB 01060.2/18/R130NZP/B

SYSTÉMY:

62,5A/UAR50; 65A/UAR50

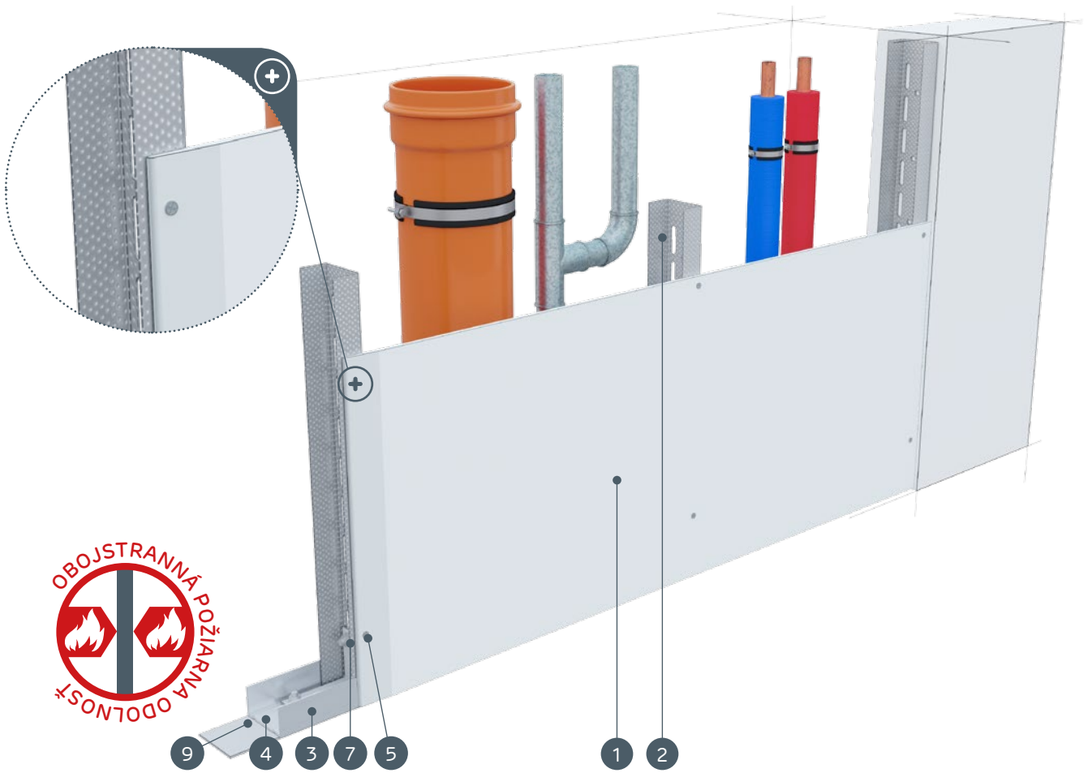

MATERIÁLY:

1. Sadrokartónová doska Nida
2. Profil Nida UAR 50
3. Profil Nida U 50
4. Hmoždinka Nida
5. Skrutky do plechu Nida 3,5 x 25 mm
6. Uholník k profilom UA 50
7. Skrutka Nida M8 typ FLAT HEAD® so zúbkovanou maticou
8. Škára medzi sadrokartónovými doskami vyhotovená zo sadrovej hmoty Nida a výstužnej pásky Nida
9. Tesniaca páska na akustickú izoláciu Nida
10. Finálna úprava pomocou sadrovej hmoty Nida

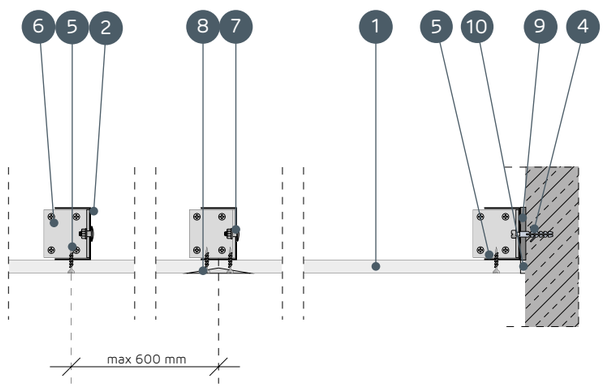

SYSTÉMY OBKLADOV INŠTALAČNÝCH ŠÁCHT NA NOSNEJ KONŠTRUKCII NIDA UAR 50

TECHNICKÉ PARAMETRE

Názov systému Nida Šachty [2]	Opláštenie sadrokartónom			Nosná konštrukcia		Izolačný materiál			Maximálna výška [1]	Zvuková izolácia			Hmotnosť výstavby 1 m²	Trieda požiarnej odolnosti [2]	Špeciálny systém
				Typ profilu Nida	Osová vzdialenosť profilov Nida	Pre zvukovú izoláciu									
	Nida	Hrúbka [mm]	Označenie podľa normy		[mm]	Minerálna vlna	Hrúbka [mm]	Hrúbka [kg/m³]	[mm]	Rw [dB]	Ra1 [dB]	Ra2 [dB]	[kg]	[min]	
62,5A/UAR50/Expert	Expert	12,5	A	UAR50	600	sklená/kamenná	50	12	3880	34	32	28	12,0	-	-
62,5A/UAR50/Woda [3]	Woda	12,5	H2	UAR50	600	sklená/kamenná	50	12	3880	34	32	28	12,0	-	-
62,5A/UAR50/Ogień+	Ogień Plus	12,5	DF	UAR50	600	sklená/kamenná	50	12	3880	36	34	30	14,0	-	-
62,5A/UAR50/ WodaOgień+	Woda Ogień Plus	12,5	DFH2	UAR50	600	sklená/kamenná	50	12	3880	36	34	30	14,0	-	-
62,5A/UAR50/Cicha	Cicha	12,5	DFH1IR	UAR50	600	sklená/kamenná	50	50	3880	42	39	34	17,0	-	●
62,5A/UAR50/Twarda	Twarda	12,5	DEFH1IR	UAR50	600	sklená/kamenná	50	50	3880	42	39	34	17,0	-	●
62,5A/UAR50/Hydro	Hydro	12,5	GMFH1I	UAR50	600	sklená/kamenná	50	12	3880	36	34	30	15,0	-	●
65A/UAR50/Ogień+	Ogień Plus	15,0	DF	UAR50	600	sklená/kamenná	50	12	3880	36	34	30	18,0	-	-
65A/UAR50/Twarda	Twarda	15,0	DEFH1IR	UAR50	600	sklená/kamenná	50	50	3880	42	39	34	20,0	-	●
65A/UAR50/Hydro	Hydro	15,0	GMFH1I	UAR50	600	sklená/kamenná	50	12	3880	36	34	30	18,0	-	●

[1] Maximálna výška v súlade s technickým posudkom ITB 1060/12/R33NK.
[2] Požiarna klasifikácia ITB 01060.2/18/R130NZP/B.
[3] V interiéroch s relatívnou vlhkosťou vzduch do 85% (do 10 hodín) použiť dosku Nida Woda, ale v zónach vystavených intenzívnemu pôsobeniu vody odporúčame použiť sadrové dosky s vláknami Nida Hydro (horizontálne a vertikálne roviny pri vani, sprche a pod.).

SPOTREBA MATERIÁLOV NA 1 M² OBKLADOV INŠTALAČNÝCH ŠÁCHT V SYSTÉME NIDA ŠACHTY

Názov materiálu	J.m.	Typ systému Nida Šachty									
		62,5A/UAR50/Expert	62,5A/UAR50/Woda	62,5A/UAR50/Ogień+	62,5A/UAR50/WodaOgień+	62,5A/UAR50/Cicha	62,5A/UAR50/Twarda	62,5A/UAR50/Hydro	65A/UAR50/Ogień+	65A/UAR50/Twarda	65A/UAR50/Hydro
		Spotreba materiálu na 1 m²									
Doska Nida Expert 12,5 mm	m²	1,0	-	-	-	-	-	-	-	-	-
Doska Nida Woda 12,5 mm	m²	-	1,0	-	-	-	-	-	-	-	-
Doska Nida Ogień Plus 12,5 mm	m²	-	-	1,0	-	-	-	-	-	-	-
Doska Nida Woda Ogień Plus 12,5 mm	m²	-	-	-	1,0	-	-	-	-	-	-
Doska Nida Cicha 12,5 mm	m²	-	-	-	-	1,0	-	-	-	-	-
Doska Nida Twarda 12,5 mm	m²	-	-	-	-	-	1,0	-	-	-	-
Doska Nida Hydro 12,5 mm	m²	-	-	-	-	-	-	1,0	-	-	-
Doska Nida Ogień Plus 15,0 mm	m²	-	-	-	-	-	-	-	1,0	-	-
Doska Nida Twarda 15,0 mm	m²	-	-	-	-	-	-	-	-	1,0	-
Doska Nida Hydro 15,0 mm	m²	-	-	-	-	-	-	-	-	-	1,0
Zárubňový profil Nida UAR50	bm	1,8	1,8	1,8	1,8	1,8	1,8	1,8	1,8	1,8	1,8
Profil Nida U50	bm	0,7	0,7	0,7	0,7	0,7	0,7	0,7	0,7	0,7	0,7
Uholník k profilom UA50	ks.	1,0	1,0	1,0	1,0	1,0	1,0	1,0	1,0	1,0	1,0
Skrutka Nida M8 typ FLAT HEAD® so zúbkovanou maticou	ks.	2,0	2,0	2,0	2,0	2,0	2,0	2,0	2,0	2,0	2,0
Hmoždinka Nida	ks.	0,9	0,9	0,9	0,9	0,9	0,9	0,9	0,9	0,9	0,9
Skrutky do plechu 2 mm Nida 3,5x25 mm	ks.	12,0	12,0	12,0	12,0	-	-	-	12,0	-	-
Skrutky do plechu 2 mm Nida Twarda 3,5x50 mm	ks.	-	-	-	-	12,0	12,0	-	-	12,0	-
Skrutky do plechu 2 mm Nida Hydro CS 3,5x25 mm	ks.	-	-	-	-	-	-	12,0	-	-	12,0
Výstužná páska Nida	bm	1,4	1,4	1,4	1,4	1,4	1,4	1,4	1,4	1,4	1,4
Zvukovo izolačná páska Nida	bm	0,6	0,6	0,6	0,6	0,6	0,6	0,6	0,6	0,6	0,6
Sadrový tmel Nida Start	kg	0,3	0,3	0,3	0,3	0,3	-	-	0,3	-	-
Sadrový tmel Nida Finish	kg	0,1	0,1	0,1	0,1	0,1	-	-	0,1	-	-
Hotová špachtľovacia hmota Nida Hydromix [4]	kg	-	-	-	-	-	0,4	0,4	-	0,4	0,4
Minerálna vlna [5]	m²	1,0	1,0	1,0	1,0	1,0	1,0	1,0	1,0	1,0	1,0

[4] V prípade sadro-trieskových dosiek s vláknami Nida Twarda možno ako alternatívu použiť sadrový tmel Nida Max.
[5] Použitie podľa požiadaviek.
Normy spotreby nezahrňujú straty materiálu.

Nida Šachta

Trieda požiarnej odolnosti:	Maximálna zvuková izolácia:	Maximálna výška výstavby:	Hmotnosť 1 m² výstavby:	Číslo súvisiaceho dokladu:
(R)EI30 (R)EI60	47 dB	4050 mm	20,0-35,0 kg	Klasyfikacja Ogniowa ITB

Požiarna klasifikácia:
ITB 01060.2/18/R130NZP/B

SYSTÉMY:
75A/UAR50; 80A/UAR50

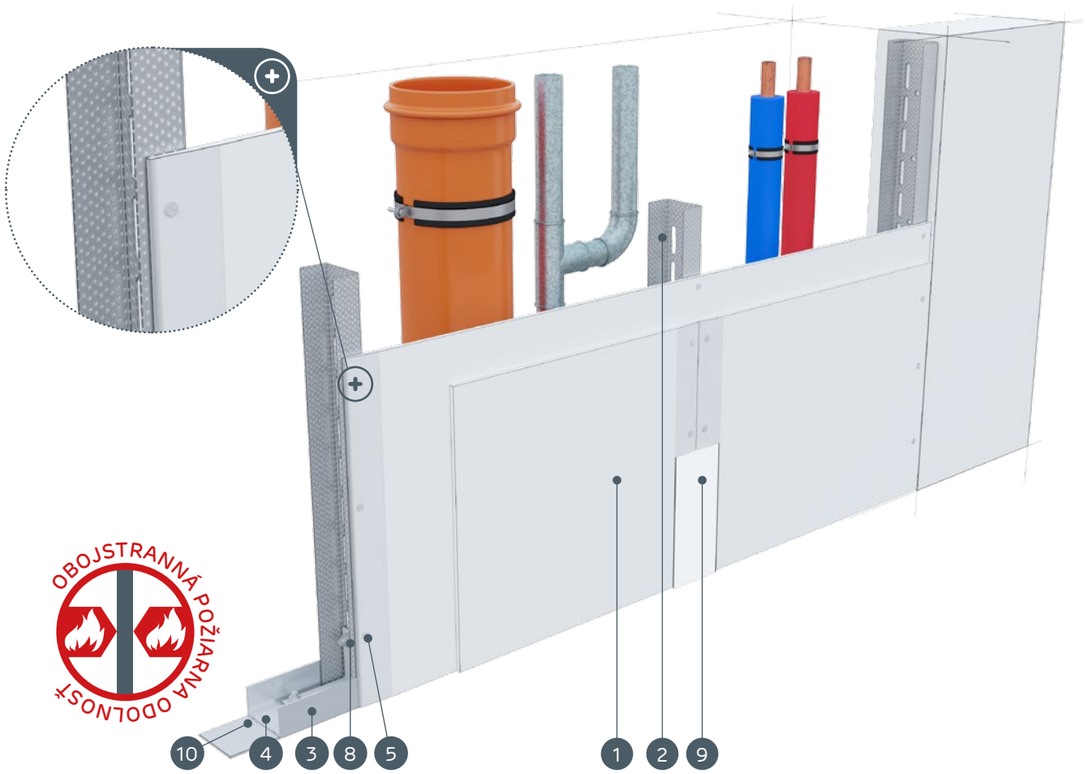

MATERIÁLY:

1. Sadrokartónová doska Nida
2. Profil Nida UAR 50
3. Profil Nida U 50
4. Hmoždinka Nida
5. Skrutky do plechu Nida 3,5 x 25 mm
6. Skrutky do plechu Nida 3,5 x 35 mm
7. Uholník k profilom UA 50
8. Skrutka Nida M8 typ FLAT HEAD® so zúbkovanou maticou
9. Škára medzi sadrokartónovými doskami vyhotovená zo sadrovej hmoty Nida a výstužnej pásky Nida
10. Tesniaca páska na akustickú izoláciu Nida
11. Finálna úprava pomocou sadrovej hmoty Nida

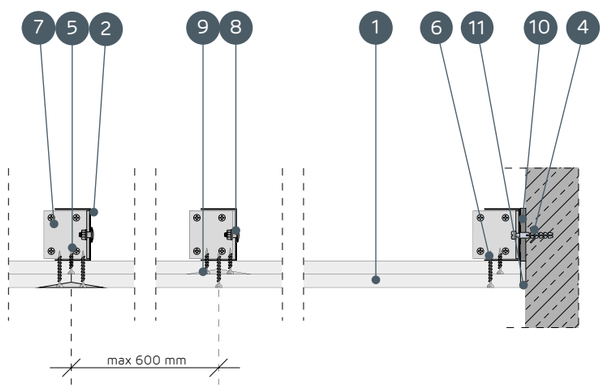

SYSTÉMY OBKLADOV INŠTALAČNÝCH ŠÁCHT NA NOSNEJ KONŠTRUKCII NIDA UAR 50

TECHNICKÉ PARAMETRE

Názov systému Nida Šachty [2]	Opláštenie sadrokartónom			Nosná konštrukcia		Izolačný materiál			Maximálna výška [1]	Zvuková izolácia			Hmotnosť výstavby 1 m²	Trieda požiarnej odolnosti [2]	Špeciálny systém
				Typ profilu Nida	Osová vzdialenosť profilov Nida	Pre zvukovú izoláciu									
	Nida	Hrúbka [mm]	Označenie podľa normy		[mm]	Minerálna vlna	Hrúbka [mm]	Hrúbka [kg/m³]	[mm]	Rw [dB]	Ra1 [dB]	Ra2 [dB]	[kg]	[min]	
75A/UAR50/Expert	Expert	2x12,5	A	UAR50	600	sklená/ kamenná	50	12	4050	37	35	31	20,0	-	-
75A/UAR50/Woda [3]	Woda	2x12,5	H2	UAR50	600	sklená/ kamenná	50	12	4050	37	35	31	20,0	-	-
75A/UAR50/Ogień+	Ogień Plus	2x12,5	DF	UAR50	600	sklená/ kamenná	50	12	4050	40	38	35	24,0	(R)EI30	-
75A/UAR50/ WodaOgień+	Woda Ogień Plus	2x12,5	DFH2	UAR50	600	sklená/ kamenná	50	12	4050	40	38	35	24,0	(R)EI30	-
75A/UAR50/Cicha	Cicha	2x12,5	DFH1IR	UAR50	600	sklená/ kamenná	50	50	4050	47	44	39	30,0	(R)EI30	●
75A/UAR50/Twarda	Twarda	2x12,5	DEFH1IR	UAR50	600	sklená/ kamenná	50	50	4050	47	44	39	30,0	(R)EI30	●
75A/UAR50/Hydro	Hydro	2x12,5	GMFH1I	UAR50	600	sklená/ kamenná	50	12	4050	40	38	35	26,0	(R)EI30	●
80A/UAR50/Ogień+	Ogień Plus	2x15,0	DF	UAR50	600	sklená/ kamenná	50	12	4050	41	40	37	31,0	(R)EI60	-
80A/UAR50/Twarda	Twarda	2x15,0	DEFH1IR	UAR50	600	sklená/ kamenná	50	50	4050	48	46	40	35,0	(R)EI60	●
80A/UAR50/Hydro	Hydro	2x15,0	GMFH1I	UAR50	600	sklená/ kamenná	50	12	4050	41	40	37	31,0	(R)EI60	●

[1] Maximálna výška v súlade s technickým posudkom ITB 1060/12/R33NK.
[2] Požiarna klasifikácia ITB 01060.2/18/R130NZP/B.
[3] V interiéroch s relatívnou vlhkosťou vzduch do 85% (do 10 hodín) použiť dosku Nida Woda, ale v zónach vystavených intenzívnemu pôsobeniu vody odporúčame použiť sadrové dosky s vláknami Nida Hydro (horizontálne a vertikálne roviny pri vani, sprche a pod.).

SPOTREBA MATERIÁLOV NA 1 M² OBKLADOV INŠTALAČNÝCH ŠÁCHT V SYSTÉME NIDA ŠACHTY

Názov materiálu	J.m.	Typ systému Nida Šachty									
		75A/UAR50/ Expert	75A/UAR50/ Woda	75A/UAR50/ Ogień+	75A/UAR50/ WodaOgień+	75A/UAR50/ Cicha	75A/UAR50/ Twarda	75A/UAR50/ Hydro	80A/UAR50/ Ogień+	80A/UAR50/ Twarda	80A/UAR50/ Hydro
		Spotreba materiálu na 1 m²									
Doska Nida Expert 12,5 mm	m²	2,0	-	-	-	-	-	-	-	-	-
Doska Nida Woda 12,5 mm	m²	-	2,0	-	-	-	-	-	-	-	-
Doska Nida Ogień Plus 12,5 mm	m²	-	-	2,0	-	-	-	-	-	-	-
Doska Nida Woda Ogień Plus 12,5 mm	m²	-	-	-	2,0	-	-	-	-	-	-
Doska Nida Cicha 12,5 mm	m²	-	-	-	-	2,0	-	-	-	-	-
Doska Nida Twarda 12,5 mm	m²	-	-	-	-	-	2,0	-	-	-	-
Doska Nida Hydro 12,5 mm	m²	-	-	-	-	-	-	2,0	-	-	-
Doska Nida Ogień Plus 15,0 mm	m²	-	-	-	-	-	-	-	2,0	-	-
Doska Nida Twarda 15,0 mm	m²	-	-	-	-	-	-	-	-	2,0	-
Doska Nida Hydro 15,0 mm	m²	-	-	-	-	-	-	-	-	-	2,0
Zárubňový profil Nida UAR50	bm	1,8	1,8	1,8	1,8	1,8	1,8	1,8	1,8	1,8	1,8
Profil Nida U50	bm	0,7	0,7	0,7	0,7	0,7	0,7	0,7	0,7	0,7	0,7
Uholník k profilom UA50	ks.	1,0	1,0	1,0	1,0	1,0	1,0	1,0	1,0	1,0	1,0
Skrutka Nida M8 typ FLAT HEAD® so zúbkovanou maticou	ks.	2,0	2,0	2,0	2,0	2,0	2,0	2,0	2,0	2,0	2,0
Hmoždinka Nida	ks.	0,9	0,9	0,9	0,9	0,9	0,9	0,9	0,9	0,9	0,9
Skrutky do plechu 2 mm Nida 3,5x25 mm	ks.	4,0	4,0	4,0	4,0	-	-	-	4,0	-	-
Skrutky do plechu 2 mm Nida 3,5x35 mm	ks.	12,0	12,0	12,0	12,0	-	-	-	12,0	-	-
Skrutky do plechu 2 mm Nida Twarda 3,5x50 mm	ks.	-	-	-	-	16,0	16,0	-	-	16,0	-
Skrutky do plechu 2 mm Nida Hydro C5 3,5x25 mm	ks.	-	-	-	-	-	-	4,0	-	-	4,0
Skrutky do plechu 2 mm Nida Hydro C5 3,5x41 mm	ks.	-	-	-	-	-	-	12,0	-	-	12,0
Výstužná páska Nida	bm	1,4	1,4	1,4	1,4	1,4	1,4	1,4	1,4	1,4	1,4
Zvukovo izolačná páska Nida	bm	0,6	0,6	0,6	0,6	0,6	0,6	0,6	0,6	0,6	0,6
Sadrový tmel Nida Start	kg	0,6	0,6	0,6	0,6	0,6	-	-	0,6	-	-
Sadrový tmel Nida Finish	kg	0,1	0,1	0,1	0,1	0,1	-	-	0,1	-	-
Hotová špachtľovacia hmota Nida Hydromix [4]	kg	-	-	-	-	-	0,7	0,7	-	0,7	0,7
Minerálna vlna [5]	m²	1,0	1,0	1,0	1,0	1,0	1,0	1,0	1,0	1,0	1,0

[4] V prípade sadro-trieskových dosiek s vláknami Nida Twarda možno ako alternatívu použiť sadrový tmel Nida Max.
[5] Použitie podľa požiadaviek.
Normy spotreby nezahrňujú straty materiálu.

PRVÉ SYSTÉMY SUCHEJ VÝSTAVBY NA TRHU S OZNAČENÍM CE

Navštívte náš kanál Siniat Nida
YouTube

Nida Šachta

Trieda požiarnej odolnosti: (R)EI60

Maximálna zvuková izolácia: 50 dB

Maximálna výška výstavby: 4050 mm

Hmotnosť 1 m² výstavby: 34,0-43,0 kg

Číslo súvisiaceho dokladu: Požiarna klasifikácia ITB

Požiarna klasifikácia:
ITB 01060.2/18/R130NZP/B

SYSTÉMY:
87,5A/UAR50

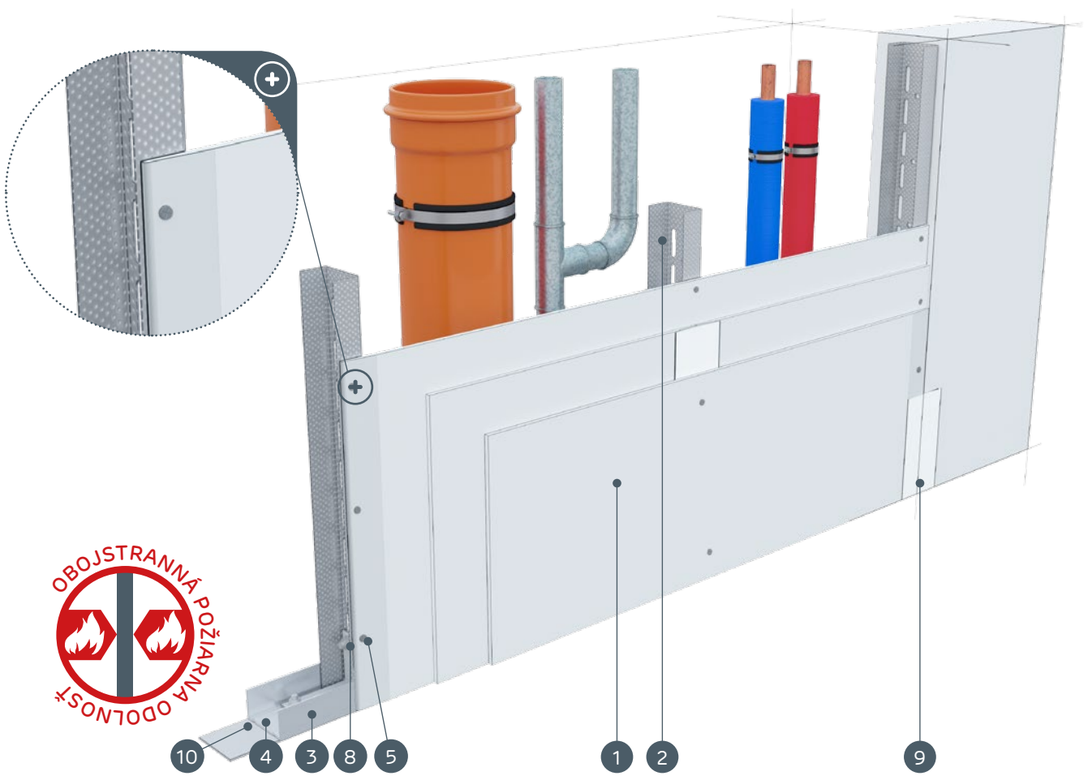

MATERIÁLY:

1. Sadrokartónová doska Nida
2. Profil Nida UAR 50
3. Profil Nida U 50
4. Hmoždinka Nida
5. Skrutky do plechu Nida 3,5 x 25 mm
6. Skrutky do plechu Nida 3,5 x 35 mm
7. Uholník k profilom UA 50
8. Skrutka Nida M8 typ FLAT HEAD® so zúbkovanou maticou
9. Škára medzi sadrokartónovými doskami vyhotovená zo sadrovej hmoty Nida a výstužnej pásky Nida
10. Tesniaca páska na akustickú izoláciu Nida
11. Finálna úprava pomocou sadrovej hmoty Nida

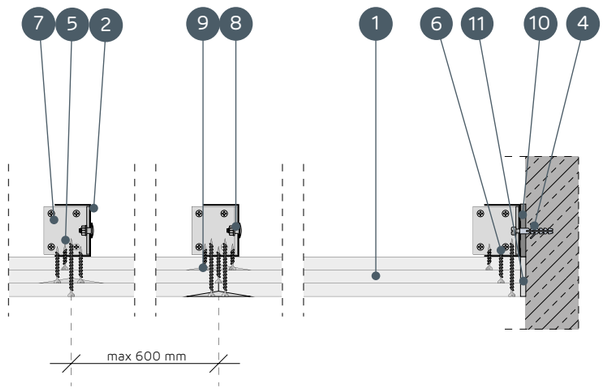

SYSTÉMY OBKLADOV INŠTALAČNÝCH ŠÁCHT NA NOSNEJ KONŠTRUKCII NIDA UAR 50

TECHNICKÉ PARAMETRE

Názov systému Nida Šachty [2]	Opláštenie sadrokartónom			Nosná konštrukcia		Izolačný materiál			Maximálna výška [1]	Zvuková izolácia			Hmotnosť výstavby 1 m²	Trieda požiarnej odolnosti [2]	Špeciálny systém
				Typ profilu Nida	Osová vzdialenosť profilov Nida	Pre zvukovú izoláciu									
	Nida	Hrúbka [mm]	Označenie podľa normy		[mm]	Minerálna vlna	Hrúbka [mm]	Hrúbka [kg/m³]	[mm]	Rw [dB]	Ra1 [dB]	Ra2 [dB]	[kg]	[min]	
87,5A/UAR50/Ogień+	Ogień Plus	3x12,5	DF	UAR50	600	sklená/kamenná	50	12	4050	41	40	37	34,0	(R)EI60	-
87,5A/UAR50/WodaOgień+	Woda Ogień Plus	3x12,5	DFH2	UAR50	600	sklená/kamenná	50	12	4050	41	40	37	34,0	(R)EI60	-
87,5A/UAR50/Cicha	Cicha	3x12,5	DFH1IR	UAR50	600	sklená/kamenná	50	50	4050	50	48	42	43,0	(R)EI60	●
87,5A/UAR50/Twarda	Twarda	3x12,5	DEFH1IR	UAR50	600	sklená/kamenná	50	50	4050	50	48	42	43,0	(R)EI60	●
87,5A/UAR50/Hydro	Hydro	3x12,5	GMFH1I	UAR50	600	sklená/kamenná	50	12	4050	41	40	37	37,0	(R)EI60	●

[1] Maximálna výška v súlade s technickým posudkom ITB 1060/12/R33NK.
[2] Požiarna klasifikácia ITB 01060.2/18/R130NZP/B.

SPOTREBA MATERIÁLOV NA 1 M² OBKLADOV INŠTALAČNÝCH ŠÁCHT V SYSTÉME NIDA ŠACHTY

Názov materiálu	J.m.	Typ systému Nida Šachty				
		87,5A/UAR50/Ogień+	87,5A/UAR50/WodaOgień+	87,5A/UAR50/Cicha	87,5A/UAR50/Twarda	87,5A/UAR50/Hydro
		Spotreba materiálu na 1 m²				
Doska Nida Ogień Plus 12,5 mm	m²	3,0	-	-	-	-
Doska Nida Woda Ogień Plus 12,5 mm	m²	-	3,0	-	-	-
Doska Nida Cicha 12,5 mm	m²	-	-	3,0	-	-
Doska Nida Twarda 12,5 mm	m²	-	-	-	3,0	-
Doska Nida Hydro 12,5 mm	m²	-	-	-	-	3,0
Zárubňový profil Nida UAR50	bm	1,8	1,8	1,8	1,8	1,8
Profil Nida U50	bm	0,7	0,7	0,7	0,7	0,7
Uholník k profilom UA50	ks.	1,0	1,0	1,0	1,0	1,0
Skrutka Nida M8 typ FLAT HEAD® so zúbkovanou maticou	ks.	2,0	2,0	2,0	2,0	2,0
Hmoždinka Nida	ks.	0,9	0,9	0,9	0,9	0,9
Skrutky do plechu 2 mm Nida 3,5x25 mm	ks.	4,0	4,0	-	-	-
Skrutky do plechu 2 mm Nida 3,5x35 mm	ks.	4,0	4,0	-	-	-
Skrutky do plechu 2 mm Nida 3,5x55 mm	ks.	12,0	12,0	-	-	-
Skrutky do plechu 2 mm Nida Twarda 3,5x50 mm	ks.	-	-	8,0	8,0	-
Skrutky do plechu 2 mm Nida Twarda 4,2x65 mm	ks.	-	-	12,0	12,0	-
Skrutky do plechu 2 mm Nida Hydro C5 3,5x25 mm	ks.	-	-	-	-	4,0
Skrutky do plechu 2 mm Nida Hydro C5 3,5x41 mm	ks.	-	-	-	-	4,0
Skrutky do plechu 2 mm Nida Hydro C5 3,5x55 mm	ks.	-	-			12,0
Výstužná páska Nida	bm	1,4	1,4	1,4	1,4	1,4
Zvukovo izolačná páska Nida	bm	0,6	0,6	0,6	0,6	0,6
Sadrový tmel Nida Start	kg	0,9	0,9	0,9	-	-
Sadrový tmel Nida Finish	kg	0,1	0,1	0,1	-	-
Hotová špachtľovacia hmota Nida Hydromix [3]	kg	-	-	-	1,0	1,0
Minerálna vlna [4]	m²	1,0	1,0	1,0	1,0	1,0

[3] V prípade sadro-trieskových dosiek s vláknami Nida Twarda možno ako alternatívu použiť sadrový tmel Nida Max.
[4] Použitie podľa požiadaviek.
Normy spotreby nezahrňujú straty materiálu.

nida Šachta

Trieda požiarnej odolnosti:	Maximálna zvuková izolácia:	Maximálna výška výstavby:	Hmotnosť 1 m^2 výstavby:	Číslo súvisiaceho dokladu:
(R)EI90 (R)EI120	54 dB	4050 mm	45,0-66,0 kg	Požiarna klasifikácia ITB

Požiarna klasifikácia:
ITB 01060.2/18/R130NZP/B

SYSTÉMY:
100A/UAR50; 105A/UAR50; 110A/UAR50

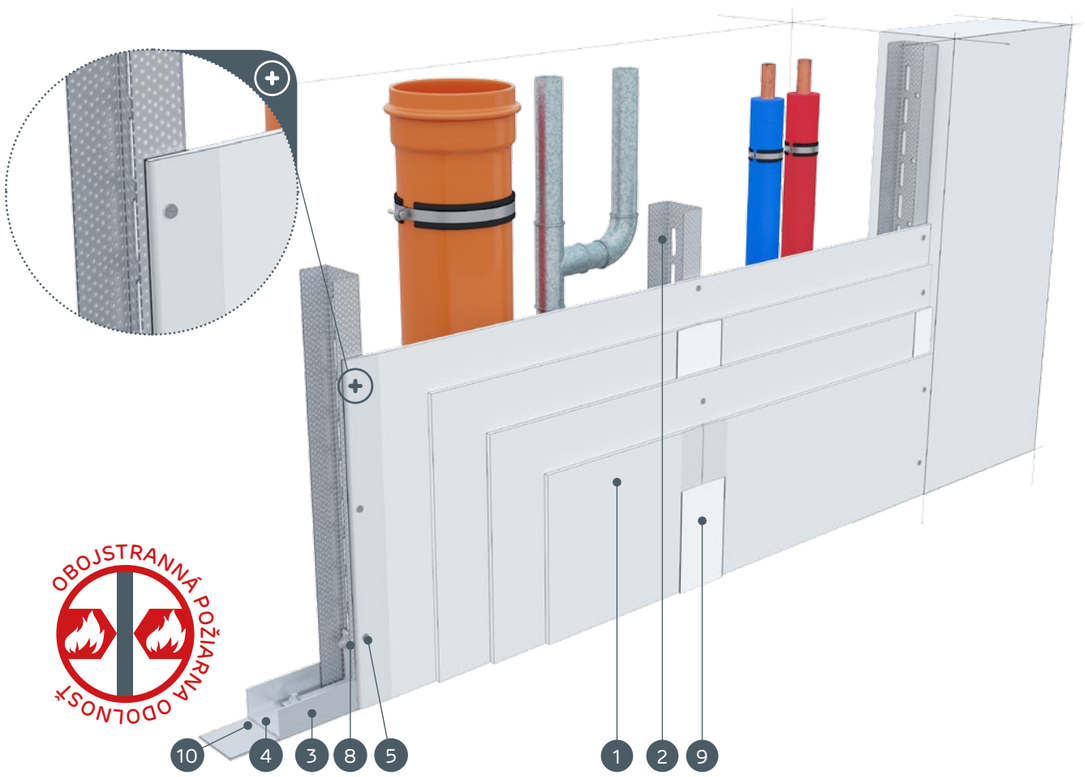

MATERIÁLY:

1. Sadrokartónová doska Nida
2. Profil Nida UAR 50
3. Profil Nida U 50
4. Hmoždinka Nida
5. Skrutky do plechu Nida 3,5 x 25 mm
6. Skrutky do plechu Nida 3,5 x 35 mm
7. Uholník k profilom UA 50
8. Skrutka Nida M8 typ FLAT HEAD® so zúbkovanou maticou
9. Škára medzi sadrokartónovými doskami vyhotovená zo sadrovej hmoty Nida a výstužnej pásky Nida
10. Tesniaca páska na akustickú izoláciu Nida
11. Finálna úprava pomocou sadrovej hmoty Nida

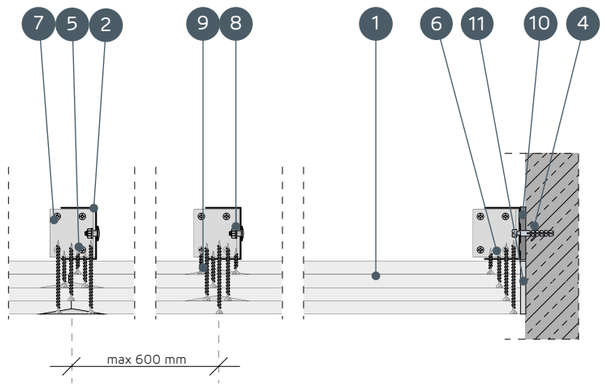

SYSTÉMY OBKLADOV INŠTALAČNÝCH ŠÁCHT NA NOSNEJ KONŠTRUKCII NIDA UAR 50

TECHNICKÉ PARAMETRE

Názov systému Nida Šachty [2]	Opláštenie sadrokartónom			Nosná konštrukcia		Izolačný materiál			Maximálna výška [1]	Zvuková izolácia			Hmotnosť výstavby 1 m^2	Trieda požiarnej odolnosti [2]	Špeciálny systém
				Typ profilu Nida	Osová vzdialenosť profilov Nida	Pre zvukovú izoláciu									
	Nida	Hrúbka [mm]	Označenie podľa normy		[mm]	Minerálna vlna	Hrúbka [mm]	Hrúbka [kg/m^3]	[mm]	Rw [dB]	Ra1 [dB]	Ra2 [dB]	[kg]	[min]	
100A/UAR50/Ogień+	Ogień Plus	4x12,5	DF	UAR50	600	sklená/kamenná	50	14	4050	41	40	38	45,0	(R)EI90	-
100A/UAR50/WodaOgień+	Woda Ogień Plus	4x12,5	DFH2	UAR50	600	sklená/kamenná	50	14	4050	41	40	38	45,0	(R)EI90	-
100A/UAR50/Cicha	Cicha	4x12,5	DFH1IR	UAR50	600	sklená/kamenná	50	50	4050	53	50	45	56,0	(R)EI90	●
100A/UAR50/Twarda	Twarda	4x12,5	DEFH1IR	UAR50	600	sklená/kamenná	50	50	4050	53	50	45	56,0	(R)EI90	●
100A/UAR50/Hydro	Hydro	4x12,5	GMFH1I	UAR50	600	sklená/kamenná	50	14	4050	41	40	38	48,0	(R)EI90	●
105A/UAR50/Ogień+	Ogień Plus	2x12,5+2x15,0	DF	UAR50	600	sklená/kamenná	50	14	4050	41	40	38	52,0	(R)EI120	-
110A/UAR50/Ogień+	Ogień Plus	4x15,0	DF	UAR50	600	sklená/kamenná	50	14	4050	42	41	39	59,0	(R)EI120	-
110A/UAR50/Twarda	Twarda	4x15,0	DEFH1IR	UAR50	600	sklená/kamenná	50	50	4050	54	51	46	66,0	(R)EI120	●
110A/UAR50/Hydro	Hydro	4x15,0	GMFH1I	UAR50	600	sklená/kamenná	50	14	4050	42	41	39	59,0	(R)EI120	●

[1] Maximálna výška v súlade s technickým posudkom ITB 1060/12/R33NK.
[2] Požiarna klasifikácia ITB 01060.2/18/R130NZP/B.

SPOTREBA MATERIÁLOV NA 1 M^2 OBKLADOV INŠTALAČNÝCH ŠÁCHT V SYSTÉME NIDA ŠACHTY

Názov materiálu	J.m.	Typ systému Nida Šachty								
		100A/UAR50/Ogień+	100A/UAR50/WodaOgień+	100A/UAR50/Cicha	100A/UAR50/Twarda	100A/UAR50/Hydro	105A/UAR50/Ogień+	110A/UAR50/Ogień+	110A/UAR50/Twarda	110A/UAR50/Hydro
		Spotreba materiálu na 1 m^2								
Doska Nida Ogień Plus 12,5 mm	m^2	4,0	-	-	-	-	2,0	-	-	-
Doska Nida Woda Ogień Plus 12,5 mm	m^2	-	4,0	-	-	-	-	-	-	-
Doska Nida Cicha 12,5 mm	m^2	-	-	4,0	-	-	-	-	-	-
Doska Nida Twarda 12,5 mm	m^2	-	-	-	4,0	-	-	-	-	-
Doska Nida Hydro 12,5 mm	m^2	-	-	-	-	4,0	-	-	-	-
Doska Nida Ogień Plus 15,0 mm	m^2	-	-	-	-	-	2,0	4,0	-	-
Doska Nida Twarda 15,0 mm	m^2	-	-	-	-	-	-	-	4,0	-
Doska Nida Hydro 15,0 mm	m^2	-	-	-	-	-	-	-	-	4,0
Zárubňový profil Nida UAR50	bm	1,8	1,8	1,8	1,8	1,8	1,8	1,8	1,8	1,8
Profil Nida U50	bm	0,7	0,7	0,7	0,7	0,7	0,7	0,7	0,7	0,7
Uholník k profilom UA50	ks.	1,0	1,0	1,0	1,0	1,0	1,0	1,0	1,0	1,0
Skrutka Nida M8 typ FLAT HEAD® so zúbkovanou maticou	ks.	2,0	2,0	2,0	2,0	2,0	2,0	2,0	2,0	2,0
Hmoždinka Nida	ks.	0,9	0,9	0,9	0,9	0,9	0,9	0,9	0,9	0,9
Skrutky do plechu 2 mm Nida 3,5x25 mm	ks.	4,0	4,0	-	-	-	4,0	4,0	-	-
Skrutky do plechu 2 mm Nida 3,5x35 mm	ks.	4,0	4,0	-	-	-	-	-	-	-
Skrutky do plechu 2 mm Nida 3,5x45 mm	ks.	-	-	-	-	-	4,0	4,0	-	-
Skrutky do plechu 2 mm Nida 3,5x55 mm	ks.	4,0	4,0	-	-	-	4,0	4,0	-	-
Skrutky do plechu 2 mm Nida 4,2x70 mm	ks.	12,0	12,0				12,0	12,0	-	-
Skrutky do plechu 2 mm Nida Twarda 3,5x50 mm	ks.	-	-	8,0	8,0	-	-	-	8,0	-
Skrutky do plechu 2 mm Nida Twarda 4,2x65 mm	ks.	-	-	4,0	4,0	-	-	-	4,0	-
Skrutky do plechu 2 mm Nida Twarda 4,2x75 mm	ks.	-	-	12,0	12,0	-	-	-	12,0	-
Skrutky do plechu 2 mm Nida Hydro C5 3,5x25 mm	ks.	-	-	-	-	4,0	-	-	-	4,0
Skrutky do plechu 2 mm Nida Hydro C5 3,5x41 mm	ks.	-	-	-	-	4,0	-	-	-	4,0
Skrutky do plechu 2 mm Nida Hydro C5 3,5x55 mm	ks.	-	-	-	-	4,0	-	-	-	4,0
Skrutky do plechu 2 mm Nida Hydro C5 4,2x70 mm	ks.	-	-	-	-	12,0	-	-	-	12,0
Výstužná páska Nida	bm	1,4	1,4	1,4	1,4	1,4	1,4	1,4	1,4	1,4
Zvukovo izolačná páska Nida	bm	0,6	0,6	0,6	0,6	0,6	0,6	0,6	0,6	0,6
Sadrový tmel Nida Start	kg	1,2	1,2	1,2	-	-	1,2	1,2	-	-
Sadrový tmel Nida Finish	kg	0,1	0,1	0,1	-	-	0,1	0,1	-	-
Hotová špachtľovacia hmota Nida Hydromix [3]	kg	-	-	-	1,3	1,3	-	-	1,3	1,3
Minerálna vlna [4]	m^2	1,0	1,0	1,0	1,0	1,0	1,0	1,0	1,0	1,0

[3] V prípade sadro-trieskových dosiek s vláknami Nida Twarda možno ako alternatívu použiť sadrový tmel Nida Max.
[4] Použitie podľa požiadaviek.
Normy spotreby nezahrňujú straty materiálu.

PRVÉ SYSTÉMY SUCHEJ VÝSTAVBY NA TRHU S OZNAČENÍM CE

Navštívte náš kanál
Siniat Nida
YouTube

nida Šachta

Trieda požiarnej odolnosti: -

Maximálna zvuková izolácia: 50 dB

Maximálna výška výstavby: 5130 mm

Hmotnosť 1 m² výstavby: 13,0-20,0 kg

Číslo súvisiaceho dokladu: Požiarna klasifikácia ITB

Požiarna klasifikácia: ITB 01060.2/18/R130NZP/B

SYSTÉMY:

87,5A/UAR75; 90A/UAR75

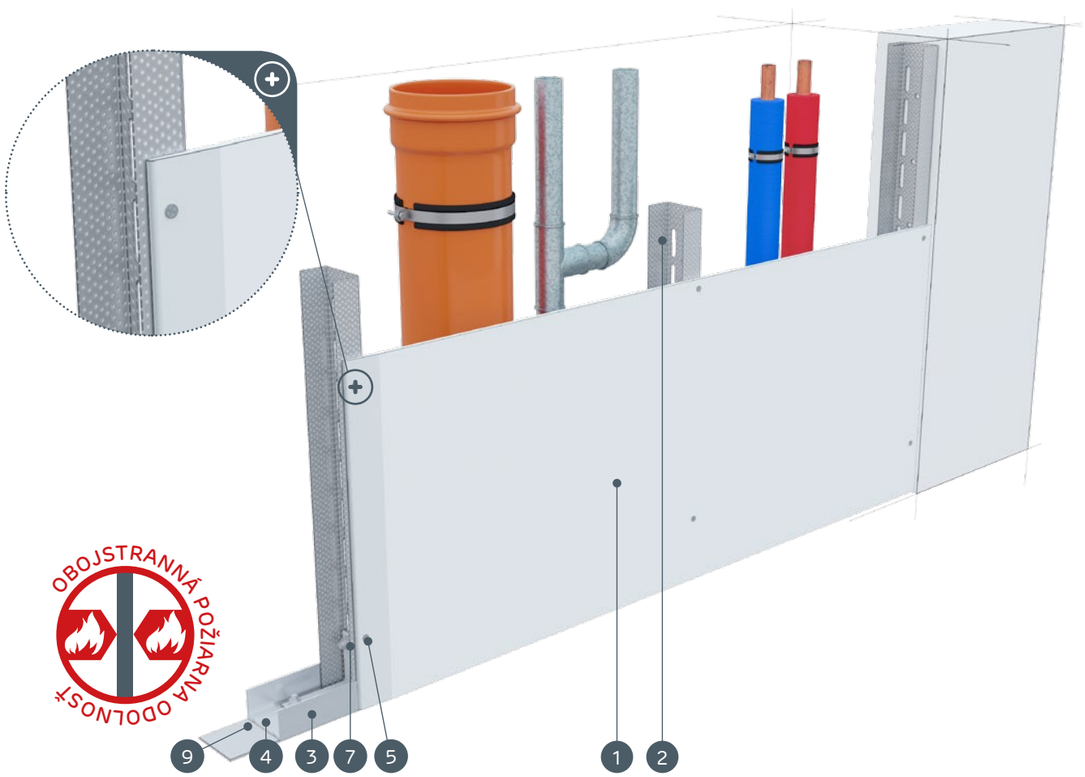

MATERIÁLY:

1. Sadrokartónová doska Nida
2. Profil Nida UAR 75
3. Profil Nida U 75
4. Hmoždinka Nida
5. Skrutky do plechu Nida 3,5 x 25 mm
6. Uholník k profilom UA 75
7. Skrutka Nida M8 typ FLAT HEAD® so zúbkovanou maticou
8. Škára medzi sadrokartónovými doskami vyhotovená zo sadrovej hmoty Nida a výstužnej pásky Nida
9. Tesniaca páska na akustickú izoláciu Nida
10. Finálna úprava pomocou sadrovej hmoty Nida

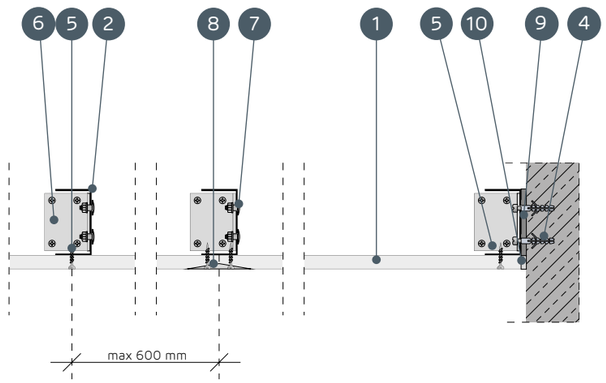

SYSTÉMY OBKLADOV INŠTALAČNÝCH ŠÁCHT NA NOSNEJ KONŠTRUKCII NIDA UAR 75

TECHNICKÉ PARAMETRE

Názov systému Nida Šachty [2]	Opláštenie sadrokartónom			Nosná konštrukcia		Izolačný materiál			Maximálna výška [1]	Zvuková izolácia			Hmotnosť výstavby 1 m²	Trieda požiarnej odolnosti [2]	Špeciálny systém
				Typ profilu Nida	Osová vzdialenosť profilov Nida	Pre zvukovú izoláciu									
	Nida	Hrúbka [mm]	Označenie podľa normy		[mm]	Minerálna vlna	Hrúbka [mm]	Hrúbka [kg/m³]	[mm]	Rw [dB]	Ra1 [dB]	Ra2 [dB]	[kg]	[min]	
87,5A/UAR75/Expert	Expert	12,5	A	UAR75	600	sklená/kamenná	50	12	5130	34	32	28	13,0	-	-
87,5A/UAR75/Woda [3]	Woda	12,5	H2	UAR75	600	sklená/kamenná	50	12	5130	34	32	28	13,0	-	-
87,5A/UAR75/Ogień+	Ogień Plus	12,5	DF	UAR75	600	sklená/kamenná	50	12	5130	36	34	30	15,0	-	-
87,5A/UAR75/WodaOgień+	Woda Ogień Plus	12,5	DFH2	UAR75	600	sklená/kamenná	50	12	5130	36	34	30	15,0	-	-
87,5A/UAR75/Cicha	Cicha	12,5	DFH1IR	UAR75	600	sklená/kamenná	75	50	5130	50	48	42	18,0	-	●
87,5A/UAR75/Twarda	Twarda	12,5	DEFH1IR	UAR75	600	sklená/kamenná	75	50	5130	50	48	42	18,0	-	●
87,5A/UAR75/Hydro	Hydro	12,5	GMFH1I	UAR75	600	sklená/kamenná	50	12	5130	36	34	30	16,0	-	●
90A/UAR75/Ogień+	Ogień Plus	15,0	DF	UAR75	600	sklená/kamenná	50	12	5130	36	34	30	18,0	-	-
90A/UAR75/Twarda	Twarda	15,0	DEFH1IR	UAR75	600	sklená/kamenná	75	50	5130	50	48	42	20,0	-	●
90A/UAR75/Hydro	Hydro	15,0	GMFH1I	UAR75	600	sklená/kamenná	50	12	5130	36	34	30	18,0	-	●

[1] Maximálna výška v súlade s technickým posudkom ITB 1060/12/R33NK.
[2] Požiarna klasifikácia ITB 01060.2/18/R130NZP/B.
[3] V interiéroch s relatívnou vlhkosťou vzduch do 85% (do 10 hodín) použiť dosku Nida Woda, ale v zónach vystavených intenzívnemu pôsobeniu vody odporúčame použiť sadrové dosky s vláknami Nida Hydro (horizontálne a vertikálne roviny pri vani, sprche a pod.).

SPOTREBA MATERIÁLOV NA 1 M² OBKLADOV INŠTALAČNÝCH ŠÁCHT V SYSTÉME NIDA ŠACHTY

Názov materiálu	J.m.	Typ systému Nida Šachty									
		87,5A/UAR75/Expert	87,5A/UAR75/Woda	87,5A/UAR75/Ogień+	87,5A/UAR75/WodaOgień+	87,5A/UAR75/Cicha	87,5A/UAR75/Twarda	87,5A/UAR75/Hydro	90A/UAR75/Ogień+	90A/UAR75/Twarda	90A/UAR75/Hydro
		Spotreba materiálu na 1 m²									
Doska Nida Expert 12,5 mm	m²	1,0	-	-	-	-	-	-	-	-	-
Doska Nida Woda 12,5 mm	m²	-	1,0	-	-	-	-	-	-	-	-
Doska Nida Ogień Plus 12,5 mm	m²	-	-	1,0	-	-	-	-	-	-	-
Doska Nida Woda Ogień Plus 12,5 mm	m²	-	-	-	1,0	-	-	-	-	-	-
Doska Nida Cicha 12,5 mm	m²	-	-	-	-	1,0	-	-	-	-	-
Doska Nida Twarda 12,5 mm	m²	-	-	-	-	-	1,0	-	-	-	-
Doska Nida Hydro 12,5 mm	m²	-	-	-	-	-	-	1,0	-	-	-
Doska Nida Ogień Plus 15,0 mm	m²	-	-	-	-	-	-	-	1,0	-	-
Doska Nida Twarda 15,0 mm	m²	-	-	-	-	-	-	-	-	1,0	-
Doska Nida Hydro 15,0 mm	m²	-	-	-	-	-	-	-	-	-	1,0
Zárubňový profil Nida UAR75	bm	1,8	1,8	1,8	1,8	1,8	1,8	1,8	1,8	1,8	1,8
Profil Nida U75	bm	0,7	0,7	0,7	0,7	0,7	0,7	0,7	0,7	0,7	0,7
Uholník k profilom UA75	ks.	1,0	1,0	1,0	1,0	1,0	1,0	1,0	1,0	1,0	1,0
Skrutka Nida M8 typ FLAT HEAD® so zúbkovanou maticou	ks.	2,0	2,0	2,0	2,0	2,0	2,0	2,0	2,0	2,0	2,0
Hmoždinka Nida	ks.	0,9	0,9	0,9	0,9	0,9	0,9	0,9	0,9	0,9	0,9
Skrutky do plechu 2 mm Nida 3,5x25 mm	ks.	12,0	12,0	12,0	12,0	-	-	-	12,0	-	-
Skrutky do plechu 2 mm Nida Twarda 3,5x50 mm	ks.	-	-	-	-	12,0	12,0	-	-	12,0	-
Skrutky do plechu 2 mm Nida Hydro C5 3,5x25 mm	ks.	-	-	-	-	-	-	12,0	-	-	12,0
Výstužná páska Nida	bm	1,4	1,4	1,4	1,4	1,4	1,4	1,4	1,4	1,4	1,4
Zvukovo izolačná páska Nida	bm	0,6	0,6	0,6	0,6	0,6	0,6	0,6	0,6	0,6	0,6
Sadrový tmel Nida Start	kg	0,3	0,3	0,3	0,3	0,3	-	-	0,3	-	-
Sadrový tmel Nida Finish	kg	0,1	0,1	0,1	0,1	0,1	-	-	0,1	-	-
Hotová špachtľovacia hmota Nida Hydromix [4]	kg	-	-	-	-	-	0,4	0,4	-	0,4	0,4
Minerálna vlna [5]	m²	1,0	1,0	1,0	1,0	1,0	1,0	1,0	1,0	1,0	1,0

[4] V prípade sadro-trieskových dosiek s vláknami Nida Twarda možno ako alternatívu použiť sadrový tmel Nida Max.
[5] Použitie podľa požiadaviek.
Normy spotreby nezahrňujú straty materiálu.

Nida Šachta

Trieda požiarnej odolnosti: (R)EI30 (R)EI60

Maximálna zvuková izolácia: 56 dB

Maximálna výška výstavby: 5170 mm

Hmotnosť 1 m² výstavby: 21,0-36,0 kg

Číslo súvisiaceho dokladu: Požiarna klasifikácia ITB

Požiarna klasifikácia: ITB 01060.2/18/R130NZP/B

SYSTÉMY:

100A/UAR75; 105A/UAR75

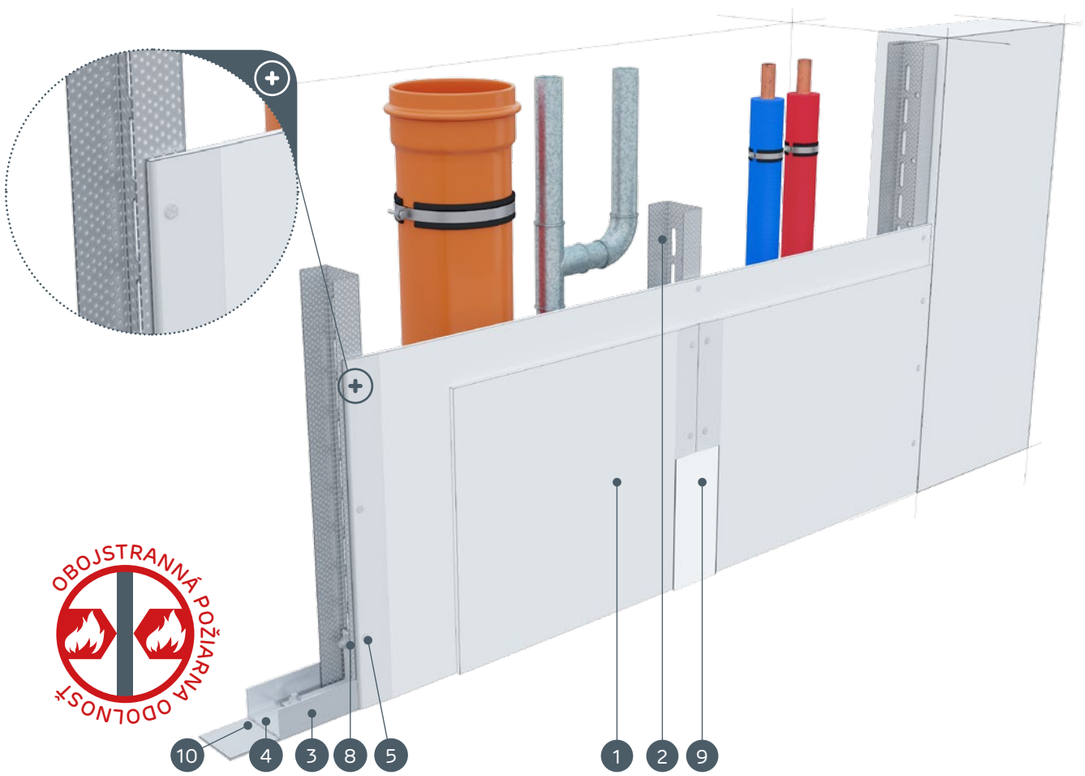

MATERIÁLY:

1. Sadrokartónová doska Nida
2. Profil Nida UAR 75
3. Profil Nida U 75
4. Hmoždinka Nida
5. Skrutky do plechu Nida 3,5 x 25 mm
6. Skrutky do plechu Nida 3,5 x 35 mm
7. Uholník k profilom UA 75
8. Skrutka Nida M8 typ FLAT HEAD® so zúbkovanou maticou
9. Škára medzi sadrokartónovými doskami vyhotovená zo sadrovej hmoty Nida a výstužnej pásky Nida
10. Tesniaca páska na akustickú izoláciu Nida
11. Finálna úprava pomocou sadrovej hmoty Nida

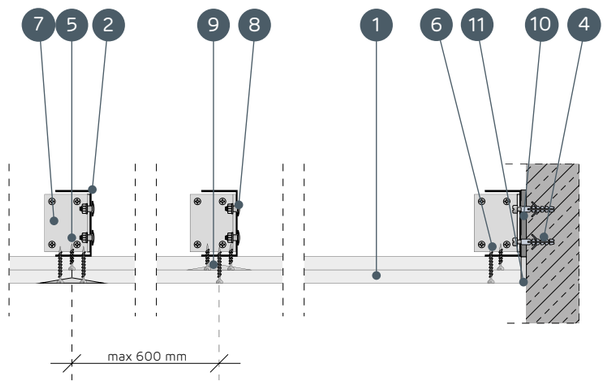

SYSTÉMY OBKLADOV INŠTALAČNÝCH ŠÁCHT NA NOSNEJ KONŠTRUKCII NIDA UAR 75

TECHNICKÉ PARAMETRE

Názov systému Nida Šachty [2]	Opláštenie sadrokartónom			Nosná konštrukcia		Izolačný materiál			Maximálna výška [1]	Zvuková izolácia			Hmotnosť výstavby 1 m²	Trieda požiarnej odolnosti [2]	Špeciálny systém
				Typ profilu Nida	Osová vzdialenosť profilov Nida	Pre zvukovú izoláciu									
	Nida	Hrúbka [mm]	Označenie podľa normy		[mm]	Minerálna vlna	Hrúbka [mm]	Hrúbka [kg/m³]	[mm]	Rw [dB]	Ra1 [dB]	Ra2 [dB]	[kg]	[min]	
100A/UAR75/Expert	Expert	2x12,5	A	UAR75	600	sklená/kamenná	50	12	5170	37	35	31	21,0	-	-
100A/UAR75/Woda [3]	Woda	2x12,5	H2	UAR75	600	sklená/kamenná	50	12	5170	37	35	31	21,0	-	-
100A/UAR75/Ogień+	Ogień Plus	2x12,5	DF	UAR75	600	sklená/kamenná	50	12	5170	40	38	35	25,0	(R)EI30	-
100A/UAR75/WodaOgień+	Woda Ogień Plus	2x12,5	DFH2	UAR75	600	sklená/kamenná	50	12	5170	40	38	35	25,0	(R)EI30	-
100A/UAR75/Cicha	Cicha	2x12,5	DFH1IR	UAR75	600	sklená/kamenná	75	50	5170	55	53	47	31,0	(R)EI30	●
100A/UAR75/Twarda	Twarda	2x12,5	DEFH1IR	UAR75	600	sklená/kamenná	75	50	5170	55	53	47	31,0	(R)EI30	●
100A/UAR75/Hydro	Hydro	2x12,5	GMFH1I	UAR75	600	sklená/kamenná	50	12	5170	40	38	35	27,0	(R)EI30	●
105A/UAR75/Ogień+	Ogień Plus	2x15,0	DF	UAR75	600	sklená/kamenná	50	12	5170	41	40	37	32,0	(R)EI60	-
105A/UAR75/Twarda	Twarda	2x15,0	DEFH1IR	UAR75	600	sklená/kamenná	75	50	5170	56	54	48	36,0	(R)EI60	●
105A/UAR75/Hydro	Hydro	2x15,0	GMFH1I	UAR75	600	sklená/kamenná	50	12	5170	41	40	37	32,0	(R)EI60	●

[1] Maximálna výška v súlade s technickým posudkom ITB 1060/12/R33NK.
[2] Požiarna klasifikácia ITB 01060.2/18/R130NZP/B.
[3] V interiéroch s relatívnou vlhkosťou vzduch do 85% (do 10 hodín) použiť dosku Nida Woda, ale v zónach vystavených intenzívnemu pôsobeniu vody odporúčame použiť sadrové dosky s vláknami Nida Hydro (horizontálne a vertikálne roviny pri vani, sprche a pod.).

SPOTREBA MATERIÁLOV NA 1 M² OBKLADOV INŠTALAČNÝCH ŠÁCHT V SYSTÉME NIDA ŠACHTY

Názov materiálu	J.m.	Typ systému Nida Šachty									
		100A/UAR75/Expert	100A/UAR75/Woda	100A/UAR75/Ogień+	100A/UAR75/WodaOgień+	100A/UAR75/Cicha	100A/UAR75/Twarda	100A/UAR75/Hydro	105A/UAR75/Ogień+	105A/UAR75/Twarda	105A/UAR75/Hydro
		Spotreba materiálu na 1 m²									
Doska Nida Expert 12,5 mm	m²	2,0	-	-	-	-	-	-	-	-	-
Doska Nida Woda 12,5 mm	m²	-	2,0	-	-	-	-	-	-	-	-
Doska Nida Ogień Plus 12,5 mm	m²	-	-	2,0	-	-	-	-	-	-	-
Doska Nida Woda Ogień Plus 12,5 mm	m²	-	-	-	2,0	-	-	-	-	-	-
Doska Nida Cicha 12,5 mm	m²	-	-	-	-	2,0	-	-	-	-	-
Doska Nida Twarda 12,5 mm	m²	-	-	-	-	-	2,0	-	-	-	-
Doska Nida Hydro 12,5 mm	m²	-	-	-	-	-	-	2,0	-	-	-
Doska Nida Ogień Plus 15,0 mm	m²	-	-	-	-	-	-	-	2,0	-	-
Doska Nida Twarda 15,0 mm	m²	-	-	-	-	-	-	-	-	2,0	-
Doska Nida Hydro 15,0 mm	m²	-	-	-	-	-	-	-	-	-	2,0
Zárubňový profil Nida UAR75	bm	1,8	1,8	1,8	1,8	1,8	1,8	1,8	1,8	1,8	1,8
Profil Nida U75	bm	0,7	0,7	0,7	0,7	0,7	0,7	0,7	0,7	0,7	0,7
Uholník k profilom UA75	ks.	1,0	1,0	1,0	1,0	1,0	1,0	1,0	1,0	1,0	1,0
Skrutka Nida M8 typ FLAT HEAD® so zúbkovanou maticou	ks.	2,0	2,0	2,0	2,0	2,0	2,0	2,0	2,0	2,0	2,0
Hmoždinka Nida	ks.	0,9	0,9	0,9	0,9	0,9	0,9	0,9	0,9	0,9	0,9
Skrutky do plechu 2 mm Nida 3,5x25 mm	ks.	4,0	4,0	4,0	4,0	-	-	-	4,0	-	-
Skrutky do plechu 2 mm Nida 3,5x35 mm	ks.	12,0	12,0	12,0	12,0	-	-	-	12,0	-	-
Skrutky do plechu 2 mm Nida Twarda 3,5x50 mm	ks.	-	-	-	-	16,0	16,0	-	-	16,0	-
Skrutky do plechu 2 mm Nida Hydro CS 3,5x25 mm	ks.	-	-	-	-	-	-	4,0	-	-	4,0
Skrutky do plechu 2 mm Nida Hydro CS 3,5x41 mm	ks.	-	-	-	-	-	-	12,0	-	-	12,0
Výstužná páska Nida	bm	1,4	1,4	1,4	1,4	1,4	1,4	1,4	1,4	1,4	1,4
Zvukovo izolačná páska Nida	bm	0,6	0,6	0,6	0,6	0,6	0,6	0,6	0,6	0,6	0,6
Sadrový tmel Nida Start	kg	0,6	0,6	0,6	0,6	0,6	-	-	0,6	-	-
Sadrový tmel Nida Finish	kg	0,1	0,1	0,1	0,1	0,1	-	-	0,1	-	-
Hotová špachtľovacia hmota Nida Hydromix [4]	kg	-	-	-	-	-	0,7	0,7	-	0,7	0,7
Minerálna vlna [5]	m²	1,0	1,0	1,0	1,0	1,0	1,0	1,0	1,0	1,0	1,0

[4] V prípade sadro-trieskových dosiek s vláknami Nida Twarda možno ako alternatívu použiť sadrový tmel Nida Max.
[5] Použitie podľa požiadaviek.
Normy spotreby nezahrňujú straty materiálu.

PRVÉ SYSTÉMY SUCHEJ VÝSTAVBY NA TRHU S OZNAČENÍM CE

nida Šachta

Trieda požiarnej odolnosti:	Maximálna zvuková izolácia:	Maximálna výška výstavby:	Hmotnosť 1 m² výstavby:	Číslo súvisiaceho dokladu:
(R)EI60	58 dB	5170 mm	35,0-44,0 kg	Požiarna klasifikácia ITB

Požiarna klasifikácia:
ITB 01060.2/18/R130NZP/B

SYSTÉMY:
112,5A/UAR75

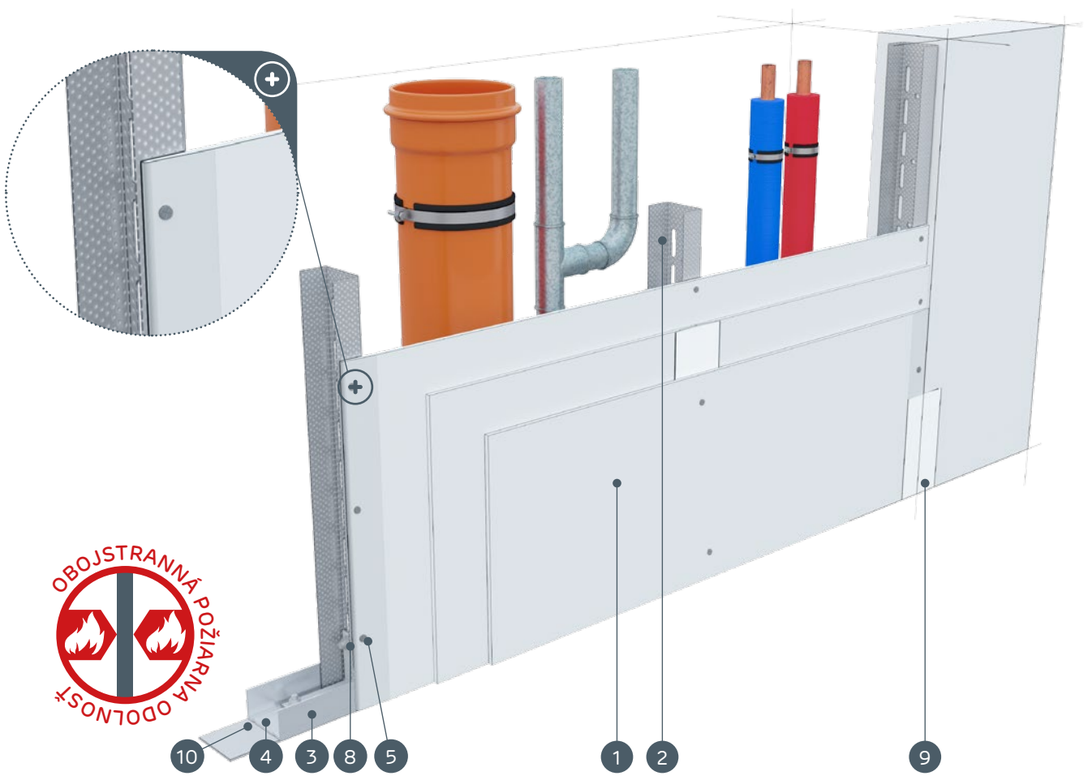

MATERIÁLY:

1. Sadrokartónová doska Nida
2. Profil Nida UAR 75
3. Profil Nida U 75
4. Hmoždinka Nida
5. Skrutky do plechu Nida 3,5 x 25 mm
6. Skrutky do plechu Nida 3,5 x 35 mm
7. Uholník k profilom UA 75
8. Skrutka Nida M8 typ FLAT HEAD® so zúbkovanou maticou
9. Škára medzi sadrokartónovými doskami vyhotovená zo sadrovej hmoty Nida a výstužnej pásky Nida
10. Tesniaca páska na akustickú izoláciu Nida
11. Finálna úprava pomocou sadrovej hmoty Nida

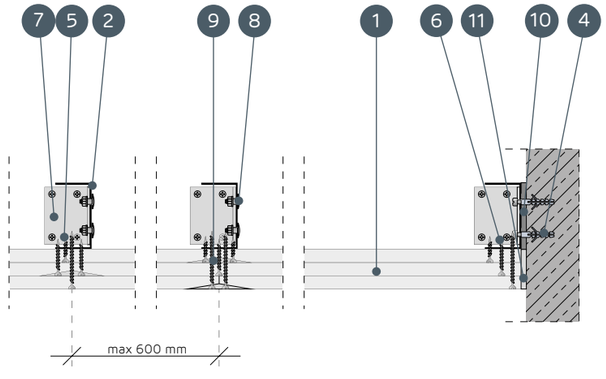

SYSTÉMY OBKLADOV INŠTALAČNÝCH ŠÁCHT NA NOSNEJ KONŠTRUKCII NIDA UAR 75

TECHNICKÉ PARAMETRE

Názov systému Nida Šachty [2]	Opláštenie sadrokartónom			Nosná konštrukcia		Izolačný materiál			Maximálna výška [1]	Zvuková izolácia			Hmotnosť výstavby 1 m²	Trieda požiarnej odolnosti [2]	Špeciálny systém
				Typ profilu Nida	Osová vzdialenosť profilov Nida	Pre zvukovú izoláciu									
	Nida	Hrúbka [mm]	Označenie podľa normy		[mm]	Minerálna vlna	Hrúbka [mm]	Hrúbka [kg/m³]	[mm]	Rw [dB]	Ra1 [dB]	Ra2 [dB]	[kg]	[min]	
112,5A/UAR75/Ogień+	Ogień Plus	3x12,5	DF	UAR75	600	sklená/kamenná	50	12	5170	41	40	37	35,0	(R)EI60	-
112,5A/UAR75/WodaOgień+	Woda Ogień Plus	3x12,5	DFH2	UAR75	600	sklená/kamenná	50	12	5170	41	40	37	35,0	(R)EI60	-
112,5A/UAR75/Cicha	Cicha	3x12,5	DFH1IR	UAR75	600	sklená/kamenná	75	50	5170	58	56	50	44,0	(R)EI60	●
112,5A/UAR75/Twarda	Twarda	3x12,5	DEFH1IR	UAR75	600	sklená/kamenná	75	50	5170	58	56	50	44,0	(R)EI60	●
112,5A/UAR75/Hydro	Hydro	3x12,5	GMFH1I	UAR75	600	sklená/kamenná	50	12	5170	41	40	37	38,0	(R)EI60	●

[1] Maximálna výška v súlade s technickým posudkom ITB 1060/12/R33NK.
[2] Požiarna klasifikácia ITB 01060.2/18/R130NZP/B.

SPOTREBA MATERIÁLOV NA 1 M² OBKLADOV INŠTALAČNÝCH ŠÁCHT V SYSTÉME NIDA ŠACHTY

Názov materiálu	J.m.	Typ systému Nida Šachty				
		112,5A/UAR75/Ogień+	112,5A/UAR75/WodaOgień+	112,5A/UAR75/Cicha	112,5A/UAR75/Twarda	112,5A/UAR75/Hydro
		Spotreba materiálu na 1 m²				
Doska Nida Ogień Plus 12,5 mm	m²	3,0	-	-	-	-
Doska Nida Woda Ogień Plus 12,5 mm	m²	-	3,0	-	-	-
Doska Nida Cicha 12,5 mm	m²	-	-	3,0	-	-
Doska Nida Twarda 12,5 mm	m²	-	-	-	3,0	-
Doska Nida Hydro 12,5 mm	m²	-	-	-	-	3,0
Zárubňový profil Nida UAR75	bm	1,8	1,8	1,8	1,8	1,8
Profil Nida U75	bm	0,7	0,7	0,7	0,7	0,7
Uholník k profilom UA75	ks.	1,0	1,0	1,0	1,0	1,0
Skrutka Nida M8 typ FLAT HEAD® so zúbkovanou maticou	ks.	2,0	2,0	2,0	2,0	2,0
Hmoždinka Nida	ks.	0,9	0,9	0,9	0,9	0,9
Skrutky do plechu 2 mm Nida 3,5x25 mm	ks.	4,0	4,0	-	-	-
Skrutky do plechu 2 mm Nida 3,5x35 mm	ks.	4,0	4,0	-	-	-
Skrutky do plechu 2 mm Nida 3,5x55 mm	ks.	12,0	12,0	-	-	-
Skrutky do plechu 2 mm Nida Twarda 3,5x50 mm	ks.	-	-	8,0	8,0	-
Skrutky do plechu 2 mm Nida Twarda 4,2x65 mm	ks.	-	-	12,0	12,0	-
Skrutky do plechu 2 mm Nida Hydro C5 3,5x25 mm	ks.	-	-	-	-	4,0
Skrutky do plechu 2 mm Nida Hydro C5 3,5x41 mm	ks.	-	-	-	-	4,0
Skrutky do plechu 2 mm Nida Hydro C5 3,5x55 mm	ks.	-	-			12,0
Výstužná páska Nida	bm	1,4	1,4	1,4	1,4	1,4
Zvukovo izolačná páska Nida	bm	0,6	0,6	0,6	0,6	0,6
Sadrový tmel Nida Start	kg	0,9	0,9	0,9	-	-
Sadrový tmel Nida Finish	kg	0,1	0,1	0,1	-	-
Hotová špachtľovacia hmota Nida Hydromix [3]	kg	-	-	-	1,0	1,0
Minerálna vlna [4]	m²	1,0	1,0	1,0	1,0	1,0

[3] V prípade sadro-trieskových dosiek s vláknami Nida Twarda možno ako alternatívu použiť sadrový tmel Nida Max.
[4] Použitie podľa požiadaviek.
Normy spotreby nezahrňujú straty materiálu.

Nida Šachta

Trieda požiarnej odolnosti:	Maximálna zvuková izolácia:	Maximálna výška výstavby:	Hmotnosť 1 m² výstavby:	Číslo súvisiaceho dokladu:
(R)EI90 (R)EI120	61 dB	5170 mm	46,0-68,0 kg	Požiarna klasifikácia ITB

Požiarna klasifikácia:
ITB 01060.2/18/R130NZP/B

SYSTÉMY:
125A/UAR75; 130A/UAR75; 135A/UAR75

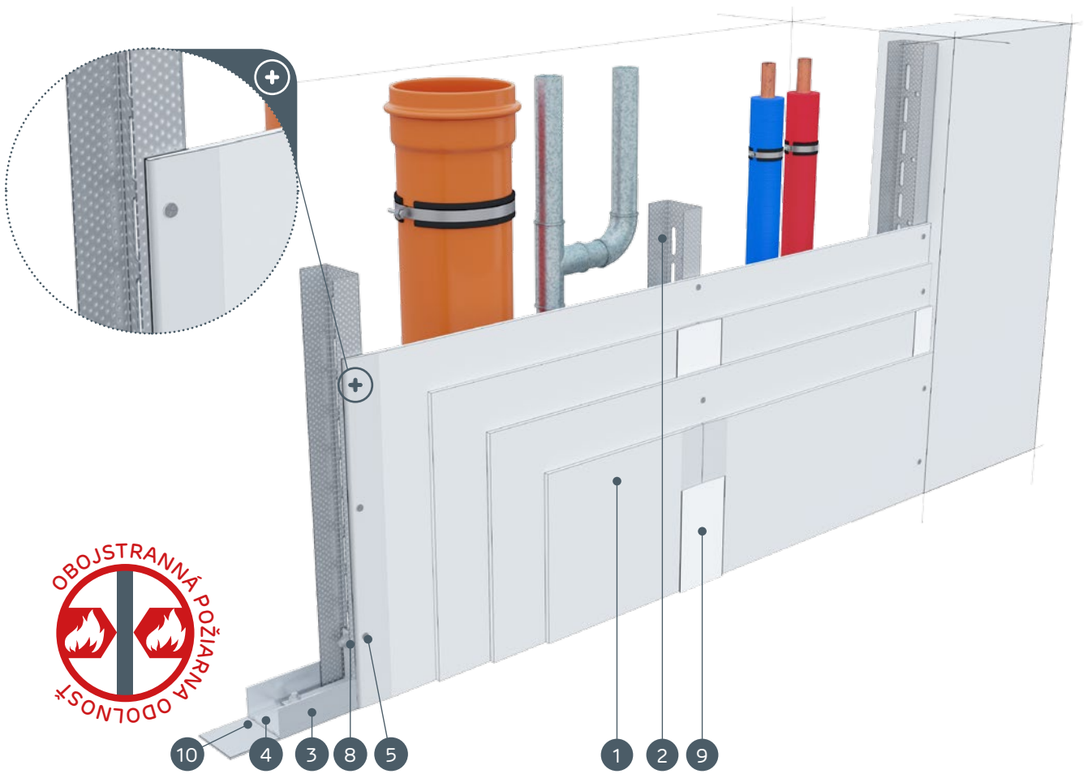

MATERIÁLY:

1. Sadrokartónová doska Nida
2. Profil Nida UAR 75
3. Profil Nida U 75
4. Hmoždinka Nida
5. Skrutky do plechu Nida 3,5 x 25 mm
6. Skrutky do plechu Nida 3,5 x 35 mm
7. Uholník k profilom UA 75
8. Skrutka Nida M8 typ FLAT HEAD® so zúbkovanou maticou
9. Škára medzi sadrokartónovými doskami vyhotovená zo sadrovej hmoty Nida a výstužnej pásky Nida
10. Tesniaca páska na akustickú izoláciu Nida
11. Finálna úprava pomocou sadrovej hmoty Nida

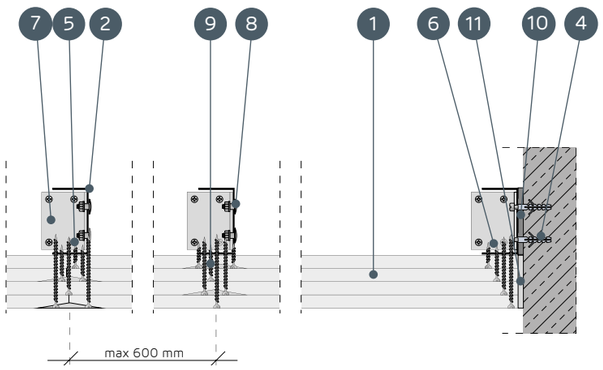

SYSTÉMY OBKLADOV INŠTALAČNÝCH ŠÁCHT NA NOSNEJ KONŠTRUKCII NIDA UAR 75

TECHNICKÉ PARAMETRE

Názov systému Nida Šachty [2]	Opláštenie sadrokartónom			Nosná konštrukcia		Izolačný materiál			Maximálna výška [1]	Zvuková izolácia			Hmotnosť výstavby 1 m²	Trieda požiarnej odolnosti [2]	Špeciálny systém
				Typ profilu Nida	Osová vzdialenosť profilov Nida	Pre zvukovú izoláciu									
	Nida	Hrúbka [mm]	Označenie podľa normy		[mm]	Minerálna vlna	Hrúbka [mm]	Hrúbka [kg/m³]	[mm]	Rw [dB]	Ra1 [dB]	Ra2 [dB]	[kg]	[min]	
125A/UAR75/Ogień+	Ogień Plus	4x12,5	DF	UAR75	600	sklená/kamenná	75	14	5170	43	41	38	46,0	(R)EI90	-
125A/UAR75/ WodaOgień+	Woda Ogień Plus	4x12,5	DFH2	UAR75	600	sklená/kamenná	75	14	5170	43	41	38	46,0	(R)EI90	-
125A/UAR75/Cicha	Cicha	4x12,5	DFH1IR	UAR75	600	sklená/kamenná	75	50	5170	60	58	53	57,0	(R)EI90	●
125A/UAR75/Twarda	Twarda	4x12,5	DEFH1IR	UAR75	600	sklená/kamenná	75	50	5170	60	58	53	57,0	(R)EI90	●
125A/UAR75/Hydro	Hydro	4x12,5	GMFH1I	UAR75	600	sklená/kamenná	75	14	5170	43	41	38	49,0	(R)EI90	●
130A/UAR75/Ogień+	Ogień Plus	2x12,5+2x15,0	DF	UAR75	600	sklená/kamenná	75	14	5170	43	41	38	53,0	(R)EI120	-
135A/UAR75/Ogień+	Ogień Plus	4x15,0	DF	UAR75	600	sklená/kamenná	75	14	5170	44	42	40	60,0	(R)EI120	-
135A/UAR75/Twarda	Twarda	4x15,0	DEFH1IR	UAR75	600	sklená/kamenná	75	50	5170	61	59	54	68,0	(R)EI120	●
135A/UAR75/Hydro	Hydro	4x15,0	GMFH1I	UAR75	600	sklená/kamenná	75	14	5170	44	42	40	60,0	(R)EI120	●

[1] Maximálna výška v súlade s technickým posudkom ITB 1060/12/R33NK.
[2] Požiarna klasifikácia ITB 01060.2/18/R130NZP/B.

SPOTREBA MATERIÁLOV NA 1 M² OBKLADOV INŠTALAČNÝCH ŠÁCHT V SYSTÉME NIDA ŠACHTY

Názov materiálu	J.m.	Typ systému Nida Šachty								
		125A/UAR75/Ogień+	125A/UAR75/WodaOgień+	125A/UAR75/Cicha	125A/UAR75/Twarda	125A/UAR75/Hydro	130A/UAR75/Ogień+	135A/UAR75/Ogień+	135A/UAR75/Twarda	135A/UAR75/Hydro
		Spotreba materiálu na 1 m²								
Doska Nida Ogień Plus 12,5 mm	m²	4,0	-	-	-	-	2,0	-	-	-
Doska Nida Woda Ogień Plus 12,5 mm	m²	-	4,0	-	-	-	-	-	-	-
Doska Nida Cicha 12,5 mm	m²	-	-	4,0	-	-	-	-	-	-
Doska Nida Twarda 12,5 mm	m²	-	-	-	4,0	-	-	-	-	-
Doska Nida Hydro 12,5 mm	m²	-	-	-	-	4,0	-	-	-	-
Doska Nida Ogień Plus 15,0 mm	m²	-	-	-	-	-	2,0	4,0	-	-
Doska Nida Twarda 15,0 mm	m²	-	-	-	-	-	-	-	4,0	-
Doska Nida Hydro 15,0 mm	m²	-	-	-	-	-	-	-	-	4,0
Zárubňový profil Nida UAR75	bm	1,8	1,8	1,8	1,8	1,8	1,8	1,8	1,8	1,8
Profil Nida U75	bm	0,7	0,7	0,7	0,7	0,7	0,7	0,7	0,7	0,7
Uholník k profilom UA75	ks.	1,0	1,0	1,0	1,0	1,0	1,0	1,0	1,0	1,0
Skrutka Nida M8 typ FLAT HEAD® so zúbkovanou maticou	ks.	2,0	2,0	2,0	2,0	2,0	2,0	2,0	2,0	2,0
Hmoždinka Nida	ks.	0,9	0,9	0,9	0,9	0,9	0,9	0,9	0,9	0,9
Skrutky do plechu 2 mm Nida 3,5x25 mm	ks.	4,0	4,0	-	-	-	4,0	4,0	-	-
Skrutky do plechu 2 mm Nida 3,5x35 mm	ks.	4,0	4,0	-	-	-	-	-	-	-
Skrutky do plechu 2 mm Nida 3,5x45 mm	ks.	-	-	-	-	-	4,0	4,0	-	-
Skrutky do plechu 2 mm Nida 3,5x55 mm	ks.	4,0	4,0	-	-	-	4,0	4,0	-	-
Skrutky do plechu 2 mm Nida 4,2x70 mm	ks.	12,0	12,0				12,0	12,0	-	-
Skrutky do plechu 2 mm Nida Twarda 3,5x50 mm	ks.	-	-	8,0	8,0	-	-	-	8,0	-
Skrutky do plechu 2 mm Nida Twarda 4,2x65 mm	ks.	-	-	4,0	4,0	-	-	-	4,0	-
Skrutky do plechu 2 mm Nida Twarda 4,2x75 mm	ks.	-	-	12,0	12,0	-	-	-	12,0	-
Skrutky do plechu 2 mm Nida Hydro C5 3,5x25 mm	ks.	-	-	-	-	4,0	-	-	-	4,0
Skrutky do plechu 2 mm Nida Hydro C5 3,5x41 mm	ks.	-	-	-	-	4,0	-	-	-	4,0
Skrutky do plechu 2 mm Nida Hydro C5 3,5x55 mm	ks.	-	-	-	-	4,0	-	-	-	4,0
Skrutky do plechu 2 mm Nida Hydro C5 4,2x70 mm	ks.	-	-	-	-	12,0	-	-	-	12,0
Výstužná páska Nida	bm	1,4	1,4	1,4	1,4	1,4	1,4	1,4	1,4	1,4
Zvukovo izolačná páska Nida	bm	0,6	0,6	0,6	0,6	0,6	0,6	0,6	0,6	0,6
Sadrový tmel Nida Start	kg	1,2	1,2	1,2	-	-	1,2	1,2	-	-
Sadrový tmel Nida Finish	kg	0,1	0,1	0,1	-	-	0,1	0,1	-	-
Hotová špachtľovacia hmota Nida Hydromix [3]	kg	-	-	-	1,3	1,3	-	-	1,3	1,3
Minerálna vlna [4]	m²	1,0	1,0	1,0	1,0	1,0	1,0	1,0	1,0	1,0

[3] V prípade sadro-trieskových dosiek s vláknami Nida Twarda možno ako alternatívu použiť sadrový tmel Nida Max.
[4] Použitie podľa požiadaviek.
Normy spotreby nezahrňujú straty materiálu.

PRVÉ SYSTÉMY SUCHEJ VÝSTAVBY NA TRHU S OZNAČENÍM CE

Nida Šachta

Trieda požiarnej odolnosti: -

Maximálna zvuková izolácia: 56 dB

Maximálna výška výstavby: 6170 mm

Hmotnosť 1 m² výstavby: 14,0-21,0 kg

Číslo súvisiaceho dokladu: Požiarna klasifikácia ITB

Požiarna klasifikácia: ITB 01060.2/18/R130NZP/B

SYSTÉMY:

112,5A/UAR100; 115A/UAR100

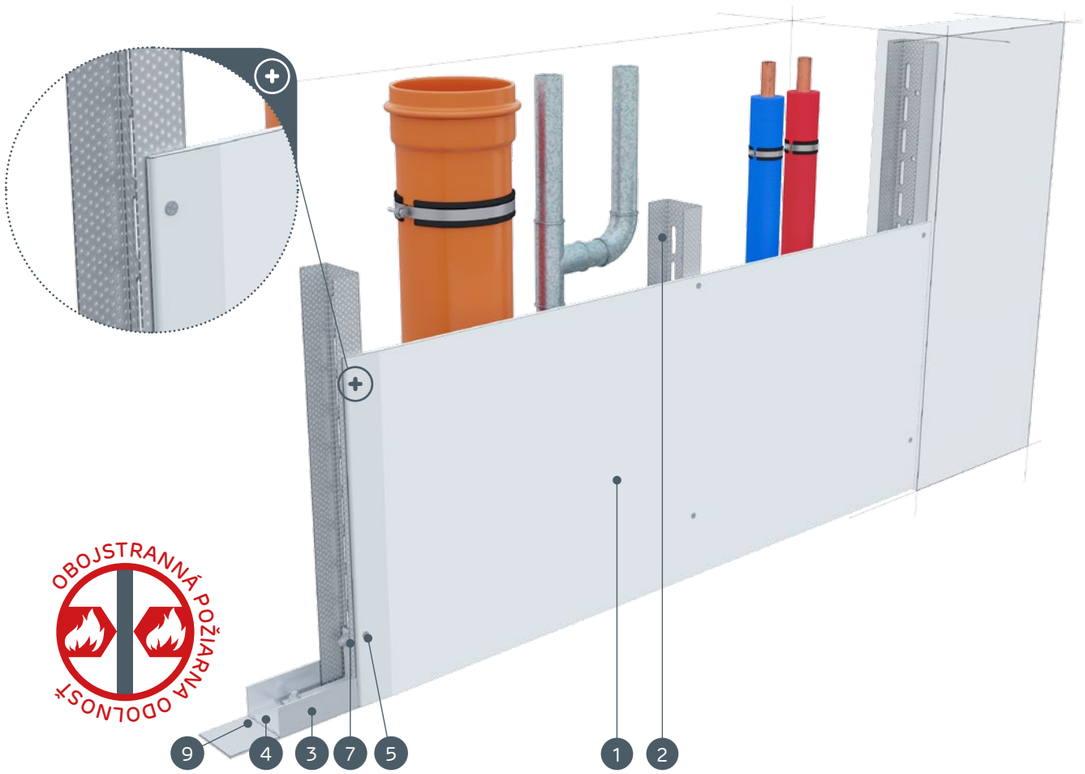

MATERIÁLY:

1. Sadrokartónová doska Nida
2. Profil Nida UAR 100
3. Profil Nida U 100
4. Hmoždinka Nida
5. Skrutky do plechu Nida 3,5 x 25 mm
6. Uholník k profilom UA 100
7. Skrutka Nida M8 typ FLAT HEAD® so zúbkovanou maticou
8. Škára medzi sadrokartónovými doskami vyhotovená zo sadrovej hmoty Nida a výstužnej pásky Nida
9. Tesniaca páska na akustickú izoláciu Nida
10. Finálna úprava pomocou sadrovej hmoty Nida

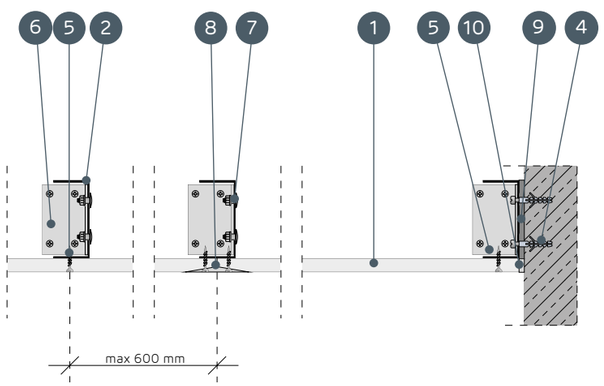

SYSTÉMY OBKLADOV INŠTALAČNÝCH ŠÁCHT NA NOSNEJ KONŠTRUKCII NIDA UAR 100

TECHNICKÉ PARAMETRE

Názov systému Nida Šachty [2]	Opláštenie sadrokartónom			Nosná konštrukcia		Izolačný materiál			Maximálna výška [1]	Zvuková izolácia			Hmotnosť výstavby 1 m²	Trieda požiarnej odolnosti	Špeciálny systém
				Typ profilu Nida	Osová vzdialenosť profilov Nida	Pre zvukovú izoláciu									
	Nida	Hrúbka [mm]	Označenie podľa normy		[mm]	Minerálna vlna	Hrúbka [mm]	Hrúbka [kg/m³]	[mm]	Rw [dB]	Ra1 [dB]	Ra2 [dB]	[kg]	[min]	
112,5A/UAR100/Expert	Expert	12,5	A	UAR100	600	sklená/kamenná	50	12	6170	34	32	28	14,0	-	-
112,5A/UAR100/Woda [3]	Woda	12,5	H2	UAR100	600	sklená/kamenná	50	12	6170	34	32	28	14,0	-	-
112,5A/UAR100/Ogień+	Ogień Plus	12,5	DF	UAR100	600	sklená/kamenná	50	12	6170	36	34	30	16,0	-	-
112,5A/UAR100/WodaOgień+	Woda Ogień Plus	12,5	DFH2	UAR100	600	sklená/kamenná	50	12	6170	36	34	30	16,0	-	-
112,5A/UAR100/Cicha	Cicha	12,5	DFH1IR	UAR100	600	sklená/kamenná	100	50	6170	56	55	50	19,0	-	●
112,5A/UAR100/Twarda	Twarda	12,5	DEFH1IR	UAR100	600	sklená/kamenná	100	50	6170	56	55	50	19,0	-	●
112,5A/UAR100/Hydro	Hydro	12,5	GMFH1I	UAR100	600	sklená/kamenná	50	12	6170	36	34	30	16,0	-	●
115A/UAR100/Ogień+	Ogień Plus	15,0	DF	UAR100	600	sklená/kamenná	50	12	6170	36	34	30	19,0	-	-
115A/UAR100/Twarda	Twarda	15,0	DEFH1IR	UAR100	600	sklená/kamenná	100	50	6170	56	55	50	21,0	-	●
115A/UAR100/Hydro	Hydro	15,0	GMFH1I	UAR100	600	sklená/kamenná	50	12	6170	36	34	30	19,0	-	●

[1] Maximálna výška v súlade s technickým posudkom ITB 1060/12/R33NK.
[2] Požiarna klasifikácia ITB 01060.2/18/R130NZP/B.
[3] V interiéroch s relatívnou vlhkosťou vzduch do 85% (do 10 hodín) použiť dosku Nida Woda, ale v zónach vystavených intenzívnemu pôsobeniu vody odporúčame použiť sadrové dosky s vláknami Nida Hydro (horizontálne a vertikálne roviny pri vani, sprche a pod.).

SPOTREBA MATERIÁLOV NA 1 M² OBKLADOV INŠTALAČNÝCH ŠÁCHT V SYSTÉME NIDA ŠACHTY

Názov materiálu	J.m.	Typ systému Nida Šachty									
		112,5A/UAR100/Expert	112,5A/UAR100/Woda	112,5A/UAR100/Ogień+	112,5A/UAR100/WodaOgień+	112,5A/UAR100/Cicha	112,5A/UAR100/Twarda	112,5A/UAR100/Hydro	115A/UAR100/Ogień+	115A/UAR100/Twarda	115A/UAR100/Hydro
		Spotreba materiálu na 1 m²									
Doska Nida Expert 12,5 mm	m²	1,0	-	-	-	-	-	-	-	-	-
Doska Nida Woda 12,5 mm	m²	-	1,0	-	-	-	-	-	-	-	-
Doska Nida Ogień Plus 12,5 mm	m²	-	-	1,0	-	-	-	-	-	-	-
Doska Nida Woda Ogień Plus 12,5 mm	m²	-	-	-	1,0	-	-	-	-	-	-
Doska Nida Cicha 12,5 mm	m²	-	-	-	-	1,0	-	-	-	-	-
Doska Nida Twarda 12,5 mm	m²	-	-	-	-	-	1,0	-	-	-	-
Doska Nida Hydro 12,5 mm	m²	-	-	-	-	-	-	1,0	-	-	-
Doska Nida Ogień Plus 15,0 mm	m²	-	-	-	-	-	-	-	1,0	-	-
Doska Nida Twarda 15,0 mm	m²	-	-	-	-	-	-	-	-	1,0	-
Doska Nida Hydro 15,0 mm	m²	-	-	-	-	-	-	-	-	-	1,0
Zárubňový profil Nida UAR100	bm	1,8	1,8	1,8	1,8	1,8	1,8	1,8	1,8	1,8	1,8
Profil Nida U100	bm	0,7	0,7	0,7	0,7	0,7	0,7	0,7	0,7	0,7	0,7
Uholník k profilom UA100	ks.	1,0	1,0	1,0	1,0	1,0	1,0	1,0	1,0	1,0	1,0
Skrutka Nida M8 typ FLAT HEAD® so zúbkovanou maticou	ks.	2,0	2,0	2,0	2,0	2,0	2,0	2,0	2,0	2,0	2,0
Hmoždinka Nida	ks.	0,9	0,9	0,9	0,9	0,9	0,9	0,9	0,9	0,9	0,9
Skrutky do plechu 2 mm Nida 3,5x25 mm	ks.	12,0	12,0	12,0	12,0	-	-	-	12,0	-	-
Skrutky do plechu 2 mm Nida Twarda 3,5x50 mm	ks.	-	-	-	-	12,0	12,0	-	-	12,0	-
Skrutky do plechu 2 mm Nida Hydro C5 3,5x25 mm	ks.	-	-	-	-	-	-	12,0	-	-	12,0
Výstužná páska Nida	bm	1,4	1,4	1,4	1,4	1,4	1,4	1,4	1,4	1,4	1,4
Zvukovo izolačná páska Nida	bm	0,6	0,6	0,6	0,6	0,6	0,6	0,6	0,6	0,6	0,6
Sadrový tmel Nida Start	kg	0,3	0,3	0,3	0,3	0,3	-	-	0,3	-	-
Sadrový tmel Nida Finish	kg	0,1	0,1	0,1	0,1	0,1	-	-	0,1	-	-
Hotová špachtľovacia hmota Nida Hydromix [4]	kg	-	-	-	-	-	0,4	0,4	-	0,4	0,4
Minerálna vlna [5]	m²	1,0	1,0	1,0	1,0	1,0	1,0	1,0	1,0	1,0	1,0

[4] V prípade sadro-trieskových dosiek s vláknami Nida Twarda možno ako alternatívu použiť sadrový tmel Nida Max.
[5] Použitie podľa požiadaviek.
Normy spotreby nezahrňujú straty materiálu.

Nida Šachta

Trieda požiarnej odolnosti: (R)EI30 (R)EI60

Maximálna zvuková izolácia: 62 dB

Maximálna výška výstavby: 6250 mm

Hmotnosť 1 m² výstavby: 22,0-37,0 kg

Číslo súvisiaceho dokladu: Požiarna klasifikácia ITB

Požiarna klasifikácia: ITB 01060.2/18/R130NZP/B

SYSTÉMY:

125A/UAR100; 130A/UAR100

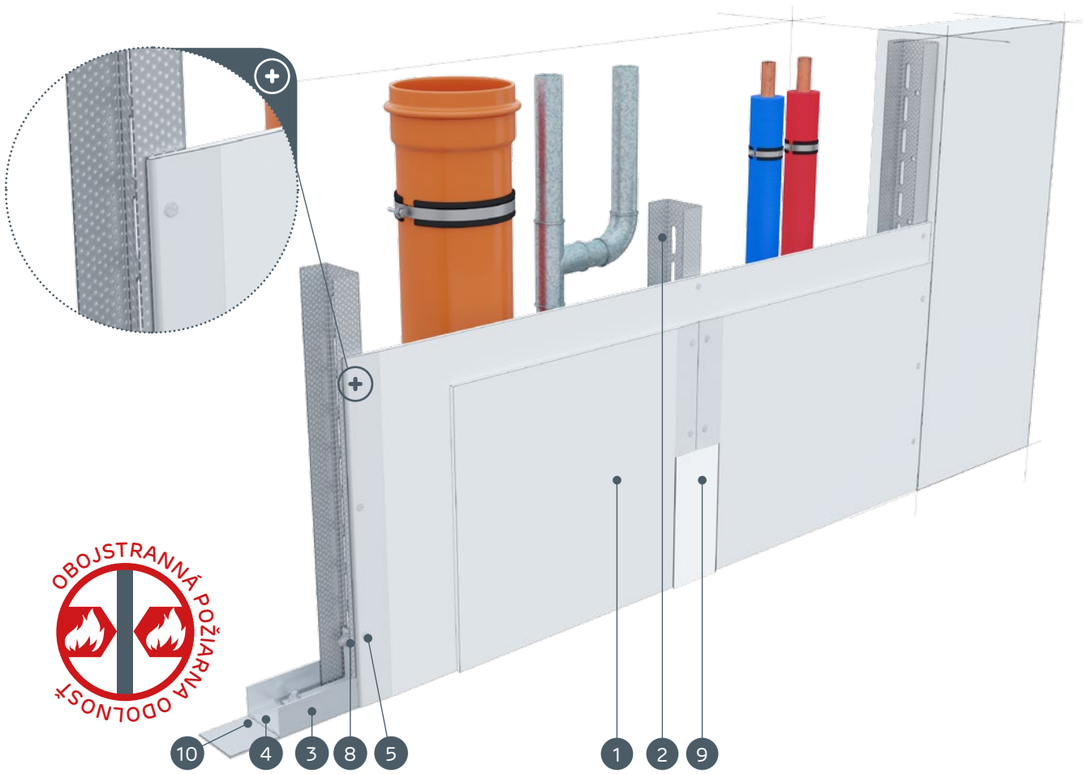

MATERIÁLY:

1. Sadrokartónová doska Nida
2. Profil Nida UAR 100
3. Profil Nida U 100
4. Hmoždinka Nida
5. Skrutky do plechu Nida 3,5 x 25 mm
6. Skrutky do plechu Nida 3,5 x 35 mm
7. Uholník k profilom UA 100
8. Skrutka Nida M8 typ FLAT HEAD® so zúbkovanou maticou
9. Škára medzi sadrokartónovými doskami vyhotovená zo sadrovej hmoty Nida a výstužnej pásky Nida
10. Tesniaca páska na akustickú izoláciu Nida
11. Finálna úprava pomocou sadrovej hmoty Nida

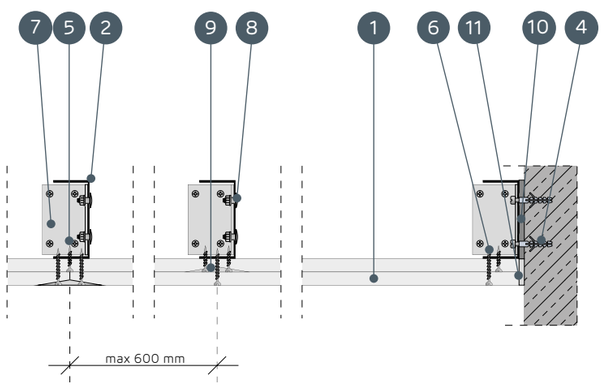

SYSTÉMY OBKLADOV INŠTALAČNÝCH ŠÁCHT NA NOSNEJ KONŠTRUKCII NIDA UAR 100

TECHNICKÉ PARAMETRE

Názov systému Nida Šachty [2]	Opláštenie sadrokartónom			Nosná konštrukcia		Izolačný materiál			Maximálna výška [1]	Zvuková izolácia			Hmotnosť výstavby 1 m²	Trieda požiarnej odolnosti	Špeciálny systém
				Typ profilu Nida	Osová vzdialenosť profilov Nida	Pre zvukovú izoláciu									
	Nida	Hrúbka [mm]	Označenie podľa normy		[mm]	Minerálna vlna	Hrúbka [mm]	Hrúbka [kg/m³]	[mm]	Rw [dB]	Ra1 [dB]	Ra2 [dB]	[kg]	[min]	
125A/UAR100/Expert	Expert	2x12,5	A	UAR100	600	sklená/kamenná	50	12	6250	37	35	31	22,0	-	-
125A/UAR100/Woda [3]	Woda	2x12,5	H2	UAR100	600	sklená/kamenná	50	12	6250	37	35	31	22,0	-	-
125A/UAR100/Ogień+	Ogień Plus	2x12,5	DF	UAR100	600	sklená/kamenná	50	12	6170	40	38	35	26,0	(R)EI30	-
125A/UAR100/WodaOgień+	Woda Ogień Plus	2x12,5	DFH2	UAR100	600	sklená/kamenná	50	12	6170	40	38	35	26,0	(R)EI30	-
125A/UAR100/Cicha	Cicha	2x12,5	DFH1IR	UAR100	600	sklená/kamenná	100	50	6170	61	60	55	32,0	(R)EI30	●
125A/UAR100/Twarda	Twarda	2x12,5	DEFH1IR	UAR100	600	sklená/kamenná	100	50	6170	61	60	55	32,0	(R)EI30	●
125A/UAR100/Hydro	Hydro	2x12,5	GMFH1I	UAR100	600	sklená/kamenná	50	12	6170	40	38	35	27,0	(R)EI30	●
130A/UAR100/Ogień+	Ogień Plus	2x15,0	DF	UAR100	600	sklená/kamenná	50	12	6170	41	40	37	33,0	(R)EI60	-
130A/UAR100/Twarda	Twarda	2x15,0	DEFH1IR	UAR100	600	sklená/kamenná	100	50	6170	62	61	56	37,0	(R)EI60	●
130A/UAR100/Hydro	Hydro	2x15,0	GMFH1I	UAR100	600	sklená/kamenná	50	12	6170	41	40	37	33,0	(R)EI60	●

[1] Maximálna výška v súlade s technickým posudkom ITB 1060/12/R33NK.
[2] Požiarna klasifikácia ITB 01060.2/18/R130NZP/B.
[3] V interiéroch s relatívnou vlhkosťou vzduch do 85% (do 10 hodín) použiť dosku Nida Woda, ale v zónach vystavených intenzívnemu pôsobeniu vody odporúčame použiť sadrové dosky s vláknami Nida Hydro (horizontálne a vertikálne roviny pri vani, sprche a pod.).

SPOTREBA MATERIÁLOV NA 1 M² OBKLADOV INŠTALAČNÝCH ŠÁCHT V SYSTÉME NIDA ŠACHTY

Názov materiálu	J.m.	Typ systému Nida Šachty									
		125A/UAR100/Expert	125A/UAR100/Woda	125A/UAR100/Ogień+	125A/UAR100/WodaOgień+	125A/UAR100/Cicha	125A/UAR100/Twarda	125A/UAR100/Hydro	130A/UAR100/Ogień+	130A/UAR100/Twarda	130A/UAR100/Hydro
		Spotreba materiálu na 1 m²									
Doska Nida Expert 12,5 mm	m²	2,0	-	-	-	-	-	-	-	-	-
Doska Nida Woda 12,5 mm	m²	-	2,0	-	-	-	-	-	-	-	-
Doska Nida Ogień Plus 12,5 mm	m²	-	-	2,0	-	-	-	-	-	-	-
Doska Nida Woda Ogień Plus 12,5 mm	m²	-	-	-	2,0	-	-	-	-	-	-
Doska Nida Cicha 12,5 mm	m²	-	-	-	-	2,0	-	-	-	-	-
Doska Nida Twarda 12,5 mm	m²	-	-	-	-	-	2,0	-	-	-	-
Doska Nida Hydro 12,5 mm	m²	-	-	-	-	-	-	2,0	-	-	-
Doska Nida Ogień Plus 15,0 mm	m²	-	-	-	-	-	-	-	2,0	-	-
Doska Nida Twarda 15,0 mm	m²	-	-	-	-	-	-	-	-	2,0	-
Doska Nida Hydro 15,0 mm	m²	-	-	-	-	-	-	-	-	-	2,0
Zárubňový profil Nida UAR100	bm	1,8	1,8	1,8	1,8	1,8	1,8	1,8	1,8	1,8	1,8
Profil Nida U100	bm	0,7	0,7	0,7	0,7	0,7	0,7	0,7	0,7	0,7	0,7
Uholník k profilom UA100	ks.	1,0	1,0	1,0	1,0	1,0	1,0	1,0	1,0	1,0	1,0
Skrutka Nida M8 typ FLAT HEAD® so zúbkovanou maticou	ks.	2,0	2,0	2,0	2,0	2,0	2,0	2,0	2,0	2,0	2,0
Hmoždinka Nida	ks.	0,9	0,9	0,9	0,9	0,9	0,9	0,9	0,9	0,9	0,9
Skrutky do plechu 2 mm Nida 3,5x25 mm	ks.	4,0	4,0	4,0	4,0	-	-	-	4,0	-	-
Skrutky do plechu 2 mm Nida 3,5x35 mm	ks.	12,0	12,0	12,0	12,0	-	-	-	12,0	-	-
Skrutky do plechu 2 mm Nida Twarda 3,5x50 mm	ks.	-	-	-	-	16,0	16,0	-	-	16,0	-
Skrutky do plechu 2 mm Nida Hydro C5 3,5x25 mm	ks.	-	-	-	-	-	-	4,0	-	-	4,0
Skrutky do plechu 2 mm Nida Hydro C5 3,5x41 mm	ks.	-	-	-	-	-	-	12,0	-	-	12,0
Výstužná páska Nida	bm	1,4	1,4	1,4	1,4	1,4	1,4	1,4	1,4	1,4	1,4
Zvukovo izolačná páska Nida	bm	0,6	0,6	0,6	0,6	0,6	0,6	0,6	0,6	0,6	0,6
Sadrový tmel Nida Start	kg	0,6	0,6	0,6	0,6	0,6	-	-	0,6	-	-
Sadrový tmel Nida Finish	kg	0,1	0,1	0,1	0,1	0,1	-	-	0,1	-	-
Hotová špachtľovacia hmota Nida Hydromix [4]	kg	-	-	-	-	-	0,7	0,7	-	0,7	0,7
Minerálna vlna [5]	m²	1,0	1,0	1,0	1,0	1,0	1,0	1,0	1,0	1,0	1,0

[4] V prípade sadro-trieskových dosiek s vláknami Nida Twarda možno ako alternatívu použiť sadrový tmel Nida Max.
[5] Použitie podľa požiadaviek.
Normy spotreby nezahŕňajú straty materiálu.

PRVÉ SYSTÉMY SUCHEJ VÝSTAVBY NA TRHU S OZNAČENÍM CE

nida Šachta

Trieda požiarnej odolnosti:	Maximálna zvuková izolácia:	Maximálna výška výstavby:	Hmotnosť 1 m² výstavby:	Číslo súvisiaceho dokladu:
(R)EI60	64 dB	6170 mm	36,0-45,0 kg	Požiarna klasifikácia ITB

Požiarna klasifikácia:
ITB 01060.2/18/R130NZP/B

SYSTÉMY:
137,5A/UAR100

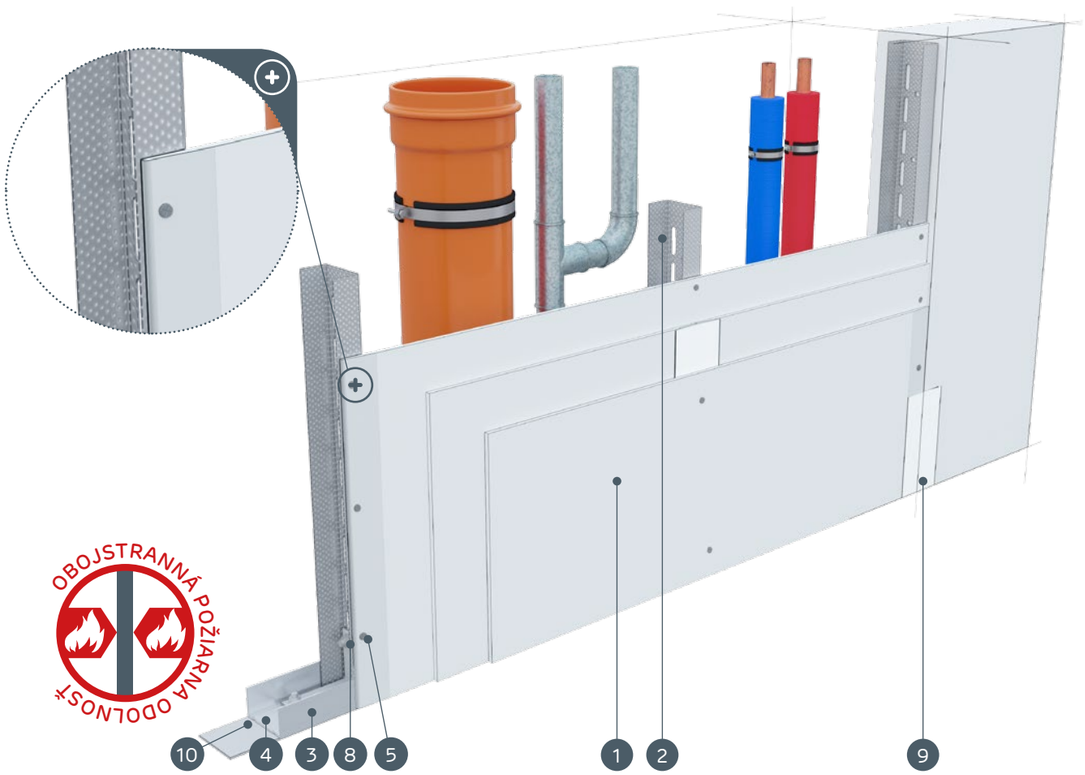

MATERIÁLY:

1. Sadrokartónová doska Nida
2. Profil Nida UAR 100
3. Profil Nida U 100
4. Hmoždinka Nida
5. Skrutky do plechu Nida 3,5 x 25 mm
6. Skrutky do plechu Nida 3,5 x 35 mm
7. Uholník k profilom UA 100
8. Skrutka Nida M8 typ FLAT HEAD® so zúbkovanou maticou
9. Škára medzi sadrokartónovými doskami vyhotovená zo sadrovej hmoty Nida a výstužnej pásky Nida
10. Tesniaca páska na akustickú izoláciu Nida
11. Finálna úprava pomocou sadrovej hmoty Nida

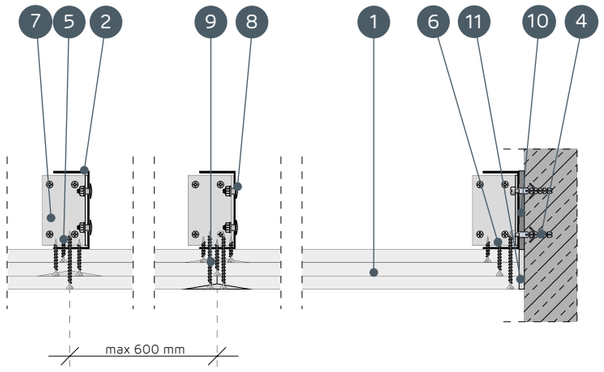

SYSTÉMY OBKLADOV INŠTALAČNÝCH ŠÁCHT NA NOSNEJ KONŠTRUKCII NIDA UAR 100

TECHNICKÉ PARAMETRE

Názov systému Nida Šachty [2]	Opláštenie sadrokartónom			Nosná konštrukcia		Izolačný materiál			Maximálna výška [1]	Zvuková izolácia			Hmotnosť výstavby 1 m²	Trieda požiarnej odolnosti	Špeciálny systém
				Typ profilu Nida	Osová vzdialenosť profilov Nida	Pre zvukovú izoláciu									
	Nida	Hrúbka [mm]	Označenie podľa normy		[mm]	Minerálna vlna	Hrúbka [mm]	Hrúbka [kg/m³]	[mm]	Rw [dB]	Ra1 [dB]	Ra2 [dB]	[kg]	[min]	
137,5A/UAR100/Ogień+	Ogień Plus	3x12,5	DF	UAR100	600	sklená/kamenná	100	12	6170	45	44	39	36,0	(R)EI60	-
137,5A/UAR100/WodaOgień+	Woda Ogień Plus	3x12,5	DFH2	UAR100	600	sklená/kamenná	100	12	6170	45	44	39	36,0	(R)EI60	-
137,5A/UAR100/Cicha	Cicha	3x12,5	DFH1IR	UAR100	600	sklená/kamenná	100	50	6170	64	63	58	45,0	(R)EI60	●
137,5A/UAR100/Twarda	Twarda	3x12,5	DEFH1IR	UAR100	600	sklená/kamenná	100	50	6170	64	63	58	45,0	(R)EI60	●
137,5A/UAR100/Hydro	Hydro	3x12,5	GMFH1I	UAR100	600	sklená/kamenná	100	12	6170	45	44	39	39,0	(R)EI60	●

[1] Maximálna výška v súlade s technickým posudkom ITB 1060/12/R33NK.
[2] Požiarna klasifikácia ITB 01060.2/18/R130NZP/B.

SPOTREBA MATERIÁLOV NA 1 M² OBKLADOV INŠTALAČNÝCH ŠÁCHT V SYSTÉME NIDA ŠACHTY

Názov materiálu	J.m.	Typ systému Nida Šachty				
		137,5A/UAR100/Ogień+	137,5A/UAR100/WodaOgień+	137,5A/UAR100/Cicha	137,5A/UAR100/Twarda	137,5A/UAR100/Hydro
		Spotreba materiálu na 1 m²				
Doska Nida Ogień Plus 12,5 mm	m²	3,0	-	-	-	-
Doska Nida Woda Ogień Plus 12,5 mm	m²	-	3,0	-	-	-
Doska Nida Cicha 12,5 mm	m²	-	-	3,0	-	-
Doska Nida Twarda 12,5 mm	m²	-	-	-	3,0	-
Doska Nida Hydro 12,5 mm	m²	-	-	-	-	3,0
Zárubňový profil Nida UAR100	bm	1,8	1,8	1,8	1,8	1,8
Profil Nida U100	bm	0,7	0,7	0,7	0,7	0,7
Uholník k profilom UA100	ks.	1,0	1,0	1,0	1,0	1,0
Skrutka Nida M8 typ FLAT HEAD® so zúbkovanou maticou	ks.	2,0	2,0	2,0	2,0	2,0
Hmoždinka Nida	ks.	0,9	0,9	0,9	0,9	0,9
Skrutky do plechu 2 mm Nida 3,5x25 mm	ks.	4,0	4,0	-	-	-
Skrutky do plechu 2 mm Nida 3,5x35 mm	ks.	4,0	4,0	-	-	-
Skrutky do plechu 2 mm Nida 3,5x55 mm	ks.	12,0	12,0	-	-	-
Skrutky do plechu 2 mm Nida Twarda 3,5x50 mm	ks.	-	-	8,0	8,0	-
Skrutky do plechu 2 mm Nida Twarda 4,2x65 mm	ks.	-	-	12,0	12,0	-
Skrutky do plechu 2 mm Nida Hydro C5 3,5x25 mm	ks.	-	-	-	-	4,0
Skrutky do plechu 2 mm Nida Hydro C5 3,5x41 mm	ks.	-	-	-	-	4,0
Skrutky do plechu 2 mm Nida Hydro C5 3,5x55 mm	ks.	-	-			12,0
Výstužná páska Nida	bm	1,4	1,4	1,4	1,4	1,4
Zvukovo izolačná páska Nida	bm	0,6	0,6	0,6	0,6	0,6
Sadrový tmel Nida Start	kg	0,9	0,9	0,9	-	-
Sadrový tmel Nida Finish	kg	0,1	0,1	0,1	-	-
Hotová špachtľovacia hmota Nida Hydromix [3]	kg	-	-	-	1,0	1,0
Minerálna vlna [4]	m²	1,0	1,0	1,0	1,0	1,0

[3] V prípade sadro-trieskových dosiek s vláknami Nida Twarda možno ako alternatívu použiť sadrový tmel Nida Max.
[4] Použitie podľa požiadaviek.
Normy spotreby nezahrňujú straty materiálu.

nida Šachta

Trieda požiarnej odolnosti: (R)EI90 (R)EI120

Maximálna zvuková izolácia: 68 dB

Maximálna výška výstavby: 6170 mm

Hmotnosť 1 m² výstavby: 46,0-68,0 kg

Číslo súvisiaceho dokladu: Požiarna klasifikácia ITB

Požiarna klasifikácia: ITB 01060.2/18/R130NZP/B

SYSTÉMY:

150A/UAR100; 155A/UAR100; 160A/UAR100

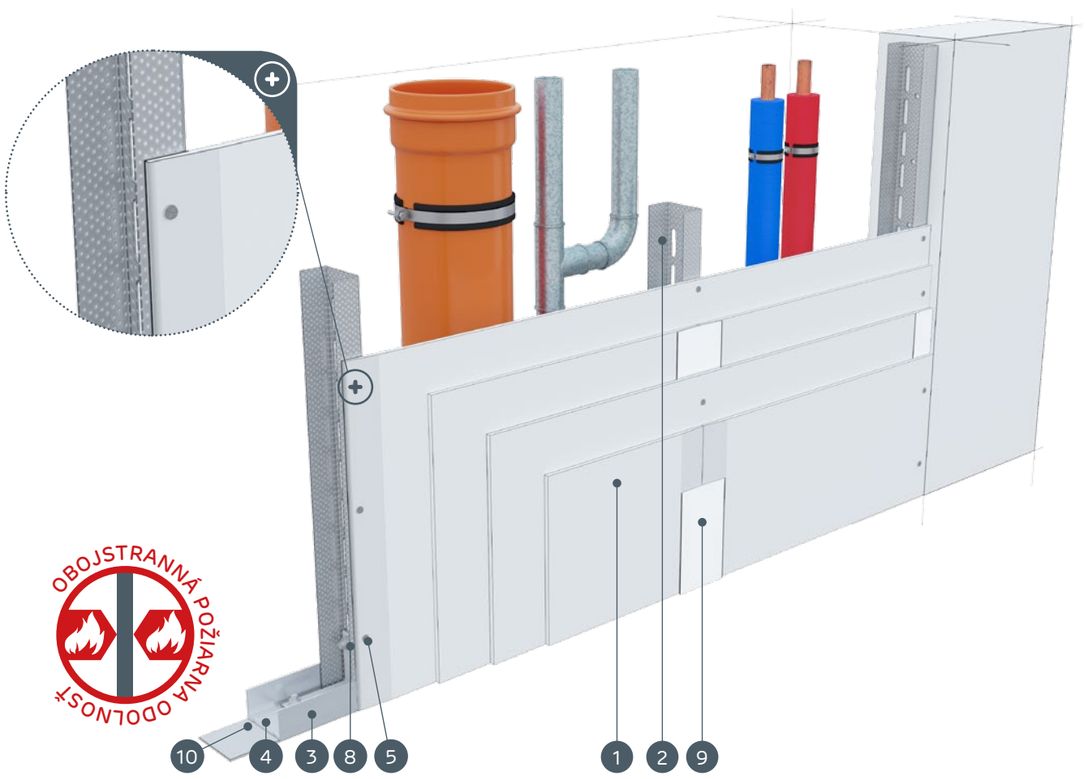

MATERIÁLY:

1. Sadrokartónová doska Nida
2. Profil Nida UAR 100
3. Profil Nida U 100
4. Hmoždinka Nida
5. Skrutky do plechu Nida 3,5 x 25 mm
6. Skrutky do plechu Nida 3,5 x 35 mm
7. Uholník k profilom UA 100
8. Skrutka Nida M8 typ FLAT HEAD® so zúbkovanou maticou
9. Škára medzi sadrokartónovými doskami vyhotovená zo sadrovej hmoty Nida a výstužnej pásky Nida
10. Tesniaca páska na akustickú izoláciu Nida
11. Finálna úprava pomocou sadrovej hmoty Nida

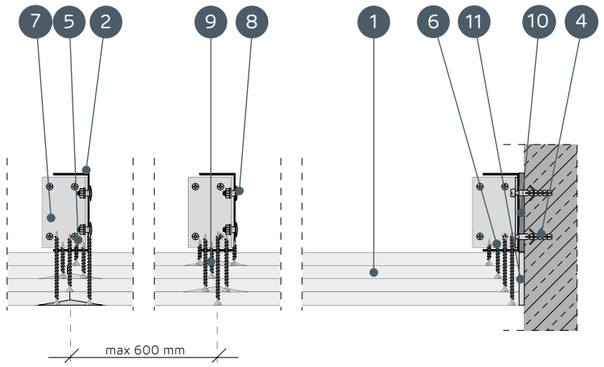

SYSTÉMY OBKLADOV INŠTALAČNÝCH ŠÁCHT NA NOSNEJ KONŠTRUKCII NIDA UAR 100

TECHNICKÉ PARAMETRE

Názov systému Nida Šachty [2]	Opláštenie sadrokartónom			Nosná konštrukcia		Izolačný materiál			Maximálna výška [1]	Zvuková izolácia			Hmotnosť výstavby 1 m²	Trieda požiarnej odolnosti	Špeciálny systém
				Typ profilu Nida	Osová vzdialenosť profilov Nida	Pre zvukovú izoláciu									
	Nida	Hrúbka [mm]	Označenie podľa normy		[mm]	Minerálna vlna	Hrúbka [mm]	Hrúbka [kg/m³]	[mm]	Rw [dB]	Ra1 [dB]	Ra2 [dB]	[kg]	[min]	
150A/UAR100/Ogień+	Ogień Plus	4x12,5	DF	UAR100	600	sklená/kamenná	100	14	6170	44	42	39	46,0	(R)EI90	-
150A/UAR100/WodaOgień+	Woda Ogień Plus	4x12,5	DFH2	UAR100	600	sklená/kamenná	100	14	6170	44	42	39	46,0	(R)EI90	-
150A/UAR100/Cicha	Cicha	4x12,5	DFH1IR	UAR100	600	sklená/kamenná	100	50	6170	66	65	60	57,0	(R)EI90	●
150A/UAR100/Twarda	Twarda	4x12,5	DEFH1IR	UAR100	600	sklená/kamenná	100	50	6170	66	65	60	57,0	(R)EI90	●
150A/UAR100/Hydro	Hydro	4x12,5	GMFH1I	UAR100	600	sklená/kamenná	100	14	6170	44	42	39	49,0	(R)EI90	●
155A/UAR100/Ogień+	Ogień Plus	2x12,5+2x15,0	DF	UAR100	600	sklená/kamenná	100	14	6170	44	42	39	53,0	(R)EI120	-
160A/UAR100/Ogień+	Ogień Plus	4x15,0	DF	UAR100	600	sklená/kamenná	100	14	6170	45	44	40	60,0	(R)EI120	-
160A/UAR100/Twarda	Twarda	4x15,0	DEFH1IR	UAR100	600	sklená/kamenná	100	50	6170	68	66	62	68,0	(R)EI120	●
160A/UAR100/Hydro	Hydro	4x15,0	GMFH1I	UAR100	600	sklená/kamenná	100	14	6170	45	44	40	60,0	(R)EI120	●

[1] Maximálna výška v súlade s technickým posudkom ITB 1060/12/R33NK.
[2] Požiarna klasifikácia ITB 01060.2/18/R130NZP/B.

SPOTREBA MATERIÁLOV NA 1 M² OBKLADOV INŠTALAČNÝCH ŠÁCHT V SYSTÉME NIDA ŠACHTY

Názov materiálu	J.m.	Typ systému Nida Šachty								
		150A/UAR100/Ogień+	150A/UAR100/WodaOgień+	150A/UAR100/Cicha	150A/UAR100/Twarda	150A/UAR100/Hydro	155A/UAR100/Ogień+	160A/UAR100/Ogień+	160A/UAR100/Twarda	160A/UAR100/Hydro
		Spotreba materiálu na 1 m²								
Doska Nida Ogień Plus 12,5 mm	m²	4,0	-	-	-	-	2,0	-	-	-
Doska Nida Woda Ogień Plus 12,5 mm	m²	-	4,0	-	-	-	-	-	-	-
Doska Nida Cicha 12,5 mm	m²	-	-	4,0	-	-	-	-	-	-
Doska Nida Twarda 12,5 mm	m²	-	-	-	4,0	-	-	-	-	-
Doska Nida Hydro 12,5 mm	m²	-	-	-	-	4,0	-	-	-	-
Doska Nida Ogień Plus 15,0 mm	m²	-	-	-	-	-	2,0	4,0	-	-
Doska Nida Twarda 15,0 mm	m²	-	-	-	-	-	-	-	4,0	-
Doska Nida Hydro 15,0 mm	m²	-	-	-	-	-	-	-	-	4,0
Zárubňový profil Nida UAR100	bm	1,8	1,8	1,8	1,8	1,8	1,8	1,8	1,8	1,8
Profil Nida U100	bm	0,7	0,7	0,7	0,7	0,7	0,7	0,7	0,7	0,7
Uholník k profilom UA100	ks.	1,0	1,0	1,0	1,0	1,0	1,0	1,0	1,0	1,0
Skrutka Nida M8 typ FLAT HEAD® so zúbkovanou maticou	ks.	2,0	2,0	2,0	2,0	2,0	2,0	2,0	2,0	2,0
Hmoždinka Nida	ks.	0,9	0,9	0,9	0,9	0,9	0,9	0,9	0,9	0,9
Skrutky do plechu 2 mm Nida 3,5x25 mm	ks.	4,0	4,0	-	-	-	4,0	4,0	-	-
Skrutky do plechu 2 mm Nida 3,5x35 mm	ks.	4,0	4,0	-	-	-	-	-	-	-
Skrutky do plechu 2 mm Nida 3,5x45 mm	ks.	-	-	-	-	-	4,0	4,0	-	-
Skrutky do plechu 2 mm Nida 3,5x55 mm	ks.	4,0	4,0	-	-	-	4,0	4,0	-	-
Skrutky do plechu 2 mm Nida 4,2x70 mm	ks.	12,0	12,0				12,0	12,0	-	-
Skrutky do plechu 2 mm Nida Twarda 3,5x50 mm	ks.	-	-	8,0	8,0	-	-	-	8,0	-
Skrutky do plechu 2 mm Nida Twarda 4,2x65 mm	ks.	-	-	4,0	4,0	-	-	-	4,0	-
Skrutky do plechu 2 mm Nida Twarda 4,2x75 mm	ks.	-	-	12,0	12,0	-	-	-	12,0	-
Skrutky do plechu 2 mm Nida Hydro C5 3,5x25 mm	ks.	-	-	-	-	4,0	-	-	-	4,0
Skrutky do plechu 2 mm Nida Hydro C5 3,5x41 mm	ks.	-	-	-	-	4,0	-	-	-	4,0
Skrutky do plechu 2 mm Nida Hydro C5 3,5x55 mm	ks.	-	-	-	-	4,0	-	-	-	4,0
Skrutky do plechu 2 mm Nida Hydro C5 4,2x70 mm	ks.	-	-	-	-	12,0	-	-	-	12,0
Výstužná páska Nida	bm	1,4	1,4	1,4	1,4	1,4	1,4	1,4	1,4	1,4
Zvukovo izolačná páska Nida	bm	0,6	0,6	0,6	0,6	0,6	0,6	0,6	0,6	0,6
Sadrový tmel Nida Start	kg	1,2	1,2	1,2	-	-	1,2	1,2	-	-
Sadrový tmel Nida Finish	kg	0,1	0,1	0,1	-	-	0,1	0,1	-	-
Hotová špachťovacia hmota Nida Hydromix [3]	kg	-	-	-	1,3	1,3	-	-	1,3	1,3
Minerálna vlna [4]	m²	1,0	1,0	1,0	1,0	1,0	1,0	1,0	1,0	1,0

[3] V prípade sadro-trieskových dosiek s vláknami Nida Twarda možno ako alternatívu použiť sadrový tmel Nida Max.
[4] Použitie podľa požiadaviek.
Normy spotreby nezahrňujú straty materiálu.

Nida Šachta

Trieda požiarnej odolnosti:	Maximálna zvuková izolácia:	Maximálna výška výstavby:	Hmotnosť 1 m² výstavby:	Číslo súvisiaceho dokladu:
-	-	5000 mm	15,0-23,0 kg	Požiarna klasifikácia ITB

Požiarna klasifikácia:
ITB 01060.2/18/R130NZP/B

SYSTÉMY:
62,5AA/UAR50; 65AA/UAR50

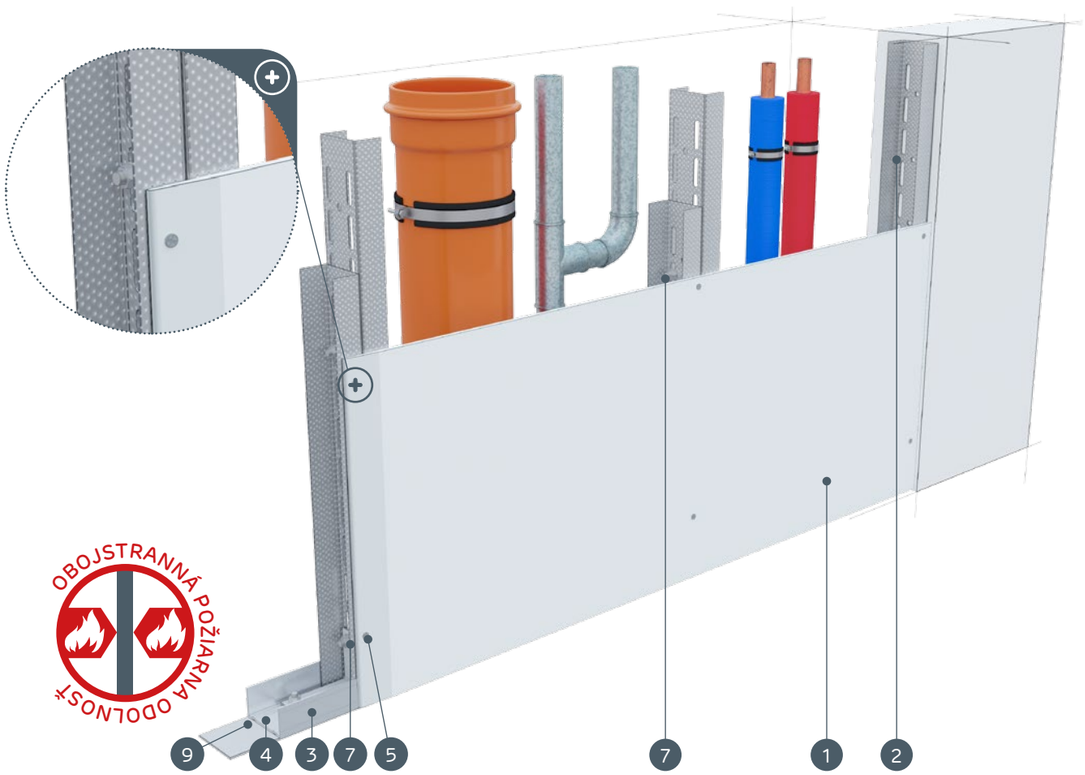

MATERIÁLY:

1. Sadrokartónová doska Nida
2. Profil Nida UAR 50
3. Profil Nida U 50
4. Hmoždinka Nida
5. Skrutky do plechu Nida 3,5 x 25 mm
6. Uholník k profilom UA 50
7. Skrutka Nida M8 typ FLAT HEAD® so zúbkovanou maticou
8. Škára medzi sadrokartónovými doskami vyhotovená zo sadrovej hmoty Nida a výstužnej pásky Nida
9. Tesniaca páska na akustickú izoláciu Nida
10. Finálna úprava pomocou sadrovej hmoty Nida

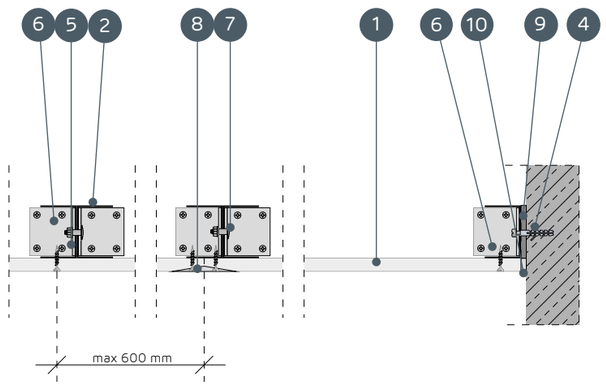

SYSTÉMY OBKLADOV INŠTALAČNÝCH ŠÁCHT NA DVOJITEJ NOSNEJ KONŠTRUKCII NIDA UAR 50

TECHNICKÉ PARAMETRE

Názov systému Nida Šachty [2]	Opláštenie sadrokartónom			Nosná konštrukcia		Izolačný materiál			Maximálna výška [1]	Zvuková izolácia			Hmotnosť výstavby 1 m²	Trieda požiarnej odolnosti	Špeciálny systém
				Typ profilu Nida	Osová vzdialenosť profilov Nida	Pre zvukovú izoláciu									
	Nida	Hrúbka [mm]	Označenie podľa normy		[mm]	Minerálna vlna	Hrúbka [mm]	Hrúbka [kg/m³]	[mm]	Rw [dB]	Ra1 [dB]	Ra2 [dB]	[kg]	[min]	
62,5AA/UAR50/Expert	Expert	12,5	A	2xUAR50	600	voľba	-	-	5000	-	-	-	15,0	-	-
62,5AA/UAR50/Woda [3]	Woda	12,5	H2	2xUAR50	600	voľba	-	-	5000	-	-	-	15,0	-	-
62,5AA/UAR50/Ogień+	Ogień Plus	12,5	DF	2xUAR50	600	voľba	-	-	5000	-	-	-	17,0	-	-
62,5AA/UAR50/ WodaOgień+	Woda Ogień Plus	12,5	DFH2	2xUAR50	600	voľba	-	-	5000	-	-	-	17,0	-	-
62,5AA/UAR50/Cicha	Cicha	12,5	DFH1IR	2xUAR50	600	voľba	-	-	5000	-	-	-	20,0	-	●
62,5AA/UAR50/Twarda	Twarda	12,5	DEFH1IR	2xUAR50	600	voľba	-	-	5000	-	-	-	20,0	-	●
62,5AA/UAR50/Hydro	Hydro	12,5	GMFH1I	2xUAR50	600	voľba	-	-	5000	-	-	-	18,0	-	●
65AA/UAR50/Ogień+	Ogień Plus	15,0	DF	2xUAR50	600	voľba	-	-	5000	-	-	-	21,0	-	-
65AA/UAR50/Twarda	Twarda	15,0	DEFH1IR	2xUAR50	600	voľba	-	-	5000	-	-	-	23,0	-	●
65AA/UAR50/Hydro	Hydro	15,0	GMFH1I	2xUAR50	600	voľba	-	-	5000	-	-	-	21,0	-	●

[1] Maximálna výška v súlade s technickým posudkom ITB 1060/12/R33NK.
[2] Požiarna klasifikácia ITB 01060.2/18/R130NZP/B.
[3] V interiéroch s relatívnou vlhkosťou vzduch do 85% (do 10 hodín) použiť dosku Nida Woda, ale v zónach vystavených intenzívnemu pôsobeniu vody odporúčame použiť sadrové dosky s vláknami Nida Hydro (horizontálne a vertikálne roviny pri vani, sprche a pod.).

SPOTREBA MATERIÁLOV NA 1 M² OBKLADOV INŠTALAČNÝCH ŠÁCHT V SYSTÉME NIDA ŠACHTY

Názov materiálu	J.m.	Typ systému Nida Šachty									
		62,5AA/UAR50/Expert	62,5AA/UAR50/Woda	62,5AA/UAR50/Ogień+	62,5AA/UAR50/WodaOgień+	62,5AA/UAR50/Cicha	62,5AA/UAR50/Twarda	62,5AA/UAR50/Hydro	65AA/UAR50/Ogień+	65AA/UAR50/Twarda	65AA/UAR50/Hydro
		Spotreba materiálu na 1 m²									
Doska Nida Expert 12,5 mm	m²	1,0	-	-	-	-	-	-	-	-	-
Doska Nida Woda 12,5 mm	m²	-	1,0	-	-	-	-	-	-	-	-
Doska Nida Ogień Plus 12,5 mm	m²	-	-	1,0	-	-	-	-	-	-	-
Doska Nida Woda Ogień Plus 12,5 mm	m²	-	-	-	1,0	-	-	-	-	-	-
Doska Nida Cicha 12,5 mm	m²	-	-	-	-	1,0	-	-	-	-	-
Doska Nida Twarda 12,5 mm	m²	-	-	-	-	-	1,0	-	-	-	-
Doska Nida Hydro 12,5 mm	m²	-	-	-	-	-	-	1,0	-	-	-
Doska Nida Ogień Plus 15,0 mm	m²	-	-	-	-	-	-	-	1,0	-	-
Doska Nida Twarda 15,0 mm	m²	-	-	-	-	-	-	-	-	1,0	-
Doska Nida Hydro 15,0 mm	m²	-	-	-	-	-	-	-	-	-	1,0
Zárubňový profil Nida UAR50	bm	3,6	3,6	3,6	3,6	3,6	3,6	3,6	3,6	3,6	3,6
Profil Nida U50	bm	0,7	0,7	0,7	0,7	0,7	0,7	0,7	0,7	0,7	0,7
Uholník k profilom UA50	ks.	1,0	1,0	1,0	1,0	1,0	1,0	1,0	1,0	1,0	1,0
Skrutka Nida M8 typ FLAT HEAD® so zúbkovanou maticou	ks.	8,0	8,0	8,0	8,0	8,0	8,0	8,0	8,0	8,0	8,0
Hmoždinka Nida	ks.	0,9	0,9	0,9	0,9	0,9	0,9	0,9	0,9	0,9	0,9
Skrutky do plechu 2 mm Nida 3,5x25 mm	ks.	12,0	12,0	12,0	12,0	-	-	-	12,0	-	-
Skrutky do plechu 2 mm Nida Twarda 3,5x50 mm	ks.	-	-	-	-	12,0	12,0	-	-	12,0	-
Skrutky do plechu 2 mm Nida Hydro C5 3,5x25 mm	ks.	-	-	-	-	-	-	12,0	-	-	12,0
Výstužná páska Nida	bm	1,4	1,4	1,4	1,4	1,4	1,4	1,4	1,4	1,4	1,4
Zvukovo izolačná páska Nida	bm	0,6	0,6	0,6	0,6	0,6	0,6	0,6	0,6	0,6	0,6
Sadrový tmel Nida Start	kg	0,3	0,3	0,3	0,3	0,3	-	-	0,3	-	-
Sadrový tmel Nida Finish	kg	0,1	0,1	0,1	0,1	0,1	-	-	0,1	-	-
Hotová špachtľovacia hmota Nida Hydromix [4]	kg	-	-	-	-	-	0,4	0,4	-	0,4	0,4
Minerálna vlna [5]	m²	1,0	1,0	1,0	1,0	1,0	1,0	1,0	1,0	1,0	1,0

[4] V prípade sadro-trieskových dosiek s vláknami Nida Twarda možno ako alternatívu použiť sadrový tmel Nida Max.
[5] Použitie podľa požiadaviek.
Normy spotreby nezahrňujú straty materiálu.

Nida Šachta

Trieda požiarnej odolnosti: (R)EI30 (R)EI60

Maximálna zvuková izolácia: -

Maximálna výška výstavby: 5310 mm

Hmotnosť 1 m² výstavby: 23,0-38,0 kg

Číslo súvisiaceho dokladu: Požiarna klasifikácia ITB

Požiarna klasifikácia: ITB 01060.2/18/R130NZP/B

SYSTÉMY:

75AA/UAR50; 80AA/UAR50

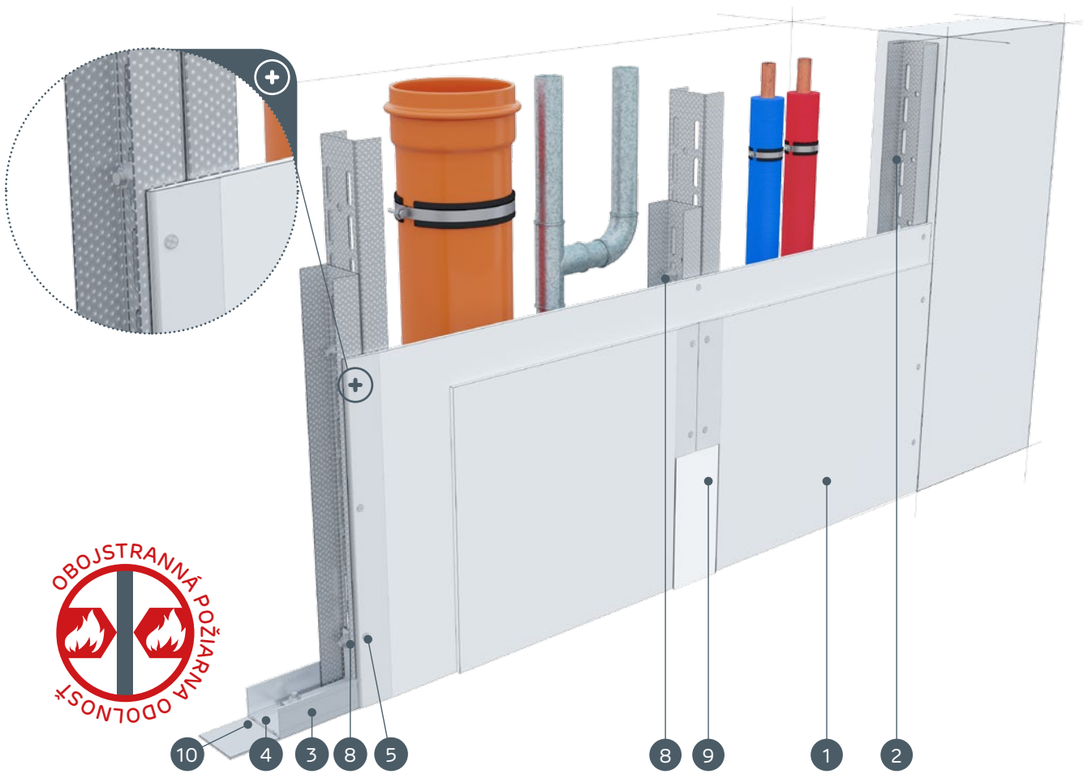

MATERIÁLY:

1. Sadrokartónová doska Nida
2. Profil Nida UAR 50
3. Profil Nida U 50
4. Hmoždinka Nida
5. Skrutky do plechu Nida 3,5 x 25 mm
6. Skrutky do plechu Nida 3,5 x 35 mm
7. Uholník k profilom UA 50
8. Skrutka Nida M8 typ FLAT HEAD® so zúbkovanou maticou
9. Škára medzi sadrokartónovými doskami vyhotovená zo sadrovej hmoty Nida a výstužnej pásky Nida
10. Tesniaca páska na akustickú izoláciu Nida
11. Finálna úprava pomocou sadrovej hmoty Nida

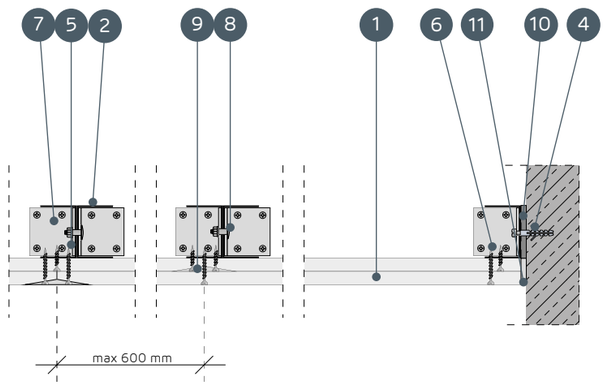

SYSTÉMY OBKLADOV INŠTALAČNÝCH ŠÁCHT NA DVOJITEJ NOSNEJ KONŠTRUKCII NIDA UAR 50

TECHNICKÉ PARAMETRE

Názov systému Nida Šachty [2]	Opláštenie sadrokartónom			Nosná konštrukcia		Izolačný materiál			Maximálna výška [1]	Zvuková izolácia			Hmotnosť výstavby 1 m²	Trieda požiarnej odolnosti	Špeciálny systém
				Typ profilu Nida	Osová vzdialenosť profilov Nida	Pre zvukovú izoláciu									
	Nida	Hrúbka [mm]	Označenie podľa normy		[mm]	Minerálna vlna	Hrúbka [mm]	Hrúbka [kg/m³]	[mm]	Rw [dB]	Ra1 [dB]	Ra2 [dB]	[kg]	[min]	
75AA/UAR50/Expert	Expert	2x12,5	A	2xUAR50	600	voľba	-	-	5310	-	-	-	23,0	-	-
75AA/UAR50/Woda [3]	Woda	2x12,5	H2	2xUAR50	600	voľba	-	-	5310	-	-	-	23,0	-	-
75AA/UAR50/Ogień+	Ogień Plus	2x12,5	DF	2xUAR50	600	voľba	-	-	5310	-	-	-	27,0	(R)EI30	-
75AA/UAR50/ WodaOgień+	Woda Ogień Plus	2x12,5	DFH2	2xUAR50	600	voľba	-	-	5310	-	-	-	27,0	(R)EI30	-
75AA/UAR50/Cicha	Cicha	2x12,5	DFH1IR	2xUAR50	600	voľba	-	-	5310	-	-	-	33,0	(R)EI30	●
75AA/UAR50/Twarda	Twarda	2x12,5	DEFH1IR	2xUAR50	600	voľba	-	-	5310	-	-	-	33,0	(R)EI30	●
75AA/UAR50/Hydro	Hydro	2x12,5	GMFH1I	2xUAR50	600	voľba	-	-	5310	-	-	-	29,0	(R)EI30	●
80AA/UAR50/Ogień+	Ogień Plus	2x15,0	DF	2xUAR50	600	voľba	-	-	5310	-	-	-	34,0	(R)EI60	-
80AA/UAR50/Twarda	Twarda	2x15,0	DEFH1IR	2xUAR50	600	voľba	-	-	5310	-	-	-	38,0	(R)EI60	●
80AA/UAR50/Hydro	Hydro	2x15,0	GMFH1I	2xUAR50	600	voľba	-	-	5310	-	-	-	34,0	(R)EI60	●

[1] Maximálna výška v súlade s technickým posudkom ITB 1060/12/R33NK.
[2] Požiarna klasifikácia ITB 01060.2/18/R130NZP/B.
[3] V interiéroch s relatívnou vlhkosťou vzduch do 85% (do 10 hodín) použiť dosku Nida Woda, ale v zónach vystavených intenzívnemu pôsobeniu vody odporúčame použiť sadrové dosky s vláknami Nida Hydro (horizontálne a vertikálne roviny pri vani, sprche a pod.).

SPOTREBA MATERIÁLOV NA 1 M² OBKLADOV INŠTALAČNÝCH ŠÁCHT V SYSTÉME NIDA ŠACHTY

Názov materiálu	J.m.	Typ systému Nida Šachty									
		75AA/UAR50/Expert	75AA/UAR50/Woda	75AA/UAR50/Ogień+	75AA/UAR50/WodaOgień+	75AA/UAR50/Cicha	75AA/UAR50/Twarda	75AA/UAR50/Hydro	80AA/UAR50/Ogień+	80AA/UAR50/Twarda	80AA/UAR50/Hydro
		Spotreba materiálu na 1 m²									
Doska Nida Expert 12,5 mm	m²	2,0	-	-	-	-	-	-	-	-	-
Doska Nida Woda 12,5 mm	m²	-	2,0	-	-	-	-	-	-	-	-
Doska Nida Ogień Plus 12,5 mm	m²	-	-	2,0	-	-	-	-	-	-	-
Doska Nida Woda Ogień Plus 12,5 mm	m²	-	-	-	2,0	-	-	-	-	-	-
Doska Nida Cicha 12,5 mm	m²	-	-	-	-	2,0	-	-	-	-	-
Doska Nida Twarda 12,5 mm	m²	-	-	-	-	-	2,0	-	-	-	-
Doska Nida Hydro 12,5 mm	m²	-	-	-	-	-	-	2,0	-	-	-
Doska Nida Ogień Plus 15,0 mm	m²	-	-	-	-	-	-	-	2,0	-	-
Doska Nida Twarda 15,0 mm	m²	-	-	-	-	-	-	-	-	2,0	-
Doska Nida Hydro 15,0 mm	m²	-	-	-	-	-	-	-	-	-	2,0
Zárubňový profil Nida UAR50	bm	3,6	3,6	3,6	3,6	3,6	3,6	3,6	3,6	3,6	3,6
Profil Nida U50	bm	0,7	0,7	0,7	0,7	0,7	0,7	0,7	0,7	0,7	0,7
Uholník k profilom UA50	ks.	1,0	1,0	1,0	1,0	1,0	1,0	1,0	1,0	1,0	1,0
Skrutka Nida M8 typ FLAT HEAD® so zúbkovanou maticou	ks.	8,0	8,0	8,0	8,0	8,0	8,0	8,0	8,0	8,0	8,0
Hmoždinka Nida	ks.	0,9	0,9	0,9	0,9	0,9	0,9	0,9	0,9	0,9	0,9
Skrutky do plechu 2 mm Nida 3,5x25 mm	ks.	4,0	4,0	4,0	4,0	-	-	-	4,0	-	-
Skrutky do plechu 2 mm Nida 3,5x35 mm	ks.	12,0	12,0	12,0	12,0	-	-	-	12,0	-	-
Skrutky do plechu 2 mm Nida Twarda 3,5x50 mm	ks.	-	-	-	-	16,0	16,0	-	-	16,0	-
Skrutky do plechu 2 mm Nida Hydro C5 3,5x25 mm	ks.	-	-	-	-	-	-	4,0	-	-	4,0
Skrutky do plechu 2 mm Nida Hydro C5 3,5x41 mm	ks.	-	-	-	-	-	-	12,0	-	-	12,0
Výstužná páska Nida	bm	1,4	1,4	1,4	1,4	1,4	1,4	1,4	1,4	1,4	1,4
Zvukovo izolačná páska Nida	bm	0,6	0,6	0,6	0,6	0,6	0,6	0,6	0,6	0,6	0,6
Sadrový tmel Nida Start	kg	0,6	0,6	0,6	0,6	0,6	-	-	0,6	-	-
Sadrový tmel Nida Finish	kg	0,1	0,1	0,1	0,1	0,1	-	-	0,1	-	-
Hotová špachtľovacia hmota Nida Hydromix [4]	kg	-	-	-	-	-	0,7	0,7	-	0,7	0,7
Minerálna vlna [5]	m²	1,0	1,0	1,0	1,0	1,0	1,0	1,0	1,0	1,0	1,0

[4] V prípade sadro-trieskových dosiek s vláknami Nida Twarda možno ako alternatívu použiť sadrový tmel Nida Max.
[5] Použitie podľa požiadaviek.
Normy spotreby nezahrňujú straty materiálu.

nida Šachta

Trieda požiarnej odolnosti: (R)EI60

Maximálna zvuková izolácia: -

Maximálna výška výstavby: 5310 mm

Hmotnosť 1 m² výstavby: 38,0-46,0 kg

Číslo súvisiaceho dokladu: Požiarna klasifikácia ITB

Požiarna klasifikácia: ITB 01060.2/18/R130NZP/B

SYSTÉMY:

87,5AA/UAR50

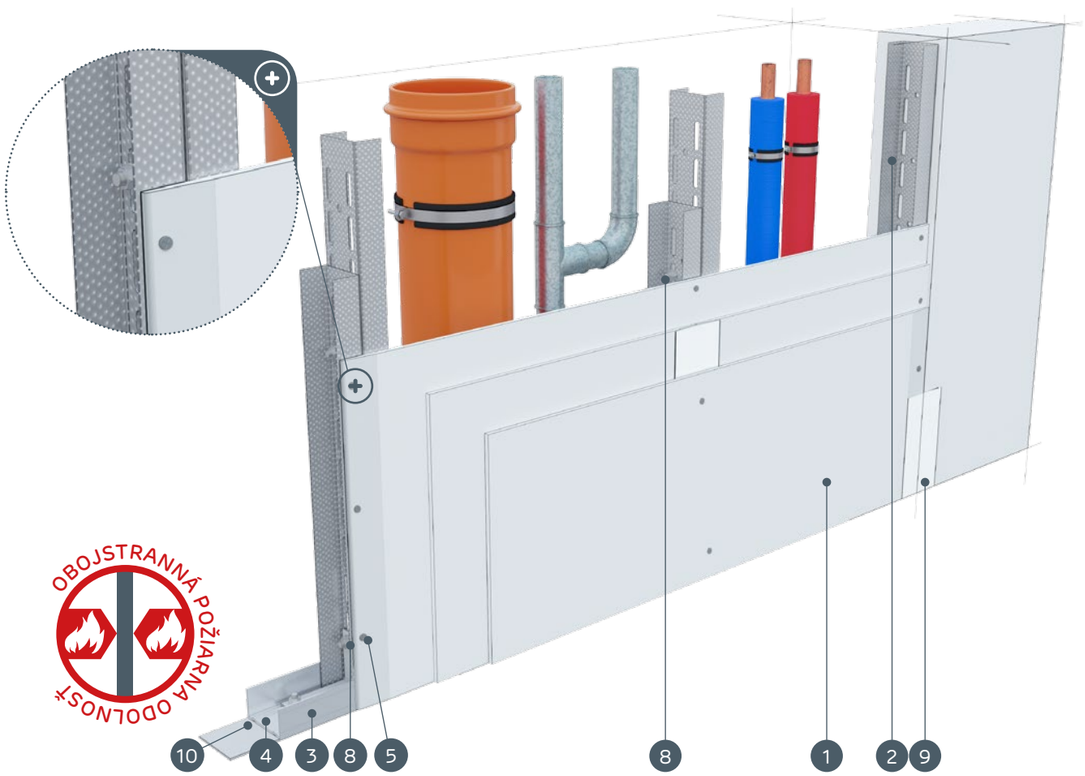

MATERIÁLY:

1. Sadrokartónová doska Nida
2. Profil Nida UAR 50
3. Profil Nida U 50
4. Hmoždinka Nida
5. Skrutky do plechu Nida 3,5 x 25 mm
6. Skrutky do plechu Nida 3,5 x 35 mm
7. Uholník k profilom UA 50
8. Skrutka Nida M8 typ FLAT HEAD® so zúbkovanou maticou
9. Škára medzi sadrokartónovými doskami vyhotovená zo sadrovej hmoty Nida a výstužnej pásky Nida
10. Tesniaca páska na akustickú izoláciu Nida
11. Finálna úprava pomocou sadrovej hmoty Nida

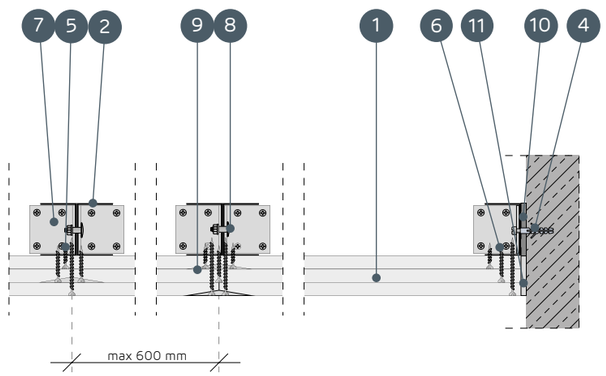

SYSTÉMY OBKLADOV INŠTALAČNÝCH ŠÁCHT NA DVOJITEJ NOSNEJ KONŠTRUKCII NIDA UAR 50

TECHNICKÉ PARAMETRE

Názov systému Nida Šachty [2]	Opláštenie sadrokartónom			Nosná konštrukcia		Izolačný materiál			Maximálna výška [1]	Zvuková izolácia			Hmotnosť výstavby 1 m²	Trieda požiarnej odolnosti	Špeciálny systém
				Typ profilu Nida	Osová vzdialenosť profilov Nida	Pre zvukovú izoláciu									
	Nida	Hrúbka [mm]	Označenie podľa normy		[mm]	Minerálna vlna	Hrúbka [mm]	Hrúbka [kg/m³]	[mm]	Rw [dB]	Ra1 [dB]	Ra2 [dB]	[kg]	[min]	
87,5AA/UAR50/Ogień+	Ogień Plus	3x12,5	DF	2xUAR50	600	voľba	-	-	5310	-	-	-	38,0	(R)EI60	-
87,5AA/UAR50/ WodaOgień+	Woda Ogień Plus	3x12,5	DFH2	2xUAR50	600	voľba	-	-	5310	-	-	-	38,0	(R)EI60	-
87,5AA/UAR50/Cicha	Cicha	3x12,5	DFH1IR	2xUAR50	600	voľba	-	-	5310	-	-	-	46,0	(R)EI60	●
87,5AA/UAR50/Twarda	Twarda	3x12,5	DEFH1IR	2xUAR50	600	voľba	-	-	5310	-	-	-	46,0	(R)EI60	●
87,5AA/UAR50/Hydro	Hydro	3x12,5	GMFH1I	2xUAR50	600	voľba	-	-	5310	-	-	-	40,0	(R)EI60	●

[1] Maximálna výška v súlade s technickým posudkom ITB 1060/12/R33NK.
[2] Požiarna klasifikácia ITB 01060.2/18/R130NZP/B.

SPOTREBA MATERIÁLOV NA 1 M² OBKLADOV INŠTALAČNÝCH ŠÁCHT V SYSTÉME NIDA ŠACHTY

Názov materiálu	J.m.	Typ systému Nida Šachty				
		87,5AA/UAR50/ Ogień+	87,5AA/UAR50/ WodaOgień+	87,5AA/UAR50/ Cicha	87,5AA/UAR50/ Twarda	87,5AA/UAR50/ Hydro
		Spotreba materiálu na 1 m²				
Doska Nida Ogień Plus 12,5 mm	m²	3,0	-	-	-	-
Doska Nida Woda Ogień Plus 12,5 mm	m²	-	3,0	-	-	-
Doska Nida Cicha 12,5 mm	m²	-	-	3,0	-	-
Doska Nida Twarda 12,5 mm	m²	-	-	-	3,0	-
Doska Nida Hydro 12,5 mm	m²	-	-	-	-	3,0
Zárubňový profil Nida UAR50	bm	3,6	3,6	3,6	3,6	3,6
Profil Nida U50	bm	0,7	0,7	0,7	0,7	0,7
Uholník k profilom UA50	ks.	1,0	1,0	1,0	1,0	1,0
Skrutka Nida M8 typ FLAT HEAD® so zúbkovanou maticou	ks.	8,0	8,0	8,0	8,0	8,0
Hmoždinka Nida	ks.	0,9	0,9	0,9	0,9	0,9
Skrutky do plechu 2 mm Nida 3,5x25 mm	ks.	4,0	4,0	-	-	-
Skrutky do plechu 2 mm Nida 3,5x35 mm	ks.	4,0	4,0	-	-	-
Skrutky do plechu 2 mm Nida 3,5x55 mm	ks.	12,0	12,0	-	-	-
Skrutky do plechu 2 mm Nida Twarda 3,5x50 mm	ks.	-	-	8,0	8,0	-
Skrutky do plechu 2 mm Nida Twarda 4,2x65 mm	ks.	-	-	12,0	12,0	-
Skrutky do plechu 2 mm Nida Hydro C5 3,5x25 mm	ks.	-	-	-	-	4,0
Skrutky do plechu 2 mm Nida Hydro C5 3,5x41 mm	ks.	-	-	-	-	4,0
Skrutky do plechu 2 mm Nida Hydro C5 3,5x55 mm	ks.	-	-			12,0
Výstužná páska Nida	bm	1,4	1,4	1,4	1,4	1,4
Zvukovo izolačná páska Nida	bm	0,6	0,6	0,6	0,6	0,6
Sadrový tmel Nida Start	kg	0,9	0,9	0,9	-	-
Sadrový tmel Nida Finish	kg	0,1	0,1	0,1	-	-
Hotová špachtľovacia hmota Nida Hydromix [3]	kg	-	-	-	1,0	1,0
Minerálna vlna [4]	m²	1,0	1,0	1,0	1,0	1,0

[3] V prípade sadro-trieskových dosiek s vláknami Nida Twarda možno ako alternatívu použiť sadrový tmel Nida Max.
[4] Použitie podľa požiadaviek.
Normy spotreby nezahrňujú straty materiálu.

Nida Šachta

Trieda požiarnej odolnosti:	Maximálna zvuková izolácia:	Maximálna výška výstavby:	Hmotnosť 1 m² výstavby:	Číslo súvisiaceho dokladu:
(R)EI90 (R)EI120	-	5310 mm	48,0-69,0 kg	Požiarna klasifikácia ITB

Požiarna klasifikácia:
ITB 01060.2/18/R130NZP/B

SYSTÉMY:
100AA/UAR50; 105AA/UAR50; 110AA/UAR50

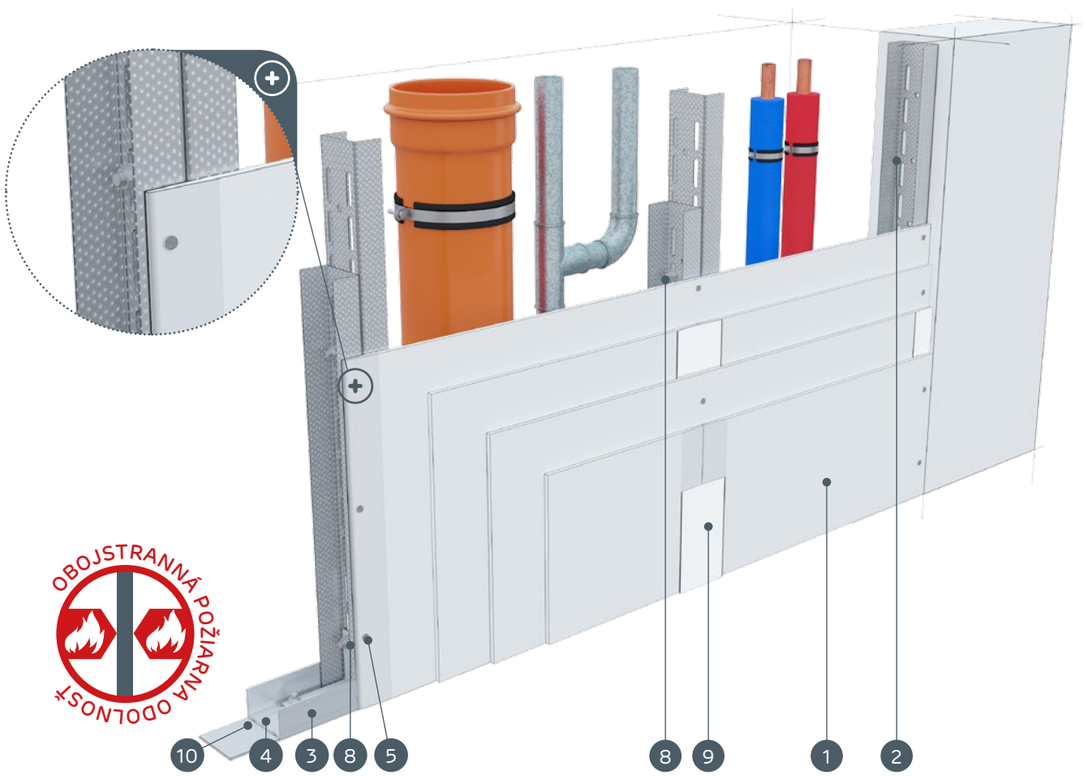

MATERIÁLY:

1. Sadrokartónová doska Nida
2. Profil Nida UAR 50
3. Profil Nida U 50
4. Hmoždinka Nida
5. Skrutky do plechu Nida 3,5 x 25 mm
6. Skrutky do plechu Nida 3,5 x 35 mm
7. Uholník k profilom UA 50
8. Skrutka Nida M8 typ FLAT HEAD® so zúbkovanou maticou
9. Škára medzi sadrokartónovými doskami vyhotovená zo sadrovej hmoty Nida a výstužnej pásky Nida
10. Tesniaca páska na akustickú izoláciu Nida
11. Finálna úprava pomocou sadrovej hmoty Nida

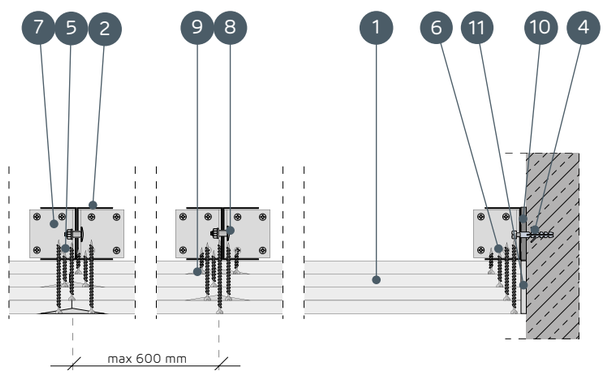

SYSTÉMY OBKLADOV INŠTALAČNÝCH ŠÁCHT NA DVOJITEJ NOSNEJ KONŠTRUKCII NIDA UAR 50

TECHNICKÉ PARAMETRE

Názov systému Nida Šachty [2]	Opláštenie sadrokartónom			Nosná konštrukcia		Izolačný materiál			Maximálna výška [1]	Zvuková izolácia			Hmotnosť výstavby 1 m²	Trieda požiarnej odolnosti	Špeciálny systém
				Typ profilu Nida	Osová vzdialenosť profilov Nida	Pre zvukovú izoláciu									
	Nida	Hrúbka [mm]	Označenie podľa normy		[mm]	Minerálna vlna	Hrúbka [mm]	Hrúbka [kg/m³]	[mm]	Rw [dB]	Ra1 [dB]	Ra2 [dB]	[kg]	[min]	
100AA/UAR50/Ogień+	Ogień Plus	4x12,5	DF	2xUAR50	600	voľba	-	-	5310	-	-	-	48,0	(R)EI90	-
100AA/UAR50/WodaOgień+	Woda Ogień Plus	4x12,5	DFH2	2xUAR50	600	voľba	-	-	5310	-	-	-	48,0	(R)EI90	-
100AA/UAR50/Cicha	Cicha	4x12,5	DFH1IR	2xUAR50	600	voľba	-	-	5310	-	-	-	59,0	(R)EI90	●
100AA/UAR50/Twarda	Twarda	4x12,5	DEFH1IR	2xUAR50	600	voľba	-	-	5310	-	-	-	59,0	(R)EI90	●
100AA/UAR50/Hydro	Hydro	4x12,5	GMFH1I	2xUAR50	600	voľba	-	-	5310	-	-	-	51,0	(R)EI90	●
105AA/UAR50/Ogień+	Ogień Plus	2x12,5+2x15,0	DF	2xUAR50	600	voľba	-	-	5310	-	-	-	55,0	(R)EI120	-
110AA/UAR50/Ogień+	Ogień Plus	4x15,0	DF	2xUAR50	600	voľba	-	-	5310	-	-	-	62,0	(R)EI120	-
110AA/UAR50/Twarda	Twarda	4x15,0	DEFH1IR	2xUAR50	600	voľba	-	-	5310	-	-	-	69,0	(R)EI120	●
110AA/UAR50/Hydro	Hydro	4x15,0	GMFH1I	2xUAR50	600	voľba	-	-	5310	-	-	-	62,0	(R)EI120	●

[1] Maximálna výška v súlade s technickým posudkom ITB 1060/12/R33NK.
[2] Požiarna klasifikácia ITB 01060.2/18/R130NZP/B.

SPOTREBA MATERIÁLOV NA 1 M² OBKLADOV INŠTALAČNÝCH ŠÁCHT V SYSTÉME NIDA ŠACHTY

Názov materiálu	J.m.	Typ systému Nida Šachty								
		100AA/UAR50/Ogień+	100AA/UAR50/WodaOgień+	100AA/UAR50/Cicha	100AA/UAR50/Twarda	100AA/UAR50/Hydro	105AA/UAR50/Ogień+	110AA/UAR50/Ogień+	110AA/UAR50/Twarda	110AA/UAR50/Hydro
		Spotreba materiálu na 1 m²								
Doska Nida Ogień Plus 12,5 mm	m²	4,0	-	-	-	-	2,0	-	-	-
Doska Nida Woda Ogień Plus 12,5 mm	m²	-	4,0	-	-	-	-	-	-	-
Doska Nida Cicha 12,5 mm	m²	-	-	4,0	-	-	-	-	-	-
Doska Nida Twarda 12,5 mm	m²	-	-	-	4,0	-	-	-	-	-
Doska Nida Hydro 12,5 mm	m²	-	-	-	-	4,0	-	-	-	-
Doska Nida Ogień Plus 15,0 mm	m²	-	-	-	-	-	2,0	4,0	-	-
Doska Nida Twarda 15,0 mm	m²	-	-	-	-	-	-	-	4,0	-
Doska Nida Hydro 15,0 mm	m²	-	-	-	-	-	-	-	-	4,0
Zárubňový profil Nida UAR50	bm	3,6	3,6	3,6	3,6	3,6	3,6	3,6	3,6	3,6
Profil Nida U50	bm	0,7	0,7	0,7	0,7	0,7	0,7	0,7	0,7	0,7
Uholník k profilom UA50	ks.	1,0	1,0	1,0	1,0	1,0	1,0	1,0	1,0	1,0
Skrutka Nida M8 typ FLAT HEAD® so zúbkovanou maticou	ks.	8,0	8,0	8,0	8,0	8,0	8,0	8,0	8,0	8,0
Hmoždinka Nida	ks.	0,9	0,9	0,9	0,9	0,9	0,9	0,9	0,9	0,9
Skrutky do plechu 2 mm Nida 3,5x25 mm	ks.	4,0	4,0	-	-	-	4,0	4,0	-	-
Skrutky do plechu 2 mm Nida 3,5x35 mm	ks.	4,0	4,0	-	-	-	-	-	-	-
Skrutky do plechu 2 mm Nida 3,5x45 mm	ks.	-	-	-	-	-	4,0	4,0	-	-
Skrutky do plechu 2 mm Nida 3,5x55 mm	ks.	4,0	4,0	-	-	-	4,0	4,0	-	-
Skrutky do plechu 2 mm Nida 4,2x70 mm	ks.	12,0	12,0				12,0	12,0	-	-
Skrutky do plechu 2 mm Nida Twarda 3,5x50 mm	ks.	-	-	8,0	8,0	-	-	-	8,0	-
Skrutky do plechu 2 mm Nida Twarda 4,2x65 mm	ks.	-	-	4,0	4,0	-	-	-	4,0	-
Skrutky do plechu 2 mm Nida Twarda 4,2x75 mm	ks.	-	-	12,0	12,0	-	-	-	12,0	-
Skrutky do plechu 2 mm Nida Hydro C5 3,5x25 mm	ks.	-	-	-	-	4,0	-	-	-	4,0
Skrutky do plechu 2 mm Nida Hydro C5 3,5x41 mm	ks.	-	-	-	-	4,0	-	-	-	4,0
Skrutky do plechu 2 mm Nida Hydro C5 3,5x55 mm	ks.	-	-	-	-	4,0	-	-	-	4,0
Skrutky do plechu 2 mm Nida Hydro C5 4,2x70 mm	ks.	-	-	-	-	12,0	-	-	-	12,0
Výstužná páska Nida	bm	1,4	1,4	1,4	1,4	1,4	1,4	1,4	1,4	1,4
Zvukovo izolačná páska Nida	bm	0,6	0,6	0,6	0,6	0,6	0,6	0,6	0,6	0,6
Sadrový tmel Nida Start	kg	1,2	1,2	1,2	-	-	1,2	1,2	-	-
Sadrový tmel Nida Finish	kg	0,1	0,1	0,1	-	-	0,1	0,1	-	-
Hotová špachťovacia hmota Nida Hydromix [3]	kg	-	-	-	1,3	1,3	-	-	1,3	1,3
Minerálna vlna [4]	m²	1,0	1,0	1,0	1,0	1,0	1,0	1,0	1,0	1,0

[3] V prípade sadro-trieskových dosiek s vláknami Nida Twarda možno ako alternatívu použiť sadrový tmel Nida Max.
[4] Použitie podľa požiadaviek.
Normy spotreby nezahrňujú straty materiálu.

Nida Šachta

Trieda požiarnej odolnosti: -

Maximálna zvuková izolácia: -

Maximálna výška výstavby: 6590 mm

Hmotnosť 1 m² výstavby: 17,0-24,0 kg

Číslo súvisiaceho dokladu: Požiarna klasifikácia ITB

Požiarna klasifikácia: ITB 01060.2/18/R130NZP/B

SYSTÉMY:

87,5AA/UAR75; 90AA/UAR75

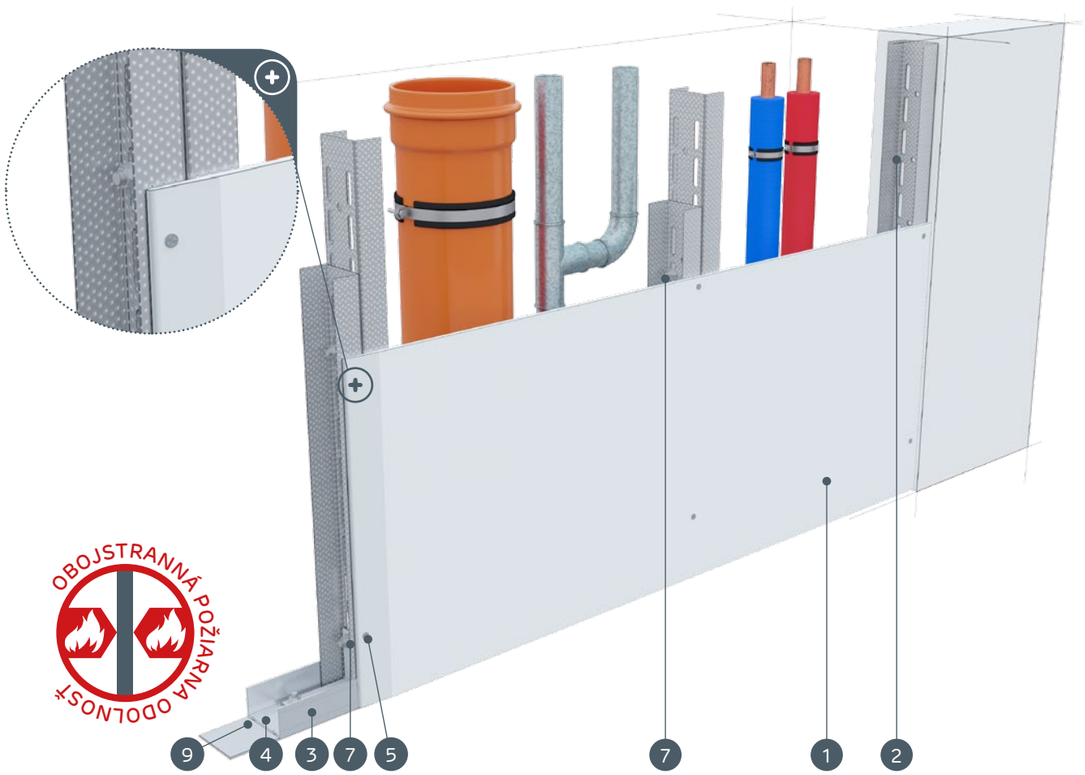

MATERIÁLY:

1. Sadrokartónová doska Nida
2. Profil Nida UAR 75
3. Profil Nida U 75
4. Hmoždinka Nida
5. Skrutky do plechu Nida 3,5 x 25 mm
6. Uholník k profilom UA 75
7. Skrutka Nida M8 typ FLAT HEAD® so zúbkovanou maticou
8. Škára medzi sadrokartónovými doskami vyhotovená zo sadrovej hmoty Nida a výstužnej pásky Nida
9. Tesniaca páska na akustickú izoláciu Nida
10. Finálna úprava pomocou sadrovej hmoty Nida

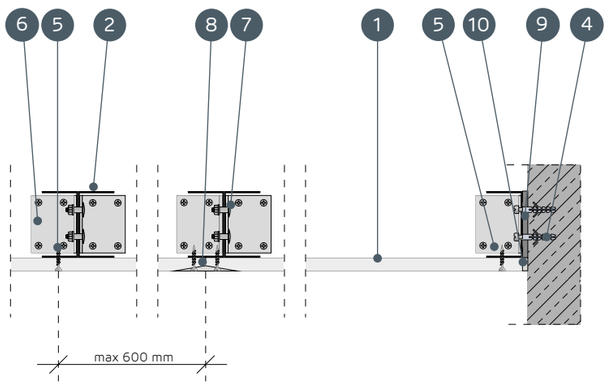

SYSTÉMY OBKLADOV INŠTALAČNÝCH ŠÁCHT NA DVOJITEJ NOSNEJ KONŠTRUKCII NIDA UAR 75

TECHNICKÉ PARAMETRE

Názov systému Nida Šachty [2]	Opláštenie sadrokartónom			Nosná konštrukcia		Izolačný materiál			Maximálna výška [1]	Zvuková izolácia			Hmotnosť výstavby 1 m²	Trieda požiarnej odolnosti	Špeciálny systém
				Typ profilu Nida	Osová vzdialenosť profilov Nida	Pre zvukovú izoláciu									
	Nida	Hrúbka [mm]	Označenie podľa normy		[mm]	Minerálna vlna	Hrúbka [mm]	Hrúbka [kg/m³]	[mm]	Rw [dB]	Ra1 [dB]	Ra2 [dB]	[kg]	[min]	
87,5AA/UAR75/Expert	Expert	12,5	A	2xUAR75	600	voľba	-	-	6590	-	-	-	17,0	-	-
87,5AA/UAR75/Woda [3]	Woda	12,5	H2	2xUAR75	600	voľba	-	-	6590	-	-	-	17,0	-	-
87,5AA/UAR75/Ogień+	Ogień Plus	12,5	DF	2xUAR75	600	voľba	-	-	6500	-	-	-	19,0	-	-
87,5AA/UAR75/ WodaOgień+	Woda Ogień Plus	12,5	DFH2	2xUAR75	600	voľba	-	-	6500	-	-	-	19,0	-	-
87,5AA/UAR75/Cicha	Cicha	12,5	DFH1IR	2xUAR75	600	voľba	-	-	6500	-	-	-	21,0	-	●
87,5AA/UAR75/Twarda	Twarda	12,5	DEFH1IR	2xUAR75	600	voľba	-	-	6500	-	-	-	21,0	-	●
87,5AA/UAR75/Hydro	Hydro	12,5	GMFH1I	2xUAR75	600	voľba	-	-	6500	-	-	-	19,0	-	●
90AA/UAR75/Ogień+	Ogień Plus	15,0	DF	2xUAR75	600	voľba	-	-	6500	-	-	-	22,0	-	-
90AA/UAR75/Twarda	Twarda	15,0	DEFH1IR	2xUAR75	600	voľba	-	-	6500	-	-	-	24,0	-	●
90AA/UAR75/Hydro	Hydro	15,0	GMFH1I	2xUAR75	600	voľba	-	-	6500	-	-	-	22,0	-	●

[1] Maximálna výška v súlade s technickým posudkom ITB 1060/12/R33NK.
[2] Požiarna klasifikácia ITB 01060.2/18/R130NZP/B.
[3] V interiéroch s relatívnou vlhkosťou vzduch do 85% (do 10 hodín) použiť dosku Nida Woda, ale v zónach vystavených intenzívnemu pôsobeniu vody odporúčame použiť sadrové dosky s vláknami Nida Hydro (horizontálne a vertikálne roviny pri vani, sprche a pod.).

SPOTREBA MATERIÁLOV NA 1 M² OBKLADOV INŠTALAČNÝCH ŠÁCHT V SYSTÉME NIDA ŠACHTY

Názov materiálu	J.m.	Typ systému Nida Šachty									
		87,5AA/UAR75/Expert	87,5AA/UAR75/Woda	87,5AA/UAR75/Ogień+	87,5AA/UAR75/WodaOgień+	87,5AA/UAR75/Cicha	87,5AA/UAR75/Twarda	87,5AA/UAR75/Hydro	90AA/UAR75/Ogień+	90AA/UAR75/Twarda	90AA/UAR75/Hydro
		Spotreba materiálu na 1 m²									
Doska Nida Expert 12,5 mm	m²	1,0	-	-	-	-	-	-	-	-	-
Doska Nida Woda 12,5 mm	m²	-	1,0	-	-	-	-	-	-	-	-
Doska Nida Ogień Plus 12,5 mm	m²	-	-	1,0	-	-	-	-	-	-	-
Doska Nida Woda Ogień Plus 12,5 mm	m²	-	-	-	1,0	-	-	-	-	-	-
Doska Nida Cicha 12,5 mm	m²	-	-	-	-	1,0	-	-	-	-	-
Doska Nida Twarda 12,5 mm	m²	-	-	-	-	-	1,0	-	-	-	-
Doska Nida Hydro 12,5 mm	m²	-	-	-	-	-	-	1,0	-	-	-
Doska Nida Ogień Plus 15,0 mm	m²	-	-	-	-	-	-	-	1,0	-	-
Doska Nida Twarda 15,0 mm	m²	-	-	-	-	-	-	-	-	1,0	-
Doska Nida Hydro 15,0 mm	m²	-	-	-	-	-	-	-	-	-	1,0
Zárubňový profil Nida UAR75	bm	3,6	3,6	3,6	3,6	3,6	3,6	3,6	3,6	3,6	3,6
Profil Nida U75	bm	0,7	0,7	0,7	0,7	0,7	0,7	0,7	0,7	0,7	0,7
Uholník k profilom UA75	ks.	1,0	1,0	1,0	1,0	1,0	1,0	1,0	1,0	1,0	1,0
Skrutka Nida M8 typ FLAT HEAD® so zúbkovanou maticou	ks.	8,0	8,0	8,0	8,0	8,0	8,0	8,0	8,0	8,0	8,0
Hmoždinka Nida	ks.	0,9	0,9	0,9	0,9	0,9	0,9	0,9	0,9	0,9	0,9
Skrutky do plechu 2 mm Nida 3,5x25 mm	ks.	12,0	12,0	12,0	12,0	-	-	-	12,0	-	-
Skrutky do plechu 2 mm Nida Twarda 3,5x50 mm	ks.	-	-	-	-	12,0	12,0	-	-	12,0	-
Skrutky do plechu 2 mm Nida Hydro C5 3,5x25 mm	ks.	-	-	-	-	-	-	12,0	-	-	12,0
Výstužná páska Nida	bm	1,4	1,4	1,4	1,4	1,4	1,4	1,4	1,4	1,4	1,4
Zvukovo izolačná páska Nida	bm	0,6	0,6	0,6	0,6	0,6	0,6	0,6	0,6	0,6	0,6
Sadrový tmel Nida Start	kg	0,3	0,3	0,3	0,3	0,3	-	-	0,3	-	-
Sadrový tmel Nida Finish	kg	0,1	0,1	0,1	0,1	0,1	-	-	0,1	-	-
Hotová špachtľovacia hmota Nida Hydromix [4]	kg	-	-	-	-	-	0,4	0,4	-	0,4	0,4
Minerálna vlna [5]	m²	1,0	1,0	1,0	1,0	1,0	1,0	1,0	1,0	1,0	1,0

[4] V prípade sadro-trieskových dosiek s vláknami Nida Twarda možno ako alternatívu použiť sadrový tmel Nida Max.
[5] Použitie podľa požiadaviek.
Normy spotreby nezahrňujú straty materiálu.

Nida Šachta

Trieda požiarnej odolnosti: (R)EI30 (R)EI60

Maximálna zvuková izolácia: -

Maximálna výška výstavby: 6760 mm

Hmotnosť 1 m² výstavby: 25,0-40,0 kg

Číslo súvisiaceho dokladu: Požiarna klasifikácia ITB

Požiarna klasifikácia: ITB 01060.2/18/R130NZP/B

SYSTÉMY:

100AA/UAR75; 105AA/UAR75

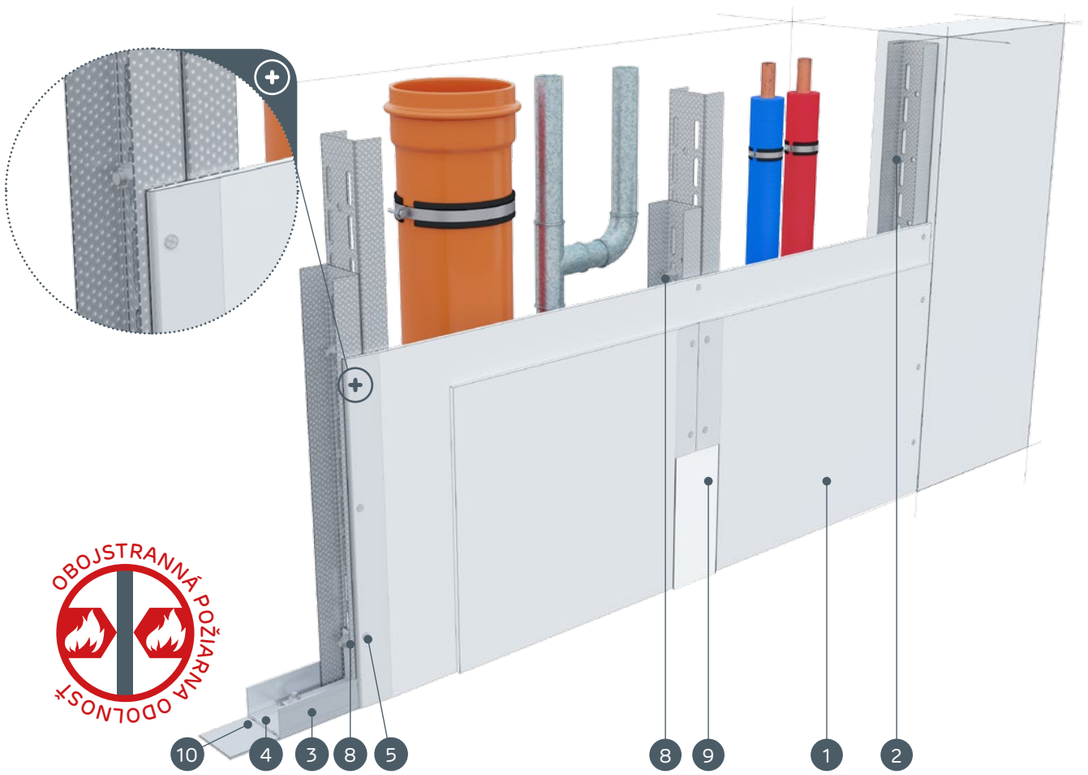

MATERIÁLY:

1. Sadrokartónová doska Nida
2. Profil Nida UAR 75
3. Profil Nida U 75
4. Hmoždinka Nida
5. Skrutky do plechu Nida 3,5 x 25 mm
6. Skrutky do plechu Nida 3,5 x 35 mm
7. Uholník k profilom UA 75
8. Skrutka Nida M8 typ FLAT HEAD® so zúbkovanou maticou
9. Škára medzi sadrokartónovými doskami vyhotovená zo sadrovej hmoty Nida a výstužnej pásky Nida
10. Tesniaca páska na akustickú izoláciu Nida
11. Finálna úprava pomocou sadrovej hmoty Nida

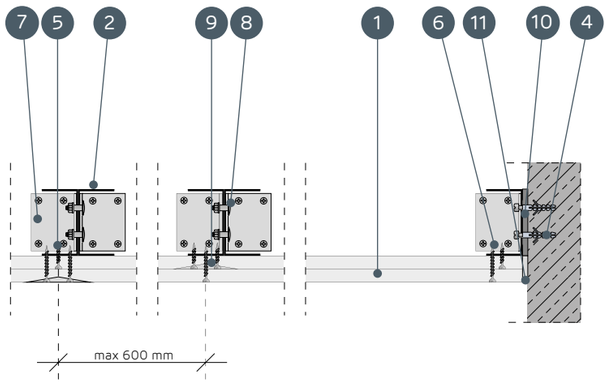

SYSTÉMY OBKLADOV INŠTALAČNÝCH ŠÁCHT NA DVOJITEJ NOSNEJ KONŠTRUKCII NIDA UAR 75

TECHNICKÉ PARAMETRE

Názov systému Nida Šachty [2]	Opláštenie sadrokartónom			Nosná konštrukcia		Izolačný materiál			Maximálna výška [1]	Zvuková izolácia			Hmotnosť výstavby 1 m²	Trieda požiarnej odolnosti	Špeciálny systém
				Typ profilu Nida	Osová vzdialenosť profilov Nida	Pre zvukovú izoláciu									
	Nida	Hrúbka [mm]	Označenie podľa normy		[mm]	Minerálna vlna	Hrúbka [mm]	Hrúbka [kg/m³]	[mm]	Rw [dB]	Ra1 [dB]	Ra2 [dB]	[kg]	[min]	
100AA/UAR75/Expert	Expert	2x12,5	A	2xUAR75	600	voľba	-	-	6760	-	-	-	25,0	-	-
100AA/UAR75/Woda [3]	Woda	2x12,5	H2	2xUAR75	600	voľba	-	-	6760	-	-	-	25,0	-	-
100AA/UAR75/Ogień+	Ogień Plus	2x12,5	DF	2xUAR75	600	voľba	-	-	6500	-	-	-	29,0	(R)EI30	-
100AA/UAR75/ WodaOgień+	Woda Ogień Plus	2x12,5	DFH2	2xUAR75	600	voľba	-	-	6500	-	-	-	29,0	(R)EI30	-
100AA/UAR75/Cicha	Cicha	2x12,5	DFH1IR	2xUAR75	600	voľba	-	-	6500	-	-	-	34,0	(R)EI30	●
100AA/UAR75/Twarda	Twarda	2x12,5	DEFH1IR	2xUAR75	600	voľba	-	-	6500	-	-	-	34,0	(R)EI30	●
100AA/UAR75/Hydro	Hydro	2x12,5	GMFH1I	2xUAR75	600	voľba	-	-	6500	-	-	-	31,0	(R)EI30	●
105AA/UAR75/Ogień+	Ogień Plus	2x15,0	DF	2xUAR75	600	voľba	-	-	6500	-	-	-	36,0	(R)EI60	-
105AA/UAR75/Twarda	Twarda	2x15,0	DEFH1IR	2xUAR75	600	voľba	-	-	6500	-	-	-	40,0	(R)EI60	●
105AA/UAR75/Hydro	Hydro	2x15,0	GMFH1I	2xUAR75	600	voľba	-	-	6500	-	-	-	36,0	(R)EI60	●

[1] Maximálna výška v súlade s technickým posudkom ITB 1060/12/R33NK.
[2] Požiarna klasifikácia ITB 01060.2/18/R130NZP/B.
[3] V interiéroch s relatívnou vlhkosťou vzduch do 85% (do 10 hodín) použiť dosku Nida Woda, ale v zónach vystavených intenzívnemu pôsobeniu vody odporúčame použiť sadrové dosky s vláknami Nida Hydro (horizontálne a vertikálne roviny pri vani, sprche a pod.).

SPOTREBA MATERIÁLOV NA 1 M² OBKLADOV INŠTALAČNÝCH ŠÁCHT V SYSTÉME NIDA ŠACHTY

Názov materiálu	J.m.	Typ systému Nida Šachty									
		100AA/UAR75/Expert	100AA/UAR75/Woda	100AA/UAR75/Ogień+	100AA/UAR75/WodaOgień+	100AA/UAR75/Cicha	100AA/UAR75/Twarda	100AA/UAR75/Hydro	105AA/UAR75/Ogień+	105AA/UAR75/Twarda	105AA/UAR75/Hydro
		Spotreba materiálu na 1 m²									
Doska Nida Expert 12,5 mm	m²	2,0	-	-	-	-	-	-	-	-	-
Doska Nida Woda 12,5 mm	m²	-	2,0	-	-	-	-	-	-	-	-
Doska Nida Ogień Plus 12,5 mm	m²	-	-	2,0	-	-	-	-	-	-	-
Doska Nida Woda Ogień Plus 12,5 mm	m²	-	-	-	2,0	-	-	-	-	-	-
Doska Nida Cicha 12,5 mm	m²	-	-	-	-	2,0	-	-	-	-	-
Doska Nida Twarda 12,5 mm	m²	-	-	-	-	-	2,0	-	-	-	-
Doska Nida Hydro 12,5 mm	m²	-	-	-	-	-	-	2,0	-	-	-
Doska Nida Ogień Plus 15,0 mm	m²	-	-	-	-	-	-	-	2,0	-	-
Doska Nida Twarda 15,0 mm	m²	-	-	-	-	-	-	-	-	2,0	-
Doska Nida Hydro 15,0 mm	m²	-	-	-	-	-	-	-	-	-	2,0
Zárubňový profil Nida UAR75	bm	3,6	3,6	3,6	3,6	3,6	3,6	3,6	3,6	3,6	3,6
Profil Nida U75	bm	0,7	0,7	0,7	0,7	0,7	0,7	0,7	0,7	0,7	0,7
Uholník k profilom UA75	ks.	1,0	1,0	1,0	1,0	1,0	1,0	1,0	1,0	1,0	1,0
Skrutka Nida M8 typ FLAT HEAD® so zúbkovanou maticou	ks.	8,0	8,0	8,0	8,0	8,0	8,0	8,0	8,0	8,0	8,0
Hmoždinka Nida	ks.	0,9	0,9	0,9	0,9	0,9	0,9	0,9	0,9	0,9	0,9
Skrutky do plechu 2 mm Nida 3,5x25 mm	ks.	4,0	4,0	4,0	4,0	-	-	-	4,0	-	-
Skrutky do plechu 2 mm Nida 3,5x35 mm	ks.	12,0	12,0	12,0	12,0	-	-	-	12,0	-	-
Skrutky do plechu 2 mm Nida Twarda 3,5x50 mm	ks.	-	-	-	-	16,0	16,0	-	-	16,0	-
Skrutky do plechu 2 mm Nida Hydro C5 3,5x25 mm	ks.	-	-	-	-	-	-	4,0	-	-	4,0
Skrutky do plechu 2 mm Nida Hydro C5 3,5x41 mm	ks.	-	-	-	-	-	-	12,0	-	-	12,0
Výstužná páska Nida	bm	1,4	1,4	1,4	1,4	1,4	1,4	1,4	1,4	1,4	1,4
Zvukovo izolačná páska Nida	bm	0,6	0,6	0,6	0,6	0,6	0,6	0,6	0,6	0,6	0,6
Sadrový tmel Nida Start	kg	0,6	0,6	0,6	0,6	0,6	-	-	0,6	-	-
Sadrový tmel Nida Finish	kg	0,1	0,1	0,1	0,1	0,1	-	-	0,1	-	-
Hotová špachtľovacia hmota Nida Hydromix [4]	kg	-	-	-	-	-	0,7	0,7	-	0,7	0,7
Minerálna vlna [5]	m²	1,0	1,0	1,0	1,0	1,0	1,0	1,0	1,0	1,0	1,0

[4] V prípade sadro-trieskových dosiek s vláknami Nida Twarda možno ako alternatívu použiť sadrový tmel Nida Max.
[5] Použitie podľa požiadaviek.
Normy spotreby nezahrňujú straty materiálu.

nida Šachta

Trieda požiarnej odolnosti:	Maximálna zvuková izolácia:	Maximálna výška výstavby:	Hmotnosť 1 m² výstavby:	Číslo súvisiaceho dokladu:
(R)EI60	-	6500 mm	39,0-47,0 kg	Požiarna klasifikácia ITB

Požiarna klasifikácia:
ITB 01060.2/18/R130NZP/B

SYSTÉMY:
112,5AA/UAR75

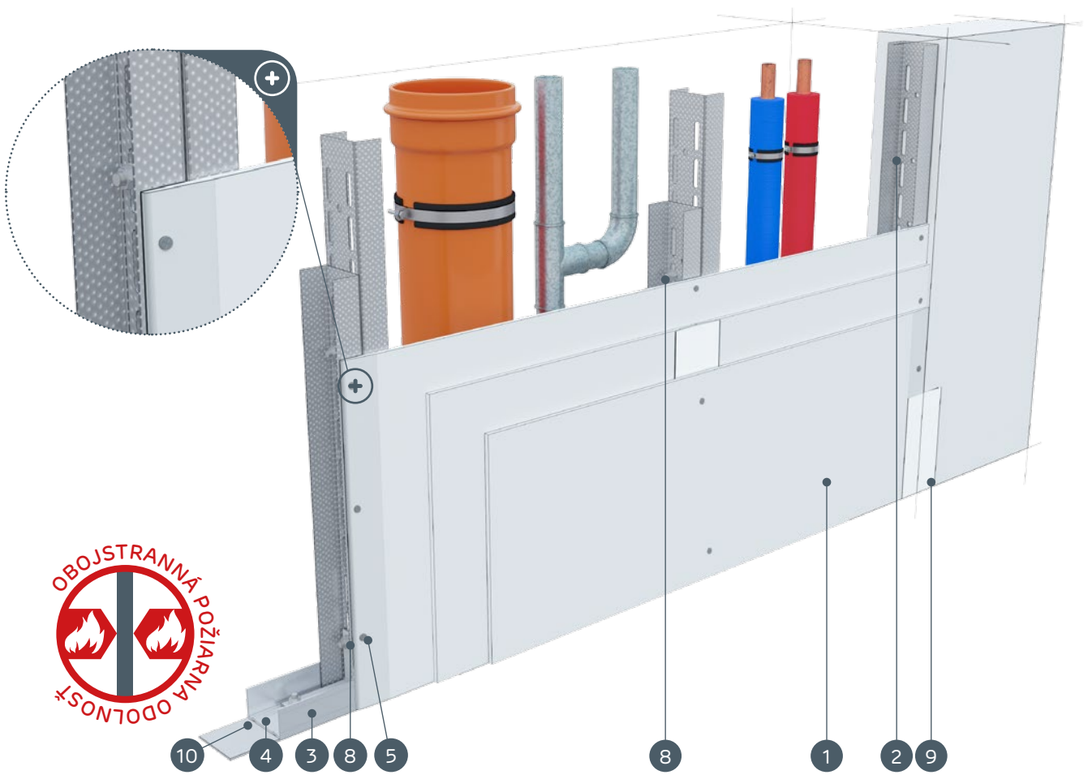

MATERIÁLY:

1. Sadrokartónová doska Nida
2. Profil Nida UAR 75
3. Profil Nida U 75
4. Hmoždinka Nida
5. Skrutky do plechu Nida 3,5 x 25 mm
6. Skrutky do plechu Nida 3,5 x 35 mm
7. Uholník k profilom UA 75
8. Skrutka Nida M8 typ FLAT HEAD® so zúbkovanou maticou
9. Škára medzi sadrokartónovými doskami vyhotovená zo sadrovej hmoty Nida a výstužnej pásky Nida
10. Tesniaca páska na akustickú izoláciu Nida
11. Finálna úprava pomocou sadrovej hmoty Nida

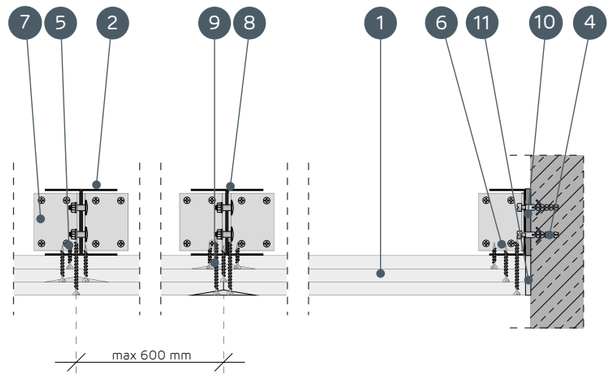

SYSTÉMY OBKLADOV INŠTALAČNÝCH ŠÁCHT NA DVOJITEJ NOSNEJ KONŠTRUKCII NIDA UAR 75

TECHNICKÉ PARAMETRE

Názov systému Nida Šachty [2]	Opláštenie sadrokartónom			Nosná konštrukcia		Izolačný materiál			Maximálna výška [1]	Zvuková izolácia			Hmotnosť výstavby 1 m²	Trieda požiarnej odolnosti	Špeciálny systém
				Typ profilu Nida	Osová vzdialenosť profilov Nida	Pre zvukovú izoláciu									
	Nida	Hrúbka [mm]	Označenie podľa normy		[mm]	Minerálna vlna	Hrúbka [mm]	Hrúbka [kg/m³]	[mm]	Rw [dB]	Ra1 [dB]	Ra2 [dB]	[kg]	[min]	
112,5AA/UAR75/Ogień+	Ogień Plus	3x12,5	DF	2xUAR75	600	voľba	-	-	6500	-	-	-	39,0	(R)EI60	-
112,5AA/UAR75/ WodaOgień+	Woda Ogień Plus	3x12,5	DFH2	2xUAR75	600	voľba	-	-	6500	-	-	-	39,0	(R)EI60	-
112,5AA/UAR75/Cicha	Cicha	3x12,5	DFH1IR	2xUAR75	600	voľba	-	-	6500	-	-	-	47,0	(R)EI60	●
112,5AA/UAR75/Twarda	Twarda	3x12,5	DEFH1IR	2xUAR75	600	voľba	-	-	6500	-	-	-	47,0	(R)EI60	●
112,5AA/UAR75/Hydro	Hydro	3x12,5	GMFH1I	2xUAR75	600	voľba	-	-	6500	-	-	-	41,0	(R)EI60	●

[1] Maximálna výška v súlade s technickým posudkom ITB 1060/12/R33NK.
[2] Požiarna klasifikácia ITB 01060.2/18/R130NZP/B.

SPOTREBA MATERIÁLOV NA 1 M² OBKLADOV INŠTALAČNÝCH ŠÁCHT V SYSTÉME NIDA ŠACHTY

Názov materiálu	J.m.	Typ systému Nida Šachty				
		112,5AA/UAR75/ Ogień+	112,5AA/UAR75/ WodaOgień+	112,5AA/UAR75/ Cicha	112,5AA/UAR75/ Twarda	112,5AA/UAR75/ Hydro
		Spotreba materiálu na 1 m²				
Doska Nida Ogień Plus 12,5 mm	m²	3,0	-	-	-	-
Doska Nida Woda Ogień Plus 12,5 mm	m²	-	3,0	-	-	-
Doska Nida Cicha 12,5 mm	m²	-	-	3,0	-	-
Doska Nida Twarda 12,5 mm	m²	-	-	-	3,0	-
Doska Nida Hydro 12,5 mm	m²	-	-	-	-	3,0
Zárubňový profil Nida UAR75	bm	3,6	3,6	3,6	3,6	3,6
Profil Nida U75	bm	0,7	0,7	0,7	0,7	0,7
Uholník k profilom UA75	ks.	1,0	1,0	1,0	1,0	1,0
Skrutka Nida M8 typ FLAT HEAD® so zúbkovanou maticou	ks.	8,0	8,0	8,0	8,0	8,0
Hmoždinka Nida	ks.	0,9	0,9	0,9	0,9	0,9
Skrutky do plechu 2 mm Nida 3,5x25 mm	ks.	4,0	4,0	-	-	-
Skrutky do plechu 2 mm Nida 3,5x35 mm	ks.	4,0	4,0	-	-	-
Skrutky do plechu 2 mm Nida 3,5x55 mm	ks.	12,0	12,0	-	-	-
Skrutky do plechu 2 mm Nida Twarda 3,5x50 mm	ks.	-	-	8,0	8,0	-
Skrutky do plechu 2 mm Nida Twarda 4,2x65 mm	ks.	-	-	12,0	12,0	-
Skrutky do plechu 2 mm Nida Hydro C5 3,5x25 mm	ks.	-	-	-	-	4,0
Skrutky do plechu 2 mm Nida Hydro C5 3,5x41 mm	ks.	-	-	-	-	4,0
Skrutky do plechu 2 mm Nida Hydro C5 3,5x55 mm	ks.	-	-			12,0
Výstužná páska Nida	bm	1,4	1,4	1,4	1,4	1,4
Zvukovo izolačná páska Nida	bm	0,6	0,6	0,6	0,6	0,6
Sadrový tmel Nida Start	kg	0,9	0,9	0,9	-	-
Sadrový tmel Nida Finish	kg	0,1	0,1	0,1	-	-
Hotová špachťovacia hmota Nida Hydromix [3]	kg	-	-	-	1,0	1,0
Minerálna vlna [4]	m²	1,0	1,0	1,0	1,0	1,0

[3] V prípade sadro-trieskových dosiek s vláknami Nida Twarda možno ako alternatívu použiť sadrový tmel Nida Max.
[4] Použitie podľa požiadaviek.
Normy spotreby nezahrňujú straty materiálu.

nida Šachta

Trieda požiarnej odolnosti: (R)EI90 (R)EI120

Maximálna zvuková izolácia: -

Maximálna výška výstavby: 6500 mm

Hmotnosť 1 m² výstavby: 49,0-71,0 kg

Číslo súvisiaceho dokladu: Požiarna klasifikácia ITB

Požiarna klasifikácia:
ITB 01060.2/18/R130NZP/B

SYSTÉMY:

125AA/UAR75; 130AA/UAR75; 135AA/UAR75

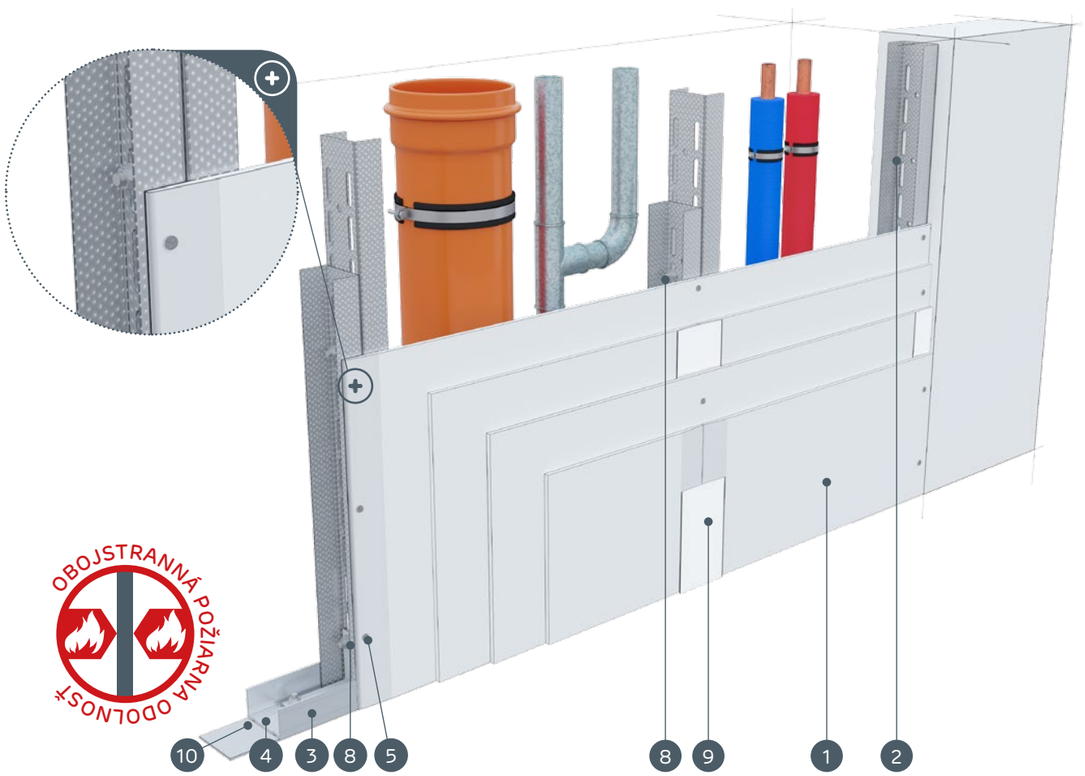

MATERIÁLY:

1. Sadrokartónová doska Nida
2. Profil Nida UAR 75
3. Profil Nida U 75
4. Hmoždinka Nida
5. Skrutky do plechu Nida 3,5 x 25 mm
6. Skrutky do plechu Nida 3,5 x 35 mm
7. Uholník k profilom UA 75
8. Skrutka Nida M8 typ FLAT HEAD® so zúbkovanou maticou
9. Škára medzi sadrokartónovými doskami vyhotovená zo sadrovej hmoty Nida a výstužnej pásky Nida
10. Tesniaca páska na akustickú izoláciu Nida
11. Finálna úprava pomocou sadrovej hmoty Nida

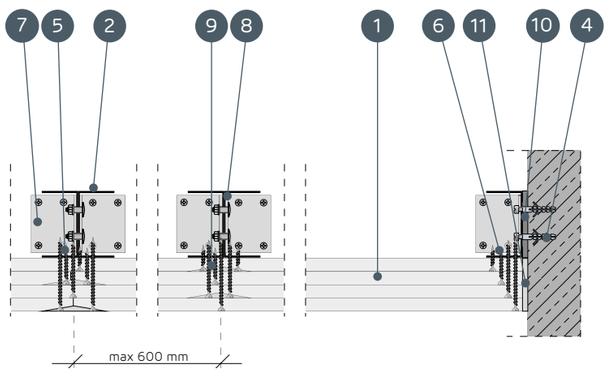

SYSTÉMY OBKLADOV INŠTALAČNÝCH ŠÁCHT NA DVOJITEJ NOSNEJ KONŠTRUKCII NIDA UAR 75

TECHNICKÉ PARAMETRE

Názov systému Nida Šachty [2]	Opláštenie sadrokartónom			Nosná konštrukcia		Izolačný materiál			Maximálna výška [1]	Zvuková izolácia			Hmotnosť výstavby 1 m²	Trieda požiarnej odolnosti	Špeciálny systém
				Typ profilu Nida	Osová vzdialenosť profilov Nida	Pre zvukovú izoláciu									
	Nida	Hrúbka [mm]	Označenie podľa normy		[mm]	Minerálna vlna	Hrúbka [mm]	Hrúbka [kg/m³]	[mm]	Rw [dB]	Ra1 [dB]	Ra2 [dB]	[kg]	[min]	
125AA/UAR75/Ogień+	Ogień Plus	4x12,5	DF	2xUAR75	600	voľba	-	-	6500	-	-	-	49,0	(R)EI90	-
125AA/UAR75/ WodaOgień+	Woda Ogień Plus	4x12,5	DFH2	2xUAR75	600	voľba	-	-	6500	-	-	-	49,0	(R)EI90	-
125AA/UAR75/Cicha	Cicha	4x12,5	DFH1IR	2xUAR75	600	voľba	-	-	6500	-	-	-	60,0	(R)EI90	●
125AA/UAR75/Twarda	Twarda	4x12,5	DEFH1IR	2xUAR75	600	voľba	-	-	6500	-	-	-	60,0	(R)EI90	●
125AA/UAR75/Hydro	Hydro	4x12,5	GMFH1I	2xUAR75	600	voľba	-	-	6500	-	-	-	52,0	(R)EI90	●
130AA/UAR75/Ogień+	Ogień Plus	2x12,5+2x15,0	DF	2xUAR75	600	voľba	-	-	6500	-	-	-	56,0	(R)EI120	-
135AA/UAR75/Ogień+	Ogień Plus	4x15,0	DF	2xUAR75	600	voľba	-	-	6500	-	-	-	63,0	(R)EI120	-
135AA/UAR75/Twarda	Twarda	4x15,0	DEFH1IR	2xUAR75	600	voľba	-	-	6500	-	-	-	71,0	(R)EI120	●
135AA/UAR75/Hydro	Hydro	4x15,0	GMFH1I	2xUAR75	600	voľba	-	-	6500	-	-	-	63,0	(R)EI120	●

[1] Maximálna výška v súlade s technickým posudkom ITB 1060/12/R33NK.
[2] Požiarna klasifikácia ITB 01060.2/18/R130NZP/B.

SPOTREBA MATERIÁLOV NA 1 M² OBKLADOV INŠTALAČNÝCH ŠÁCHT V SYSTÉME NIDA ŠACHTY

Názov materiálu	J.m.	Typ systému Nida Šachty								
		125AA/UAR75/Ogień+	125AA/UAR75/WodaOgień+	125AA/UAR75/Cicha	125AA/UAR75/Twarda	125AA/UAR75/Hydro	130AA/UAR75/Ogień+	135AA/UAR75/Ogień+	135AA/UAR75/Twarda	135AA/UAR75/Hydro
		Spotreba materiálu na 1 m²								
Doska Nida Ogień Plus 12,5 mm	m²	4,0	-	-	-	-	2,0	-	-	-
Doska Nida Woda Ogień Plus 12,5 mm	m²	-	4,0	-	-	-	-	-	-	-
Doska Nida Cicha 12,5 mm	m²	-	-	4,0	-	-	-	-	-	-
Doska Nida Twarda 12,5 mm	m²	-	-	-	4,0	-	-	-	-	-
Doska Nida Hydro 12,5 mm	m²	-	-	-	-	4,0	-	-	-	-
Doska Nida Ogień Plus 15,0 mm	m²	-	-	-	-	-	2,0	4,0	-	-
Doska Nida Twarda 15,0 mm	m²	-	-	-	-	-	-	-	4,0	-
Doska Nida Hydro 15,0 mm	m²	-	-	-	-	-	-	-	-	4,0
Zárubňový profil Nida UAR75	bm	3,6	3,6	3,6	3,6	3,6	3,6	3,6	3,6	3,6
Profil Nida U75	bm	0,7	0,7	0,7	0,7	0,7	0,7	0,7	0,7	0,7
Uholník k profilom UA75	ks.	1,0	1,0	1,0	1,0	1,0	1,0	1,0	1,0	1,0
Skrutka Nida M8 typ FLAT HEAD® so zúbkovanou maticou	ks.	8,0	8,0	8,0	8,0	8,0	8,0	8,0	8,0	8,0
Hmoždinka Nida	ks.	0,9	0,9	0,9	0,9	0,9	0,9	0,9	0,9	0,9
Skrutky do plechu 2 mm Nida 3,5x25 mm	ks.	4,0	4,0	-	-	-	4,0	4,0	-	-
Skrutky do plechu 2 mm Nida 3,5x35 mm	ks.	4,0	4,0	-	-	-	-	-	-	-
Skrutky do plechu 2 mm Nida 3,5x45 mm	ks.	-	-	-	-	-	4,0	4,0	-	-
Skrutky do plechu 2 mm Nida 3,5x55 mm	ks.	4,0	4,0	-	-	-	4,0	4,0	-	-
Skrutky do plechu 2 mm Nida 4,2x70 mm	ks.	12,0	12,0				12,0	12,0	-	-
Skrutky do plechu 2 mm Nida Twarda 3,5x50 mm	ks.	-	-	8,0	8,0	-	-	-	8,0	-
Skrutky do plechu 2 mm Nida Twarda 4,2x65 mm	ks.	-	-	4,0	4,0	-	-	-	4,0	-
Skrutky do plechu 2 mm Nida Twarda 4,2x75 mm	ks.	-	-	12,0	12,0	-	-	-	12,0	-
Skrutky do plechu 2 mm Nida Hydro C5 3,5x25 mm	ks.	-	-	-	-	4,0	-	-	-	4,0
Skrutky do plechu 2 mm Nida Hydro C5 3,5x41 mm	ks.	-	-	-	-	4,0	-	-	-	4,0
Skrutky do plechu 2 mm Nida Hydro C5 3,5x55 mm	ks.	-	-	-	-	4,0	-	-	-	4,0
Skrutky do plechu 2 mm Nida Hydro C5 4,2x70 mm	ks.	-	-	-	-	12,0	-	-	-	12,0
Výstužná páska Nida	bm	1,4	1,4	1,4	1,4	1,4	1,4	1,4	1,4	1,4
Zvukovo izolačná páska Nida	bm	0,6	0,6	0,6	0,6	0,6	0,6	0,6	0,6	0,6
Sadrový tmel Nida Start	kg	1,2	1,2	1,2	-	-	1,2	1,2	-	-
Sadrový tmel Nida Finish	kg	0,1	0,1	0,1	-	-	0,1	0,1	-	-
Hotová špachtľovacia hmota Nida Hydromix [3]	kg	-	-	-	1,3	1,3	-	-	1,3	1,3
Minerálna vlna [4]	m²	1,0	1,0	1,0	1,0	1,0	1,0	1,0	1,0	1,0

[3] V prípade sadro-trieskových dosiek s vláknami Nida Twarda možno ako alternatívu použiť sadrový tmel Nida Max.
[4] Použitie podľa požiadaviek.
Normy spotreby nezahrňujú straty materiálu.

PRVÉ SYSTÉMY SUCHEJ VÝSTAVBY NA TRHU S OZNAČENÍM CE

Navštívte náš kanál
Siniat Nida
YouTube

Nida Šachta

Trieda požiarnej odolnosti:	Maximálna zvuková izolácia:	Maximálna výška výstavby:	Hmotnosť 1 m² výstavby:	Číslo súvisiaceho dokladu:
-	-	8310 mm	18,0-25,0 kg	Požiarna klasifikácia ITB

Požiarna klasifikácia:
ITB 01060.2/18/R130NZP/B

SYSTÉMY:
112,5AA/UAR100; 115AA/UAR100

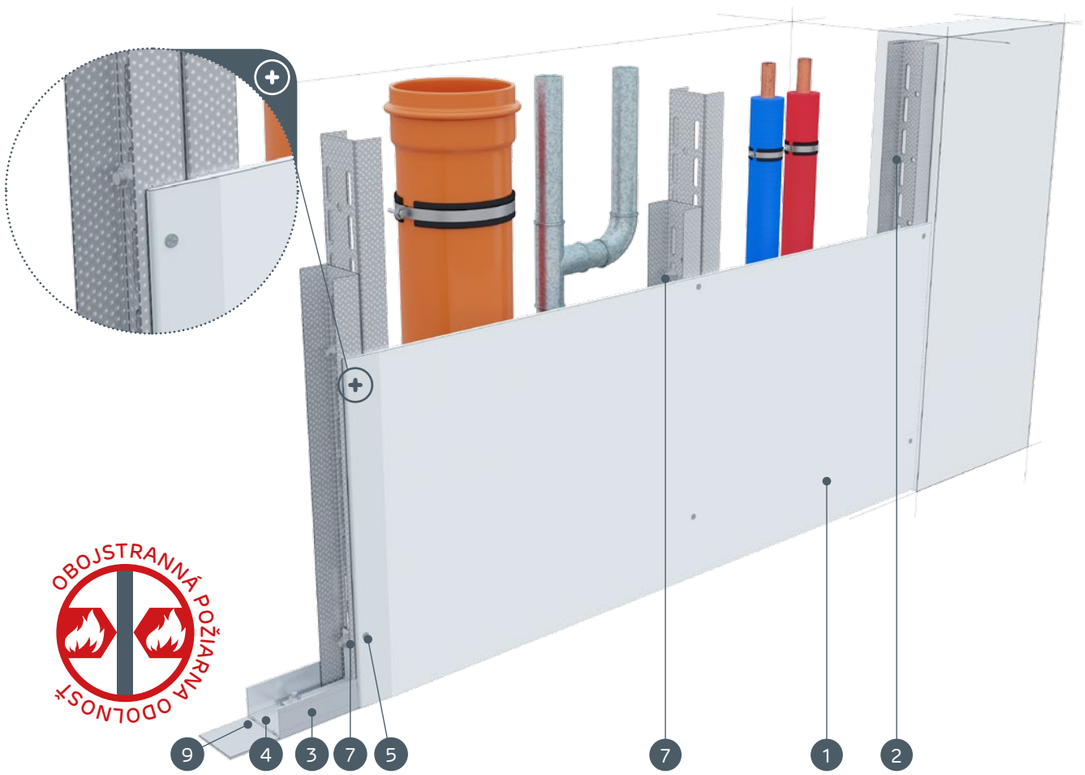

MATERIÁLY:

1. Sadrokartónová doska Nida
2. Profil Nida UAR 100
3. Profil Nida U 100
4. Hmoždinka Nida
5. Skrutky do plechu Nida 3,5 x 25 mm
6. Uholník k profilom UA 100
7. Skrutka Nida M8 typ FLAT HEAD® so zúbkovanou maticou
8. Škára medzi sadrokartónovými doskami vyhotovená zo sadrovej hmoty Nida a výstužnej pásky Nida
9. Tesniaca páska na akustickú izoláciu Nida
10. Finálna úprava pomocou sadrovej hmoty Nida

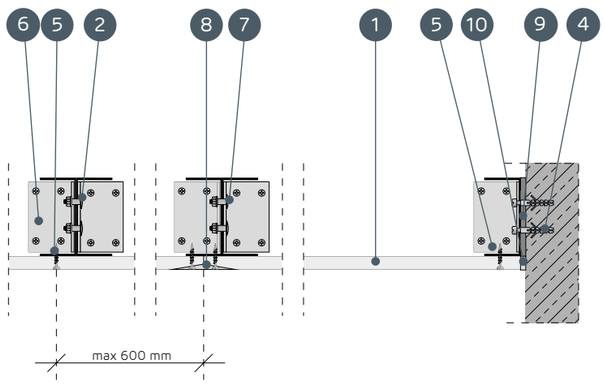

SYSTÉMY OBKLADOV INŠTALAČNÝCH ŠÁCHT NA DVOJITEJ NOSNEJ KONŠTRUKCII NIDA UAR 100

TECHNICKÉ PARAMETRE

Názov systému Nida Šachty [2]	Opláštenie sadrokartónom			Nosná konštrukcia		Izolačný materiál			Maximálna výška [1]	Zvuková izolácia			Hmotnosť výstavby 1 m²	Trieda požiarnej odolnosti	Špeciálny systém
				Typ profilu Nida	Osová vzdialenosť profilov Nida	Pre zvukovú izoláciu									
	Nida	Hrúbka [mm]	Označenie podľa normy		[mm]	Minerálna vlna	Hrúbka [mm]	Hrúbka [kg/m³]	[mm]	Rw [dB]	Ra1 [dB]	Ra2 [dB]	[kg]	[min]	
112,5AA/UAR100/Expert	Expert	12,5	A	2xUAR100	600	voľba	-	-	8310	-	-	-	18,0	-	-
112,5AA/UAR100/Woda [3]	Woda	12,5	H2	2xUAR100	600	voľba	-	-	8310	-	-	-	18,0	-	-
112,5AA/UAR100/Ogień+	Ogień Plus	12,5	DF	2xUAR100	600	voľba	-	-	6500	-	-	-	20,0	-	-
112,5AA/UAR100/WodaOgień+	Woda Ogień Plus	12,5	DFH2	2xUAR100	600	voľba	-	-	6500	-	-	-	20,0	-	-
112,5AA/UAR100/Cicha	Cicha	12,5	DFH1IR	2xUAR100	600	voľba	-	-	6500	-	-	-	23,0	-	●
112,5AA/UAR100/Twarda	Twarda	12,5	DEFH1IR	2xUAR100	600	voľba	-	-	6500	-	-	-	23,0	-	●
112,5AA/UAR100/Hydro	Hydro	12,5	GMFH1I	2xUAR100	600	voľba	-	-	6500	-	-	-	21,0	-	●
115AA/UAR100/Ogień+	Ogień Plus	15,0	DF	2xUAR100	600	voľba	-	-	6500	-	-	-	23,0	-	-
115AA/UAR100/Twarda	Twarda	15,0	DEFH1IR	2xUAR100	600	voľba	-	-	6500	-	-	-	25,0	-	●
115AA/UAR100/Hydro	Hydro	15,0	GMFH1I	2xUAR100	600	voľba	-	-	6500	-	-	-	23,0	-	●

[1] Maximálna výška v súlade s technickým posudkom ITB 1060/12/R33NK.
[2] Požiarna klasifikácia ITB 01060.2/18/R130NZP/B.
[3] V interiéroch s relatívnou vlhkosťou vzduch do 85% (do 10 hodín) použiť dosku Nida Woda, ale v zónach vystavených intenzívnemu pôsobeniu vody odporúčame použiť sadrové dosky s vláknami Nida Hydro (horizontálne a vertikálne roviny pri vani, sprche a pod.).

SPOTREBA MATERIÁLOV NA 1 M² OBKLADOV INŠTALAČNÝCH ŠÁCHT V SYSTÉME NIDA ŠACHTY

Názov materiálu	J.m.	Typ systému Nida Šachty									
		112,5AA/UAR100/Expert	112,5AA/UAR100/Woda	112,5AA/UAR100/Ogień+	112,5AA/UAR100/WodaOgień+	112,5AA/UAR100/Cicha	112,5AA/UAR100/Twarda	112,5AA/UAR100/Hydro	115AA/UAR100/Ogień+	115AA/UAR100/Twarda	115AA/UAR100/Hydro
		Spotreba materiálu na 1 m²									
Doska Nida Expert 12,5 mm	m²	1,0	-	-	-	-	-	-	-	-	-
Doska Nida Woda 12,5 mm	m²	-	1,0	-	-	-	-	-	-	-	-
Doska Nida Ogień Plus 12,5 mm	m²	-	-	1,0	-	-	-	-	-	-	-
Doska Nida Woda Ogień Plus 12,5 mm	m²	-	-	-	1,0	-	-	-	-	-	-
Doska Nida Cicha 12,5 mm	m²	-	-	-	-	1,0	-	-	-	-	-
Doska Nida Twarda 12,5 mm	m²	-	-	-	-	-	1,0	-	-	-	-
Doska Nida Hydro 12,5 mm	m²	-	-	-	-	-	-	1,0	-	-	-
Doska Nida Ogień Plus 15,0 mm	m²	-	-	-	-	-	-	-	1,0	-	-
Doska Nida Twarda 15,0 mm	m²	-	-	-	-	-	-	-	-	1,0	-
Doska Nida Hydro 15,0 mm	m²	-	-	-	-	-	-	1,0	-	-	1,0
Zárubňový profil Nida UAR100	bm	3,6	3,6	3,6	3,6	3,6	3,6	3,6	3,6	3,6	3,6
Profil Nida U100	bm	0,7	0,7	0,7	0,7	0,7	0,7	0,7	0,7	0,7	0,7
Uholník k profilom UA100	ks.	1,0	1,0	1,0	1,0	1,0	1,0	1,0	1,0	1,0	1,0
Skrutka Nida M8 typ FLAT HEAD® so zúbkovanou maticou	ks.	8,0	8,0	8,0	8,0	8,0	8,0	8,0	8,0	8,0	8,0
Hmoždinka Nida	ks.	0,9	0,9	0,9	0,9	0,9	0,9	0,9	0,9	0,9	0,9
Skrutky do plechu 2 mm Nida 3,5x25 mm	ks.	12,0	12,0	12,0	12,0	-	-	-	12,0	-	-
Skrutky do plechu 2 mm Nida Twarda 3,5x50 mm	ks.	-	-	-	-	12,0	12,0	-	-	12,0	-
Skrutky do plechu 2 mm Nida Hydro C5 3,5x25 mm	ks.	-	-	-	-	-	-	12,0	-	-	12,0
Výstužná páska Nida	bm	1,4	1,4	1,4	1,4	1,4	1,4	1,4	1,4	1,4	1,4
Zvukovo izolačná páska Nida	bm	0,6	0,6	0,6	0,6	0,6	0,6	0,6	0,6	0,6	0,6
Sadrový tmel Nida Start	kg	0,3	0,3	0,3	0,3	0,3	-	-	0,3	-	-
Sadrový tmel Nida Finish	kg	0,1	0,1	0,1	0,1	0,1	-	-	0,1	-	-
Hotová špachťovacia hmota Nida Hydromix [4]	kg	-	-	-	-	-	0,4	0,4	-	0,4	0,4
Minerálna vlna [5]	m²	1,0	1,0	1,0	1,0	1,0	1,0	1,0	1,0	1,0	1,0

[4] V prípade sadro-trieskových dosiek s vláknami Nida Twarda možno ako alternatívu použiť sadrový tmel Nida Max.
[5] Použitie podľa požiadaviek.
Normy spotreby nezahrňujú straty materiálu.

Nida Šachta

Trieda požiarnej odolnosti: (R)EI30 (R)EI60

Maximálna zvuková izolácia: -

Maximálna výška výstavby: 8420 mm

Hmotnosť 1 m² výstavby: 26,0-41,0 kg

Číslo súvisiaceho dokladu: Požiarna klasifikácia ITB

Požiarna klasifikácia: ITB 01060.2/18/R130NZP/B

SYSTÉMY:

125AA/UAR100; 130AA/UAR100

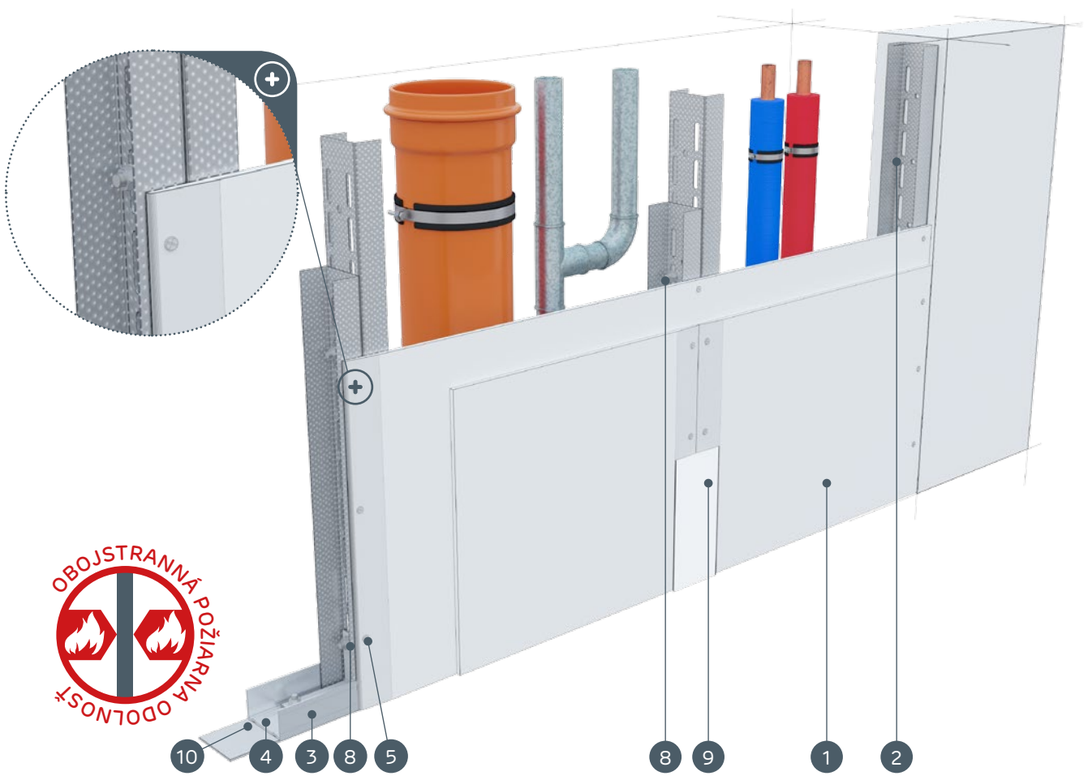

MATERIÁLY:

1. Sadrokartónová doska Nida
2. Profil Nida UAR 100
3. Profil Nida U 100
4. Hmoždinka Nida
5. Skrutky do plechu Nida 3,5 x 25 mm
6. Skrutky do plechu Nida 3,5 x 35 mm
7. Uholník k profilom UA 100
8. Skrutka Nida M8 typ FLAT HEAD® so zúbkovanou maticou
9. Škára medzi sadrokartónovými doskami vyhotovená zo sadrovej hmoty Nida a výstužnej pásky Nida
10. Tesniaca páska na akustickú izoláciu Nida
11. Finálna úprava pomocou sadrovej hmoty Nida

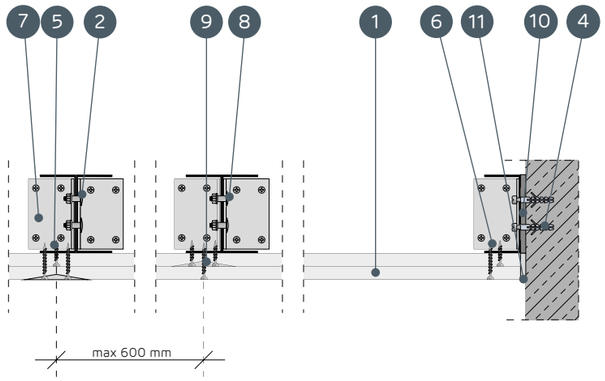

SYSTÉMY OBKLADOV INŠTALAČNÝCH ŠÁCHT NA DVOJITEJ NOSNEJ KONŠTRUKCII NIDA UAR 100

TECHNICKÉ PARAMETRE

Názov systému Nida Šachty [2]	Opláštenie sadrokartónom			Nosná konštrukcia		Izolačný materiál			Maximálna výška [1]	Zvuková izolácia			Hmotnosť výstavby 1 m²	Trieda požiarnej odolnosti	Špeciálny systém
				Typ profilu Nida	Osová vzdialenosť profilov Nida	Pre zvukovú izoláciu									
	Nida	Hrúbka [mm]	Označenie podľa normy		[mm]	Minerálna vlna	Hrúbka [mm]	Hrúbka [kg/m³]	[mm]	Rw [dB]	Ra1 [dB]	Ra2 [dB]	[kg]	[min]	
125AA/UAR100/Expert	Expert	2x12,5	A	2xUAR100	600	voľba	-	-	8420	-	-	-	26,0	-	-
125AA/UAR100/Woda [3]	Woda	2x12,5	H2	2xUAR100	600	voľba	-	-	8420	-	-	-	26,0	-	-
125AA/UAR100/Ogień+	Ogień Plus	2x12,5	DF	2xUAR100	600	voľba	-	-	6500	-	-	-	30,0	(R)EI30	-
125AA/UAR100/ WodaOgień+	Woda Ogień Plus	2x12,5	DFH2	2xUAR100	600	voľba	-	-	6500	-	-	-	30,0	(R)EI30	-
125AA/UAR100/Cicha	Cicha	2x12,5	DFH1IR	2xUAR100	600	voľba	-	-	6500	-	-	-	36,0	(R)EI30	●
125AA/UAR100/Twarda	Twarda	2x12,5	DEFH1IR	2xUAR100	600	voľba	-	-	6500	-	-	-	36,0	(R)EI30	●
125AA/UAR100/Hydro	Hydro	2x12,5	GMFH1I	2xUAR100	600	voľba	-	-	6500	-	-	-	32,0	(R)EI30	●
130AA/UAR100/Ogień+	Ogień Plus	2x15,0	DF	2xUAR100	600	voľba	-	-	6500	-	-	-	37,0	(R)EI60	-
130AA/UAR100/Twarda	Twarda	2x15,0	DEFH1IR	2xUAR100	600	voľba	-	-	6500	-	-	-	41,0	(R)EI60	●
130AA/UAR100/Hydro	Hydro	2x15,0	GMFH1I	2xUAR100	600	voľba	-	-	6500	-	-	-	37,0	(R)EI60	●

[1] Maximálna výška v súlade s technickým posudkom ITB 1060/12/R33NK.
[2] Požiarna klasifikácia ITB 01060.2/18/R130NZP/B.
[3] V interiéroch s relatívnou vlhkosťou vzduch do 85% (do 10 hodín) použiť dosku Nida Woda, ale v zónach vystavených intenzívnemu pôsobeniu vody odporúčame použiť sadrové dosky s vláknami Nida Hydro (horizontálne a vertikálne roviny pri vani, sprche a pod.).

SPOTREBA MATERIÁLOV NA 1 M² OBKLADOV INŠTALAČNÝCH ŠÁCHT V SYSTÉME NIDA ŠACHTY

Názov materiálu	J.m.	Typ systému Nida Šachty									
		125AA/UAR100/Expert	125AA/UAR100/Woda	125AA/UAR100/Ogień+	125AA/UAR100/WodaOgień+	125AA/UAR100/Cicha	125AA/UAR100/Twarda	125AA/UAR100/Hydro	130AA/UAR100/Ogień+	130AA/UAR100/Twarda	130AA/UAR100/Hydro
		Spotreba materiálu na 1 m²									
Doska Nida Expert 12,5 mm	m²	2,0	-	-	-	-	-	-	-	-	-
Doska Nida Woda 12,5 mm	m²	-	2,0	-	-	-	-	-	-	-	-
Doska Nida Ogień Plus 12,5 mm	m²	-	-	2,0	-	-	-	-	-	-	-
Doska Nida Woda Ogień Plus 12,5 mm	m²	-	-	-	2,0	-	-	-	-	-	-
Doska Nida Cicha 12,5 mm	m²	-	-	-	-	2,0	-	-	-	-	-
Doska Nida Twarda 12,5 mm	m²	-	-	-	-	-	2,0	-	-	-	-
Doska Nida Hydro 12,5 mm	m²	-	-	-	-	-	-	2,0	-	-	-
Doska Nida Ogień Plus 15,0 mm	m²	-	-	-	-	-	-	-	2,0	-	-
Doska Nida Twarda 15,0 mm	m²	-	-	-	-	-	-	-	-	2,0	-
Doska Nida Hydro 15,0 mm	m²	-	-	-	-	-	-	-	-	-	2,0
Zárubňový profil Nida UAR100	bm	3,6	3,6	3,6	3,6	3,6	3,6	3,6	3,6	3,6	3,6
Profil Nida U100	bm	0,7	0,7	0,7	0,7	0,7	0,7	0,7	0,7	0,7	0,7
Uholník k profilom UA100	ks.	1,0	1,0	1,0	1,0	1,0	1,0	1,0	1,0	1,0	1,0
Skrutka Nida M8 typ FLAT HEAD® so zúbkovanou maticou	ks.	8,0	8,0	8,0	8,0	8,0	8,0	8,0	8,0	8,0	8,0
Hmoždinka Nida	ks.	0,9	0,9	0,9	0,9	0,9	0,9	0,9	0,9	0,9	0,9
Skrutky do plechu 2 mm Nida 3,5x25 mm	ks.	4,0	4,0	4,0	4,0	-	-	-	4,0	-	-
Skrutky do plechu 2 mm Nida 3,5x35 mm	ks.	12,0	12,0	12,0	12,0	-	-	-	12,0	-	-
Skrutky do plechu 2 mm Nida Twarda 3,5x50 mm	ks.	-	-	-	-	16,0	16,0	-	-	16,0	-
Skrutky do plechu 2 mm Nida Hydro C5 3,5x25 mm	ks.	-	-	-	-	-	-	4,0	-	-	4,0
Skrutky do plechu 2 mm Nida Hydro C5 3,5x41 mm	ks.	-	-	-	-	-	-	12,0	-	-	12,0
Výstužná páska Nida	bm	1,4	1,4	1,4	1,4	1,4	1,4	1,4	1,4	1,4	1,4
Zvukovo izolačná páska Nida	bm	0,6	0,6	0,6	0,6	0,6	0,6	0,6	0,6	0,6	0,6
Sadrový tmel Nida Start	kg	0,6	0,6	0,6	0,6	0,6	-	-	0,6	-	-
Sadrový tmel Nida Finish	kg	0,1	0,1	0,1	0,1	0,1	-	-	0,1	-	-
Hotová špachtľovacia hmota Nida Hydromix [4]	kg	-	-	-	-	-	0,7	0,7	-	0,7	0,7
Minerálna vlna [5]	m²	1,0	1,0	1,0	1,0	1,0	1,0	1,0	1,0	1,0	1,0

[4] V prípade sadro-trieskových dosiek s vláknami Nida Twarda možno ako alternatívu použiť sadrový tmel Nida Max.
[5] Použitie podľa požiadaviek.
Normy spotreby nezahrňujú straty materiálu.

nida Šachta

Trieda požiarnej odolnosti:	Maximálna zvuková izolácia:	Maximálna výška výstavby:	Hmotnosť 1 m² výstavby:	Číslo súvisiaceho dokladu:
(R)EI60	-	6500 mm	40,0-49,0 kg	Požiarna klasifikácia ITB

Požiarna klasifikácia:
ITB 01060.2/18/R130NZP/B

SYSTÉMY:
137,5AA/UAR100

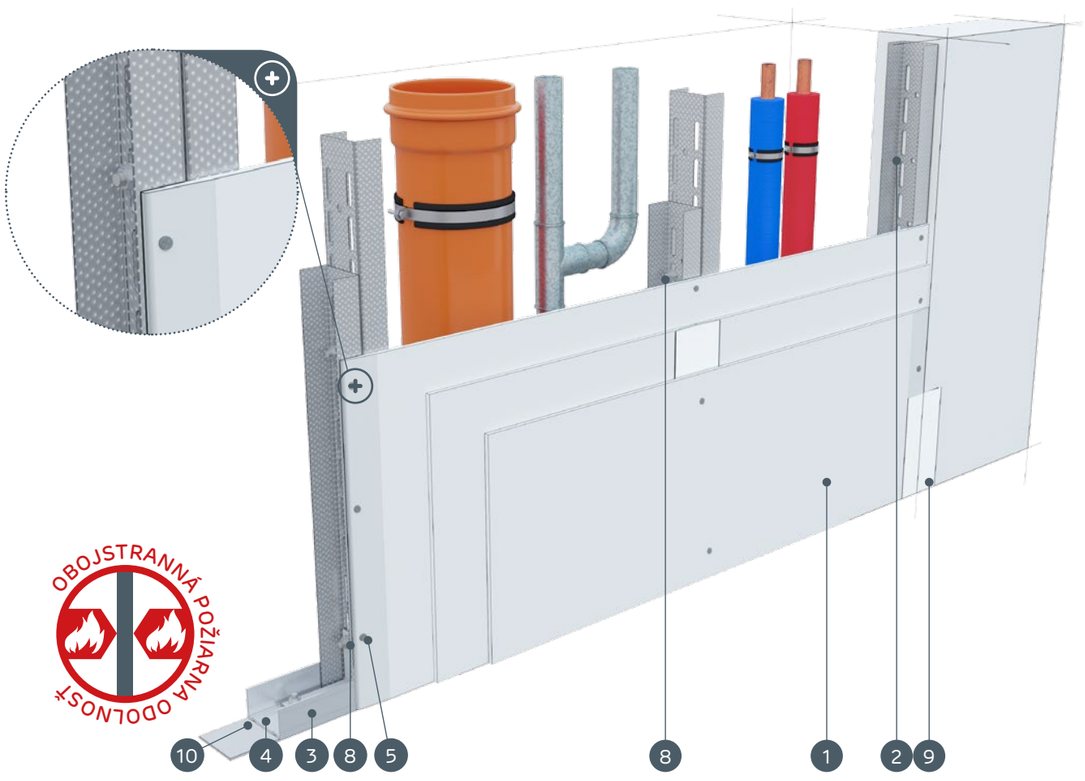

MATERIÁLY:

1. Sadrokartónová doska Nida
2. Profil Nida UAR 100
3. Profil Nida U 100
4. Hmoždinka Nida
5. Skrutky do plechu Nida 3,5 x 25 mm
6. Skrutky do plechu Nida 3,5 x 35 mm
7. Uholník k profilom UA 100
8. Skrutka Nida M8 typ FLAT HEAD® so zúbkovanou maticou
9. Škára medzi sadrokartónovými doskami vyhotovená zo sadrovej hmoty Nida a výstužnej pásky Nida
10. Tesniaca páska na akustickú izoláciu Nida
11. Finálna úprava pomocou sadrovej hmoty Nida

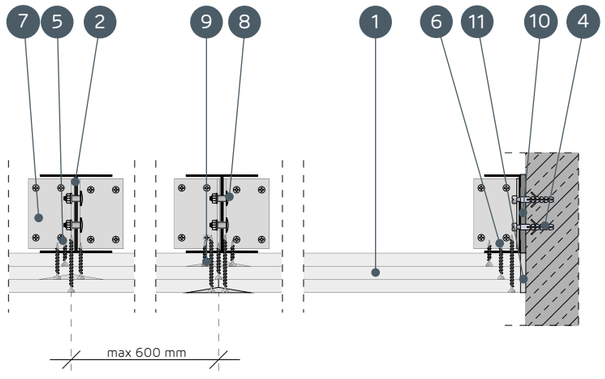

SYSTÉMY OBKLADOV INŠTALAČNÝCH ŠÁCHT NA DVOJITEJ NOSNEJ KONŠTRUKCII NIDA UAR 100

TECHNICKÉ PARAMETRE

Názov systému Nida Šachty [2]	Opláštenie sadrokartónom			Nosná konštrukcia		Izolačný materiál			Maximálna výška [1]	Zvuková izolácia			Hmotnosť výstavby 1 m²	Trieda požiarnej odolnosti	Špeciálny systém
				Typ profilu Nida	Osová vzdialenosť profilov Nida	Pre zvukovú izoláciu									
	Nida	Hrúbka [mm]	Označenie podľa normy		[mm]	Minerálna vlna	Hrúbka [mm]	Hrúbka [kg/m³]	[mm]	Rw [dB]	Ra1 [dB]	Ra2 [dB]	[kg]	[min]	
137,5AA/UAR100/Ogień+	Ogień Plus	3x12,5	DF	2xUAR100	600	voľba	-	-	6500	-	-	-	40,0	(R)EI60	-
137,5AA/UAR100/WodaOgień+	Woda Ogień Plus	3x12,5	DFH2	2xUAR100	600	voľba	-	-	6500	-	-	-	40,0	(R)EI60	-
137,5AA/UAR100/Cicha	Cicha	3x12,5	DFH1IR	2xUAR100	600	voľba	-	-	6500	-	-	-	49,0	(R)EI60	●
137,5AA/UAR100/Twarda	Twarda	3x12,5	DEFH1IR	2xUAR100	600	voľba	-	-	6500	-	-	-	49,0	(R)EI60	●
137,5AA/UAR100/Hydro	Hydro	3x12,5	GMFH1I	2xUAR100	600	voľba	-	-	6500	-	-	-	43,0	(R)EI60	●

[1] Maximálna výška v súlade s technickým posudkom ITB 1060/12/R33NK.
[2] Požiarna klasifikácia ITB 01060.2/18/R130NZP/B.

SPOTREBA MATERIÁLOV NA 1 M² OBKLADOV INŠTALAČNÝCH ŠÁCHT V SYSTÉME NIDA ŠACHTY

Názov materiálu	J.m.	Typ systému Nida Šachty				
		137,5AA/UAR100/Ogień+	137,5AA/UAR100/WodaOgień+	137,5AA/UAR100/Cicha	137,5AA/UAR100/Twarda	137,5AA/UAR100/Hydro
		Spotreba materiálu na 1 m²				
Doska Nida Ogień Plus 12,5 mm	m²	3,0	-	-	-	-
Doska Nida Woda Ogień Plus 12,5 mm	m²	-	3,0	-	-	-
Doska Nida Cicha 12,5 mm	m²	-	-	3,0	-	-
Doska Nida Twarda 12,5 mm	m²	-	-	-	3,0	-
Doska Nida Hydro 12,5 mm	m²	-	-	-	-	3,0
Zárubňový profil Nida UAR100	bm	3,6	3,6	3,6	3,6	3,6
Profil Nida U100	bm	0,7	0,7	0,7	0,7	0,7
Uholník k profilom UA100	ks.	1,0	1,0	1,0	1,0	1,0
Skrutka Nida M8 typ FLAT HEAD® so zúbkovanou maticou	ks.	8,0	8,0	8,0	8,0	8,0
Hmoždinka Nida	ks.	0,9	0,9	0,9	0,9	0,9
Skrutky do plechu 2 mm Nida 3,5x25 mm	ks.	4,0	4,0	-	-	-
Skrutky do plechu 2 mm Nida 3,5x35 mm	ks.	4,0	4,0	-	-	-
Skrutky do plechu 2 mm Nida 3,5x55 mm	ks.	12,0	12,0	-	-	-
Skrutky do plechu 2 mm Nida Twarda 3,5x50 mm	ks.	-	-	8,0	8,0	-
Skrutky do plechu 2 mm Nida Twarda 4,2x65 mm	ks.	-	-	12,0	12,0	-
Skrutky do plechu 2 mm Nida Hydro C5 3,5x25 mm	ks.	-	-	-	-	4,0
Skrutky do plechu 2 mm Nida Hydro C5 3,5x41 mm	ks.	-	-	-	-	4,0
Skrutky do plechu 2 mm Nida Hydro C5 3,5x55 mm	ks.	-	-			12,0
Výstužná páska Nida	bm	1,4	1,4	1,4	1,4	1,4
Zvukovo izolačná páska Nida	bm	0,6	0,6	0,6	0,6	0,6
Sadrový tmel Nida Start	kg	0,9	0,9	0,9	-	-
Sadrový tmel Nida Finish	kg	0,1	0,1	0,1	-	-
Hotová špachtľovacia hmota Nida Hydromix [3]	kg	-	-	-	1,0	1,0
Minerálna vlna [4]	m²	1,0	1,0	1,0	1,0	1,0

[3] V prípade sadro-trieskových dosiek s vláknami Nida Twarda možno ako alternatívu použiť sadrový tmel Nida Max.
[4] Použitie podľa požiadaviek.
Normy spotreby nezahrňujú straty materiálu.

OBKLADY INŠTALAČNÝCH ŠÁCHT

nida Šachta

Trieda požiarnej odolnosti: (R)EI90 (R)EI120

Maximálna zvuková izolácia: -

Maximálna výška výstavby: 6500 mm

Hmotnosť 1 m² výstavby: 50,0-72,0 kg

Číslo súvisiaceho dokladu: Požiarna klasifikácia ITB

Požiarna klasifikácia: ITB 01060.2/18/R130NZP/B

SYSTÉMY:

150AA/UAR100; 155AA/UAR100; 160AA/UAR100

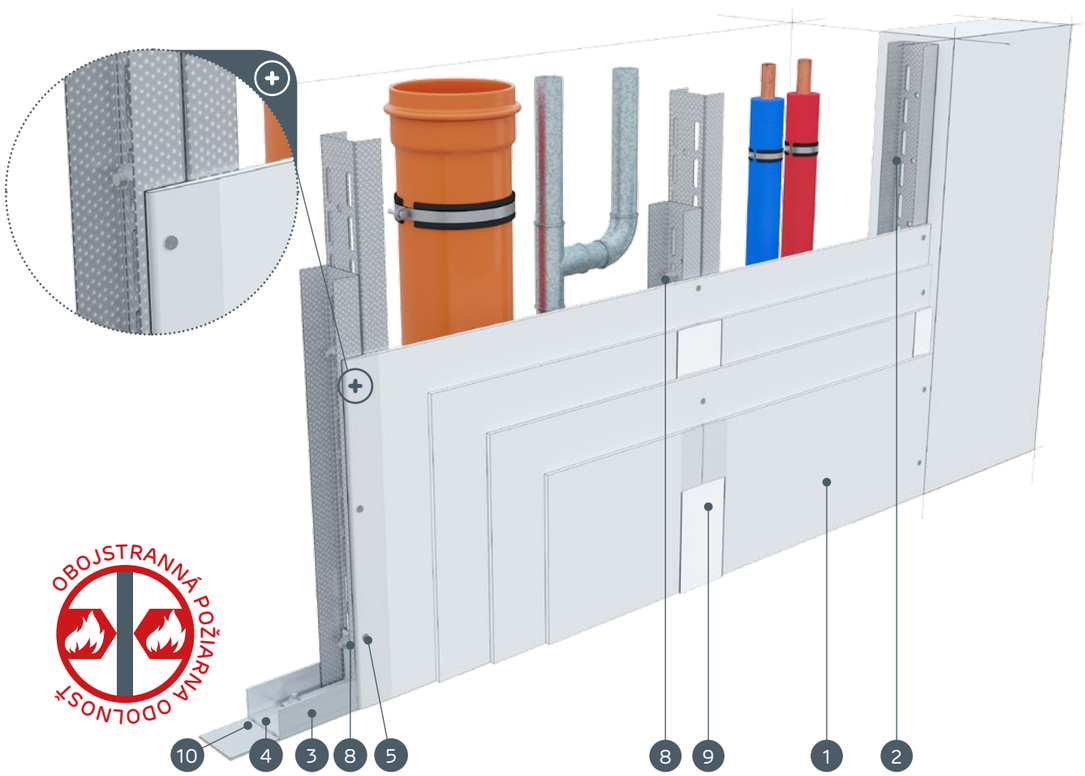

MATERIÁLY:

1. Sadrokartónová doska Nida
2. Profil Nida UAR 100
3. Profil Nida U 100
4. Hmoždinka Nida
5. Skrutky do plechu Nida 3,5 x 25 mm
6. Skrutky do plechu Nida 3,5 x 35 mm
7. Uholník k profilom UA 100
8. Skrutka Nida M8 typ FLAT HEAD® so zúbkovanou maticou
9. Škára medzi sadrokartónovými doskami vyhotovená zo sadrovej hmoty Nida a výstužnej pásky Nida
10. Tesniaca páska na akustickú izoláciu Nida
11. Finálna úprava pomocou sadrovej hmoty Nida

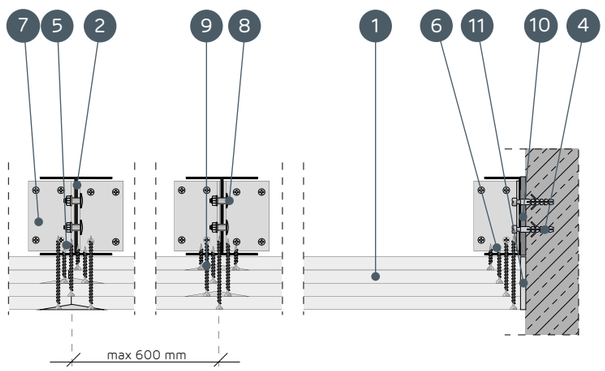

SYSTÉMY OBKLADOV INŠTALAČNÝCH ŠÁCHT NA DVOJITEJ NOSNEJ KONŠTRUKCII NIDA UAR 100

TECHNICKÉ PARAMETRE

Názov systému Nida Šachty [2]	Opláštenie sadrokartónom			Nosná konštrukcia		Izolačný materiál			Maximálna výška [1]	Zvuková izolácia			Hmotnosť výstavby 1 m²	Trieda požiarnej odolnosti	Špeciálny systém
				Typ profilu Nida	Osová vzdialenosť profilov Nida	Pre zvukovú izoláciu									
	Nida	Hrúbka [mm]	Označenie podľa normy		[mm]	Minerálna vlna	Hrúbka [mm]	Hrúbka [kg/m³]	[mm]	Rw [dB]	Ra1 [dB]	Ra2 [dB]	[kg]	[min]	
150AA/UAR100/Ogień+	Ogień Plus	4x12,5	DF	2xUAR100	600	voľba	-	-	6500	-	-	-	50,0	(R)EI90	-
150AA/UAR100/ WodaOgień+	Woda Ogień Plus	4x12,5	DFH2	2xUAR100	600	voľba	-	-	6500	-	-	-	50,0	(R)EI90	-
150AA/UAR100/Cicha	Cicha	4x12,5	DFH1IR	2xUAR100	600	voľba	-	-	6500	-	-	-	61,0	(R)EI90	●
150AA/UAR100/Twarda	Twarda	4x12,5	DEFH1IR	2xUAR100	600	voľba	-	-	6500	-	-	-	61,0	(R)EI90	●
150AA/UAR100/Hydro	Hydro	4x12,5	GMFH1I	2xUAR100	600	voľba	-	-	6500	-	-	-	53,0	(R)EI90	●
155AA/UAR100/Ogień+	Ogień Plus	2x12,5+2x15,0	DF	2xUAR100	600	voľba	-	-	6500	-	-	-	57,0	(R)EI120	-
160AA/UAR100/Ogień+	Ogień Plus	4x15,0	DF	2xUAR100	600	voľba	-	-	6500	-	-	-	64,0	(R)EI120	-
160AA/UAR100/Twarda	Twarda	4x15,0	DEFH1IR	2xUAR100	600	voľba	-	-	6500	-	-	-	72,0	(R)EI120	●
160AA/UAR100/Hydro	Hydro	4x15,0	GMFH1I	2xUAR100	600	voľba	-	-	6500	-	-	-	64,0	(R)EI120	●

[1] Maximálna výška v súlade s technickým posudkom ITB 1060/12/R33NK.
[2] Požiarna klasifikácia ITB 01060.2/18/R130NZP/B.

SPOTREBA MATERIÁLOV NA 1 M² OBKLADOV INŠTALAČNÝCH ŠÁCHT V SYSTÉME NIDA ŠACHTY

Názov materiálu	J.m.	Typ systému Nida Šachty								
		150AA/ UAR100/ Ogień+	150AA/ UAR100/ WodaOgień+	150AA/ UAR100/ Cicha	150AA/ UAR100/ Twarda	150AA/ UAR100/ Hydro	155AA/ UAR100/ Ogień+	160AA/ UAR100/ Ogień+	160AA/ UAR100/ Twarda	160AA/ UAR100/ Hydro
		Spotreba materiálu na 1 m²								
Doska Nida Ogień Plus 12,5 mm	m²	4,0	-	-	-	-	2,0	-	-	-
Doska Nida Woda Ogień Plus 12,5 mm	m²	-	4,0	-	-	-	-	-	-	-
Doska Nida Cicha 12,5 mm	m²	-	-	4,0	-	-	-	-	-	-
Doska Nida Twarda 12,5 mm	m²	-	-	-	4,0	-	-	-	-	-
Doska Nida Hydro 12,5 mm	m²	-	-	-	-	4,0	-	-	-	-
Doska Nida Ogień Plus 15,0 mm	m²	-	-	-	-	-	2,0	4,0	-	-
Doska Nida Twarda 15,0 mm	m²	-	-	-	-	-	-	-	4,0	-
Doska Nida Hydro 15,0 mm	m²	-	-	-	-	-	-	-	-	4,0
Zárubňový profil Nida UAR100	bm	3,6	3,6	3,6	3,6	3,6	3,6	3,6	3,6	3,6
Profil Nida U100	bm	0,7	0,7	0,7	0,7	0,7	0,7	0,7	0,7	0,7
Uholník k profilom UA100	ks.	1,0	1,0	1,0	1,0	1,0	1,0	1,0	1,0	1,0
Skrutka Nida M8 typ FLAT HEAD® so zúbkovanou maticou	ks.	8,0	8,0	8,0	8,0	8,0	8,0	8,0	8,0	8,0
Hmoždinka Nida	ks.	0,9	0,9	0,9	0,9	0,9	0,9	0,9	0,9	0,9
Skrutky do plechu 2 mm Nida 3,5x25 mm	ks.	4,0	4,0	-	-	-	4,0	4,0	-	-
Skrutky do plechu 2 mm Nida 3,5x35 mm	ks.	4,0	4,0	-	-	-	-	-	-	-
Skrutky do plechu 2 mm Nida 3,5x45 mm	ks.	-	-	-	-	-	4,0	4,0	-	-
Skrutky do plechu 2 mm Nida 3,5x55 mm	ks.	4,0	4,0	-	-	-	4,0	4,0	-	-
Skrutky do plechu 2 mm Nida 4,2x70 mm	ks.	12,0	12,0				12,0	12,0	-	-
Skrutky do plechu 2 mm Nida Twarda 3,5x50 mm	ks.	-	-	8,0	8,0	-	-	-	8,0	-
Skrutky do plechu 2 mm Nida Twarda 4,2x65 mm	ks.	-	-	4,0	4,0	-	-	-	4,0	-
Skrutky do plechu 2 mm Nida Twarda 4,2x75 mm	ks.	-	-	12,0	12,0	-	-	-	12,0	-
Skrutky do plechu 2 mm Nida Hydro C5 3,5x25 mm	ks.	-	-	-	-	4,0	-	-	-	4,0
Skrutky do plechu 2 mm Nida Hydro C5 3,5x41 mm	ks.	-	-	-	-	4,0	-	-	-	4,0
Skrutky do plechu 2 mm Nida Hydro C5 3,5x55 mm	ks.	-	-	-	-	4,0	-	-	-	4,0
Skrutky do plechu 2 mm Nida Hydro C5 4,2x70 mm	ks.	-	-	-	-	12,0	-	-	-	12,0
Výstužná páska Nida	bm	1,4	1,4	1,4	1,4	1,4	1,4	1,4	1,4	1,4
Zvukovo izolačná páska Nida	bm	0,6	0,6	0,6	0,6	0,6	0,6	0,6	0,6	0,6
Sadrový tmel Nida Start	kg	1,2	1,2	1,2	-	-	1,2	1,2	-	-
Sadrový tmel Nida Finish	kg	0,1	0,1	0,1	-	-	0,1	0,1	-	-
Hotová špachtľovacia hmota Nida Hydromix [3]	kg	-	-	-	1,3	1,3	-	-	1,3	1,3
Minerálna vlna [4]	m²	1,0	1,0	1,0	1,0	1,0	1,0	1,0	1,0	1,0

[3] V prípade sadro-trieskových dosiek s vláknami Nida Twarda možno ako alternatívu použiť sadrový tmel Nida Max.
[4] Použitie podľa požiadaviek.
Normy spotreby nezahrňujú straty materiálu.

PRVÉ SYSTÉMY SUCHEJ VÝSTAVBY NA TRHU S OZNAČENÍM CE

TABUĽKY PRE VOĽBU MAXIMÁLNEJ VÝŠKY PRE SYSTÉM NIDA SZACHT (ŠACHTA) PRI POUŽITÍ MENŠÍCH ROZSTUPOV A/ALEBO DVOJITEJ NOSNEJ KONŠTRUKCIE NIDA C50, C75, C100 BEZ POŽIARNEJ ODOLNOSTI

TECHNICKÉ PARAMETRE

Názov systému Nida Szacht [1]	Počet vrstiev opláštenia Nida	Typ konštrukcie Nida		Maximálna výška [2]	ETAG 003	Trieda požiarnej odolnosti
		Typ profilu Nida	Osová vzdialenosť profilov Nida			
	[mm]		[mm]	[mm]		[min]
62,5A50	1x12,5	C50/U50	600	3200	IV	-
75A50	2x12,5 a viacej	C50/U50	600	3360	IV	-
62,5A50-400	1x12,5	C50/U50	400	3470	IV	-
75A50-400	2x12,5 a viacej	C50/U50	400	3640	IV	-
62,5A50-300	1x12,5	C50/U50	300	3750	IV	-
75A50-300	2x12,5 a viacej	C50/U50	300	3910	IV	-
62,5AA50	1x12,5	2xC50/U50	600	4000	IV	-
75AA50	2x12,5 a viacej	2xC50/U50	600	4150	IV	-
62,5AA50-400	1x12,5	2xC50/U50	400	4170	IV	-
75AA50-400	2x12,5 a viacej	2xC50/U50	400	4520	IV	-
62,5AA50-300	1x12,5	2xC50/U50	300	4790	IV	-
75AA50-300	2x12,5 a viacej	2xC50/U50	300	4880	IV	-
87,5A75	1x12,5	C75/U75	600	3980	IV	-
100A75	2x12,5 a viacej	C75/U75	600	4330	IV	-
87,5A75-400	1x12,5	C75/U75	400	4350	IV	-
100A75-400	2x12,5 a viacej	C75/U75	400	4730	IV	-
87,5A75-300	1x12,5	C75/U75	300	4720	IV	-
100A75-300	2x12,5 a viacej	C75/U75	300	5130	IV	-
87,5AA75	1x12,5	2xC75/U75	600	5210	IV	-
100AA75	2x12,5 a viacej	2xC75/U75	600	5400	IV	-
87,5AA75-400	1x12,5	2xC75/U75	400	5720	IV	-
100AA75-400	2x12,5 a viacej	2xC75/U75	400	5860	IV	-
87,5AA75-300	1x12,5	2xC75/U75	300	6220	IV	-
100AA75-300	2x12,5 a viacej	2xC75/U75	300	6330	IV	-
112,5A100	1x12,5	C100/U100	600	4620	IV	-
125A100	2x12,5 a viacej	C100/U100	600	5010	IV	-
112,5A100-400	1x12,5	C100/U100	400	5150	IV	-
125A100-400	2x12,5 a viacej	C100/U100	400	5490	IV	-
112,5A100-300	1x12,5	C100/U100	300	5680	IV	-
125A100-300	2x12,5 a viacej	C100/U100	300	5970	IV	-
112,5AA100	1x12,5	2xC100/U100	600	6420	IV	-
125AA100	2x12,5 a viacej	2xC100/U100	600	6900	IV	-
112,5AA100-400	1x12,5	2xC100/U100	400	7010	IV	-
125AA100-400	2x12,5 a viacej	2xC100/U100	400	7420	IV	-
112,5AA100-300	1x12,5	2xC100/U100	300	7600	IV	-
125AA100-300	2x12,5 a viacej	2xC100/U100	300	7930	IV	-

[1] Použitie všetkých typov sadrokartónových a sadrových dosiek Nida je prípustné.
[2] Maximálna výška v súlade s technickým posudkom ITB 1060/12/R33NK.

TABUĽKY PRE VOĽBU MAXIMÁLNEJ VÝŠKY PRE SYSTÉM NIDA SZACHT (ŠACHTA) PRI POUŽITÍ MENŠÍCH ROZSTUPOV A/ALEBO DVOJITEJ NOSNEJ KONŠTRUKCIE NIDA UAR50, UAR75, UAR100 BEZ POŽIARNEJ ODOLNOSTI

TECHNICKÉ PARAMETRE

Názov systému Nida Szacht [1]	Počet vrstiev opláštenia Nida	Typ konštrukcie Nida		Maximálna výška [2]	ETAG 003	Trieda požiarnej odolnosti
		Typ profilu Nida	Osová vzdialenosť profilov Nida			
	[mm]		[mm]	[mm]		[min]
62,5A/UAR50	1x12,5	UAR50/U50	600	3880	IV	-
75A/UAR50	2x12,5 a viacej	UAR50/U50	600	4050	IV	-
62,5A/UAR50-400	1x12,5	UAR50/U50	400	4170	IV	-
75A/UAR50-400	2x12,5 a viacej	UAR50/U50	400	4340	IV	-
62,5A/UAR50-300	1x12,5	UAR50/U50	300	4470	IV	-
75A/UAR50-300	2x12,5 a viacej	UAR50/U50	300	4640	IV	-
62,5AA/UAR50	1x12,5	2xUAR50/U50	600	5000	IV	-
75AA/UAR50	2x12,5 a viacej	2xUAR50/U50	600	5310	IV	-
62,5AA/UAR50-400	1x12,5	2xUAR50/U50	400	5390	IV	-
75AA/UAR50-400	2x12,5 a viacej	2xUAR50/U50	400	5660	IV	-
62,5AA/UAR50-300	1x12,5	2xUAR50/U50	300	5780	IV	-
75AA/UAR50-300	2x12,5 a viacej	2xUAR50/U50	300	6010	IV	-
87,5A/UAR75	1x12,5	UAR75/U75	600	5130	IV	-
100A/UAR75	2x12,5 a viacej	UAR75/U75	600	5170	IV	-
87,5AUAR75-400	1x12,5	UAR75/U75	400	5620	IV	-
100AUAR75-400	2x12,5 a viacej	UAR75/U75	400	5700	IV	-
87,5A/UAR75-300	1x12,5	UAR75/U75	300	6100	IV	-
100A/UAR75-300	2x12,5 a viacej	UAR75/U75	300	6230	IV	-
87,5AA/UAR75	1x12,5	2xUAR75/U75	600	6590	IV	-
100AA/UAR75	2x12,5 a viacej	2xUAR75/U75	600	6760	IV	-
87,5AA/UAR75-400	1x12,5	2xUAR75/U75	400	7210	IV	-
100AA/UAR75-400	2x12,5 a viacej	2xUAR75/U75	400	7390	IV	-
87,5AA/UAR75-300	1x12,5	2xUAR75/U75	300	7840	IV	-
100AA/UAR75-300	2x12,5 a viacej	2xUAR75/U75	300	8020	IV	-
112,5A/UAR100	1x12,5	UAR100/U100	600	6170	IV	-
125A/UAR100	2x12,5 a viacej	UAR100/U100	600	6250	IV	-
112,5A/UAR100-400	1x12,5	UAR100/U100	400	6840	IV	-
125A/UAR100-400	2x12,5 a viacej	UAR100/U100	400	6930	IV	-
112,5A/UAR100-300	1x12,5	UAR100/U100	300	7510	IV	-
125A/UAR100-300	2x12,5 a viacej	UAR100/U100	300	7620	IV	-
112,5AA/UAR100	1x12,5	2xUAR100/U100	600	8310	IV	-
125AA/UAR100	2x12,5 a viacej	2xUAR100/U100	600	8420	IV	-
112,5AA/UAR100-400	1x12,5	2xUAR100/U100	400	9140	IV	-
125AA/UAR100-400	2x12,5 a viacej	2xUAR100/U100	400	9180	IV	-
112,5AA/UAR100-300	1x12,5	2xUAR100/U100	300	9930	IV	-
125AA/UAR100-300	2x12,5 a viacej	2xUAR100/U100	300	9970	IV	-

[1] Použitie všetkých typov sadrokartónových a sadrových dosiek Nida je prípustné.
[2] Maximálna výška v súlade s technickým posudkom ITB 1060/12/R33NK.

PRVÉ SYSTÉMY SUCHEJ VÝSTAVBY NA TRHU S OZNAČENÍM CE

Nida Šachta

Trieda požiarnej odolnosti:	Maximálna zvuková izolácia:	Maximálna výška výstavby:	Hmotnosť 1 m² výstavby:	Číslo súvisiaceho dokladu:
(R)EI30 (R)EI60	48 dB	Bez obmedzenia	18,0-32,0 kg	ETA 15/0301

Vyhlásenie o úžitkových vlastnostiach:
DoP/ShaftWall System/0020/15.11.2016

SYSTÉMY:
25; 30

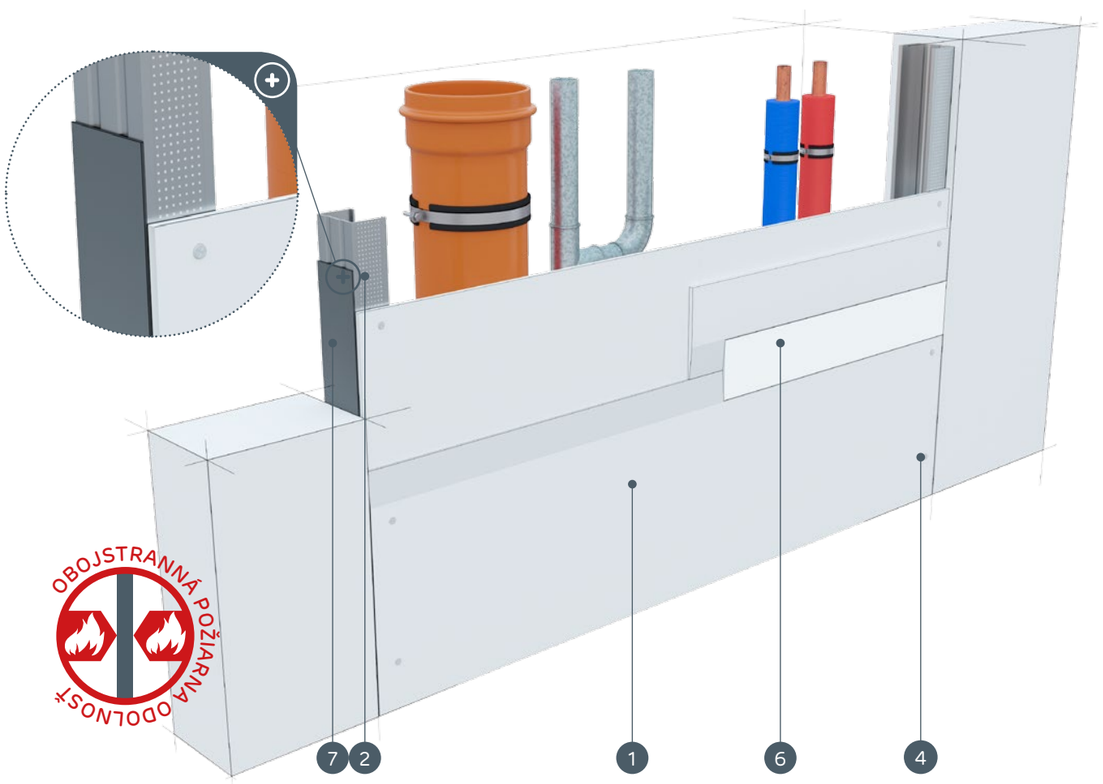

MATERIÁLY:

1. Sadrokartónová doska Nida
2. Profil Nida C 50 / C 75 / C 100
3. Hmoždinka Nida
4. Rýchloskrutky Nida 3,5 x 25 mm
5. Rýchloskrutky Nida 3,5 x 35 mm
6. Škára medzi sadrokartónovými doskami vyhotovená zo sadrovej hmoty Nida a výstužnej pásky Nida
7. Tesniaca páska na akustickú izoláciu Nida
8. Finálna úprava pomocou sadrovej hmoty Nida

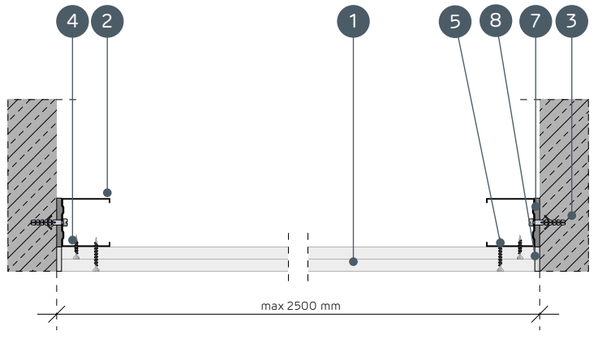

SYSTÉMY OBKLADOV INŠTALAČNÝCH ŠÁCHT BEZ NOSNEJ KONŠTRUKCIE

TECHNICKÉ PARAMETRE

Názov systému Nida Šachty	Opláštenie sadrokartónom			Nosná konštrukcia		Izolačný materiál			Maximálna výška	Zvuková izolácia			Hmotnosť výstavby 1 m²	Trieda požiarnej odolnosti [1]	Špeciálny systém
				Typ profilu Nida	Osová vzdialenosť profilov Nida	Pre zvukovú izoláciu									
	Nida	Hrúbka [mm]	Označenie podľa normy		[mm]	Minerálna vlna	Hrúbka [mm]	Hrúbka [kg/m³]	[mm]	Rw [dB]	Ra1 [dB]	Ra2 [dB]	[kg]	[min]	
25/Expert	Expert	2x12,5	A	C50, C75, C100	2500	sklená/ kamenná	50	12	Bez obmedzenia	37	35	31	18,0	-	-
25/Woda [2]	Woda	2x12,5	H2	C50, C75, C100	2500	sklená/ kamenná	50	12	Bez obmedzenia	37	35	31	18,0	-	-
25/Ogień+	Ogień Plus	2x12,5	DF	C50, C75, C100	2500	sklená/ kamenná	50	12	Bez obmedzenia	40	38	35	22,0	(R)EI30	-
25/WodaOgień+	Woda Ogień Plus	2x12,5	DFH2	C50, C75, C100	2500	sklená/ kamenná	50	12	Bez obmedzenia	40	38	35	22,0	(R)EI30	-
25/Cicha	Cicha	2x12,5	DFH1IR	C50, C75, C100	2000	sklená/ kamenná	50	50	Bez obmedzenia	47	44	39	27,0	(R)EI30	●
25/Twarda	Twarda	2x12,5	DEFH1IR	C50, C75, C100	2000	sklená/ kamenná	50	50	Bez obmedzenia	47	44	39	27,0	(R)EI30	●
25/Hydro	Hydro	2x12,5	GMFH1I	C50, C75, C100	2000	sklená/ kamenná	50	12	Bez obmedzenia	40	38	35	23,0	(R)EI30	●
30/Ogień+	Ogień Plus	2x15,0	DF	C50, C75, C100	2500	sklená/ kamenná	100	12	Bez obmedzenia	42	41	37	29,0	(R)EI60	-
30/Twarda	Twarda	2x15,0	DEFH1IR	C50, C75, C100	2000	sklená/ kamenná	50	50	Bez obmedzenia	48	46	40	32,0	(R)EI60	●
30/Hydro	Hydro	2x15,0	GMFH1I	C50, C75, C100	2000	sklená/ kamenná	100	12	Bez obmedzenia	42	41	37	29,0	(R)EI60	●

[1] Požiarna klasifikácia ITB 01060.2/18/R130NZP/B.
[2] V interiéroch s relatívnou vlhkosťou vzduch do 85% (do 10 hodín) použiť dosku Nida Woda, ale v zónach vystavených intenzívnemu pôsobeniu vody odporúčame použiť sadrové dosky s vláknami Nida Hydro (horizontálne a vertikálne roviny pri vani, sprche a pod.)

SPOTREBA MATERIÁLOV NA 1 M² OBKLADOV INŠTALAČNÝCH ŠÁCHT V SYSTÉME NIDA ŠACHTY

Názov materiálu	J.m.	Typ systému Nida Šachty									
		25/Expert	25/Woda	25/Ogień+	25/WodaOgień+	25/Cicha	25/Twarda	25/Hydro	30/Ogień+	30/Twarda	30/Hydro
		Spotreba materiálu na 1 m²									
Doska Nida Expert 12,5 mm	m²	2,0	-	-	-	-	-	-	-	-	-
Doska Nida Woda 12,5 mm	m²	-	2,0	-	-	-	-	-	-	-	-
Doska Nida Ogień Plus 12,5 mm	m²	-	-	2,0	-	-	-	-	-	-	-
Doska Nida Woda Ogień Plus 12,5 mm	m²	-	-	-	2,0	-	-	-	-	-	-
Doska Nida Cicha 12,5 mm	m²	-	-	-	-	2,0	-	-	-	-	-
Doska Nida Twarda 12,5 mm	m²	-	-	-	-	-	2,0	-	-	-	-
Doska Nida Hydro 12,5 mm	m²	-	-	-	-	-	-	2,0	-	-	-
Doska Nida Ogień Plus 15,0 mm	m²	-	-	-	-	-	-	-	2,0	-	-
Doska Nida Twarda 15,0 mm	m²	-	-	-	-	-	-	-	-	2,0	-
Doska Nida Hydro 15,0 mm	m²	-	-	-	-	-	-	-	-	-	2,0
Profil Nida C50, C75, C100	bm	0,8	0,8	0,8	0,8	0,8	0,8	0,8	0,8	0,8	0,8
Hmoždinka Nida	ks.	0,6	0,6	0,6	0,6	0,6	0,6	0,6	0,6	0,6	0,6
Rýchloskrutky Nida 3,5x25 mm	ks.	4,0	4,0	4,0	4,0	-	-	-	4,0	-	-
Rýchloskrutky Nida 3,5x35 mm	ks.	4,0	4,0	4,0	4,0	-	-	-	-	-	-
Rýchloskrutky Nida 3,5x45 mm	ks.	-	-	-	-	-	-	-	4,0	-	-
Rýchloskrutky Nida Twarda 4,2x38 mm	ks.	-	-	-	-	8,0	8,0	-	-	4,0	-
Rýchloskrutky Nida Twarda 4,2x55 mm	ks.	-	-	-	-	-	-	-	-	4,0	-
Rýchloskrutky Nida Hydro C5 3,5x25 mm	ks.	-	-	-	-	-	-	4,0	-	-	4,0
Rýchloskrutky Nida Hydro C5 3,5x41 mm	ks.	-	-	-	-	-	-	4,0	-	-	4,0
Výstužná páska Nida	bm	1,4	1,4	1,4	1,4	1,4	1,4	1,4	1,4	1,4	1,4
Zvukovo izolačná páska Nida	bm	0,8	0,8	0,8	0,8	0,8	0,8	0,8	0,8	0,8	0,8
Sadrový tmel Nida Start	kg	0,6	0,6	0,6	0,6	0,6	-	-	0,6	-	-
Sadrový tmel Nida Finish	kg	0,1	0,1	0,1	0,1	0,1	-	-	0,1	-	-
Hotová špachtľovacia hmota Nida Hydromix [3]	kg	-	-	-	-	-	0,7	0,7	-	0,7	0,7
Minerálna vlna [4]	m²	1,0	1,0	1,0	1,0	1,0	1,0	1,0	1,0	1,0	1,0

[3] V prípade sadro-trieskových dosiek s vláknami Nida Twarda možno ako alternatívu použiť sadrový tmel Nida Max.
[4] Použitie podľa požiadaviek.
Normy spotreby nezahrňujú straty materiálu.

nida Šachta

Trieda požiarnej odolnosti:	Maximálna zvuková izolácia:	Maximálna výška výstavby:	Hmotnosť 1 m² výstavby:	Číslo súvisiaceho dokladu:
(R)EI60	50 dB	Bez obmedzenia	32,0-40,0 kg	ETA 15/0301

Vyhlásenie o úžitkových vlastnostiach:
DoP/ShaftWall System/0020/15.11.2016

SYSTÉMY:
37,5

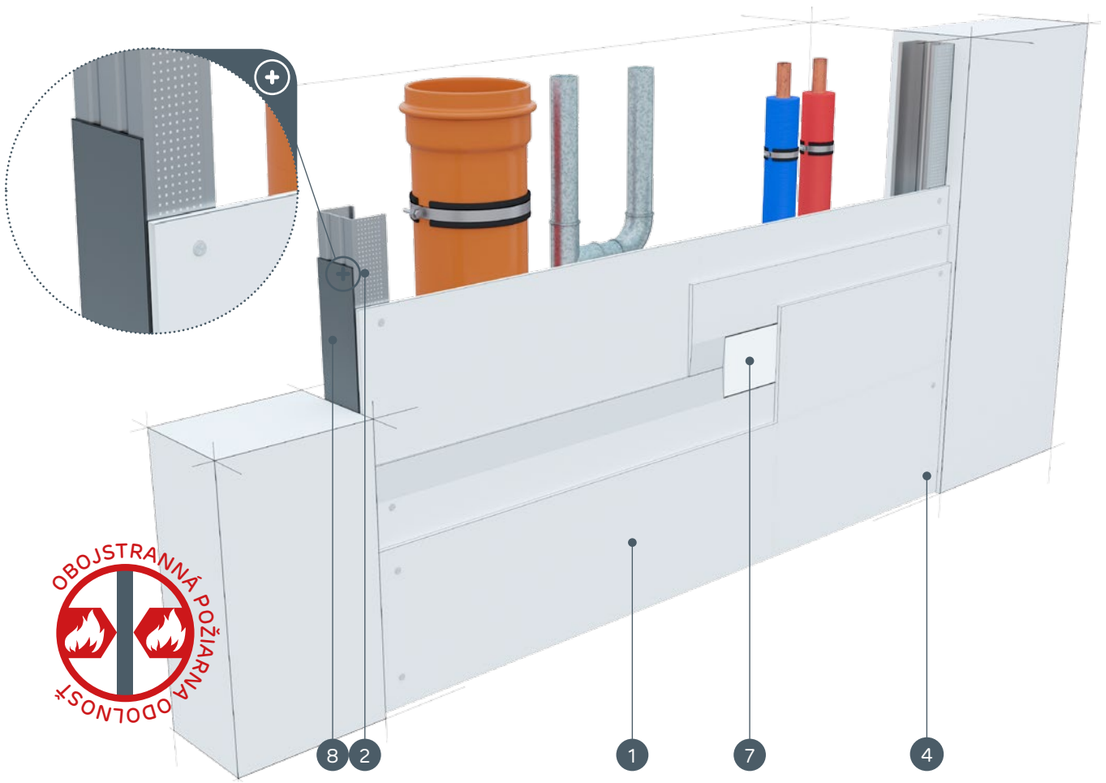

MATERIÁLY:

1. Sadrokartónová doska Nida
2. Profil Nida C 50 / C 70 / C 100
3. Hmoždinka Nida
4. Rýchloskrutky Nida 3,5 x 25 mm
5. Rýchloskrutky Nida 3,5 x 35 mm
6. Rýchloskrutky Nida 3,5 x 55 mm
7. Škára medzi sadrokartónovými doskami vyhotovená zo sadrovej hmoty Nida a výstužnej pásky Nida
8. Tesniaca páska na akustickú izoláciu Nida
9. Finálna úprava pomocou sadrovej hmoty Nida

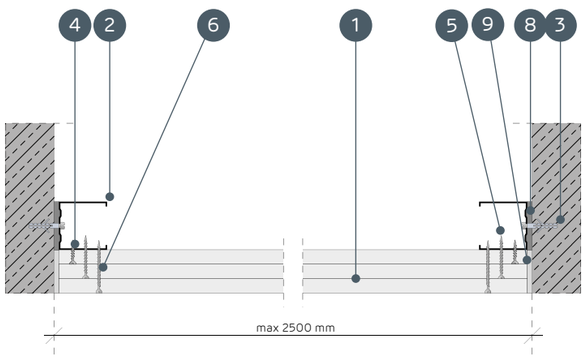

SYSTÉMY OBKLADOV INŠTALAČNÝCH ŠÁCHT BEZ NOSNEJ KONŠTRUKCIE

TECHNICKÉ PARAMETRE

Názov systému Nida Šachty	Opláštenie sadrokartónom			Nosná konštrukcia		Izolačný materiál			Maximálna výška	Zvuková izolácia			Hmotnosť výstavby 1 m²	Trieda požiarnej odolnosti [1]	Špeciálny systém
				Typ profilu Nida	Osová vzdialenosť profilov Nida	Pre zvukovú izoláciu									
	Nida	Hrúbka [mm]	Označenie podľa normy		[mm]	Minerálna vlna	Hrúbka [mm]	Hrúbka [kg/m³]	[mm]	Rw [dB]	Ra1 [dB]	Ra2 [dB]	[kg]	[min]	
37,5/Ogień+	Ogień Plus	3x12,5	DF	C50, C75, C100	2500	sklená/ kamenná	50	12	Bez obmedzenia	41	40	37	32,0	(R)EI60	-
37,5/WodaOgień+	Woda Ogień Plus	3x12,5	DFH2	C50, C75, C100	2500	sklená/ kamenná	50	12	Bez obmedzenia	41	40	37	32,0	(R)EI60	-
37,5/Cicha	Cicha	3x12,5	DFH1IR	C50, C75, C100	2000	sklená/ kamenná	50	50	Bez obmedzenia	50	48	42	40,0	(R)EI60	●
37,5/Twarda	Twarda	3x12,5	DEFH1IR	C50, C75, C100	2000	sklená/ kamenná	50	50	Bez obmedzenia	50	48	42	40,0	(R)EI60	●
37,5/Hydro	Hydro	3x12,5	GMFH1I	C50, C75, C100	2000	sklená/ kamenná	50	12	Bez obmedzenia	41	40	37	34,0	(R)EI60	●

[1] Požiarna klasifikácia ITB 01060.2/18/R130NZP/B.

SPOTREBA MATERIÁLOV NA 1 M² OBKLADOV INŠTALAČNÝCH ŠÁCHT V SYSTÉME NIDA ŠACHTY

Názov materiálu	J.m.	Typ systému Nida Šachty				
		37,5/Ogień+	37,5/WodaOgień+	37,5/Cicha	37,5/Twarda	37,5/Hydro
		Spotreba materiálu na 1 m²				
Doska Nida Ogień Plus 12,5 mm	m²	3,0	-	-	-	-
Doska Nida Woda Ogień Plus 12,5 mm	m²	-	3,0	-	-	-
Doska Nida Cicha 12,5 mm	m²	-	-	3,0	-	-
Doska Nida Twarda 12,5 mm	m²	-	-	-	3,0	-
Doska Nida Hydro 12,5 mm	m²	-	-	-	-	3,0
Profil Nida C50, C75, C100	bm	0,8	0,8	0,8	0,8	0,8
Hmoždinka Nida	ks.	0,6	0,6	0,6	0,6	0,6
Rýchloskrutky Nida 3,5x25 mm	ks.	4,0	4,0	-	-	-
Rýchloskrutky Nida 3,5x35 mm	ks.	4,0	4,0	-	-	-
Rýchloskrutky Nida 3,5x55 mm	ks.	4,0	4,0	-	-	-
Rýchloskrutky Nida Twarda 4,2x38 mm	ks.	-	-	8,0	8,0	-
Rýchloskrutky Nida Twarda 4,2x55 mm	ks.	-	-	4,0	4,0	-
Rýchloskrutky Nida Hydro C5 3,5x25 mm	ks.	-	-	-	-	4,0
Rýchloskrutky Nida Hydro C5 3,5x41 mm	ks.	-	-	-	-	4,0
Rýchloskrutky Nida Hydro C5 3,5x55 mm	ks.	-	-	-	-	4,0
Výstužná páska Nida	bm	1,4	1,4	1,4	1,4	1,4
Zvukovo izolačná páska Nida	bm	0,8	0,8	0,8	0,8	0,8
Sadrový tmel Nida Start	kg	0,9	0,9	0,9	-	-
Sadrový tmel Nida Finish	kg	0,1	0,1	0,1	-	-
Hotová špachtľovacia hmota Nida Hydromix [2]	kg	-	-	-	1,0	1,0
Minerálna vlna [3]	m²	1,0	1,0	1,0	1,0	1,0

[2] V prípade sadro-trieskových dosiek s vláknami Nida Twarda možno ako alternatívu použiť sadrový tmel Nida Max.
[3] Použitie podľa požiadaviek.
Normy spotreby nezahrňujú straty materiálu.

nida Šachta

Trieda požiarnej odolnosti: (R)EI90 (R)EI120

Maximálna zvuková izolácia: 54 dB

Maximálna výška výstavby: Bez obmedzenia

Hmotnosť 1 m² výstavby: 42,0-64,0 kg

Číslo súvisiaceho dokladu: ETA 15/0301

Vyhlásenie o úžitkových vlastnostiach: DoP/ShaftWall System/0020/15.11.2016

SYSTÉMY:
50; 55, 60

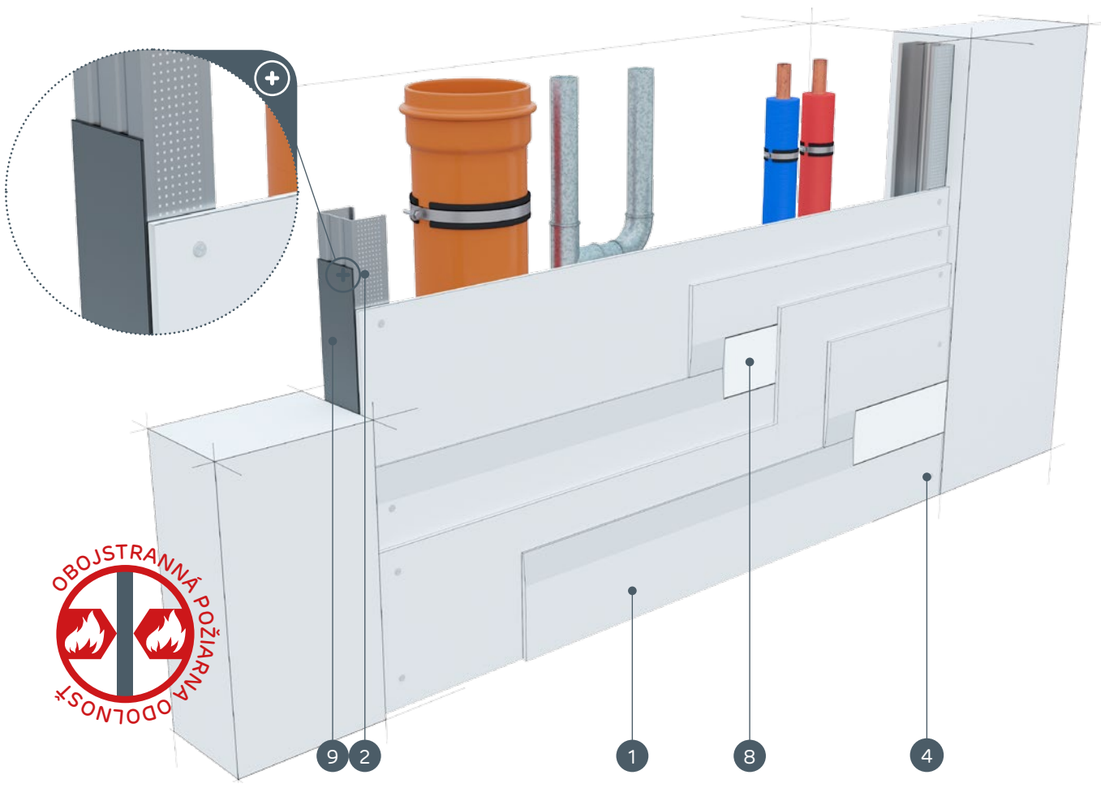

MATERIÁLY:

1. Sadrokartónová doska Nida
2. Profil Nida C 50 / C 75 / C 100
3. Hmoždinka Nida
4. Rýchloskrutky Nida 3,5 x 25 mm
5. Rýchloskrutky Nida 3,5 x 35 mm
6. Rýchloskrutky Nida 3,5 x 55 mm
7. Rýchloskrutky Nida 4,2 x 70 mm
8. Škára medzi sadrokartónovými doskami vyhotovená zo sadrovej hmoty Nida a výstužnej pásky Nida
9. Tesniaca páska na akustickú izoláciu Nida
10. Finálna úprava pomocou sadrovej hmoty Nida

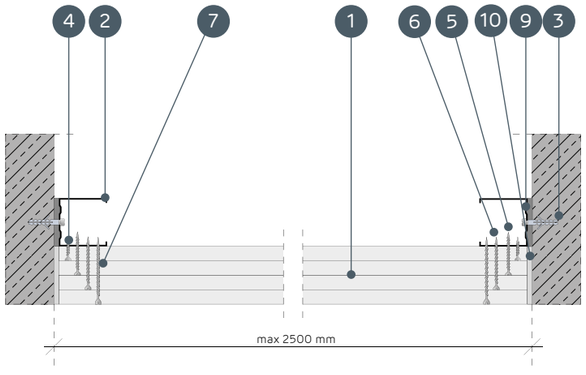

SYSTÉMY OBKLADOV INŠTALAČNÝCH ŠÁCHT BEZ NOSNEJ KONŠTRUKCIE

TECHNICKÉ PARAMETRE

Názov systému Nida Šachty	Opláštenie sadrokartónom			Nosná konštrukcia		Izolačný materiál			Maximálna výška	Zvuková izolácia [2]			Hmotnosť výstavby 1 m²	Trieda požiarnej odolnosti [1]	Špeciálny systém
				Typ profilu Nida	Osová vzdialenosť profilov Nida	Pre zvukovú izoláciu									
	Nida	Hrúbka [mm]	Označenie podľa normy		[mm]	Minerálna vlna	Hrúbka [mm]	Hrúbka [kg/m³]	[mm]	Rw [dB]	Ra1 [dB]	Ra2 [dB]	[kg]	[min]	
50/Ogień+	Ogień Plus	4x12,5	DF	C50, C75, C100	2500	sklená/kamenná	50	14	Bez obmedzenia	41	40	38	42,0	(R)EI90	-
50/WodaOgień+	Woda Ogień Plus	4x12,5	DFH2	C50, C75, C100	2500	sklená/kamenná	50	14	Bez obmedzenia	41	40	38	42,0	(R)EI90	-
50/Cicha	Cicha	4x12,5	DFH1IR	C50, C75, C100	2000	sklená/kamenná	50	50	Bez obmedzenia	53	50	45	53,0	(R)EI90	●
50/Twarda	Twarda	4x12,5	DEFH1IR	C50, C75, C100	2000	sklená/kamenná	50	50	Bez obmedzenia	53	50	45	53,0	(R)EI90	●
50/Hydro	Hydro	4x12,5	GMFH1I	C50, C75, C100	2000	sklená/kamenná	50	14	Bez obmedzenia	41	40	38	45,0	(R)EI90	●
55/Ogień+	Ogień Plus	2x12,5 + 2x15,0	DF	C50, C75, C100	2500	sklená/kamenná	50	14	Bez obmedzenia	41	40	38	51,0	(R)EI120	-
60/Ogień+	Ogień Plus	4x15,0	DF	C50, C75, C100	2500	sklená/kamenná	50	14	Bez obmedzenia	42	41	39	56,0	(R)EI120	-
60/Twarda	Twarda	4x15,0	DEFH1IR	C50, C75, C100	2000	sklená/kamenná	50	50	Bez obmedzenia	54	51	46	64,0	(R)EI120	●
60/Hydro	Hydro	4x15,0	GMFH1I	C50, C75, C100	2000	sklená/kamenná	50	14	Bez obmedzenia	42	41	39	56,0	(R)EI120	●

[1] Požiarna klasifikácia ITB 01060.2/18/R130NZP/B.
[2] Akustická izolácia odhadnutá na základe simulácií v programe INSUL.

SPOTREBA MATERIÁLOV NA 1 M² OBKLADOV INŠTALAČNÝCH ŠÁCHT V SYSTÉME NIDA ŠACHTY

Názov materiálu	J.m.	Typ systému Nida Šachty								
		50/Ogień+	50/WodaOgień+	50/Cicha	50/Twarda	50/Hydro	55/Ogień+	60/Ogień+	60/Twarda	60/Hydro
		Spotreba materiálu na 1 m²								
Doska Nida Ogień Plus 12,5 mm	m²	4,0	-	-	-	-	2,0	-	-	-
Doska Nida Woda Ogień Plus 12,5 mm	m²	-	4,0	-	-	-	-	-	-	-
Doska Nida Cicha 12,5 mm	m²	-	-	4,0	-	-	-	-	-	-
Doska Nida Twarda 12,5 mm	m²	-	-	-	4,0	-	-	-	-	-
Doska Nida Hydro 12,5 mm	m²	-	-	-	-	4,0	-	-	-	-
Doska Nida Ogień Plus 15,0 mm	m²	-	-	-	-	-	2,0	4,0	-	-
Doska Nida Twarda 15,0 mm	m²	-	-	-	-	-	-	-	4,0	-
Doska Nida Hydro 15,0 mm	m²	-	-	-	-	-	-	-	-	4,0
Profil Nida C50, C75, C100	bm	0,8	0,8	0,8	0,8	0,8	0,8	0,8	0,8	0,8
Hmoždinka Nida	ks.	0,6	0,6	0,6	0,6	0,6	0,6	0,6	0,6	0,6
Rýchloskrutky Nida 3,5x25 mm	ks.	4,0	4,0	-	-	-	4,0	4,0	-	-
Rýchloskrutky Nida 3,5x35 mm	ks.	4,0	4,0	-	-	-	-	-	-	-
Rýchloskrutky Nida 3,5x45 mm	ks.	-	-	-	-	-	4,0	4,0	-	-
Rýchloskrutky Nida 3,5x55 mm	ks.	4,0	4,0	-	-	-	4,0	4,0	-	-
Rýchloskrutky Nida 3,5x70 mm	ks.	4,0	4,0	-	-	-	4,0	4,0	-	-
Rýchloskrutky Nida Twarda 4,2x38 mm	ks.	-	-	8,0	8,0	-	-	-	4,0	-
Rýchloskrutky Nida Twarda 4,2x55 mm	ks.	-	-	4,0	4,0	-	-	-	8,0	-
Rýchloskrutky Nida Twarda 4,2x70 mm	ks.	-	-	4,0	4,0	-	-	-	4,0	-
Rýchloskrutky Nida Hydro C5 3,5x25 mm	ks.	-	-	-	-	4,0	-	-	-	4,0
Rýchloskrutky Nida Hydro C5 3,5x41 mm	ks.	-	-	-	-	4,0	-	-	-	4,0
Rýchloskrutky Nida Hydro C5 3,5x55 mm	ks.	-	-	-	-	4,0	-	-	-	4,0
Rýchloskrutky Nida Hydro C5 4,2x70 mm	ks.	-	-	-	-	4,0	-	-	-	4,0
Výstužná páska Nida	bm	1,4	1,4	1,4	1,4	1,4	1,4	1,4	1,4	1,4
Zvukovo izolačná páska Nida	bm	0,8	0,8	0,8	0,8	0,8	0,8	0,8	0,8	0,8
Sadrový tmel Nida Start	kg	1,2	1,2	1,2	-	-	1,2	1,2	-	-
Sadrový tmel Nida Finish	kg	0,1	0,1	0,1	-	-	0,1	0,1	-	-
Hotová špachtľovacia hmota Nida Hydromix [3]	kg	-	-	-	1,3	1,3	-	-	1,3	1,3
Minerálna vlna [4]	m²	1,0	1,0	1,0	1,0	1,0	1,0	1,0	1,0	1,0

[3] V prípade sadro-trieskových dosiek s vláknami Nida Twarda možno ako alternatívu použiť sadrový tmel Nida Max.
[4] Použitie podľa požiadaviek.
Normy spotreby nezahrňujú straty materiálu.

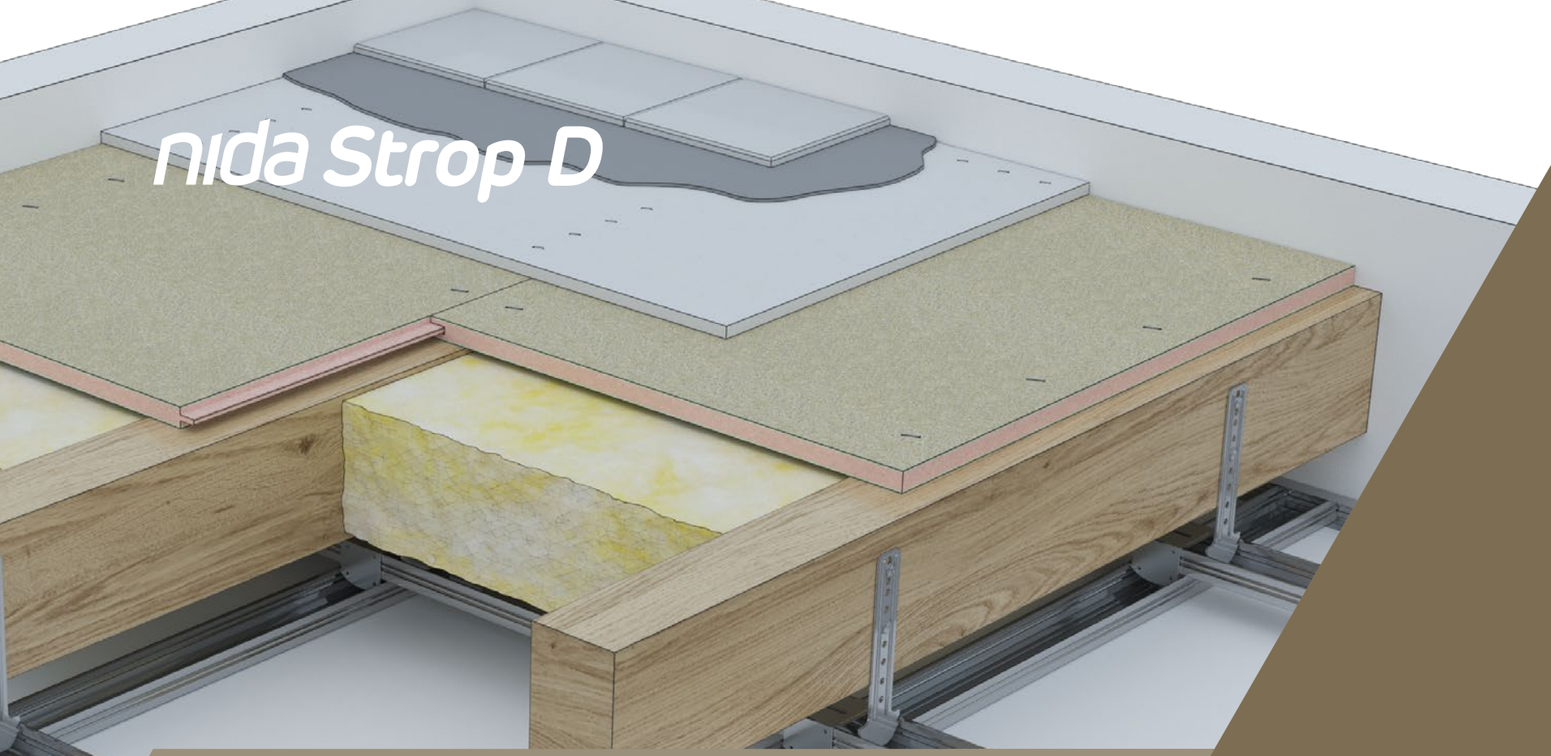

PROTIPOŽIARNA OCHRANA DREVENÝCH STROPOV

Systém protipožiarnej ochrany drevených stropov Nida Strop D umožňuje ochranu všetkých typov stropov s drevenou konštrukciou v závislosti od požiadaviek ohľadom strany pôsobenia ohňa (zhora, zdola alebo z oboch strán) v triedach požiarnej odolnosti REI30 ÷ REI120. Dobre vypracovaná požiarna klasifikácia (spracovanie každého prípadu individuálne) nám dáva možnosť voľby čo najlepšie optimalizovanej ochrany. Vyžaduje si to ale určenie niekoľkých parametrov v oblasti statiky, čo by nemalo byť problematické po kontaktovaní projektanta daného stavebného objektu.

Hornú vrstvu protipožiarnej ochrany tvoria inovačné cementotrieskové dosky DURIPANEL B1 (trieda reakcie na oheň B), ktoré sa zároveň môžu využiť ako nosný podklad pod podlahu. Ochranu zospodu tvoria štandardné stropné obklady, ktoré patria medzi bežne používané a jednoduché riešenia založené na štandardných ohňových doskách Nida Oheň Plus typu DF.

OBSAH KAPITOLY

1084 G18/DPB1; G19/DPA2; G20/DPB1; G22/DPA2
1086 G18/DPB1H; G19/DPA2H
1088 G22/DPB1; G18/DPB1; G40/DPB1; G24/DPB1; G22/DPA2; G19/DPA2
1090 G18/DPB1H; G19/DPA2H; G22/DPB1H; G22/DPB1H
1092 G18/DPB1; G32/DPB1; G36/DPB1; G64/DPB1; G19/DPA2; G25/DPA2; G32/DPA2; G56/DPA2
1094 G20/DPB1H; G24/DPA2H; G32/DPA2H; G32/DPA2H; G19/DPA2H; G22/DPA2H; G28/DPBA2H; G36/DPA2H
1096 G36/DPB1; G40/DPB1; G56/DPB1; G64/DPB1; G80/DPB1; G32/DPA2; G38/DPA2; G44/DPA2; G48/DPA2
1098 G40/DPB1H; G44/DPB1H; G64/DPB1H; G38/DPA2H; G40/DPA2H; G56/DPA2H
1100 D12,5/OGIEŇ+; D15/OGIEŇ+; D18/OGIEŇ+; D25/OGIEŇ+; D25/OGIEŇ+
1102 D25/OGIEŇ+; D25/OGIEŇ+; D30/KOMPAKT
1104 D30/OGIEŇ+; D37,5/OGIEŇ+; D37,5/OGIEŇ+KOMPAKT; D40/OGIEŇ+; D50/OGIEŇ+; D50/KOMPAKT
1106 D37,5/OGIEŇ+; D37,5/OGIEŇ+KOMPAKT; D50/OGIEŇ+; D50/KOMPAKT; D60/OGIEŇ+; D60/KOMPAKT
1108 G18/DPB1-D15/OGIEŇ+; G19/DPA2-D15/OGIEŇ+; G20/DPB1-D25/OGIEŇ+; G20/DPB1-D25/KOMPAKT; G22/DPA2-D25/OGIEŇ+; G22/DPA2-D25/KOMPAKT; G18/DPB1-D18/OGIEŇ+; G19/DPA2-D18/OGIEŇ+
1110 G18/DPB1H-D25/OGIEŇ+; G18/DPB1H-D25/KOMPAKT; G19/DPA2H-D25/OGIEŇ+; G19/DPA2H-D25/KOMPAKT
1112 G22/DPB1-D25/OGIEŇ+; G22/DPB1-D25/KOMPAKT; G18/DPB1-D25/OGIEŇ+; G18/DPB1-D25/KOMPAKT; G22/DPA2-D25/OGIEŇ+; G22/DPA2-D25/KOMPAKT; G19/DPA2-D25/OGIEŇ+; G19/DPA2-D25/KOMPAKT; G28/DPB1-D30/OGIEŇ+; G24/DPB1-D30/OGIEŇ+; G25/DPA2-D30/OGIEŇ+; G22/DPA2-D30/OGIEŇ+
1114 G18/DPB1H-D30/OGIEŇ+; G19/DPA2H-D30/OGIEŇ+; G22/DPB1H-D30/OGIEŇ+; G22/DPA2H-D30/OGIEŇ+
1116 G32/DPB1-D37,5/OGIEŇ+; G28/DPB1-D37,5/OGIEŇ+; G28/DPA2-D37,5/OGIEŇ+; G25/DPA2-D37,5/OGIEŇ+; G40/DPB1-D50/OGIEŇ+; G36/DPB1-D40/KOMPAKT; G38/DPA2-D50/OGIEŇ+; G32/DPA2-D40/KOMPAKT
1118 G24/DPB1H-D37,5/OGIEŇ+; G22/DPA2H-D37,5/OGIEŇ+; G20/DPB1H-D30/OGIEŇ+; G19/DPA2H-D30/OGIEŇ+; G40/DPB1H-D50/OGIEŇ+; G32/DPB1H-D40/KOMPAKT; G36/DPA2H-D50/OGIEŇ+; G28/DPA2H-D40/KOMPAKT
1120 G48/DPB1-D50/OGIEŇ+; G40/DPB1-D50/OGIEŇ+; G40/DPA2-D50/OGIEŇ+; G38/DPA2-D50/OGIEŇ+; G36/DPB1-D37,5/OGIEŇ+; G32/DPA2-D37,5/OGIEŇ+; G64/DPB1-D50/OGIEŇ+; G56/DPB1-D37,5/OGIEŇ+; G48/DPA2-D50/OGIEŇ+
1122 G44/DPB1H-D50/OGIEŇ+; G38/DPA2H-D50/OGIEŇ+; G40/DPB1H-D50/OGIEŇ+; G32/DPA2H-D50/OGIEŇ+; G56/DPB1H-D60/OGIEŇ+; G44/DPB1H-D50/OGIEŇ+; G48/DPA2H-D60/OGIEŇ+; G40/DPA2H-D50/OGIEŇ+

Nida Strop D

PROTIPOŽIARNA OCHRANA DREVENÝCH STROPOV

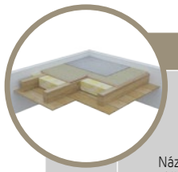

Strana	Názov systému Nida Strop D	Nosná konštrukcia stropu (drevené trámy)		Opláštenie zhora – cementotriesková doska			Izolačný materiál		Statické parametre – rozhodujúce		Hmotnosť výstavby[2]	Trieda požiarnej odolnosti	Špeciálny systém
		šírka - b	výška - h	Názov	Hrúbka	Hustota	Hrúbka	Hustota min.	Súčiniteľ namáhania	Súčiniteľ prierezu			
		[mm]	[mm]		[mm]	[kg/m³]	[mm]	[kg/m³]	[α_M]	b/h	[kg/m²]	[min]	
SYSTÉM POŽIARNEJ OCHRANY DREVENÝCH STROPOV PRE PRÍPAD PÔSOBENIA OHŇA ZHORA (KONEČNÁ ÚPRAVA POVRCHU - KOBERCE, PLAVACIE PODLAHY)													
1085	G18/DPB1	≥ 40	≥ 40	Duripanel B1	18	1250,0	rovná h - trámu	26,0	1,0 ÷ 0,6	1,0 ÷ 0,25	22,5	REI30	●
1085	G19/DPA2	≥ 40	≥ 40	Duripanel A2	19	1350,0	rovná h - trámu	26,0	1,0 ÷ 0,6	1,0 ÷ 0,25	25,7	REI30	●
1085	G20/DPB1	≥ 40	≥ 40	Duripanel B1	20	1250,0	- [3]	- [3]	1,0 ÷ 0,6	1,0 ÷ 0,25	25,0	REI30	●
1085	G22/DPA2	≥ 40	≥ 40	Duripanel A2	22	1350,0	- [3]	- [3]	1,0 ÷ 0,6	1,0 ÷ 0,25	29,7	REI30	●
1085	G18/DPB1	≥ 40	≥ 40	Duripanel B1	18 [1]	1250,0	- [3]	- [3]	1,0 ÷ 0,6	1,0 ÷ 0,25	22,5	REI30	●
1085	G19/DPA2	≥ 40	≥ 40	Duripanel A2	19 [1]	1350,0	- [3]	- [3]	1,0 ÷ 0,6	1,0 ÷ 0,25	25,7	REI30	●
1089	G22/DPB1	80 ÷ 99	80 ÷ 99	Duripanel B1	22	1250,0	rovná h - trámu	26,0	1,0 ÷ 0,6	1,0	27,5	REI60	●
1089	G18/DPB1	80 ÷ 99	80 ÷ 99	Duripanel B1	18 [1]	1250,0	rovná h - trámu	26,0	1,0 ÷ 0,6	1,0	22,5	REI60	●
1089	G22/DPA2	80 ÷ 99	80 ÷ 99	Duripanel A2	22	1350,0	rovná h - trámu	26,0	1,0 ÷ 0,6	1,0	29,7	REI60	●
1089	G19/DPA2	80 ÷ 99	80 ÷ 99	Duripanel A2	19 [1]	1350,0	rovná h - trámu	26,0	1,0 ÷ 0,6	1,0	25,7	REI60	●
1089	G18/DPB1	≥ 100	≥ 100	Duripanel B1	18	1250,0	rovná h - trámu	26,0	1,0 ÷ 0,6	1,0 ÷ 0,25	22,5	REI60	●
1089	G19/DPA2	≥ 100	≥ 100	Duripanel A2	19	1350,0	rovná h - trámu	26,0	1,0 ÷ 0,6	1,0 ÷ 0,25	25,7	REI60	●
1089	G40/DPB1	80 ÷ 99	80 ÷ 99	Duripanel B1	2 x 20	1250,0	- [4]	- [4]	1,0 ÷ 0,6	1,0	50,0	REI60	●
1089	G24/DPB1	≥ 100	≥ 100	Duripanel B1	24 [3]	1250,0	- [4]	- [4]	1,0 ÷ 0,6	1,0	30,0	REI60	●
1089	G38/DPA2	80 ÷ 99	80 ÷ 99	Duripanel A2	2 x 19	1250,0	- [4]	- [4]	1,0 ÷ 0,6	1,0	51,4	REI60	●
1089	G22/DPA2	≥ 100	≥ 100	Duripanel A2	22 [3]	1250,0	- [4]	- [4]	1,0 ÷ 0,6	1,0	29,7	REI60	●
1093	G36/DPB1	80 ÷ 99	80 ÷ 99	Duripanel B1	36	1250,0	rovná h - trámu	50,0	1,0 ÷ 0,6	1,0	45,0	REI90	●
1093	G32/DPB1	80 ÷ 99	80 ÷ 99	Duripanel B1	32 [1]	1250,0	rovná h - trámu	50,0	1,0 ÷ 0,6	1,0	40,0	REI90	●
1093	G32/DPA2	≥ 100	≥ 100	Duripanel A2	32	1350,0	rovná h - trámu	50,0	1,0 ÷ 0,6	1,0	43,2	REI90	●
1093	G25/DPA2	≥ 100	≥ 100	Duripanel A2	25 [1]	1350,0	rovná h - trámu	50,0	1,0 ÷ 0,6	1,0	33,8	REI90	●
1093	G18/DPB1	≥ 100	≥ 200	Duripanel B1	18	1350,0	rovná h - trámu	50,0	1,0 ÷ 0,6	0,5 ÷ 0,25	22,5	REI90	●
1093	G19/DPA2	≥ 100	≥ 200	Duripanel A2	19	1350,0	rovná h - trámu	50,0	1,0 ÷ 0,6	0,5 ÷ 0,25	25,7	REI90	●
1093	G64/DPB1	≥ 100	≥ 100	Duripanel B1	40 +24	1250,0	- [4]	- [4]	1,0 ÷ 0,8	1,0 ÷ 0,5	80,0	REI90	●
1093	G36/DPB1	≥ 100	≥ 100	Duripanel B1	36 [3]	1250,0	- [4]	- [4]	1,0 ÷ 0,8	1,0 ÷ 0,5	45,0	REI90	●
1093	G56/DPA2	≥ 100	≥ 100	Duripanel A2	2 x 28	1250,0	- [4]	- [4]	1,0 ÷ 0,6	1,0	75,6	REI90	●
1093	G32/DPA2	≥ 100	≥ 100	Duripanel A2	32 [3]	1250,0	- [4]	- [4]	1,0 ÷ 0,6	1,0	43,2	REI90	●
1097	G56/DPB1	≥ 100	≥ 100	Duripanel B1	40 +16	1250,0	rovná h - trámu	50,0	1,0 ÷ 0,8	1,0	70,0	REI120	●
1097	G40/DPB1	≥ 100	≥ 100	Duripanel B1	40 [1]	1250,0	rovná h - trámu	50,0	1,0 ÷ 0,8	1,0	50,0	REI120	●
1097	G44/DPA2	≥ 100	≥ 100	Duripanel A2	2 x 22	1350,0	rovná h - trámu	50,0	1,0	1,0	59,4	REI120	●
1097	G38/DPA2	≥ 100	≥ 100	Duripanel A2	16 +22 [1]	1350,0	rovná h - trámu	50,0	1,0	1,0	51,3	REI120	●
1097	G36/DPB1	≥ 60	≥ 120	Duripanel B1	36 [1]	1350,0	rovná h - trámu	50,0	1,0 ÷ 0,6	0,5	45,0	REI120	●
1097	G32/DPA2	≥ 60	≥ 120	Duripanel A2	32 [1]	1350,0	rovná h - trámu	50,0	1,0 ÷ 0,6	0,5	43,2	REI120	●
1097	G80/DPB1	≥ 100	≥ 100	Duripanel B1	2 x 40	1250,0	- [5]	- [5]	1,0 ÷ 0,6	1,0	100,0	REI120	●
1097	G64/DPB1	≥ 100	≥ 100	Duripanel B1	40 + 24 [3]	1250,0	- [5]	- [5]	1,0 ÷ 0,8	1,0 ÷ 0,5	80,0	REI120	●
1097	G48/DPA2	≥ 100	≥ 100	Duripanel A2	32 + 16 [4]	1250,0	- [5]	- [5]	1,0 ÷ 0,6	1,0	64,8	REI120	●

[1] Strop je zospodu zaistený doskou Nida Oheň Plus s hrúbkou min. 12,5 mm.
[2] Do hmotnosti nie je zahrnutá hmotnosť nosnej konštrukcie ani izolačného materiálu dreveného stropu.
[3] Voliteľné použitie – nie sú žiadne požiadavky na požiarnu odolnosť, ktoré by sa mali dodržiavať (možno použiť ľubovoľný izolačný materiál).

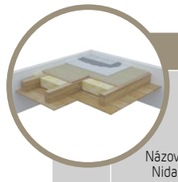

Strana	Názov systému Nida Strop D	Nosná konštrukcia stropu (drevené trámy)		Opláštenie zhora – cementotriesková doska			Opláštenie zhora – cementotriesková doska			Izolačný materiál		Statické parametre – rozhodujúce		Hmotnosť výstavby[2]	Trieda požiarnej odolnosti	Špeciálny systém
		šírka - b	výška - h	Názov	Hrúbka	Hustota	Názov	Hrúbka	Hustota	Hrúbka	Hustota min.	Súčiniteľ namáhania	Súčiniteľ prierezu			
		[mm]	[mm]		[mm]	[kg/m³]		[mm]	[kg/m³]	[mm]	[kg/m³]	[α_M]	b/h	[kg/m²]	[min]	
SYSTÉM POŽIARNEJ OCHRANY DREVENÝCH STROPOV PRE PRÍPAD PÔSOBENIA OHŇA ZHORA (KONEČNÁ ÚPRAVA POVRCHU – KERAMICKÝ OBKLAD, PARKETY)																
1087	G18/DPB1H	≥ 40	≥ 40	Duripanel B1	18	1250,0	Hydropanel	9	1220,0	- [3]	- [3]	1,0 ÷ 0,6	1,0 ÷ 0,25	33,5	REI30	●
1087	G19/DPA2H	≥ 40	≥ 40	Duripanel A2	19	1350,0	Hydropanel	9	1220,0	- [3]	- [3]	1,0 ÷ 0,6	1,0 ÷ 0,25	36,7	REI30	●
1091	G18/DPB1H	≥ 50	≥ 50	Duripanel B1	18	1250,0	Hydropanel	9	1220,0	rovná h - trámu	26,0	1,0 ÷ 0,6	1,0 ÷ 0,25	33,5	REI60	●
1091	G19/DPA2H	≥ 50	≥ 50	Duripanel A2	19	1350,0	Hydropanel	9	1220,0	rovná h - trámu	26,0	1,0 ÷ 0,6	1,0 ÷ 0,25	36,7	REI60	●
1091	G22/DPB1H	≥ 60	≥ 60	Duripanel B1	22	1250,0	Hydropanel	9	1220,0	- [3]	- [3]	1,0 ÷ 0,6	1,0 ÷ 0,25	38,5	REI60	●
1091	G18/DPB1H	≥ 100	≥ 100	Duripanel B1	18 [1]	1250,0	Hydropanel	9	1220,0	- [3]	- [3]	1,0 ÷ 0,6	1,0 ÷ 0,25	33,5	REI60	●
1091	G22/DPA2H	≥ 60	≥ 60	Duripanel A2	22	1350,0	Hydropanel	9	1220,0	- [3]	- [3]	1,0 ÷ 0,6	1,0 ÷ 0,25	36,7	REI60	●
1091	G19/DPA2H	≥ 60	≥ 60	Duripanel A2	19 [1]	1350,0	Hydropanel	9	1220,0	- [3]	- [3]	1,0 ÷ 0,6	1,0 ÷ 0,25	36,7	REI60	●
1095	G24/DPB1H	80 ÷ 99	80 ÷ 99	Duripanel B1	24	1250,0	Hydropanel	9	1220,0	rovná h - trámu	50,0	1,0	1,0	41,0	REI90	●
1095	G22/DPA2H	80 ÷ 99	80 ÷ 99	Duripanel A2	22	1350,0	Hydropanel	9	1220,0	rovná h - trámu	50,0	1,0	1,0	40,7	REI90	●
1095	G20/DPB1H	≥ 100	≥ 100	Duripanel B1	20	1250,0	Hydropanel	9	1220,0	rovná h - trámu	50,0	1,0	1,0	36,0	REI90	●
1095	G19/DPA2H	≥ 100	≥ 100	Duripanel A2	19	1350,0	Hydropanel	9	1220,0	rovná h - trámu	50,0	1,0 ÷ 0,6	1,0	36,7	REI90	●
1095	G40/DPB1H	≥ 40	≥ 40	Duripanel B1	40	1250,0	Hydropanel	9	1220,0	- [3]	- [3]	1,0 ÷ 0,6	1,0 ÷ 0,25	61,0	REI90	●
1095	G32/DPB1H	≥ 100	≥ 100	Duripanel B1	32 [1]	1250,0	Hydropanel	9	1220,0	- [3]	- [3]	1,0 ÷ 0,6	1,0 ÷ 0,5	51,0	REI90	●
1095	G36/DPA2H	≥ 40	≥ 40	Duripanel A2	22 + 16	1350,0	Hydropanel	9	1220,0	- [3]	- [3]	1,0 ÷ 0,6	1,0 ÷ 0,25	62,3	REI90	●
1095	G28/DPA2H	≥ 100	≥ 100	Duripanel A2	28 [1]	1350,0	Hydropanel	9	1220,0	- [3]	- [3]	1,0 ÷ 0,6	1,0 ÷ 0,5	48,8	REI90	●
1099	G44/DPB1H	50 ÷ 79	50 ÷ 79	Duripanel B1	2 x 22	1250,0	Hydropanel	9	1220,0	rovná h - trámu	50,0	1,0 ÷ 0,6	1,0	66,0	REI120	●
1099	G40/DPA2H	60 ÷ 79	60 ÷ 79	Duripanel A2	22 + 19 [1]	1350,0	Hydropanel	9	1220,0	rovná h - trámu	50,0	1,0 ÷ 0,8	1,0	55,4	REI120	●
1099	G40/DPB1H	60 ÷ 79	60 ÷ 79	Duripanel B1	40	1250,0	Hydropanel	9	1220,0	rovná h - trámu	50,0	1,0 ÷ 0,6	1,0	50,0	REI120	●
1099	G38/DPA2H	60 ÷ 79	60 ÷ 79	Duripanel A2	28 + 10 [1]	1350,0	Hydropanel	9	1220,0	rovná h - trámu	50,0	1,0 ÷ 0,8	1,0	51,3	REI120	●
1099	G64/DPB1H	≥ 100	≥ 100	Duripanel B1	40 + 24	1250,0	Hydropanel	9	1220,0	- [3]	- [3]	1,0 ÷ 0,6	1,0	80,0	REI120	●
1099	G44/DPB1H	≥ 100	≥ 100	Duripanel B1	2 x 22 [1]	1250,0	Hydropanel	9	1220,0	- [3]	- [3]	1,0	1,0	55,0	REI120	●
1099	G56/DPA2H	≥ 100	≥ 100	Duripanel A2	2 x 28	1350,0	Hydropanel	9	1220,0	- [3]	- [3]	1,0 ÷ 0,6	1,0	75,6	REI120	●
1099	G40/DPA2H	≥ 100	≥ 100	Duripanel A2	22 + 19 [1]	1350,0	Hydropanel	9	1220,0	- [3]	- [3]	1,0	1,0	55,4	REI120	●

[1] Strop je zospodu zaistený doskou Nida Oheň Plus s hrúbkou min. 12,5 mm.
[2] Do hmotnosti nie je zahrnutá hmotnosť nosnej konštrukcie ani izolačného materiálu dreveného stropu.
[3] Voliteľné použitie – nie sú žiadne požiadavky na požiarnu odolnosť, ktoré by sa mali dodržiavať (možno použiť ľubovoľný izolačný materiál).

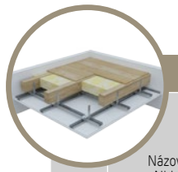

Strana	Názov systému Nida Strop D	Nosná konštrukcia stropu (drevené trámy)		Opláštenie zdola - Sadrokartónová doska			Izolačný materiál		Statické parametre – rozhodujúce		Typ oceľovej spodnej konštrukcie	Hmotnosť výstavby [4]	Trieda požiarnej odolnosti	Špeciálny systém
		šírka - b	výška - h	Názov	Hrúbka	Hustota	Hrúbka	Hustota min.	Súčiniteľ namáhania	Súčiniteľ prierezu				
		[mm]	[mm]	Nida	[mm]	[kg/m³]	[mm]	[kg/m³]	[α_M]	b/h	Nida	[kg/m²]	[min]	
SYSTÉM POŽIARNEJ OCHRANY DREVENÝCH STROPOV PRE PRÍPAD PÔSOBENIA OHŇA ZDOLA														
1101	D15/Oheň+	40 ÷ 49	40 ÷ 49	Oheň Plus	15	800,0	rovná h - trámu	26,0	1,0	1,0 ÷ 0,25	ľubovoľná	13,5	REI30	●
1101	D12,5/Oheň+	≥ 50	≥ 50	Oheň Plus	12,5	800,0	rovná h - trámu	26,0	1,0	1,0 ÷ 0,25	ľubovoľná	10,0	REI30	●
1101	D12,5/Oheň+	≥ 40	≥ 40	Oheň Plus	12,5	800,0	rovná h - trámu	26,0	0,8 ÷ 0,6	1,0 ÷ 0,25	ľubovoľná	10,0	REI30	●
1101	D25/Oheň+	40 ÷ 49	40 ÷ 49	Oheň Plus	2 x 12,5 [1]	800,0	- [5]	- [5]	1,0	1,0 ÷ 0,25	ľubovoľná	20,0 [6]	REI30	●
1101	D18/Oheň+	≥ 50	≥ 50	Oheň Plus	18	800,0	- [5]	- [4]	1,0	1,0 ÷ 0,25	ľubovoľná	14,7	REI30	●
1101	D18/Oheň+	≥ 40	≥ 40	Oheň Plus	18	800,0	- [5]	- [5]	0,8 ÷ 0,6	1,0 ÷ 0,25	ľubovoľná	14,7	REI30	●
1103	D30/Oheň+	40 ÷ 49	40 ÷ 49	Oheň Plus	2 x 15	800,0	rovná h - trámu	26,0	1,0	1,0	ľubovoľná	27,0	REI60	●
1103	D25/Oheň+	≥ 50	≥ 50	Oheň Plus	2 x 12,5 [1]	800,0	rovná h - trámu	26,0	1,0	1,0 ÷ 0,25	ľubovoľná	20,0 [6]	REI60	●
1103	D25/Oheň+	≥ 40	≥ 40	Oheň Plus	2 x 12,5 [1]	800,0	rovná h - trámu	26,0	0,8 ÷ 0,6	1,0 ÷ 0,25	ľubovoľná	20,0 [6]	REI60	●
1103	D30/Oheň+	≥ 40	≥ 40	Oheň Plus	2 x 15	800,0	- [5]	- [5]	1,0 ÷ 0,6	1,0 ÷ 0,25	ľubovoľná	27,0	REI60	●
1105	D50/Oheň+	40 ÷ 49	40 ÷ 49	Oheň Plus	4 x 12,5 [1]	800,0	rovná h - trámu	50,0	1,0 ÷ 0,6	1,0	ľubovoľná	40,0 [6]	REI90	●
1105	D37,5/Oheň+	≥ 50	≥ 50	Oheň Plus	3 x 12,5 [2]	800,0	rovná h - trámu	50,0	1,0 ÷ 0,6	1,0 ÷ 0,5	ľubovoľná	30,0 [7]	REI90	●
1105	D30/Oheň+	≥ 100	≥ 100	Oheň Plus	2 x 15	800,0	rovná h - trámu	50,0	1,0 ÷ 0,8	1,0	ľubovoľná	27,0	REI90	●
1105	D50/Oheň+	40 ÷ 79	40 ÷ 79	Oheň Plus	4 x 12,5 [1]	800,0	- [5]	- [5]	1,0 ÷ 0,6	1,0 ÷ 0,25	ľubovoľná	40,0	REI90	●
1105	D40/Kompakt	≥ 100	≥ 100	Kompakt	2 x 20	800,0	- [5]	- [5]	1,0 ÷ 0,6	1,0 ÷ 0,25	ľubovoľná	33,4	REI90	●
1105	D40/Oheň+	≥ 80	≥ 80	Kompakt	2 x 20	800,0	- [5]	- [5]	0,8 ÷ 0,6	1,0 ÷ 0,25	ľubovoľná	33,4	REI90	●
1107	D60/Oheň+	40 ÷ 49	40 ÷ 49	Oheň Plus	4 x 15 [1]	800,0	rovná h - trámu	50,0	1,0	1,0	ľubovoľná	54,0 [6]	REI120	●
1107	D50/Oheň+	50 ÷ 119	50 ÷ 119	Oheň Plus	4 x 12,5 [2]	800,0	rovná h - trámu	50,0	1,0	1,0	ľubovoľná	40,0 [7]	REI120	●
1107	D37,5/Oheň+	≥ 120	≥ 120	Oheň Plus	3 x 12,5 [3]	800,0	rovná h - trámu	50,0	1,0	1,0 ÷ 0,5	ľubovoľná	30,0 [8]	REI120	●
1107	D60/Oheň+	40 ÷ 79	40 ÷ 79	Oheň Plus	4 x 15 [1]	800,0	- [5]	- [5]	1,0 ÷ 0,6	1,0 ÷ 0,25	ľubovoľná	54,0 [6]	REI120	●
1107	D50/Kompakt	≥ 100	≥ 100	Oheň Plus	4 x 12,5 [2]	800,0	- [5]	- [5]	1,0 ÷ 0,6	1,0 ÷ 0,25	ľubovoľná	40,0 [7]	REI120	●

[1] Možno použiť dvojvrstvové usporiadanie dosiek Nida Kompakt typu DF 3x20 mm.
[2] Možno použiť dvojvrstvové usporiadanie dosiek Nida Kompakt typu DF 2x25 mm.
[3] Možno použiť dvojvrstvové usporiadanie dosiek Nida Kompakt typu DF 1x25 mm + Nida Oheň Plus typu DF 1x12,5 mm.
[4] Do hmotnosti nie je zahrnutá hmotnosť oceľovej podkonštrukcie, drevenej nosnej konštrukcie ani izolačného materiálu dreveného stropu.
[5] Voliteľné použitie – nie sú žiadne požiadavky na požiarnu odolnosť, ktoré by sa mali dodržiavať (možno použiť ľubovoľný izolačný materiál).
[6] V prípade usporiadania do dvoch vrstiev 3 x 20 mm Nida Kompakt hmotnosť výstavby je 50,10 kg/m².
[7] V prípade usporiadania do dvoch vrstiev 2x25 mm Nida Kompakt hmotnosť výstavby je 41,60 kg/m².
[8] V prípade usporiadania do dvoch vrstiev 1x25 mm Nida Kompakt + 1x12,5 mm Nida Oheň Plus hmotnosť výstavby je 30,80 kg/m².

Strana	Názov systému Nida Strop D	Nosná konštrukcia stropu (drevené trámy)		Opláštenie zhora – cementotriesková doska			Opláštenie zdola - Sadrokartónová doska			Izolačný materiál		Statické parametre – rozhodujúce		Hmotnosť výstavby [2]	Trieda požiarnej odolnosti	Špeciálny systém
		šírka - b	výška - h	Názov	Hrúbka	Hustota	Názov	Hrúbka	Hustota	Hrúbka	Hustota min.	Súčiniteľ namáhania	Súčiniteľ prierezu			
		[mm]	[mm]		[mm]	[kg/m³]		[mm]	[kg/m³]	[mm]	[kg/m³]	[α_M]	b/h	[kg/m²]	[min]	
SYSTÉM POŽIARNEJ OCHRANY DREVENÝCH STROPOV PRE PRÍPAD PÔSOBENIA OHŇA Z OBOCH STRÁN (KONEČNÁ ÚPRAVA POVRCHU – PODLAHOVÁ KRYTINA, PLÁVAJÚCA PODLAHA)																
1109	G18/DPB1-D15/Oheň+	≥ 40	≥ 40	Duripanel B1	18	1250,0	Oheň Plus	15	800,0	rovná h - trámu	26,0	1,0 ÷ 0,6	1,0 ÷ 0,25	36,0	REI30	●
1109	G19/DPA2-D15/Oheň+	≥ 40	≥ 40	Duripanel A2	19	1350,0	Oheň Plus	15	800,0	rovná h - trámu	26,0	1,0 ÷ 0,6	1,0 ÷ 0,25	39,2	REI30	●
1109	G20/DPB1-D25/Oheň+	≥ 40	≥ 40	Duripanel B1	20	1250,0	Oheň Plus	2 x 12,5 [1]	800,0	- [3]	- [3]	1,0 ÷ 0,6	1,0 ÷ 0,25	45,0	REI30	●
1109	G22/DPA2-D25/Oheň+	≥ 40	≥ 40	Duripanel A2	22	1350,0	Oheň Plus	2 x 12,5 [1]	800,0	- [3]	- [3]	1,0 ÷ 0,6	1,0 ÷ 0,25	49,7	REI30	●
1109	G18/DPB1-D18/Oheň+	≥ 50	≥ 50	Duripanel B1	18	1250,0	Oheň Plus	18	800,0	- [3]	- [3]	1,0 ÷ 0,6	1,0 ÷ 0,25	37,2	REI30	●
1109	G19/DPA2-D18/Oheň+	≥ 50	≥ 50	Duripanel A2	19	1350,0	Oheň Plus	18	800,0	- [3]	- [3]	1,0 ÷ 0,6	1,0 ÷ 0,25	40,4	REI30	●
1113	G22/DPB1-D25/Oheň+	60 ÷ 79	60 ÷ 79	Duripanel B1	22	1250,0	Oheň Plus	2 x 12,5 [1]	800,0	rovná h - trámu	26,0	1,0 ÷ 0,6	1,0 ÷ 0,25	47,5	REI60	●
1113	G18/DPB1-D25/Oheň+	≥ 80	≥ 80	Duripanel B1	18	1250,0	Oheň Plus	2 x 12,5 [1]	800,0	rovná h - trámu	26,0	1,0 ÷ 0,6	1,0 ÷ 0,25	42,5	REI60	●
1113	G22/DPA2-D25/Oheň+	50 ÷ 59	50 ÷ 59	Duripanel A2	22	1350,0	Oheň Plus	2 x 12,5 [1]	800,0	rovná h - trámu	26,0	1,0 ÷ 0,6	1,0 ÷ 0,25	49,7	REI60	●
1113	G19/DPA2-D25/Oheň+	≥ 60	≥ 60	Duripanel A2	19	1350,0	Oheň Plus	2 x 12,5 [1]	800,0	rovná h - trámu	26,0	1,0 ÷ 0,6	1,0 ÷ 0,25	45,7	REI60	●
1113	G28/DPB1-D30/Oheň+	80 ÷ 99	80 ÷ 99	Duripanel B1	28	1250,0	Oheň Plus	2 x 15,0	800,0	- [3]	- [3]	1,0 ÷ 0,6	1,0 ÷ 0,25	55,0	REI60	●
1113	G24/DPB1-D30/Oheň+	≥ 100	≥ 100	Duripanel B1	24	1250,0	Oheň Plus	2 x 15,0	800,0	- [3]	- [3]	1,0 ÷ 0,6	1,0 ÷ 0,25	57,0	REI60	●
1113	G25/DPA2-D30/Oheň+	80 ÷ 99	80 ÷ 99	Duripanel A2	25	1250,0	Oheň Plus	2 x 15,0	800,0	- [3]	- [3]	1,0 ÷ 0,6	1,0 ÷ 0,25	60,8	REI60	●
1113	G22/DPA2-D30/Oheň+	≥ 100	≥ 100	Duripanel A2	22	1250,0	Oheň Plus	2 x 15,0	800,0	- [3]	- [3]	1,0 ÷ 0,6	1,0 ÷ 0,25	56,7	REI60	●
1117	G32/DPB1-D37,5/Oheň+	80 ÷ 99	80 ÷ 99	Duripanel B1	32	1250,0	Oheň Plus	3 x 12,5 [1]	800,0	rovná h - trámu	50,0	1,0 ÷ 0,6	1,0 ÷ 0,25	70,0	REI90	●
1117	G28/DPB1-D37,5/Oheň+	≥ 100	≥ 100	Duripanel B1	28	1250,0	Oheň Plus	3 x 12,5 [1]	800,0	rovná h - trámu	50,0	1,0 ÷ 0,6	1,0 ÷ 0,25	65,0	REI90	●
1117	G28/DPA2-D37,5/Oheň+	80 ÷ 99	80 ÷ 99	Duripanel A2	28	1350,0	Oheň Plus	3 x 12,5 [1]	800,0	rovná h - trámu	50,0	1,0 ÷ 0,6	1,0 ÷ 0,25	67,8	REI90	●
1117	G25/DPA2-D37,5/Oheň+	≥ 100	≥ 100	Duripanel A2	25	1350,0	Oheň Plus	3 x 12,5 [1]	800,0	rovná h - trámu	50,0	1,0 ÷ 0,6	1,0 ÷ 0,25	63,8	REI90	●
1117	G40/DPB1-D50/Oheň+	60 ÷ 79	60 ÷ 79	Duripanel B1	40	1250,0	Oheň Plus	4 x 12,5 [2]	800,0	- [4]	- [4]	≥ 0,8	1,0	80,0	REI90	●
1117	G36/DPB1-D40/Kompakt	≥ 100	≥ 100	Duripanel B1	36	1250,0	Oheň Kompakt	2 x 20	800,0	- [4]	- [4]	≥ 0,8	1,0	78,4	REI90	●
1117	G38/DPA2-D50/Oheň+	40 ÷ 59	40 ÷ 59	Duripanel A2	28 + 10	1250,0	Oheň Plus	4 x 12,5 [2]	800,0	- [4]	- [4]	≥ 0,8	1,0 ÷ 0,25	91,3	REI90	●
1117	G32/DPA2-D40/Kompakt	≥ 80	≥ 80	Duripanel A2	32	1250,0	Oheň Kompakt	2 x 20	800,0	- [4]	- [4]	≥ 0,8	1,0 ÷ 0,25	76,6	REI90	●
1121	G48/DPB1-D50/Oheň+	≥ 80	≥ 80	Duripanel B1	32 +16	1250,0	Oheň Plus	4 x 12,5 [1]	800,0	rovná h - trámu	50,0	1,0 ÷ 0,8	1,0 ÷ 0,25	100,0	REI120	●
1121	G40/DPB1-D50/Oheň+	≥ 100	≥ 100	Duripanel B1	40	1250,0	Oheň Plus	4 x 12,5 [1]	800,0	rovná h - trámu	50,0	1,0 ÷ 0,8	1,0 ÷ 0,25	90,0	REI120	●
1121	G40/DPA2-D50/Oheň+	≥ 80	≥ 80	Duripanel A2	22 + 19	1350,0	Oheň Plus	4 x 12,5 [1]	800,0	rovná h - trámu	50,0	1,0 ÷ 0,6	1,0 ÷ 0,25	95,4	REI120	●
1121	G38/DPA2-D50/Oheň+	≥ 100	≥ 100	Duripanel A2	16 + 22	1350,0	Oheň Plus	4 x 12,5 [1]	800,0	rovná h - trámu	50,0	1,0 ÷ 0,6	1,0 ÷ 0,25	91,3	REI120	●
1121	G36/DPB1-D37,5/Oheň+	≥ 60	≥ 120	Duripanel B1	36	1350,0	Oheň Plus	3 x 12,5 [2]	800,0	rovná h - trámu	50,0	1,0 ÷ 0,6	1,0 ÷ 0,5	75,0	REI120	●
1121	G32/DPA2-D37,5/Oheň+	≥ 60	≥ 120	Duripanel A2	32	1350,0	Oheň Plus	3 x 12,5 [2]	800,0	rovná h - trámu	50,0	1,0 ÷ 0,6	1,0 ÷ 0,25	73,2	REI120	●
1121	G64/DPB1-D50/Oheň+	≥ 100	≥ 100	Duripanel B1	40 + 24	1250,0	Oheň Plus	4 x 12,5 [1]	800,0	- [4]	- [4]	1,0 ÷ 0,6	1,0	120,0	REI120	●
1121	G56/DPB1-D37,5/Oheň+	≥ 100	≥ 100	Duripanel B1	2 x 28	1250,0	Oheň Plus	3 x 12,5 [2]	800,0	- [4]	- [4]	1,0 ÷ 0,8	1,0 ÷ 0,5	100,0	REI120	●
1121	G48/DPA2-D50/Oheň+	≥ 100	≥ 100	Duripanel A2	32 + 16	1250,0	Oheň Plus	4 x 12,5 [1]	800,0	- [4]	- [4]	1,0 ÷ 0,6	1,0	104,8	REI120	●

[1] Možno použiť jednovrstvové usporiadanie dosiek Nida Kompakt typu DF 2x25 mm (môže dôjsť k zvýšeniu hmotnosti spodného obkladu).
[2] Možno použiť jednovrstvové usporiadanie dosiek Nida Kompakt typu DF 1x25 mm + Nida Oheň Plus typu DF 1x12,5 (môže dôjsť k zvýšeniu hmotnosti spodného obkladu).
[3] Do hmotnosti nie je zahrnutá hmotnosť nosnej konštrukcie ani izolačného materiálu dreveného stropu.
[4] Voliteľné použitie – nie sú žiadne požiadavky na požiarnu odolnosť, ktoré by sa mali dodržiavať (možno použiť ľubovoľný izolačný materiál).

PROTIPOŽIARNA OCHRANA DREVENÝCH STROPOV

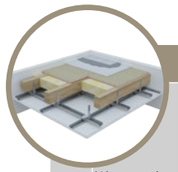

Strana	Názov systému Nida Strop D	Nosná konštrukcia stropu (drevené trámy)		Opláštenie zhora – cementotriesková doska			Opláštenie zhora – cementová doska (spínacia vrstva)			Opláštenie zdola - Sadrokartónová doska			Izolačný materiál		Statické parametre – rozhodujúce		Hmotnosť výstavby [2]	Trieda požiarnej odolnosti	Špeciálny systém
		šírka - b	výška - h	Názov	Hrúbka	Hustota	Názov	Hrúbka	Hustota	Názov	Hrúbka	Hustota	Hrúbka	Hustota min.	Súčiniteľ namáhania	Súčiniteľ prierezu			
		[mm]	[mm]		[mm]	[kg/m³]		[mm]	[kg/m³]		[mm]	[kg/m³]	[mm]	[kg/m³]	[α_M]	b/h	[kg/m²]	[min]	
SYSTÉM POŽIARNEJ OCHRANY DREVENÝCH STROPOV PRE PRÍPAD PÔSOBENIA OHŇA Z OBOCH STRÁN (KONEČNÁ ÚPRAVA POVRCHU – KERAMICKÝ OBKLAD, PARKETY)																			
1111	G18/DPB1H-D12/Oheň+	≥ 40	≥ 40	Duripanel B1	18	1250,0	Hydropanel	9	1220,0	Oheň Plus	2 x 12,5 [1]	800,0	- [3]	- [3]	1,0 ÷ 0,6	1,0 ÷ 0,25	53,5	REI30	●
1111	G19/DPA2H-D25/Oheň+	≥ 40	≥ 40	Duripanel A2	19	1350,0	Hydropanel	9	1220,0	Oheň Plus	2 x 12,5 [1]	800,0	- [3]	- [3]	1,0 ÷ 0,6	1,0 ÷ 0,25	56,7	REI30	●
1115	G18/DPB1H-D30/Oheň+	≥ 50	≥ 50	Duripanel B1	18	1250,0	Hydropanel	9	1220,0	Oheň Plus	2 x 15,0	800,0	rovná h - trámu	26,0	1,0 ÷ 0,6	1,0 ÷ 0,25	49,5	REI60	●
1115	G19/DPA2H-D30/Oheň+	≥ 50	≥ 50	Duripanel A2	19	1350,0	Hydropanel	9	1220,0	Oheň Plus	2 x 15,0	800,0	rovná h - trámu	26,0	1,0 ÷ 0,6	1,0 ÷ 0,25	52,7	REI60	●
1115	G22/DPB1H-D30/Oheň+	60 ÷ 99	60 ÷ 99	Duripanel B1	22	1250,0	Hydropanel	9	1220,0	Oheň Plus	2 x 15,0	800,0	- [2]	- [2]	1,0 ÷ 0,6	1,0 ÷ 0,25	54,5	REI60	●
1115	G18/DPB1H-D30/Oheň+	≥ 100	≥ 100	Duripanel B1	18	1250,0	Hydropanel	9	1220,0	Oheň Plus	2 x 15,0	800,0	- [2]	- [2]	1,0 ÷ 0,6	1,0 ÷ 0,25	49,5	REI60	●
1115	G22/DPA2H-D30/Oheň+	50 ÷ 59	50 ÷ 59	Duripanel A2	22	1350,0	Hydropanel	9	1220,0	Oheň Plus	2 x 15,0	800,0	- [2]	- [2]	1,0 ÷ 0,6	1,0 ÷ 0,25	56,7	REI60	●
1115	G19/DPA2H-D30/Oheň+	≥ 60	≥ 60	Duripanel A2	19	1350,0	Hydropanel	9	1220,0	Oheň Plus	2 x 15,0	800,0	- [2]	- [2]	1,0 ÷ 0,6	1,0 ÷ 0,25	52,7	REI60	●
1119	G24/DPB1H-D37,5/Oheň+	80 ÷ 99	80 ÷ 99	Duripanel B1	24	1250,0	Hydropanel	9	1220,0	Oheň Plus	3 x 12,5 [1]	800,0	rovná h - trámu	50,0	1,0	1,0 ÷ 0,25	71,0	REI90	●
1119	G22/DPA2H-D37,5/Oheň+	80 ÷ 99	80 ÷ 99	Duripanel A2	22	1350,0	Hydropanel	9	1220,0	Oheň Plus	3 x 12,5 [1]	800,0	rovná h - trámu	50,0	1,0	1,0 ÷ 0,25	70,7	REI90	●
1119	G20/DPB1H-D30/Oheň+	≥ 100	≥ 100	Duripanel B1	20	1250,0	Hydropanel	9	1220,0	Oheň Plus	2 x 15	800,0	rovná h - trámu	50,0	1,0	1,0 ÷ 0,25	52,0	REI90	●
1119	G19/DPA2H-D30/Oheň+	≥ 100	≥ 100	Duripanel A2	19	1350,0	Hydropanel	9	1220,0	Oheň Plus	2 x 15	800,0	rovná h - trámu	50,0	1,0 ÷ 0,6	1,0 ÷ 0,25	63,7	REI90	●
1119	G40/DPB1H-D50/Oheň+	≥ 40	≥ 40	Duripanel B1	40	1250,0	Hydropanel	9	1220,0	Oheň Plus	4 x 12,5 [2]	800,0	- [4]	- [4]	1,0 ÷ 0,6	1,0 ÷ 0,25	101,0	REI90	●
1119	G32/DPB1H-D40/Kompakt	≥ 100	≥ 100	Duripanel B1	32 [1]	1250,0	Hydropanel	9	1220,0	Oheň Plus	2 x 20	800,0	- [4]	- [4]	1,0 ÷ 0,6	1,0 ÷ 0,5	84,4	REI90	●
1119	G36/DPA2H-D50/Oheň+	≥ 40	≥ 40	Duripanel A2	22 + 16	1350,0	Hydropanel	9	1220,0	Oheň Plus	4 x 12,5 [2]	800,0	- [4]	- [4]	1,0 ÷ 0,6	1,0 ÷ 0,25	102,3	REI90	●
1119	G28/DPA2H-D40/Kompakt	≥ 100	≥ 100	Duripanel A2	28 [1]	1350,0	Hydropanel	9	1220,0	Oheň Plus	2 x 20	800,0	- [4]	- [4]	1,0 ÷ 0,6	1,0 ÷ 0,5	82,2	REI90	●

[1] Možno použiť jednovrstvové usporiadanie dosiek Nida Kompakt typu DF 2x25 mm (môže dôjsť k zvýšeniu hmotnosti spodného obkladu).
[2] Možno použiť jednovrstvové usporiadanie dosiek Nida Kompakt typu DF 1x25 mm + Nida Oheň Plus typu DF 1x12,5 (môže dôjsť k zvýšeniu hmotnosti spodného obkladu).
[3] Do hmotnosti nie je zahrnutá hmotnosť nosnej konštrukcie ani izolačného materiálu dreveného stropu.
[4] Voliteľné použitie – nie sú žiadne požiadavky na požiarnu odolnosť, ktoré by sa mali dodržiavať (možno použiť ľubovoľný izolačný materiál).

Strana	Názov systému Nida Strop D	Nosná konštrukcia stropu (drevené trámy)		Opláštenie zhora – cementotriesková doska			Opláštenie zhora – cementová doska (spínacia vrstva)			Opláštenie zdola - Sadrokartónová doska			Izolačný materiál		Statické parametre – rozhodujúce		Hmotnosť výstavby [2]	Trieda požiarnej odolnosti	Špeciálny systém
		šírka - b	výška - h	Názov	Hrúbka	Hustota	Názov	Hrúbka	Hustota	Názov	Hrúbka	Hustota	Hrúbka	Hustota min.	Súčiniteľ namáhania	Súčiniteľ prierezu			
		[mm]	[mm]		[mm]	[kg/m³]		[mm]	[kg/m³]		[mm]	[kg/m³]	[mm]	[kg/m³]	[α_M]	b/h	[kg/m²]	[min]	
1123	G44/DPB1H-D50/Oheň+	50 ÷ 79	50 ÷ 79	Duripanel B1	2 x 22	1250,0	Hydropanel	9	1220,0	Oheň Plus	4 x 12,5 [1]	800,0	rovná h - trámu	50,0	1,0 ÷ 0,6	1,0 ÷ 0,25	106,0	REI120	●
1123	G38/DPA2H-D50/Oheň+	60 ÷ 79	60 ÷ 79	Duripanel A2	22 + 16	1350,0	Hydropanel	9	1220,0	Oheň Plus	4 x 12,5 [1]	800,0	rovná h - trámu	50,0	1,0 ÷ 0,8	1,0 ÷ 0,25	102,3	REI120	●
1123	G40/DPB1H-D50/Oheň+	60 ÷ 79	60 ÷ 79	Duripanel B1	40	1250,0	Hydropanel	9	1220,0	Oheň Plus	4 x 12,5 [1]	800,0	rovná h - trámu	50,0	1,0 ÷ 0,6	1,0 ÷ 0,25	101,0	REI120	●
1123	G32/DPA2H-D50/Oheň+	60 ÷ 99	60 ÷ 99	Duripanel A2	32	1350,0	Hydropanel	9	1220,0	Oheň Plus	4 x 12,5 [1]	800,0	rovná h - trámu	50,0	1,0 ÷ 0,8	1,0 ÷ 0,25	94,2	REI120	●
1123	G56/DPB1H-D60/Oheň+	60 ÷ 79	60 ÷ 79	Duripanel B1	40 + 16	1250,0	Hydropanel	9	1220,0	Oheň Plus	4 x 15 [2]	800,0	- [4]	- [4]	1,0 ÷ 0,6	1,0 ÷ 0,25	124,0	REI120	●
1123	G44/DPB1H-D50/Oheň+	≥ 100	≥ 100	Duripanel B1	2 x 22	1250,0	Hydropanel	9	1220,0	Oheň Plus	4 x 12,5 [1]	800,0	- [4]	- [4]	1,0	1,0 ÷ 0,25	106,0	REI120	●
1123	G48/DPA2H-D60/Oheň+	60 ÷ 79	60 ÷ 79	Duripanel A2	32 + 16	1350,0	Hydropanel	9	1220,0	Oheň Plus	4 x 15 [2]	800,0	- [4]	- [4]	1,0 ÷ 0,6	1,0 ÷ 0,25	129,8	REI120	●
1123	G40/DPA2H-D50/Oheň+	≥ 100	≥ 100	Duripanel A2	22 + 19	1350,0	Hydropanel	9	1220,0	Oheň Plus	4 x 12,5 [1]	800,0	- [4]	- [4]	1,0	1,0 ÷ 0,25	106,4	REI120	●

[1] Možno použiť jednovrstvové usporiadanie dosiek Nida Kompakt typu DF 2x25 mm (môže dôjsť k zvýšeniu hmotnosti spodného obkladu).
[2] Možno použiť jednovrstvové usporiadanie dosiek Nida Kompakt typu DF 1x25 mm + Nida Oheň Plus typu DF 1x12,5 (môže dôjsť k zvýšeniu hmotnosti spodného obkladu).
[3] Do hmotnosti nie je zahrnutá hmotnosť nosnej konštrukcie ani izolačného materiálu dreveného stropu.
[4] Voliteľné použitie – nie sú žiadne požiadavky na požiarnu odolnosť, ktoré by sa mali dodržiavať (možno použiť ľubovoľný izolačný materiál).

SYSTÉMY SUCHEJ VÝSTAVBY

PROTIPOŽIARNA OCHRANA DREVENÝCH STROPOV

Nida Strop D

Trieda požiarnej odolnosti:	Súčiniteľ namáhania α_M:	Súčiniteľ prierezu b/h:	Hmotnosť 1 m² výstavby:	Číslo súvisiaceho dokladu:
REI30	1,0-0,6	1,0-0,25	22,5-29,7 kg	Požiarna klasifikácia ITB

Požiarna klasifikácia ITB: ITB 1060/18/R137NZP

SYSTÉMY:

G18/DPB1; G19/DPA2; G20/DPB1; G22/DPA2

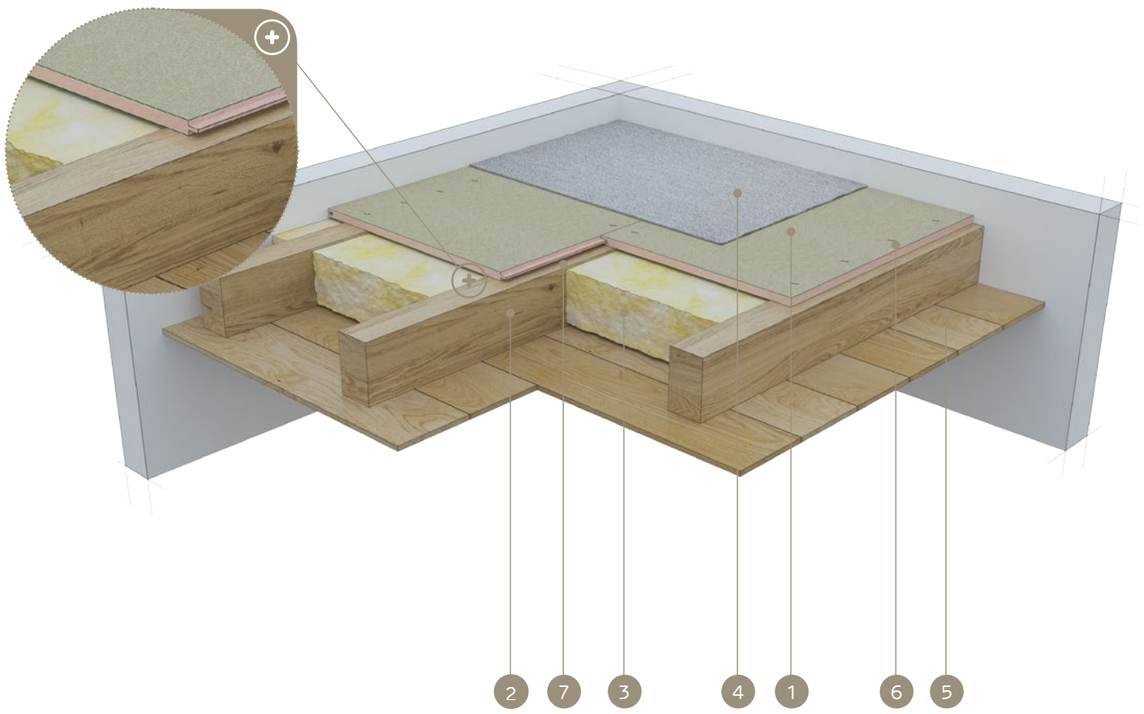

MATERIÁLY:

1. Cementotrieskováová doska Duripanel
2. Drevené stropné trámy
3. Izolačný materiál minerálna vlna
4. Konečná úprava podlahy (celoplošný koberec alebo plávajúca podlaha)
5. Konečná úprava stropu (drevený obklad alebo sadrokartónová doska Nida)
6. Skrutky do dosiek Duripanel alebo oceľové spony
7. Tesniaca páska na akustickú izoláciu Nida

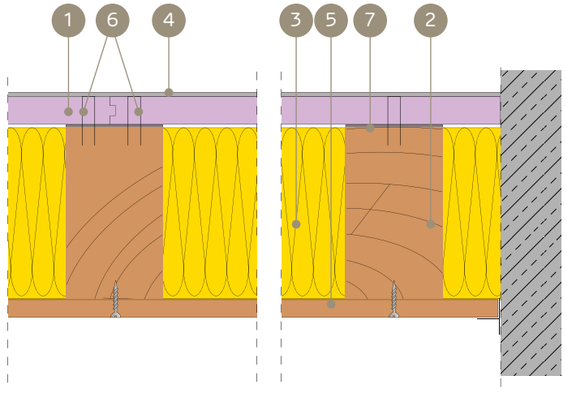

SYSTÉM POŽIARNEJ OCHRANY DREVENÝCH STROPOV PRE PRÍPAD PÔSOBENIA OHŇA ZHORA (KONEČNÁ ÚPRAVA POVRCHU – PODLAHOVÁ KRYTINA, PLÁVAJÚCA PODLAHA)

TECHNICKÉ PARAMETRE

Názov systému Nida Strop D	Nosná konštrukcia stropu (drevené trámy)		Opláštenie zhora – cementotrieskováová doska			Izolačný materiál		Statické parametre – rozhodujúce		Hmotnosť výstavby [2]	Trieda požiarnej odolnosti	Špeciálny systém
	šírka - b	výška - h	Názov	Hrúbka	Hustota	Hrúbka	Hustota min.	Súčiniteľ namáhania	Súčiniteľ prierezu			
	[mm]	[mm]		[mm]	[kg/m³]	[mm]	[kg/m³]	[α_M]	b/h	[kg/m²]	[min]	
G18/DPB1	≥ 40	≥ 40	Duripanel B1	18	1250,0	rovná h - trámu	26,0	1,0 ÷ 0,6	1,0 ÷ 0,25	22,5	REI30	●
G19/DPA2	≥ 40	≥ 40	Duripanel A2	19	1350,0	rovná h - trámu	26,0	1,0 ÷ 0,6	1,0 ÷ 0,25	25,7	REI30	●
G20/DPB1	≥ 40	≥ 40	Duripanel B1	20	1250,0	- [3]	- [3]	1,0 ÷ 0,6	1,0 ÷ 0,25	25,0	REI30	●
G22/DPA2	≥ 40	≥ 40	Duripanel A2	22	1350,0	- [3]	- [3]	1,0 ÷ 0,6	1,0 ÷ 0,25	29,7	REI30	●
G18/DPB1	≥ 40	≥ 40	Duripanel B1	18 [1]	1250,0	- [3]	- [3]	1,0 ÷ 0,6	1,0 ÷ 0,25	22,5	REI30	●
G19/DPA2	≥ 40	≥ 40	Duripanel A2	19 [1]	1350,0	- [3]	- [3]	1,0 ÷ 0,6	1,0 ÷ 0,25	25,7	REI30	●

[1] Strop je zospodu zaistený doskou Nida Oheň Plus s hrúbkou min. 12,5 mm.
[2] Do hmotnosti nie je zahrnutá hmotnosť nosnej konštrukcie ani izolačného materiálu dreveného stropu.
[3] Voliteľné použitie – nie sú žiadne požiadavky na požiarnu odolnosť, ktoré by sa mali dodržiavať (možno použiť ľubovoľný izolačný materiál).

- Pripevnenie priečne usporiadaných cementotrieskových dosiek Duripanel B1 a Duripanel A2 pomocou skrutiek do trieskových dosiek alebo pomocou oceľových spôn.
- Minimálne podopretie cementotrieskových dosiek na tráme nosnej konštrukcie dreveného stropu je min. 30 mm od hrany dosky.
- Uvedené minimálne hrúbky opláštení súvisia s podmienkami požiarnej odolnosti. V rozsahu statických (odolnostných) požiadaviek súvisiacich s rozostupom konštrukčných drevených stropných trámov sa vždy vyžaduje statická kalkulácia.
- Podrobné montážne pokyny sú uvedené v publikácii ITB č. 1060/18/R137NZP.
- Uvedené riešenia sú len názorné. V každom prípade sa vyžaduje individuálna analýza za účelom voľby čo najoptimálnejšieho riešenia.

SPOTREBA MATERIÁLOV NA 1 M² DREVENÝCH STROPOV S PROTIPOŽIARNOU OCHRANOU

Názov materiału	Mj	Typ systému Nida Strop D			
		G18/DPB1	G19/DPA2	G20/DPB1	G22/DPA2
		Spotreba materiálu na 1 m²			
Doska Duripanel B1 18 mm	m²	1,0	-	-	-
Doska Duripanel A2 19 mm	m²	-	1,0	-	-
Doska Duripanel B1 20 mm	m²	-	-	1,0	-
Doska Duripanel A2 22 mm	m²	-	-	-	1,0
Skrutky do dosiek Duripanel	szt.	10 [4]	10 [4]	10 [4]	10 [4]
Tesniaca páska na akustickú izoláciu Nida	mb	1,7	1,7	1,7	1,7
Izolačný materiál	m²	1,0 [5]	1,0 [5]	1,0 [5]	1,0 [5]

[4] Možno použiť pozinkované oceľové spony.
[5] Použitie v súlade s požiadavkami.
Normy spotreby nezohľadňujú straty materiálu.

PROTIPOŽIARNA OCHRANA DREVENÝCH STROPOV

Nida Strop D

Trieda požiarnej odolnosti:	Súčiniteľ namáhania α_M:	Súčiniteľ prierezu b/h:	Hmotnosť 1 m² výstavby:	Číslo súvisiaceho dokladu:
REI30	1,0-0,6	1,0-0,25	33,5-36,7 kg	Požiarna klasifikácia ITB

Požiarna klasifikácia ITB:
ITB 1060/18/R137NZP

SYSTÉMY:
G18/DPB1H; G19/DPA2H

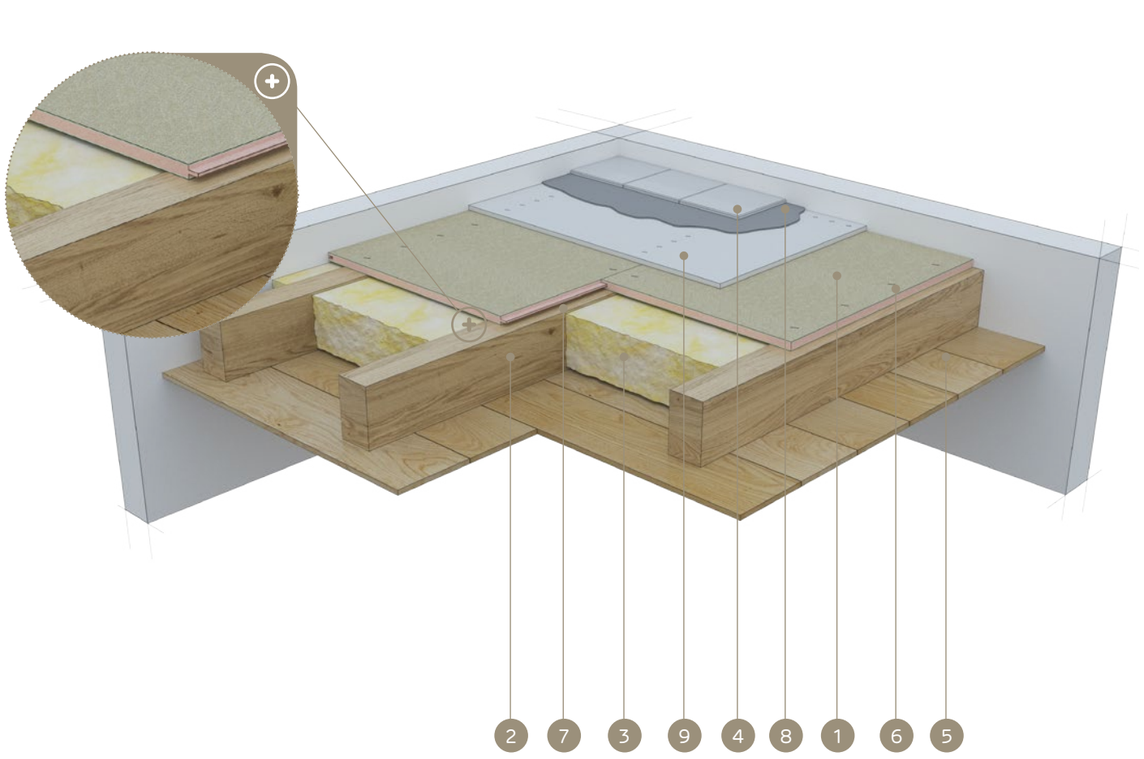

MATERIÁLY:

1. Cementotrieskový doska Duripanel
2. Drevené stropné trámy
3. Izolačný materiál minerálna vlna
4. Konečná úprava podlahy (keramický obklad alebo parkety)
5. Konečná úprava stropu (drevený obklad alebo sadrokartónová doska Nida)
6. Skrutky do dosiek Duripanel alebo oceľové spony
7. Tesniaca páska na akustickú izoláciu Nida
8. Cementové lepidlo na keramické obklady
9. Cementová doska Hydropanel

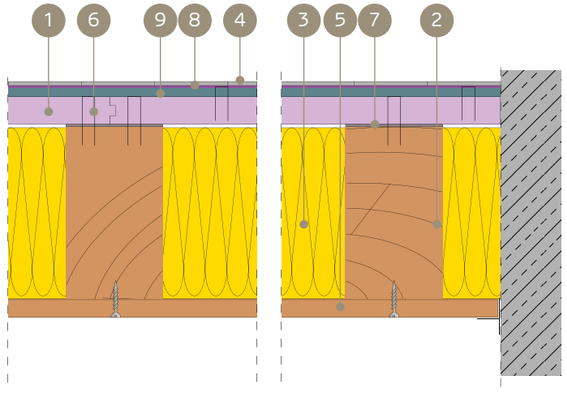

SYSTÉM POŽIARNEJ OCHRANY DREVENÝCH STROPOV PRE PRÍPAD PÔSOBENIA OHŇA ZHORA (KONEČNÁ ÚPRAVA POVRCHU – KERAMICKÝ OBKLAD, PARKETY)

TECHNICKÉ PARAMETRE

Názov systému Nida Strop D	Nosná konštrukcia stropu (drevené trámy)		Opláštenie zhora – cementotrieskoviá doska			Opláštenie zhora – cementotrieskoviá doska			Izolačný materiál		Statické parametre – rozhodujúce		Hmotnosť výstavby [2]	Trieda požiarnej odolnosti	Špeciálny systém
	šírka - b	výška - h	Názov	Hrúbka	Hustota	Názov	Hrúbka	Hustota	Hrúbka	Hustota min.	Súčiniteľ namáhania	Súčiniteľ prierezu			
	[mm]	[mm]		[mm]	[kg/m³]		[mm]	[kg/m³]	[mm]	[kg/m³]	[α_M]	b/h	[kg/m²]	[min]	
G18/DPB1H	≥ 40	≥ 40	Duripanel B1	18	1250,0	Hydropanel	9	1220,0	- [3]	- [3]	1,0 ÷ 0,6	1,0 ÷ 0,25	33,5	REI30	●
G19/DPA2H	≥ 40	≥ 40	Duripanel A2	19	1350,0	Hydropanel	9	1220,0	- [3]	- [3]	1,0 ÷ 0,6	1,0 ÷ 0,25	36,7	REI30	●

[1] Strop je zospodu zaistený doskou Nida Oheň Plus s hrúbkou min. 12,5 mm.
[2] Do hmotnosti nie je zahrnutá hmotnosť nosnej konštrukcie ani izolačného materiálu dreveného stropu.
[3] Voliteľné použitie – nie sú žiadne požiadavky na požiarnu odolnosť, ktoré by sa mali dodržiavať (možno použiť ľubovoľný izolačný materiál).

- Pripevnenie priečne usporiadaných cementotrieskových dosiek Duripanel B1 a Duripanel A2 pomocou skrutiek do trieskových dosiek alebo pomocou oceľových spôn.
- Minimálne podopretie cementotrieskových dosiek na tráme nosnej konštrukcie dreveného stropu je min. 30 mm od hrany dosky.
- Uvedené minimálne hrúbky opláštení súvisia s podmienkami požiarnej odolnosti. V rozsahu statických (odolnostných) požiadaviek súvisiacich s rozostupom konštrukčných drevených stropných trámov sa vždy vyžaduje statická kalkulácia.
- Podrobné montážne pokyny sú uvedené v publikácii ITB č. 1060/18/R137NZP.
- Uvedené riešenia sú len názorné. V každom prípade sa vyžaduje individuálna analýza za účelom voľby čo najoptimálnejšieho riešenia.

SPOTREBA MATERIÁLOV NA 1 M² DREVENÝCH STROPOV S PROTIPOŽIARNOU OCHRANOU

Názov materiału	Mj	Typ systému Nida Strop D	
		G18/DPB1H	G19/DPA2H
		Spotreba materiálu na 1 m²	
Doska Duripanel B1 18 mm	m²	1,0	-
Doska Duripanel A2 19 mm	m²	-	1,0
Doska Hydropanel 9 mm	m²	1,0	1,0
Skrutky do dosiek Duripanel	m²	10 [4]	10 [4]
Skrutky do dosiek Hydropanel	szt.	20 [4]	20 [4]
Tesniaca páska na akustickú izoláciu Nida	mb	1,7	1,7
Izolačný materiál	m²	1,0 [5]	1,0 [5]

[4] Možno použiť pozinkované oceľové spony.
[5] Použitie v súlade s požiadavkami.
Normy spotreby nezohľadňujú straty materiálu.

PROTIPOŽIARNA OCHRANA DREVENÝCH STROPOV

Nida Strop D

Trieda požiarnej odolnosti:	Súčiniteľ namáhania α_M:	Súčiniteľ prierezu b/h:	Hmotnosť 1m² výstavby:	Číslo súvisiaceho dokladu:
REI60	1,0-0,6	1,0-0,25	22,5-51,4 kg	Požiarna klasifikácia ITB

Požiarna klasifikácia ITB:
ITB 1060/18/R137NZP

SYSTÉMY:

G22/DPB1; G18/DPB1; G40/DPB1; G24/DPB1; G22/DPA2; G19/DPA2

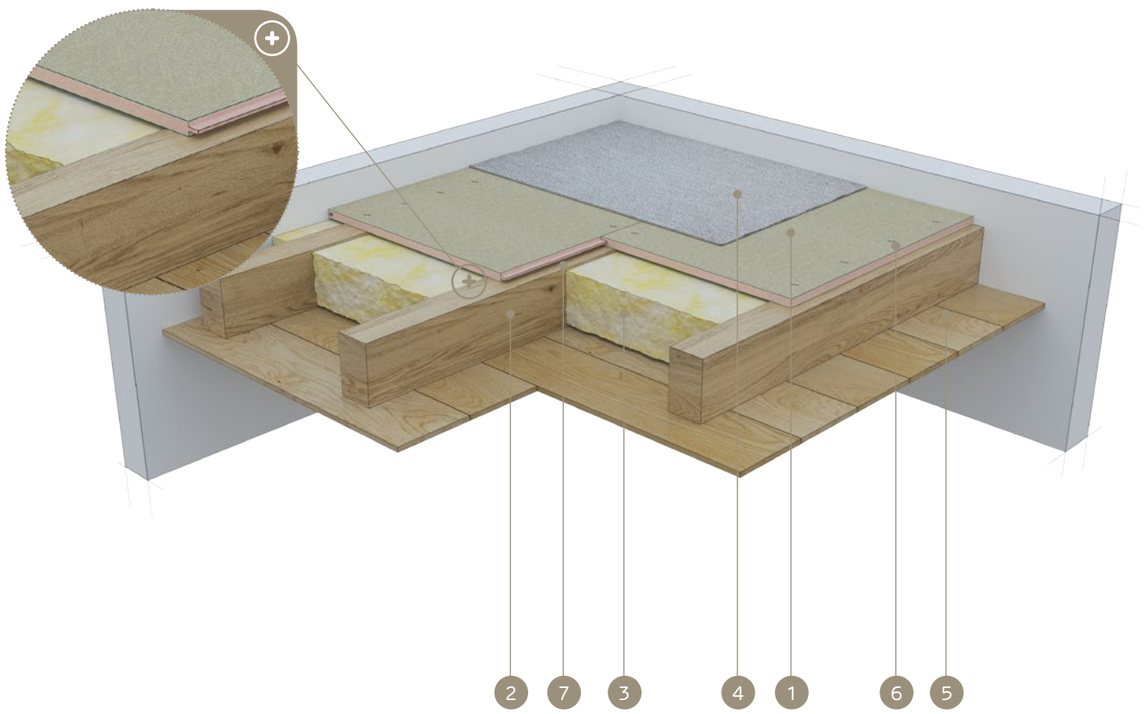

MATERIÁLY:

1. Cementotriesková doska Duripanel
2. Drevené stropné trámy
3. Izolačný materiál minerálna vlna
4. Konečná úprava podlahy (celoplošný koberec alebo plávajúca podlaha)
5. Konečná úprava stropu (drevený obklad alebo sadrokartónová doska Nida)
6. Skrutky do dosiek Duripanel alebo oceľové spony
7. Tesniaca páska na akustickú izoláciu Nida

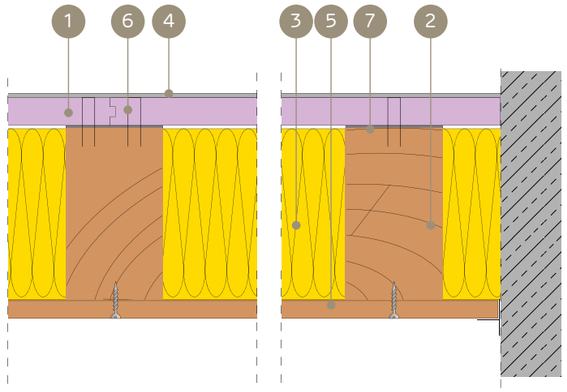

SYSTÉM POŽIARNEJ OCHRANY DREVENÝCH STROPOV PRE PRÍPAD PÔSOBENIA OHŇA ZHORA (KONEČNÁ ÚPRAVA POVRCHU – PODLAHOVÁ KRYTINA, PLÁVAJÚCA PODLAHA)

TECHNICKÉ PARAMETRE

Názov systému Nida Strop D	Nosná konštrukcia stropu (drevené trámy)		Opláštenie zhora – cementotrieskové dosky			Izolačný materiál		Statické parametre – rozhodujúce		Hmotnosť výstavby [2]	Trieda požiarnej odolnosti	Špeciálny systém
	šírka - b	výška - h	Názov	Hrúbka	Hustota	Hrúbka	Hustota min.	Súčiniteľ namáhania	Súčiniteľ prierezu			
	[mm]	[mm]		[mm]	[kg/m³]	[mm]	[kg/m³]	[α_M]	b/h	[kg/m²]	[min]	
G22/DPB1	80 ÷ 99	80 ÷ 99	Duripanel B1	22	1250,0	rovná h - trámu	26,0	1,0 ÷ 0,6	1,0	27,5	REI60	●
G18/DPB1	80 ÷ 99	80 ÷ 99	Duripanel B1	18 [1]	1250,0	rovná h - trámu	26,0	1,0 ÷ 0,6	1,0	22,5	REI60	●
G22/DPA2	80 ÷ 99	80 ÷ 99	Duripanel A2	22	1350,0	rovná h - trámu	26,0	1,0 ÷ 0,6	1,0	29,7	REI60	●
G19/DPA2	80 ÷ 99	80 ÷ 99	Duripanel A2	19 [1]	1350,0	rovná h - trámu	26,0	1,0 ÷ 0,6	1,0	25,7	REI60	●
G18/DPB1	≥ 100	≥ 100	Duripanel B1	18	1250,0	rovná h - trámu	26,0	1,0 ÷ 0,6	1,0 ÷ 0,25	22,5	REI60	●
G19/DPA2	≥ 100	≥ 100	Duripanel A2	19	1350,0	rovná h - trámu	26,0	1,0 ÷ 0,6	1,0 ÷ 0,25	25,7	REI60	●
G40/DPB1	80 ÷ 99	80 ÷ 99	Duripanel B1	2 x 20	1250,0	- [4]	- [4]	1,0 ÷ 0,6	1,0	50,0	REI60	●
G24/DPB1	≥ 100	≥ 100	Duripanel B1	24 [3]	1250,0	- [4]	- [4]	1,0 ÷ 0,6	1,0	30,0	REI60	●
G38/DPA2	80 ÷ 99	80 ÷ 99	Duripanel A2	2 x 19	1250,0	- [4]	- [4]	1,0 ÷ 0,6	1,0	51,4	REI60	●
G22/DPA2	≥ 100	≥ 100	Duripanel A2	22 [3]	1250,0	- [4]	- [4]	1,0 ÷ 0,6	1,0	29,7	REI60	●

[1] Strop je zospodu zaistený doskou Nida Oheň Plus s hrúbkou min. 12,5 mm.
[2] Do hmotnosti nie je zahrnutá hmotnosť nosnej konštrukcie ani izolačného materiálu dreveného stropu.
[3] Strop je zospodu zaistený doskou Nida Oheň Plus alebo Nida Kompakt os celkovou hrúbkou min. 25 mm.
[4] Voliteľné použitie – nie sú žiadne požiadavky na požiarnu odolnosť, ktoré by sa mali dodržiavať (možno použiť ľubovoľný izolačný materiál).

- Pripevnenie priečne usporiadaných cementotrieskových dosiek Duripanel B1 a Duripanel A2 pomocou skrutiek do trieskových dosiek alebo pomocou oceľových spôn.
- Minimálne podopretie cementotrieskových dosiek naráme nosnej konštrukcie dreveného stropu je min. 30 mm od hrany dosky.
- Uvedené minimálne hrúbky opláštení súvisia s podmienkami požiarnej odolnosti. V rozsahu statických (odolnostných) požiadaviek súvisiacich s rozostupom konštrukčných drevených stropných trámov sa vždy vyžaduje statická kalkulácia.
- Podrobné montážne pokyny sú uvedené v publikácii ITB č. 1060/18/R137NZP.
- Uvedené riešenia sú len názorné. V každom prípade sa vyžaduje individuálna analýza za účelom voľby čo najoptimálnejšieho riešenia.

SPOTREBA MATERIÁLOV NA 1 M² DREVENÝCH STROPOV S PROTIPOŽIARNOU OCHRANOU

Názov materiału	Mj	Typ systému Nida Strop D					
		G22/DPB1	G18/DPB1	G40/DPB1	G24/DPB1	G22/DPA2	G19/DPA2
		Spotreba materiálu na 1 m²					
Doska Duripanel B1 18 mm	m²	-	1,0	-	-	-	-
Doska Duripanel A2 19 mm	m²	-	-	-	-	-	1,0
Doska Duripanel B1 20 mm	m²	-	-	2,0	-	-	-
Doska Duripanel A2 22 mm	m²	-	-	-	-	1,0	-
Doska Duripanel B1 22 mm	m²	1,0	-	-	-	-	-
Doska Duripanel B1 24 mm	m²	-	-	-	1,0	-	-
Skrutky do dosiek Duripanel	szt.	10 [5]	10 [5]	20 [5]	10 [5]	10 [5]	10 [5]
Tesniaca páska na akustickú izoláciu Nida	mb	1,7	1,7	1,7	1,7	1,7	1,7
Izolačný materiál	m²	1,0 [6]	1,0 [6]	1,0 [6]	1,0 [6]	1,0 [6]	1,0 [6]

[5] Možno použiť pozinkované oceľové spony.
[6] Použitie v súlade s požiadavkami.
Normy spotreby nezohľadňujú straty materiálu.

SYSTÉMY SUCHEJ VÝSTAVBY

PROTIPOŽIARNA OCHRANA DREVENÝCH STROPOV

Nida Strop D

Trieda požiarnej odolnosti:	Súčiniteľ namáhania α_M:	Súčiniteľ prierezu b/h:	Hmotnosť 1 m² výstavby:	Číslo súvisiaceho dokladu:
REI60	1,0-0,6	1,0-0,25	33,5-38,5 kg	Požiarna klasifikácia ITB

Požiarna klasifikácia ITB: ITB 1060/18/R137NZP

SYSTÉMY:

G18/DPB1H; G19/DPA2H; G22/DPB1H; G22/DPB1H

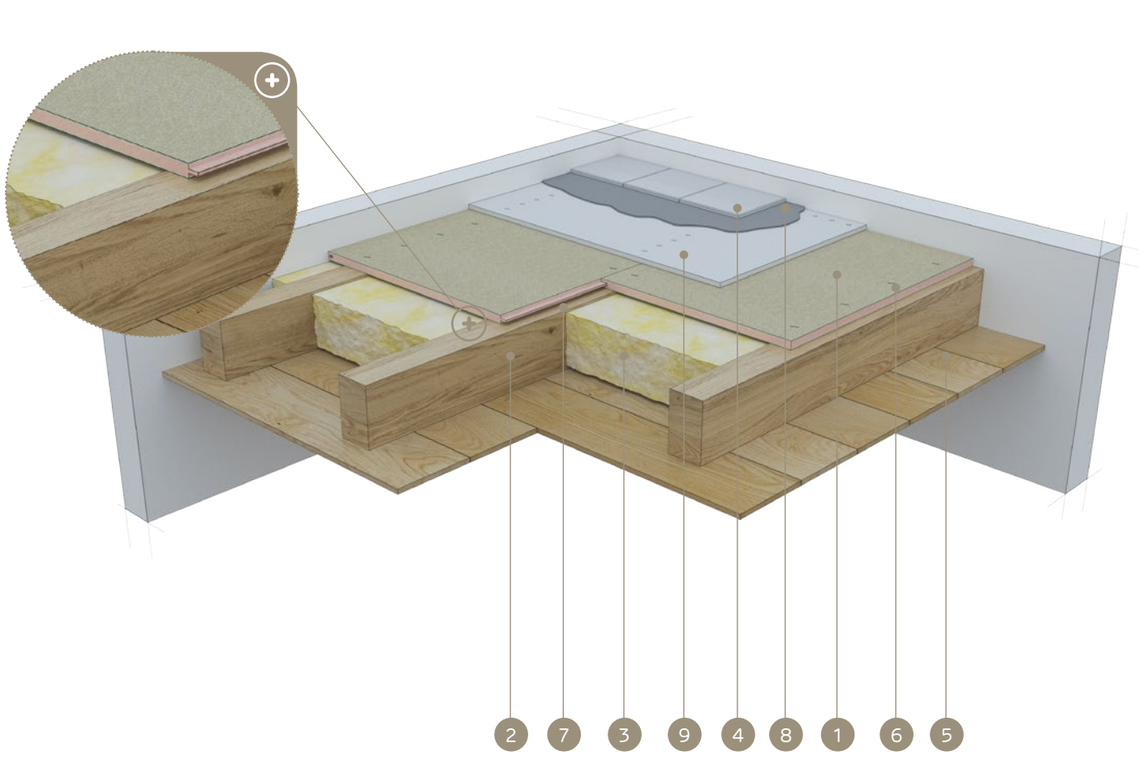

MATERIÁLY:

1. Cementotrieskovú doska Duripanel
2. Drevené stropné trámy
3. Izolačný materiál minerálna vlna
4. Konečná úprava podlahy (keramický obklad alebo parkety)
5. Konečná úprava stropu (drevený obklad alebo sadrokartónová doska Nida)
6. Skrutky do dosiek Duripanel alebo oceľové spony
7. Tesniaca páska na akustickú izoláciu Nida
8. Cementové lepidlo na keramické obklady
9. Cementová doska Hydropanel

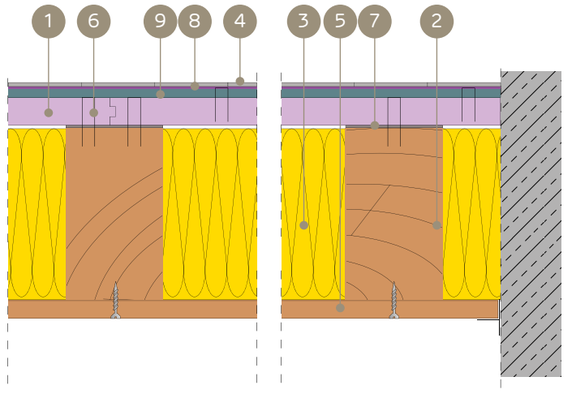

SYSTÉM POŽIARNEJ OCHRANY DREVENÝCH STROPOV PRE PRÍPAD PÔSOBENIA OHŇA ZHORA (KONEČNÁ ÚPRAVA POVRCHU – KERAMICKÝ OBKLAD, PARKETY)

TECHNICKÉ PARAMETRE

Názov systému Nida Strop D	Nosná konštrukcia stropu (drevené trámy)		Opláštenie zhora – cementotriesková doska			Opláštenie zhora – cementotrieskové dosky			Izolačný materiál		Statické parametre – rozhodujúce		Hmotnosť výstavby [2]	Trieda požiarnej odolnosti	Špeciálny systém
	šírka - b	výška - h	Názov	Hrúbka	Hustota	Názov	Hrúbka	Hustota	Hrúbka	Hustota min.	Súčiniteľ namáhania	Súčiniteľ prierezu			
	[mm]	[mm]		[mm]	[kg/m³]		[mm]	[kg/m³]	[mm]	[kg/m³]	[α_M]	b/h	[kg/m²]	[min]	
G18/DPB1H	≥ 50	≥ 50	Duripanel B1	18	1250,0	Hydropanel	9	1220,0	rovná h - trámu	26,0	1,0 ÷ 0,6	1,0 ÷ 0,25	33,5	REI60	●
G19/DPA2H	≥ 50	≥ 50	Duripanel A2	19	1350,0	Hydropanel	9	1220,0	rovná h - trámu	26,0	1,0 ÷ 0,6	1,0 ÷ 0,25	36,7	REI60	●
G22/DPB1H	≥ 60	≥ 60	Duripanel B1	22	1250,0	Hydropanel	9	1220,0	- [3]	- [3]	1,0 ÷ 0,6	1,0 ÷ 0,25	38,5	REI60	●
G18/DPB1H	≥ 100	≥ 100	Duripanel B1	18 [1]	1250,0	Hydropanel	9	1220,0	- [3]	- [3]	1,0 ÷ 0,6	1,0 ÷ 0,25	33,5	REI60	●
G22/DPA2H	≥ 60	≥ 60	Duripanel A2	22	1350,0	Hydropanel	9	1220,0	- [3]	- [3]	1,0 ÷ 0,6	1,0 ÷ 0,25	36,7	REI60	●
G19/DPA2H	≥ 60	≥ 60	Duripanel A2	19 [1]	1350,0	Hydropanel	9	1220,0	- [3]	- [3]	1,0 ÷ 0,6	1,0 ÷ 0,25	36,7	REI60	●

[1] Strop je zospodu zaistený doskou Nida Oheň Plus s hrúbkou min. 12,5 mm.
[2] Do hmotnosti nie je zahrnutá hmotnosť nosnej konštrukcie ani izolačného materiálu dreveného stropu.
[3] Voliteľné použitie – nie sú žiadne požiadavky na požiarnu odolnosť, ktoré by sa mali dodržiavať (možno použiť ľubovoľný izolačný materiál).

- Pripevnenie priečne usporiadaných cementotrieskových dosiek Duripanel B1 a Duripanel A2 pomocou skrutiek do trieskových dosiek alebo pomocou oceľových spôn.
- Minimálne podopretie cementotrieskových dosiek na tráme nosnej konštrukcie dreveného stropu je min. 30 mm od hrany dosky.
- Uvedené minimálne hrúbky opláštení súvisia s podmienkami požiarnej odolnosti. V rozsahu statických (odolnostných) požiadaviek súvisiacich s rozostupom konštrukčných drevených stropných trámov sa vždy vyžaduje statická kalkulácia.
- Podrobné montážne pokyny sú uvedené v publikácii ITB č. 1060/18/R137NZP.
- Uvedené riešenia sú len názorné. V každom prípade sa vyžaduje individuálna analýza za účelom voľby čo najoptimálnejšieho riešenia.

SPOTREBA MATERIÁLOV NA 1 M² DREVENÝCH STROPOV S PROTIPOŽIARNOU OCHRANOU

Názov materiału	Mj	Typ systému Nida Strop D			
		G18/DPB1H	G19/DPA2H	G22/DPB1H	G22/DPB1H
		Spotreba materiálu na 1 m²			
Doska Duripanel B1 18 mm	m²	1,0	-	-	-
Doska Duripanel A2 19 mm	m²	-	1,0	-	-
Doska Duripanel B1 22 mm	m²	-	-	1,0	-
Doska Duripanel A2 22 mm	m²	-	-	-	1,0
Doska Hydropanel 9 mm	m²	1,0	1,0	1,0	1,0
Skrutky do dosiek Duripanel	m²	10 [4]	10 [4]	10 [4]	10 [4]
Skrutky do dosiek Hydropanel	szt.	20 [4]	20 [4]	20 [4]	20 [4]
Tesniaca páska na akustickú izoláciu Nida	mb	1,7	1,7	1,7	1,7
Izolačný materiál	m²	1,0 [5]	1,0 [5]	1,0 [5]	1,0 [5]

[4] Možno použiť pozinkované oceľové spony.
[5] Použitie v súlade s požiadavkami.
Normy spotreby nezohľadňujú straty materiálu.

SYSTÉMY SUCHEJ VÝSTAVBY

PROTIPOŽIARNA OCHRANA DREVENÝCH STROPOV

Nida Strop D

Trieda požiarnej odolnosti: REI90

Súčiniteľ namáhania α_M: 1,0-0,6

Súčiniteľ prierezu b/h: 1,0-0,25

Hmotnosť 1m² výstavby: 22,5-80,0 kg

Číslo súvisiaceho dokladu: Požiarna klasifikácia ITB

Požiarna klasifikácia ITB: ITB 1060/18/R137NZP

SYSTÉMY:

G18/DPB1; G32/DPB1; G36/DPB1; G64/DPB1; G19/DPA2; G25/DPA2; G32/DPA2; G56/DPA2

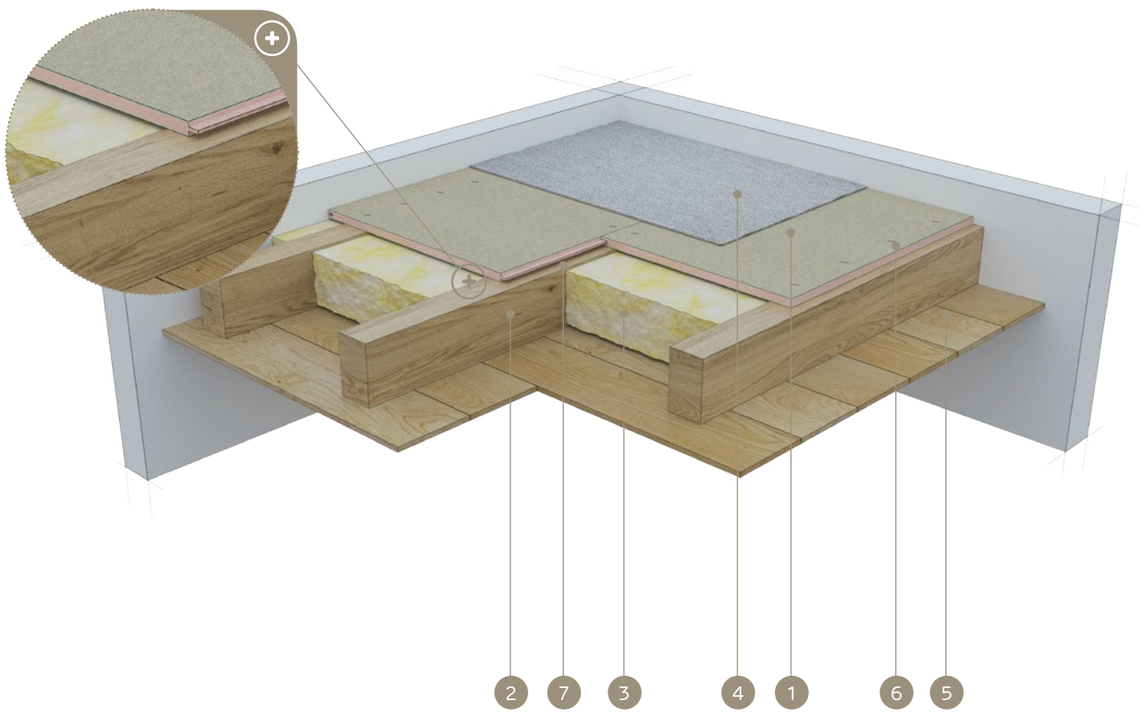

MATERIÁLY:

1. Cementotriesková doska Duripanel
2. Drevené stropné trámy
3. Izolačný materiál minerálna vlna
4. Konečná úprava podlahy (celoplošný koberec alebo plávajúca podlaha)
5. Konečná úprava stropu (drevený obklad alebo sadrokartónová doska Nida)
6. Skrutky do dosiek Duripanel alebo oceľové spony
7. Tesniaca páska na akustickú izoláciu Nida

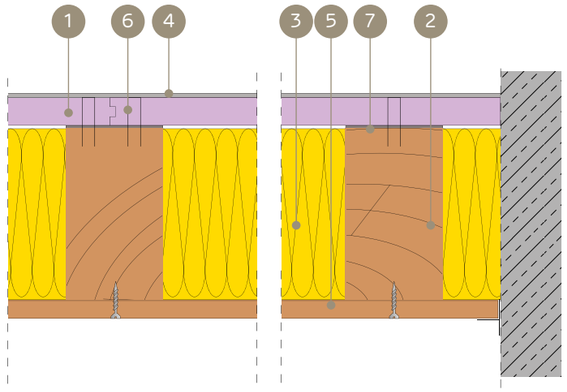

SYSTÉM POŽIARNEJ OCHRANY DREVENÝCH STROPOV PRE PRÍPAD PÔSOBENIA OHŇA ZHORA (KONEČNÁ ÚPRAVA POVRCHU – PODLAHOVÁ KRYTINA, PLÁVAJÚCA PODLAHA)

TECHNICKÉ PARAMETRE

Názov systému Nida Strop D	Nosná konštrukcia stropu (drevené trámy)		Opláštenie zhora – cementotriesková doska			Izolačný materiál		Statické parametre – rozhodujúce		Hmotnosť výstavby [2]	Trieda požiarnej odolnosti	Špeciálny systém
	šírka - b	výška - h	Názov	Hrúbka	Hustota	Hrúbka	Hustota min.	Súčiniteľ namáhania	Súčiniteľ prierezu			
	[mm]	[mm]		[mm]	[kg/m³]	[mm]	[kg/m³]	[α_M]	b/h	[kg/m²]	[min]	
G36/DPB1	80 ÷ 99	80 ÷ 99	Duripanel B1	36	1250,0	rovná h - trámu	50,0	1,0 ÷ 0,6	1,0	45,0	REI90	●
G32/DPB1	80 ÷ 99	80 ÷ 99	Duripanel B1	32 [1]	1250,0	rovná h - trámu	50,0	1,0 ÷ 0,6	1,0	40,0	REI90	●
G32/DPA2	≥ 100	≥ 100	Duripanel A2	32	1350,0	rovná h - trámu	50,0	1,0 ÷ 0,6	1,0	43,2	REI90	●
G25/DPA2	≥ 100	≥ 100	Duripanel A2	25 [1]	1350,0	rovná h - trámu	50,0	1,0 ÷ 0,6	1,0	33,8	REI90	●
G18/DPB1	≥ 100	≥ 200	Duripanel B1	18	1350,0	rovná h - trámu	50,0	1,0 ÷ 0,6	0,5 ÷ 0,25	22,5	REI90	●
G19/DPA2	≥ 100	≥ 200	Duripanel A2	19	1350,0	rovná h - trámu	50,0	1,0 ÷ 0,6	0,5 ÷ 0,25	25,7	REI90	●
G64/DPB1	≥ 100	≥ 100	Duripanel B1	40 + 24	1250,0	- [4]	- [4]	1,0 ÷ 0,8	1,0 ÷ 0,5	80,0	REI90	●
G36/DPB1	≥ 100	≥ 100	Duripanel B1	36 [3]	1250,0	- [4]	- [4]	1,0 ÷ 0,8	1,0 ÷ 0,5	45,0	REI90	●
G56/DPA2	≥ 100	≥ 100	Duripanel A2	2 x 28	1250,0	- [4]	- [4]	1,0 ÷ 0,6	1,0	75,6	REI90	●
G32/DPA2	≥ 100	≥ 100	Duripanel A2	32 [3]	1250,0	- [4]	- [4]	1,0 ÷ 0,6	1,0	43,2	REI90	●

[1] Strop je zospodu zaistený doskou Nida Oheň Plus s hrúbkou min. 12,5 mm.
[2] Do hmotnosti nie je zahrnutá hmotnosť nosnej konštrukcie ani izolačného materiálu dreveného stropu.
[3] Strop je zospodu zaistený doskou Nida Oheň Plus alebo Nida Kompakt os celkovou hrúbkou min. 25 mm.
[4] Voliteľné použitie – nie sú žiadne požiadavky na požiarnu odolnosť, ktoré by sa mali dodržiavať (možno použiť ľubovoľný izolačný materiál).

- Pripevnenie priečne usporiadaných cementotrieskových dosiek Duripanel B1 a Duripanel A2 pomocou skrutiek do trieskových dosiek alebo pomocou oceľových spôn.
- Minimálne podopretie cementotrieskových dosiek na tráme nosnej konštrukcie dreveného stropu je min. 30 mm od hrany dosky.
- Uvedené minimálne hrúbky opláštení súvisia s podmienkami požiarnej odolnosti. V rozsahu statických (odolnostných) požiadaviek súvisiacich s rozostupom konštrukčných drevených stropných trámov sa vždy vyžaduje statická kalkulácia.
- Podrobné montážne pokyny sú uvedené v publikácii ITB č. 1060/18/R137NZP.
- Uvedené riešenia sú len názorné. V každom prípade sa vyžaduje individuálna analýza za účelom voľby čo najoptimálnejšieho riešenia.

SPOTREBA MATERIÁLOV NA 1 M² DREVENÝCH STROPOV S PROTIPOŽIARNOU OCHRANOU

Názov materiału	Mj	Typ systému Nida Strop D							
		G18/DPB1	G32/DPB1	G36/DPB1	G64/DPB1	G19/DPA2	G25/DPA2	G32/DPA2	G56/DPA2
		Spotreba materiálu na 1 m²							
Doska Duripanel B1 18 mm	m²	1,0	-	-	-	-	-	-	-
Doska Duripanel A2 19 mm	m²	-	-	-	-	1,0	-	-	-
Doska Duripanel B1 24 mm	m²	-	-	-	1,0	-	-	-	-
Doska Duripanel A2 25 mm	m²	-	-	-	-	-	1,0	-	-
Doska Duripanel B1 32 mm	m²	-	1,0	-	-	-	-	-	-
Doska Duripanel A2 28mm	m²	-	-	-	-	-	-	-	2,0
Doska Duripanel A2 32 mm	m²	-	-	-	-	-	-	1,0	-
Doska Duripanel B1 36 mm	m²	-	-	1,0	-	-	-	-	-
Doska Duripanel B1 40 mm	m²	-	-	-	1,0	-	-	-	-
Doska Duripanel A2 56 mm	m²	-	-	-	-	-	-	-	-
Skrutky do dosiek Duripanel	szt.	10 [5]	10 [5]	10 [5]	20 [5]	10 [5]	10 [5]	10 [5]	20 [5]
Tesniaca páska na akustickú izoláciu Nida	mb	1,7	1,7	1,7	1,7	1,7	1,7	1,7	1,7
Izolačný materiál	m²	1,0 [6]	1,0 [6]	1,0 [6]	1,0 [6]	1,0 [6]	1,0 [6]	1,0 [6]	1,0 [6]

[5] Možno použiť pozinkované oceľové spony.
[6] Použitie v súlade s požiadavkami.
Normy spotreby nezohľadňujú straty materiálu.

PROTIPOŽIARNA OCHRANA DREVENÝCH STROPOV

Nida Strop D

Trieda požiarnej odolnosti: REI90

Súčiniteľ namáhania α_M: 1,0-0,6

Súčiniteľ prierezu b/h: 1,0-0,25

Hmotnosť 1 m² výstavby: 36,0-62,3 kg

Číslo súvisiaceho dokladu: Požiarna klasifikácia ITB

Požiarna klasifikácia ITB: ITB 1060/18/R137NZP

SYSTÉMY:

G20/DPB1H; G24/DPA2H; G32/DPA2H; G32/DPA2H; G19/DPA2H; G22/DPA2H; G28/DPBA2H; G36/DPA2H

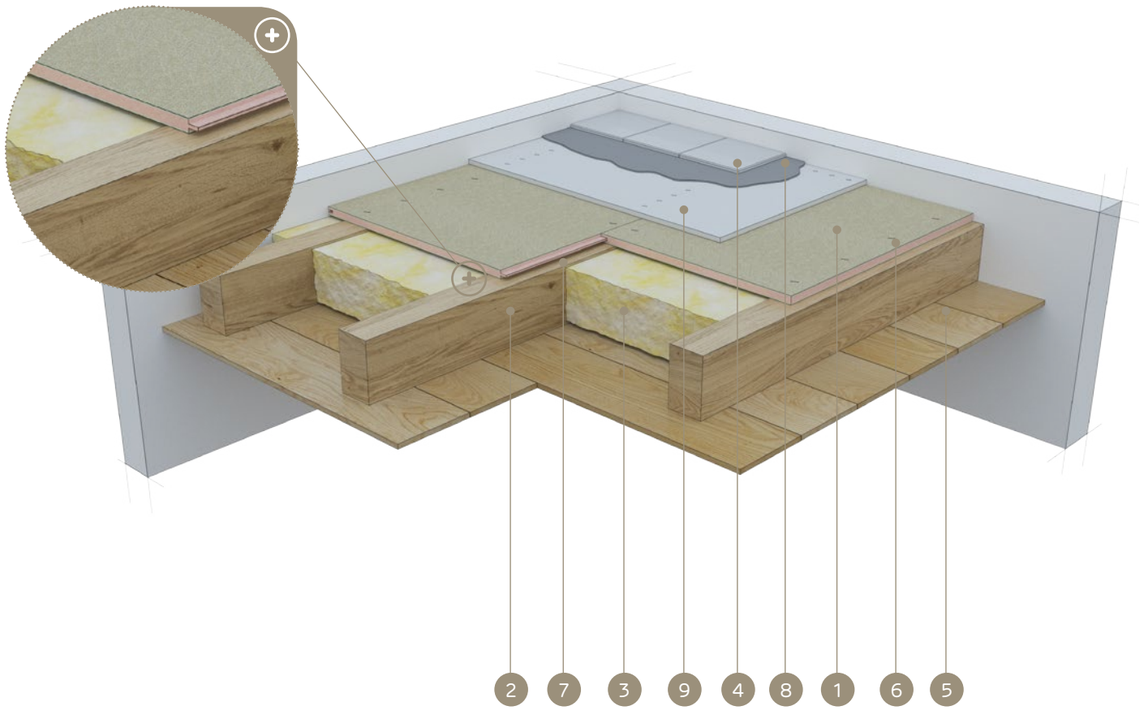

MATERIÁLY:

1. Cementotriesková doska Duripanel
2. Drevené stropné trámy
3. Izolačný materiál minerálna vlna
4. Konečná úprava podlahy (keramický obklad alebo parkety)
5. Konečná úprava stropu (drevený obklad alebo sadrokartónová doska Nida)
6. Skrutky do dosiek Duripanel alebo oceľové spony
7. Tesniaca páska na akustickú izoláciu Nida
8. Cementové lepidlo na keramické obklady
9. Cementová doska Hydropanel

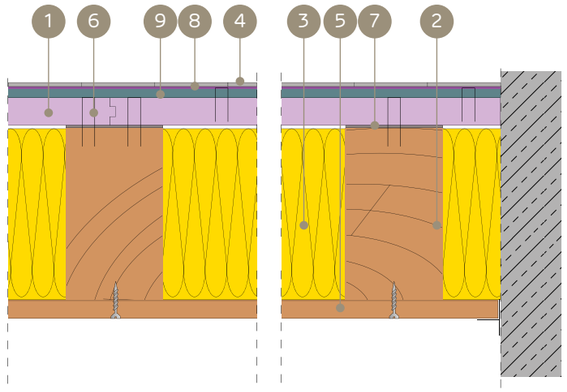

SYSTÉM POŽIARNEJ OCHRANY DREVENÝCH STROPOV PRE PRÍPAD PÔSOBENIA OHŇA ZHORA (KONEČNÁ ÚPRAVA POVRCHU – KERAMICKÝ OBKLAD, PARKETY)

TECHNICKÉ PARAMETRE

Názov systému Nida Strop D	Nosná konštrukcia stropu (drevené trámy)		Opláštenie zhora – cementotriesková doska			Opláštenie zhora – cementotrieskové dosky			Izolačný materiál		Statické parametre – rozhodujúce		Hmotnosť výstavby [2]	Trieda požiarnej odolnosti	Špeciálny systém
	šírka - b	výška - h	Názov	Hrúbka	Hustota	Názov	Hrúbka	Hustota	Hrúbka	Hustota min.	Súčiniteľ namáhania	Súčiniteľ prierezu			
	[mm]	[mm]		[mm]	[kg/m³]		[mm]	[kg/m³]	[mm]	[kg/m³]	[α_M]	b/h	[kg/m²]	[min]	
G24/DPB1H	80 ÷ 99	80 ÷ 99	Duripanel B1	24	1250,0	Hydropanel	9	1220,0	rovná h - trámu	50,0	1,0	1,0	41,0	REI90	●
G22/DPA2H	80 ÷ 99	80 ÷ 99	Duripanel A2	22	1350,0	Hydropanel	9	1220,0	rovná h - trámu	50,0	1,0	1,0	40,7	REI90	●
G20/DPB1H	≥ 100	≥ 100	Duripanel B1	20	1250,0	Hydropanel	9	1220,0	rovná h - trámu	50,0	1,0	1,0	36,0	REI90	●
G19/DPA2H	≥ 100	≥ 100	Duripanel A2	19	1350,0	Hydropanel	9	1220,0	rovná h - trámu	50,0	1,0 ÷ 0,6	1,0	36,7	REI90	●
G40/DPB1H	≥ 40	≥ 40	Duripanel B1	40	1250,0	Hydropanel	9	1220,0	- [3]	- [3]	1,0 ÷ 0,6	1,0 ÷ 0,25	61,0	REI90	●
G32/DPB1H	≥ 100	≥ 100	Duripanel B1	32 [1]	1250,0	Hydropanel	9	1220,0	- [3]	- [3]	1,0 ÷ 0,6	1,0 ÷ 0,5	51,0	REI90	●
G36/DPA2H	≥ 40	≥ 40	Duripanel A2	22 + 16	1350,0	Hydropanel	9	1220,0	- [3]	- [3]	1,0 ÷ 0,6	1,0 ÷ 0,25	62,3	REI90	●
G28/DPA2H	≥ 100	≥ 100	Duripanel A2	28 [1]	1350,0	Hydropanel	9	1220,0	- [3]	- [3]	1,0 ÷ 0,6	1,0 ÷ 0,5	48,8	REI90	●

[1] Strop je zospodu zaistený doskou Nida Oheň Plus s hrúbkou min. 12,5 mm.
[2] Do hmotnosti nie je zahrnutá hmotnosť nosnej konštrukcie ani izolačného materiálu dreveného stropu.
[3] Voliteľné použitie – nie sú žiadne požiadavky na požiarnu odolnosť, ktoré by sa mali dodržiavať (možno použiť ľubovoľný izolačný materiál).

- Pripevnenie priečne usporiadaných cementotrieskových dosiek Duripanel B1 a Duripanel A2 pomocou skrutiek do trieskových dosiek alebo pomocou oceľových spôn.
- Minimálne podopretie cementotrieskových dosiek na tráme nosnej konštrukcie dreveného stropu je min. 30 mm od hrany dosky.
- Uvedené minimálne hrúbky opláštení súvisia s podmienkami požiarnej odolnosti. V rozsahu statických (odolnostných) požiadaviek súvisiacich s rozostupom konštrukčných drevených stropných trámov sa vždy vyžaduje statická kalkulácia.
- Podrobné montážne pokyny sú uvedené v publikácii ITB č. 1060/18/R137NZP.
- Uvedené riešenia sú len názorné. V každom prípade sa vyžaduje individuálna analýza za účelom voľby čo najoptimálnejšieho riešenia.

SPOTREBA MATERIÁLOV NA 1 M² DREVENÝCH STROPOV S PROTIPOŽIARNOU OCHRANOU

Názov materiálu	Mj	Typ systému Nida Strop D							
		G20/DPB1H	G24/DPA2H	G32/DPA2H	G32/DPA2H	G19/DPA2H	G22/DPA2H	G28/DPBA2H	G36/DPA2H
		Spotreba materiálu na 1 m²							
Doska Duripanel B1 20 mm	m²	1,0	-	-	-	-	-	-	-
Doska Duripanel A2 16 mm	m²	-	-	-	-	-	-	-	1,0
Doska Duripanel B1 24 mm	m²	-	1,0	-	-	-	-	-	-
Doska Duripanel A2 19 mm	m²	-	-	-	-	1,0	-	-	-
Doska Duripanel B1 32 mm	m²	-	-	1,0	-	-	-	-	-
Doska Duripanel A2 22 mm	m²	-	-	-	-	-	1,0	-	1,0
Doska Duripanel B1 40 mm	m²	-	-	-	1,0	-	-	-	-
Doska Duripanel A2 28 mm	m²	-	-	-	-	-	-	1,0	-
Doska Hydropanel 9 mm	m²	1,0	1,0	1,0	1,0	1,0	1,0	1,0	1,0
Skrutky do dosiek Duripanel	szt.	10 [4]	10 [4]	10 [4]	10 [4]	10 [4]	10 [4]	10 [4]	20 [4]
Skrutky do dosiek Hydropanel	szt.	20 [4]	20 [4]	20 [4]	20 [4]	20 [4]	20 [4]	20 [4]	20 [4]
Tesniaca páska na akustickú izoláciu Nida	mb	1,7	1,7	1,7	1,7	1,7	1,7	1,7	1,7
Izolačný materiál	m²	1,0 [5]	1,0 [5]	1,0 [5]	1,0 [5]	1,0 [5]	1,0 [5]	1,0 [5]	1,0 [5]

[4] Možno použiť pozinkované oceľové spony.
[5] Použitie v súlade s požiadavkami.
Normy spotreby nezohľadňujú straty materiálu.

PRVÉ SYSTÉMY SUCHEJ VÝSTAVBY NA TRHU S OZNAČENÍM CE

Navštívte náš kanál Siniat Nida YouTube

PROTIPOŽIARNA OCHRANA DREVENÝCH STROPOV

Nida Strop D

Trieda požiarnej odolnosti:	Súčiniteľ namáhania α_M:	Súčiniteľ prierezu b/h:	Hmotnosť 1m² výstavby:	Číslo súvisiaceho dokladu:
REI120	1,0-0,6	1,0-0,5	43,2-100,0 kg	Požiarna klasifikácia ITB

Požiarna klasifikácia ITB:
ITB 1060/18/R137NZP

SYSTÉMY:

G36/DPB1; G40/DPB1; G56/DPB1; G64/DPB1; G80/DPB1; G32/DPA2; G38/DPA2; G44/DPA2; G48/DPA2

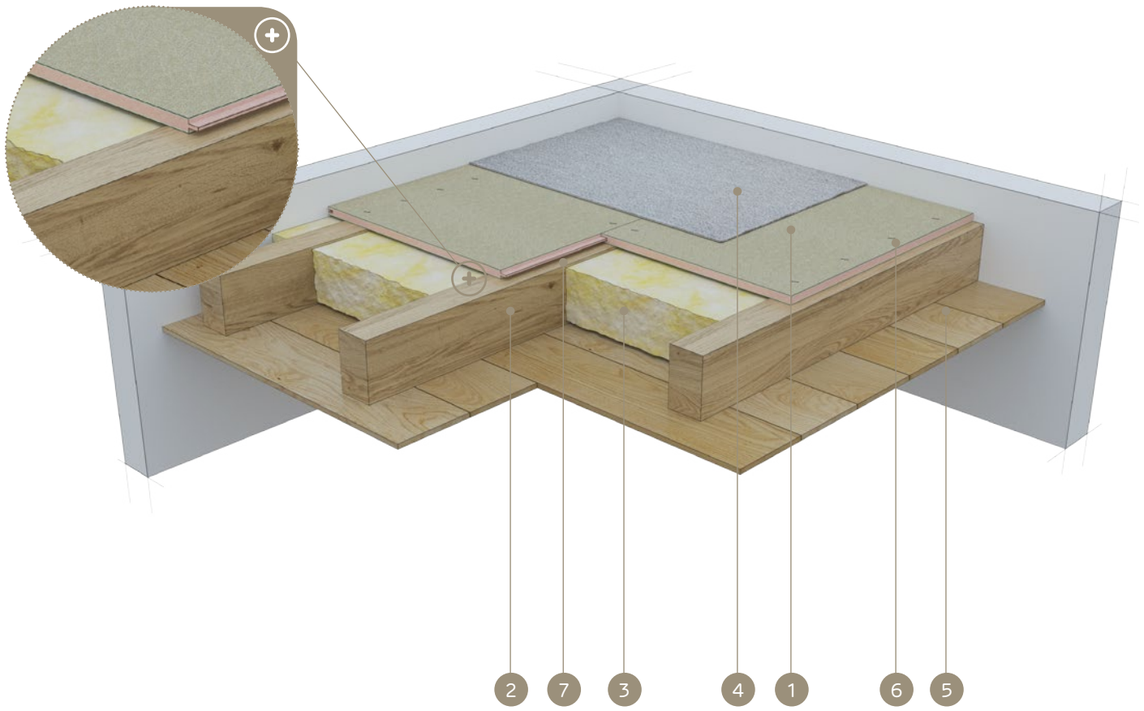

MATERIÁLY:

1. Cementotriesková doska Duripanel
2. Drevené stropné trámy
3. Izolačný materiál minerálna vlna
4. Konečná úprava podlahy (celoplošný koberec alebo plávajúca podlaha)
5. Konečná úprava stropu (drevený obklad alebo sadrokartónová doska Nida)
6. Skrutky do dosiek Duripanel alebo oceľové spony
7. Tesniaca páska na akustickú izoláciu Nida

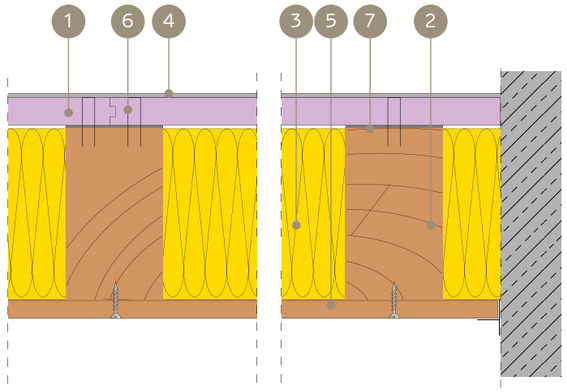

SYSTÉM POŽIARNEJ OCHRANY DREVENÝCH STROPOV PRE PRÍPAD PÔSOBENIA OHŇA ZHORA (KONEČNÁ ÚPRAVA POVRCHU – PODLAHOVÁ KRYTINA, PLÁVAJÚCA PODLAHA)

TECHNICKÉ PARAMETRE

Názov systému Nida Strop D	Nosná konštrukcia stropu (drevené trámy)		Opláštenie zhora – cementotriesková doska			Izolačný materiál		Statické parametre – rozhodujúce		Hmotnosť výstavby [2]	Trieda požiarnej odolnosti	Špeciálny systém
	šírka - b	výška - h	Názov	Hrúbka	Hustota	Hrúbka	Hustota min.	Súčiniteľ namáhania	Súčiniteľ prierezu			
	[mm]	[mm]		[mm]	[kg/m³]	[mm]	[kg/m³]	[α_M]	b/h	[kg/m²]	[min]	
G56/DPB1	≥ 100	≥ 100	Duripanel B1	40 +16	1250,0	rovná h - trámu	50,0	1,0 ÷ 0,8	1,0	70,0	REI120	●
G40/DPB1	≥ 100	≥ 100	Duripanel B1	40 [1]	1250,0	rovná h - trámu	50,0	1,0 ÷ 0,8	1,0	50,0	REI120	●
G44/DPA2	≥ 100	≥ 100	Duripanel A2	2 x 22	1350,0	rovná h - trámu	50,0	1,0	1,0	59,4	REI120	●
G38/DPA2	≥ 100	≥ 100	Duripanel A2	16 +22 [1]	1350,0	rovná h - trámu	50,0	1,0	1,0	51,3	REI120	●
G36/DPB1	≥ 60	≥ 120	Duripanel B1	36 [1]	1350,0	rovná h - trámu	50,0	1,0 ÷ 0,6	0,5	45,0	REI120	●
G32/DPA2	≥ 60	≥ 120	Duripanel A2	32 [1]	1350,0	rovná h - trámu	50,0	1,0 ÷ 0,6	0,5	43,2	REI120	●
G80/DPB1	≥ 100	≥ 100	Duripanel B1	2 x 40	1250,0	- [5]	- [5]	1,0 ÷ 0,6	1,0	100,0	REI120	●
G64/DPB1	≥ 100	≥ 100	Duripanel B1	40 + 24 [3]	1250,0	- [5]	- [5]	1,0 ÷ 0,8	1,0 ÷ 0,5	80,0	REI120	●
G48/DPA2	≥ 100	≥ 100	Duripanel A2	32 + 16 [4]	1250,0	- [5]	- [5]	1,0 ÷ 0,6	1,0	64,0	REI120	●

[1] Strop je zospodu zaistený doskou Nida Oheň Plus s hrúbkou min. 12,5 mm.
[2] Do hmotnosti nie je zahrnutá hmotnosť nosnej konštrukcie ani izolačného materiálu dreveného stropu.
[3] Strop je zospodu zaistený doskou Nida Oheň Plus alebo Nida Kompakt os celkovou hrúbkou min. 25 mm.
[4] Strop je zospodu zaistený doskou Nida Oheň Plus alebo Nida Kompakt os celkovou hrúbkou min. 37,5 mm.
[5] Voliteľné použitie – nie sú žiadne požiadavky na požiarnu odolnosť, ktoré by sa mali dodržiavať (možno použiť ľubovoľný izolačný materiál).

- Pripevnenie priečne usporiadaných cementotrieskových dosiek Duripanel B1 a Duripanel A2 pomocou skrutiek do trieskových dosiek alebo pomocou oceľových spôn.
- Minimálne podopretie cementotrieskových dosiek na tráme nosnej konštrukcie dreveného stropu je min. 30 mm od hrany dosky.
- Uvedené minimálne hrúbky opláštení súvisia s podmienkami požiarnej odolnosti. V rozsahu statických (odolnostných) požiadaviek súvisiacich s rozostupom konštrukčných drevených stropných trámov sa vždy vyžaduje statická kalkulácia.
- Podrobné montážne pokyny sú uvedené v publikácii ITB č. 1060/18/R137NZP.
- Uvedené riešenia sú len názorné. V každom prípade sa vyžaduje individuálna analýza za účelom voľby čo najoptimálnejšieho riešenia.

SPOTREBA MATERIÁLOV NA 1 M² DREVENÝCH STROPOV S PROTIPOŽIARNOU OCHRANOU

Názov materiału	Mj	Typ systému Nida Strop D								
		G36/DPB1	G40/DPB1	G56/DPB1	G64/DPB1	G80/DPB1	G32/DPA2	G38/DPA2	G44/DPA2	G48/DPA2
		Spotreba materiálu na 1 m²								
Doska Duripanel B1 16 mm	m²	-	-	1,0	-	-	-	-	-	-
Doska Duripanel A2 16 mm	m²	-	-	-	-	-	-	1,0	-	1,0
Doska Duripanel B1 24 mm	m²	-	-	-	1,0	-	-	-	-	-
Doska Duripanel A2 22 mm	m²	-	-	-	-	-	-	1,0	2,0	-
Doska Duripanel B1 36 mm	m²	1,0	-	-	-	-	-	-	-	-
Doska Duripanel A2 32mm	m²	-	-	-	-	-	1,0	-	-	1,0
Doska Duripanel B1 40 mm	m²	-	1,0	1,0	1,0	2,0	-	-	-	-
Skrutky do dosiek Duripanel	szt.	10 [6]	10 [6]	20 [6]	20 [6]	20 [6]	10 [6]	20 [6]	20 [6]	20 [6]
Tesniaca páska na akustickú izoláciu Nida	mb	1,7	1,7	1,7	1,7	1,7	1,7	1,7	1,7	1,7
Izolačný materiál	m²	1,0 [7]	1,0 [7]	1,0 [7]	1,0 [7]	1,0 [7]	1,0 [7]	1,0 [7]	1,0 [7]	1,0 [7]

[6] Možno použiť pozinkované oceľové spony.
[7] Použitie v súlade s požiadavkami.
Normy spotreby nezohľadňujú straty materiálu.

PRVÉ SYSTÉMY SUCHEJ VÝSTAVBY NA TRHU S OZNAČENÍM CE

PROTIPOŽIARNA OCHRANA DREVENÝCH STROPOV

Nida Strop D

Trieda požiarnej odolnosti: REI120

Súčiniteľ namáhania α_M: 1,0-0,6

Súčiniteľ prierezu b/h: 1,0

Hmotnosť 1m² výstavby: 50,0-80,0 kg

Číslo súvisiaceho dokladu: Požiarna klasifikácia ITB

Požiarna klasifikácia ITB: ITB 1060/18/R137NZP

SYSTÉMY:

G40/DPB1H; G44/DPB1H; G64/DPB1H; G38/DPA2H; G40/DPA2H; G56/DPA2H

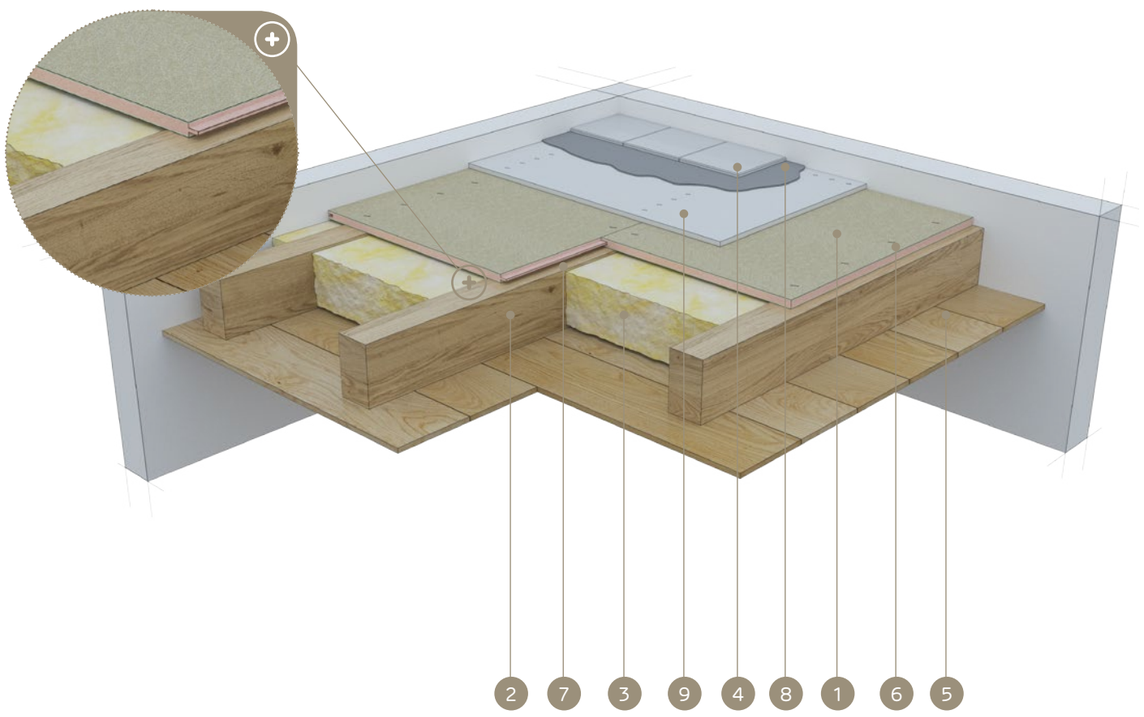

MATERIÁLY:

1. Cementotriesková doska Duripanel
2. Drevené stropné trámy
3. Izolačný materiál minerálna vlna
4. Konečná úprava podlahy (keramický obklad alebo parkety)
5. Konečná úprava stropu (drevený obklad alebo sadrokartónová doska Nida)
6. Skrutky do dosiek Duripanel alebo oceľové spony
7. Tesniaca páska na akustickú izoláciu Nida
8. Cementové lepidlo na keramické obklady
9. Cementová doska Hydropanel

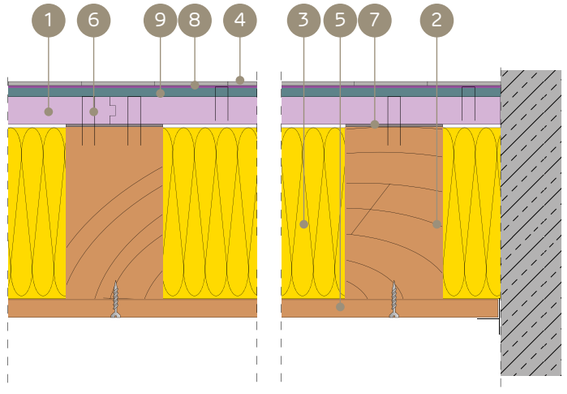

SYSTÉM POŽIARNEJ OCHRANY DREVENÝCH STROPOV PRE PRÍPAD PÔSOBENIA OHŇA ZHORA (KONEČNÁ ÚPRAVA POVRCHU – KERAMICKÝ OBKLAD, PARKETY)

TECHNICKÉ PARAMETRE

Názov systému Nida Strop D	Nosná konštrukcia stropu (drevené trámy)		Opláštenie zhora – cementotriesková doska			Opláštenie zhora – cementotriesková doska			Izolačný materiál		Statické parametre – rozhodujúce		Hmotnosť výstavby [2]	Trieda požiarnej odolnosti	Špeciálny systém
	šírka - b	výška - h	Názov	Hrúbka	Hustota	Názov	Hrúbka	Hustota	Hrúbka	Hustota min.	Súčiniteľ namáhania	Súčiniteľ prierezu			
	[mm]	[mm]		[mm]	[kg/m³]		[mm]	[kg/m³]	[mm]	[kg/m³]	[α_M]	b/h	[kg/m²]	[min]	
G44/DPB1H	50 ÷ 79	50 ÷ 79	Duripanel B1	2 x 22	1250,0	Hydropanel	9	1220,0	rovná h - trámu	50,0	1,0 ÷ 0,6	1,0	66,0	REI120	●
G40/DPA2H	60 ÷ 79	60 ÷ 79	Duripanel A2	22 + 19 [1]	1350,0	Hydropanel	9	1220,0	rovná h - trámu	50,0	1,0 ÷ 0,8	1,0	55,4	REI120	●
G40/DPB1H	60 ÷ 79	60 ÷ 79	Duripanel B1	40	1250,0	Hydropanel	9	1220,0	rovná h - trámu	50,0	1,0 ÷ 0,6	1,0	50,0	REI120	●
G38/DPA2H	60 ÷ 79	60 ÷ 79	Duripanel A2	28 + 10 [1]	1350,0	Hydropanel	9	1220,0	rovná h - trámu	50,0	1,0 ÷ 0,8	1,0	51,3	REI120	●
G64/DPB1H	≥ 100	≥ 100	Duripanel B1	40 + 24	1250,0	Hydropanel	9	1220,0	- [3]	- [3]	1,0 ÷ 0,6	1,0	80,0	REI120	●
G44/DPB1H	≥ 100	≥ 100	Duripanel B1	2 x 22 [1]	1250,0	Hydropanel	9	1220,0	- [3]	- [3]	1,0	1,0	55,0	REI120	●
G56/DPA2H	≥ 100	≥ 100	Duripanel A2	2 x 28	1350,0	Hydropanel	9	1220,0	- [3]	- [3]	1,0 ÷ 0,6	1,0	75,6	REI120	●
G40/DPA2H	≥ 100	≥ 100	Duripanel A2	22 + 19 [1]	1350,0	Hydropanel	9	1220,0	- [3]	- [3]	1,0	1,0	55,4	REI120	●

[1] Strop je zospodu zaistený doskou Nida Oheň Plus s hrúbkou min. 12,5 mm.
[2] Do hmotnosti nie je zahrnutá hmotnosť nosnej konštrukcie ani izolačného materiálu dreveného stropu.
[3] Voliteľné použitie – nie sú žiadne požiadavky na požiarnu odolnosť, ktoré by sa mali dodržiavať (možno použiť ľubovoľný izolačný materiál).

- Pripevnenie priečne usporiadaných cementotrieskových dosiek Duripanel B1 a Duripanel A2 pomocou skrutiek do trieskových dosiek alebo pomocou oceľových spôn.
- Minimálne podopretie cementotrieskových dosiek naráme nosnej konštrukcie dreveného stropu je min. 30 mm od hrany dosky.
- Uvedené minimálne hrúbky opláštení súvisia s podmienkami požiarnej odolnosti. V rozsahu statických (odolnostných) požiadaviek súvisiacich s rozostupom konštrukčných drevených stropných trámov sa vždy vyžaduje statická kalkulácia.
- Podrobné montážne pokyny sú uvedené v publikácii ITB č. 1060/18/R137NZP.
- Uvedené riešenia sú len názorné. V každom prípade sa vyžaduje individuálna analýza za účelom voľby čo najoptimálnejšieho riešenia.

SPOTREBA MATERIÁLOV NA 1 M² DREVENÝCH STROPOV S PROTIPOŽIARNOU OCHRANOU

Názov materiału	Mj	Typ systému Nida Strop D					
		G40/DPB1H	G44/DPB1H	G64/DPB1H	G38/DPA2H	G40/DPA2H	G56/DPA2H
		Spotreba materiálu na 1 m²					
Doska Duripanel B1 22 mm	m²	-	-	-	-	-	-
Doska Duripanel A2 10 mm	m²	-	-	-	1,0	-	-
Doska Duripanel B1 24 mm	m²	-	-	1,0	-	-	-
Doska Duripanel A2 19 mm	m²	-	-	-	-	1,0	-
Doska Duripanel B1 40 mm	m²	1,0	-	1,0	-	-	-
Doska Duripanel A2 22 mm	m²	-	2,0	-	-	1,0	-
Doska Duripanel A2 28 mm	m²	-	-	-	1,0	-	2,0
Doska Hydropanel 9 mm	m²	1,0	1,0	1,0	1,0	1,0	1,0
Skrutky do dosiek Duripanel	szt.	10 [4]	20 [4]	20 [4]	20 [4]	20 [4]	20 [4]
Skrutky do dosiek Hydropanel	szt.	20 [4]	20 [4]	20 [4]	20 [4]	20 [4]	20 [4]
Tesniaca páska na akustickú izoláciu Nida	mb	1,7	1,7	1,7	1,7	1,7	1,7
Izolačný materiál	m²	1,0 [5]	1,0 [5]	1,0 [5]	1,0 [5]	1,0 [5]	1,0 [5]

[4] Možno použiť pozinkované oceľové spony.
[5] Použitie v súlade s požiadavkami.
Normy spotreby nezohľadňujú straty materiálu.

PRVÉ SYSTÉMY SUCHEJ VÝSTAVBY NA TRHU S OZNAČENÍM CE

PROTIPOŽIARNA OCHRANA DREVENÝCH STROPOV

nida Strop D

Trieda požiarnej odolnosti:	Súčiniteľ namáhania α_M:	Súčiniteľ prierezu b/h:	Hmotnosť 1 m² výstavby:	Číslo súvisiaceho dokladu:
REI30	1,0-0,6	1,0-0,25	10,0-20,0 kg	Požiarna klasifikácia ITB

Požiarna klasifikácia ITB:
ITB 1060/18/R137NZP

SYSTÉMY:

D12,5/OHEŇ+; D15/OHEŇ+; D18/OHEŇ+; D25/OHEŇ+; D25/OHEŇ+

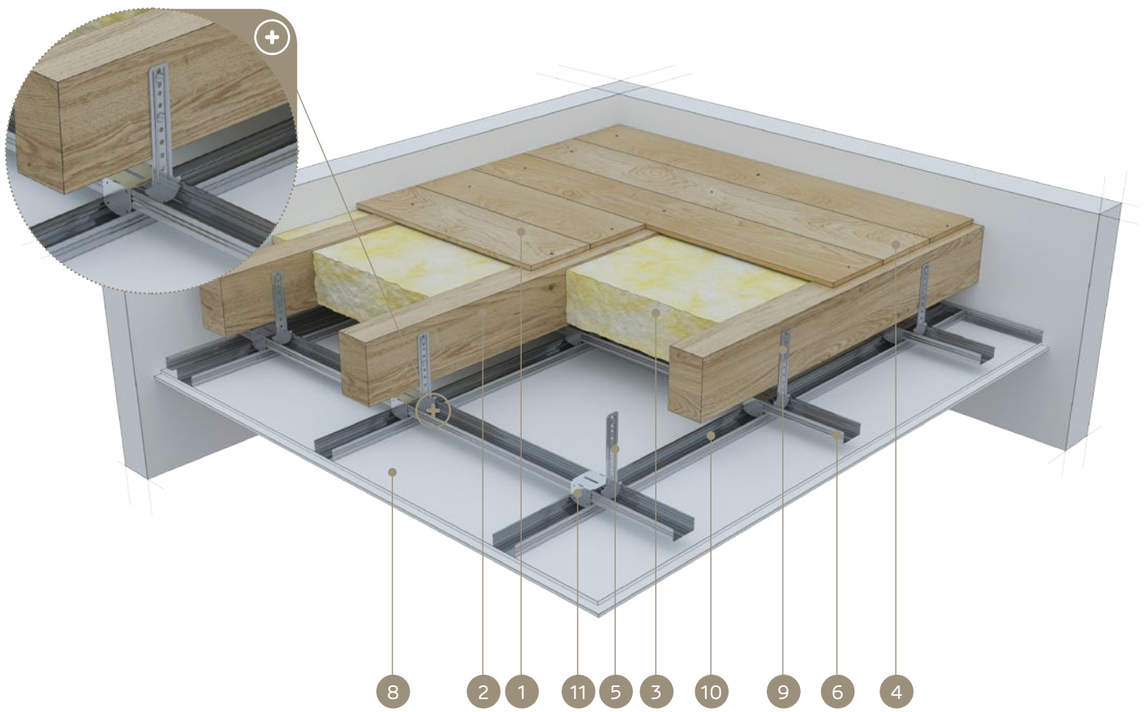

MATERIÁLY:

1. Konečná úprava stropu: dosky alebo dosky imitujúce drevo
2. Drevené stropné trámy
3. Izolačný materiál minerálna vlna
4. Klinec alebo skrutka do dreva
5. Krokvový rýchlozáves Nida WP 60
6. Hlavný horný profil Nida CD 60
7. Rýchloskrutky Nida
8. Sadrokartónová doska Nida Oheň Plus alebo Nida Kompakt
9. Skrutka do dreva Nida
10. Spodný nosný profil Nida CD 60
11. Krížová spojka Nida LK 60

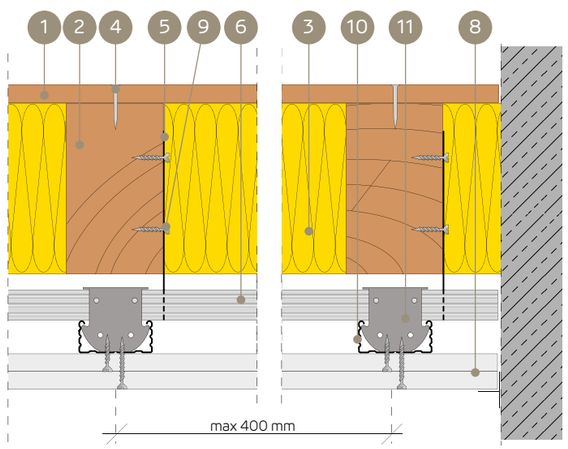

SYSTÉM POŽIARNEJ OCHRANY DREVENÝCH STROPOV PRE PRÍPAD PÔSOBENIA OHŇA ZDOLA

TECHNICKÉ PARAMETRE

Názov systému Nida Strop D	Nosná konštrukcia stropu (drevené trámy)		Opláštenie zdola - Sadrokartónová doska			Izolačný materiál		Statické parametre – rozhodujúce		Typ oceľovej spodnej konštrukcie	Hmotnosť výstavby [2]	Trieda požiarnej odolnosti	Špeciálny systém
	šírka - b	výška - h	Názov	Hrúbka	Hustota	Hrúbka	Hustota min.	Súčiniteľ namáhania	Súčiniteľ prierezu				
	[mm]	[mm]	Nida	[mm]	[kg/m³]	[mm]	[kg/m³]	[α_M]	b/h	Nida	[kg/m²]	[min]	
D15/Oheň+	40 ÷ 49	40 ÷ 49	Oheň Plus	15	800,0	rovná h - trámu	26,0	1,0	1,0 ÷ 0,25	ľubovoľná	13,5	REI30	●
D12,5/Oheň+	≥ 50	≥ 50	Oheň Plus	12,5	800,0	rovná h - trámu	26,0	1,0	1,0 ÷ 0,25	ľubovoľná	10,0	REI30	●
D12,5/Oheň+	≥ 40	≥ 40	Oheň Plus	12,5	800,0	rovná h - trámu	26,0	0,8 ÷ 0,6	1,0 ÷ 0,25	ľubovoľná	10,0	REI30	●
D25/Oheň+	40 ÷ 49	40 ÷ 49	Oheň Plus	2x12,5 [1]	800,0	- [3]	- [3]	1,0	1,0 ÷ 0,25	ľubovoľná	20,0 [4]	REI30	●
D18/Oheň+	≥ 50	≥ 50	Oheň Plus	18	800,0	- [3]	- [3]	1,0	1,0 ÷ 0,25	ľubovoľná	14,7	REI30	●
D18/Oheň+	≥ 40	≥ 40	Oheň Plus	18	800,0	- [3]	- [3]	0,8 ÷ 0,6	1,0 ÷ 0,25	ľubovoľná	14,7	REI30	●

[1] Možno použiť jednovrstvové usporiadanie dosiek Nida Kompakt typu DF 1x25 mm.
[2] Do hmotnosti nie je zahrnutá hmotnosť oceľovej podkonštrukcie, drevenej nosnej konštrukcie ani izolačného materiálu dreveného stropu.
[3] Voliteľné použitie – nie sú žiadne požiadavky na požiarnu odolnosť, ktoré by sa mali dodržiavať (možno použiť ľubovoľný izolačný materiál).
[4] V prípade usporiadania do jednej vrstvy 1x25 mm Nida Kompakt hmotnosť výstavby je 20,80 kg/m².
- Pripevnenie priečne usporiadaných sadrokartónových dosiek.
- Podrobné montážne pokyny sú uvedené v publikácii ITB č. 1060/18/R137NZP.
- Uvedené riešenia sú len názorné. V každom prípade sa vyžaduje individuálna analýza za účelom voľby čo najoptimálnejšieho riešenia.

SPOTREBA MATERIÁLOV NA 1 M² DREVENÝCH STROPOV S PROTIPOŽIARNOU OCHRANOU

Názov materiálu	Mj	Typ systému Nida Strop D				
		D12,5/Oheň+	D15/Oheň+	D18/Oheň+	D25/Oheň+	D25/Oheň+
		Spotreba materiálu na 1 m²				
Doska Nida Oheň Plus 12,5 mm	m²	1,0	-	-	2,0	-
Doska Nida Oheň Plus 15 mm	m²	-	1,0	-	-	-
Doska Nida Oheň Plus 18 mm	m²	-	-	1,0	-	-
Doska Nida Kompakt 25 mm	m²	-	-	-	-	1,0
Profil Nida CD60	mb	3,5	3,5	3,5	3,5	3,5
Profil Nida UD27	mb	0,6	0,6	0,6	0,6	0,6
Krokvový rýchlozáves Nida WP60	szt.	4,0	4,0	4,0	4,0	4,0
Pozdĺžna spojka Nida LW60	szt.	0,9	0,9	0,9	0,9	0,9
Krížová spojka Nida LK60	szt.	2,5	2,5	2,5	2,5	2,5
Skrutky do dreva 3,5 x 45 mm	szt.	8,0	8,0	8,0	8,0	8,0
Rýchloskrutky Nida 3,5x25 mm	szt.	18,0	18,0	-	6,0	-
Rýchloskrutky Nida 3,5x35 mm	szt.	-	-	18,0	18,0	18,0
Kotviaci prvok [5]	szt.	0,6	0,6	0,6	0,6	0,6
Výstužná páska Nida	mb	1,4	1,4	1,4	1,4	1,4
Sadrový tmel Nida Start	kg	0,3	0,3	0,3	0,3	0,3
Sadrový tmel Nida Finish	kg	0,1	0,1	0,1	0,1	0,1
Izolačný materiál	m²	1,0 [6]	1,0 [6]	1,0 [6]	1,0 [6]	1,0 [6]

[5] Typ kotviaceho prvku sa zvolí individuálne podľa druhu konštrukcie steny.
[6] Použitie v súlade s požiadavkami.
Normy spotreby nezohľadňujú straty materiálu.

PRVÉ SYSTÉMY SUCHEJ VÝSTAVBY NA TRHU S OZNAČENÍM CE

PROTIPOŽIARNA OCHRANA DREVENÝCH STROPOV

Nida Strop D

Trieda požiarnej odolnosti:	Súčiniteľ namáhania α_M:	Súčiniteľ prierezu b/h:	Hmotnosť 1 m² výstavby:	Číslo súvisiaceho dokladu:
REI60	1,0-0,6	1,0-0,25	20,0-27,0 kg	Požiarna klasifikácia ITB

Požiarna klasifikácia ITB: ITB 1060/18/R137NZP

SYSTÉMY:

D25/OHEŇ+; D25/OHEŇ+; D30/KOMPAKT

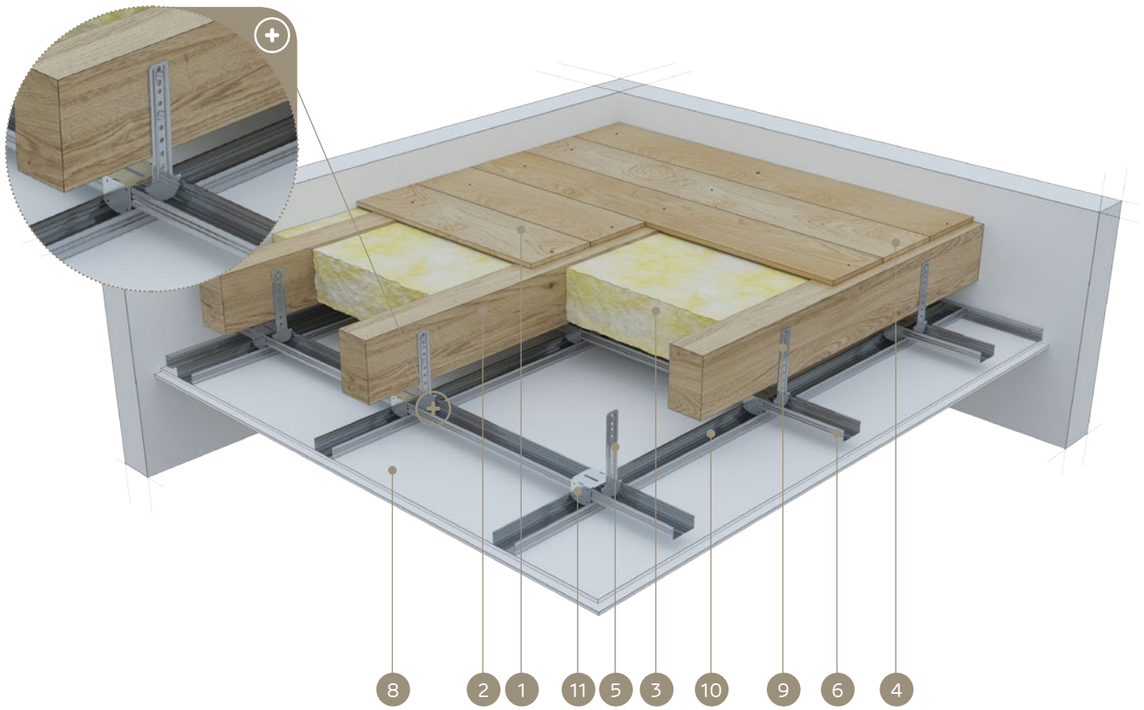

MATERIÁLY:

1. Konečná úprava stropu: dosky alebo dosky imitujúce drevo
2. Drevené stropné trámy
3. Izolačný materiál minerálna vlna
4. Klinec alebo skrutka do dreva
5. Krokvový rýchlozáves Nida WP 60
6. Hlavný horný profil Nida CD 60
7. Rýchloskrutky Nida
8. Sadrokartónová doska Nida Oheň Plus alebo Nida Kompakt
9. Skrutka do dreva Nida
10. Spodný nosný profil Nida CD 60
11. Krížová spojka Nida LK 60

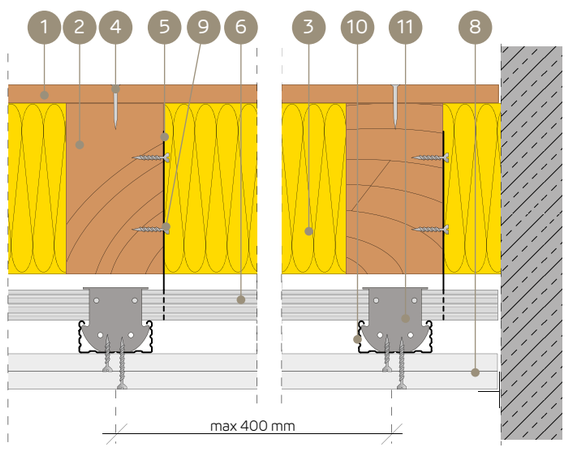

SYSTÉM POŽIARNEJ OCHRANY DREVENÝCH STROPOV PRE PRÍPAD PÔSOBENIA OHŇA ZDOLA

TECHNICKÉ PARAMETRE

Názov systému Nida Strop D	Nosná konštrukcia stropu (drevené trámy)		Opláštenie zdola - Sadrokartónová doska			Izolačný materiál		Statické parametre – rozhodujúce		Typ oceľovej spodnej konštrukcie	Hmotnosť výstavby [2]	Trieda požiarnej odolnosti	Špeciálny systém
	šírka - b	výška - h	Názov	Hrúbka	Hustota	Hrúbka	Hustota min.	Súčiniteľ namáhania	Súčiniteľ prierezu				
	[mm]	[mm]	Nida	[mm]	[kg/m³]	[mm]	[kg/m³]	[α_M]	b/h	Nida	[kg/m²]	[min]	
D30/Oheň+	40 ÷ 49	40 ÷ 49	Oheň Plus	2 x 15	800,0	rovná h - trámu	26,0	1,0	1,0	ľubovoľná	27,0	REI60	●
D25/Oheň+	≥ 50	≥ 50	Oheň Plus	2 x 12,5 [1]	800,0	rovná h - trámu	26,0	1,0	1,0 ÷ 0,25	ľubovoľná	20,0 [4]	REI60	●
D25/Oheň+	≥ 40	≥ 40	Oheň Plus	2 x 12,5 [1]	800,0	rovná h - trámu	26,0	0,8 ÷ 0,6	1,0 ÷ 0,25	ľubovoľná	20,0 [4]	REI60	●
D30/Oheň+	≥ 40	≥ 40	Oheň Plus	2 x 15	800,0	- [3]	- [3]	1,0 ÷ 0,6	1,0 ÷ 0,25	ľubovoľná	27,0	REI60	●

[1] Možno použiť jednovrstvové usporiadanie dosiek Nida Kompakt typu DF 1x25 mm.
[2] Do hmotnosti nie je zahrnutá hmotnosť oceľovej podkonštrukcie, drevenej nosnej konštrukcie ani izolačného materiálu dreveného stropu.
[3] Voliteľné použitie – nie sú žiadne požiadavky na požiarnu odolnosť, ktoré by sa mali dodržiavať (možno použiť ľubovoľný izolačný materiál).
[4] V prípade usporiadania do jednej vrstvy 1 x 25 mm Nida Kompakt hmotnosť výstavby je 20,80 kg/m².
- Pripevnenie priečne usporiadaných sadrokartónových dosiek.
- Podrobné montážne pokyny sú uvedené v publikácii ITB č. 1060/18/R137NZP.
- Uvedené riešenia sú len názorné. V každom prípade sa vyžaduje individuálna analýza za účelom voľby čo najoptimálnejšieho riešenia.

SPOTREBA MATERIÁLOV NA 1 M² DREVENÝCH STROPOV S PROTIPOŽIARNOU OCHRANOU

Názov materiału	Mj	Typ systému Nida Strop D		
		D25/Oheň+	D25/Oheň+	D30/Kompakt
		Spotreba materiálu na 1 m²		
Doska Nida Oheň Plus 12,5 mm	m²	2,0	-	-
Doska Nida Oheň Plus 15 mm	m²	-	-	2,0
Doska Nida Kompakt 25 mm	m²	-	1,0	-
Profil Nida CD60	mb	3,5	3,5	3,5
Profil Nida UD27	mb	0,6	0,6	0,6
Krokvový rýchlozáves Nida WP60	szt.	4,0	4,0	4,0
Pozdĺžna spojka Nida LW60	szt.	0,9	0,9	0,9
Krížová spojka Nida LK60	szt.	2,5	2,5	2,5
Skrutky do dreva 3,5 x 45 mm	szt.	8,0	8,0	8,0
Rýchloskrutky Nida 3,5x25 mm	szt.	6,0	-	6,0
Rýchloskrutky Nida 3,5x35 mm	szt.	18,0	18,0	-
Rýchloskrutky Nida 3,5x45 mm	szt.	-	-	18,0
Kotviaci prvok [5]	szt.	0,6	0,6	0,6
Výstužná páska Nida	mb	1,4	1,4	1,4
Sadrový tmel Nida Start	kg	0,3	0,3	0,3
Sadrový tmel Nida Finish	kg	0,1	0,1	0,1
Izolačný materiál	m²	1,0 [6]	1,0 [6]	1,0 [6]

[5] Typ kotviaceho prvku sa zvolí individuálne podľa druhu konštrukcie steny.
[6] Použitie v súlade s požiadavkami.
Normy spotreby nezohľadňujú straty materiálu.

PROTIPOŽIARNA OCHRANA DREVENÝCH STROPOV

Nida Strop D

Trieda požiarnej odolnosti:	Súčiniteľ namáhania α_M:	Súčiniteľ prierezu b/h:	Hmotnosť 1 m² výstavby:	Číslo súvisiaceho dokladu:
REI90	1,0-0,6	1,0-0,25	27,0-40,0 kg	Požiarna klasifikácia ITB

Požiarna klasifikácia ITB: ITB 1060/18/R137NZP

SYSTÉMY:

D30/OHEŇ+; D37,5/OHEŇ+; D37,5/OHEŇ+KOMPAKT; D40/OHEŇ+; D50/OHEŇ+; D50/KOMPAKT

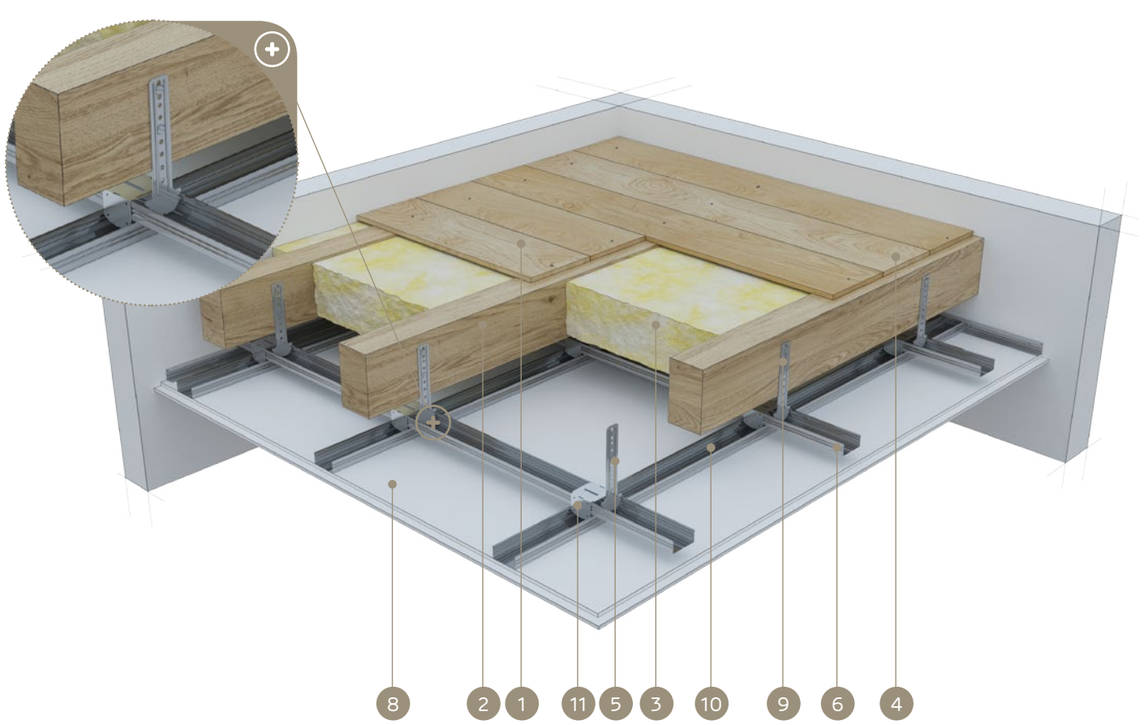

MATERIÁLY:

1. Konečná úprava stropu: dosky alebo dosky imitujúce drevo
2. Drevené stropné trámy
3. Izolačný materiál minerálna vlna
4. Klinec alebo skrutka do dreva
5. Krokvový rýchlozáves Nida WP 60
6. Hlavný horný profil Nida CD 60
7. Rýchloskrutky Nida
8. Sadrokartónová doska Nida Oheň Plus alebo Nida Kompakt
9. Skrutka do dreva Nida
10. Spodný nosný profil Nida CD 60
11. Krížová spojka Nida LK 60

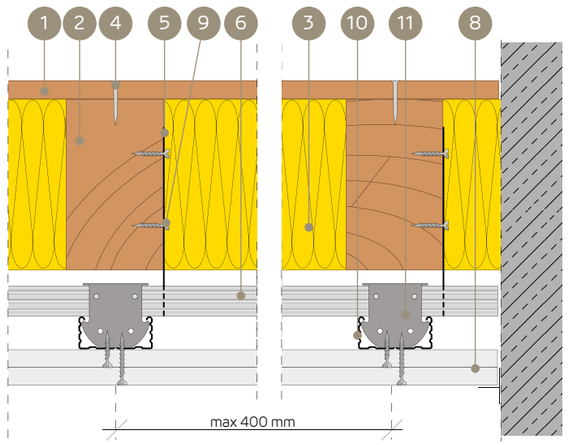

SYSTÉM POŽIARNEJ OCHRANY DREVENÝCH STROPOV PRE PRÍPAD PÔSOBENIA OHŇA ZDOLA

TECHNICKÉ PARAMETRE

Názov systému Nida Strop D	Nosná konštrukcia stropu (drevené trámy)		Opláštenie zdola - Sadrokartónová doska			Izolačný materiál		Statické parametre – rozhodujúce		Typ oceľovej spodnej konštrukcie	Hmotnosť výstavby [3]	Trieda požiarnej odolnosti	Špeciálny systém
	šírka - b	výška - h	Názov	Hrúbka	Hustota	Hrúbka	Hustota min.	Súčiniteľ namáhania	Súčiniteľ prierezu				
	[mm]	[mm]	Nida	[mm]	[kg/m³]	[mm]	[kg/m³]	[α_M]	b/h	Nida	[kg/m²]	[min]	
D50/Oheň+	40 ÷ 49	40 ÷ 49	Oheň Plus	4 x 12,5 [1]	800,0	rovná h - trámu	50,0	1,0 ÷ 0,6	1,0	ľubovoľná	40,0 [5]	REI90	●
D37,5/Oheň+	≥ 50	≥ 50	Oheň Plus	3 x 12,5 [2]	800,0	rovná h - trámu	50,0	1,0 ÷ 0,6	1,0 ÷ 0,5	ľubovoľná	30,0 [6]	REI90	●
D30/Oheň+	≥ 100	≥ 100	Oheň Plus	2 x 15	800,0	rovná h - trámu	50,0	1,0 ÷ 0,8	1,0	ľubovoľná	27,0	REI90	●
D50/Oheň+	40 ÷ 79	40 ÷ 79	Oheň Plus	4 x 12,5 [1]	800,0	- [4]	- [4]	1,0 ÷ 0,6	1,0 ÷ 0,25	ľubovoľná	40,0	REI90	●
D40/Kompakt	≥ 100	≥ 100	Kompakt	2 x 20	800,0	- [4]	- [4]	1,0 ÷ 0,6	1,0 ÷ 0,25	ľubovoľná	33,4	REI90	●
D40/Oheň+	≥ 80	≥ 80	Kompakt	2 x 20	800,0	- [4]	- [4]	0,8 ÷ 0,6	1,0 ÷ 0,25	ľubovoľná	33,4	REI90	●

[1] Možno použiť jednovrstvové usporiadanie dosiek Nida Kompakt typu DF 2x25 mm
[2] Možno použiť dvojvrstvové usporiadanie dosiek Nida Kompakt typu DF 1x25 mm + Nida Oheň Plus typu DF 1x12,5 mm.
[3] Do hmotnosti nie je zahrnutá hmotnosť oceľovej podkonštrukcie, drevenej nosnej konštrukcie ani izolačného materiálu dreveného stropu.
[4] Voliteľné použitie – nie sú žiadne požiadavky na požiarnu odolnosť, ktoré by sa mali dodržiavať (možno použiť ľubovoľný izolačný materiál).
[5] V prípade usporiadania do dvoch vrstiev 2x25 mm Nida Kompakt hmotnosť výstavby je 41,60 kg/m².
[6] V prípade usporiadania do dvoch vrstiev 1x25 mm Nida Kompakt + 1x12,5 mm Nida Oheň Plus hmotnosť výstavby je 30,80 kg/m².

- Pripevnenie priečne usporiadaných sadrokartónových dosiek.
- Podrobné montážne pokyny sú uvedené v publikácii ITB č. 1060/18/R137NZP.
- Uvedené riešenia sú len názorné. V každom prípade sa vyžaduje individuálna analýza za účelom voľby čo najoptimálnejšieho riešenia.

SPOTREBA MATERIÁLOV NA 1 M² DREVENÝCH STROPOV S PROTIPOŽIARNOU OCHRANOU

Názov materiału	Mj	Typ systému Nida Strop D					
		D30/Oheň+	D37,5/Oheň+	D37,5/ Oheň+Kompakt	D40/Oheň+	D50/Oheň+	D50/Kompakt
		Spotreba materiálu na 1 m²					
Doska Nida Oheň Plus 12,5 mm	m²	-	3,0	1,0	-	4,0	-
Doska Nida Oheň Plus 15 mm	m²	2,0	-	-	-	-	-
Doska Nida Kompakt 20 mm	m²	-	-	-	2,0	-	-
Doska Nida Kompakt 25 mm	m²	-	-	1,0	-	-	2,0
Profil Nida CD60	mb	3,5	3,5	3,5	3,5	3,5	3,5
Profil Nida UD27	mb	0,6	0,6	0,6	0,6	0,6	0,6
Krokvový rýchlozáves Nida WP60	szt.	4,0	4,0	4,0	4,0	4,0	4,0
Pozdĺžna spojka Nida LW60	szt.	0,9	0,9	0,9	0,9	0,9	0,9
Krížová spojka Nida LK60	szt.	2,5	2,5	2,5	2,5	2,5	2,5
Skrutky do dreva 3,5 x 45 mm	szt.	8,0	8,0	8,0	8,0	8,0	8,0
Rýchloskrutky Nida 3,5x25 mm	szt.	6,0	6,0	6,0	-	6,0	-
Rýchloskrutky Nida 3,5x35 mm	szt.	-	6,0	-	6,0	6,0	-
Rýchloskrutky Nida 3,5x45 mm	szt.	18,0	-	-	-	-	6,0
Rýchloskrutky Nida 3,5x55 mm	szt.	-	18,0	18,0	18,0	6,0	-
Rýchloskrutky Nida 4,2x70 mm	szt.	-	-	-	-	18,0	18,0
Kotviaci prvok [7]	szt.	0,6	0,6	0,6	0,6	0,6	0,6
Výstužná páska Nida	mb	1,4	1,4	1,4	1,4	1,4	1,4
Sadrový tmel Nida Start	kg	0,3	0,3	0,3	0,3	0,3	0,3
Sadrový tmel Nida Finish	kg	0,1	0,1	0,1	0,1	0,1	0,1
Izolačný materiál	m²	1,0 [8]	1,0 [8]	1,0 [8]	1,0 [8]	1,0 [8]	1,0 [8]

[7] Typ kotviaceho prvku sa zvolí individuálne podľa druhu konštrukcie steny.
[8] Použitie v súlade s požiadavkami.
Normy spotreby nezohľadňujú straty materiálu.

CE PRVÉ SYSTÉMY SUCHEJ VÝSTAVBY NA TRHU S OZNAČENÍM CE

Navštívte náš kanál Siniat Nida YouTube

Nida Strop D

Trieda požiarnej odolnosti:	Súčiniteľ namáhania α_M:	Súčiniteľ prierezu b/h:	Hmotnosť 1 m² výstavby:	Číslo súvisiaceho dokladu:
REI120	1,0-0,6	1,0-0,25	30,0-54,0 kg	Požiarna klasifikácia ITB

Požiarna klasifikácia ITB:
ITB 1060/18/R137NZP

SYSTÉMY:

D37,5/OHEŇ+; D37,5/OHEŇ+KOMPAKT; D50/OHEŇ+; D50/KOMPAKT; D60/OHEŇ+; D60/KOMPAKT

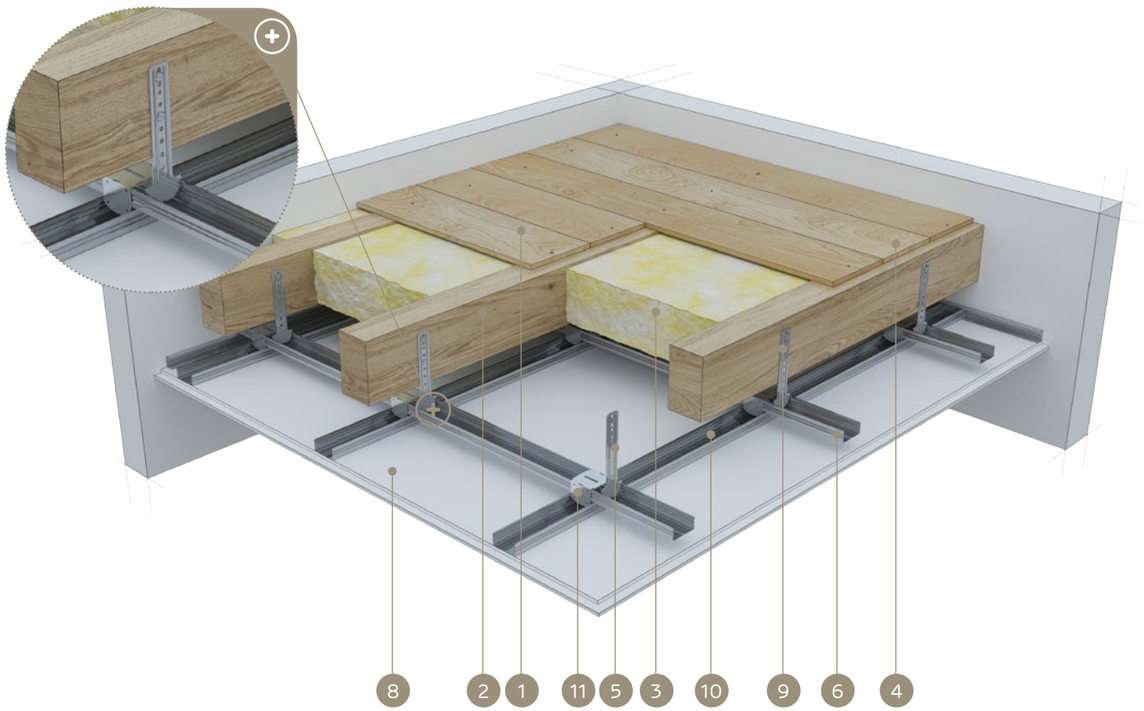

MATERIÁLY:

1. Konečná úprava stropu: dosky alebo dosky imitujúce drevo
2. Drevené stropné trámy
3. Izolačný materiál minerálna vlna
4. Klinec alebo skrutka do dreva
5. Krokvový rýchlozáves Nida WP 60
6. Hlavný horný profil Nida CD 60
7. Rýchloskrutky Nida
8. Sadrokartónová doska Nida Oheň Plus alebo Nida Kompakt
9. Skrutka do dreva Nida
10. Spodný nosný profil Nida CD 60
11. Krížová spojka Nida LK 60

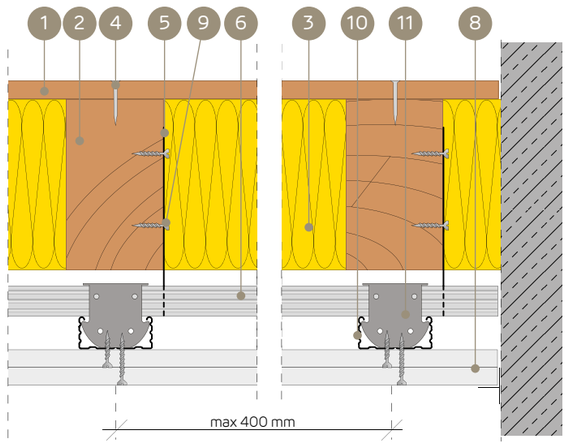

SYSTÉM POŽIARNEJ OCHRANY DREVENÝCH STROPOV PRE PRÍPAD PÔSOBENIA OHŇA ZDOLA

TECHNICKÉ PARAMETRE

Názov systému Nida Strop D	Nosná konštrukcia stropu (drevené trámy)		Opláštenie zdola - Sadrokartónová doska			Izolačný materiál		Statické parametre – rozhodujúce		Typ oceľovej spodnej konštrukcie	Hmotnosť výstavby [4]	Trieda požiarnej odolnosti	Špeciálny systém
	šírka - b	výška - h	Názov	Hrúbka	Hustota	Hrúbka	Hustota min.	Súčiniteľ namáhania	Súčiniteľ prierezu				
	[mm]	[mm]	Nida	[mm]	[kg/m³]	[mm]	[kg/m³]	[α_M]	b/h	Nida	[kg/m²]	[min]	
D60/Oheň+	40 ÷ 49	40 ÷ 49	Oheň Plus	4 x 15 [1]	800,0	rovná h - trámu	50,0	1,0	1,0	ľubovoľná	54,0 [6]	REI120	●
D50/Oheň+	50 ÷ 119	50 ÷ 119	Oheň Plus	4 x 12,5 [2]	800,0	rovná h - trámu	50,0	1,0	1,0	ľubovoľná	40,0 [7]	REI120	●
D37,5/Oheň+	≥ 120	≥ 120	Oheň Plus	3 x 12,5 [3]	800,0	rovná h - trámu	50,0	1,0	1,0 ÷ 0,5	ľubovoľná	30,0 [8]	REI120	●
D60/Oheň+	40 ÷ 79	40 ÷ 79	Oheň Plus	4 x 15 [1]	800,0	- [5]	- [5]	1,0 ÷ 0,6	1,0 ÷ 0,25	ľubovoľná	54,0 [6]	REI120	●
D50/Kompakt	≥ 100	≥ 100	Oheň Plus	4 x 12,5 [2]	800,0	- [5]	- [5]	1,0 ÷ 0,6	1,0 ÷ 0,25	ľubovoľná	40,0 [7]	REI120	●

[1] Možno použiť dvojvrstvové usporiadanie dosiek Nida Kompakt typu DF 3x20 mm.
[2] Možno použiť dvojvrstvové usporiadanie dosiek Nida Kompakt typu DF 2x25 mm.
[3] Možno použiť dvojvrstvové usporiadanie dosiek Nida Kompakt typu DF 1x25 mm + Nida Oheň Plus typu DF 1x12,5 mm.
[4] Do hmotnosti nie je zahrnutá hmotnosť oceľovej podkonštrukcie, drevenej nosnej konštrukcie ani izolačného materiálu dreveného stropu.
[5] Voliteľné použitie – nie sú žiadne požiadavky na požiarnu odolnosť, ktoré by sa mali dodržiavať (možno použiť ľubovoľný izolačný materiál).
[6] V prípade usporiadania do dvoch vrstiev 3 x 20 mm Nida Kompakt hmotnosť výstavby je 50,10 kg/m².
[7] V prípade usporiadania do dvoch vrstiev 2x25 mm Nida Kompakt hmotnosť výstavby je 41,60 kg/m².
[8] V prípade usporiadania do dvoch vrstiev 1x25 mm Nida Kompakt + 1x12,5 mm Nida Oheň Plus hmotnosť výstavby je 30,80 kg/m².
- Pripevnenie priečne usporiadaných sadrokartónových dosiek.
- Podrobné montážne pokyny sú uvedené v publikácii ITB č. 1060/18/R137NZP.
- Uvedené riešenia sú len názorné. V každom prípade sa vyžaduje individuálna analýza za účelom voľby čo najoptimálnejšieho riešenia.

SPOTREBA MATERIÁLOV NA 1 M² DREVENÝCH STROPOV S PROTIPOŽIARNOU OCHRANOU

Názov materiału	Mj	Typ systému Nida Strop D					
		D37,5/Oheň+	D37,5/ Oheň+Kompakt	D50/Oheň+	D50/Kompakt	D60/Oheň+	D60/Kompakt
		Spotreba materiálu na 1 m²					
Doska Nida Oheň Plus 12,5 mm	m²	3,0	1,0	4,0	-	-	-
Doska Nida Oheň Plus 15 mm	m²	-	-	-	-	4,0	-
Doska Nida Kompakt 20 mm	m²	-	-	-	-	-	3,0
Doska Nida Kompakt 25 mm	m²	-	1,0	-	2,0	-	-
Profil Nida CD60	mb	3,5	3,5	3,5	3,5	3,5	3,5
Profil Nida UD27	mb	0,6	0,6	0,6	0,6	0,6	0,6
Krokvový rýchlozáves Nida WP60	szt.	4,0	4,0	4,0	4,0	4,0	4,0
Pozdĺžna spojka Nida LW60	szt.	0,9	0,9	0,9	0,9	0,9	0,9
Krížová spojka Nida LK60	szt.	2,5	2,5	2,5	2,5	2,5	2,5
Skrutky do dreva 3,5 x 45 mm	szt.	8,0	8,0	8,0	8,0	8,0	8,0
Rýchloskrutky Nida 3,5x25 mm	szt.	6,0	6,0	6,0	-	6,0	-
Rýchloskrutky Nida 3,5x35 mm	szt.	6,0	-	6,0	-	-	6,0
Rýchloskrutky Nida 3,5x45 mm	szt.	-	-	-	6,0	6,0	-
Rýchloskrutky Nida 3,5x55 mm	szt.	18,0	18,0	6,0	-	6,0	6,0
Rýchloskrutky Nida 4,2x70 mm	szt.	-	-	18,0	18,0	18,0	18,0
Kotviaci prvok [9]	szt.	0,6	0,6	0,6	0,6	0,6	0,6
Výstužná páska Nida	mb	1,4	1,4	1,4	1,4	1,4	1,4
Sadrový tmel Nida Start	kg	0,3	0,3	0,3	0,3	0,3	0,3
Sadrový tmel Nida Finish	kg	0,1	0,1	0,1	0,1	0,1	0,1
Izolačný materiál	m²	1,0 [10]	1,0 [10]	1,0 [10]	1,0 [10]	1,0 [10]	1,0 [10]

[9] Typ kotviaceho prvku sa zvolí individuálne podľa druhu konštrukcie steny.
[10] Použitie v súlade s požiadavkami.
Normy spotreby nezohľadňujú straty materiálu.

PROTIPOŽIARNA OCHRANA DREVENÝCH STROPOV

Nida Strop D

Trieda požiarnej odolnosti:	Súčiniteľ namáhania α_M:	Súčiniteľ prierezu b/h:	Hmotnosť 1 m² výstavby:	Číslo súvisiaceho dokladu:
REI30	1,0-0,6	1,0-0,25	36,0-49,7 kg	Požiarna klasifikácia ITB

Požiarna klasifikácia ITB: ITB 1060/18/R137NZP

SYSTÉMY:

G18/DPB1-D15/OHEŇ+; G19/DPA2-D15/OHEŇ+; G20/DPB1-D25/OHEŇ+; G20/DPB1-D25/KOMPAKT; G22/DPA2-D25/OHEŇ+; G22/DPA2-D25/KOMPAKT; G18/DPB1-D18/OHEŇ+; G19/DPA2-D18/OHEŇ+

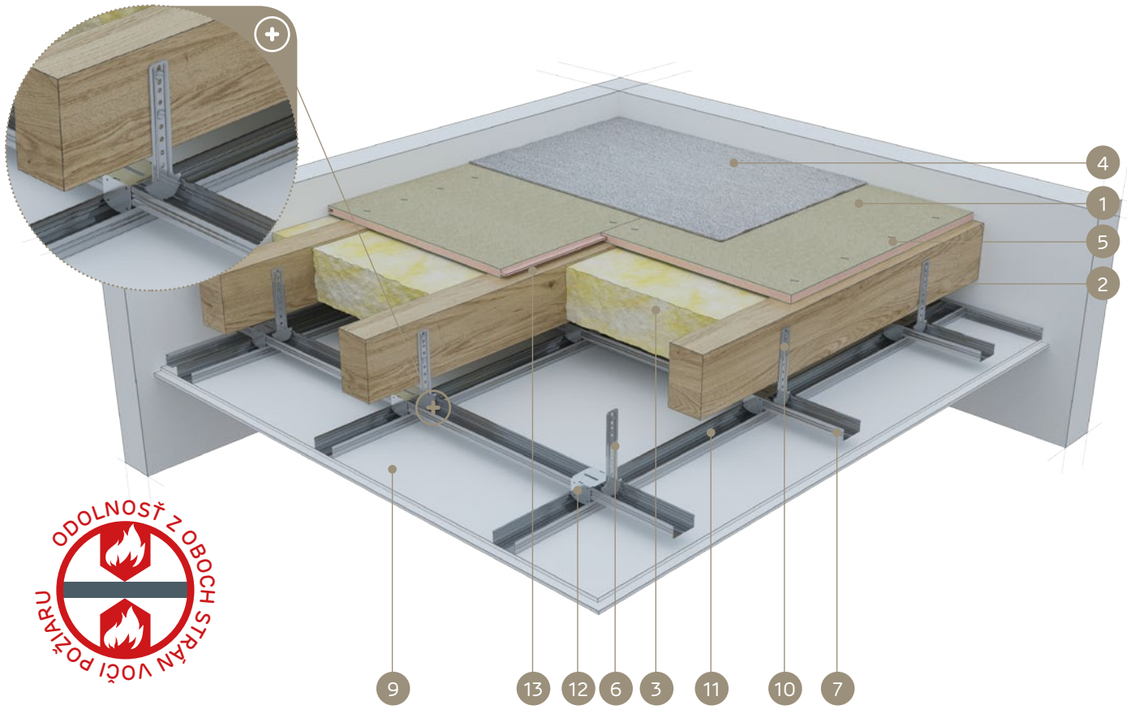

MATERIÁLY:

1. Cementotriesková doska Duripanel
2. Drevené stropné trámy
3. Izolačný materiál minerálna vlna
4. Konečná úprava podlahy (celoplošný koberec alebo plávajúca podlaha)
5. Skrutky do dosiek Duripanel alebo oceľové spony
6. Krokvový rýchlozáves Nida WP 60
7. Hlavný horný profil Nida CD 60
8. Rýchloskrutky Nida
9. Sadrokartónová doska Nida Oheň Plus alebo Nida Kompakt
10. Skrutka do dreva Nida
11. Spodný nosný profil Nida CD 60
12. Krížová spojka Nida LK 60
13. Tesniaca páska na akustickú izoláciu Nida

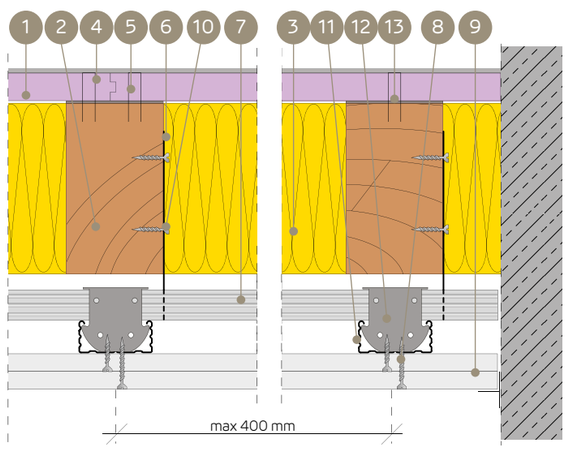

SYSTÉM POŽIARNEJ OCHRANY DREVENÝCH STROPOV PRE PRÍPAD PÔSOBENIA OHŇA Z OBOCH STRÁN (KONEČNÁ ÚPRAVA POVRCHU – PODLAHOVÁ KRYTINA, PLÁVAJÚCA PODLAHA)

TECHNICKÉ PARAMETRE

Názov systému Nida Strop D	Nosná konštrukcia stropu (drevené trámy)		Opláštenie zhora – cementotriesková doska			Opláštenie zdola - Sadrokartónová doska			Izolačný materiál		Statické parametre – rozhodujúce		Hmotnosť výstavby [2]	Trieda požiarnej odolnosti	Špeciálny systém
	šírka - b	výška - h	Názov	Hrúbka	Hustota	Názov	Hrúbka	Hustota	Hrúbka	Hustota min.	Súčiniteľ namáhania	Súčiniteľ prierezu			
	[mm]	[mm]		[mm]	[kg/m³]		[mm]	[kg/m³]	[mm]	[kg/m³]	[α_M]	b/h	[kg/m²]	[min]	
G18/DPB1-D15/Oheň+	≥ 40	≥ 40	Duripanel B1	18	1250,0	Oheň Plus	15	800,0	rovná h - trámu	26,0	1,0 ÷ 0,6	1,0 ÷ 0,25	36,0	REI30	●
G19/DPA2-D15/Oheň+	≥ 40	≥ 40	Duripanel A2	19	1350,0	Oheň Plus	15	800,0	rovná h - trámu	26,0	1,0 ÷ 0,6	1,0 ÷ 0,25	39,2	REI30	●
G20/DPB1-D25/Oheň+	≥ 40	≥ 40	Duripanel B1	20	1250,0	Oheň Plus	2 x 12,5 [1]	800,0	- [3]	- [3]	1,0 ÷ 0,6	1,0 ÷ 0,25	45,0	REI30	●
G22/DPA2-D25/Oheň+	≥ 40	≥ 40	Duripanel A2	22	1350,0	Oheň Plus	2 x 12,5 [1]	800,0	- [3]	- [3]	1,0 ÷ 0,6	1,0 ÷ 0,25	49,7	REI30	●
G18/DPB1-D18/Oheň+	≥ 50	≥ 50	Duripanel B1	18	1250,0	Oheň Plus	18	800,0	- [3]	- [3]	1,0 ÷ 0,6	1,0 ÷ 0,25	37,2	REI30	●
G19/DPA2-D18/Oheň+	≥ 50	≥ 50	Duripanel A2	19	1350,0	Oheň Plus	18	800,0	- [3]	- [3]	1,0 ÷ 0,6	1,0 ÷ 0,25	40,4	REI30	●

[1] Možno použiť jednovrstvové usporiadanie dosiek Nida Kompakt typu DF 1x25 mm (môže dôjsť k zvýšeniu hmotnosti spodného obkladu).
[2] Do hmotnosti nie je zahrnutá hmotnosť nosnej konštrukcie ani izolačného materiálu dreveného stropu.
[3] Voliteľné použitie – nie sú žiadne požiadavky na požiarnu odolnosť, ktoré by sa mali dodržiavať (možno použiť ľubovoľný izolačný materiál).

- Pripevnenie priečne usporiadaných cementotrieskových dosiek Duripanel B1 a Duripanel A2 pomocou skrutiek do trieskových dosiek alebo pomocou oceľových spôn.
- Pripevnenie priečne usporiadaných sadrokartónových dosiek Nida.
- Minimálne podopretie cementotrieskových dosiek na tráme nosnej konštrukcie dreveného stropu je min. 30 mm od hrany dosky.
- Uvedené minimálne hrúbky horného opláštenia súvisia s podmienkami požiarnej odolnosti. V rozsahu statických (odolnostných) požiadaviek súvisiacich s rozostupom konštrukčných drevených stropných trámov sa vždy vyžaduje statická kalkulácia.
- Podrobné montážne pokyny sú uvedené v publikácii ITB č. 1060/18/R137NZP.
- Uvedené riešenia sú len názorné. V každom prípade sa vyžaduje individuálna analýza za účelom voľby čo najoptimálnejšieho riešenia.

SPOTREBA MATERIÁLOV NA 1 M² DREVENÝCH STROPOV S PROTIPOŽIARNOU OCHRANOU

Názov materiálu	Mj	Typ systému Nida Strop D							
		G18/DPB1-D15/Oheň+	G19/DPA2-D15/Oheň+	G20/DPB1-D25/Oheň+	G20/DPB1-D25/Kompakt	G22/DPA2-D25/Oheň+	G22/DPA2-D25/Kompakt	G18/DPB1-D18/Oheň+	G19/DPA2-D18/Oheň+
		Spotreba materiálu na 1 m²							
Doska Duripanel B1 18 mm	m²	1,0	-	-	-	-	-	1,0	-
Doska Duripanel A2 19 mm	m²	-	1,0	-	-	-	-	-	1,0
Doska Duripanel B1 20 mm	m²	-	-	1,0	1,0	-	-	-	-
Doska Duripanel A2 22 mm	m²	-	-	-	-	1,0	1,0	-	-
Doska Nida Oheň Plus 12,5 mm	m²	-	-	2,0	-	2,0	-	-	-
Doska Nida Oheň Plus 15 mm	m²	1,0	1,0	-	-	-	-	-	-
Doska Nida Oheň Plus 18 mm	m²	-	-	-	-	-	-	1,0	1,0
Doska Nida Oheň Kompakt 25 mm	m²	-	-	-	1,0	-	1,0	-	-
Profil Nida CD60	mb	3,5	3,5	3,5	3,5	3,5	3,5	3,5	3,5
Profil Nida UD27	mb	0,6	0,6	0,6	0,6	0,6	0,6	0,6	0,6
Krokvový rýchlozáves Nida WP60	szt.	4,0	4,0	4,0	4,0	4,0	4,0	4,0	4,0
Pozdĺžna spojka Nida LW60	szt.	0,9	0,9	0,9	0,9	0,9	0,9	0,9	0,9
Krížová spojka Nida LK60	szt.	2,5	2,5	2,5	2,5	2,5	2,5	2,5	2,5
Skrutky do dreva 3,5 x 45 mm	szt.	8,0	8,0	8,0	8,0	8,0	8,0	8,0	8,0
Rýchloskrutky Nida 3,5x25 mm	szt.	18,0	18,0	6,0	6,0	6,0	-	-	-
Rýchloskrutky Nida 3,5x35 mm	szt.	-	-	18,0	-	18,0	18,0	18,0	18,0
Kotviaci prvok [5]	szt.	0,6	0,6	0,6	0,6	0,6	0,6	0,6	0,6
Skrutky do dosiek Duripanel	szt.	10 [4]	10 [4]	10 [4]	10 [4]	10 [4]	10 [4]	10 [4]	10 [4]
Výstužná páska Nida	mb	1,4	1,4	1,4	1,4	1,4	1,4	1,4	1,4
Sadrový tmel Nida Start	kg	0,3	0,3	0,6	0,3	0,6	0,3	0,3	0,3
Sadrový tmel Nida Finish	kg	0,1	0,1	0,1	0,1	0,1	0,1	0,1	0,1
Tesniaca páska na akustickú izoláciu Nida	mb	1,7	1,7	1,7	1,7	1,7	1,7	1,7	1,7
Izolačný materiál	m²	1,0 [6]	1,0 [6]	1,0 [6]	1,0 [6]	1,0 [6]	1,0 [6]	1,0 [6]	1,0 [6]

[4] Možno použiť pozinkované oceľové spony.
[5] Typ kotviaceho prvku sa zvolí individuálne podľa druhu konštrukcie steny.
[6] Použitie v súlade s požiadavkami.
Normy spotreby nezohľadňujú straty materiálu.

PROTIPOŽIARNA OCHRANA DREVENÝCH STROPOV

Nida Strop D

Trieda požiarnej odolnosti:	Súčiniteľ namáhania α_M:	Súčiniteľ prierezu b/h:	Hmotnosť 1 m² výstavby:	Číslo súvisiaceho dokladu:
REI30	1,0-0,6	1,0-0,25	53,5-56,7 kg	Požiarna klasifikácia ITB

Požiarna klasifikácia ITB: ITB 1060/18/R137NZP

SYSTÉMY:

G18/DPB1H-D25/OHEŇ+; G18/DPB1H-D25/KOMPAKT;
G19/DPA2H-D25/OHEŇ+; G19/DPA2H-D25/KOMPAKT

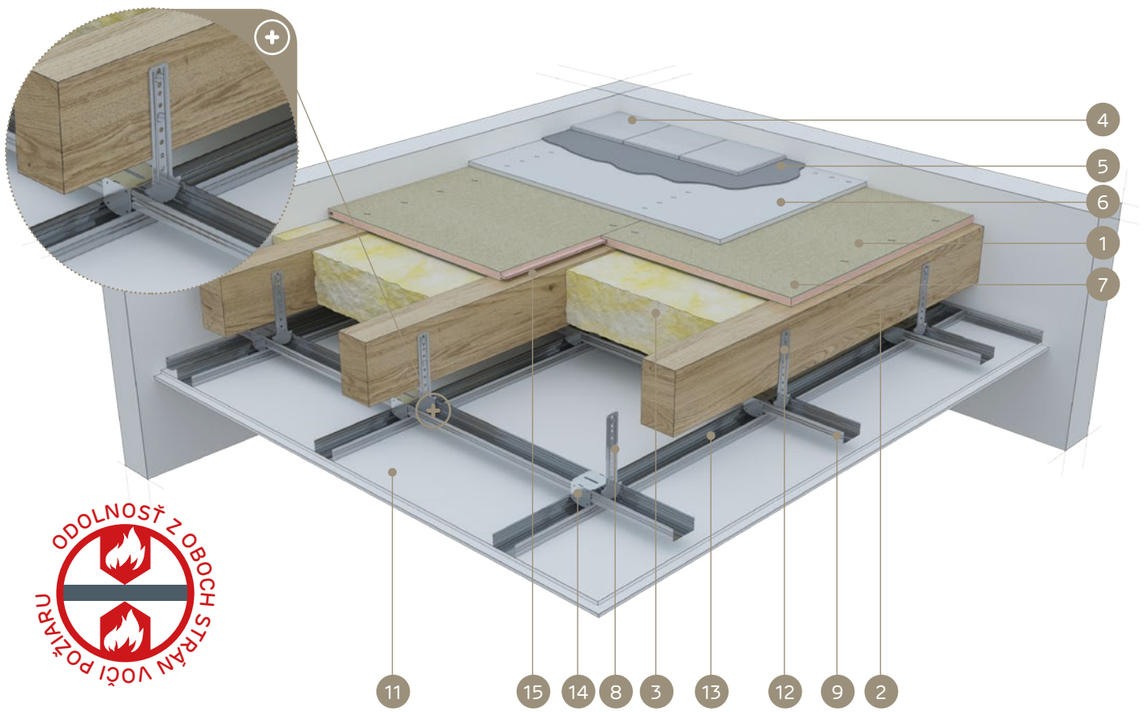

MATERIÁLY:

1. Cementotrieskové doska Duripanel
2. Drevené stropné trámy
3. Izolačný materiál minerálna vlna
4. Konečná úprava podlahy (keramický obklad alebo parkety)
5. Cementové lepidlo na keramické obklady
6. Cementová doska Hydropanel
7. Skrutky do dosiek Duripanel alebo oceľové spony
8. Krokvový rýchlozáves Nida WP 60
9. Hlavný horný profil Nida CD 60
10. Rýchloskrutky Nida
11. Sadrokartónová doska Nida Oheň Plus alebo Nida Kompakt
12. Skrutka do dreva Nida
13. Spodný nosný profil Nida CD 60
14. Krížová spojka Nida LK 60
15. Tesniaca páska na akustickú izoláciu Nida

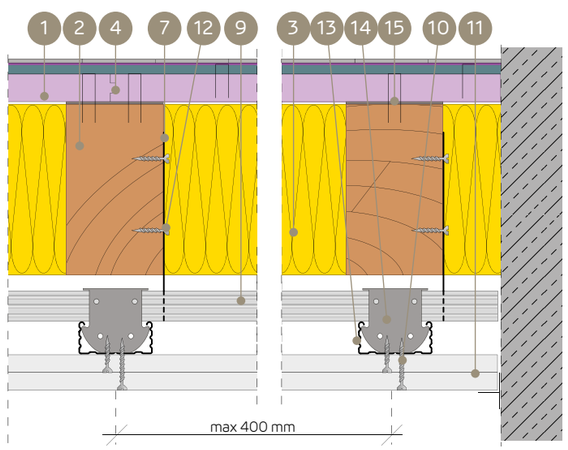

SYSTÉM POŽIARNEJ OCHRANY DREVENÝCH STROPOV PRE PRÍPAD PÔSOBENIA OHŇA Z OBOCH STRÁN (KONEČNÁ ÚPRAVA POVRCHU – KERAMICKÝ OBKLAD, PARKETY)

TECHNICKÉ PARAMETRE

Názov systému Nida Strop D	Nosná konštrukcia stropu (drevené trámy)		Opláštenie zhora – cementotriesková doska			Opláštenie zhora – cementová doska (spínacia vrstva)			Opláštenie zdola - Sadrokartónová doska			Izolačný materiál		Statické parametre – rozhodujúce		Hmotnosť výstavby [2]	Trieda požiarnej odolnosti	Špeciálny systém
	šírka - b	výška - h	Názov	Hrúbka	Hustota	Názov	Hrúbka	Hustota	Názov	Hrúbka	Hustota	Hrúbka	Hustota min.	Súčiniteľ namáhania	Súčiniteľ prierezu			
	[mm]	[mm]		[mm]	[kg/m³]		[mm]	[kg/m³]		[mm]	[kg/m³]	[mm]	[kg/m³]	[α_M]	b/h	[kg/m²]	[min]	
G18/DPB1H-D12/Oheň+	≥ 40	≥ 40	Duripanel B1	18	1250,0	Hydropanel	9	1220,0	Oheň Plus	2 x 12,5 [1]	800,0	- [3]	- [3]	1,0 ÷ 0,6	1,0 ÷ 0,25	53,5	REI30	●
G19/DPA2H-D25/Oheň+	≥ 40	≥ 40	Duripanel A2	19	1350,0	Hydropanel	9	1220,0	Oheň Plus	2 x 12,5 [1]	800,0	- [3]	- [3]	1,0 ÷ 0,6	1,0 ÷ 0,25	56,7	REI30	●

[1] Možno použiť jednovrstvové usporiadanie dosiek Nida Kompakt typu DF 1x25 mm (môže dôjsť k zvýšeniu hmotnosti spodného obkladu).
[2] Do hmotnosti nie je zahrnutá hmotnosť nosnej konštrukcie ani izolačného materiálu dreveného stropu.
[3] Voliteľné použitie – nie sú žiadne požiadavky na požiarnu odolnosť, ktoré by sa mali dodržiavať (možno použiť ľubovoľný izolačný materiál).

- Pripevnenie priečne usporiadaných cementotrieskových dosiek Duripanel B1 a Duripanel A2 pomocou skrutiek do trieskových dosiek alebo pomocou oceľových spôn.
- Pripevnenie priečne usporiadaných sadrokartónových dosiek Nida.
- Minimálne podopretie cementotrieskových dosiek na tráme nosnej konštrukcie dreveného stropu je min. 30 mm od hrany dosky.
- Uvedené minimálne hrúbky horného opláštenia súvisia s podmienkami požiarnej odolnosti. V rozsahu statických (odolnostných) požiadaviek súvisiacich s rozostupom konštrukčných drevených stropných trámov sa vždy vyžaduje statická kalkulácia.
- Podrobné montážne pokyny sú uvedené v publikácii ITB č. 1060/18/R137NZP.
- Uvedené riešenia sú len názorné. V každom prípade sa vyžaduje individuálna analýza za účelom voľby čo najoptimálnejšieho riešenia.

SPOTREBA MATERIÁLOV NA 1 M² DREVENÝCH STROPOV S PROTIPOŽIARNOU OCHRANOU

Názov materiału	Mj	Typ systému Nida Strop D			
		G18/DPB1H-D25/Oheň+	G18/DPB1H-D25/Kompakt	G19/DPA2H-D25/Oheň+	G19/DPA2H-D25/Kompakt
		Spotreba materiálu na 1 m²			
Doska Duripanel B1 18 mm	m²	1,0	1,0	-	-
Doska Duripanel A2 19 mm	m²	-	-	1,0	1,0
Doska Hydropanel 9 mm	m²	1,0	1,0	1,0	1,0
Doska Nida Oheň Plus 12,5 mm	m²	2,0	-	2,0	-
Doska Nida Oheň Kompakt 25 mm	m²	-	1,0	-	2,0
Profil Nida CD60	mb	3,5	3,5	3,5	3,5
Profil Nida UD27	mb	0,6	0,6	0,6	0,6
Krokvový rýchlozáves Nida WP60	szt.	4,0	4,0	4,0	4,0
Pozdĺžna spojka Nida LW60	szt.	0,9	0,9	0,9	0,9
Krížová spojka Nida LK60	szt.	2,5	2,5	2,5	2,5
Skrutky do dreva 3,5 x 45 mm	szt.	8,0	8,0	8,0	8,0
Rýchloskrutky Nida 3,5x25 mm	szt.	6,0	-	6,0	-
Rýchloskrutky Nida 3,5x35 mm	szt.	18,0	18,0	18,0	18,0
Kotviaci prvok [5]	szt.	0,6	0,6	0,6	0,6
Skrutky do dosiek Duripanel	szt.	10 [4]	10 [4]	10 [4]	10 [4]
Skrutky do dosiek Hydropanel	szt.	20 [4]	20 [4]	20 [4]	20 [4]
Výstužná páska Nida	mb	1,4	1,4	1,4	1,4
Sadrový tmel Nida Start	kg	0,6	0,3	0,6	0,3
Sadrový tmel Nida Finish	kg	0,1	0,1	0,1	0,1
Tesniaca páska na akustickú izoláciu Nida	mb	1,7	1,7	1,7	1,7
Izolačný materiál	m²	1,0 [6]	1,0 [6]	10 [6]	1,0 [6]

[4] Možno použiť pozinkované oceľové spony.
[5] Typ kotviaceho prvku sa zvolí individuálne podľa druhu konštrukcie steny.
[6] Použitie v súlade s požiadavkami.
Normy spotreby nezohľadňujú straty materiálu.

PROTIPOŽIARNA OCHRANA DREVENÝCH STROPOV

Nida Strop D

Trieda požiarnej odolnosti:	Súčiniteľ namáhania α_M:	Súčiniteľ prierezu b/h:	Hmotnosť 1 m² výstavby:	Číslo súvisiaceho dokladu:
REI60	1,0-0,6	1,0-0,25	42,5-60,8 kg	Požiarna klasifikácia ITB

Požiarna klasifikácia ITB: ITB 1060/18/R137NZP

SYSTÉMY:

G22/DPB1-D25/OHEŇ+; G22/DPB1-D25/KOMPAKT; G18/DPB1-D25/OHEŇ+; G18/DPB1-D25/KOMPAKT; G22/DPA2-D25/OHEŇ+; G22/DPA2-D25/KOMPAKT; G19/DPA2-D25/OHEŇ+; G19/DPA2-D25/KOMPAKT; G28/DPB1-D30/OHEŇ+; G24/DPB1-D30/OHEŇ+; G25/DPA2-D30/OHEŇ+; G22/DPA2-D30/OHEŇ+

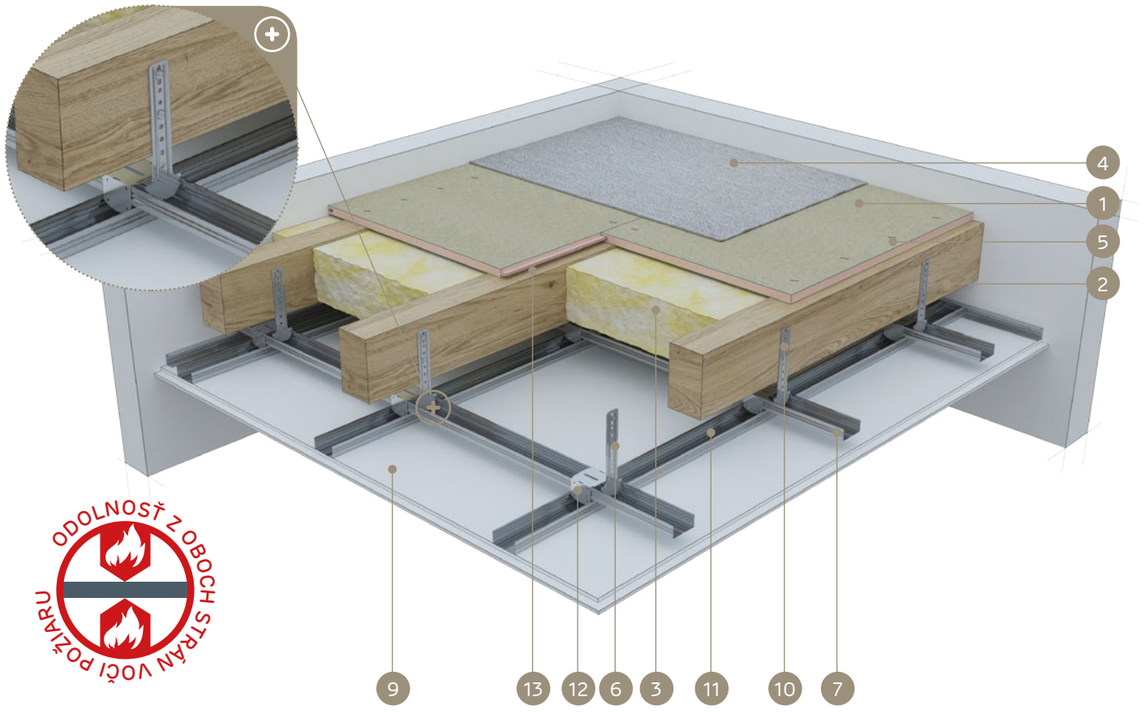

MATERIÁLY:

1. Cementotrieskové dosky Duripanel
2. Drevené stropné trámy
3. Izolačný materiál minerálna vlna
4. Konečná úprava podlahy (celoplošný koberec alebo plávajúca podlaha)
5. Skrutky do dosiek Duripanel alebo oceľové spony
6. Krokvový rýchlozáves Nida WP 60
7. Hlavný horný profil Nida CD 60
8. Rýchloskrutky Nida
9. Sadrokartónová doska Nida Oheň Plus alebo Nida Kompakt
10. Skrutka do dreva Nida
11. Spodný nosný profil Nida CD 60
12. Krížová spojka Nida LK 60
13. Tesniaca páska na akustickú izoláciu Nida

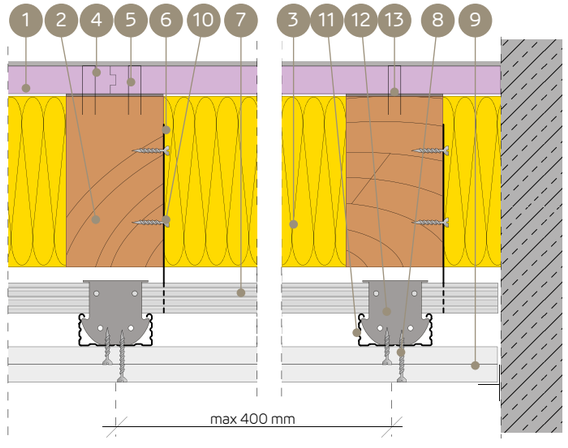

SYSTÉM POŽIARNEJ OCHRANY DREVENÝCH STROPOV PRE PRÍPAD PÔSOBENIA OHŇA Z OBOCH STRÁN (KONEČNÁ ÚPRAVA POVRCHU – PODLAHOVÁ KRYTINA, PLÁVAJÚCA PODLAHA)

TECHNICKÉ PARAMETRE

Názov systému Nida Strop D	Nosná konštrukcia stropu (drevené trámy)		Opláštenie zhora – cementotrie-sková doska			Opláštenie zdola - Sadrokartónová doska			Izolačný materiál		Statické parametre – rozhodujúce		Hmotnosť výstavby[2]	Trieda požiarnej odolnosti	Špeciálny systém
	šírka - b	výška - h	Názov	Hrúbka	Hustota	Názov	Hrúbka	Hustota	Hrúbka	Hustota min.	Súčiniteľ namáha-nia	Súčiniteľ prierezu			
	[mm]	[mm]		[mm]	[kg/m³]		[mm]	[kg/m³]	[mm]	[kg/m³]	[α_M]	b/h	[kg/m²]	[min]	
G22/DPB1-D25/Oheň+	60 ÷ 79	60 ÷ 79	Duripanel B1	22	1250,0	Oheň Plus	2 x 12,5[1]	800,0	rovná h - trámu	26,0	1,0 ÷ 0,6	1,0 ÷ 0,25	47,5	REI60	●
G18/DPB1-D25/Oheň+	≥ 80	≥ 80	Duripanel B1	18	1250,0	Oheň Plus	2 x 12,5[1]	800,0	rovná h - trámu	26,0	1,0 ÷ 0,6	1,0 ÷ 0,25	42,5	REI60	●
G22/DPA2-D25/Oheň+	50 ÷ 59	50 ÷ 59	Duripanel A2	22	1350,0	Oheň Plus	2 x 12,5[1]	800,0	rovná h - trámu	26,0	1,0 ÷ 0,6	1,0 ÷ 0,25	49,7	REI60	●
G19/DPA2-D25/Oheň+	≥ 60	≥ 60	Duripanel A2	19	1350,0	Oheň Plus	2 x 12,5[1]	800,0	rovná h - trámu	26,0	1,0 ÷ 0,6	1,0 ÷ 0,25	45,7	REI60	●
G28/DPB1-D30/Oheň+	80 ÷ 99	80 ÷ 99	Duripanel B1	28	1250,0	Oheň Plus	2 x 15,0	800,0	-[3]	-[3]	1,0 ÷ 0,6	1,0 ÷ 0,25	55,0	REI60	●
G24/DPB1-D30/Oheň+	≥ 100	≥ 100	Duripanel B1	24	1250,0	Oheň Plus	2 x 15,0	800,0	-[3]	-[3]	1,0 ÷ 0,6	1,0 ÷ 0,25	57,0	REI60	●
G25/DPA2-D30/Oheň+	80 ÷ 99	80 ÷ 99	Duripanel A2	25	1250,0	Oheň Plus	2 x 15,0	800,0	-[3]	-[3]	1,0 ÷ 0,6	1,0 ÷ 0,25	60,8	REI60	●
G22/DPA2-D30/Oheň+	≥ 100	≥ 100	Duripanel A2	22	1250,0	Oheň Plus	2 x 15,0	800,0	-[3]	-[3]	1,0 ÷ 0,6	1,0 ÷ 0,25	56,7	REI60	●

[1] Možno použiť jednovrstvové usporiadanie dosiek Nida Kompakt typu DF 1x25 mm (môže dôjsť k zvýšeniu hmotnosti spodného obkladu).
[2] Do hmotnosti nie je zahrnutá hmotnosť nosnej konštrukcie ani izolačného materiálu dreveného stropu.
[3] Voliteľné použitie – nie sú žiadne požiadavky na požiarnu odolnosť, ktoré by sa mali dodržiavať (možno použiť ľubovoľný izolačný materiál).

- Pripevnenie priečne usporiadaných cementotrieskových dosiek Duripanel B1 a Duripanel A2 pomocou skrutiek do trieskových dosiek alebo pomocou oceľových spôn.
- Pripevnenie priečne usporiadaných sadrokartónových dosiek Nida.
- Minimálne podopretie cementotrieskových dosiek na tráme nosnej konštrukcie dreveného stropu je min. 30 mm od hrany dosky.
- Uvedené minimálne hrúbky horného opláštenia súvisia s podmienkami požiarnej odolnosti. V rozsahu statických (odolnostných) požiadaviek súvisiacich s rozostupom konštrukčných drevených stropných trámov sa vždy vyžaduje statická kalkulácia.
- Podrobné montážne pokyny sú uvedené v publikácii ITB č. 1060/18/R137NZP.
- Uvedené riešenia sú len názorné. V každom prípade sa vyžaduje individuálna analýza za účelom voľby čo najoptimálnejšieho riešenia.

SPOTREBA MATERIÁLOV NA 1 M² DREVENÝCH STROPOV S PROTIPOŽIARNOU OCHRANOU

Názov materiału	Mj	Typ systému Nida Strop D											
		G22/DPB1-D25/Oheň+	G22/DPB1-D25/Kompakt	G18/DPB1-D25/Oheň+	G18/DPB1-D25/Kompakt	G22/DPA2-D25/Oheň+	G22/DPA2-D25/Kompakt	G19/DPA2-D25/Oheň+	G19/DPA2-D25/Kompakt	G28/DPB1-D30/Oheň+	G24/DPB1-D30/Oheň+	G25/DPA2-D30/Oheň+	G22/DPA2-D30/Oheň+
		Spotreba materiálu na 1 m²											
Doska Duripanel B1 18 mm	m²	-		1,0	1,0	-	-	-	-	-	-	-	-
Doska Duripanel A2 19 mm	m²	-	-	-	-	-	-	1,0	1,0	-	-	-	-
Doska Duripanel B1 22 mm	m²	1,0	1,0	-	-	-	-	-	-	-	-	-	-
Doska Duripanel A2 22 mm	m²	-	-	-	-	1,0	1,0	-	-	-	-	-	1,0
Doska Duripanel B1 24 mm	m²	-	-	-	-	-	-	-	-	-	1,0	-	-
Doska Duripanel A2 25 mm	m²	-	-	-	-	-	-	-	-	-	-	1,0	-
Doska Duripanel B1 28 mm	m²	-	-	-	-	-	-	-	-	1,0	-	-	-
Doska Nida Oheň Plus 12,5 mm	m²	2,0	-	2,0	-	2,0	-	2,0	-	-	-	-	-
Doska Nida Oheň Plus 15 mm	m²	-	-	-	-	-	-	-	-	2,0	2,0	2,0	2,0
Doska Nida Oheň Kompakt 25 mm	m²	-	1,0	-	1,0	-	1,0	-	1,0	-	-	-	-
Profil Nida CD60	mb	3,5	3,5	3,5	3,5	3,5	3,5	3,5	3,5	3,5	3,5	3,5	3,5
Profil Nida UD27	mb	0,6	0,6	0,6	0,6	0,6	0,6	0,6	0,6	0,6	0,6	0,6	0,6
Krokvový rýchlozáves Nida WP60	szt.	4,0	4,0	4,0	4,0	4,0	4,0	4,0	4,0	4,0	4,0	4,0	4,0
Pozdĺžna spojka Nida LW60	szt.	0,9	0,9	0,9	0,9	0,9	0,9	0,9	0,9	0,9	0,9	0,9	0,9
Krížová spojka Nida LK60	szt.	2,5	2,5	2,5	2,5	2,5	2,5	2,5	2,5	2,5	2,5	2,5	2,5
Skrutky do dreva 3,5 x 45 mm	szt.	8,0	8,0	8,0	8,0	8,0	8,0	8,0	8,0	8,0	8,0	8,0	8,0
Rýchloskrutky Nida 3,5x25 mm	szt.	6,0	-	6,0	-	6,0	-	6,0	-	6,0	6,0	6,0	6,0
Rýchloskrutky Nida 3,5x35 mm	szt.	18,0	18,0	18,0	18,0	18,0	18,0	18,0	6,0	-	-	-	-
Rýchloskrutky Nida 3,5x45 mm	szt.	-	-	-	-	-	-	-	-	18,0	18,0	18,0	18,0
Kotviaci prvok[5]	szt.	0,6	0,6	0,6	0,6	0,6	0,6	0,6	0,6	0,6	0,6	0,6	0,6
Skrutky do dosiek Duripanel	szt.	10[4]	10[4]	20[4]	10[4]	10[4]	10[4]	10[4]	10[4]	10[4]	10[4]	10[4]	10[4]
Výstužná páska Nida	mb	1,4	1,4	1,4	1,4	1,4	1,4	1,4	1,4	1,4	1,4	1,4	1,4
Sadrový tmel Nida Start	kg	0,6	0,3	0,6	0,3	0,6	0,3	0,6	0,3	0,6	0,6	0,6	0,6
Sadrový tmel Nida Finish	kg	0,1	0,1	0,1	0,1	0,1	0,1	0,1	0,1	0,1	0,1	0,1	0,1
Tesniaca páska na akustickú izoláciu Nida	mb	1,7	1,7	1,7	1,7	1,7	1,7	1,7	1,7	1,7	1,7	1,7	1,7
Izolačný materiál	m²	1,0[6]	1,0[6]	1,0[6]	1,0[6]	1,0[6]	1,0[6]	1,0[6]	1,0[6]	1,0[6]	1,0[6]	1,0[6]	1,0[6]

[4] Možno použiť pozinkované oceľové spony.
[5] Typ kotviaceho prvku sa zvolí individuálne podľa druhu konštrukcie steny.
[6] Použitie v súlade s požiadavkami.
Normy spotreby nezohľadňujú straty materiálu.

PROTIPOŽIARNA OCHRANA DREVENÝCH STROPOV

Nida Strop D

Trieda požiarnej odolnosti:	Súčiniteľ namáhania α_M:	Súčiniteľ prierezu b/h:	Hmotnosť 1m² výstavby:	Číslo súvisiaceho dokladu:
REI60	1,0-0,6	1,0-0,25	49,5-56,7 kg	Požiarna klasifikácia ITB

Požiarna klasifikácia ITB:
ITB 1060/18/R137NZP

SYSTÉMY:

G18/DPB1H-D30/OHEŇ+; G19/DPA2H-D30/OHEŇ+;
G22/DPB1H-D30/OHEŇ+; G22/DPA2H-D30/OHEŇ+

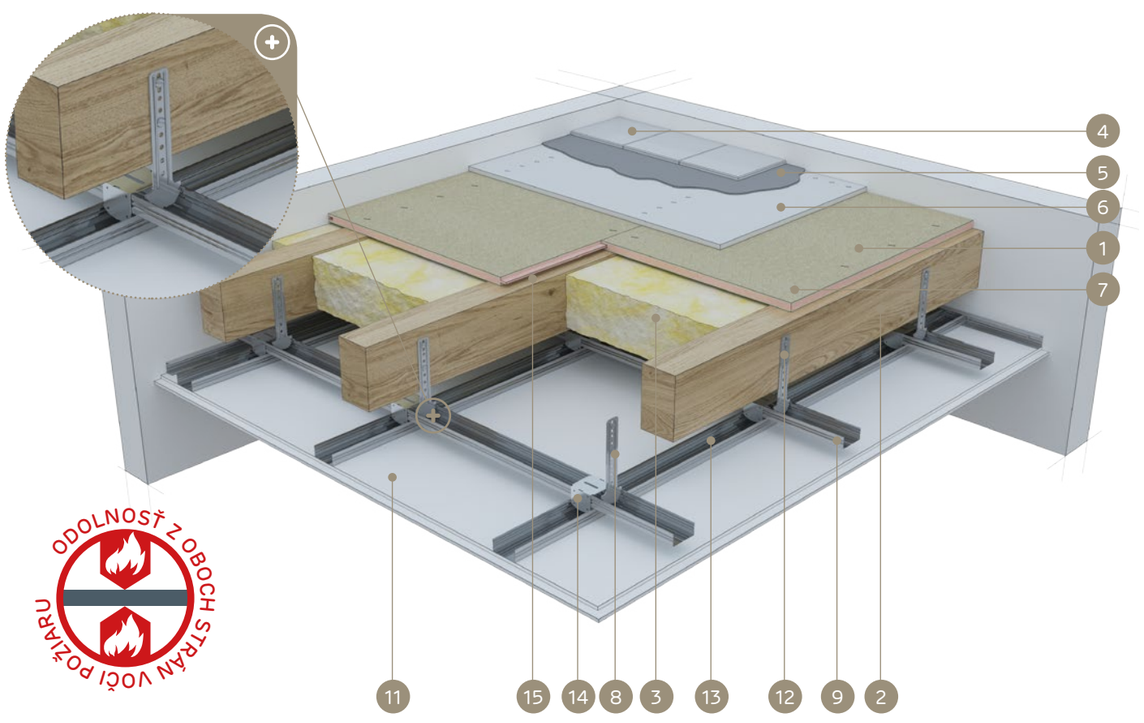

MATERIÁLY:

1. Cementotriesková doska Duripanel
2. Drevené stropné trámy
3. Izolačný materiál minerálna vlna
4. Konečná úprava podlahy (keramický obklad alebo parkety)
5. Cementové lepidlo na keramické obklady
6. Cementová doska Hydropanel
7. Skrutky do dosiek Duripanel alebo oceľové spony
8. Krokvový rýchlozáves Nida WP 60
9. Hlavný horný profil Nida CD 60
10. Rýchloskrutky Nida
11. Sadrokartónová doska Nida Oheň Plus alebo Nida Kompakt
12. Skrutka do dreva Nida
13. Spodný nosný profil Nida CD 60
14. Krížová spojka Nida LK 60
15. Tesniaca páska na akustickú izoláciu Nida

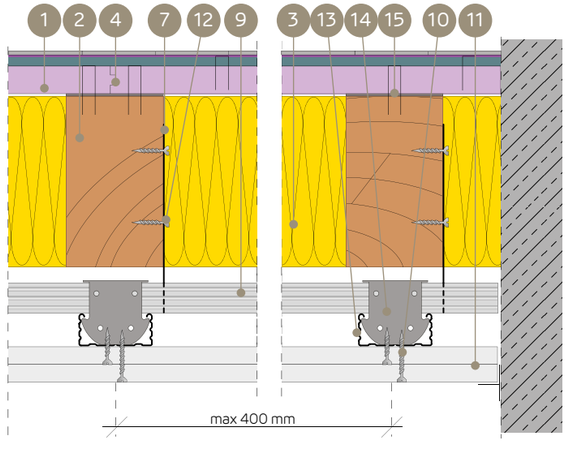

SYSTÉM POŽIARNEJ OCHRANY DREVENÝCH STROPOV PRE PRÍPAD PÔSOBENIA OHŇA Z OBOCH STRÁN (KONEČNÁ ÚPRAVA POVRCHU – KERAMICKÝ OBKLAD, PARKETY)

TECHNICKÉ PARAMETRE

Názov systému Nida Strop D	Nosná konštrukcia stropu (drevené trámy)		Opláštenie zhora – cementotrieskové dosky			Opláštenie zhora – cementové dosky (spínacia vrstva)			Opláštenie zdola - Sadrokartónové dosky			Izolačný materiál		Statické parametre – rozhodujúce		Hmotnosť výstavby [1]	Trieda požiarnej odolnosti	Špeciálny systém
	šírka - b	výška - h	Názov	Hrúbka	Hustota	Názov	Hrúbka	Hustota	Názov	Hrúbka	Hustota	Hrúbka	Hustota min.	Súčiniteľ namáhania	Súčiniteľ prierezu			
	[mm]	[mm]		[mm]	[kg/m³]		[mm]	[kg/m³]		[mm]	[kg/m³]	[mm]	[kg/m³]	[α_M]	b/h	[kg/m²]	[min]	
G18/DPB1H-D30/Oheň+	≥ 50	≥ 50	Duripanel B1	18	1250,0	Hydropanel	9	1220,0	Oheň Plus	2 x 15,0	800,0	rovná h - trámu	26,0	1,0 ÷ 0,6	1,0 ÷ 0,25	49,5	REI60	●
G19/DPA2H-D30/Oheň+	≥ 50	≥ 50	Duripanel A2	19	1350,0	Hydropanel	9	1220,0	Oheň Plus	2 x 15,0	800,0	rovná h - trámu	26,0	1,0 ÷ 0,6	1,0 ÷ 0,25	52,7	REI60	●
G22/DPB1H-D30/Oheň+	60 ÷ 99	60 ÷ 99	Duripanel B1	22	1250,0	Hydropanel	9	1220,0	Oheň Plus	2 x 15,0	800,0	- [2]	- [2]	1,0 ÷ 0,6	1,0 ÷ 0,25	54,5	REI60	●
G18/DPB1H-D30/Oheň+	≥ 100	≥ 100	Duripanel B1	18	1250,0	Hydropanel	9	1220,0	Oheň Plus	2 x 15,0	800,0	- [2]	- [2]	1,0 ÷ 0,6	1,0 ÷ 0,25	49,5	REI60	●
G22/DPA2H-D30/Oheň+	50 ÷ 59	50 ÷ 59	Duripanel A2	22	1350,0	Hydropanel	9	1220,0	Oheň Plus	2 x 15,0	800,0	- [2]	- [2]	1,0 ÷ 0,6	1,0 ÷ 0,25	56,7	REI60	●
G19/DPA2H-D30/Oheň+	≥ 60	≥ 60	Duripanel A2	19	1350,0	Hydropanel	9	1220,0	Oheň Plus	2 x 15,0	800,0	- [2]	- [2]	1,0 ÷ 0,6	1,0 ÷ 0,25	52,7	REI60	●

[1] Do hmotnosti nie je zahrnutá hmotnosť nosnej konštrukcie ani izolačného materiálu dreveného stropu.
[2] Voliteľné použitie – nie sú žiadne požiadavky na požiarnu odolnosť, ktoré by sa mali dodržiavať (možno použiť ľubovoľný izolačný materiál).

- Pripevnenie priečne usporiadaných cementotrieskových dosiek Duripanel B1 a Duripanel A2 pomocou skrutiek do trieskových dosiek alebo pomocou oceľových spôn.
- Pripevnenie priečne usporiadaných sadrokartónových dosiek Nida.
- Minimálne podopretie cementotrieskových dosiek na trám nosnej konštrukcie dreveného stropu je min. 30 mm od hrany dosky.
- Uvedené minimálne hrúbky horného opláštenia súvisia s podmienkami požiarnej odolnosti. V rozsahu statických (odolnostných) požiadaviek súvisiacich s rozostupom konštrukčných drevených stropných trámov sa vždy vyžaduje statická kalkulácia.
- Podrobné montážne pokyny sú uvedené v publikácii ITB č. 1060/18/R137NZP.
- Uvedené riešenia sú len názorné. V každom prípade sa vyžaduje individuálna analýza za účelom voľby čo najoptimálnejšieho riešenia.

SPOTREBA MATERIÁLOV NA 1 M² DREVENÝCH STROPOV S PROTIPOŽIARNOU OCHRANOU

Názov materiału	Mj	Typ systému Nida Strop D			
		G18/DPB1H-D30/Oheň+	G19/DPA2H-D30/Oheň+	G22/DPB1H-D30/Oheň+	G22/DPA2H-D30/Oheň+
		Spotreba materiálu na 1 m²			
Doska Duripanel B1 18 mm	m²	1,0	-	-	-
Doska Duripanel A2 19 mm	m²	-	1,0	-	-
Doska Duripanel B1 22 mm	m²	-	-	1,0	-
Doska Duripanel A2 22 mm	m²	-	-	-	1,0
Doska Hydropanel 9 mm	m²	1,0	1,0	1,0	1,0
Doska Nida Oheň Plus 15 mm	m²	2,0	2,0	2,0	2,0
Profil Nida CD60	mb	3,5	3,5	3,5	3,5
Profil Nida UD27	mb	0,6	0,6	0,6	0,6
Krokvový rýchlozáves Nida WP60	szt.	4,0	4,0	4,0	4,0
Pozdĺžna spojka Nida LW60	szt.	0,9	0,9	0,9	0,9
Krížová spojka Nida LK60	szt.	2,5	2,5	2,5	2,5
Skrutky do dreva 3,5 x 45 mm	szt.	8,0	8,0	8,0	8,0
Rýchloskrutky Nida 3,5x25 mm	szt.	6,0	6,0	6,0	6,0
Rýchloskrutky Nida 3,5x45 mm	szt.	18,0	18,0	18,0	18,0
Kotviaci prvok [3]	szt.	0,6	0,6	0,6	0,6
Skrutky do dosiek Duripanel	szt.	10 [4]	10 [4]	10 [4]	10 [4]
Skrutky do dosiek Hydropanel	szt.	20 [4]	20 [4]	20 [4]	20 [4]
Výstužná páska Nida	mb	1,4	1,4	1,4	1,4
Sadrový tmel Nida Start	kg	0,6	0,6	0,6	0,6
Sadrový tmel Nida Finish	kg	0,1	0,1	0,1	0,1
Tesniaca páska na akustickú izoláciu Nida	mb	1,7	1,7	1,7	1,7
Izolačný materiál	m²	1,0 [5]	1,0 [5]	1,0 [5]	1,0 [5]

[3] Typ kotviaceho prvku sa zvolí individuálne podľa druhu konštrukcie steny.
[4] Možno použiť pozinkované oceľové spony.
[5] Použitie v súlade s požiadavkami.
Normy spotreby nezohľadňujú straty materiálu.

PRVÉ SYSTÉMY SUCHEJ VÝSTAVBY NA TRHU S OZNAČENÍM CE

PROTIPOŽIARNA OCHRANA DREVENÝCH STROPOV

Nida Strop D

Trieda požiarnej odolnosti:	Súčiniteľ namáhania α_M:	Súčiniteľ prierezu b/h:	Hmotnosť 1 m² výstavby:	Číslo súvisiaceho dokladu:
REI90	1,0-0,6	1,0-0,25	63,8-91,3 kg	Požiarna klasifikácia ITB

Požiarna klasifikácia ITB: ITB 1060/18/R137NZP

SYSTÉMY:

G32/DPB1-D37,5/OHEŇ+; G28/DPB1-D37,5/OHEŇ+; G28/DPA2-D37,5/OHEŇ+; G25/DPA2-D37,5/OHEŇ+; G40/DPB1-D50/OHEŇ+; G36/DPB1-D40/KOMPAKT; G38/DPA2-D50/OHEŇ+; G32/DPA2-D40/KOMPAKT

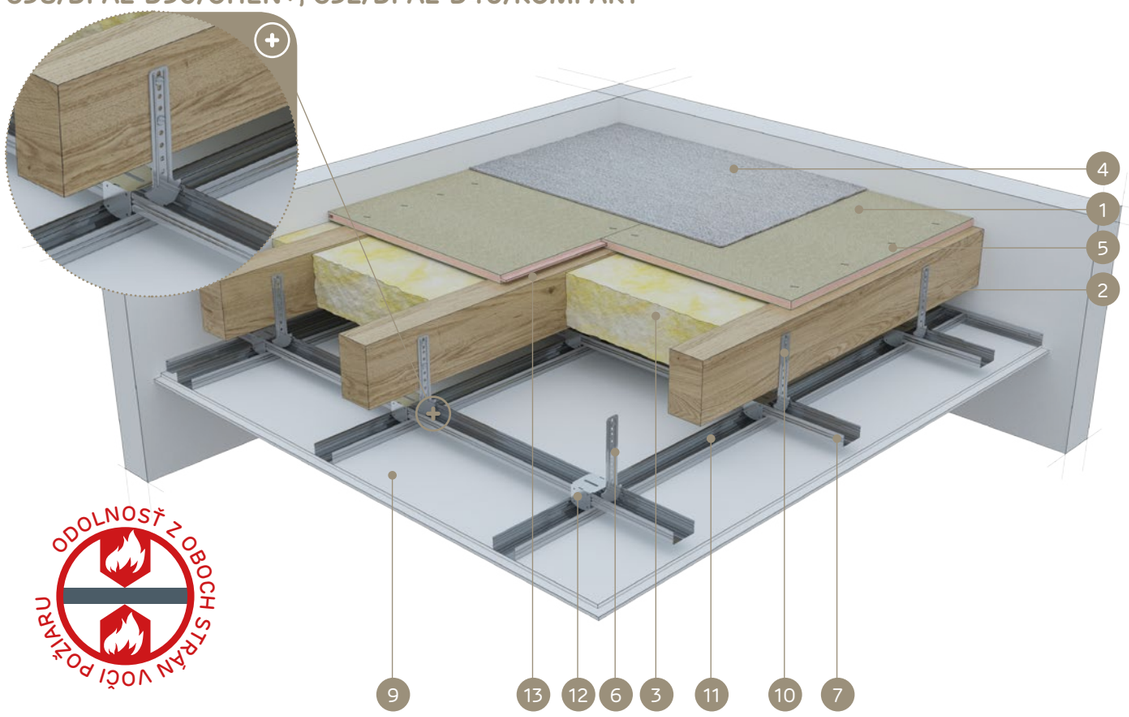

MATERIÁLY:

1. Cementotrieskové dosky Duripanel
2. Drevené stropné trámy
3. Izolačný materiál minerálna vlna
4. Konečná úprava podlahy (celoplošný koberec alebo plávajúca podlaha)
5. Skrutky do dosiek Duripanel alebo oceľové spony
6. Krokvový rýchlozáves Nida WP 60
7. Hlavný horný profil Nida CD 60
8. Rýchloskrutky Nida
9. Sadrokartónová doska Nida Oheň Plus alebo Nida Kompakt
10. Skrutka do dreva Nida
11. Spodný nosný profil Nida CD 60
12. Krížová spojka Nida LK 60
13. Tesniaca páska na akustickú izoláciu Nida

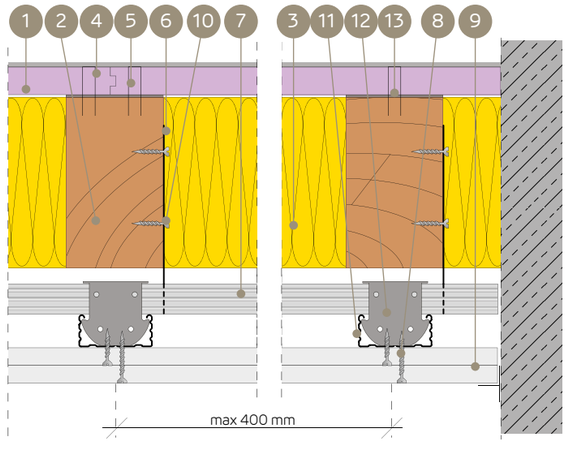

SYSTÉM POŽIARNEJ OCHRANY DREVENÝCH STROPOV PRE PRÍPAD PÔSOBENIA OHŇA Z OBOCH STRÁN (KONEČNÁ ÚPRAVA POVRCHU – PODLAHOVÁ KRYTINA, PLÁVAJÚCA PODLAHA)

TECHNICKÉ PARAMETRE

Názov systému Nida Strop D	Nosná konštrukcia stropu (drevené trámy)		Opláštenie zhora – cementotrieskové dosky			Opláštenie zdola - Sadrokartónová doska			Izolačný materiál		Statické parametre – rozhodujúce		Hmotnosť výstavby [3]	Trieda požiarnej odolnosti	Špeciálny systém
	šírka - b	výška - h	Názov	Hrúbka	Hustota	Názov	Hrúbka	Hustota	Hrúbka	Hustota min.	Súčiniteľ namáhania	Súčiniteľ prierezu			
	[mm]	[mm]		[mm]	[kg/m³]		[mm]	[kg/m³]	[mm]	[kg/m³]	[α_M]	b/h	[kg/m²]	[min]	
G32/DPB1-D37,5/Oheň+	80 ÷ 99	80 ÷ 99	Duripanel B1	32	1250,0	Oheň Plus	3 x 12,5 [1]	800,0	rovná h - trámu	50,0	1,0 ÷ 0,6	1,0 ÷ 0,25	70,0	REI90	●
G28/DPB1-D37,5/Oheň+	≥ 100	≥ 100	Duripanel B1	28	1250,0	Oheň Plus	3 x 12,5 [1]	800,0	rovná h - trámu	50,0	1,0 ÷ 0,6	1,0 ÷ 0,25	65,0	REI90	●
G28/DPA2-D37,5/Oheň+	80 ÷ 99	80 ÷ 99	Duripanel A2	28	1350,0	Oheň Plus	3 x 12,5 [1]	800,0	rovná h - trámu	50,0	1,0 ÷ 0,6	1,0 ÷ 0,25	67,8	REI90	●
G25/DPA2-D37,5/Oheň+	≥ 100	≥ 100	Duripanel A2	25	1350,0	Oheň Plus	3 x 12,5 [1]	800,0	rovná h - trámu	50,0	1,0 ÷ 0,6	1,0 ÷ 0,25	63,8	REI90	●
G40/DPB1-D50/Oheň+	60 ÷ 79	60 ÷ 79	Duripanel B1	40	1250,0	Oheň Plus	4 x 12,5 [2]	800,0	- [4]	- [4]	≥ 0,8	1,0	80,0	REI90	●
G36/DPB1-D40/Kompakt	≥ 100	≥ 100	Duripanel B1	36	1250,0	Oheň Kompakt	2 x 20	800,0	- [4]	- [4]	≥ 0,8	1,0	78,4	REI90	●
G38/DPA2-D50/Oheň+	40 ÷ 59	40 ÷ 59	Duripanel A2	28 + 10	1250,0	Oheň Plus	4 x 12,5 [2]	800,0	- [4]	- [4]	≥ 0,8	1,0 ÷ 0,25	91,3	REI90	●
G32/DPA2-D40/Kompakt	≥ 80	≥ 80	Duripanel A2	32	1250,0	Oheň Kompakt	2 x 20	800,0	- [4]	- [4]	≥ 0,8	1,0 ÷ 0,25	76,6	REI90	●

[1] Možno použiť jednovrstvové usporiadanie dosiek Nida Kompakt typu DF 1x25 mm + Nida Oheň Plus typu DF 1x12,5 (môže dôjsť k zvýšeniu hmotnosti spodného obkladu).
[2] Možno použiť jednovrstvové usporiadanie dosiek Nida Kompakt typu DF 2x25 mm (môže dôjsť k zvýšeniu hmotnosti spodného obkladu).
[3] Do hmotnosti nie je zahrnutá hmotnosť nosnej konštrukcie ani izolačného materiálu dreveného stropu.
[4] Voliteľné použitie – nie sú žiadne požiadavky na požiarnu odolnosť, ktoré by sa mali dodržiavať (možno použiť ľubovoľný izolačný materiál).

- Pripevnenie priečne usporiadaných cementotrieskových dosiek Duripanel B1 a Duripanel A2 pomocou skrutiek do trieskových dosiek alebo pomocou oceľových spôn.
- Pripevnenie priečne usporiadaných sadrokartónových dosiek Nida.
- Minimálne podopretie cementotrieskových dosiek naráme nosnej konštrukcie dreveného stropu je min. 30 mm od hrany dosky.
- Uvedené minimálne hrúbky horného opláštenia súvisia s podmienkami požiarnej odolnosti. V rozsahu statických (odolnostných) požiadaviek súvisiacich s rozostupom konštrukčných drevených stropných trámov sa vždy vyžaduje statická kalkulácia.
- Podrobné montážne pokyny sú uvedené v publikácii ITB č. 1060/18/R137NZP.
- Uvedené riešenia sú len názorné. V každom prípade sa vyžaduje individuálna analýza za účelom voľby čo najoptimálnejšieho riešenia.

SPOTREBA MATERIÁLOV NA 1 M² DREVENÝCH STROPOV S PROTIPOŽIARNOU OCHRANOU

Názov materiálu	Mj	Typ systému Nida Strop D													
		G32/DPB1-D37,5/Oheň+	G32/DPB1-D37,5/Oheň+Kompakt	G28/DPB1-D37,5/Oheň+	G28/DPB1-D37,5/Oheň+Kompakt	G28/DPA2-D37,5/Oheň+	G28/DPA2-D37,5/Oheň+Kompakt	G25/DPA2-D37,5/Oheň+	G25/DPA2-D37,5/Oheň+Kompakt	G40/DPB1-D50/Oheň+	G40/DPB1-D50/Kompakt	G36/DPB1-D40/Kompakt	G38/DPA2-D50/Oheň+	G38/DPA2-D50/Kompakt	G32/DPA2-D40/Kompakt
		Spotreba materiálu na 1 m²													
Doska Duripanel B1 28 mm	m²	-	-	1,0	1,0	-	-	-	-	-	-	-	-	-	-
Doska Duripanel A2 10 mm	m²	-	-	-	-	-	-	-	-	-	-	-	1,0	1,0	-
Doska Duripanel B1 32 mm	m²	1,0	1,0	-	-	-	-	-	-	-	-	-	-	-	-
Doska Duripanel A2 25mm	m²	-	-	-	-	-	-	1,0	1,0	-	-	-	-	-	-
Doska Duripanel A2 28 mm	m²	-	-	-	-	1,0	1,0	-	-	-	-	-	1,0	1,0	-
Doska Duripanel B1 36 mm	m²	-	-	-	-	-	-	-	-	-	-	1,0	-	-	-
Doska Duripanel B1 40 mm	m²	-	-	-	-	-	-	-	-	1,0	1,0	-	-	-	-
Doska Duripanel A2 32 mm	m²	-	-	-	-	-	-	-	-	-	-	-	-	-	1,0
Doska Nida Oheň Plus 12,5 mm	m²	3,0	1,0	3,0	1,0	3,0	1,0	3,0	1,0	4,0	-	-	4,0	-	-
Doska Nida Oheň Kompakt 20 mm	m²	-	-	-	-	-	-	-	-	-	-	2,0	-	-	2,0
Doska Nida Oheň Kompakt 25 mm	m²	-	1,0	-	1,0	-	1,0	-	1,0	-	2,0	-	-	2,0	-
Profil Nida CD60	mb	3,5	3,5	3,5	3,5	3,5	3,5	3,5	3,5	3,5	3,5	3,5	3,5	3,5	3,5
Profil Nida UD27	mb	0,6	0,6	0,6	0,6	0,6	0,6	0,6	0,6	0,6	0,6	0,6	0,6	0,6	0,6
Krokvový rýchlozáves Nida WP60	szt.	4,0	4,0	4,0	4,0	4,0	4,0	4,0	4,0	4,0	4,0	4,0	4,0	4,0	4,0
Pozdĺžna spojka Nida LW60	szt.	0,9	0,9	0,9	0,9	0,9	0,9	0,9	0,9	0,9	0,9	0,9	0,9	0,9	0,9
Krížová spojka Nida LK60	szt.	2,5	2,5	2,5	2,5	2,5	2,5	2,5	2,5	2,5	2,5	2,5	2,5	2,5	2,5
Skrutky do dreva 3,5 x 45 mm	szt.	8,0	8,0	8,0	8,0	8,0	8,0	8,0	8,0	8,0	8,0	8,0	8,0	8,0	8,0
Rýchloskrutky Nida 3,5x25 mm	szt.	6,0	6,0	6,0	6,0	6,0	6,0	6,0	6,0	6,0	-	-	6,0	6,0	-
Rýchloskrutky Nida 3,5x35 mm	szt.	6,0	-	6,0	-	6,0	-	6,0	-	6,0	6,0	6,0	6,0	6,0	6,0
Rýchloskrutky Nida 3,5x45 mm	szt.	-	-	-	-	-	-	-	-	-	-	-	-	-	-
Rýchloskrutky Nida 3,5x55 mm	szt.	18,0	18,0	18,0	18,0	18,0	18,0	18,0	18,0	6,0	-	18,0	6,0	-	18,0
Rýchloskrutky Nida 4,2x70 mm	szt.	-	-	-	-	-	-	-	-	18,0	18,0	-	18,0	18,0	-
Kotviaci prvok [5]	szt.	10 [6]	10 [6]	10 [6]	10 [6]	10 [6]	10 [6]	10 [6]	10 [6]	10 [6]	10 [6]	10 [6]	20 [6]	20 [6]	10 [6]
Výstužná páska Nida	mb	1,4	1,4	1,4	1,4	1,4	1,4	1,4	1,4	1,4	1,4	1,4	1,4	1,4	1,4
Sadrový tmel Nida Start	kg	0,9	0,6	0,9	0,6	0,9	0,6	0,9	0,6	0,9	0,6	0,9	0,9	0,6	0,9
Sadrový tmel Nida Finish	kg	0,1	0,1	0,1	0,1	0,1	0,1	0,1	0,1	0,1	0,1	0,1	0,1	0,1	0,1
Tesniaca páska na akustickú izoláciu Nida	mb	1,7	1,7	1,7	1,7	1,7	1,7	1,7	1,7	1,7	1,7	1,7	1,7	1,7	1,7
Izolačný materiál	m²	1,0 [7]	1,0 [7]	1,0 [7]	1,0 [7]	1,0 [7]	1,0 [7]	1,0 [7]	1,0 [7]	1,0 [7]	1,0 [7]	1,0 [7]	1,0 [7]	1,0 [7]	1,0 [7]

[5] Typ kotviaceho prvku sa zvolí individuálne podľa druhu konštrukcie steny.
[6] Možno použiť pozinkované oceľové spony.
[7] Použitie v súlade s požiadavkami.
Normy spotreby nezohľadňujú straty materiálu.

PRVÉ SYSTÉMY SUCHEJ VÝSTAVBY NA TRHU S OZNAČENÍM CE

Navštívte náš kanál Siniat Nida YouTube

PROTIPOŽIARNA OCHRANA DREVENÝCH STROPOV

nida Strop D

Trieda požiarnej odolnosti:	Súčiniteľ namáhania α_M:	Súčiniteľ prierezu b/h:	Hmotnosť 1m² výstavby:	Číslo súvisiaceho dokladu:
REI90	1,0-0,6	1,0-0,25	52,0-102,3	Požiarna klasifikácia ITB

Požiarna klasifikácia ITB:
ITB 1060/18/R137NZP

SYSTÉMY:

G24/DPB1H-D37,5/OHEŇ+; G22/DPA2H-D37,5/OHEŇ+; G20/DPB1H-D30/OHEŇ+; G19/DPA2H-D30/OHEŇ+; G40/DPB1H-D50/OHEŇ+; G32/DPB1H-D40/KOMPAKT; G36/DPA2H-D50/OHEŇ+; G28/DPA2H-D40/KOMPAKT

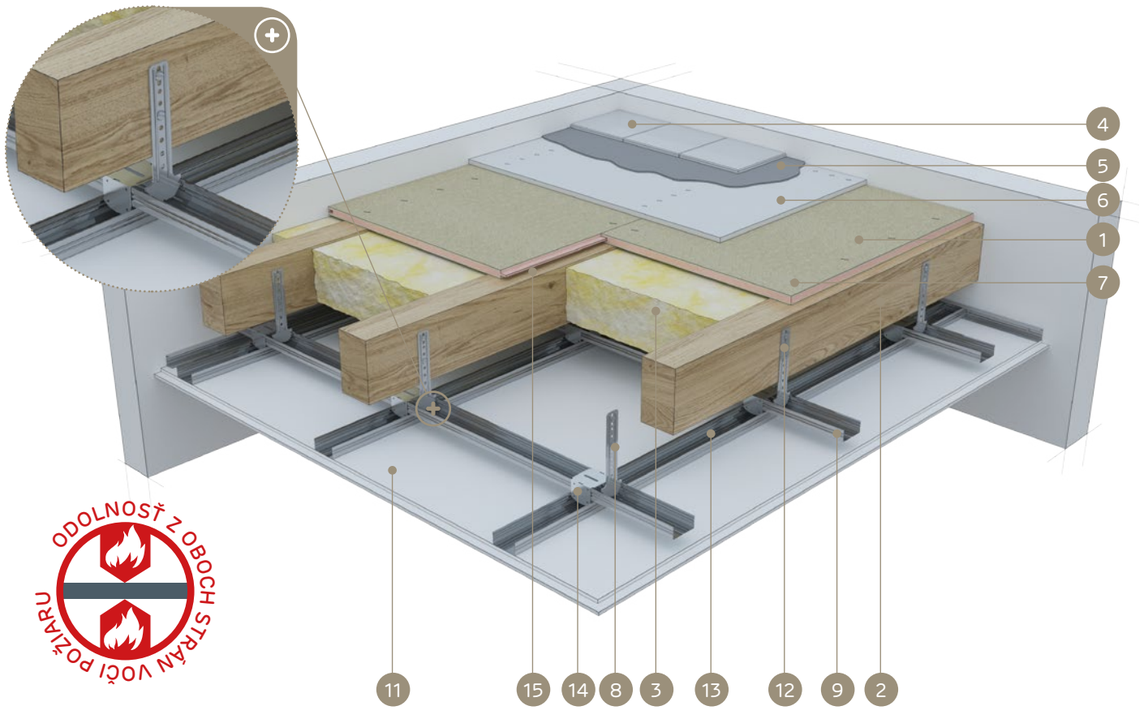

MATERIÁLY:

1. Cementotrieskový doska Duripanel
2. Drevené stropné trámy
3. Izolačný materiál minerálna vlna
4. Konečná úprava podlahy (keramický obklad alebo parkety)
5. Cementové lepidlo na keramické obklady
6. Cementová doska Hydropanel
7. Skrutky do dosiek Duripanel alebo oceľové spony
8. Krokvový rýchlozáves Nida WP 60
9. Hlavný horný profil Nida CD 60
10. Rýchloskrutky Nida
11. Sadrokartónová doska Nida Oheň Plus alebo Nida Kompakt
12. Skrutka do dreva Nida
13. Spodný nosný profil Nida CD 60
14. Krížová spojka Nida LK 60
15. Tesniaca páska na akustickú izoláciu Nida

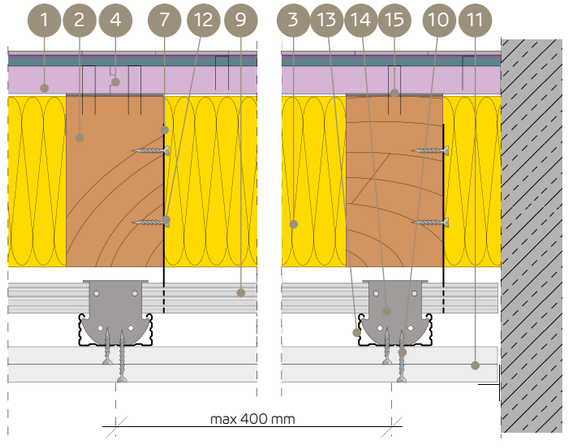

SYSTÉM POŽIARNEJ OCHRANY DREVENÝCH STROPOV PRE PRÍPAD PÔSOBENIA OHŇA Z OBOCH STRÁN (KONEČNÁ ÚPRAVA POVRCHU – KERAMICKÝ OBKLAD, PARKETY)

TECHNICKÉ PARAMETRE

Názov systému Nida Strop D	Nosná konštrukcia stropu (drevené trámy)		Opláštenie zhora – cementotrieskové dosky			Opláštenie zhora – cementová doska (spínacia vrstva)			Opláštenie zdola - Sadrokartónová doska			Izolačný materiál		Statické parametre – rozhodujúce		Hmotnosť výstavby[3]	Trieda požiarnej odolnosti	Špeciálny systém
	šírka - b	výška - h	Názov	Hrúbka	Hustota	Názov	Hrúbka	Hustota	Názov	Hrúbka	Hustota	Hrúbka	Hustota min.	Súčiniteľ namáhania	Súčiniteľ prierezu			
	[mm]	[mm]		[mm]	[kg/m³]		[mm]	[kg/m³]		[mm]	[kg/m³]	[mm]	[kg/m³]	[α_M]	b/h	[kg/m²]	[min]	
G24/DPB1H-D37,5/Oheň+	80 ÷ 99	80 ÷ 99	Duripanel B1	24	1250,0	Hydropanel	9	1220,0	Oheň Plus	3 x 12,5[1]	800,0	rovná h - trámu	50,0	1,0	1,0 ÷ 0,25	71,0	REI90	●
G22/DPA2H-D37,5/Oheň+	80 ÷ 99	80 ÷ 99	Duripanel A2	22	1350,0	Hydropanel	9	1220,0	Oheň Plus	3 x 12,5[1]	800,0	rovná h - trámu	50,0	1,0	1,0 ÷ 0,25	70,7	REI90	●
G20/DPB1H-D30/Oheň+	≥ 100	≥ 100	Duripanel B1	20	1250,0	Hydropanel	9	1220,0	Oheň Plus	2 x 15	800,0	rovná h - trámu	50,0	1,0	1,0 ÷ 0,25	52,0	REI90	●
G19/DPA2H-D30/Oheň+	≥ 100	≥ 100	Duripanel A2	19	1350,0	Hydropanel	9	1220,0	Oheň Plus	2 x 15	800,0	rovná h - trámu	50,0	1,0 ÷ 0,6	1,0 ÷ 0,25	63,7	REI90	●
G40/DPB1H-D50/Oheň+	≥ 40	≥ 40	Duripanel B1	40	1250,0	Hydropanel	9	1220,0	Oheň Plus	4 x 12,5[2]	800,0	- [4]	- [4]	1,0 ÷ 0,6	1,0 ÷ 0,25	101,0	REI90	●
G32/DPB1H-D40/Kompakt	≥ 100	≥ 100	Duripanel B1	32[1]	1250,0	Hydropanel	9	1220,0	Oheň Plus	2 x 20	800,0	- [4]	- [4]	1,0 ÷ 0,6	1,0 ÷ 0,5	84,4	REI90	●
G36/DPA2H-D50/Oheň+	≥ 40	≥ 40	Duripanel A2	22 + 16	1350,0	Hydropanel	9	1220,0	Oheň Plus	4 x 12,5[2]	800,0	- [4]	- [4]	1,0 ÷ 0,6	1,0 ÷ 0,25	102,3	REI90	●
G28/DPA2H-D40/Kompakt	≥ 100	≥ 100	Duripanel A2	28[1]	1350,0	Hydropanel	9	1220,0	Oheň Plus	2 x 20	800,0	- [4]	- [4]	1,0 ÷ 0,6	1,0 ÷ 0,5	82,2	REI90	●

[1] Možno použiť jednovrstvové usporiadanie dosiek Nida Kompakt typu DF 1x25 mm + Nida Oheň Plus typu DF 1x12,5 (môže dôjsť k zvýšeniu hmotnosti spodného obkladu).
[2] Možno použiť jednovrstvové usporiadanie dosiek Nida Kompakt typu DF 2x25 mm (môže dôjsť k zvýšeniu hmotnosti spodného obkladu).
[3] Do hmotnosti nie je zahrnutá hmotnosť nosnej konštrukcie ani izolačného materiálu dreveného stropu.
[4] Voliteľné použitie – nie sú žiadne požiadavky na požiarnu odolnosť, ktoré by sa mali dodržiavať (možno použiť ľubovoľný izolačný materiál).

- Pripevnenie priečne usporiadaných cementotrieskových dosiek Duripanel B1 a Duripanel A2 pomocou skrutiek do trieskových dosiek alebo pomocou oceľových spôn.
- Pripevnenie priečne usporiadaných sadrokartónových dosiek Nida.
- Minimálne podopretie cementotrieskových dosiek na tráme nosnej konštrukcie dreveného stropu je min. 30 mm od hrany dosky.
- Uvedené minimálne hrúbky horného opláštenia súvisia s podmienkami požiarnej odolnosti. V rozsahu statických (odolnostných) požiadaviek súvisiacich s rozostupom konštrukčných drevených stropných trámov sa vždy vyžaduje statická kalkulácia.
- Podrobné montážne pokyny sú uvedené v publikácii ITB č. 1060/18/R137NZP.
- Uvedené riešenia sú len názorné. V každom prípade sa vyžaduje individuálna analýza za účelom voľby čo najoptimálnejšieho riešenia.

SPOTREBA MATERIÁLOV NA 1 M² DREVENÝCH STROPOV S PROTIPOŽIARNOU OCHRANOU

Názov materiału	Mj	Typ systému Nida Strop D											
		G24/DPB1H-D37,5/Oheň+	G24/DPB1H-D37,5/Oheň+Kompakt	G22/DPA2H-D37,5/Oheň+	G22/DPA2H-D37,5/Oheň+Kompakt	G20/DPB1H-D30/Oheň+	G19/DPA2H-D30/Oheň+	G40/DPB1H-D50/Oheň+	G40/DPB1H-D50/Kompakt	G32/DPB1H-D40/Kompakt	G36/DPA2H-D50/Oheň+	G36/DPA2H-D50/Kompakt	G28/DPA2H-D40/Kompakt
		Spotreba materiálu na 1 m²											
Doska Duripanel B1 20 mm	m²	-	-	-	-	1,0	-	-	-	-	-	-	-
Doska Duripanel A2 16 mm	m²	-	-	-	-	-	-	-	-	-	1,0	1,0	-
Doska Duripanel B1 24 mm	m²	1,0	1,0	-	-	-	-	-	-	-	-	-	-
Doska Duripanel A2 19 mm	m²	-	-	-	-	-	1,0	-	-	-	-	-	-
Doska Duripanel A2 22 mm	m²	-	-	1,0	1,0	-	-	-	-	-	1,0	1,0	-
Doska Duripanel B1 32 mm	m²	-	-	-	-	-	-	-	-	1,0	-	-	-
Doska Duripanel B1 40 mm	m²	-	-	-	-	-	-	1,0	1,0	-	-	-	-
Doska Duripanel A2 28 mm	m²	-	-	-	-	-	-	-	-	-	-	-	1,0
Doska Hydropanel 9 mm	m²	1,0	1,0	1,0	1,0	1,0	1,0	1,0	1,0	1,0	1,0	1,0	1,0
Doska Nida Oheň Plus 12,5 mm	m²	3,0	1,0	3,0	1,0	-	-	4,0	-	-	4,0	-	-
Doska Nida Oheň Plus 15 mm	m²	-	-	-	-	2,0	2,0	-	-	-	-	-	
Doska Nida Oheň Kompakt 20 mm	m²	-	-	-	-	-	-	-	-	2,0	-	-	2,0
Doska Nida Oheň Kompakt 25 mm	m²	-	1,0	-	1,0	-	1,0	-	2,0	-	-	2,0	-
Profil Nida CD60	mb	3,5	3,5	3,5	3,5	3,5	3,5	3,5	3,5	3,5	3,5	3,5	3,5
Profil Nida UD27	mb	0,6	0,6	0,6	0,6	0,6	0,6	0,6	0,6	0,6	0,6	0,6	0,6
Krokvový rýchlozáves Nida WP60	szt.	4,0	4,0	4,0	4,0	4,0	4,0	4,0	4,0	4,0	4,0	4,0	4,0
Pozdĺžna spojka Nida LW60	szt.	0,9	0,9	0,9	0,9	0,9	0,9	0,9	0,9	0,9	0,9	0,9	0,9
Krížová spojka Nida LK60	szt.	2,5	2,5	2,5	2,5	2,5	2,5	2,5	2,5	2,5	2,5	2,5	2,5
Skrutky do dreva 3,5 x 45 mm	szt.	8,0	8,0	8,0	8,0	8,0	8,0	8,0	8,0	8,0	8,0	8,0	8,0
Rýchloskrutky Nida 3,5x25 mm	szt.	6,0	-	6,0	-	6,0	6,0	6,0	-	-	6,0	-	-
Rýchloskrutky Nida 3,5x35 mm	szt.	6,0	6,0	6,0	6,0	-	-	6,0	6,0	6,0	6,0	6,0	6,0
Rýchloskrutky Nida 3,5x45 mm	szt.	-	-	-	-	18,0	18,0	-	-	-	-	-	-
Rýchloskrutky Nida 3,5x55 mm	szt.	18,0	18,0	18,0	18,0	-	-	6,0	-	18,0	6,0	-	18,0
Rýchloskrutky Nida 4,2x70 mm	szt.	-	-	-	-	-	-	18,0	18,0	-	18,0	18,0	-
Kotviaci prvok[5]	szt.	0,6	0,6	0,6	0,6	0,6	0,6	0,6	0,6	0,6	0,6	0,6	0,6
Skrutky Hydropanel	szt.	20[6]	20[6]	20[6]	20[6]	20[6]	20[6]	20[6]	20[6]	20[6]	20[6]	20[6]	20[6]
Skrutky do dosiek Duripanel	szt.	10[6]	10[6]	10[6]	10[6]	10[6]	10[6]	10[6]	10[6]	10[6]	20[6]	10[6]	20[6]
Výstužná páska Nida	mb	1,4	1,4	1,4	1,4	1,4	1,4	1,4	1,4	1,4	1,4	1,4	1,4
Sadrový tmel Nida Start	kg	0,9	0,6	0,9	0,6	0,6	0,6	1,2	0,6	0,6	1,2	0,6	0,6
Sadrový tmel Nida Finish	kg	0,1	0,1	0,1	0,1	0,1	0,1	0,1	0,1	0,1	0,1	0,1	0,1
Tesniaca páska na akustickú izoláciu Nida	mb	1,7	1,7	1,7	1,7	1,7	1,7	1,7	1,7	1,7	1,7	1,7	1,7
Izolačný materiál	m²	1,0[7]	1,0[7]	1,0[7]	1,0[7]	1,0[7]	1,0[7]	1,0[7]	1,0[7]	1,0[7]	1,0[7]	1,0[7]	1,0[7]

[5] Typ kotviaceho prvku sa zvolí individuálne podľa druhu konštrukcie steny.
[6] Možno použiť pozinkované oceľové spony.
[7] Použitie v súlade s požiadavkami.
Normy spotreby nezohľadňujú straty materiálu.

PRVÉ SYSTÉMY SUCHEJ VÝSTAVBY NA TRHU S OZNAČENÍM CE

PROTIPOŽIARNA OCHRANA DREVENÝCH STROPOV

Nida Strop D

Trieda požiarnej odolnosti:	Súčiniteľ namáhania α_M:	Súčiniteľ prierezu b/h:	Hmotnosť 1m² výstavby:	Číslo súvisiaceho dokladu:
REI120	1,0-0,6	1,0-0,25	73,2-120,0 kg	Požiarna klasifikácia ITB

Požiarna klasifikácia ITB: ITB 1060/18/R137NZP

SYSTÉMY:

G48/DPB1-D50/OHEŇ+; G40/DPB1-D50/OHEŇ+; G40/DPA2-D50/OHEŇ+; G38/DPA2-D50/OHEŇ+; G36/DPB1-D37,5/OHEŇ+; G32/DPA2-D37,5/OHEŇ+; G64/DPB1-D50/OHEŇ+; G56/DPB1-D37,5/OHEŇ+; G48/DPA2-D50/OHEŇ+

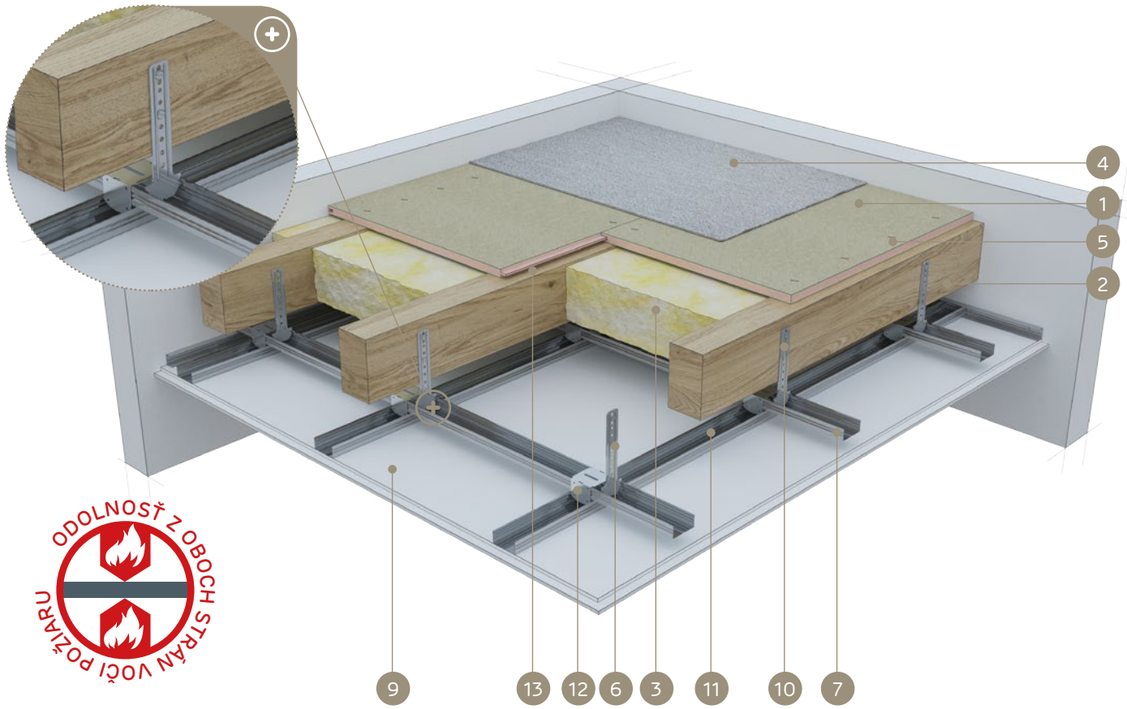

MATERIÁLY:

1. Cementotrieskové dosky Duripanel
2. Drevené stropné trámy
3. Izolačný materiál minerálna vlna
4. Konečná úprava podlahy (celoplošný koberec alebo plávajúca podlaha)
5. Skrutky do dosiek Duripanel alebo oceľové spony
6. Krokvový rýchlozáves Nida WP 60
7. Hlavný horný profil Nida CD 60
8. Rýchloskrutky Nida
9. Sadrokartónová doska Nida Oheň Plus alebo Nida Kompakt
10. Skrutka do dreva Nida
11. Spodný nosný profil Nida CD 60
12. Krížová spojka Nida LK 60
13. Tesniaca páska na akustickú izoláciu Nida

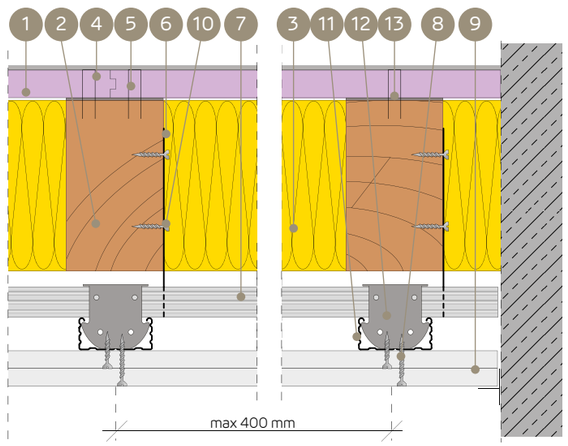

SYSTÉM POŽIARNEJ OCHRANY DREVENÝCH STROPOV PRE PRÍPAD PÔSOBENIA OHŇA Z OBOCH STRÁN (KONEČNÁ ÚPRAVA POVRCHU – PODLAHOVÁ KRYTINA, PLÁVAJÚCA PODLAHA)

TECHNICKÉ PARAMETRE

Názov systému Nida Strop D	Nosná konštrukcia stropu (drevené trámy)		Opláštenie zhora – cementotrieskové dosky			Opláštenie zdola - Sadrokartónová doska			Izolačný materiál		Statické parametre – rozhodujúce		Hmotnosť výstavby [3]	Trieda požiarnej odolnosti	Špeciálny systém
	šírka - b	výška - h	Názov	Hrúbka	Hustota	Názov	Hrúbka	Hustota	Hrúbka	Hustota min.	Súčiniteľ namáhania	Súčiniteľ prierezu			
	[mm]	[mm]		[mm]	[kg/m³]		[mm]	[kg/m³]	[mm]	[kg/m³]	[α_M]	b/h	[kg/m²]	[min]	
G48/DPB1-D50/Oheň+	≥ 80	≥ 80	Duripanel B1	32 +16	1250,0	Oheň Plus	4 x 12,5 [1]	800,0	rovná h - trámu	50,0	1,0 ÷ 0,8	1,0 ÷ 0,25	100,0	REI120	●
G40/DPB1-D50/Oheň+	≥ 100	≥ 100	Duripanel B1	40	1250,0	Oheň Plus	4 x 12,5 [1]	800,0	rovná h - trámu	50,0	1,0 ÷ 0,8	1,0 ÷ 0,25	90,0	REI120	●
G40/DPA2-D50/Oheň+	≥ 80	≥ 80	Duripanel A2	22 + 19	1350,0	Oheň Plus	4 x 12,5 [1]	800,0	rovná h - trámu	50,0	1,0 ÷ 0,6	1,0 ÷ 0,25	95,4	REI120	●
G38/DPA2-D50/Oheň+	≥ 100	≥ 100	Duripanel A2	16 +22	1350,0	Oheň Plus	4 x 12,5 [1]	800,0	rovná h - trámu	50,0	1,0 ÷ 0,6	1,0 ÷ 0,25	91,3	REI120	●
G36/DPB1-D37,5/Oheň+	≥ 60	≥ 120	Duripanel B1	36	1350,0	Oheň Plus	3 x 12,5 [2]	800,0	rovná h - trámu	50,0	1,0 ÷ 0,6	1,0 ÷ 0,5	75,0	REI120	●
G32/DPA2-D37,5/Oheň+	≥ 60	≥ 120	Duripanel A2	32	1350,0	Oheň Plus	3 x 12,5 [2]	800,0	rovná h - trámu	50,0	1,0 ÷ 0,6	1,0 ÷ 0,25	73,2	REI120	●
G64/DPB1-D50/Oheň+	≥ 100	≥ 100	Duripanel B1	40 + 24	1250,0	Oheň Plus	4 x 12,5 [1]	800,0	- [4]	- [4]	1,0 ÷ 0,6	1,0	120,0	REI120	●
G56/DPB1-D37,5/Oheň+	≥ 100	≥ 100	Duripanel B1	2 x 28	1250,0	Oheň Plus	3 x 12,5 [2]	800,0	- [4]	- [4]	1,0 ÷ 0,8	1,0 ÷ 0,5	100,0	REI120	●
G48/DPA2-D50/Oheň+	≥ 100	≥ 100	Duripanel A2	32 + 16	1250,0	Oheň Plus	4 x 12,5 [1]	800,0	- [4]	- [4]	1,0 ÷ 0,6	1,0	104,8	REI120	●

[1] Možno použiť jednovrstvové usporiadanie dosiek Nida Kompakt typu DF 1x25 mm (môže dôjsť k zvýšeniu hmotnosti spodného obkladu).
[2] Možno použiť jednovrstvové usporiadanie dosiek Nida Kompakt typu DF 1x25 mm + Nida Oheň Plus typu DF 1x12,5 (môže dôjsť k zvýšeniu hmotnosti spodného obkladu).
[3] Do hmotnosti nie je zahrnutá hmotnosť nosnej konštrukcie ani izolačného materiálu dreveného stropu.
[4] Voliteľné použitie – nie sú žiadne požiadavky na požiarnu odolnosť, ktoré by sa mali dodržiavať (možno použiť ľubovoľný izolačný materiál).

- Pripevnenie priečne usporiadaných cementotrieskových dosiek Duripanel B1 a Duripanel A2 pomocou skrutiek do trieskových dosiek alebo pomocou oceľových spôn.
- Pripevnenie priečne usporiadaných sadrokartónových dosiek Nida.
- Minimálne podopretie cementotrieskových dosiek na tráme nosnej konštrukcie dreveného stropu je min. 30 mm od hrany dosky.
- Uvedené minimálne hrúbky horného opláštenia súvisia s podmienkami požiarnej odolnosti. V rozsahu statických (odolnostných) požiadaviek súvisiacich s rozostupom konštrukčných drevených stropných trámov sa vždy vyžaduje statická kalkulácia.
- Podrobné montážne pokyny sú uvedené v publikácii ITB č. 1060/18/R137NZP.
- Uvedené riešenia sú len názorné. V každom prípade sa vyžaduje individuálna analýza za účelom voľby čo najoptimálnejšieho riešenia.

SPOTREBA MATERIÁLOV NA 1 M² DREVENÝCH STROPOV S PROTIPOŽIARNOU OCHRANOU

Názov materiálu	Mj	Typ systému Nida Strop D																	
		G48/DPB1-D50/Oheň+	G48/DPB1-D50/Kompakt	G40/DPB1-D50/Oheň+	G40/DPB1-D50/Kompakt	G40/DPA2-D50/Oheň+	G40/DPA2-D50/Kompakt	G38/DPA2-D50/Oheň+	G38/DPA2-D50/Kompakt	G36/DPB1-D37,5/Oheň+	G36/DPB1-D37,5/Oheň+Kompakt	G32/DPA2-D37,5/Oheň+	G32/DPA2-D37,5/Oheň+Kompakt	G64/DPB1-D50/Oheň+	G64/DPB1-D50/Kompakt	G56/DPB1-D37,5/Oheň+	G56/DPB1-D37,5/Oheň+Kompakt	G48/DPA2-D50/Oheň+	G48/DPA2-D50/Kompakt
		Spotreba materiálu na 1 m²																	
Doska Duripanel B1 16 mm	m²	1,0	1,0	-	-	-	-	-	-	-	-	-	-	-	-	-	-	-	-
Doska Duripanel A2 16 mm	m²	-	-	-	-	-	-	1,0	1,0	-	-	-	-	-	-	-	-	1,0	1,0
Doska Duripanel B1 24 mm	m²	-	-	-	-	-	-	-	-	-	-	-	-	1,0	1,0	-	-	-	-
Doska Duripanel A2 19 mm	m²	-	-	-	-	1,0	1,0	-	-	-	-	-	-	-	-	-	-	-	-
Doska Duripanel B1 28 mm	m²	-	-	-	-	-	-	-	-	-	-	-	-	-	-	2,0	2,0	-	-
Doska Duripanel A2 22mm	m²	-	-	-	-	1,0	1,0	1,0	1,0	-	-	-	-	-	-	-	-	-	-
Doska Duripanel B1 32 mm	m²	1,0	1,0	-	-	-	-	-	-	-	-	-	-	-	-	-	-	-	-
Doska Duripanel A2 32mm	m²	-	-	-	-	-	-	-	-	-	-	1,0	1,0	-	-	-	-	1,0	1,0
Doska Duripanel B1 36 mm	m²	-	-	-	-	-	-	-	-	1,0	1,0	-	-	-	-	-	-	-	-
Doska Duripanel B1 40 mm	m²	-	-	1,0	1,0	-	-	-	-	-	-	-	-	1,0	1,0	-	-	-	-
Doska Nida Oheň Plus 12,5 mm	m²	4,0	-	4,0	-	4,0	1,0	4,0	-	3,0	1,0	3,0	1,0	4,0	-	3,0	1,0	4,0	-
Doska Nida Oheň Kompakt 25 mm	m²	-	2,0	-	2,0	-	2,0	-	2,0	-	1,0	-	1,0	-	2,0	-	1,0	-	2,0
Profil Nida CD60	mb	3,5	3,5	3,5	3,5	3,5	3,5	3,5	3,5	3,5	3,5	3,5	3,5	3,5	3,5	3,5	3,5	3,5	3,5
Profil Nida UD27	mb	0,6	0,6	0,6	0,6	0,6	0,6	0,6	0,6	0,6	0,6	0,6	0,6	0,6	0,6	0,6	0,6	0,6	0,6
Krokvový rýchlozáves Nida WP60	szt.	4,0	4,0	4,0	4,0	4,0	4,0	4,0	4,0	4,0	4,0	4,0	4,0	4,0	4,0	4,0	4,0	4,0	4,0
Pozdĺžna spojka Nida LW60	szt.	0,9	0,9	0,9	0,9	0,9	0,9	0,9	0,9	0,9	0,9	0,9	0,9	0,9	0,9	0,9	0,9	0,9	0,9
Krížová spojka Nida LK60	szt.	2,5	2,5	2,5	2,5	2,5	2,5	2,5	2,5	2,5	2,5	2,5	2,5	2,5	2,5	2,5	2,5	2,5	2,5
Skrutky do dreva 3,5 x 45 mm	szt.	8,0	8,0	8,0	8,0	8,0	8,0	8,0	8,0	8,0	8,0	8,0	8,0	8,0	8,0	8,0	8,0	8,0	8,0
Rýchloskrutky Nida 3,5x25 mm	szt.	6,0	-	6,0	-	6,0	-	6,0	-	6,0	-	6,0	-	6,0	-	6,0	-	6,0	-
Rýchloskrutky Nida 3,5x35 mm	szt.	6,0	6,0	6,0	6,0	6,0	6,0	6,0	6,0	6,0	6,0	6,0	6,0	6,0	6,0	6,0	6,0	6,0	6,0
Rýchloskrutky Nida 3,5x45 mm	szt.	-	-	-	-	-	-	-	-	-	-	-	-	-	-	-	-	-	-
Rýchloskrutky Nida 3,5x55 mm	szt.	6,0	-	6,0	-	6,0	-	6,0	-	18,0	18,0	18,0	18,0	6,0	-	18,0	18,0	6,0	-
Rýchloskrutky Nida 4,2x70 mm	szt.	18,0	18,0	18,0	18,0	18,0	18,0	18,0	18,0	-	-	-	-	18,0	18,0	-	-	18,0	18,0
Kotviaci prvok [5]	szt.	0,6	0,6	0,6	0,6	0,6	0,6	0,6	0,6	0,6	0,6	0,6	0,6	0,6	0,6	0,6	0,6	0,6	0,6
Skrutky do dosiek Duripanel	szt.	20 [6]	20 [6]	10 [6]	10 [6]	20 [6]	20 [6]	20 [6]	20 [6]	10 [6]	10 [6]	10 [6]	10 [6]	20 [6]	20 [6]	20 [6]	20 [6]	20 [6]	20 [6]
Výstužná páska Nida	mb	1,4	1,4	1,4	1,4	1,4	1,4	1,4	1,4	1,4	1,4	1,4	1,4	1,4	1,4	1,4	1,4	1,4	1,4
Sadrový tmel Nida Start	kg	1,2	0,6	1,2	0,6	1,2	0,6	0,9	0,6	0,9	0,6	0,9	0,6	1,2	0,6	0,9	0,6	1,2	0,6
Sadrový tmel Nida Finish	kg	0,1	0,1	0,1	0,1	0,1	0,1	0,1	0,1	0,1	0,1	0,1	0,1	0,1	0,1	0,1	0,1	0,1	0,1
Tesniaca páska na akustickú izoláciu Nida	mb	1,7	1,7	1,7	1,7	1,7	1,7	1,7	1,7	1,7	1,7	1,7	1,7	1,7	1,7	1,7	1,7	1,7	1,7
Izolačný materiál	m²	1,0 [7]	1,0 [7]	1,0 [7]	1,0 [7]	1,0 [7]	1,0 [7]	1,0 [7]	1,0 [7]	1,0 [7]	1,0 [7]	1,0 [7]	1,0 [7]	1,0 [7]	1,0 [7]	1,0 [7]	1,0 [7]	1,0 [7]	1,0 [7]

[5] Typ kotviaceho prvku sa zvolí individuálne podľa druhu konštrukcie steny.
[6] Možno použiť pozinkované oceľové spony.
[7] Použitie v súlade s požiadavkami.
Normy spotreby nezohľadňujú straty materiálu.

PRVÉ SYSTÉMY SUCHEJ VÝSTAVBY NA TRHU S OZNAČENÍM CE

PROTIPOŽIARNA OCHRANA DREVENÝCH STROPOV

nida Strop D

Trieda požiarnej odolnosti:	Súčiniteľ namáhania α_M:	Súčiniteľ prierezu b/h:	Hmotnosť 1 m² výstavby:	Číslo súvisiaceho dokladu:
REI120	1,0-0,6	1,0-0,25	94,2-129,8 kg	Požiarna klasifikácia ITB

Požiarna klasifikácia ITB: ITB 1060/18/R137NZP

SYSTÉMY:

G44/DPB1H-D50/OHEŇ+; G38/DPA2H-D50/OHEŇ+; G40/DPB1H-D50/OHEŇ+; G32/DPA2H-D50/OHEŇ+; G56/DPB1H-D60/OHEŇ+; G44/DPB1H-D50/OHEŇ+; G48/DPA2H-D60/OHEŇ+; G40/DPA2H-D50/OHEŇ+

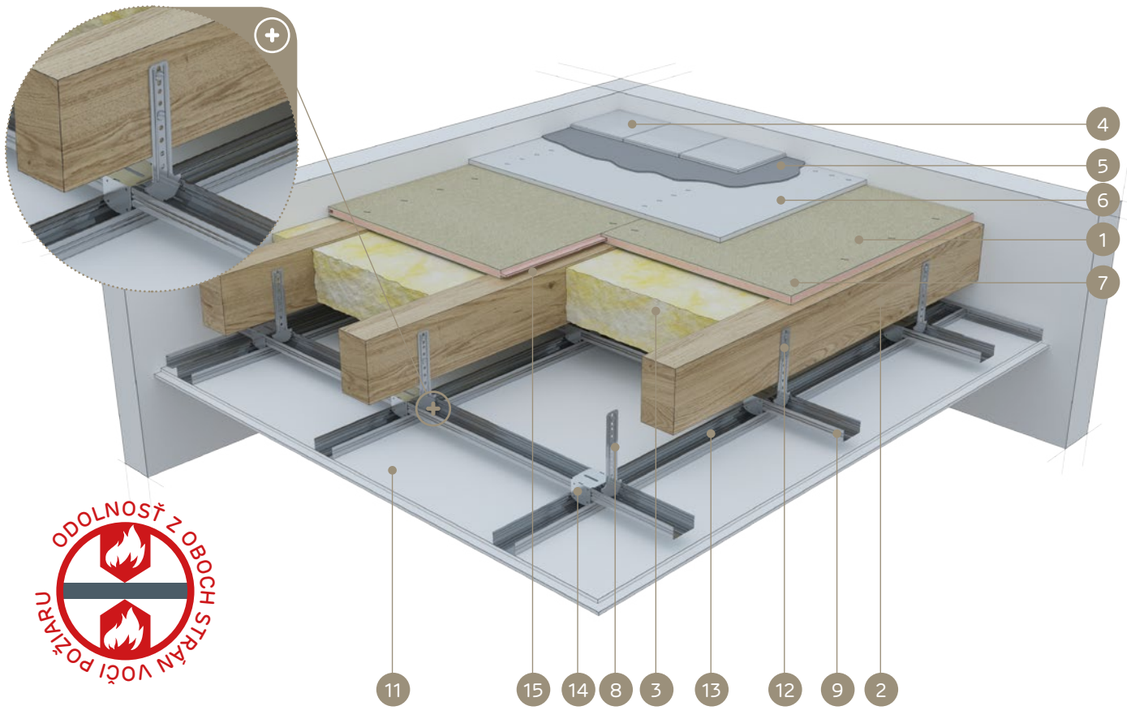

MATERIÁLY:

1. Cementotrieskové doska Duripanel
2. Drevené stropné trámy
3. Izolačný materiál minerálna vlna
4. Konečná úprava podlahy (keramický obklad alebo parkety)
5. Cementové lepidlo na keramické obklady
6. Cementová doska Hydropanel
7. Skrutky do dosiek Duripanel alebo oceľové spony
8. Krokvový rýchlozáves Nida WP 60
9. Hlavný horný profil Nida CD 60
10. Rýchloskrutky Nida
11. Sadrokartónová doska Nida Oheň Plus alebo Nida Kompakt
12. Skrutka do dreva Nida
13. Spodný nosný profil Nida CD 60
14. Krížová spojka Nida LK 60
15. Tesniaca páska na akustickú izoláciu Nida

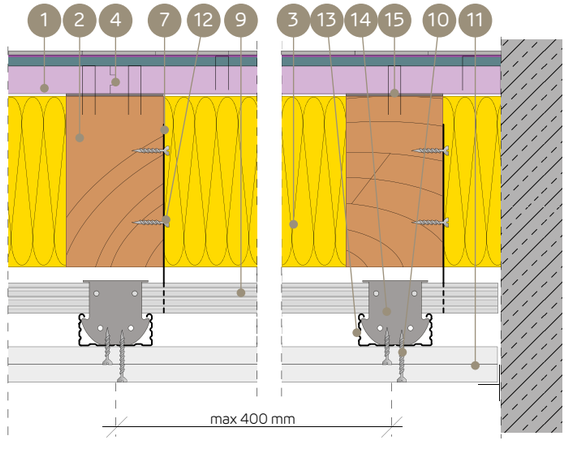

SYSTÉM POŽIARNEJ OCHRANY DREVENÝCH STROPOV PRE PRÍPAD PÔSOBENIA OHŇA Z OBOCH STRÁN (KONEČNÁ ÚPRAVA POVRCHU – KERAMICKÝ OBKLAD, PARKETY)

TECHNICKÉ PARAMETRE

Názov systému Nida Strop D	Nosná konštrukcia stropu (drevené trámy)		Opláštenie zhora – cementotrieskové doska			Opláštenie zhora – cementová doska (spínacia vrstva)			Opláštenie zdola - Sadrokartónová doska			Izolačný materiál		Statické parametre – rozhodujúce		Hmotnosť výstavby [3]	Trieda požiarnej odolnosti	Špeciálny systém
	šírka - b	výška - h	Názov	Hrúbka	Hustota	Názov	Hrúbka	Hustota	Názov	Hrúbka	Hustota	Hrúbka	Hustota min.	Súčiniteľ namáhania	Súčiniteľ prierezu			
	[mm]	[mm]		[mm]	[kg/m³]		[mm]	[kg/m³]		[mm]	[kg/m³]	[mm]	[kg/m³]	[α_M]	b/h	[kg/m²]	[min]	
G44/DPB1H-D50/Oheň+	50 ÷ 79	50 ÷ 79	Duripanel B1	2 x 22	1250,0	Hydropanel	9	1220,0	Oheň Plus	4 x 12,5 [1]	800,0	rovná h - trámu	50,0	1,0 ÷ 0,6	1,0 ÷ 0,25	106,0	REI120	●
G38/DPA2H-D50/Oheň+	60 ÷ 79	60 ÷ 79	Duripanel A2	22 + 16	1350,0	Hydropanel	9	1220,0	Oheň Plus	4 x 12,5 [1]	800,0	rovná h - trámu	50,0	1,0 ÷ 0,8	1,0 ÷ 0,25	102,3	REI120	●
G40/DPB1H-D50/Oheň+	60 ÷ 79	60 ÷ 79	Duripanel B1	40	1250,0	Hydropanel	9	1220,0	Oheň Plus	4 x 12,5 [1]	800,0	rovná h - trámu	50,0	1,0 ÷ 0,6	1,0 ÷ 0,25	101,0	REI120	●
G32/DPA2H-D50/Oheň+	60 ÷ 99	60 ÷ 99	Duripanel A2	32	1350,0	Hydropanel	9	1220,0	Oheň Plus	4 x 12,5 [1]	800,0	rovná h - trámu	50,0	1,0 ÷ 0,8	1,0 ÷ 0,25	94,2	REI120	●
G56/DPB1H-D60/Oheň+	60 ÷ 79	60 ÷ 79	Duripanel B1	40 + 16	1250,0	Hydropanel	9	1220,0	Oheň Plus	4 x 15 [2]	800,0	- [4]	- [4]	1,0 ÷ 0,6	1,0 ÷ 0,25	124,0	REI120	●
G44/DPB1H-D50/Oheň+	≥ 100	≥ 100	Duripanel B1	2 x 22	1250,0	Hydropanel	9	1220,0	Oheň Plus	4 x 12,5 [1]	800,0	- [4]	- [4]	1,0	1,0 ÷ 0,25	106,0	REI120	●
G48/DPA2H-D60/Oheň+	60 ÷ 79	60 ÷ 79	Duripanel A2	32 + 16	1350,0	Hydropanel	9	1220,0	Oheň Plus	4 x 15 [2]	800,0	- [4]	- [4]	1,0 ÷ 0,6	1,0 ÷ 0,25	129,8	REI120	●
G40/DPA2H-D50/Oheň+	≥ 100	≥ 100	Duripanel A2	22 + 19	1350,0	Hydropanel	9	1220,0	Oheň Plus	4 x 12,5 [1]	800,0	- [4]	- [4]	1,0	1,0 ÷ 0,25	106,4	REI120	●

[1] Možno použiť jednovrstvové usporiadanie dosiek Nida Kompakt typu DF 2x25 mm (môže dôjsť k zvýšeniu hmotnosti spodného obkladu).
[2] Možno použiť jednovrstvové usporiadanie dosiek Nida Kompakt typu DF 1x25 mm + Nida Oheň Plus typu DF 1x12,5 (môže dôjsť k zvýšeniu hmotnosti spodného obkladu).
[3] Do hmotnosti nie je zahrnutá hmotnosť nosnej konštrukcie ani izolačného materiálu dreveného stropu.
[4] Voliteľné použitie – nie sú žiadne požiadavky na požiarnu odolnosť, ktoré by sa mali dodržiavať (možno použiť ľubovoľný izolačný materiál).

- Pripevnenie priečne usporiadaných cementotrieskových dosiek Duripanel B1 a Duripanel A2 pomocou skrutiek do trieskových dosiek alebo pomocou oceľových spôn.
- Pripevnenie priečne usporiadaných sadrokartónových dosiek Nida.
- Minimálne podopretie cementotrieskových dosiek na trám nosnej konštrukcie dreveného stropu je min. 30 mm od hrany dosky.
- Uvedené minimálne hrúbky horného opláštenia súvisia s podmienkami požiarnej odolnosti. V rozsahu statických (odolnostných) požiadaviek súvisiacich s rozostupom konštrukčných drevených stropných trámov sa vždy vyžaduje statická kalkulácia.
- Podrobné montážne pokyny sú uvedené v publikácii ITB č. 1060/18/R137NZP.
- Uvedené riešenia sú len názorné. V každom prípade sa vyžaduje individuálna analýza za účelom voľby čo najoptimálnejšieho riešenia.

SPOTREBA MATERIÁLOV NA 1 M² DREVENÝCH STROPOV S PROTIPOŽIARNOU OCHRANOU

Názov materiału	Mj	Typ systému Nida Strop D															
		G44/DPB1H-D50/Oheň+	G44/DPB1H-D50/Kompakt	G38/DPA2H-D50/Oheň+	G38/DPA2H-D50/Kompakt	G40/DPB1H-D50/Oheň+	G40/DPB1H-D50/Kompakt	G32/DPA2H-D50/Oheň+	G32/DPA2H-D50/Kompakt	G56/DPB1H-D60/Oheň+	G56/DPB1H-D60/Kompakt	G44/DPB1H-D50/Oheň+	G44/DPB1H-D50/Kompakt	G48/DPA2H-D60/Oheň+	G48/DPA2H-D60/Kompakt	G40/DPA2H-D50/Oheň+	G40/DPA2H-D50/Kompakt
		Spotreba materiálu na 1 m²															
Doska Duripanel B1 16 mm	m²	-	-	-	-	-	-	-	-	1,0	1,0	-	-	-	-	-	-
Doska Duripanel A2 16 mm	m²	-	-	1,0	1,0	-	-	-	-	-	-	-	-	1,0	1,0	-	-
Doska Duripanel B1 22 mm	m²	2,0	2,0	-	-	-	-	-	-	-	-	2,0	2,0	-	-	-	-
Doska Duripanel A2 19 mm	m²	-	-	-	-	-	-	-	-	-	-	-	-	-	-	1,0	1,0
Doska Duripanel B1 28 mm	m²	-	-	-	-	-	-	-	-	-	-	-	-	-	-	-	-
Doska Duripanel A2 22mm	m²	-	-	1,0	1,0	-	-	-	-	-	-	-	-	-	-	1,0	1,0
Doska Duripanel B1 40 mm	m²	-	-	-	-	1,0	1,0	-	-	1,0	1,0	-	-	-	-	-	-
Doska Duripanel A2 32mm	m²	-	-	-	-	-	-	1,0	1,0	-	-	-	-	1,0	1,0	-	-
Doska Hydropanel 9 mm	m²	1,0	1,0	1,0	1,0	1,0	1,0	1,0	1,0	1,0	1,0	1,0	1,0	1,0	1,0	1,0	1,0
Doska Nida Oheň Plus 12,5 mm	m²	4,0	-	4,0	-	4,0	-	4,0	-	-	-	4,0	-	-	-	4,0	-
Doska Nida Oheň Plus 15 mm	m²	-	-		-	-	-			4,0	-	-	-	4,0		-	-
Doska Nida Oheň Kompakt 20 mm	m²	-	-		-	-	-			-	3,0	-	-		3,0	-	-
Doska Nida Oheň Kompakt 25 mm	m²	-	2,0	-	2,0	-	2,0	-	2,0	-	1,0	-	2,0	-	-	-	2,0
Profil Nida CD60	mb	3,5	3,5	3,5	3,5	3,5	3,5	3,5	3,5	3,5	3,5	3,5	3,5	3,5	3,5	3,5	3,5
Profil Nida UD27	mb	0,6	0,6	0,6	0,6	0,6	0,6	0,6	0,6	0,6	0,6	0,6	0,6	0,6	0,6	0,6	0,6
Krokvový rýchlozáves Nida WP60	szt.	4,0	4,0	4,0	4,0	4,0	4,0	4,0	4,0	4,0	4,0	4,0	4,0	4,0	4,0	4,0	4,0
Pozdĺžna spojka Nida LW60	szt.	0,9	0,9	0,9	0,9	0,9	0,9	0,9	0,9	0,9	0,9	0,9	0,9	0,9	0,9	0,9	0,9
Krížová spojka Nida LK60	szt.	2,5	2,5	2,5	2,5	2,5	2,5	2,5	2,5	2,5	2,5	2,5	2,5	2,5	2,5	2,5	2,5
Skrutky do dreva 3,5 x 45 mm	szt.	8,0	8,0	8,0	8,0	8,0	8,0	8,0	8,0	8,0	8,0	8,0	8,0	8,0	8,0	8,0	8,0
Rýchloskrutky Nida 3,5x25 mm	szt.	6,0	-	6,0	-	6,0	-	6,0	-	6,0	-	6,0	-	6,0	-	6,0	-
Rýchloskrutky Nida 3,5x35 mm	szt.	6,0	6,0	6,0	6,0	6,0	6,0	6,0	6,0	-	6,0	6,0	6,0	-	6,0	6,0	6,0
Rýchloskrutky Nida 3,5x45 mm	szt.	-	-	-	-	-	-	-	-	6,0	-	-	-	6,0	-	-	-
Rýchloskrutky Nida 3,5x55 mm	szt.	6,0	-	6,0	-	6,0	-	6,0	-	6,0	6,0	6,0	-	6,0	6,0	6,0	18,0
Rýchloskrutky Nida 4,2x70 mm	szt.	18,0	18,0	18,0	18,0	18,0	18,0	18,0	18,0	18,0	18,0	18,0	18,0	18,0	18,0	18,0	18,0
Kotviaci prvok [5]	szt.	0,6	0,6	0,6	0,6	0,6	0,6	0,6	0,6	0,6	0,6	0,6	0,6	0,6	0,6	0,6	0,6
Skrutky Hydropanel	szt.	20 [6]	20 [6]	20 [6]	20 [6]	20 [6]	20 [6]	20 [6]	20 [6]	20 [6]	20 [6]	20 [6]	20 [6]	20 [6]	20 [6]	20 [6]	20 [6]
Skrutky do dosiek Duripanel	szt.	20 [6]	20 [6]	20 [6]	20 [6]	10 [6]	10 [6]	10 [6]	10 [6]	20 [6]	20 [6]	20 [6]	20 [6]	20 [6]	20 [6]	20 [6]	20 [6]
Výstužná páska Nida	mb	1,4	1,4	1,4	1,4	1,4	1,4	1,4	1,4	1,4	1,4	1,4	1,4	1,4	1,4	1,4	1,4
Sadrový tmel Nida Start	kg	1,2	0,6	1,2	0,6	1,2	0,6	1,2	0,6	1,2	0,9	0,9	0,6	1,2	0,9	1,2	0,6
Sadrový tmel Nida Finish	kg	0,1	0,1	0,1	0,1	0,1	0,1	0,1	0,1	0,1	0,1	0,1	0,1	0,1	0,1	0,1	0,1
Tesniaca páska na akustickú izoláciu Nida	mb	1,7	1,7	1,7	1,7	1,7	1,7	1,7	1,7	1,7	1,7	1,7	1,7	1,7	1,7	1,7	1,7
Izolačný materiál	m²	1,0 [7]	1,0 [7]	1,0 [7]	1,0 [7]	1,0 [7]	1,0 [7]	1,0 [7]	1,0 [7]	1,0 [7]	1,0 [7]	1,0 [7]	1,0 [7]	1,0 [7]	1,0 [7]	1,0 [7]	1,0 [7]

[5] Typ kotviaceho prvku sa zvolí individuálne podľa druhu konštrukcie steny.
[6] Možno použiť pozinkované oceľové spony.
[7] Použitie v súlade s požiadavkami.
Normy spotreby nezohľadňujú straty materiálu.

PRVÉ SYSTÉMY SUCHEJ VÝSTAVBY NA TRHU S OZNAČENÍM CE

Navštívte náš kanál Siniat Nida YouTube

PROTIPOŽIARNA OCHRANA STROPOV S DREVENOU KONŠTRUKCIOU NIDA STROP D

Na základe bohatých skúseností s tvorbou nových riešení pasívnej ochrany proti ohňu, firma Siniat zaviedla najvyspelejší systém požiarnej ochrany drevených stropov Nida Strop D. V skutočnosti ide o jediný systém na poľskom trhu s takto širokým spektrom využitia, ktorého základným prvkom sú cementotrieskové dosky Duripanel B1 a Duripanel A2.

Systém požiarnej ochrany drevených stropov Nida Strop D je mimoriadne univerzálny. Ide o skutočne široko využiteľné riešenie. Prináša ochranu pre všetky typy stropov s drevenou konštrukciou v závislosti od požiadaviek ohľadom strany pôsobenia ohňa (zhora, zospodu alebo z oboch strán).

Riadne vypracovaná dokumentácia (požiarna klasifikácia ITB) umožňuje vhodné a individuálne naprojektovanie ľubovoľného typu stropnej konštrukcie, čím dáva možnosť voľby čo najlepšie optimalizovanej ochrany. Vyžaduje si to ale určenie niekoľkých parametrov v oblasti statiky, čo by nemalo byť problematické po kontaktovaní projektanta daného stavebného objektu.

Z hľadiska realizácie je systém požiarnej ochrany drevených stropov Nida Strop D najjednoduchším riešením dostupným na trhu. Svedčí o tom aj fakt, že základ ochrany zhora tvoria cementotrieskové dosky DURIPANEL, ktoré zároveň môžu plniť úlohu nosných prvkov podlahy. Riešenia, ktoré prináša konkurencia, si vyžadujú použitie dodatočných prvkov pre nosný podklad, napr. dosiek na báze dreva typu OSB dosky alebo drevených dosiek. V takom prípade sa výrazne zvyšuje konečná cena systému, a to z hľadiska použitých materiálov i vynaloženej práce. Ochranu zospodu tvoria štandardné stropné obklady, ktoré patria medzi jednoduché a bežne používané riešenia založené na štandardných ohňových doskách Nida Oheň Plus typu DF.

Systém ochrany drevených stropov Nida Strop D v technológii Siniat sa vyznačuje týmito technickými parametrami:

- Požiarna ochrana v triedach požiarnej odolnosti REI30 – REI120,
- Možnosť určiť požiarnu ochranu zhora, zdola alebo z oboch strán (vzácnosť),
- Optimalizovaná voľba ochrany v rozsahu kontroly charakteristiky statických parametrov a veľkosti prierezu nosných prvkov,
- Vyššia mechanická odolnosť hornej vrstvy stropu vyhotovenej z jedinečných cementotrieskových dosiek Duripanel.

Výhody riešení v systéme Nida Strop D

- Jednoduchá montáž vrstiev podlahy (pomocou oceľových spôn) a stropu (štandardné závesné podhľady) v závislosti od kladených požiadaviek
- Nie je potrebná nosná podkonštrukcia podlahy (napr.: OSB dosky alebo drevené dosky) pod ochranné opláštenie z cementotrieskových dosiek Duripanel
- Estetický vzhľad výstavby.

Prvky, ktoré tvoria systémy Nida strop D:

- Špeciálne cementotrieskové dosky Duripanel B1 alebo Duripanel A2 (ochrana zhora),
- Ohňové sadrokartónové dosky Nida Oheň Plus typu DF (ochrana zdola),
- Stropná oceľová konštrukcia Nida CD60 a UD 27 v prípade montáže ochrany zospodu s požadovaným odstupom od nosných stropných trámov,
- Systémové montážne prvky (skrutky, spony),
- Profesionálne špachtľovacie hmoty Nida Start, Nida Finish,
- Systémové montážne príslušenstvo Nida (napr. prvky pre závesné podhľady)

Označenie protipožiarnych obkladov drevených nosných konštrukcií

Pre jednoduchšie čítanie a identifikáciu jednotlivých systémových riešení sme pre vás pripravili názorné označenie a podrobný popis jeho jednotlivých prvkov:

Przykłady:
1. Ochrana z oboch strán → Nida Strop D G18/DPA2-D30/Oheň+
2. Ochrana zhora → Nida Strop D G18/DPA2
3. Ochrana zospodu → Nida Strop D D30/Oheň+

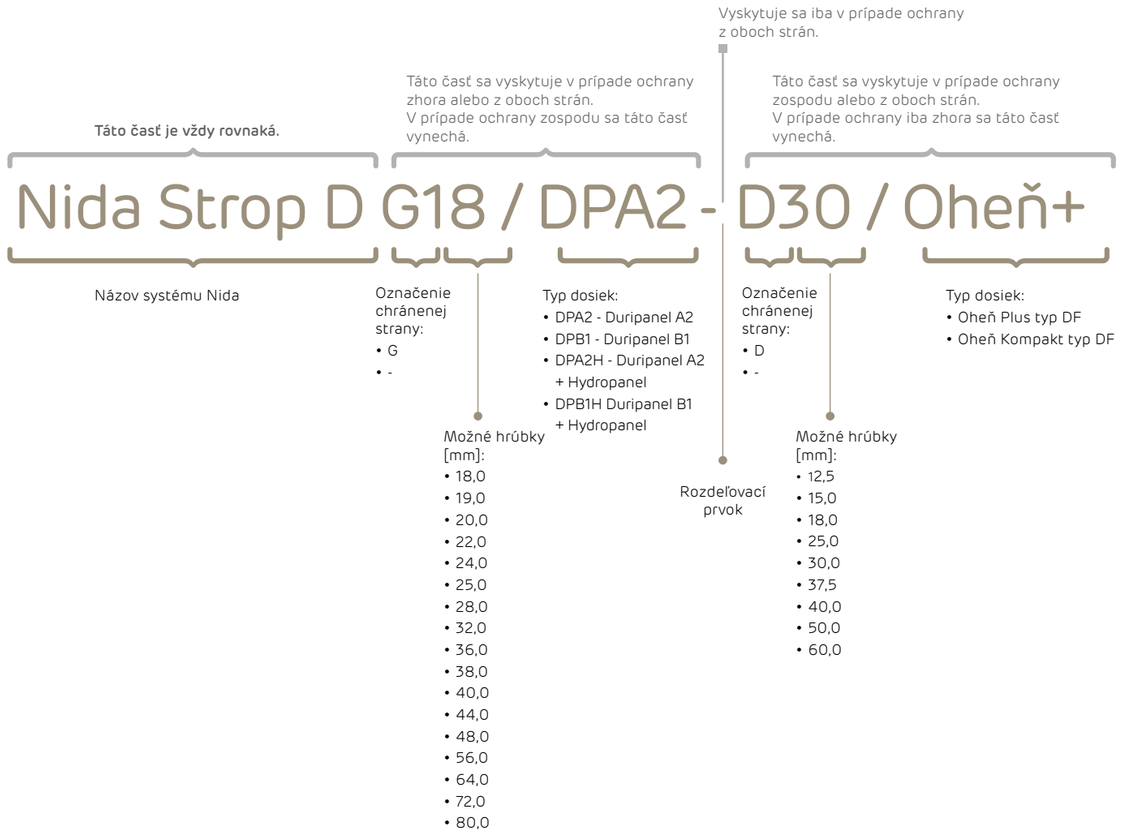

PRVÉ SYSTÉMY SUCHEJ VÝSTAVBY NA TRHU S OZNAČENÍM CE

POŽADOVANÉ HRÚBKY OCHRANY STROPU ZOSPODU – PÔSOBENIE OHŇA ZO SPODNEJ STRANY STROPU

V tabuľkách 1.1 – 4.3 sú uvedené požadované hrúbky ochrany drevených stropov určené na základe výpočtov a výsledkov uskutočnených skúšok [2.11 – 2.16], a to v závislosti od geometrických, mechanických a projektových parametrov využívaných počas hodnotenia požiarnej odolnosti, medzi ktoré patria:

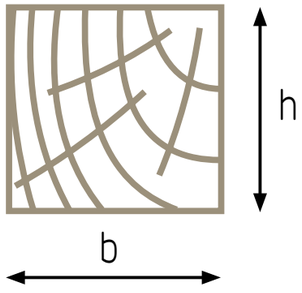

b, h– šírka a výška prierezu dreveného prvku,

α_M – miera zaťaženia pri ohybe (súčiniteľ namáhania ohybom) súvisí s prierezom a určí sa pre výpočtové hodnoty vnútorných síl.

Uvedené hrúbky opláštení sa vzťahujú iba na požiadavky požiarnej odolnosti. V rozsahu splnenia statických (odolnostných) požiadaviek v súvislosti s rozostupom konštrukčných drevených stropných trámov sa vždy vyžaduje statická kalkulácia. V takom prípade môže byť nápomocný dokument vypracovaný ITB č. 1060/12/R12NK.

V prípade stropov realizovaných ako VARIANT A sa priestor medzi trámami musí tesne vyplniť minerálnou vlnou. Okrem toho sa minerálna vlna musí zaistiť pred vypadnutím v prípade poškodenia spodných vrstiev obkladu.

Ak existuje riziko, že materiál na izoláciu stropu nie je (nebude) pred vypadnutím zaistený až do konca požiaru, musí sa použiť protipožiarna ochrana zo sadrokartónových dosiek s minimálnou požadovanou hrúbkou ako pre variant bez izolácie (VARIANT B).

V prípade montáže protipožiarnej ochrany z dosiek Nida Oheň Plus alebo Nida Oheň Kompakt s hrúbkami uvedenými v tabuľkách 1.1 – 4.3 možno dodatočnú protipožiarnu ochranu zhora vynechať, avšak iba pod podmienkou, že:

- stropné trámy sa zaistia pred stratou stability, napr. pomocou klinov,
- v prípade stropov vyplnených minerálnou vlnou (VARIANT A), hrúbka vlny nebude menšia než výška stropných trámov.

Tabuľka 1.1 Požadovaná hrúbka ochrany stropu zospodu pomocou opláštenia Nida Oheň Plus alebo Nida Kompakt pre súčiniteľ namáhania α_M = 1,0 – pôsobenie ohňa zospodu.

	b [mm]	Súčiniteľ prierezu b/h		
		1	0,5	0,25
REI 30 [1)]	**VARIANT A** PRIESTOR MEDZI TRÁMAMI VYPLNENÝ MINERÁLNOU VLNOU S HUSTOTOU ASPOŇ 26 KG/M3*			
	40	15	12,5	12,5
	≥50	12,5	12,5	12,5
	VARIANT B PRIESTOR MEDZI TRÁMAMI BEZ VÝPLNE (VZDUCHOVÁ KOMORA)			
	40	25	18	18
	≥50	18	18	18

Tabuľka 1.2 Požadovaná hrúbka ochrany stropu zospodu pomocou opláštenia Nida Oheň Plus alebo Nida Kompakt pre súčiniteľ namáhania α_M = 0,8 – pôsobenie ohňa zospodu.

	b [mm]	Súčiniteľ prierezu b/h		
		1	0,5	0,25
REI 30 [1)]	**VARIANT A** PRIESTOR MEDZI TRÁMAMI VYPLNENÝ MINERÁLNOU VLNOU S HUSTOTOU ASPOŇ 26 kg/m³*			
	40	12,5	12,5	12,5
	≥50	12,5	12,5	12,5
	VARIANT B PRIESTOR MEDZI TRÁMAMI BEZ VÝPLNE (VZDUCHOVÁ KOMORA)			
	40	18	18	18
	≥50	18	18	18

Tabuľka 1.3 Požadovaná hrúbka ochrany stropu zospodu pomocou opláštenia Nida Oheň Plus alebo Nida Kompakt pre súčiniteľ namáhania α_M = 0,6 – pôsobenie ohňa zospodu.

	b [mm]	Súčiniteľ prierezu b/h		
		1	0,5	0,25
REI 30 [1)]	**VARIANT A** PRIESTOR MEDZI TRÁMAMI VYPLNENÝ MINERÁLNOU VLNOU S HUSTOTOU ASPOŇ 26 kg/m³*			
	40	12,5	12,5	12,5
	≥50	12,5	12,5	12,5
	VARIANT B PRIESTOR MEDZI TRÁMAMI BEZ VÝPLNE (VZDUCHOVÁ KOMORA)			
	40	18	18	18
	≥50	18	18	18

Tabuľka 2.1 Požadovaná hrúbka ochrany stropu zospodu pomocou opláštenia Nida Oheň Plus alebo Nida Kompakt pre súčiniteľ namáhania α_M = 1,0 – pôsobenie ohňa zospodu.

	b [mm]	Súčiniteľ prierezu b/h		
		1	0,5	0,25
REI 60 [1)]	**VARIANT A** PRIESTOR MEDZI TRÁMAMI VYPLNENÝ MINERÁLNOU VLNOU S HUSTOTOU ASPOŇ 26 kg/m³*			
	40	30	25	25
	≥50	25	25	25
	VARIANT B PRIESTOR MEDZI TRÁMAMI BEZ VÝPLNE (VZDUCHOVÁ KOMORA)			
	40	30	30	30
	≥50	30	30	30

Tabuľka 2.2 Požadovaná hrúbka ochrany stropu zospodu pomocou opláštenia Nida Oheň Plus alebo Nida Kompakt pre súčiniteľ namáhania α_M = 0,8 – pôsobenie ohňa zospodu.

	b [mm]	Súčiniteľ prierezu b/h		
		1	0,5	0,25
REI 60 [1)]	**VARIANT A** PRIESTOR MEDZI TRÁMAMI VYPLNENÝ MINERÁLNOU VLNOU S HUSTOTOU ASPOŇ 26 kg/m³*			
	40	25	25	25
	≥50	25	25	25
	VARIANT B PRIESTOR MEDZI TRÁMAMI BEZ VÝPLNE (VZDUCHOVÁ KOMORA)			
	40	30	30	30
	≥50	30	30	30

Tabuľka 2.3 Požadovaná hrúbka ochrany stropu zospodu pomocou opláštenia Nida Oheň Plus alebo Nida Kompakt pre súčiniteľ namáhania α_M = 0,6 – pôsobenie ohňa zospodu.

	b [mm]	Súčiniteľ prierezu b/h		
		1	0,5	0,25
REI 60 [1)]	**VARIANT A** PRIESTOR MEDZI TRÁMAMI VYPLNENÝ MINERÁLNOU VLNOU S HUSTOTOU ASPOŇ 26 kg/m³*			
	40	25	25	15
	≥50	25	25	25
	VARIANT B PRIESTOR MEDZI TRÁMAMI BEZ VÝPLNE (VZDUCHOVÁ KOMORA)			
	40	30	30	30
	≥50	30	30	30

Tabuľka 3.1 Požadovaná hrúbka ochrany stropu zospodu pomocou opláštenia Nida Oheň Plus alebo Nida Kompakt pre súčiniteľ namáhania α_M = 1,0 – pôsobenie ohňa zospodu.

	b [mm]	Súčiniteľ prierezu b/h		
		1	0,5	0,25
REI 90 [1)]	**VARIANT A** PRIESTOR MEDZI TRÁMAMI VYPLNENÝ MINERÁLNOU VLNOU S HUSTOTOU ASPOŇ 50 kg/m³			
	40	50	37,5	30
	50	37,5	37,5	30
	60	37,5	30	25
	80	37,5	25	25
	100	30	25	25
	≥120	25	25	25
	VARIANT B PRIESTOR MEDZI TRÁMAMI BEZ VÝPLNE (VZDUCHOVÁ KOMORA)			
	40	50	50	50
	50	50	50	50
	60	50	50	50
	80	50	40	40
	100	40	40	40
	≥120	40	40	40

Tabuľka 3.2 Požadovaná hrúbka ochrany stropu zospodu pomocou opláštenia Nida Oheň Plus alebo Nida Kompakt pre súčiniteľ namáhania α_M = 0,8 – pôsobenie ohňa zospodu.

	b [mm]	Súčiniteľ prierezu b/h		
		1	0,5	0,25
REI 90 [1)]	**VARIANT A** PRIESTOR MEDZI TRÁMAMI VYPLNENÝ MINERÁLNOU VLNOU S HUSTOTOU ASPOŇ 50 kg/m³			
	40	37,5	37,5	30
	50	37,5	37,5	30
	60	37,5	30	25
	80	37,5	25	25
	100	30	25	25
	≥120	25	25	25
	VARIANT B PRIESTOR MEDZI TRÁMAMI BEZ VÝPLNE (VZDUCHOVÁ KOMORA)			
	40	50	50	50
	50	50	50	50
	60	50	40	40
	80	40	40	40
	100	40	40	40
	≥120	40	40	40

Tabuľka 3.3 Požadovaná hrúbka ochrany stropu zospodu pomocou opláštenia Nida Oheň Plus alebo Nida Kompakt pre súčiniteľ namáhania α_M = 0,6 – pôsobenie ohňa zospodu.

	b [mm]	Súčiniteľ prierezu b/h		
		1	0,5	0,25
REI 90 [1)]	**VARIANT A** PRIESTOR MEDZI TRÁMAMI VYPLNENÝ MINERÁLNOU VLNOU S HUSTOTOU ASPOŇ 50 kg/m³			
	40	37,5	37,5	30
	50	37,5	30	25
	60	37,5	30	25
	80	30	25	25
	100	25	25	25
	≥120	25	25	25
	VARIANT B PRIESTOR MEDZI TRÁMAMI BEZ VÝPLNE (VZDUCHOVÁ KOMORA)			
	40	50	50	50
	50	50	50	40
	60	50	40	40
	80	40	40	40
	100	40	40	40
	≥120	40	40	40

Tabuľka 4.1 Požadovaná hrúbka ochrany stropu zospodu pomocou opláštenia Nida Oheň Plus alebo Nida Kompakt pre súčiniteľ namáhania α_M = 1,0 – pôsobenie ohňa zospodu.

	b [mm]	Súčiniteľ prierezu b/h		
		1	0,5	0,25
REI 120 [1)]	**VARIANT A** PRIESTOR MEDZI TRÁMAMI VYPLNENÝ MINERÁLNOU VLNOU S HUSTOTOU ASPOŇ 50 kg/m³			
	40	60	50	50
	50	50	50	50
	60	50	50	50
	80	50	37,5	30
	100	50	37,5	25
	120	50	37,5	25
	140	37,5	30	25
	160	37,5	30	25
	180	37,5	25	25
	≥200	37,5	25	25
	VARIANT B PRIESTOR MEDZI TRÁMAMI BEZ VÝPLNE (VZDUCHOVÁ KOMORA)			
	40	60	60	60
	50	60	60	60
	60	60	60	60
	80	60	50	50
	100	50	50	50
	120	50	50	50
	140	50	50	50
	160	50	50	50
	180	50	50	50
	≥200	50	50	50

Tabuľka 4.3 Požadovaná hrúbka ochrany stropu zospodu pomocou opláštenia Nida Oheň Plus alebo Nida Kompakt pre súčiniteľ namáhania α_M = 0,6 – pôsobenie ohňa zospodu.

	b [mm]	Súčiniteľ prierezu b/h		
		1	0,5	0,25
REI 120 [1)]	**VARIANT A** PRIESTOR MEDZI TRÁMAMI VYPLNENÝ MINERÁLNOU VLNOU S HUSTOTOU ASPOŇ 50 kg/m³			
	40	50	50	50
	50	50	50	50
	60	50	37,5	37,5
	80	50	37,5	25
	100	50	37,5	25
	120	37,5	30	25
	140	37,5	25	25
	160	37,5	25	25
	180	37,5	25	25
	≥200	30	25	25
	VARIANT B PRIESTOR MEDZI TRÁMAMI BEZ VÝPLNE (VZDUCHOVÁ KOMORA)			
	40	60	60	60
	50	60	60	60
	60	60	50	50
	80	50	50	50
	100	50	50	50
	120	50	50	50
	140	50	50	50
	160	50	50	50
	180	50	50	50
	≥200	50	50	50

Tabuľka 4.1 Požadovaná hrúbka ochrany stropu zospodu pomocou opláštenia Nida Oheň Plus alebo Nida Kompakt pre súčiniteľ namáhania α_M = 0,8 – pôsobenie ohňa zospodu.

	b [mm]	Súčiniteľ prierezu b/h		
		1	0,5	0,25
REI 120 [1)]	**VARIANT A** PRIESTOR MEDZI TRÁMAMI VYPLNENÝ MINERÁLNOU VLNOU S HUSTOTOU ASPOŇ 50 kg/m³			
	40	60	50	50
	50	50	50	50
	60	50	37,5	50
	80	50	37,5	30
	100	50	37,5	25
	120	37,5	37,5	25
	140	37,5	30	25
	160	37,5	25	25
	VARIANT B PRIESTOR MEDZI TRÁMAMI BEZ VÝPLNE (VZDUCHOVÁ KOMORA)			
	40	60	60	60
	50	60	60	60
	60	60	60	50
	80	50	50	50
	100	50	50	50
	120	50	50	50
	140	50	50	50
	160	50	50	50
	180	50	50	50
	≥200	50	50	50

POŽADOVANÉ HRÚBKY OCHRANY STROPU ZHORA – PÔSOBENIE OHŇA ZHORA

V tabuľkách 5 – 8.3 sú uvedené požadované (na základe výsledkov skúšky [2.17] a dostupných technických poznatkov a skúseností Oddelenia požiarnych skúšok Inštitútu stavebnej techniky v Poľsku – Zakład Badań Ogniowych ITB – v rozsahu požiarnych vlastností cementotrieskových a vláknocementových dosiek) hrúbky ochrany drevených stropov v závislosti od geometrických, mechanických a projektových parametrov využívaných počas hodnotenia požiarnej odolnosti, medzi ktoré patria:

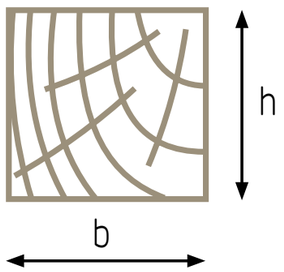

b, h – šírka a výška prierezu dreveného prvku,

α_M – miera zaťaženia pri ohybe (súčiniteľ namáhania ohybom) súvisí s prierezom a určí sa pre výpočtové hodnoty vnútorných síl a pevnosti za normálnych podmienok.

V tabuľkách 5 – 8.3 sa uvádzajú rôzne typy opláštenia, ktoré možno využiť, aby boli splnené požiadavky na jednotlivé triedy požiarnej odolnosti. Znamená to, že uvedené varianty sú alternatívne – možno ich teda využívať zameniteľne.

Uvedené kombinácie a hrúbky opláštení sa vzťahujú iba na splnenie požiadaviek požiarnej odolnosti. V rozsahu splnenia statických (odolnostných) požiadaviek v súvislosti s rozostupom konštrukčných drevených stropných trámov sa vždy vyžaduje statická kalkulácia alebo konanie presne podľa odporúčaní výrobcu.

V prípade stropov s priestormi medzi trámami vyplnenými minerálnou vlnou je dôležité, aby sa tieto priestory tesne vyplnili izoláciou. Minerálna vlna by sa navyše mala zaistiť pred vypadnutím. Ak existuje riziko, že materiál na izoláciu stropu nie je (nebude) pred vypadnutím zaistený až do konca požiaru, priestory nie sú (nebudú) tesne vyplnené alebo izolácia neprekryje stropný trám po celej jeho výške, musí sa použiť ochrana s takou hrúbkou, aká sa vyžaduje pre variant bez izolácie (VARIANT B).

V prípade montáže protipožiarnej ochrany z dosiek Duripanel A2 (DPA2), Duripanel B1(DPB2), Duripanel A2 a Hydropanel (DPA2/H) alebo Duripanel B1 a Hydropanel (DPB1/H) s hrúbkami podľa tabuliek 5 – 8.3 možno dodatočnú ochranu proti požiaru zo spodnej strany stropu vynechať, avšak iba pod podmienkou, že:

- stropné trámy sa zaistia pred stratou stability, napr. pomocou klinov,
- v prípade stropov vyplnených minerálnou vlnou (VARIANT A), hrúbka vlny nebude menšia než výška stropných trámov,
- podľa pravidiel uvedených pod jednotlivými tabuľkami platí niečo iné.

Tabuľka 5 Požadovaná hrúbka ochrany stropu zhora pre súčiniteľ namáhania α_M = 0,6, α_M = 0,8 a α_M = 1,0

	b [mm]	Súčiniteľ prierezu b/h											
		1				0,5				0,25			
		Typ opláštenia požiarnej ochrany[1]											
		DPA2	DPB1	DPA2/H	DPB1/H	DPA2	DPB1	DPA2/H	DPB1/H	DPA2	DPB1	DPA2/H	DPB1/H
REI 30	**VARIANT A** PRIESTOR MEDZI TRÁMAMI VYPLNENÝ MINERÁLNOU VLNOU S HUSTOTOU ASPOŇ 26 kg/m³												
	40÷200	19	18	19	18	19	18	19	18	19	18	19	18
	≥200	19	18	19	18	19	18	19	18	19	18	19	18
	VARIANT B PRIESTOR MEDZI TRÁMAMI BEZ VÝPLNE (VZDUCHOVÁ KOMORA)												
	40÷200	22[3]/19[2]	20/18[2]	19	18	22[3]/19[2]	20/18[2]	19	18	22[3]/19[2]	20/18[2]	19	18
	≥200	22[3]/19[2]	20/18[2]	19	18	22[3]/19[2]	20/18[2]	19	18	22[3]/19[2]	20/18[2]	19	18

Poznámky:
[1] Typ opláštenia požiarnej ochrany: DPA2 - Duripanel A2; DPB1 - Duripanel B1; DPA2/H - Duripanel A2 + Hydropanel hhr. 9 mm; DPB1/H - Duripanel B1+ Hydropanel hr. 9 mm.
[2] Minimálna hrúbka opláštenia, akú možno použiť v prípade, že:
prvá hodnota: strop zospodu nie je opláštený (strop s ochranou iba zhora)
druhá hodnota: na ochranu stropu zospodu sa použije doska Nida Oheň Plus alebo Nida Kompakt s hrúbkou min. 12,5 mm.
[3] Ako alternatívu možno namiesto jednej dosky s hrúbkou 22 mm usporiadať do dvoch vrstiev dosky Duripanel A2 o hr. 2 x 10 mm.

Dôležité:
Uvedené kombinácie a hrúbky opláštení sa vzťahujú iba na splnenie požiadaviek požiarnej odolnosti. V rozsahu splnenia statických (odolnostných) požiadaviek v súvislosti s rozostupom konštrukčných drevených stropných trámov sa vždy vyžaduje statická kalkulácia alebo konanie presne podľa odporúčaní výrobcu. Možno použiť dosky s inou hrúbkou a usporiadať ich do viacerých vrstiev, no musí sa pritom dodržať minimálne rovnaká hrúbka ochrany.

Tabuľka 6.1 Požadovaná hrúbka ochrany stropu zhora pre súčiniteľ namáhania α_M=1,0

	b [mm]	Súčiniteľ prierezu b/h											
		1				0,5				0,25			
		Typ opláštenia požiarnej ochrany[1]											
		DPA2	DPB1	DPA2/H	DPB1/H	DPA2	DPB1	DPA2/H	DPB1/H	DPA2	DPB1	DPA2/H	DPB1/H
REI 60	**VARIANT A** PRIESTOR MEDZI TRÁMAMI VYPLNENÝ MINERÁLNOU VLNOU S HUSTOTOU ASPOŇ 26 kg/m³												
	40	32/28[2]	32	19	22	22/19[2]	22/18[2]	19	18	19	18	19	18
	50	28/22[2]	28/24[2]	19	18	19	18	19	18	19	18	19	18
	60	25/19[2]	28/22[2]	19	18	19	18	19	18	19	18	19	18
	80	22/19[2]	22/18[2]	19	18	19	18	19	18	19	18	19	18
	≥100	19	18	19	18	19	18	19	18	19	18	19	18
	VARIANT B PRIESTOR MEDZI TRÁMAMI BEZ VÝPLNE (VZDUCHOVÁ KOMORA)												
	40	38/28[3]	40/32[3]	22	24	38/28[3]	40/32[3]	22	24	38/28[3]	40/32[3]	22	24
	50	38/28[3]	40/32[3]	22	24	38/28[3]	40/32[3]	22/19[3]	22	38/28[3]	40/32[3]	22/19[3]	22
	60	38/28[3]	40/32[3]	22/19[3]	22	38/28[3]	40/32[3]	22/19[3]	22	38/25[3]	40/28[3]	22/19[3]	22/20[3]
	80	38/25[3]	40/28[3]	22/19[3]	22/20[3]	38/25[3]	40/24[3]	22/19[3]	22/18[3]	38/22[3]	40/24[3]	22/19[3]	22/18[3]
	100	38/22[3]	40/24[3]	22/19[3]	22/18[3]	38/22[3]	40/22[3]	22/19[3]	22/18[3]	38/19[3]	40/20[3]	22/19[3]	22/18[3]
	120	38/19[3]	40/22[3]	22/19[3]	22/18[3]	38/19[3]	40/20[3]	22/19[3]	22/18[3]	38/19[3]	40/18[3]	22/19[3]	22/18[3]
	140	38/19[3]	40/20[3]	22/19[3]	22/18[3]	38/19[3]	40/18[3]	22/19[3]	22/18[3]	38/19[3]	40/18[3]	22/19[3]	22/18[3]
	≥160	38/19[3]	40/18[3]	22/19[3]	22/18[3]	38/19[3]	40/18[3]	22/19[3]	22/18[3]	38/19[3]	40/18[3]	22/19[3]	22/18[3]

Poznámky:
[1] Typ opláštenia požiarnej ochrany: DPA2 - Duripanel A2; DPB1 - Duripanel B1; DPA2/H - Duripanel A2 + Hydropanel hhr. 9 mm; DPB1/H - Duripanel B1+ Hydropanel hr. 9 mm.
[2] Minimálna hrúbka opláštenia, akú možno použiť v prípade, že:
prvá hodnota: strop zospodu nie je opláštený (strop s ochranou iba zhora)
druhá hodnota: na ochranu stropu zospodu sa použije doska Nida Oheň Plus alebo Nida Kompakt s hrúbkou min. 12,5 mm.
[3] Minimálna hrúbka opláštenia, akú možno použiť v prípade, že:
prvá hodnota: strop zospodu nie je opláštený (strop s ochranou iba zhora)
druhá hodnota: na ochranu stropu zospodu sa použije doska Nida Oheň Plus alebo Nida Kompakt s hrúbkou podľa tohto kľúča:
- pre dosky DPA2 alebo DPB1 hr. 32 mm, DPA2/H hr. 19 mm alebo DPB1/H hr. 18 mm: min. 12,5 mm
- pre dosky DPA2 alebo DPB1 hr. 28 mm: min. 15 mm
- pre dosky DPA2 hr. 19, 22, 25 mm alebo DPB1 hr. 18, 20, 22, 24 mm: min. 25 mm

Dôležité:
Uvedené kombinácie a hrúbky opláštení sa vzťahujú iba na splnenie požiadaviek požiarnej odolnosti. V rozsahu splnenia statických (odolnostných) požiadaviek v súvislosti s rozostupom konštrukčných drevených stropných trámov sa vždy vyžaduje statická kalkulácia alebo konanie presne podľa odporúčaní výrobcu. Možno použiť dosky s inou hrúbkou a usporiadať ich do viacerých vrstiev, no musí sa pritom dodržať minimálne rovnaká hrúbka ochrany.

Tabuľka 6.2 Požadovaná hrúbka ochrany stropu zhora pre súčiniteľ namáhania α_M = 0,8 – pôsobenie ohňa zhora.

	b [mm]	Súčiniteľ prierezu b/h											
		1				0,5				0,25			
		Typ opláštenia požiarnej ochrany[1]											
		DPA2	DPB1	DPA2/H	DPB1/H	DPA2	DPB1	DPA2/H	DPB1/H	DPA2	DPB1	DPA2/H	DPB1/H
REI 60	**VARIANT A** PRIESTOR MEDZI TRÁMAMI VYPLNENÝ MINERÁLNOU VLNOU S HUSTOTOU ASPOŇ 26 kg/m³												
	40	32/25[2]	32/28[2]	19	20	22/19[2]	22/18[2]	19	18	19	18	19	18
	50	28/22[2]	28/24[2]	19	18	19	18	19	18	19	18	19	18
	60	25/19[2]	28/22[2]	19	18	19	18	19	18	19	18	19	18
	80	22/19[2]	22/18[2]	19	18	19	18	19	18	19	18	19	18
	≥100	19	18	19	18	19	18	19	18	19	18	19	18
	VARIANT B PRIESTOR MEDZI TRÁMAMI BEZ VÝPLNE (VZDUCHOVÁ KOMORA)												
	40	38/28[3]	40/32[3]	22	24	38/28[3]	40/32[3]	22	24	38/28[3]	40/32[3]	22/19[3]	22
	50	38/28[3]	40/32[3]	22/19[3]	22	38/28[3]	40/32[3]	22/19[3]	22	38/25[3]	40/28[3]	22/19[3]	22/20[3]
	60	38/28[3]	40/32[3]	22/19[3]	22	38/25[3]	40/28[3]	22/19[3]	22/20[3]	38/25[3]	40/28[3]	22/19[3]	22/20[3]
	80	38/25[3]	40/28[3]	22/19[3]	22/20[3]	38/22[3]	40/24[3]	22/19[3]	22/18[3]	38/19[3]	40/22[3]	22/19[3]	22/18[3]
	100	38/19[3]	40/22[3]	22/19[3]	22/18[3]	38/19[3]	40/20[3]	22/19[3]	22/18[3]	38/19[3]	40/18[3]	22/19[3]	22/18[3]
	120	38/19[3]	40/20[3]	22/19[3]	22/18[3]	38/19[3]	40/18[3]	22/19[3]	22/18[3]	38/19[3]	40/18[3]	22/19[3]	22/18[3]
	≥140	38/19[3]	40/18[3]	22/19[3]	22/18[3]	38/19[3]	40/18[3]	22/19[3]	22/18[3]	38/19[3]	40/18[3]	22/19[3]	22/183)

Tabuľka 6.3 Požadovaná hrúbka ochrany stropu zhora pre súčiniteľ namáhania α_M = 0,6 – pôsobenie ohňa zhora.

	b [mm]	Súčiniteľ prierezu b/h											
		1				0,5				0,25			
		Typ opláštenia požiarnej ochrany[1]											
		DPA2	DPB1	DPA2/H	DPB1/H	DPA2	DPB1	DPA2/H	DPB1/H	DPA2	DPB1	DPA2/H	DPB1/H
REI 60	**VARIANT A** PRIESTOR MEDZI TRÁMAMI VYPLNENÝ MINERÁLNOU VLNOU S HUSTOTOU ASPOŇ 26 kg/m³												
	40	32/22[2]	32/24[2]	19	18	22/19[2]	22/18[2]	19	18	19	18	19	18
	50	28/19[2]	28/22[2]	19	18	19	18	19	18	19	18	19	18
	60	25/19[2]	28/18[2]	19	18	19	18	19	18	19	18	19	18
	80	22/19[2]	22/18[2]	19	18	19	18	19	18	19	18	19	18
	≥100	19	18	19	18	19	18	19	18	19	18	19	18
	VARIANT B PRIESTOR MEDZI TRÁMAMI BEZ VÝPLNE (VZDUCHOVÁ KOMORA)												
	40	38/28[3]	40/32[3]	22	24	38/28[3]	40/32[3]	22/19[3]	22	38/28[3]	40/32[3]	22/19[3]	22
	50	38/28[3]	40/32[3]	22/19[3]	22	38/25[3]	40/28[3]	22/19[3]	22/20[3]	38/25[3]	40/28[3]	22/19[3]	22/20[3]
	60	38/25[3]	40/28[3]	22/19[3]	22/20[3]	38/22[3]	40/24[3]	22/19[3]	22/18[3]	38/22[3]	40/24[3]	22/19[3]	22/18[3]
	80	38/22[3]	40/24[3]	22/19[3]	22/18[3]	38/19[3]	40/22[3]	22/19[3]	22/18[3]	38/19[3]	40/20[3]	22/19[3]	22/18[3]
	100	38/19[3]	40/20[3]	22/19[3]	22/18[3]	38/19[3]	40/18[3]	22/19[3]	22/18[3]	38/19[3]	40/18[3]	22/19[3]	22/18[3]
	120	38/19[3]	40/18[3]	22/19[3]	22/18[3]	38/19[3]	40/18[3]	22/19[3]	22/18[3]	38/19[3]	40/18[3]	22/19[3]	22/18[3]
	≥140	38/19[3]	40/18[3]	22/19[3]	22/18[3]	38/19[3]	40/18[3]	22/19[3]	22/18[3]	38/19[3]	40/18[3]	22/19[3]	22/18[3]

Poznámky:
[1] Typ opláštenia požiarnej ochrany: DPA2 - Duripanel A2; DPB1 - Duripanel B1; DPA2/H - Duripanel A2 + Hydropanel hhr. 9 mm; DPB1/H - Duripanel B1+ Hydropanel hr. 9 mm.
[2] Minimálna hrúbka opláštenia, akú možno použiť v prípade, že:
prvá hodnota: strop zospodu nie je opláštený (strop s ochranou iba zhora)
druhá hodnota: na ochranu stropu zospodu sa použije doska Nida Oheň Plus alebo Nida Kompakt s hrúbkou min. 12,5 mm.
[3] Minimálna hrúbka opláštenia, akú možno použiť v prípade, že:
prvá hodnota: strop zospodu nie je opláštený (strop s ochranou iba zhora)
druhá hodnota: na ochranu stropu zospodu sa použije doska Nida Oheň Plus alebo Nida Kompakt s hrúbkou podľa tohto kľúča:
- pre dosky DPA2 alebo DPB1 hr. 32 mm, DPA2/H hr. 19 mm alebo DPB1/H hr. 18 mm: min. 12,5 mm
- pre dosky DPA2 alebo DPB1 hr. 28 mm: min. 15 mm
- pre dosky DPA2 hr. 19, 22, 25 mm alebo DPB1 hr. 18, 20, 22, 24 mm: min. 25 mm

Dôležité:
Uvedené kombinácie a hrúbky opláštení sa vzťahujú iba na splnenie požiadaviek požiarnej odolnosti. V rozsahu splnenia statických (odolnostných) požiadaviek v súvislosti s rozostupom konštrukčných drevených stropných trámov sa vždy vyžaduje statická kalkulácia alebo konanie presne podľa odporúčaní výrobcu. Možno použiť dosky s inou hrúbkou a usporiadať ich do viacerých vrstiev, no musí sa pritom dodržať minimálne rovnaká hrúbka ochrany.

Tabuľka 7.1 Požadovaná hrúbka ochrany stropu zhora pre súčiniteľ namáhania α_M = 1,0 – pôsobenie ohňa zhora.

	b [mm]	Súčiniteľ prierezu b/h											
		1				0,5				0,25			
		Typ opláštenia požiarnej ochrany[1]											
		DPA2	DPB1	DPA2/H	DPB1/H	DPA2	DPB1	DPA2/H	DPB1/H	DPA2	DPB1	DPA2/H	DPB1/H
REI 90	**VARIANT A** PRIESTOR MEDZI TRÁMAMI VYPLNENÝ MINERÁLNOU VLNOU S HUSTOTOU ASPOŇ 50 kg/m³												
	40	44/40[2]	48/40[2]	32	36	36/28[2]	36/32[2]	22	24	224)/19[2]	20/18[2]	19	18
	50	44/32[2]	48/40[2]	28	32	32/25[2]	32/28[2]	19	20	19	18	19	18
	60	40/32[2]	40/36[2]	28	32	28/19[2]	28/22[2]	19	18	19	18	19	18
	80	36/28[2]	36/32[2]	22	24	224)/19[2]	20/18[2]	19	18	19	18	19	18
	100	32/25[2]	32/28[2]	19	20	19	18	19	18	19	18	19	18
	120	28/19[2]	28/22[2]	19	18	19	18	19	18	19	18	19	18
	140	28/19[2]	28/18[2]	19	18	19	18	19	18	19	18	19	18
	160	224)/19[2]	20/18[2]	19	18	19	18	19	18	19	18	19	18
	≥180	19	18	19	18	19	18	19	18	19	18	19	18
	VARIANT B PRIESTOR MEDZI TRÁMAMI BEZ VÝPLNE (VZDUCHOVÁ KOMORA)												
	40	56/38[3]	64/44[3]	36/32[3]	40	56/38[3]	64/44[3]	36/32[3]	40	56/38[3]	64/44[3]	36/32[3]	40[3]
	50	56/38[3]	64/44[3]	36/32[3]	40	56/38[3]	64/44[3]	36/32[3]	40/36[3]	56/38[3]	64/44[3]	36/32[3]	40/36[3]
	60	56/38[3]	64/44[3]	36/32[3]	40/36[3]	56/38[3]	64/44[3]	36/32[3]	40/36[3]	56/38[3]	64/44[3]	36/32[3]	40/36[3]
	80	56/38[3]	64/44[3]	36/32[3]	40/36[3]	56/32[3]	64/44[3]	36/28[3]	40/32[3]	56/32[3]	64/44[3]	36/28[3]	40/32[3]
	100	56/32[3]	64/40[3]	36/28[3]	40/32[3]	56/32[3]	64/40[3]	36/28[3]	40/32[3]	56/32[3]	64/40[3]	36/25[3]	40/28[3]
	120	56/32[3]	64/36[3]	36/28[3]	40/32[3]	56/32[3]	64/36[3]	36/25[3]	40/28[3]	56/28[3]	64/36[3]	36/22[3]	40/24[3]
	140	56/32[3]	64/36[3]	36/25[3]	40/28[3]	56/28[3]	64/32[3]	36/19[3]	40/22[3]	56/25[3]	64/32[3]	36/19[3]	40/20[3]
	160	56/28[3]	64/32[3]	36/22[3]	40/24[3]	56/25[3]	64/28[3]	36/19[3]	40/20[3]	56/22[3]	64/28[3]	36/19[3]	40/18[3]
	180	56/28[3]	64/32[3]	36/19[3]	40/22[3]	56/22[3]	64/24[3]	36/19[3]	40/18[3]	56/19[3]	64/24[3]	36/19[3]	40/18[3]
	≥200	56/25[3]	64/28[3]	36/19[3]	40/20[3]	56/19[3]	64/20[3]	36/19[3]	40/18[3]	56/19[3]	64/18[3]	36/19[3]	40/18[3]

Poznámky:
[1] Typ opláštenia požiarnej ochrany: DPA2 - Duripanel A2; DPB1 - Duripanel B1; DPA2/H - Duripanel A2 + Hydropanel hhr. 9 mm; DPB1/H - Duripanel B1+ Hydropanel hr. 9 mm.
[2] Minimálna hrúbka opláštenia, akú možno použiť v prípade, že:
prvá hodnota: strop zospodu nie je opláštený (strop s ochranou iba zhora)
druhá hodnota: na ochranu stropu zospodu sa použije doska Nida Oheň Plus alebo Nida Kompakt s hrúbkou min. 12,5 mm.
[3] Minimálna hrúbka opláštenia, akú možno použiť v prípade, že:
prvá hodnota: strop zospodu nie je opláštený (strop s ochranou iba zhora)
druhá hodnota: na ochranu stropu zospodu sa použije doska Nida Oheň Plus alebo Nida Kompakt s hrúbkou podľa tohto kľúča:
- pre dosky DPA2 alebo DPB1 hr. 32 mm, DPA2/H hr. 19 mm alebo DPB1/H hr. 18 mm: min. 12,5 mm
- pre dosky DPA2 alebo DPB1 hr. 28 mm: min. 15,0 mm
- pre dosky DPA2 hr. 19, 22, 25 mm alebo DPB1 hr. 18, 20, 22, 24 mm: min. 25,0 mm

Dôležité:
Uvedené kombinácie a hrúbky opláštení sa vzťahujú iba na splnenie požiadaviek požiarnej odolnosti. V rozsahu splnenia statických (odolnostných) požiadaviek v súvislosti s rozostupom konštrukčných drevených stropných trámov sa vždy vyžaduje statická kalkulácia alebo konanie presne podľa odporúčaní výrobcu. Možno použiť dosky s inou hrúbkou a usporiadať ich do viacerých vrstiev, no musí sa pritom dodržať minimálne rovnaká hrúbka ochrany.

Tabuľka 7.2 Požadovaná hrúbka ochrany stropu zhora pre súčiniteľ namáhania α_M = 0,8 – pôsobenie ohňa zhora.

	b [mm]	Súčiniteľ prierezu b/h											
		1				0,5				0,25			
		Typ opláštenia požiarnej ochrany[1]											
		DPA2	DPB1	DPA2/H	DPB1/H	DPA2	DPB1	DPA2/H	DPB1/H	DPA2	DPB1	DPA2/H	DPB1/H
	VARIANT A PRIESTOR MEDZI TRÁMAMI VYPLNENÝ MINERÁLNOU VLNOU S HUSTOTOU ASPOŇ 50 kg/m³												
REI 90	40	44/40[2]	48/40[2]	32	36	36/28[2]	36/32[2]	22	24	22[4]/19[2]	20/18[2]	19	18
	50	44/32[2]	48/40[2]	28	32	32/22[2]	32/28[2]	19	20	19	18	19	18
	60	40/32[2]	40/36[2]	28	32	28/19[2]	28/22[2]	19	18	19	18	19	18
	80	36/28[2]	36/32[2]	19	22	22[4]/19[2]	20/18[2]	19	18	19	18	19	18
	100	32/22[2]	32/24[2]	19	18	19	18	19	18	19	18	19	18
	120	28/19[2]	28/18[2]	19	18	19	18	19	18	19	18	19	18
	140	28/19[2]	28/18[2]	19	18	19	18	19	18	19	18	19	18
	160	22[4]/19[2]	20/18[2]	19	18	19	18	19	18	19	18	19	18
	≥180	19	18	19	18	19	18	19	18	19	18	19	18
	VARIANT B PRIESTOR MEDZI TRÁMAMI BEZ VÝPLNE (VZDUCHOVÁ KOMORA)												
	40	56/38[3]	64/44[3]	36/32[3]	40	56/38[3]	64/44[3]	36/32[3]	40	56/38[3]	64/44[3]	36/32[3]	40/36[3]
	50	56/38[3]	64/44[3]	36/32[3]	40/36[3]	56/38[3]	64/44[3]	36/32[3]	40/36[3]	56/38[3]	64/44[3]	36/32[3]	40/36[3]
	60	56/36[3]	64/40[3]	36/32[3]	40/36[3]	56/36[3]	64/40[3]	36/32[3]	40/36[3]	56/38[3]	64/44[3]	36/32[3]	40/36[3]
	80	56/32[3]	64/40[3]	36/32[3]	40/36[3]	56/32[3]	64/40[3]	36/28[3]	40/32[3]	56/32[3]	64/36[3]	36/28[3]	40/32[3]
	100	56/32[3]	64/36[3]	36/28[3]	40/32[3]	56/32[3]	64/36[3]	36/25[3]	40/28[3]	56/28[3]	64/32[3]	36/22[3]	40/24[3]
	120	56/32[3]	64/36[3]	36/25[3]	40/28[3]	56/28[3]	64/32[3]	36/19[3]	40/22[3]	56/28[3]	64/32[3]	36/19[3]	40/22[3]
	140	56/28[3]	64/32[3]	36/22[3]	40/24[3]	56/25[3]	64/28[3]	36/19[3]	40/20[3]	56/22[3]	64/24[3]	36/19[3]	40/18[3]
	160	56/28[3]	64/32[3]	36/19[3]	40/22[3]	56/19[3]	64/22[3]	36/19[3]	40/18[3]	56/19[3]	64/20[3]	36/19[3]	40/18[3]
	180	56/22[3]	64/24[3]	36/19[3]	40/18[3]	56/19[3]	64/20[3]	36/19[3]	40/18[3]	56/19[3]	64/18[3]	36/19[3]	40/18[3]
	≥200	56/19[3]	64/22[3]	36/19[3]	40/18[3]	56/19[3]	64/18[3]	36/19[3]	40/18[3]	56/19[3]	64/18[3]	36/19[3]	40/18[3]

Poznámky:
[1] Typ opláštenia požiarnej ochrany: DPA2 - Duripanel A2; DPB1 - Duripanel B1; DPA2/H - Duripanel A2 + Hydropanel hhr. 9 mm; DPB1/H - Duripanel B1+ Hydropanel hr. 9 mm.
[2] Minimálna hrúbka opláštenia, akú možno použiť v prípade, že:
prvá hodnota: strop zospodu nie je opláštený (strop s ochranou iba zhora)
druhá hodnota: na ochranu stropu zospodu sa použije doska Nida Oheň Plus alebo Nida Kompakt s hrúbkou min. 12,5 mm.
[3] Minimálna hrúbka opláštenia, akú možno použiť v prípade, že:
prvá hodnota: strop zospodu nie je opláštený (strop s ochranou iba zhora)
druhá hodnota: na ochranu stropu zospodu sa použije doska Nida Oheň Plus alebo Nida Kompakt s hrúbkou podľa tohto kľúča:
- pre dosky DPA2/H hr. 32 mm, DPB1/H hr. 36 mm: min. 12,5 mm
- pre dosky DPA2 hr. 38 mm, DPB1 hr. 40 mm, 44 mm, DPA2/H hr. 19 mm, 22 mm, 25 mm, 28 mm, DPB1/H hr. 18 mm, 20 mm, 24 mm, 28 mm, 32 mm: min. 25,0 mm
- pre dosky DPA2 hr. 22 mm, 25 mm, 28 mm, 32 mm, 36 mm, DPB1 hr. 18 mm, 20 mm, 24 mm, 28 mm, 32 mm, 36 mm: min. 30,0 mm
- pre dosky DPA2 hr. 19 mm, DPB1 hr. 18 mm: min. 37,5 mm
[4] Ako alternatívu možno namiesto jednej dosky s hrúbkou 22 mm usporiadať do dvoch vrstiev dosky Duripanel A2 o hr. 2 x 10 mm..

Dôležité:
Uvedené kombinácie a hrúbky opláštení sa vzťahujú iba na splnenie požiadaviek požiarnej odolnosti. V rozsahu splnenia statických (odolnostných) požiadaviek v súvislosti s rozostupom konštrukčných drevených stropných trámov sa vždy vyžaduje statická kalkulácia alebo konanie presne podľa odporúčaní výrobcu. Možno použiť dosky s inou hrúbkou a usporiadať ich do viacerých vrstiev, no musí sa pritom dodržať minimálne rovnaká hrúbka ochrany.

Tabuľka 7.3 Požadovaná hrúbka ochrany stropu zhora pre súčiniteľ namáhania α_M = 0,6 – pôsobenie ohňa zhora.

	b [mm]	Súčiniteľ prierezu b/h											
		1				0,5				0,25			
		Typ opláštenia požiarnej ochrany[1]											
		DPA2	DPB1	DPA2/H	DPB1/H	DPA2	DPB1	DPA2/H	DPB1/H	DPA2	DPB1	DPA2/H	DPB1/H
	VARIANT A PRIESTOR MEDZI TRÁMAMI VYPLNENÝ MINERÁLNOU VLNOU S HUSTOTOU ASPOŇ 50 kg/m³												
REI 90	40	44/32[2]	48/40[2]	28	32	36/25[2]	36/28[2]	19	20	224)/19[2]	20/18[2]	19	18
	50	44/32[2]	48/36[2]	28	32	32/19[2]	32/20[2]	19	18	19	18	19	18
	60	40/28[2]	40/32[2]	22	24	28/19[2]	28/18[2]	19	18	19	18	19	18
	80	36/25[2]	36/28[2]	19	20	224)/19[2]	20/18[2]	19	18	19	18	19	18
	100	32/19[2]	32/20[2]	19	18	19	18	19	18	19	18	19	18
	120	28/19[2]	28/18[2]	19	18	19	18	19	18	19	18	19	18
	140	28/19[2]	28/18[2]	19	18	19	18	19	18	19	18	19	18
	160	224)/19[2]	20/18[2]	19	18	19	18	19	18	19	18	19	18
	≥180	19	18	19	18	19	18	19	18	19	18	19	18
	VARIANT B PRIESTOR MEDZI TRÁMAMI BEZ VÝPLNE (VZDUCHOVÁ KOMORA)												
	40	56/38[3]	64/44[3]	36/32[3]	40	56/38[3]	64/44[3]	36/32[3]	40/36[3]	56/38[3]	64/44[3]	36/32[3]	40/36[3]
	50	56/38[3]	64/44[3]	36/32[3]	40/36[3]	56/32[3]	64/44[3]	36/32[3]	40/36[3]	56/38[3]	64/44[3]	36/32[3]	40/36[3]
	60	56/36[3]	64/44[3]	36/32[3]	40/36[3]	56/32[3]	64/40[3]	36/28[3]	40/32[3]	56/32[3]	64/40[3]	36/28[3]	40/32[3]
	80	56/32[3]	64/40[3]	36/28[3]	40/36[3]	56/32[3]	64/36[3]	36/28[3]	40/32[3]	56/32[3]	64/36[3]	36/25[3]	40/28[3]
	100	56/32[3]	64/36[3]	36/25[3]	40/32[3]	56/28[3]	64/32[3]	36/22[3]	40/24[3]	56/28[3]	64/32[3]	36/19[3]	40/22[3]
	120	56/28[3]	64/32[3]	36/22[3]	40/32[3]	56/25[3]	64/28[3]	36/19[3]	40/20[3]	56/22[3]	64/24[3]	36/19[3]	40/18[3]
	140	56/25[3]	64/28[3]	36/19[3]	40/28[3]	56/19[3]	64/22[3]	36/19[3]	40/18[3]	56/19[3]	64/22[3]	36/19[3]	40/18[3]
	160	56/22[3]	64/24[3]	36/19[3]	40/24[3]	56/19[3]	64/20[3]	36/19[3]	40/18[3]	56/19[3]	64/18[3]	36/19[3]	40/18[3]
	180	56/19[3]	64/20[3]	36/19[3]	40/22[3]	56/19[3]	64/18[3]	36/19[3]	40/18[3]	56/19[3]	64/18[3]	36/19[3]	40/18[3]
	≥200	56/19[3]	64/18[3]	36/19[3]	40/20[3]	56/19[3]	64/18[3]	36/19[3]	40/18[3]	56/19[3]	64/18[3]	36/19[3]	40/18[3]

Poznámky:
[1] Typ opláštenia požiarnej ochrany: DPA2 - Duripanel A2; DPB1 - Duripanel B1; DPA2/H - Duripanel A2 + Hydropanel hhr. 9 mm; DPB1/H - Duripanel B1+ Hydropanel hr. 9 mm.
[2] Minimálna hrúbka opláštenia, akú možno použiť v prípade, že:
prvá hodnota: strop zospodu nie je opláštený (strop s ochranou iba zhora)
druhá hodnota: na ochranu stropu zospodu sa použije doska Nida Oheň Plus alebo Nida Kompakt s hrúbkou min. 12,5 mm.
[3] Minimálna hrúbka opláštenia, akú možno použiť v prípade, že:
prvá hodnota: strop zospodu nie je opláštený (strop s ochranou iba zhora)
druhá hodnota: na ochranu stropu zospodu sa použije doska Nida Oheň Plus alebo Nida Kompakt s hrúbkou podľa tohto kľúča:
- pre dosky DPA2/H hr. 32 mm, DPB1/H hr. 36 mm: min. 12,5 mm
- pre dosky DPA2 hr. 38 mm, DPB1 hr. 40 mm, 44 mm, DPA2/H hr. 19 mm, 22 mm, 25 mm, 28 mm, DPB1/H hr. 18 mm, 20 mm, 24 mm, 28 mm, 32 mm: min. 25,0 mm
- pre dosky DPA2 hr. 22 mm, 25 mm, 28 mm, 32 mm, 36 mm, DPB1 hr. 18 mm, 20 mm, 24 mm, 28 mm, 32 mm, 36 mm: min. 30,0 mm
- pre dosky DPA2 hr. 19 mm, DPB1 hr. 18 mm: min. 37,5 mm
[4] Ako alternatívu možno namiesto jednej dosky s hrúbkou 22 mm usporiadať do dvoch vrstiev dosky Duripanel A2 o hr. 2 x 10 mm..

Dôležité:
Uvedené kombinácie a hrúbky opláštení sa vzťahujú iba na splnenie požiadaviek požiarnej odolnosti. V rozsahu splnenia statických (odolnostných) požiadaviek v súvislosti s rozostupom konštrukčných drevených stropných trámov sa vždy vyžaduje statická kalkulácia alebo konanie presne podľa odporúčaní výrobcu. Možno použiť dosky s inou hrúbkou a usporiadať ich do viacerých vrstiev, no musí sa pritom dodržať minimálne rovnaká hrúbka ochrany.

Tabuľka 8.1 Požadovaná hrúbka ochrany stropu zhora pre súčiniteľ namáhania α_M = 1,0 – pôsobenie ohňa zhora.

	b [mm]	Súčiniteľ prierezu b/h											
		1				0,5				0,25			
		Typ opláštenia požiarnej ochrany[1]											
		DPA2	DPB1	DPA2/H	DPB1/H	DPA2	DPB1	DPA2/H	DPB1/H	DPA2	DPB1	DPA2/H	DPB1/H
	VARIANT A PRIESTOR MEDZI TRÁMAMI VYPLNENÝ MINERÁLNOU VLNOU S HUSTOTOU ASPOŇ 50 kg/m³												
REI 120	40	NA/50[2]	72/64[2]	44	48	56/40[2]	64/48[2]	36/32[2]	38	38/25[2]	32/28[2]	19	20
	50	64/50[2]	72/64[2]	44/40[2]	44	44/36[2]	56/40[2]	32	36	25/19[2]	24/18[2]	19	18
	60	64/44[2]	64/56[2]	40/38[2]	44/40[2]	44/32[2]	48/36[2]	28	32	19	18	19	18
	80	56/40[2]	64/48[2]	36/32[2]	38	38/25[2]	44/28[2]	19	20	19	18	19	18
	100	44/38[2]	56/40[2]	32	36	25/19[2]	25/18[2]	19	18	19	18	19	18
	120	44/32[2]	48/36[2]	28	32	19	18	19	18	19	18	19	18
	140	44/28[2]	44/32[2]	22	24	19	18	19	18	19	18	19	18
	160	38/25[2]	36/28[2]	19	20	19	18	19	18	19	18	19	18
	180	32/19[2]	32/22[2]	19	18	19	18	19	18	19	18	19	18
	≥200	25/19[2]	24/18[2]	19	18	19	18	19	18	19	18	19	18
	VARIANT B PRIESTOR MEDZI TRÁMAMI BEZ VÝPLNE (VZDUCHOVÁ KOMORA)												
	40	NA/50[3]	80/72[3]	56	64/56[3]	NA/50[3]	80/72[3]	56/50[3]	64/56[3]	NA/50[3]	80/72[3]	56/50[3]	64/56[3]
	50	NA/50[3]	80/72[3]	56/50[3]	64/56[3]	NA/50[3]	80/72[3]	56/48[3]	64/56[3]	NA/50[3]	80/72[3]	56/48[3]	64/56[3]
	60	NA/50[3]	80/72[3]	56/48[3]	64/56[3]	NA/48[3]	80/64[3]	56/44[3]	64/56[3]	NA/48[3]	80/64[3]	56/44[3]	64/48[3]
	80	NA/48[3]	80/64[3]	56/44[3]	64/48[3]	NA/48[3]	80/64[3]	56/40[3]	64/48[3]	NA/44[3]	80/64[3]	56/38[3]	64/48[3]
	100	NA/48[3]	80/64[3]	56/40[3]	64/44[3]	NA/44[3]	80/56[3]	56/38[3]	64/44[3]	NA/40[3]	80/56[3]	56/36[3]	64/40[3]
	120	NA/44[3]	80/56[3]	56/38[3]	64/40[3]	NA/40[3]	80/48[3]	56/36[3]	64/40[3]	NA/40[3]	80/44[3]	56/32[3]	64/40[3]
	140	NA/44[3]	80/50[3]	56/36[3]	64/40[3]	NA/38[3]	80/44[3]	56/32[3]	64/36[3]	NA/38[3]	80/44[3]	56/32[3]	64/36[3]
	160	NA/40[3]	80/48[3]	56/32[3]	64/38[3]	NA/36[3]	80/40[3]	56/32[3]	64/36[3]	NA/32[3]	80/40[3]	56/28[3]	64/32[3]
	180	NA/38[3]	80/44[3]	56/32[3]	64/36[3]	NA/32[3]	80/40[3]	56/28[3]	64/32[3]	NA/32[3]	80/36[3]	56/25[3]	64/28[3]
	≥200	NA/32[3]	80/40[3]	56/32[3]	64/36[3]	NA/32[3]	80/36[3]	56/25[3]	64/28[3]	NA/28[3]	80/32[3]	56/22[3]	64/24[3]

Poznámky:
[1] Typ opláštenia požiarnej ochrany: DPA2 - Duripanel A2; DPB1 - Duripanel B1; DPA2/H - Duripanel A2 + Hydropanel hhr. 9 mm; DPB1/H - Duripanel B1+ Hydropanel hr. 9 mm.
[2] Minimálna hrúbka opláštenia, akú možno použiť v prípade, že:
prvá hodnota: strop zospodu nie je opláštený (strop s ochranou iba zhora)
druhá hodnota: na ochranu stropu zospodu sa použije doska Nida Oheň Plus alebo Nida Kompakt s hrúbkou min. 12,5 mm.
[3] Minimálna hrúbka opláštenia, akú možno použiť v prípade, že:
prvá hodnota: strop zospodu nie je opláštený (strop s ochranou iba zhora)
NA – nie je možnosť ochrany pomocou DPA2 v prípade danej maximálnej hrúbky 64 mm
druhá hodnota: na ochranu stropu zospodu sa použije doska Nida Oheň Plus alebo Nida Kompakt s hrúbkou podľa tohto kľúča:
- pre dosky DPB1 hr. 72 mm, DPA2/H hr. 50 mm, DPB1/H hr. 56 mm: min. 12,5 mm
- pre dosky DPA2 hr. 50 mm, DPB1 hr. 56 mm, 64 mm, DPA2/H hr. 32 mm, 36 mm, 40 mm, 44 mm, 48 mm, DPB1/H hr. 36 mm, 38 mm, 40 mm, 44 mm, 48 mm, 50 mm: min. 25,0 mm
- pre dosky DPA2 hr. 44 mm, 48 mm, DPB1 hr. 44 mm, 48 mm, 50 mm, DPA2/H hr. 25 mm, 28 mm, DPB1/H hr. 24 mm, 28 mm: min. 37,5 mm
- pre dosky DPA2 hr. 28 mm, 32 mm, 36mm, 38 mm, 40 mm, DPB1 hr. 32 mm, 36 mm, 40 mm, DPA2/H hr. 22 mm: min. 50,0 mm

Dôležité:
Uvedené kombinácie a hrúbky opláštení sa vzťahujú iba na splnenie požiadaviek požiarnej odolnosti. V rozsahu splnenia statických (odolnostných) požiadaviek v súvislosti s rozostupom konštrukčných drevených stropných trámov sa vždy vyžaduje statická kalkulácia alebo konanie presne podľa odporúčaní výrobcu. Možno použiť dosky s inou hrúbkou a usporiadať ich do viacerých vrstiev, no musí sa pritom dodržať minimálne rovnaká hrúbka ochrany.

Tabuľka 8.2 Požadovaná hrúbka ochrany stropu zhora pre súčiniteľ namáhania α_M = 0,8 – pôsobenie ohňa zhora.

	b [mm]	Súčiniteľ prierezu b/h											
		1				0,5				0,25			
		Typ opláštenia požiarnej ochrany[1]											
		DPA2	DPB1	DPA2/H	DPB1/H	DPA2	DPB1	DPA2/H	DPB1/H	DPA2	DPB1	DPA2/H	DPB1/H
	VARIANT A PRIESTOR MEDZI TRÁMAMI VYPLNENÝ MINERÁLNOU VLNOU S HUSTOTOU ASPOŇ 50 kg/m³												
REI 120	40	NA/50[2]	72/64[2]	44	48	56/40[2]	64/48[2]	36/32[2]	36	38/19[2]	32/22[2]	19	18
	50	64/50[2]	72/64[2]	44/40[2]	44	44/32[2]	56/40[2]	28	32	19	18	19	18
	60	64/44[2]	64/56[2]	40/38[2]	44/40[2]	44/28[2]	48/32[2]	22	24	19	18	19	18
	80	56/40[2]	64/48[2]	36/32[2]	36	38/19[2]	44/22[2]	19	18	19	18	19	18
	100	44/32[2]	56/40[2]	28	32	25/19[2]	25/18[2]	19	18	19	18	19	18
	120	44/28[2]	48/36[2]	22	25	19	18	19	18	19	18	19	18
	140	44/25[2]	44/28[2]	19	20	19	18	19	18	19	18	19	18
	160	38/19[2]	36/22[2]	19	18	19	18	19	18	19	18	19	18
	180	32/19[2]	32/18[2]	19	18	19	18	19	18	19	18	19	18
	≥200	25/19[2]	24/18[2]	19	18	19	18	19	18	19	18	19	18
	VARIANT B PRIESTOR MEDZI TRÁMAMI BEZ VÝPLNE (VZDUCHOVÁ KOMORA)												
	40	NA/50[3]	80/72[3]	56	64/56[3]	NA/50[3]	80/72[3]	56/50[3]	64/56[3]	NA/50[3]	80/72[3]	56/50[3]	64/56[3]
	50	NA/50[3]	80/72[3]	56/50[3]	64/56[3]	NA/50[3]	80/72[3]	56/48[3]	64/56[3]	NA/50[3]	80/72[3]	56/48[3]	64/56[3]
	60	NA/50[3]	80/72[3]	56/44[3]	64/56[3]	NA/48[3]	80/64[3]	56/44[3]	64/56[3]	NA/48[3]	80/64[3]	56/44[3]	64/48[3]
	80	NA/48[3]	80/64[3]	56/40[3]	64/44[3]	NA/44[3]	80/56[3]	56/38[3]	64/44[3]	NA/44[3]	80/56[3]	56/38[3]	64/40[3]
	100	NA/44[3]	80/56[3]	56/38[3]	64/40[3]	NA/40[3]	80/50[3]	56/36[3]	64/40[3]	NA/40[3]	80/50[3]	56/32[3]	64/40[3]
	120	NA/40[3]	80/50[3]	56/36[3]	64/40[3]	NA/38[3]	80/44[3]	56/32[3]	64/36[3]	NA/38[3]	80/44[3]	56/32[3]	64/36[3]
	140	NA/40[3]	80/44[3]	56/32[3]	64/36[3]	NA/36[3]	80/40[3]	56/32[3]	64/36[3]	NA/32[3]	80/40[3]	56/28[3]	64/32[3]
	160	NA/38[3]	80/40[3]	56/32[3]	64/36[3]	NA/32[3]	80/36[3]	56/28[3]	64/32[3]	NA/32[3]	80/36[3]	56/25[3]	64/28[3]
	180	NA/32[3]	80/40[3]	56/28[3]	64/32[3]	NA/32[3]	80/36[3]	56/25[3]	64/28[3]	NA/28[3]	80/32[3]	56/22[3]	64/24[3]
	≥200	NA/32[3]	80/36[3]	56/28[3]	64/32[3]	NA/28[3]	80/32[3]	56/19[3]	64/22[3]	NA/25[3]	80/28[3]	56/19[3]	64/20[3]

Poznámky:
[1] Typ opláštenia požiarnej ochrany: DPA2 - Duripanel A2; DPB1 - Duripanel B1; DPA2/H - Duripanel A2 + Hydropanel hhr. 9 mm; DPB1/H - Duripanel B1+ Hydropanel hr. 9 mm.
[2] Minimálna hrúbka opláštenia, akú možno použiť v prípade, že:
prvá hodnota: strop zospodu nie je opláštený (strop s ochranou iba zhora)
druhá hodnota: na ochranu stropu zospodu sa použije doska Nida Oheň Plus alebo Nida Kompakt s hrúbkou min. 12,5 mm.
[3] Minimálna hrúbka opláštenia, akú možno použiť v prípade, že:
prvá hodnota: strop zospodu nie je opláštený (strop s ochranou iba zhora)
NA – nie je možnosť ochrany pomocou DPA2 v prípade danej maximálnej hrúbky 64 mm
druhá hodnota: na ochranu stropu zospodu sa použije doska Nida Oheň Plus alebo Nida Kompakt s hrúbkou podľa tohto kľúča:
- pre dosky DPB1 hr. 72 mm, DPA2/H hr. 50 mm, DPB1/H hr. 56 mm: min. 12,5 mm
- pre dosky DPA2 hr. 50 mm, DPB1 hr. 56 mm, 64 mm, DPA2/H hr. 32 mm, 36 mm, 40 mm, 44 mm, 48 mm, DPB1/H hr. 36 mm, 38 mm, 40 mm, 44 mm, 48 mm, 50 mm: min. 25,0 mm
- pre dosky DPA2 hr. 44 mm, 48 mm, DPB1 hr. 44 mm, 48 mm, 50 mm, DPA2/H hr. 25 mm, 28 mm, DPB1/H hr. 24 mm, 28 mm: min. 37,5 mm
- pre dosky DPA2 hr. 28 mm, 32 mm, 36mm, 38 mm, 40 mm, DPB1 hr. 32 mm, 36 mm, 40 mm, DPA2/H hr. 19, 22 mm, DPB1/H hr. 20 mm, 22 mm: min. 50,0 mm

Dôležité:
Uvedené kombinácie a hrúbky opláštení sa vzťahujú iba na splnenie požiadaviek požiarnej odolnosti. V rozsahu splnenia statických (odolnostných) požiadaviek v súvislosti s rozostupom konštrukčných drevených stropných trámov sa vždy vyžaduje statická kalkulácia alebo konanie presne podľa odporúčaní výrobcu. Možno použiť dosky s inou hrúbkou a usporiadať ich do viacerých vrstiev, no musí sa pritom dodržať minimálne rovnaká hrúbka ochrany.

Tabuľka 8.3 Požadovaná hrúbka ochrany stropu zhora pre súčiniteľ namáhania α_M = 0,6 – pôsobenie ohňa zhora.

	b [mm]	Súčiniteľ prierezu b/h											
		1				0,5				0,25			
		Typ opláštenia požiarnej ochrany[1]											
		DPA2	DPB1	DPA2/H	DPB1/H	DPA2	DPB1	DPA2/H	DPB1/H	DPA2	DPB1	DPA2/H	DPB1/H
REI 120	**VARIANT A** PRIESTOR MEDZI TRÁMAMI VYPLNENÝ MINERÁLNOU VLNOU S HUSTOTOU ASPOŇ 50 kg/m³												
	40	NA/50[2]	72/64[2]	44	44	56/40[2]	64/40[2]	36/32[2]	36	38/19[2]	32/18[2]	19	18
	50	64/44[2]	72/56[2]	44/40[2]	44/40[2]	44/32[2]	56/36[2]	25	28	25/19[2]	24/18[2]	19	18
	60	64/40[2]	64/48[2]	40/32[2]	44/40[2]	44/25[2]	48/28[2]	19	20	19	18	19	18
	80	56/38[2]	64/44[2]	36/32[2]	36	38/19[2]	44/18[2]	19	18	19	18	19	18
	100	44/32[2]	56/36[2]	25	28	25/19[2]	25/18[2]	19	18	19	18	19	18
	120	44/25[2]	48/28[2]	19	20	19	18	19	18	19	18	19	18
	140	44/19[2]	44/22[2]	19	18	19	18	19	18	19	18	19	18
	160	38/19[2]	36/18[2]	19	18	19	18	19	18	19	18	19	18
	180	32/19[2]	32/18[2]	19	18	19	18	19	18	19	18	19	18
	≥200	25/19[2]	24/18[2]	19	18	19	18	19	18	19	18	19	18
	VARIANT B PRIESTOR MEDZI TRÁMAMI BEZ VÝPLNE (VZDUCHOVÁ KOMORA)												
	40	NA/50[3]	80/72[3]	56	64/56[3]	NA/50[3]	80/72[3]	56/50[3]	64/56[3]	NA/50[3]	80/72[3]	56/50[3]	64/56[3]
	50	NA/50[3]	80/72[3]	56/50[3]	64/56[3]	NA/50[3]	80/72[3]	56/48[3]	64/56[3]	NA/50[3]	80/72[3]	56/48[3]	64/56[3]
	60	NA/50[3]	80/64[3]	56/44[3]	64/48[3]	NA/48[3]	80/64[3]	56/44[3]	64/48[3]	NA/48[3]	80/64[3]	56/44[3]	64/48[3]
	80	NA/48[3]	80/64[3]	56/40[3]	64/44[3]	NA/44[3]	80/50[3]	56/38[3]	64/40[3]	NA/40[3]	80/56[3]	56/38[3]	64/40[3]
	100	NA/44[3]	80/50[3]	56/36[3]	64/40[3]	NA/40[3]	80/48[3]	56/32[3]	64/40[3]	NA/40[3]	80/48[3]	56/32[3]	64/36[3]
	120	NA/40[3]	80/44[3]	56/32[3]	64/40[3]	NA/38[3]	80/40[3]	56/32[3]	64/36[3]	NA/32[3]	80/40[3]	56/28[3]	64/32[3]
	140	NA/38[3]	80/40[3]	56/32[3]	64/36[3]	NA/32[3]	80/36[3]	56/28[3]	64/32[3]	NA/32[3]	80/36[3]	56/28[3]	64/32[3]
	160	NA/32[3]	80/40[3]	56/28[3]	64/32[3]	NA/32[3]	80/36[3]	56/25[3]	64/28[3]	NA/28[3]	80/32[3]	56/22[3]	64/24[3]
	180	NA/32[3]	80/36[3]	56/25[3]	64/28[3]	NA/28[3]	80/32[3]	56/19[3]	64/22[3]	NA/25[3]	80/28[3]	56/19[3]	64/20[3]
	≥200	NA/28[3]	80/32[3]	56/22[3]	64/24[3]	NA/22[3]	80/24[3]	56/19[3]	64/18[3]	NA/19[3]	80/22[3]	56/19[3]	64/18[3]

Poznámky:
[1] Typ opláštenia požiarnej ochrany: DPA2 - Duripanel A2; DPB1 - Duripanel B1; DPA2/H - Duripanel A2 + Hydropanel hhr. 9 mm; DPB1/H - Duripanel B1+ Hydropanel hr. 9 mm.
[2] Minimálna hrúbka opláštenia, akú možno použiť v prípade, že:
prvá hodnota: strop zospodu nie je opláštený (strop s ochranou iba zhora)
druhá hodnota: na ochranu stropu zospodu sa použije doska Nida Oheň Plus alebo Nida Kompakt s hrúbkou min. 12,5 mm.
[3] Minimálna hrúbka opláštenia, akú možno použiť v prípade, že:
prvá hodnota: strop zospodu nie je opláštený (strop s ochranou iba zhora)
NA – nie je možnosť ochrany pomocou DPA2 v prípade danej maximálnej hrúbky 64 mm
druhá hodnota: na ochranu stropu zospodu sa použije doska Nida Oheň Plus alebo Nida Kompakt s hrúbkou podľa tohto kľúča:
- pre dosky DPB1 hr. 72 mm, DPA2/H hr. 50 mm, DPB1/H hr. 56 mm: min. 12,5 mm
- pre dosky DPA2 hr. 50 mm, DPB1 hr. 56 mm, 64 mm, DPA2/H hr. 32 mm, 36 mm, 40 mm, 44 mm, 48 mm, DPB1/H hr. 36 mm, 38 mm, 40 mm, 44 mm, 48 mm, 50 mm: min. 25,0 mm
- pre dosky DPA2 hr. 44 mm, 48 mm, DPB1 hr. 44 mm, 48 mm, 50 mm, DPA2/H hr. 25 mm, 28 mm, DPB1/H hr. 24 mm, 28 mm: min. 37,5 mm
- pre dosky DPA2 hr. 28 mm, 32 mm, 36mm, 38 mm, 40 mm, DPB1 hr. 32 mm, 36 mm, 40 mm, DPA2/H hr. 19, 22 mm, DPB1/H hr. 18 mm, 20 mm, 22 mm: min. 50,0 mm

Dôležité:
Uvedené kombinácie a hrúbky opláštení sa vzťahujú iba na splnenie požiadaviek požiarnej odolnosti. V rozsahu splnenia statických (odolnostných) požiadaviek v súvislosti s rozostupom konštrukčných drevených stropných trámov sa vždy vyžaduje statická kalkulácia alebo konanie presne podľa odporúčaní výrobcu. Možno použiť dosky s inou hrúbkou a usporiadať ich do viacerých vrstiev, no musí sa pritom dodržať minimálne rovnaká hrúbka ochrany.

OPLÁŠTENIE OCEĽOVÝCH NOSNÝCH KONŠTRUKCIÍ

Systémy opláštenia oceľových stĺpov a nosníkov sa najčastejšie používajú na opláštenie nosných konštrukcií budov. Tieto systémy spĺňajú dve funkcie: dekoratívnu – zakrývajú konštrukčné prvky a protipožiarnu – chránia tieto prvky počas stanoveného času pred pôsobením ohňa. Systém opláštenia konštrukčných prvkov s použitím sadrokartónových dosiek Nida Flam Plus (Typ DFR) s hrúbkou 12,5 mm alebo 15 , umožňujú ochrániť oceľové nosné konštrukcie, podľa použitého systému, až do protipožiarnej triedy R180. Použitie sadrokartónových dosiek Nida iného typu je povolené, avšak umožňuje vytvoriť konštrukcie bez protipožiarnych vlastností (len estetická funkcia plášťa).

OBSAH KAPITOLY

1150 4/KM-CD60/12,5; 4/KM-CD60/15; 4/CB-MF/12,5; 4/CB-MF/15;
1152 4/C50-U50/12,5; 4/C50-U50/15;
1154 4/KM-CD60/12,5; 4/KM-CD60/15; 4/CB-MF/12,5; 4/CB-MF/15;
1156 4/KM-CD60/25; 4/KM-CD60/27,5; 4/KM-CD60/30; 4/KM-CD60/37,5; 4/KM-CD60/40; 4/KM-CD60/42,5; 4/CB-MF/25; 4/CB-MF/27,5; 4/CB-MF/30; 4/CB-MF/37,5; 4/CB-MF/40; 4/CB-MF/42,5;
1158 4/C50-U50/25; 4/C50-U50/27,5; 4/C50-U50/30; 4/C50-U50/37,5; 4/C50-U50/40; 4/C50-U50/42,5;
1160 4/KM-CD60/25; 4/KM-CD60/27,5; 4/KM-CD60/30; 4/KM-CD60/37,5; 4/KM-CD60/40; 4/KM-CD60/42,5; 4/CB-MF/25; 4/CB-MF/27,5; 4/CB-MF/30; 4/CB-MF/37,5; 4/CB-MF/40; 4/CB-MF/42,5;
1162 3/KM-CD60/12,5; 3/KM-CD60/15; 3/CB-MF/12,5; 3/CB-MF/15;
1164 3/KM-CD60/12,5; 3/KM-CD60/15; 3/CB-MF/12,5; 3/CB-MF/15;
1166 3/KM-CD60/25; 3/KM-CD60/27,5; 3/KM-CD60/30; 3/KM-CD60/37,5; 3/KM-CD60/40; 3/KM-CD60/42,5; 3/CB-MF/25; 3/CB-MF/27,5; 3/CB-MF/30; 3/CB-MF/37,5; 3/CB-MF/40; 3/CB-MF/42,5
1168 3/KM-CD60/25; 3/KM-CD60/27,5; 3/KM-CD60/30; 3/KM-CD60/37,5; 3/KM-CD60/40; 3/KM-CD60/42,5; 3/CB-MF/25; 3/CB-MF/27,5; 3/CB-MF/30; 3/CB-MF/37,5; 3/CB-MF/40; 3/CB-MF/42,5
1190 VÝPOČET MINIMÁLNEJ HRÚBKY OBKLADU ZO SADROKARTÓNOVÝCH DOSIEK NIDA FLAM PLUS.
1190 VÝPOČET UKAZOVATEĽA EXPOZÍCIE U/A
1191 POŽADOVANÉ HRÚBKY ZABEZPEČENIA V JEDNOVRSTVOVOM SYSTÉME
1192 POŽADOVANÉ HRÚBKY ZABEZPEČENIA V DVOJVRSTVOVOM A TROJVRSTVOVOM SYSTÉME

Nida Oceľ OPLÁŠTENIA OCEĽOVÝCH NOSNÝCH KONŠTRUKCIÍ

Strana	Typ protipožiarnej konštrukcie Nida Oceľ	Konštrukcia roštu			Sadrokartónová doska Nida Flam Plus (DFR)		Konfigurácia plášťa z dosiek	Hmotnosť konštrukcie [1] 1 bm	Kritická teplota	Trieda požiarnej odolnosti [2]
		KM-CD60	CB-MF	C50-U50	12,5 [mm]	15 [mm]	[mm]	kg	°C	[min]
	SYSTÉM OPLÁŠTENIA OCEĽOVÝCH NOSNÝCH KONŠTRUKCIÍ S OTVORENÝM PRIEREZOM (STĹPY)									
1151	4/KM-CD60/15/12,5/Flam+	●	–	–	●	–	12,5	17	550	R15
1151	4/KM-CD60/30/12,5/Flam+	●	–	–	●	–	12,5	17	550	R30
1151	4/KM-CD60/60/12,5/Flam+	●	–	–	●	–	12,5	17	500	R60
1151	4/KM-CD60/30/15/Flam+	●	–	–	–	●	15	20	550	R30
1151	4/KM-CD60/60/15/Flam+	●	–	–	–	●	15	20	500	R60
1151	4/KM-CD60/90/15/Flam+	●	–	–	–	●	15	20	500	R90
1151	4/KM-CD60/120/15/Flam+	●	–	–	–	●	15	20	450	R120
1151	4/CB-MF/15/12,5/Flam+	–	●	–	●	–	12,5	13	550	R15
1151	4/CB-MF/30/12,5/Flam+	–	●	–	●	–	12,5	13	550	R30
1151	4/CB-MF/60/12,5/Flam+	–	●	–	●	–	12,5	13	500	R60
1151	4/CB-MF/30/15/Flam+	–	●	–	–	●	15	16	550	R30
1151	4/CB-MF/60/15/Flam+	–	●	–	–	●	15	16	500	R60
1151	4/CB-MF/90/15/Flam+	–	●	–	–	●	15	16	500	R90
1151	4/CB-MF/120/15/Flam+	–	●	–	–	●	15	16	450	R120

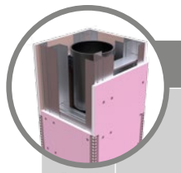

Strana	Typ protipožiarnej konštrukcie Nida Oceľ	Konštrukcia roštu			Sadrokartónová doska Nida Flam Plus (DFR)		Konfigurácia plášťa z dosiek	Hmotnosť konštrukcie [1] 1 bm	Kritická teplota	Trieda požiarnej odolnosti [2]
		KM-CD60	CB-MF	C50-U50	12,5 [mm]	15 [mm]	[mm]	kg	°C	[min]
	SYSTÉM OPLÁŠTENIA OCEĽOVÝCH NOSNÝCH KONŠTRUKCIÍ S OTVORENÝM PRIEREZOM (STĹPY)									
1153	4/C50-U50/15/12,5/Flam+	–	–	●	●	–	12,5	21	550	R15
1153	4/C50-U50/30/12,5/Flam+	–	–	●	●	–	12,5	21	550	R30
1153	4/C50-U50/60/12,5/Flam+	–	–	●	●	–	12,5	21	500	R60
1153	4/C50-U50/30/15/Flam+	–	–	●	–	●	15	24	550	R30
1153	4/C50-U50/60/15/Flam+	–	–	●	–	●	15	24	500	R60
1153	4/C50-U50/90/15/Flam+	–	–	●	–	●	15	24	500	R90
1153	4/C50-U50/120/15/Flam+	–	–	●	–	●	15	24	450	R120

[1] Hmotnosť plášťa bola vypočítaná pre oceľové prvky s prierezom a=240mm, b=240mm.
[2] Protipožiarna klasifikácia ITB 1060/18/R125NZP.

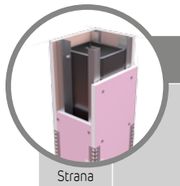

Strana	Typ protipožiarnej konštrukcie Nida Oceľ	Konštrukcia roštu			Sadrokartónová doska Nida Flam Plus (DFR)		Konfigurácia plášťa z dosiek	Hmotnosť konštrukcie [1] 1 bm	Kritická teplota	Trieda požiarnej odolnosti [2]
		KM-CD60	CB-MF	C50-U50	12,5 [mm]	15 [mm]	[mm]	kg	°C	[min]
	SYSTÉM OPLÁŠTENIA OCEĽOVÝCH NOSNÝCH KONŠTRUKCIÍ S UZATVORENÝM OBDĹŽNIKOVÝM PRIEREZOM (STĹPY)									
1155	4/KM-CD60/15/12,5/Flam+	●	–	–	●	–	12,5	17	550	R15
1155	4/KM-CD60/30/12,5/Flam+	●	–	–	●	–	12,5	17	550	R30
1155	4/KM-CD60/60/12,5/Flam+	●	–	–	●	–	12,5	17	500	R60
1155	4/KM-CD60/30/15/Flam+	●	–	–	–	●	15	20	550	R30
1155	4/KM-CD60/60/15/Flam+	●	–	–	–	●	15	20	500	R60
1155	4/KM-CD60/90/15/Flam+	●	–	–	–	●	15	20	500	R90
1155	4/KM-CD60/120/15/Flam+	●	–	–	–	●	15	20	450	R120
1155	4/CB-MF/15/12,5/Flam+	–	●	–	●	–	12,5	13	550	R15
1155	4/CB-MF/30/12,5/Flam+	–	●	–	●	–	12,5	13	550	R30
1155	4/CB-MF/60/12,5/Flam+	–	●	–	●	–	12,5	13	500	R60
1155	4/CB-MF/30/15/Flam+	–	●	–	–	●	15	16	550	R30
1155	4/CB-MF/60/15/Flam+	–	●	–	–	●	15	16	500	R60
1155	4/CB-MF/90/15/Flam+	–	●	–	–	●	15	16	500	R90
1155	4/CB-MF/120/15/Flam+	–	●	–	–	●	15	16	450	R120

Strana	Typ protipožiarnej konštrukcie Nida Oceľ	Konštrukcia roštu			Sadrokartónová doska Nida Flam Plus (DFR)		Konfigurácia plášťa z dosiek	Hmotnosť konštrukcie [1] 1 bm	Kritická teplota	Trieda požiarnej odolnosti [2]
		KM-CD60	CB-MF	C50-U50	12,5 [mm]	15 [mm]	[mm]	kg	°C	[min]
	SYSTÉM OPLÁŠTENIA OCEĽOVÝCH NOSNÝCH KONŠTRUKCIÍ S OTVORENÝM PRIEREZOM (STĹPY)									
1157	4/KM-CD60/60/25/Flam+	●	-	-	●	-	2x12,5	31	500	R60
1157	4/KM-CD60/90/25/Flam+	●	-	-	●	-	2x12,5	31	500	R90
1157	4/KM-CD60/120/25/Flam+	●	-	-	●	-	2x12,5	31	450	R120
1157	4/KM-CD60/90/27,5/Flam+	●	-	-	●	●	12,5 +15	34	500	R90
1157	4/KM-CD60/90/30/Flam+	●	-	-	-	●	2x15	37	500	R90
1157	4/KM-CD60/120/30/Flam+	●	-	-	-	●	2x15	37	450	R120
1157	4/KM-CD60/90/37,5/Flam+	●	-	-	●	-	3x12,5	45	500	R90
1157	4/KM-CD60/120/37,5/Flam+	●	-	-	●	-	3x12,5	45	450	R120
1157	4/KM-CD60/120/40/Flam+	●	-	-	●	●	2x12,5 + 15	47	450	R120
1157	4/KM-CD60/120/42,5/Flam+	●	-	-	●	●	2x15 + 12,5	50	450	R120
1157	4/KM-CD60/180/42,5/Flam+	●	-	-	●	●	2x15 + 12,5	50	450	R180
1157	4/CB-MF/60/25/Flam+	-	●	-	●	-	2x12,5	26	500	R60
1157	4/CB-MF/90/25/Flam+	-	●	-	●	-	2x12,5	26	500	R90
1157	4/CB-MF/120/25/Flam+	-	●	-	●	-	2x12,5	26	450	R120
1157	4/CB-MF/90/27,5/Flam+	-	●	-	●	●	12,5 +15	29	500	R90
1157	4/CB-MF/90/30/Flam+	-	●	-	-	●	2x15	31	500	R90
1157	4/CB-MF/120/30/Flam+	-	●	-	-	●	2x15	31	450	R120
1157	4/CB-MF/90/37,5/Flam+	-	●	-	●	-	3x12,5	38	500	R90
1157	4/CB-MF/120/37,5/Flam+	-	●	-	●	-	3x12,5	38	450	R120
1157	4/CB-MF/120/40/Flam+	-	●	-	●	●	2x12,5 + 15	41	450	R120
1157	4/CB-MF/120/42,5/Flam+	-	●	-	●	●	2x15 + 12,5	43	450	R120
1157	4/CB-MF/180/42,5/Flam+	-	●	-	●	●	2x15 + 12,5	43	450	R180

[1] Hmotnosť plášťa bola vypočítaná pre oceľové prvky s prierezom a=240mm, b=240mm.
[2] Protipožiarna klasifikácia ITB 1060/18/R125NZP.

PRVÉ SYSTÉMY SUCHEJ VÝSTAVBY NA TRHU S OZNAČENÍM CE

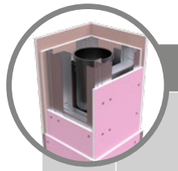

Strana	Typ protipožiarnej konštrukcie Nida Oceľ	Konštrukcia roštu			Sadrokartónová doska Nida Flam Plus (DFR)		Konfigurácia plášťa z dosiek	Hmotnosť konštrukcie [1] 1 bm	Kritická teplota	Trieda požiarnej odolnosti [2]
		KM-CD60	CB-MF	C50-U50	12,5 [mm]	15 [mm]	[mm]	kg	°C	[min]
	SYSTÉM OPLÁŠTENIA OCEĽOVÝCH NOSNÝCH KONŠTRUKCIÍ S OTVORENÝM PRIEREZOM (STĹPY)									
1157	4/C50-U50/60/25/Flam+	–	–	●	●	–	2x12,5	35	500	R60
1159	4/C50-U50/90/25/Flam+	–	–	●	●	–	2x12,5	35	500	R90
1159	4/C50-U50/120/25/Flam+	–	–	●	●	–	2x12,5	35	450	R120
1159	4/C50-U50/90/27,5/Flam+	–	–	●	●	●	12,5 +15	38	500	R90
1159	4/C50-U50/90/30/Flam+	–	–	●	–	●	2x15	41	500	R90
1159	4/C50-U50/120/30/Flam+	–	–	●	–	●	2x15	41	450	R120
1159	4/C50-U50/90/37,5/Flam+	–	–	●	●	–	3x12,5	49	500	R90
1159	4/C50-U50/120/37,5/Flam+	–	–	●	●	–	3x12,5	49	450	R120
1159	4/C50-U50/120/40/Flam+	–	–	●	●	●	2x12,5 + 15	52	450	R120
1159	4/C50-U50/120/42,5/Flam+	–	–	●	●	●	2x15 + 12,5	55	450	R120
1159	4/C50-U50/180/42,5/Flam+	–	–	●	●	●	2x15 + 12,5	55	450	R180

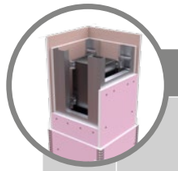

Strana	Typ protipožiarnej konštrukcie Nida Oceľ	Konštrukcia roštu			Sadrokartónová doska Nida Flam Plus (DFR)		Konfigurácia plášťa z dosiek	Hmotnosť konštrukcie [1] 1 bm	Kritická teplota	Trieda požiarnej odolnosti [2]
		KM-CD60	CB-MF	C50-U50	12,5 [mm]	15 [mm]	[mm]	kg	°C	[min]
	SYSTÉM OPLÁŠTENIA OCEĽOVÝCH NOSNÝCH KONŠTRUKCIÍ S UZATVORENÝM OBDĹŽNIKOVÝM PRIEREZOM (STĹPY)									
1161	4/KM-CD60/60/25/Flam+	●	-	-	●	-	2x12,5	31	500	R60
1161	4/KM-CD60/90/25/Flam+	●	-	-	●	-	2x12,5	31	500	R90
1161	4/KM-CD60/120/25/Flam+	●	-	-	●	-	2x12,5	31	450	R120
1161	4/KM-CD60/90/27,5/Flam+	●	-	-	●	●	12,5 +15	34	500	R90
1161	4/KM-CD60/90/30/Flam+	●	-	-	-	●	2x15	37	500	R90
1161	4/KM-CD60/120/30/Flam+	●	-	-	-	●	2x15	37	450	R120
1161	4/KM-CD60/90/37,5/Flam+	●	-	-	●	-	3x12,5	45	500	R90
1161	4/KM-CD60/120/37,5/Flam+	●	-	-	●	-	3x12,5	45	450	R120
1161	4/KM-CD60/120/40/Flam+	●	-	-	●	●	2x12,5 + 15	47	450	R120
1161	4/KM-CD60/120/42,5/Flam+	●	-	-	●	●	2x15 + 12,5	50	450	R120
1161	4/KM-CD60/180/42,5/Flam+	●	-	-	●	●	2x15 + 12,5	50	450	R180
1161	4/CB-MF/60/25/Flam+	-	●	-	●	-	2x12,5	26	500	R60
1161	4/CB-MF/90/25/Flam+	-	●	-	●	-	2x12,5	26	500	R90
1161	4/CB-MF/120/25/Flam+	-	●	-	●	-	2x12,5	26	450	R120
1161	4/CB-MF/90/27,5/Flam+	-	●	-	●	●	12,5 +15	29	500	R90
1161	4/CB-MF/90/30/Flam+	-	●	-	-	●	2x15	31	500	R90
1161	4/CB-MF/120/30/Flam+	-	●	-	-	●	2x15	31	450	R120
1161	4/CB-MF/90/37,5/Flam+	-	●	-	●	-	3x12,5	38	500	R90
1161	4/CB-MF/120/37,5/Flam+	-	●	-	●	-	3x12,5	38	450	R120
1161	4/CB-MF/120/40/Flam+	-	●	-	●	●	2x12,5 + 15	41	450	R120
1161	4/CB-MF/120/42,5/Flam+	-	●	-	●	●	2x15 + 12,5	43	450	R120
1161	4/CB-MF/180/42,5/Flam+	-	●	-	●	●	2x15 + 12,5	43	450	R180

[1] Hmotnosť plášťa bola vypočítaná pre oceľové prvky s prierezom a=240mm, b=240mm.
[2] Protipožiarna klasifikácia ITB 1060/18/R125NZP.

Strana	Typ protipožiarnej konštrukcie Nida Oceľ (Nida Stal)	Konštrukcia roštu			Sadrokartónová doska Nida Flam Plus (DFR)		Konfigurácia plášťa z dosiek	Hmotnosť konštrukcie [1] 1 bm	Kritická teplota	Trieda požiarnej odolnosti [2]
		KM-CD60	CB-MF	C50-U50	12,5 [mm]	15 [mm]	[mm]	kg	°C	[min]
	SYSTÉM OPLÁŠTENIA OCEĽOVÝCH NOSNÝCH KONŠTRUKCIÍ S OTVORENÝM PRIEREZOM (NOSNÍKY)									
1163	3/KM-CD60/15/12,5/Flam+	●	–	–	●	–	12,5	12	550	R15
1163	3/KM-CD60/30/12,5/Flam+	●	–	–	●	–	12,5	12	550	R30
1163	3/KM-CD60/60/12,5/Flam+	●	–	–	●	–	12,5	12	500	R60
1163	3/KM-CD60/30/15/Flam+	●	–	–	–	●	15	14	550	R30
1163	3/KM-CD60/60/15/Flam+	●	–	–	–	●	15	14	500	R60
1163	3/KM-CD60/90/15/Flam+	●	–	–	–	●	15	14	500	R90
1163	3/KM-CD60/120/15/Flam+	●	–	–	–	●	15	14	450	R120
1163	3/CB-MF/15/12,5/Flam+	–	●	–	●	–	12,5	10	550	R15
1163	3/CB-MF/30/12,5/Flam+	–	●	–	●	–	12,5	10	550	R30
1163	3/CB-MF/60/12,5/Flam+	–	●	–	●	–	12,5	10	500	R60
1163	3/CB-MF/30/15/Flam+	–	●	–	–	●	15	12	550	R30
1163	3/CB-MF/60/15/Flam+	–	●	–	–	●	15	12	500	R60
1163	3/CB-MF/90/15/Flam+	–	●	–	–	●	15	12	500	R90
1163	3/CB-MF/120/15/Flam+	–	●	–	–	●	15	12	450	R120

Strana	Typ protipožiarnej konštrukcie Nida Oceľ (Nida Stal)	Konštrukcia roštu			Sadrokartónová doska Nida Flam Plus (DFR)		Konfigurácia plášťa z dosiek	Hmotnosť konštrukcie [1] 1 bm	Kritická teplota	Trieda požiarnej odolnosti [2]
		KM-CD60	CB-MF	C50-U50	12,5 [mm]	15 [mm]	[mm]	kg	°C	[min]
	SYSTÉM OPLÁŠTENIA OCEĽOVÝCH NOSNÝCH KONŠTRUKCIÍ S UZATVORENÝM OBDĹŽNIKOVÝM PRIEREZOM (NOSNÍKY)									
1165	3/KM-CD60/15/12,5/Flam+	●	–	–	●	–	12,5	12	550	R15
1165	3/KM-CD60/30/12,5/Flam+	●	–	–	●	–	12,5	12	550	R30
1165	3/KM-CD60/60/12,5/Flam+	●	–	–	●	–	12,5	12	500	R60
1165	3/KM-CD60/30/15/Flam+	●	–	–	–	●	15	14	550	R30
1165	3/KM-CD60/60/15/Flam+	●	–	–	–	●	15	14	500	R60
1165	3/KM-CD60/90/15/Flam+	●	–	–	–	●	15	14	500	R90
1165	3/KM-CD60/120/15/Flam+	●	–	–	–	●	15	14	450	R120
1165	3/CB-MF/15/12,5/Flam+	–	●	–	●	–	12,5	10	550	R15
1165	3/CB-MF/30/12,5/Flam+	–	●	–	●	–	12,5	10	550	R30
1165	3/CB-MF/60/12,5/Flam+	–	●	–	●	–	12,5	10	500	R60
1165	3/CB-MF/30/15/Flam+	–	●	–	–	●	15	12	550	R30
1165	3/CB-MF/60/15/Flam+	–	●	–	–	●	15	12	500	R60
1165	3/CB-MF/90/15/Flam+	–	●	–	–	●	15	12	500	R90
1165	3/CB-MF/120/15/Flam+	–	●	–	–	●	15	12	450	R120

[1] Hmotnosť plášťa bola vypočítaná pre oceľové prvky s prierezom a=240mm, b=240mm.
[2] Protipožiarna klasifikácia ITB 1060/18/R125NZP.

PRVÉ SYSTÉMY SUCHEJ VÝSTAVBY NA TRHU S OZNAČENÍM CE

Strana	Typ protipožiarnej konštrukcie Nida Oceľ (Nida Stal)	Konštrukcia roštu			Sadrokartónová doska Nida Flam Plus (DFR)		Konfigurácia plášťa z dosiek	Hmotnosť konštrukcie [1] 1 bm	Kritická teplota	Trieda požiarnej odolnosti [2]
		KM-CD60	CB-MF	C50-U50	12,5 [mm]	15 [mm]	[mm]	kg	°C	[min]
	SYSTÉM OPLÁŠTENIA OCEĽOVÝCH NOSNÝCH KONŠTRUKCIÍ S OTVORENÝM PRIEREZOM (NOSNÍKY)									
1167	3/KM-CD60/60/25/Flam+	●	-	-	●	-	2x12,5	22	500	R60
1167	3/KM-CD60/90/25/Flam+	●	-	-	●	-	2x12,5	22	500	R90
1167	3/KM-CD60/120/25/Flam+	●	-	-	●	-	2x12,5	22	450	R120
1167	3/KM-CD60/90/27,5/Flam+	●	-	-	●	●	12,5 +15	24	500	R90
1167	3/KM-CD60/90/30/Flam+	●	-	-	-	●	2x15	26	500	R90
1167	3/KM-CD60/120/30/Flam+	●	-	-	-	●	2x15	26	450	R120
1167	3/KM-CD60/90/37,5/Flam+	●	-	-	●	-	3x12,5	32	500	R90
1167	3/KM-CD60/120/37,5/Flam+	●	-	-	●	-	3x12,5	32	450	R120
1167	3/KM-CD60/120/40/Flam+	●	-	-	●	●	2x12,5 + 15	34	450	R120
1167	3/KM-CD60/120/42,5/Flam+	●	-	-	●	●	2x15 + 12,5	37	450	R120
1167	3/KM-CD60/180/42,5/Flam+	●	-	-	●	●	2x15 + 12,5	37	450	R180
1167	3/CB-MF/60/25/Flam+	-	●	-	●	-	2x12,5	19	500	R60
1167	3/CB-MF/90/25/Flam+	-	●	-	●	-	2x12,5	19	500	R90
1167	3/CB-MF/120/25/Flam+	-	●	-	●	-	2x12,5	19	450	R120
1167	3/CB-MF/90/27,5/Flam+	-	●	-	●	●	12,5 +15	21	500	R90
1167	3/CB-MF/90/30/Flam+	-	●	-	-	●	2x15	23	500	R90
1167	3/CB-MF/120/30/Flam+	-	●	-	-	●	2x15	23	450	R120
1167	3/CB-MF/90/37,5/Flam+	-	●	-	●	-	3x12,5	28	500	R90
1167	3/CB-MF/120/37,5/Flam+	-	●	-	●	-	3x12,5	28	450	R120
1167	3/CB-MF/120/40/Flam+	-	●	-	●	●	2x12,5 + 15	30	450	R120
1167	3/CB-MF/120/42,5/Flam+	-	●	-	●	●	2x15 + 12,5	32	450	R120
1167	3/CB-MF/180/42,5/Flam+	-	●	-	●	●	2x15 + 12,5	32	450	R180

[1] Hmotnosť plášťa bola vypočítaná pre oceľové prvky s prierezom a=240mm, b=240mm.
[2] Protipožiarna klasifikácia ITB 1060/18/R125NZP.

Strana	Typ protipožiarnej konštrukcie Nida Oceľ (Nida Stal)	Konštrukcia roštu			Sadrokartónová doska Nida Flam Plus (DFR)		Konfigurácia plášťa z dosiek	Hmotnosť konštrukcie [1] 1 bm	Kritická teplota	Trieda požiarnej odolnosti [2]
		KM-CD60	CB-MF	C50-U50	12,5 [mm]	15 [mm]	[mm]	kg	°C	[min]
	SYSTÉM OPLÁŠTENIA OCEĽOVÝCH NOSNÝCH KONŠTRUKCIÍ S UZATVORENÝM OBDĹŽNIKOVÝM PRIEREZOM (NOSNÍKY)									
1169	3/KM-CD60/60/25/Flam+	●	–	–	●	–	2x12,5	22	500	R60
1169	3/KM-CD60/90/25/Flam+	●	–	–	●	–	2x12,5	22	500	R90
1169	3/KM-CD60/120/25/Flam+	●	–	–	●	–	2x12,5	22	450	R120
1169	3/KM-CD60/90/27,5/Flam+	●	–	–	●	●	12,5 +15	24	500	R90
1169	3/KM-CD60/90/30/Flam+	●	–	–	–	●	2x15	26	500	R90
1169	3/KM-CD60/120/30/Flam+	●	–	–	–	●	2x15	26	450	R120
1169	3/KM-CD60/90/37,5/Flam+	●	–	–	●	–	3x12,5	32	500	R90
1169	3/KM-CD60/120/37,5/Flam+	●	–	–	●	–	3x12,5	32	450	R120
1169	3/KM-CD60/120/40/Flam+	●	–	–	●	●	2x12,5 + 15	34	450	R120
1169	3/KM-CD60/120/42,5/Flam+	●	–	–	●	●	2x15 + 12,5	37	450	R120
1169	3/CB-MF/60/25/Flam+	–	●	–	●	–	2x12,5	19	500	R60
1169	3/CB-MF/90/25/Flam+	–	●	–	●	–	2x12,5	19	500	R90
1169	3/CB-MF/120/25/Flam+	–	●	–	●	–	2x12,5	19	450	R120
1169	3/CB-MF/90/27,5/Flam+	–	●	–	●	●	12,5 +15	22	500	R90
1169	3/CB-MF/90/30/Flam+	–	●	–	–	●	2x15	23	500	R90
1169	3/CB-MF/120/30/Flam+	–	●	–	–	●	2x15	23	450	R120
1169	3/CB-MF/90/37,5/Flam+	–	●	–	●	–	3x12,5	28	500	R90
1169	3/CB-MF/120/37,5/Flam+	–	●	–	●	–	3x12,5	28	450	R120
1169	3/CB-MF/120/40/Flam+	–	●	–	●	●	2x12,5 + 15	30	450	R120
1169	3/CB-MF/120/42,5/Flam+	–	●	–	●	●	2x15 + 12,5	32	450	R120

[1] Hmotnosť plášťa bola vypočítaná pre oceľové prvky s prierezom a=240mm, b=240mm.
[2] Protipožiarna klasifikácia ITB 1060/18/R125NZP.

Nida Oceľ

Trieda požiarnej odolnosti: R15–R120

Hmotnosť 1m² konštrukcie: 13,0–20,0 kg

Číslo súvisiaceho dokladu: Protipožiarna klasifikácia ITB

Klasifikácia požiarová ITB: ITB 1060/18/R125NZP

SYSTÉMY:

4/KM-CD60/12,5; 4/KM-CD60/15; 4/CB-MF/12,5; 4/CB-MF/15;

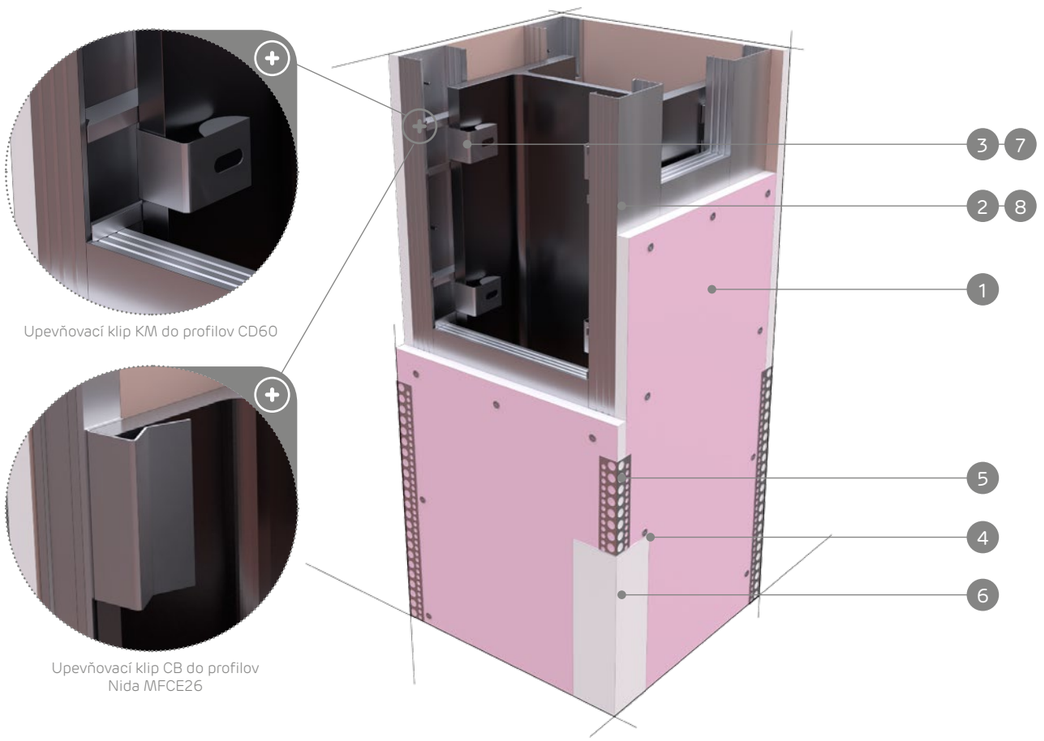

Upevňovací klip KM do profilov CD60

Upevňovací klip CB do profilov Nida MFCE26

MATERIÁLY:

1. Sadrokartónová doska Nida Flam Plus
2. Profil Nida CD60
3. Upevňovací klip KM do profilov CD60
4. Rýchloskrutky Nida
5. Perforovaný hliníkový L-profil
6. Sadrový tmel Nida
7. Upevňovací klip CB do profilov Nida MFCE26
8. Profil Nida MFCE26

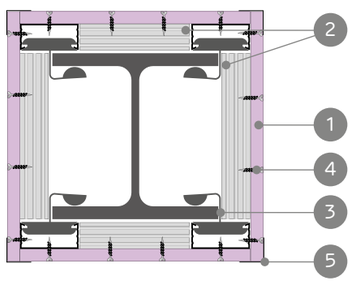

Upevňovací klip KM do profilov CD60

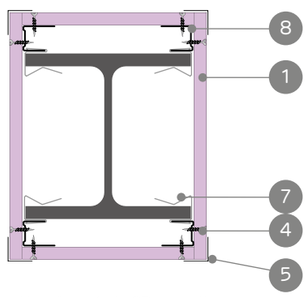

Upevňovací klip CB do profilov Nida MFCE26

SYSTÉM OPLÁŠTENIA OCEĽOVÝCH NOSNÝCH KONŠTRUKCIÍ S OTVORENÝM PRIEREZOM (STĹPY)

TECHNICKÉ PARAMETRE

Typ protipožiarnej konštrukcie Nida Oceľ (Nida Stal)	Konštrukcia roštu			Sadrokartónová doska Nida Flam Plus (DFR)		Konfigurácia plášťa z dosiek	Hmotnosť konštrukcie [1] 1 bm	Kritická teplota	Trieda požiarnej odolnosti [2]
	KM-CD60	CB-MF	C50-U50	12,5 [mm]	15 [mm]	[mm]	kg	°C	[min]
4/KM-CD60/15/12,5/Flam+	●	-	-	●	-	12,5	17	550	R15
4/KM-CD60/30/12,5/Flam+	●	-	-	●	-	12,5	17	550	R30
4/KM-CD60/60/12,5/Flam+	●	-	-	●	-	12,5	17	500	R60
4/KM-CD60/30/15/Flam+	●	-	-	-	●	15	20	550	R30
4/KM-CD60/60/15/Flam+	●	-	-	-	●	15	20	500	R60
4/KM-CD60/90/15/Flam+	●	-	-	-	●	15	20	500	R90
4/KM-CD60/120/15/Flam+	●	-	-	-	●	15	20	450	R120
4/CB-MF/15/12,5/Flam+	-	●	-	●	-	12,5	13	550	R15
4/CB-MF/30/12,5/Flam+	-	●	-	●	-	12,5	13	550	R30
4/CB-MF/60/12,5/Flam+	-	●	-	●	-	12,5	13	500	R60
4/CB-MF/30/15/Flam+	-	●	-	-	●	15	16	550	R30
4/CB-MF/60/15/Flam+	-	●	-	-	●	15	16	500	R60
4/CB-MF/90/15/Flam+	-	●	-	-	●	15	16	500	R90
4/CB-MF/120/15/Flam+	-	●	-	-	●	15	16	450	R120

[1] Hmotnosť plášťa bola vypočítaná pre oceľové prvky s prierezom a=240mm, b=240mm.
[2] Protipožiarna klasifikácia ITB 1060/18/R125NZP.

SPOTREBA MATERIÁLU NA 1 BM OPLÁŠTENIA OCEĽOVÝCH NOSNÝCH KONŠTRUKCIÍ NIDA STAL

Názov materialu	J.m.	Typ systému Nida Stal			
		4/KM-CD60/12,5	4/KM-CD60/15	4/CB-MF/12,5	4/CB-MF/15
		Spotreba materiálu na 1 bm			
Doska Nida Flam Plus 12,5 mm	m²	x+0,3	-	x+0,15	-
Doska Nida Flam Plus 15,0 mm	m²	-	x+0,3	-	x+0,15
Profil Nida CD60	bm	(0,9x+4,0)	(0,9x+4,0)	-	-
Profil Nida MFCE26	bm	-	-	4,0	4,0
Upevňovací klip KM do profilov CD60	ks	5	5	-	-
Upevňovací klip CB do profilov MFCE26	ks	-	-	7,0	7,0
Rýchloskrutky Nida 3,5x25 mm	ks	48	48	48	48
Výstužná páska Nida	bm	0,9x	0,9x	0,9x	0,9x
Sadrový tmel Nida Max [3]	kg	0,9 [4]	0,9 [4]	0,9 [4]	0,9 [4]
Perforovaný hliníkový L-profil Nida	bm	4	4	4	4

[3] Môže sa používať sadrový tmel Nida Fire A1.
[4] Orientačná spotreba.
DÔLEŽITÉ: vysvetlenie spôsobu výpočtov hodnoty „X". X=2a+2b (kde: a – šírka prierezu stĺpa, b – výška prierezu stĺpa).
Normy výdatnosti nezohľadňujú materiálové straty.

OPLÁŠTENIA OCEĽOVÝCH NOSNÝCH KONŠTRUKCIÍ

nida Oceľ

Trieda požiarnej odolnosti: R15–R120

Hmotnosť 1m² konštrukcie: 21,0–24,0 kg

Číslo súvisiaceho dokladu: Protipožiarna klasifikácia ITB

Klasifikácia požiarová ITB: ITB 1060/18/R125NZP

SYSTÉMY:

4/C50-U50/12,5; 4/C50-U50/15;

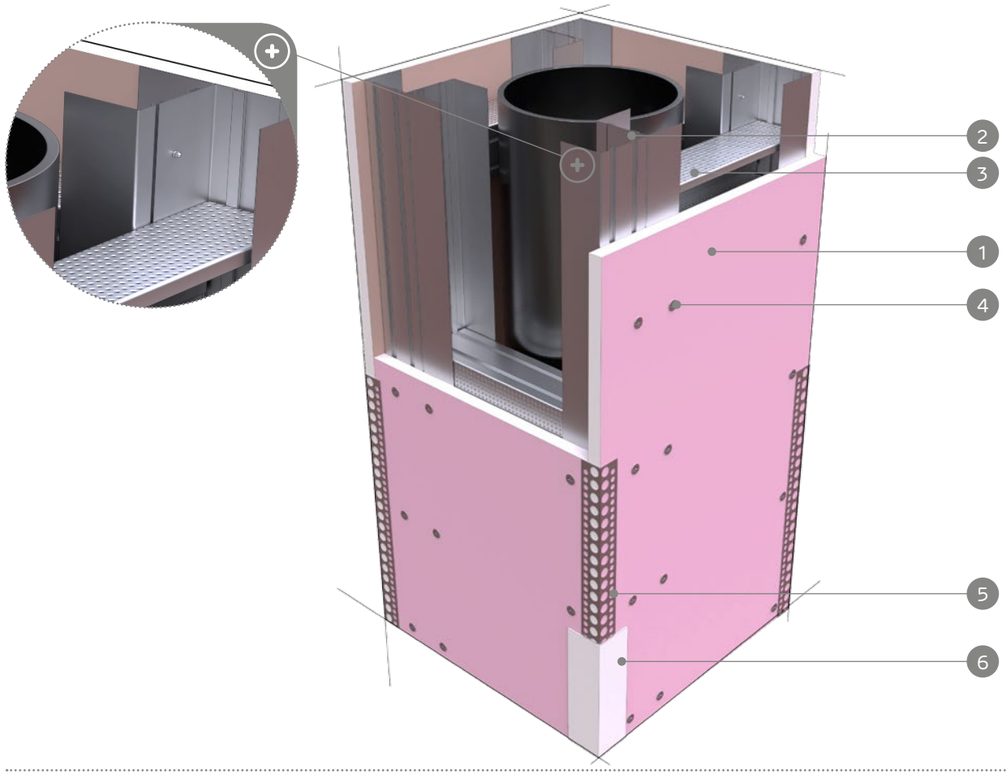

MATERIÁLY:

1. Sadrokartónová doska Nida Flam Plus
2. Profil Nida U50
3. Profil Nida C50
4. Rýchloskrutky Nida
5. Perforovaný hliníkový L-profil
6. Sadrový tmel Nida
7. Závrtná skrutka so šesťhrannou hlavou
8. Samorezná skrutka 4,2x13 mm do plechu 1 mm FLAT HEAD®

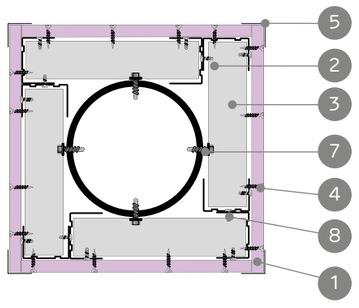

SYSTÉM OPLÁŠTENIA OCEĽOVÝCH NOSNÝCH KONŠTRUKCIÍ S OTVORENÝM PRIEREZOM (STĹPY)

TECHNICKÉ PARAMETRE

Typ protipožiarnej konštrukcie Nida Oceľ (Nida Stal)	Konštrukcia roštu			Sadrokartónová doska Nida Flam Plus (DFR)		Konfigurácia plášťa z dosiek	Hmotnosť konštrukcie [1] 1 bm	Kritická teplota	Trieda požiarnej odolnosti [1]
	KM-CD60	CB-MF	C50-U50	12,5 [mm]	15 [mm]	[mm]	kg	°C	[min]
4/C50-U50/15/12,5/Flam+	-	-	●	●	-	12,5	21	550	R15
4/C50-U50/30/12,5/Flam+	-	-	●	●	-	12,5	21	550	R30
4/C50-U50/60/12,5/Flam+	-	-	●	●	-	12,5	21	500	R60
4/C50-U50/30/15/Flam+	-	-	●	-	●	15	24	550	R30
4/C50-U50/60/15/Flam+	-	-	●	-	●	15	24	500	R60
4/C50-U50/90/15/Flam+	-	-	●	-	●	15	24	500	R90
4/C50-U50/120/15/Flam+	-	-	●	-	●	15	24	450	R120

[1] Hmotnosť plášťa bola vypočítaná pre oceľové prvky s prierezom a=240mm, b=240mm.
[2] Protipožiarna klasifikácia ITB 1060/18/R125NZP.

SPOTREBA MATERIÁLU NA 1 BM OPLÁŠTENIA OCEĽOVÝCH NOSNÝCH KONŠTRUKCIÍ NIDA STAL

Názov materiálu	J.m.	Typ systému Nida Stal [5]	
		4/C50-U50/12,5	4/C50-U50/15
		Spotreba materiálu na 1 bm	
Doska Nida Flam Plus 12,5 mm	m²	x+0,3	-
Doska Nida Flam Plus 15,0 mm	m²	-	x+0,3
Profil Nida C50	bm	1,1x	1,1x
Profil Nida U50	bm	8	8
Samorezná skrutka 4,2x13 mm do plechu 1 mm FLAT HEAD®	ks	16	16
Rýchloskrutky Nida 3,5x25 mm	ks	48	48
Výstužná páska Nida	bm	0,9x	0,9x
Sadrový tmel Nida Max [3]	kg	0,9 [4]	0,9 [4]
Perforovaný hliníkový L-profil Nida	bm	4	4

[3] Môže sa používať sadrový tmel Nida Fire A1.
[4] Orientačná spotreba.
[5] Kotvenie podkonštrukcie Nida k zastavanej oceľovej konštrukcii s použitím skrutiek do plechu, zvolené podľa hrúbky profilu.
DÔLEŽITÉ: vysvetlenie spôsobu výpočtov hodnoty „X". X=2a+2b (kde: a – šírka prierezu stĺpa, b – výška prierezu stĺpa).
Normy výdatnosti nezohľadňujú materiálové straty.

OPLÁŠTENIA OCEĽOVÝCH NOSNÝCH KONŠTRUKCIÍ

nida Oceľ

Trieda požiarnej odolnosti: R15–R120

Hmotnosť 1m² konštrukcie: 13,0–20,0 kg

Číslo súvisiaceho dokladu: Protipožiarna klasifikácia ITB

Klasifikácia požiarová ITB: ITB 1060/18/R125NZP

SYSTÉMY:

4/KM-CD60/12,5; 4/KM-CD60/15; 4/CB-MF/12,5; 4/CB-MF/15;

Upevňovací klip KM do profilov CD60

Montáž profilov MFCE26

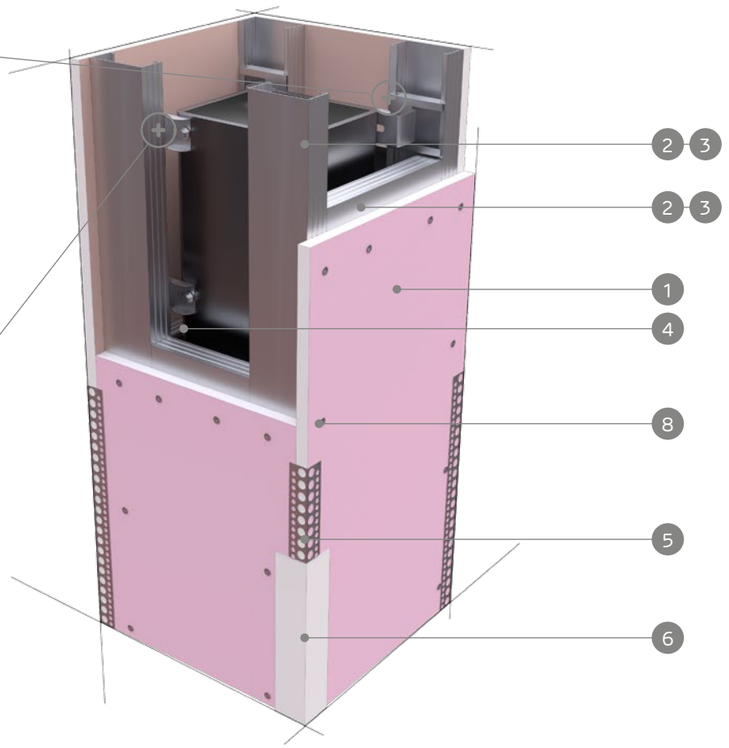

MATERIÁLY:

1. Sadrokartónová doska Nida Flam Plus
2. Profil Nida CD60
3. Profil Nida MFCE26
4. Upevňovací klip KM do profilov CD60
5. Perforovaný hliníkový L-profil
6. Sadrový tmel Nida
7. Závrtná skrutka so šesťhrannou hlavou
8. Rýchloskrutky Nida

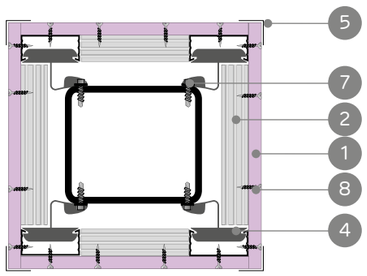

Upevňovací klip KM do profilov CD60

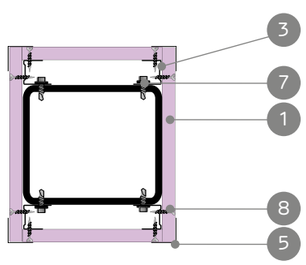

Montáž profilov MFCE26

SYSTÉM OPLÁŠTENIA OCEĽOVÝCH NOSNÝCH KONŠTRUKCIÍ S UZATVORENÝM OBDĹŽNIKOVÝM PRIEREZOM (STĹPY)

TECHNICKÉ PARAMETRE

Typ protipožiarnej konštrukcie Nida Oceľ (Nida Stal)	Konštrukcia roštu			Sadrokartónová doska Nida Flam Plus (DFR)		Konfigurácia plášťa z dosiek	Hmotnosť konštrukcie [1] 1 bm	Kritická teplota	Trieda požiarnej odolnosti [2]
	KM-CD60	CB-MF	C50-U50	12,5 [mm]	15 [mm]	[mm]	kg	°C	[min]
4/KM-CD60/15/12,5/Flam+	●	-	-	●	-	12,5	17	550	R15
4/KM-CD60/30/12,5/Flam+	●	-	-	●	-	12,5	17	550	R30
4/KM-CD60/60/12,5/Flam+	●	-	-	●	-	12,5	17	500	R60
4/KM-CD60/30/15/Flam+	●	-	-	-	●	15	20	550	R30
4/KM-CD60/60/15/Flam+	●	-	-	-	●	15	20	500	R60
4/KM-CD60/90/15/Flam+	●	-	-	-	●	15	20	500	R90
4/KM-CD60/120/15/Flam+	●	-	-	-	●	15	20	450	R120
4/CB-MF/15/12,5/Flam+	-	●	-	●	-	12,5	13	550	R15
4/CB-MF/30/12,5/Flam+	-	●	-	●	-	12,5	13	550	R30
4/CB-MF/60/12,5/Flam+	-	●	-	●	-	12,5	13	500	R60
4/CB-MF/30/15/Flam+	-	●	-	-	●	15	16	550	R30
4/CB-MF/60/15/Flam+	-	●	-	-	●	15	16	500	R60
4/CB-MF/90/15/Flam+	-	●	-	-	●	15	16	500	R90
4/CB-MF/120/15/Flam+	-	●	-	-	●	15	16	450	R120

[1] Hmotnosť plášťa bola vypočítaná pre oceľové prvky s prierezom a=240mm, b=240mm.
[2] Protipožiarna klasifikácia ITB 1060/18/R125NZP.

SPOTREBA MATERIÁLU NA 1 BM OPLÁŠTENIA OCEĽOVÝCH NOSNÝCH KONŠTRUKCIÍ NIDA STAL

Názov materialu	J.m.	Typ systému Nida Stal			
		4/KM-CD60/12,5	4/KM-CD60/15	4/CB-MF/12,5	4/CB-MF/15
		Spotreba materiálu na 1 bm			
Doska Nida Flam Plus 12,5 mm	m²	x+0,3	-	x+0,15	-
Doska Nida Flam Plus 15,0 mm	m²	-	x+0,3	-	x+0,15
Profil Nida CD60	bm	(0,9x+4,0)	(0,9x+4,0)	-	-
Profil Nida MFCE26	bm	-	-	4,0	4,0
Upevňovací klip KM do profilov CD60	ks	5	5	-	-
Rýchloskrutky Nida 3,5x25 mm	ks	48	48	48	48
Výstužná páska Nida	bm	0,9x	0,9x	0,9x	0,9x
Sadrový tmel Nida Max [3]	kg	0,9 [4]	0,9 [4]	0,9 [4]	0,9 [4]
Perforovaný hliníkový L-profil Nida	bm	4	4	4	4

[3] Môže sa používať sadrový tmel Nida Fire A1.
[4] Orientačná spotreba.
DÔLEŽITÉ: vysvetlenie spôsobu výpočtov hodnoty „X". X=2a+2b (kde: a – šírka prierezu stĺpa, b – výška prierezu stĺpa).
Normy výdatnosti nezohľadňujú materiálové straty.

OPLÁŠTENIA OCEĽOVÝCH NOSNÝCH KONŠTRUKCIÍ

nida Oceľ

Trieda požiarnej odolnosti: R60–R180

Hmotnosť 1m² konštrukcie: 26,0–50,0 kg

Číslo súvisiaceho dokladu: Protipožiarna klasifikácia ITB

Klasifikácia požiarová ITB: ITB 1060/18/R125NZP

SYSTÉMY:

4/KM-CD60/25; 4/KM-CD60/27,5; 4/KM-CD60/30; 4/KM-CD60/37,5; 4/KM-CD60/40; 4/KM-CD60/42,5; 4/CB-MF/25; 4/CB-MF/27,5; 4/CB-MF/30; 4/CB-MF/37,5; 4/CB-MF/40; 4/CB-MF/42,5;

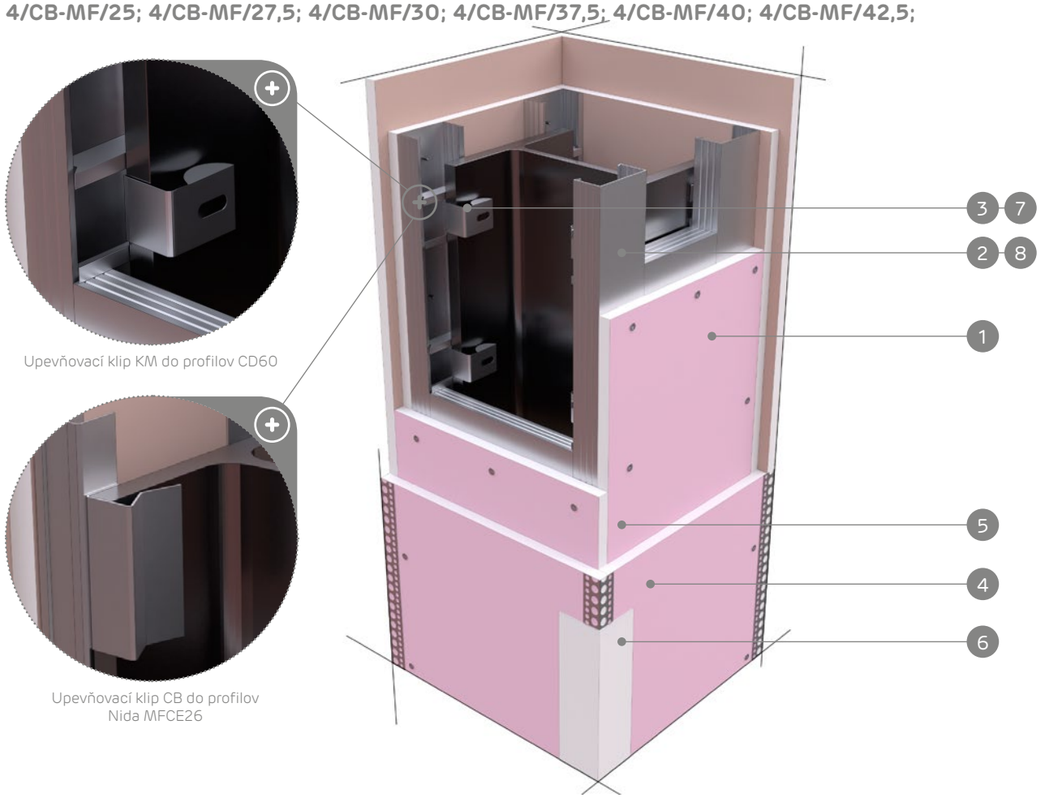

Upevňovací klip KM do profilov CD60

Upevňovací klip CB do profilov Nida MFCE26

MATERIÁLY:

1. Sadrokartónová doska Nida Flam Plus
2. Profil Nida CD60
3. Upevňovací klip KM do profilov CD60
4. Rýchloskrutky Nida
5. Perforovaný hliníkový L-profil
6. Sadrový tmel Nida
7. Upevňovací klip CB do profilov Nida MFCE26
8. Profil Nida MFCE26

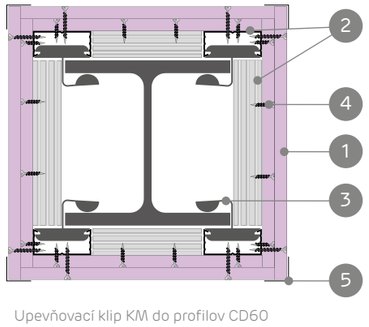

Upevňovací klip KM do profilov CD60

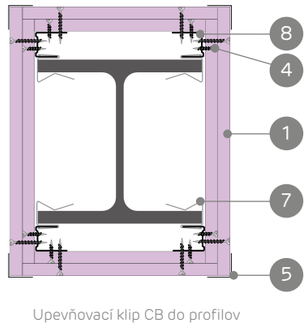

Upevňovací klip CB do profilov Nida MFCE26

SYSTÉM OPLÁŠTENIA OCEĽOVÝCH NOSNÝCH KONŠTRUKCIÍ S OTVORENÝM PRIEREZOM (STĹPY)

TECHNICKÉ PARAMETRE

Typ protipožiarnej konštrukcie Nida Oceľ (Nida Stal)	Konštrukcia roštu			Sadrokartónová doska Nida Flam Plus (DFR)		Konfigurácia plášťa z dosiek	Hmotnosť konštrukcie [1] 1 bm	Kritická teplota	Trieda požiarnej odolnosti [2]
	KM-CD60	CB-MF	C50-U50	12,5 [mm]	15 [mm]	[mm]	kg	°C	[min]
4/KM-CD60/60/25/Flam+	●	-	-	●	-	2x12,5	31	500	R60
4/KM-CD60/90/25/Flam+	●	-	-	●	-	2x12,5	31	500	R90
4/KM-CD60/120/25/Flam+	●	-	-	●	-	2x12,5	31	450	R120
4/KM-CD60/90/27,5/Flam+	●	-	-	●	●	12,5 +15	34	500	R90
4/KM-CD60/90/30/Flam+	●	-	-	-	●	2x15	37	500	R90
4/KM-CD60/120/30/Flam+	●	-	-	-	●	2x15	37	450	R120
4/KM-CD60/90/37,5/Flam+	●	-	-	●	-	3x12,5	45	500	R90
4/KM-CD60/120/37,5/Flam+	●	-	-	●	-	3x12,5	45	450	R120
4/KM-CD60/120/40/Flam+	●	-	-	●	●	2x12,5 + 15	47	450	R120
4/KM-CD60/120/42,5/Flam+	●	-	-	●	●	2x15 + 12,5	50	450	R120
4/KM-CD60/180/42,5/Flam+	●	-	-	●	●	2x15 + 12,5	50	450	R180
4/CB-MF/60/25/Flam+	-	●	-	●	-	2x12,5	26	500	R60
4/CB-MF/90/25/Flam+	-	●	-	●	-	2x12,5	26	500	R90
4/CB-MF/120/25/Flam+	-	●	-	●	-	2x12,5	26	450	R120
4/CB-MF/90/27,5/Flam+	-	●	-	●	●	12,5 +15	29	500	R90
4/CB-MF/90/30/Flam+	-	●	-	-	●	2x15	31	500	R90
4/CB-MF/120/30/Flam+	-	●	-	-	●	2x15	31	450	R120
4/CB-MF/90/37,5/Flam+	-	●	-	●	-	3x12,5	38	500	R90
4/CB-MF/120/37,5/Flam+	-	●	-	●	-	3x12,5	38	450	R120
4/CB-MF/120/40/Flam+	-	●	-	●	●	2x12,5 + 15	41	450	R120
4/CB-MF/120/42,5/Flam+	-	●	-	●	●	2x15 + 12,5	43	450	R120
4/CB-MF/180/42,5/Flam+	-	●	-	●	●	2x15 + 12,5	43	450	R180

[1] Hmotnosť plášťa bola vypočítaná pre oceľové prvky s prierezom a=240mm, b=240mm.
[2] Protipožiarna klasifikácia ITB 1060/18/R125NZP.

SPOTREBA MATERIÁLU NA 1 BM OPLÁŠTENIA OCEĽOVÝCH NOSNÝCH KONŠTRUKCIÍ NIDA STAL

Názov materialu	J.m.	Typ systému Nida Stal											
		4/KM-CD60/25	4/KM-CD60/27,5	4/KM-CD60/30	4/KM-CD60/37,5	4/KM-CD60/40	4/KM-CD60/42,5	4/CB-MF/25	4/CB-MF/27,5	4/CB-MF/30	4/CB-MF/37,5	4/CB-MF/40	4/CB-MF/42,5
		Spotreba materiálu na 1 bm											
Doska Nida Flam Plus 12,5 mm	m²	2x+0,6	x+0,3	-	3x+0,9	2x+0,6	x+0,3	2x+0,3	x+0,15	-	3x+0,45	2x+0,3	x+0,15
Doska Nida Flam Plus 15,0 mm	m²	-	x+0,3	2x+0,6	-	x+0,3	2x+0,6	-	x+0,15	2x+0,3	-	x+0,15	2x+0,3
Profil Nida CD60	bm	(0,9x+4,0)	(0,9x+4,0)	(0,9x+4,0)	(0,9x+4,0)	(0,9x+4,0)	(0,9x+4,0)	-	-	-	-	-	-
Profil Nida MFCE26	bm	-	-	-	-	-	-	4,0	4,0	4,0	4,0	4,0	4,0
Upevňovací klip KM do profilov CD60	ks	5,0	5,0	5,0	5,0	5,0	5,0	-	-	-	-	-	-
Upevňovací klip CB do profilov MFCE26	ks	-	-	-	-	-	-	7,0	7,0	7,0	7,0	7,0	7,0
Rýchloskrutky Nida 3,5x25 mm	ks	12,0	-	12,0	12,0	12,0	12,0	12,0	-	12,0	12,0	12,0	12,0
Rýchloskrutky Nida 3,5x35 mm	ks	48,0	12,0	-	12,0	12,0	-	48,0	12,0	-	12,0	12,0	-
Rýchloskrutky Nida 3,5x45 mm	ks	-	48,0	48,0	-	-	12,0	-	48,0	48,0	-	-	12,0
Rýchloskrutky Nida 3,5x55 mm	ks	-	-	-	48,0	48,0	48,0	-	-	-	48,0	48,0	48,0
Výstužná páska Nida	bm	0,9x	0,9x	0,9x	0,9x	0,9x	0,9x	0,9x	0,9x	0,9x	0,9x	0,9x	0,9x
Sadrový tmel Nida Max [3]	kg	1,1 [4]	1,1 [4]	1,1 [4]	1,3 [4]	1,3 [4]	1,3 [4]	1,1 [4]	1,1 [4]	1,1 [4]	1,3 [4]	1,3 [4]	1,3 [4]
Perforovaný hliníkový L-profil Nida	bm	4,0	4,0	4,0	4,0	4,0	4,0	4,0	4,0	4,0	4,0	4,0	4,0

[3] Môže sa používať sadrový tmel Nida Fire A1.
[4] Orientačná spotreba.
DÔLEŽITÉ: vysvetlenie spôsobu výpočtov hodnoty „X". X=2a+2b (kde: a – šírka prierezu stĺpa, b – výška prierezu stĺpa).
Normy výdatnosti nezohľadňujú materiálové straty.

nida Oceľ

Trieda požiarnej odolnosti: R60–R180

Hmotnosť 1m² konštrukcie: 35,0–55,0 kg

Číslo súvisiaceho dokladu: Protipožiarna klasifikácia ITB

Klasifikácia požiarová ITB:
ITB 1060/18/R125NZP

SYSTÉMY:

4/C50-U50/25; 4/C50-U50/27,5; 4/C50-U50/30; 4/C50-U50/37,5; 4/C50-U50/40; 4/C50-U50/42,5;

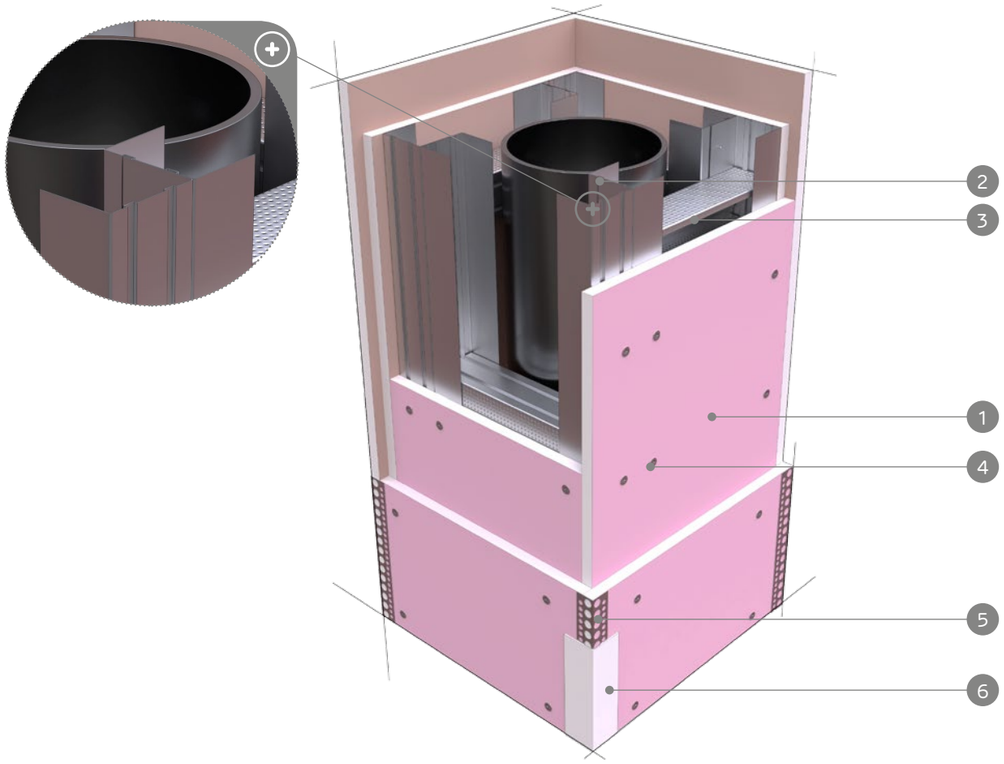

MATERIÁLY:

1. Sadrokartónová doska Nida Flam Plus
2. Profil Nida C50
3. Profil Nida U50
4. Rýchloskrutky Nida
5. Perforovaný hliníkový L-profil
6. Sadrový tmel Nida
7. Závrtná skrutka so šesťhrannou hlavou
8. Samorezná skrutka 4,2x13 mm do plechu 1 mm FLAT HEAD®

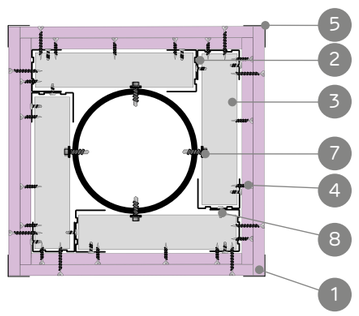

SYSTÉM OPLÁŠTENIA OCEĽOVÝCH NOSNÝCH KONŠTRUKCIÍ S OTVORENÝM PRIEREZOM (STĹPY)

TECHNICKÉ PARAMETRE

Typ protipožiarnej konštrukcie Nida Oceľ (Nida Stal)	Konštrukcia roštu			Sadrokartónová doska Nida Flam Plus (DFR)		Konfigurácia plášťa z dosiek	Hmotnosť konštrukcie [1] 1 bm	Kritická teplota	Trieda požiarnej odolnosti [2]
	KM-CD60	CB-MF	C50-U50	12,5 [mm]	15 [mm]	[mm]	kg	°C	[min]
4/C50-U50/60/25/Flam+	-	-	●	●	-	2x12,5	35	500	R60
4/C50-U50/90/25/Flam+	-	-	●	●	-	2x12,5	35	500	R90
4/C50-U50/120/25/Flam+	-	-	●	●	-	2x12,5	35	450	R120
4/C50-U50/90/27,5/Flam+	-	-	●	●	●	12,5 +15	38	500	R90
4/C50-U50/90/30/Flam+	-	-	●	-	●	2x15	41	500	R90
4/C50-U50/120/30/Flam+	-	-	●	-	●	2x15	41	450	R120
4/C50-U50/90/37,5/Flam+	-	-	●	●	-	3x12,5	49	500	R90
4/C50-U50/120/37,5/Flam+	-	-	●	●	-	3x12,5	49	450	R120
4/C50-U50/120/40/Flam+	-	-	●	●	●	2x12,5 + 15	52	450	R120
4/C50-U50/120/42,5/Flam+	-	-	●	●	●	2x15 + 12,5	55	450	R120
4/C50-U50/180/42,5/Flam+	-	-	●	●	●	2x15 + 12,5	55	450	R180

[1] Hmotnosť plášťa bola vypočítaná pre oceľové prvky s prierezom a=240mm, b=240mm.
[2] Protipožiarna klasifikácia ITB 1060/18/R125NZP.

SPOTREBA MATERIÁLU NA 1 BM OPLÁŠTENIA OCEĽOVÝCH NOSNÝCH KONŠTRUKCIÍ NIDA STAL

Názov materiálu	J.m.	Typ systému Nida Stal					
		4/C50-U50/25	4/C50-U50/27,5	4/C50-U50/30	4/C50-U50/37,5	4/C50-U50/40	4/C50-U50/42,5
		Spotreba materiálu na 1 bm					
Doska Nida Flam Plus 12,5 mm	m²	2x+0,6	x+0,3	-	3x+0,9	2x+0,6	x+0,3
Doska Nida Flam Plus 15,0 mm	m²	-	x+0,3	2x+0,6	-	x+0,3	2x+0,6
Profil Nida C50	bm	1,1x	1,1x	1,1x	1,1x	1,1x	1,1x
Profil Nida U50	bm	8,0	8,0	8,0	8,0	8,0	8,0
Samorezná skrutka 4,2x13 mm do plechu 1 mm FLAT HEAD®	ks	16,0	16,0	16,0	16,0	16,0	16,0
Rýchloskrutky Nida 3,5x25 mm	ks	12,0	-	12,0	12,0	12,0	12,0
Rýchloskrutky Nida 3,5x35 mm	ks	48,0	12,0	-	12,0	12,0	-
Rýchloskrutky Nida 3,5x45 mm	ks	-	48,0	48,0	-	-	12,0
Rýchloskrutky Nida 3,5x55 mm	ks	-	-	-	48,0	48,0	48,0
Výstužná páska Nida	bm	0,9x	0,9x	0,9x	0,9x	0,9x	0,9x
Sadrový tmel Nida Max [3]	kg	1,1 [4]	1,1 [4]	1,1 [4]	1,3 [4]	1,3 [4]	1,3 [4]
Perforovaný hliníkový L-profil Nida	bm	4,0	4,0	4,0	4,0	4,0	4,0

[3] Môže sa používať sadrový tmel Nida Fire A1.
[4] Orientačná spotreba.
[5] Kotvenie podkonštrukcie Nida k zastavanej oceľovej konštrukcii s použitím skrutiek do plechu, zvolené podľa hrúbky profilu.
DÔLEŽITÉ: vysvetlenie spôsobu výpočtov hodnoty „X". X=2a+2b (kde: a – šírka prierezu stĺpa, b – výška prierezu stĺpa).
Normy výdatnosti nezohľadňujú materiálové straty.

OPLÁŠTENIA OCEĽOVÝCH NOSNÝCH KONŠTRUKCIÍ

nida Oceľ

Trieda požiarnej odolnosti: R60–R180

Hmotnosť 1m² konštrukcie: 26,0–50,0 kg

Číslo súvisiaceho dokladu: Protipožiarna klasifikácia ITB

Klasifikácia požiarová ITB: ITB 1060/18/R125NZP

SYSTÉMY:

4/KM-CD60/25; 4/KM-CD60/27,5; 4/KM-CD60/30; 4/KM-CD60/37,5; 4/KM-CD60/40; 4/KM-CD60/42,5; 4/CB-MF/25; 4/CB-MF/27,5; 4/CB-MF/30; 4/CB-MF/37,5; 4/CB-MF/40; 4/CB-MF/42,5;

Upevňovací klip KM do profilov CD60

Montáž profilov MFCE26

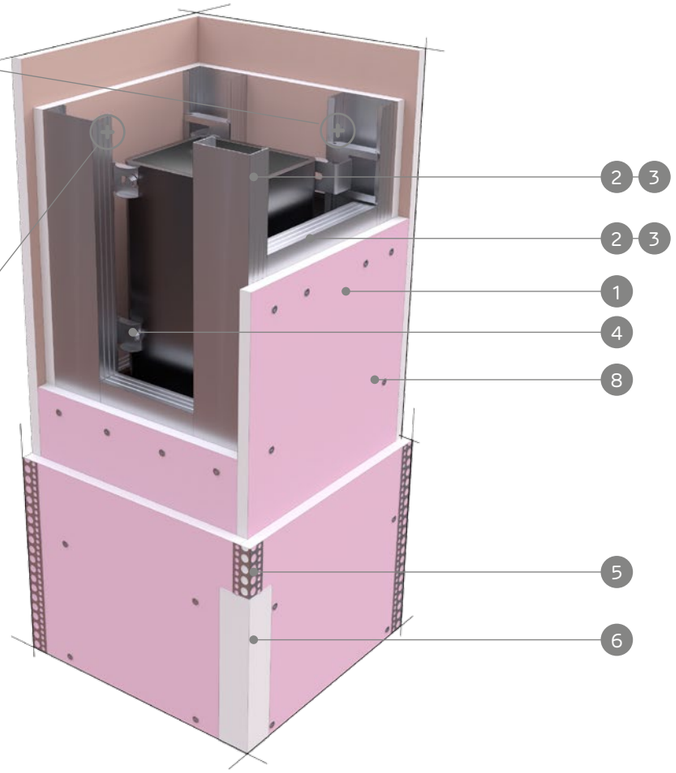

MATERIÁLY:

1. Sadrokartónová doska Nida Flam Plus
2. Profil Nida CD60
3. Profil Nida MFCE26
4. Upevňovací klip KM do profilov CD60
5. Perforovaný hliníkový L-profil
6. Sadrový tmel Nida
7. Závrtná skrutka so šesťhrannou hlavou
8. Rýchloskrutky Nida

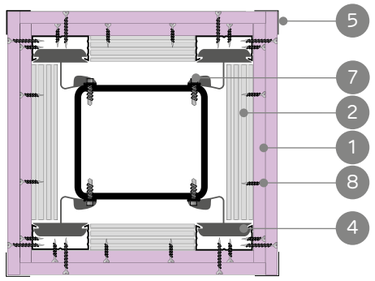

Upevňovací klip KM do profilov CD60

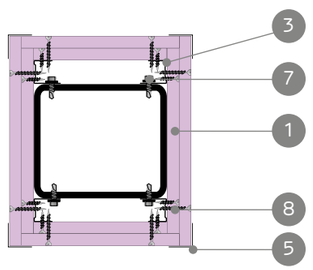

Montáž profilov MFCE26

SYSTÉM OPLÁŠTENIA OCEĽOVÝCH NOSNÝCH KONŠTRUKCIÍ S UZATVORENÝM OBDĹŽNIKOVÝM PRIEREZOM (STĹPY)

TECHNICKÉ PARAMETRE

Typ protipožiarnej konštrukcie Nida Oceľ (Nida Stal)	Konštrukcia roštu			Sadrokartónová doska Nida Flam Plus (DFR)		Konfigurácia plášťa z dosiek	Hmotnosť konštrukcie [1] 1 bm	Kritická teplota	Trieda požiarnej odolnosti [2]
	KM-CD60	CB-MF	C50-U50	12,5 [mm]	15 [mm]	[mm]	kg	°C	[min]
4/KM-CD60/60/25/Flam+	●	-	-	●	-	2x12,5	31	500	R60
4/KM-CD60/90/25/Flam+	●	-	-	●	-	2x12,5	31	500	R90
4/KM-CD60/120/25/Flam+	●	-	-	●	-	2x12,5	31	450	R120
4/KM-CD60/90/27,5/Flam+	●	-	-	●	●	12,5 +15	34	500	R90
4/KM-CD60/90/30/Flam+	●	-	-	-	●	2x15	37	500	R90
4/KM-CD60/120/30/Flam+	●	-	-	-	●	2x15	37	450	R120
4/KM-CD60/90/37,5/Flam+	●	-	-	●	-	3x12,5	45	500	R90
4/KM-CD60/120/37,5/Flam+	●	-	-	●	-	3x12,5	45	450	R120
4/KM-CD60/120/40/Flam+	●	-	-	●	●	2x12,5 + 15	47	450	R120
4/KM-CD60/120/42,5/Flam+	●	-	-	●	●	2x15 + 12,5	50	450	R120
4/KM-CD60/180/42,5/Flam+	●	-	-	●	●	2x15 + 12,5	50	450	R180
4/CB-MF/60/25/Flam+	-	●	-	●	-	2x12,5	26	500	R60
4/CB-MF/90/25/Flam+	-	●	-	●	-	2x12,5	26	500	R90
4/CB-MF/120/25/Flam+	-	●	-	●	-	2x12,5	26	450	R120
4/CB-MF/90/27,5/Flam+	-	●	-	●	●	12,5 +15	29	500	R90
4/CB-MF/90/30/Flam+	-	●	-	-	●	2x15	31	500	R90
4/CB-MF/120/30/Flam+	-	●	-	-	●	2x15	31	450	R120
4/CB-MF/90/37,5/Flam+	-	●	-	●	-	3x12,5	38	500	R90
4/CB-MF/120/37,5/Flam+	-	●	-	●	-	3x12,5	38	450	R120
4/CB-MF/120/40/Flam+	-	●	-	●	●	2x12,5 + 15	41	450	R120
4/CB-MF/120/42,5/Flam+	-	●	-	●	●	2x15 + 12,5	43	450	R120
4/CB-MF/180/42,5/Flam+	-	●	-	●	●	2x15 + 12,5	43	450	R180

[1] Hmotnosť plášťa bola vypočítaná pre oceľové prvky s prierezom a=240mm, b=240mm.
[2] Protipožiarna klasifikácia ITB 1060/18/R125NZP.

SPOTREBA MATERIÁLU NA 1 BM OPLÁŠTENIA OCEĽOVÝCH NOSNÝCH KONŠTRUKCIÍ NIDA STAL

Názov materiálu	J.m.	Typ systému Nida Stal											
		4/KM--CD60/25	4/KM--CD60/27,5	4/KM--CD60/30	4/KM--CD60/37,5	4/KM--CD60/40	4/KM--CD60/42,5	4/CB--MF/25	4/CB--MF/27,5	4/CB--MF/30	4/CB--MF/37,5	4/CB--MF/40	4/CB--MF/42,5
		Spotreba materiálu na 1 bm											
Doska Nida Flam Plus 12,5 mm	m²	2x+0,6	x+0,3	-	3x+0,9	2x+0,6	x+0,3	2x+0,3	x+0,15	-	3x+0,45	2x+0,3	x+0,15
Doska Nida Flam Plus 15,0 mm	m²	-	x+0,3	2x+0,6	-	x+0,3	2x+0,6	-	x+0,15	2x+0,3	-	x+0,15	2x+0,3
Profil Nida CD60	bm	(0,9x+4,0)	(0,9x+4,0)	(0,9x+4,0)	(0,9x+4,0)	(0,9x+4,0)	(0,9x+4,0)	-	-	-	-	-	-
Profil Nida MFCE26	bm	-	-	-	-	-	-	4,0	4,0	4,0	4,0	4,0	4,0
Upevňovací klip KM do profilov CD60	ks	5,0	5,0	5,0	5,0	5,0	5,0	-	-	-	-	-	-
Rýchloskrutky Nida 3,5x25 mm	ks	12,0	-	12,0	12,0	12,0	12,0	12,0	-	12,0	12,0	12,0	12,0
Rýchloskrutky Nida 3,5x35 mm	ks	48,0	12,0	-	12,0	12,0	-	48,0	12,0	-	12,0	12,0	-
Rýchloskrutky Nida 3,5x45 mm	ks	-	48,0	48,0	-	-	12,0	-	48,0	48,0	-	-	12,0
Rýchloskrutky Nida 3,5x55 mm	ks	-	-	-	48,0	48,0	48,0	-	-	-	48,0	48,0	48,0
Výstužná páska Nida	bm	0,9x	0,9x	0,9x	0,9x	0,9x	0,9x	0,9x	0,9x	0,9x	0,9x	0,9x	0,9x
Sadrový tmel Nida Max [3]	kg	1,1 [4]	1,1 [4]	1,1 [4]	1,3 [4]	1,3 [4]	1,3 [4]	1,1 [4]	1,1 [4]	1,1 [4]	1,3 [4]	1,3 [4]	1,3 [4]
Perforovaný hliníkový L-profil Nida	bm	4,0	4,0	4,0	4,0	4,0	4,0	4,0	4,0	4,0	4,0	4,0	4,0

[3] Môže sa používať sadrový tmel Nida Fire A1.
[4] Orientačná spotreba.
DÔLEŽITÉ: vysvetlenie spôsobu výpočtov hodnoty „X". X=2a+2b (kde: a – šírka prierezu stĺpa, b – výška prierezu stĺpa).
Normy výdatnosti nezohľadňujú materiálové straty.

nida Oceľ

Trieda požiarnej odolnosti: R15–R120

Hmotnosť 1m² konštrukcie: 10,0–14,0 kg

Číslo súvisiaceho dokladu: Protipožiarna klasifikácia ITB

Klasifikácia požiarová ITB: ITB 1060/18/R125NZP

SYSTÉMY:

3/KM-CD60/12,5; 3/KM-CD60/15; 3/CB-MF/12,5; 3/CB-MF/15;

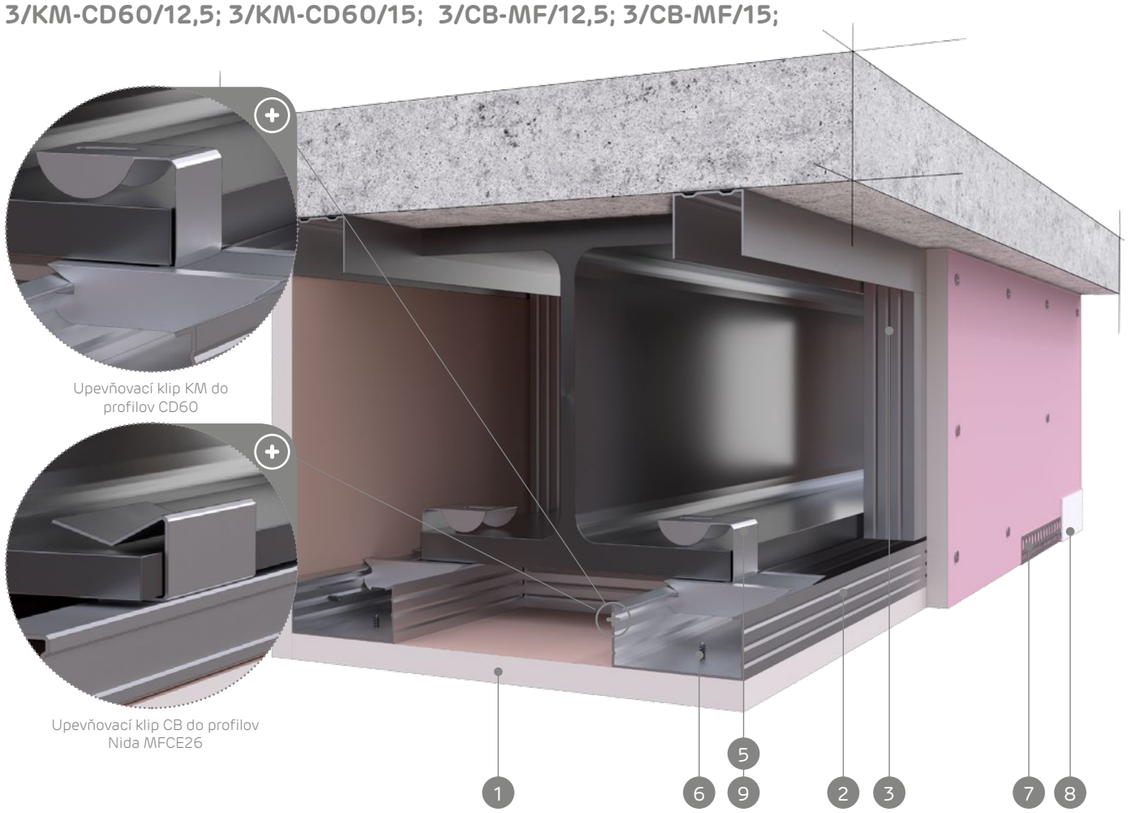

MATERIÁLY:

1. Sadrokartónová doska Nida Flam Plus
2. Profil Nida CD60
3. Profil Nida UD27
4. Rozperný kolík Nida
5. Upevňovací klip KM do profilov CD60
6. Rýchloskrutky Nida
7. Perforovaný hliníkový L-profil
8. Sadrový tmel Nida
9. Upevňovací klip CB do profilov Nida MFCE26
10. Profil Nida MFCE26
11. Uholník Nida MFC2330

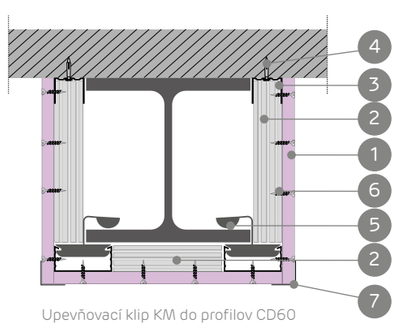

Upevňovací klip KM do profilov CD60

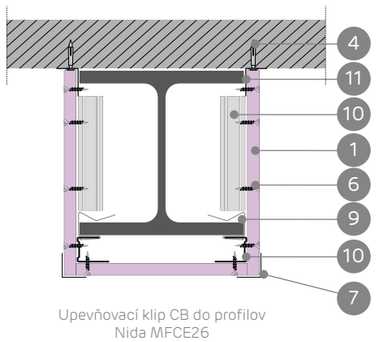

Upevňovací klip CB do profilov Nida MFCE26

SYSTÉM OPLÁŠTENIA OCEĽOVÝCH NOSNÝCH KONŠTRUKCIÍ S OTVORENÝM PRIEREZOM (NOSNÍKY)

TECHNICKÉ PARAMETRE

Typ protipožiarnej konštrukcie Nida Oceľ (Nida Stal)	Konštrukcia roštu			Sadrokartónová doska Nida Flam Plus (DFR)		Konfigurácia plášťa z dosiek	Hmotnosť konštrukcie [1] 1 bm	Kritická teplota	Trieda požiarnej odolnosti [2]
	KM-CD60	CB-MF	C50-U50	12,5 [mm]	15 [mm]	[mm]	kg	°C	[min]
3/KM-CD60/15/12,5/Flam+	●	-	-	●	-	12,5	12	550	R15
3/KM-CD60/30/12,5/Flam+	●	-	-	●	-	12,5	12	550	R30
3/KM-CD60/60/12,5/Flam+	●	-	-	●	-	12,5	12	500	R60
3/KM-CD60/30/15/Flam+	●	-	-	-	●	15	14	550	R30
3/KM-CD60/60/15/Flam+	●	-	-	-	●	15	14	500	R60
3/KM-CD60/90/15/Flam+	●	-	-	-	●	15	14	500	R90
3/KM-CD60/120/15/Flam+	●	-	-	-	●	15	14	450	R120
3/CB-MF/15/12,5/Flam+	-	●	-	●	-	12,5	10	550	R15
3/CB-MF/30/12,5/Flam+	-	●	-	●	-	12,5	10	550	R30
3/CB-MF/60/12,5/Flam+	-	●	-	●	-	12,5	10	500	R60
3/CB-MF/30/15/Flam+	-	●	-	-	●	15	12	550	R30
3/CB-MF/60/15/Flam+	-	●	-	-	●	15	12	500	R60
3/CB-MF/90/15/Flam+	-	●	-	-	●	15	12	500	R90
3/CB-MF/120/15/Flam+	-	●	-	-	●	15	12	450	R120

[1] Hmotnosť plášťa bola vypočítaná pre oceľové prvky s prierezom a=240mm, b=240mm.
[2] Protipožiarna klasifikácia ITB 1060/18/R125NZP.

SPOTREBA MATERIÁLU NA 1 BM OPLÁŠTENIA OCEĽOVÝCH NOSNÝCH KONŠTRUKCIÍ NIDA STAL

Názov materialu	J.m.	Typ systému Nida Stal			
		3/KM-CD60/12,5	3/KM-CD60/15	3/CB-MF/12,5	3/CB-MF/15
		Spotreba materiálu na 1 bm			
Doska Nida Flam Plus 12,5 mm	m²	x+0,2	-	x+0,1	-
Doska Nida Flam Plus 15,0 mm	m²	-	x+0,2	-	x+0,1
Profil Nida CD60	bm	(0,9x+2,0)	(0,9x+2,0)	-	-
Profil Nida MFCE26	bm	-	-	(0,9x+2,0)	(0,9x+2,0)
Profil Nida UD27	bm	2	2	-	-
Profil Nida MFC2330	bm	-	-	2	2
Upevňovací klip KM do profilov CD60	ks	2,5	2,5	-	-
Upevňovací klip CB do profilov MFCE26	ks	-	-	3,5	3,5
Rozperný kolík Nida	ks	3,4	3,4	3,4	3,4
Rýchloskrutky Nida 3,5x25 mm	ks	36	36	36	36
Výstužná páska Nida	bm	0,9x	0,9x	0,9x	0,9x
Sadrový tmel Nida Max [3]	kg	0,7 [4]	0,7 [4]	0,7 [4]	0,7 [4]
Perforovaný hliníkový L-profil Nida	bm	2	2	2	2

[3] Môže sa používať sadrový tmel Nida Fire A1.
[4] Orientačná spotreba.
DÔLEŽITÉ: vysvetlenie spôsobu výpočtov hodnoty „X". X=2a+2b (kde: a – šírka prierezu stĺpa, b – výška prierezu stĺpa).
Normy výdatnosti nezohľadňujú materiálové straty.

OPLÁŠTENIA OCEĽOVÝCH NOSNÝCH KONŠTRUKCIÍ

nida Oceľ

Trieda požiarnej odolnosti: R15–R120

Hmotnosť 1m² konštrukcie: 10,0–14,0 kg

Číslo súvisiaceho dokladu: Protipožiarna klasifikácia ITB

Klasifikácia požiarová ITB:
ITB 1060/18/R125NZP

SYSTÉMY:

3/KM-CD60/12,5; 3/KM-CD60/15; 3/CB-MF/12,5; 3/CB-MF/15;

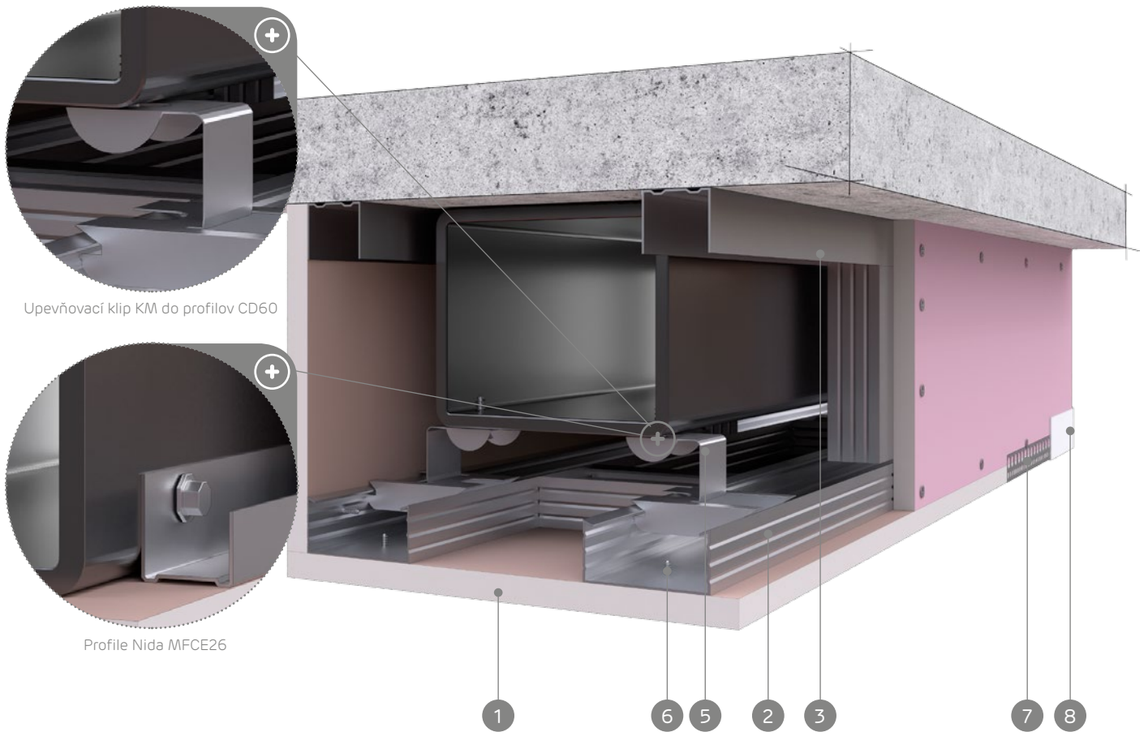

Upevňovací klip KM do profilov CD60

Profile Nida MFCE26

MATERIÁLY:

1. Sadrokartónová doska Nida Flam Plus
2. Profil Nida CD60
3. Profil Nida UD27
4. Rozperný kolík Nida
5. Upevňovací klip KM do profilov Nida CD60
6. Rýchloskrutky Nida
7. Perforovaný hliníkový L-profil
8. Sadrový tmel Nida
9. Závrtná skrutka so šesťhrannou hlavou
10. Profil Nida MFCE26

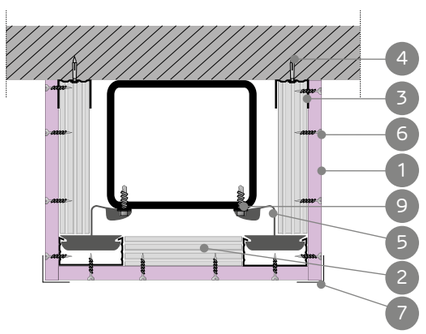

Upevňovací klip KM do profilov CD60

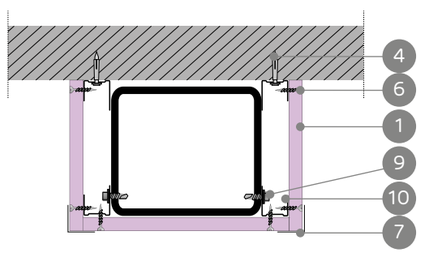

Profile Nida MFCE26

SYSTÉM OPLÁŠTENIA OCEĽOVÝCH NOSNÝCH KONŠTRUKCIÍ S UZATVORENÝM OBDĹŽNIKOVÝM PRIEREZOM (NOSNÍKY)

TECHNICKÉ PARAMETRE

Typ protipožiarnej konštrukcie Nida Oceľ (Nida Stal)	Konštrukcia roštu			Sadrokartónová doska Nida Flam Plus (DFR)		Konfigurácia plášťa z dosiek	Hmotnosť konštrukcie [1] 1 bm	Kritická teplota	Trieda požiarnej odolnosti [2]
	KM-CD60	CB-MF	C50-U50	12,5 [mm]	15 [mm]	[mm]	kg	°C	[min]
3/KM-CD60/15/12,5/Flam+	●	-	-	●	-	12,5	12	550	R15
3/KM-CD60/30/12,5/Flam+	●	-	-	●	-	12,5	12	550	R30
3/KM-CD60/60/12,5/Flam+	●	-	-	●	-	12,5	12	500	R60
3/KM-CD60/30/15/Flam+	●	-	-	-	●	15	14	550	R30
3/KM-CD60/60/15/Flam+	●	-	-	-	●	15	14	500	R60
3/KM-CD60/90/15/Flam+	●	-	-	-	●	15	14	500	R90
3/KM-CD60/120/15/Flam+	●	-	-	-	●	15	14	450	R120
3/CB-MF/15/12,5/Flam+	-	●	-	●	-	12,5	10	550	R15
3/CB-MF/30/12,5/Flam+	-	●	-	●	-	12,5	10	550	R30
3/CB-MF/60/12,5/Flam+	-	●	-	●	-	12,5	10	500	R60
3/CB-MF/30/15/Flam+	-	●	-	-	●	15	12	550	R30
3/CB-MF/60/15/Flam+	-	●	-	-	●	15	12	500	R60
3/CB-MF/90/15/Flam+	-	●	-	-	●	15	12	500	R90
3/CB-MF/120/15/Flam+	-	●	-	-	●	15	12	450	R120

[1] Hmotnosť plášťa bola vypočítaná pre oceľové prvky s prierezom a=240mm, b=240mm.
[2] Protipožiarna klasifikácia ITB 1060/18/R125NZP.

SPOTREBA MATERIÁLU NA 1 BM OPLÁŠTENIA OCEĽOVÝCH NOSNÝCH KONŠTRUKCIÍ NIDA STAL

Názov materialu	J.m.	Typ systému Nida Stal			
		3/KM-CD60/12,5	3/KM-CD60/15	3/CB-MF/12,5	3/CB-MF/15
		Spotreba materiálu na 1 bm			
Doska Nida Flam Plus 12,5 mm	m²	x+0,2	-	x+0,1	-
Doska Nida Flam Plus 15,0 mm	m²	-	x+0,2	-	x+0,1
Profil Nida CD60	bm	(0,9x+2,0)	(0,9x+2,0)	-	-
Profil Nida MFCE26	bm	-	-	4,0	4,0
Profil Nida UD27	bm	2	2	-	-
Upevňovací klip KM do profilov CD60	ks	2,5	2,5	-	-
Rozperný kolík Nida	ks	3,4	3,4	3,4	3,4
Rýchloskrutky Nida 3,5x25 mm	ks	36	36	36	36
Výstužná páska Nida	bm	0,9x	0,9x	0,9x	0,9x
Sadrový tmel Nida Max [3]	kg	0,7 [4]	0,7 [4]	0,7 [4]	0,7 [4]
Perforovaný hliníkový L-profil Nida	bm	2	2	2	2

[3] Môže sa používať sadrový tmel Nida Fire A1.
[4] Orientačná spotreba.
DÔLEŽITÉ: vysvetlenie spôsobu výpočtov hodnoty „X". X=2a+2b (kde: a – šírka prierezu stĺpa, b – výška prierezu stĺpa).
Normy výdatnosti nezohľadňujú materiálové straty.

OPLÁŠTENIA OCEĽOVÝCH NOSNÝCH KONŠTRUKCIÍ

nida Oceľ

Trieda požiarnej odolnosti: R60–R180

Hmotnosť 1m² konštrukcie: 19,0–37,0 kg

Číslo súvisiaceho dokladu: Protipožiarna klasifikácia ITB

Klasifikácia požiarová ITB: ITB 1060/18/R125NZP

SYSTÉMY:

3/KM-CD60/25; 3/KM-CD60/27,5; 3/KM-CD60/30; 3/KM-CD60/37,5; 3/KM-CD60/40; 3/KM-CD60/42,5; 3/CB-MF/25; 3/CB-MF/27,5; 3/CB-MF/30; 3/CB-MF/37,5; 3/CB-MF/40; 3/CB-MF/42,5

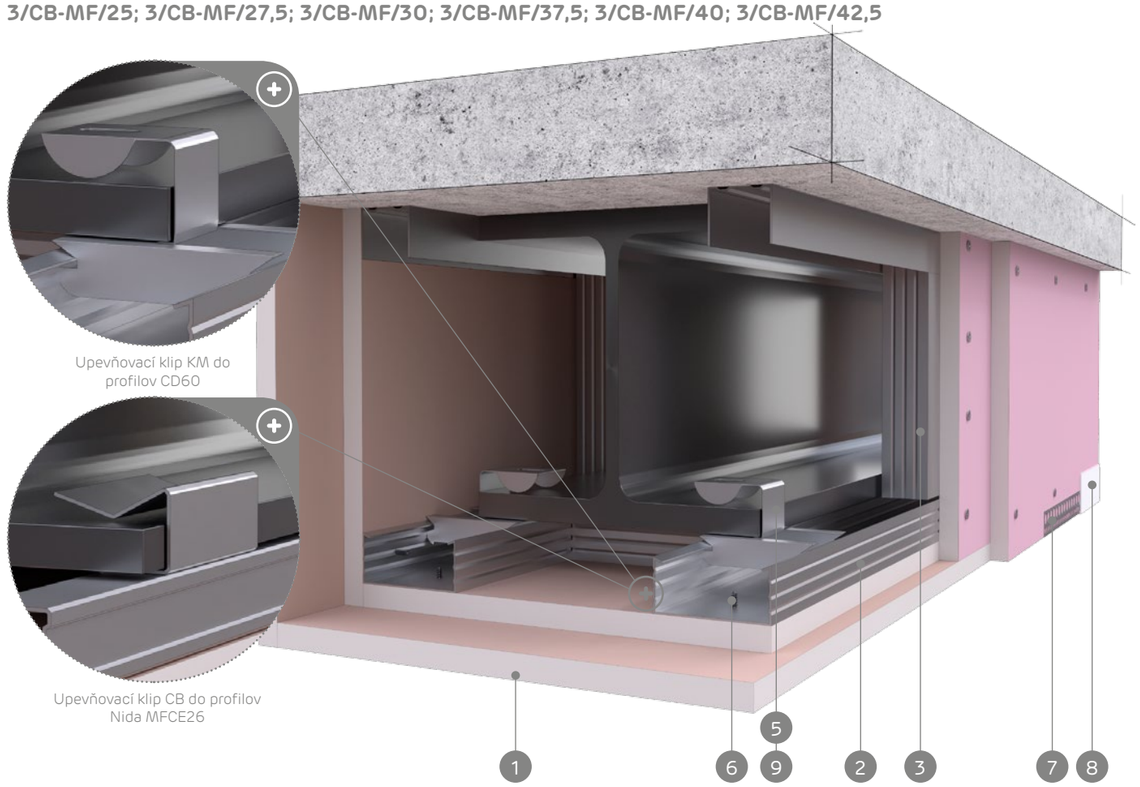

MATERIÁLY:

1. Sadrokartónová doska Nida Flam Plus
2. Profil Nida CD60
3. Profil Nida UD27
4. Rozperný kolík Nida
5. Upevňovací klip KM do profilov Nida CD60
6. Rýchloskrutky Nida
7. Perforovaný hliníkový L-profil
8. Sadrový tmel Nida
9. Upevňovací klip CB do profilov MFCE26
10. Profil Nida MFCE26
11. Uholník Nida MFC2330

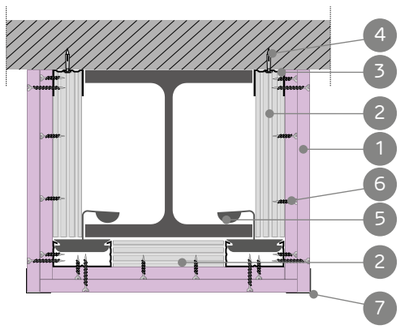

Upevňovací klip KM do profilov CD60

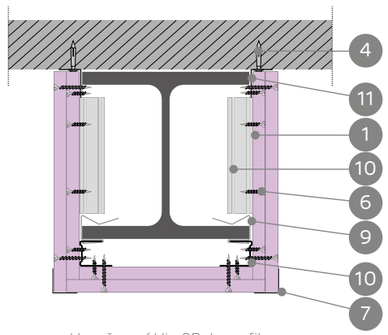

Upevňovací klip CB do profilov Nida MFCE26

SYSTÉM OPLÁŠTENIA OCEĽOVÝCH NOSNÝCH KONŠTRUKCIÍ S OTVORENÝM PRIEREZOM (NOSNÍKY)

TECHNICKÉ PARAMETRE

Typ protipožiarnej konštrukcie Nida Oceľ (Nida Stal)	Konštrukcia roštu			Sadrokartónová doska Nida Flam Plus (DFR)		Konfigurácia plášťa z dosiek	Hmotnosť konštrukcie [1] 1 bm	Kritická teplota	Trieda požiarnej odolnosti [2]
	KM-CD60	CB-MF	C50-U50	12,5 [mm]	15 [mm]	[mm]	kg	°C	[min]
3/KM-CD60/60/25/Flam+	●	-	-	●	-	2x12,5	22	500	R60
3/KM-CD60/90/25/Flam+	●	-	-	●	-	2x12,5	22	500	R90
3/KM-CD60/120/25/Flam+	●	-	-	●	-	2x12,5	22	450	R120
3/KM-CD60/90/27,5/Flam+	●	-	-	●	●	12,5 +15	24	500	R90
3/KM-CD60/90/30/Flam+	●	-	-	-	●	2x15	26	500	R90
3/KM-CD60/120/30/Flam+	●	-	-	-	●	2x15	26	450	R120
3/KM-CD60/90/37,5/Flam+	●	-	-	●	-	3x12,5	32	500	R90
3/KM-CD60/120/37,5/Flam+	●	-	-	●	-	3x12,5	32	450	R120
3/KM-CD60/120/40/Flam+	●	-	-	●	●	2x12,5 + 15	34	450	R120
3/KM-CD60/120/42,5/Flam+	●	-	-	●	●	2x15 + 12,5	37	450	R120
3/KM-CD60/180/42,5/Flam+	●	-	-	●	●	2x15 + 12,5	37	450	R180
3/CB-MF/60/25/Flam+	-	●	-	●	-	2x12,5	19	500	R60
3/CB-MF/90/25/Flam+	-	●	-	●	-	2x12,5	19	500	R90
3/CB-MF/120/25/Flam+	-	●	-	●	-	2x12,5	19	450	R120
3/CB-MF/90/27,5/Flam+	-	●	-	●	●	12,5 +15	21	500	R90
3/CB-MF/90/30/Flam+	-	●	-	-	●	2x15	23	500	R90
3/CB-MF/120/30/Flam+	-	●	-	-	●	2x15	23	450	R120
3/CB-MF/90/37,5/Flam+	-	●	-	●	-	3x12,5	28	500	R90
3/CB-MF/120/37,5/Flam+	-	●	-	●	-	3x12,5	28	450	R120
3/CB-MF/120/40/Flam+	-	●	-	●	●	2x12,5 + 15	30	450	R120
3/CB-MF/120/42,5/Flam+	-	●	-	●	●	2x15 + 12,5	32	450	R120
3/CB-MF/180/42,5/Flam+	-	●	-	●	●	2x15 + 12,5	32	450	R180

[1] Hmotnosť plášťa bola vypočítaná pre oceľové prvky s prierezom a=240mm, b=240mm.
[2] Protipožiarna klasifikácia ITB 1060/18/R125NZP.

SPOTREBA MATERIÁLU NA 1 BM OPLÁŠTENIA OCEĽOVÝCH NOSNÝCH KONŠTRUKCIÍ NIDA STAL

Názov materialu	J.m.	Typ systému Nida Stal											
		3/KM--CD60/25	3/KM--CD60/27,5	3/KM--CD60/30	3/KM--CD60/37,5	3/KM--CD60/40	3/KM--CD60/42,5	3/CB--MF/25	3/CB--MF/27,5	3/CB--MF/30	3/CB--MF/37,5	3/CB--MF/40	3/CB--MF/42,5
		Spotreba materiálu na 1 bm											
Doska Nida Flam Plus 12,5 mm	m²	2x+0,4	x+0,2	-	3x+0,6	2x+0,4	x+0,2	2x+0,2	x+0,1	-	3x+0,3	2x+0,2	x+0,1
Doska Nida Flam Plus 15,0 mm	m²	-	x+0,2	2x+0,4	-	x+0,2	2x+0,4	-	x+0,1	2x+0,2	-	x+0,1	2x+0,2
Profil Nida CD60	bm	(0,9x+2,0)	(0,9x+2,0)	(0,9x+2,0)	(0,9x+2,0)	(0,9x+2,0)	(0,9x+2,0)	-	-	-	-	-	-
Profil Nida MFCE26	bm	-	-	-	-	-	-	(0,9x+2,0)	(0,9x+2,0)	(0,9x+2,0)	(0,9x+2,0)	(0,9x+2,0)	(0,9x+2,0)
Profil Nida UD27	bm	2,0	2,0	2,0	2,0	2,0	2,0	-	-	-	-	-	-
Profil Nida MFC2330	bm	-	-	-	-	-	-	2,0	2,0	2,0	2,0	2,0	2,0
Upevňovací klip KM do profilov CD60	ks	2,5	2,5	2,5	2,5	2,5	2,5	-	-	-	-	-	-
Upevňovací klip CB do profilov MFCE26	ks	-	-	-	-	-	-	3,5	3,5	3,5	3,5	3,5	3,5
Rozperný kolík Nida	ks	3,4	3,4	3,4	3,4	3,4	3,4	3,4	3,4	3,4	3,4	3,4	3,4
Rýchloskrutky Nida 3,5x25 mm	ks	12,0	-	12,0	12,0	12,0	12,0	12,0	-	12,0	12,0	12,0	12,0
Rýchloskrutky Nida 3,5x35 mm	ks	36,0	12,0	-	12,0	12,0	-	36,0	12,0	-	12,0	12,0	-
Rýchloskrutky Nida 3,5x45 mm	ks	-	36,0	36,0	-	-	12,0	-	36,0	36,0	-	-	12,0
Rýchloskrutky Nida 3,5x55 mm	ks	-	-	-	36,0	36,0	36,0	-	-	-	36,0	36,0	36,0
Výstužná páska Nida	bm	0,9x	0,9x	0,9x	0,9x	0,9x	0,9x	0,9x	0,9x	0,9x	0,9x	0,9x	0,9x
Sadrový tmel Nida Max [3]	kg	0,9 [4]	0,9 [4]	0,9 [4]	1,1 [4]	1,1 [4]	1,1 [4]	0,9 [4]	0,9 [4]	0,9 [4]	1,1 [4]	1,1 [4]	1,1 [4]
Perforovaný hliníkový L-profil Nida	bm	2,0	2,0	2,0	2,0	2,0	2,0	2,0	2,0	2,0	2,0	2,0	2,0

[3] Môže sa používať sadrový tmel Nida Fire A1.
[4] Orientačná spotreba.
DÔLEŽITÉ: vysvetlenie spôsobu výpočtov hodnoty „X". X=2a+2b (kde: a – šírka prierezu stĺpa, b – výška prierezu stĺpa).
Normy výdatnosti nezohľadňujú materiálové straty.

PRVÉ SYSTÉMY SUCHEJ VÝSTAVBY NA TRHU S OZNAČENÍM CE

Navštívte náš kanál Siniat Nida YouTube

OPLÁŠTENIA OCEĽOVÝCH NOSNÝCH KONŠTRUKCIÍ

nida Oceľ

Trieda požiarnej odolnosti: R60–R120

Hmotnosť 1m² konštrukcie: 19,0–37,0 kg

Číslo súvisiaceho dokladu: Protipožiarna klasifikácia ITB

Klasifikácia požiarová ITB: ITB 1060/18/R125NZP

SYSTÉMY:

3/KM-CD60/25; 3/KM-CD60/27,5; 3/KM-CD60/30; 3/KM-CD60/37,5; 3/KM-CD60/40; 3/KM-CD60/42,5; 3/CB-MF/25; 3/CB-MF/27,5; 3/CB-MF/30; 3/CB-MF/37,5; 3/CB-MF/40; 3/CB-MF/42,5

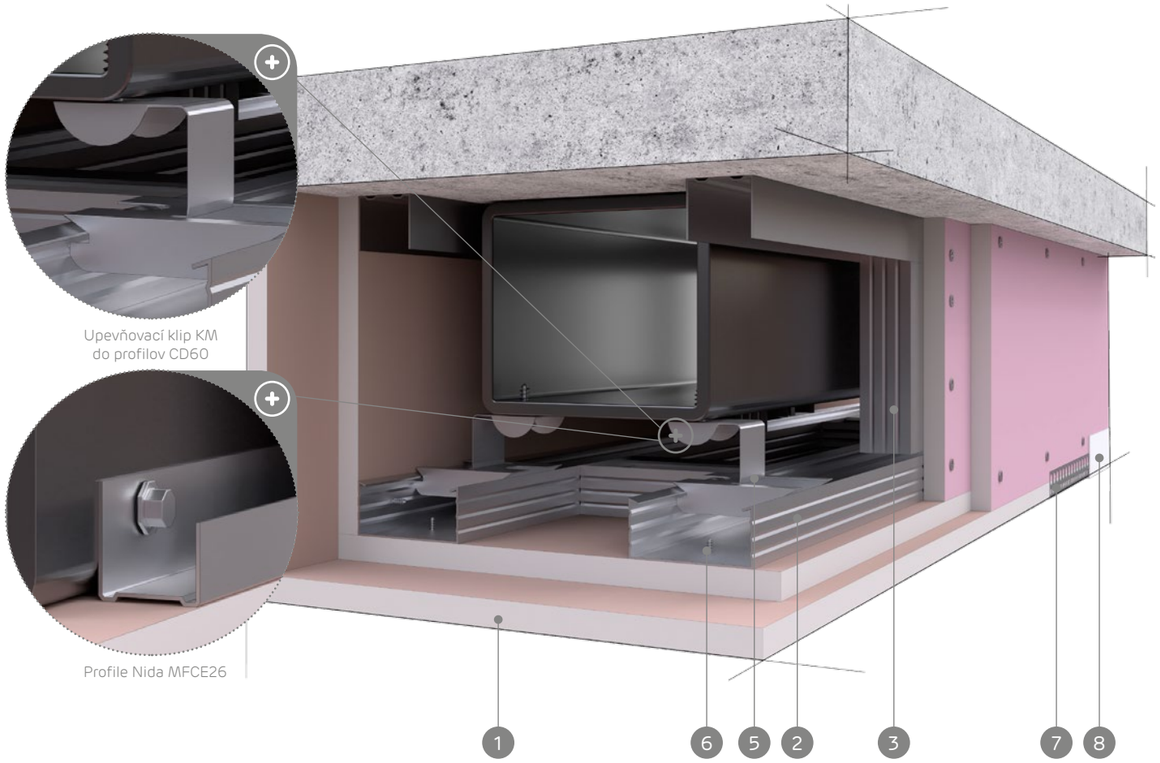

MATERIÁLY:

1. Sadrokartónová doska Nida Flam Plus
2. Profil Nida CD60
3. Profil Nida UD27
4. Rozperný kolík Nida
5. Upevňovací klip KM do profilov Nida CD60
6. Rýchloskrutky Nida
7. Perforovaný hliníkový L-profil
8. Sadrový tmel Nida
9. Závrtná skrutka so šesťhrannou hlavou
10. Profil Nida MFCE26

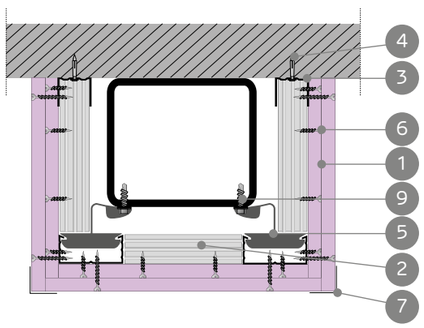

Upevňovací klip KM do profilov CD60

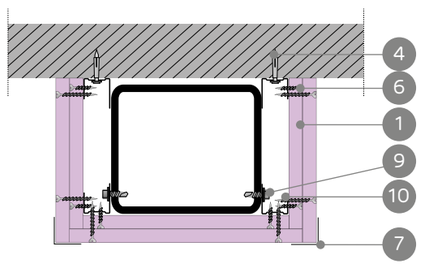

Profile Nida MFCE26

SYSTÉM OPLÁŠTENIA OCEĽOVÝCH NOSNÝCH KONŠTRUKCIÍ S UZATVORENÝM OBDĹŽNIKOVÝM PRIEREZOM (NOSNÍKY)

TECHNICKÉ PARAMETRE

Typ protipožiarnej konštrukcie Nida Oceľ (Nida Stal)	Konštrukcia roštu			Sadrokartónová doska Nida Flam Plus (DFR)		Konfigurácia plášťa z dosiek	Hmotnosť konštrukcie [1] 1 bm	Kritická teplota	Trieda požiarnej odolnosti [2]
	KM-CD60	CB-MF	C50-U50	12,5 [mm]	15 [mm]	[mm]	kg	°C	[min]
3/KM-CD60/60/25/Flam+	●	-	-	●	-	2x12,5	22	500	R60
3/KM-CD60/90/25/Flam+	●	-	-	●	-	2x12,5	22	500	R90
3/KM-CD60/120/25/Flam+	●	-	-	●	-	2x12,5	22	450	R120
3/KM-CD60/90/27,5/Flam+	●	-	-	●	●	12,5 +15	24	500	R90
3/KM-CD60/90/30/Flam+	●	-	-	-	●	2x15	26	500	R90
3/KM-CD60/120/30/Flam+	●	-	-	-	●	2x15	26	450	R120
3/KM-CD60/90/37,5/Flam+	●	-	-	●	-	3x12,5	32	500	R90
3/KM-CD60/120/37,5/Flam+	●	-	-	●	-	3x12,5	32	450	R120
3/KM-CD60/120/40/Flam+	●	-	-	●	●	2x12,5 + 15	34	450	R120
3/KM-CD60/120/42,5/Flam+	●	-	-	●	●	2x15 + 12,5	37	450	R120
3/CB-MF/60/25/Flam+	-	●	-	●	-	2x12,5	19	500	R60
3/CB-MF/90/25/Flam+	-	●	-	●	-	2x12,5	19	500	R90
3/CB-MF/120/25/Flam+	-	●	-	●	-	2x12,5	19	450	R120
3/CB-MF/90/27,5/Flam+	-	●	-	●	●	12,5 +15	22	500	R90
3/CB-MF/90/30/Flam+	-	●	-	-	●	2x15	23	500	R90
3/CB-MF/120/30/Flam+	-	●	-	-	●	2x15	23	450	R120
3/CB-MF/90/37,5/Flam+	-	●	-	●	-	3x12,5	28	500	R90
3/CB-MF/120/37,5/Flam+	-	●	-	●	-	3x12,5	28	450	R120
3/CB-MF/120/40/Flam+	-	●	-	●	●	2x12,5 + 15	30	450	R120
3/CB-MF/120/42,5/Flam+	-	●	-	●	●	2x15 + 12,5	32	450	R120

[1] Hmotnosť plášťa bola vypočítaná pre oceľové prvky s prierezom a=240mm, b=240mm.
[2] Protipožiarna klasifikácia ITB 1060/18/R125NZP.

SPOTREBA MATERIÁLU NA 1 BM OPLÁŠTENIA OCEĽOVÝCH NOSNÝCH KONŠTRUKCIÍ NIDA STAL

Názov materiálu	J.m.	Typ systému Nida Stal											
		3/KM--CD60/25	3/KM--CD60/27,5	3/KM--CD60/30	3/KM--CD60/37,5	3/KM--CD60/40	3/KM--CD60/42,5	3/CB--MF/25	3/CB--MF/27,5	3/CB--MF/30	3/CB--MF/37,5	3/CB--MF/40	3/CB--MF/42,5
		Spotreba materiálu na 1 bm											
Doska Nida Flam Plus 12,5 mm	m²	2x+0,4	x+0,2	-	3x+0,6	2x+0,4	x+0,2	2x+0,2	x+0,1	-	3x+0,3	2x+0,2	x+0,1
Doska Nida Flam Plus 15,0 mm	m²	-	x+0,2	2x+0,4	-	x+0,2	2x+0,4	-	x+0,1	2x+0,2	-	x+0,1	2x+0,2
Profil Nida CD60	bm	(0,9x+2,0)	(0,9x+2,0)	(0,9x+2,0)	(0,9x+2,0)	(0,9x+2,0)	(0,9x+2,0)	-	-	-	-	-	-
Profil Nida MFCE26	bm	-	-	-	-	-	-	4,0	4,0	4,0	4,0	4,0	4,0
Profil Nida UD27	bm	2,0	2,0	2,0	2,0	2,0	2,0	-	-	-	-	-	-
Upevňovací klip KM do profilov CD60	ks	2,5	2,5	2,5	2,5	2,5	2,5	-	-	-	-	-	-
Rozperný kolík Nida	ks	3,4	3,4	3,4	3,4	3,4	3,4	3,4	3,4	3,4	3,4	3,4	3,4
Rýchloskrutky Nida 3,5x25 mm	ks	12,0	-	12,0	12,0	12,0	12,0	12,0	-	12,0	12,0	12,0	12,0
Rýchloskrutky Nida 3,5x35 mm	ks	36,0	12,0	-	12,0	12,0	-	36,0	12,0	-	12,0	12,0	-
Rýchloskrutky Nida 3,5x45 mm	ks	-	36,0	36,0	-	-	12,0	-	36,0	36,0	-	-	12,0
Rýchloskrutky Nida 3,5x55 mm	ks	-	-	-	36,0	36,0	36,0	-	-	-	36,0	36,0	36,0
Výstužná páska Nida	bm	0,9x	0,9x	0,9x	0,9x	0,9x	0,9x	0,9x	0,9x	0,9x	0,9x	0,9x	0,9x
Sadrový tmel Nida Max [3]	kg	0,9 [4]	0,9 [4]	0,9 [4]	1,1 [4]	1,1 [4]	1,1 [4]	0,9 [4]	0,9 [4]	0,9 [4]	1,1 [4]	1,1 [4]	1,1 [4]
Perforovaný hliníkový L-profil Nida	bm	2,0	2,0	2,0	2,0	2,0	2,0	2,0	2,0	2,0	2,0	2,0	2,0

[3] Môže sa používať sadrový tmel Nida Fire A1.
[4] Orientačná spotreba.
DÔLEŽITÉ: vysvetlenie spôsobu výpočtov hodnoty „X". X=2a+2b (kde: a – šírka prierezu stĺpa, b – výška prierezu stĺpa).
Normy výdatnosti nezohľadňujú materiálové straty.

PRVÉ SYSTÉMY SUCHEJ VÝSTAVBY NA TRHU S OZNAČENÍM CE

PROTIPOŽIARNE ZABEZPEČENIA OCEĽOVÝCH PRVKOV NOSNÝCH KONŠTRUKCIÍ

Spoločnosť Siniat ponúka rad systémov, ktoré sú určené na zabezpečenie oceľových nosných konštrukcií budov s otvorenými a uzatvorenými prierezmi. Všetky systémy boli testované a získali pozitívne hodnotenie Ústavu stavebnej techniky vo Varšave.

Vo všetkých systémoch sa používajú protipožiarne sadrokartónové dosky Nida Flam Plus s hrúbkami 12,5 a 15 mm, montované na oceľovej konštrukcii. Ponúkané systémy pasívneho protipožiarneho zabezpečenia jedinečným spôsobom spájajú estetické vlastnosti s protipožiarnymi požiadavkami. Systémy Nida Stal/Oceľ umožňujú zabezpečiť oceľové konštrukčné prvky s nasledujúcimi triedami: R15, R30, R60, R90, R120, R180.

Názvoslovie protipožiarnych systémov zabezpečenia oceľových konštrukcií Nida Stal/Oceľ.

Aby si naši zákazníci mohli zvoliť správny systém v rozsahu protipožiarnej odolnosti, typu konštrukčných prvkov a konfigurácie SDK obloženia, predstavujeme príklady označení s podrobným popisom jednotlivých prvkov.

NIDA Stal 3 / KM-CD60 / 60 / 15 /FLAM+

Názov systému Nida

Typ zabezpečenia:
- 3 – trojstranné zabezpečenie
- 4 – štvorstranné zabezpečenie

Typ konštrukcie:
- KM-CD60
- CB-MF
- C50-U50

Trieda požiarnej odolnosti:
- 15 - R15
- 30 - R30
- 60 - R60
- 90 - R90
- 120 - R120
- 180 - R180

Sumárna hrúbka doskového plášťa:
- 12,5 = 1x12,5
- 15,0 = 1x15,0
- 25,0 = 2x12,5
- 27,5 = 1x12,5+1x15,0
- 30,0 = 2x15,0
- 37,5 = 3x12,5
- 40,0 = 2x12,5+1x15,0
- 42,5 = 2x15,0+1x12,5

Typ doskového plášťa Nida

PREPOČTOVÉ TABUĽKY TYPICKÝCH OCEĽOVÝCH KONŠTRUKCIÍ

Nižšie uvedené tabuľky umožňujú zvoliť ku konkrétnemu oceľovému profilu najtenšie možné hrúbky obkladov, ktoré sú potrebné na získanie stanovenej triedy protipožiarnej odolnosti. Ku každej hrúbke obkladu je priradený jeden zo systémov protipožiarnych zabezpečení Nida Stal z ponuky Siniat. Jeho použitie je najekonomickejším riešením protipožiarneho zabezpečenia danej konštrukcie. Nižšie predstavené riešenia sa týkajú otvorených oceľových profilov, ktoré sú dostupné v predaji, nasledovných typov: IPN, IPE, HE-A, HE-B, HE-M (PN-91/H-93407, PN-EN 10024:98, EN 10024:95) a s uzatvoreným obdĺžnikovým a okrúhlym prierezom (PN-EN 10210-2:2000, PN-EN 10219-2:2000), pri pôsobení ohňa zo štyroch strán v prípade oceľových stĺpov alebo z troch strán, v prípade oceľových hranolov. V prípade zabezpečenia uzatvorených oceľových konštrukcií s okrúhlym a obdĺžnikovým prierezom odporúčame, aby ste sa obrátili na našich technických poradcov. Nižšie uvedené tabuľky môžete použiť, ak v projekte nie je stanovená kritická teplota ocele, alebo sa zhoduje s nižšie prijatými hodnotami.

Súbor údajov predstavených v tabuľke vytvorených na základe protipožiarnej klasifikácie ITB 1060/18/R125NZP, a kritických teplôt ocele, sú nasledovné:

- pre protipožiarnu triedu R15 a R30 – kritická teplota ocele Tkr=550°C,
- pre protipožiarnu triedu R60 a R90 – kritická teplota ocele Tkr=500°C,
- pre protipožiarnu triedu R120 a R180 – kritická teplota ocele Tkr=450°C

OCEĽOVÉ STĹPY

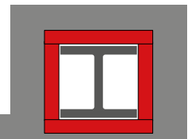

NORMÁLNE I-PROFILY TYPU I

Trieda požiarnej odolnosti	Rozmery I-profilu - IPN															Požadovaná hrúbka obkladu [mm]	Odporúčaný systém Nida Stal
	120	140	160	180	200	220	240	260	300	340	360	400	450	500	550	600	
R15	●	●	●	●	●	●	●	●	●	●	●	●	●	●	●	●	12,5	Nida Stal 4/KM-CD60/15/12,5/Flam+*
R30	●	●	●	●	●	●	●	●	●	●	●	●	●	●	●	●	12,5	Nida Stal 4/KM-CD60/30/12,5/Flam+*
R60																●	12,5	Nida Stal 4/KM-CD60/60/12,5/Flam+*
R60								●	●	●	●	●	●	●	●		15,0	Nida Stal 4/KM-CD60/60/15/Flam+*
R60	●	●	●	●	●	●	●	●	●	●	●	●	●	●	●	●	25,0	Nida Stal 4/KM-CD60/60/25/Flam+*
R90										●	●	●	●	●	●	●	25,0	Nida Stal 4/KM-CD60/90/25/Flam+*
R90								●	●								27,5	Nida Stal 4/KM-CD60/90/27,5/Flam+*
R90				●	●	●	●										30,0	Nida Stal 4/KM-CD60/90/30/Flam+*
R90	●	●	●														37,5	Nida Stal 4/KM-CD60/90/37,5/Flam+*
R120																●	30,0	Nida Stal 4/KM-CD60/120/30/Flam+*
R120									●	●	●	●	●	●	●		37,5	Nida Stal 4/KM-CD60/120/37,5/Flam+*
R120			●	●	●	●	●	●									40,0	Nida Stal 4/KM-CD60/120/40/Flam+*
R120	●	●															42,5	Nida Stal 4/KM-CD60/120/42,5/Flam+*
	251	227	206	188	174	162	151	140	124	111	104	95	85	77	71	65	Ukazovateľ hmotnosti U/A	

* Môžu sa používať upevňovacie klipy CB spolu s profilmi MFCE26 ako konštrukcia systému plášťa oceľovej nosnej konštrukcie.

PRVÉ SYSTÉMY SUCHEJ VÝSTAVBY NA TRHU S OZNAČENÍM CE

NORMÁLNE I-PROFILY TYPU IPE – PLÁŠŤ 4-STRANNÝ

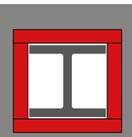

Trieda požiarnej odolnosti	Rozmery I-profilu - IPE															Požadovaná hrúbka obkladu [mm]	Odporúčaný systém Nida Stal
	140	160	180	200	220	240	270	300	330	360	400	450	500	550	600		
R15	●	●	●	●	●	●	●	●	●	●	●	●	●	●	●	12,5	Nida Stal 4/KM-CD60/15/12,5/Flam+*
R30	●	●	●	●	●	●	●	●	●	●	●	●	●	●	●	12,5	Nida Stal 4/KM-CD60/30/12,5/Flam+*
R60											●	●	●	●	●	15	Nida Stal 4/KM-CD60/60/15/Flam+*
R60	●	●	●	●	●	●	●	●	●	●	●	●	●	●	●	25	Nida Stal 4/KM-CD60/60/25/Flam+*
R90														●	●	25	Nida Stal 4/KM-CD60/90/25/Flam+*
R90											●	●	●			27,5	Nida Stal 4/KM-CD60/90/27,5/Flam+*
R90					●	●	●	●	●	●						30	Nida Stal 4/KM-CD60/90/30/Flam+*
R90	●	●	●	●												37,5	Nida Stal 4/KM-CD60/90/37,5/Flam+*
R120												●	●	●	●	37,5	Nida Stal 4/KM-CD60/120/37,5/Flam+*
R120					●	●	●	●	●	●	●					40	Nida Stal 4/KM-CD60/120/40/Flam+*
R120	●	●	●	●												42,5	Nida Stal 4/KM-CD60/120/42,5/Flam+*
	260	241	227	211	198	185	177	168	157	146	138	130	121	114	106	Ukazovateľ hmotnosti U/A	

* Môžu sa používať upevňovacie klipy CB spolu s profilmi MFCE26 ako konštrukcia systému plášťa oceľovej nosnej konštrukcie.

I-PROFILY TYPU HEB – PLÁŠŤ 4-STRANNÝ

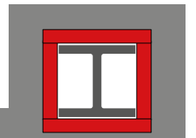

Trieda požiarnej odolnosti	Rozmery profilu - HEB																									Požadovaná hrúbka obkladu [mm]	Odporúčaný systém Nida Stal
	100	120	140	160	180	200	220	240	260	280	300	320	340	360	400	450	500	550	600	650	700	800	900	1000		
R15	●	●	●	●	●	●	●	●	●	●	●	●	●	●	●	●	●	●	●	●	●	●	●	●	12,5	Nida Stal 4/KM-CD60/15/12,5/Flam+*
R30	●	●	●	●	●	●	●	●	●	●	●	●	●	●	●	●	●	●	●	●	●	●	●	●	12,5	Nida Stal 4/KM-CD60/30/12,5/Flam+*
R60																●	●	●	●	●	●	●	●	●	12,5	Nida Stal 4/KM-CD60/60/12,5/Flam+*
R60			●	●	●	●	●	●	●	●	●	●	●	●	●										15	Nida Stal 4/KM-CD60/60/15/Flam+*
R60	●	●	●	●	●	●	●	●	●	●	●	●	●	●	●	●	●	●	●	●	●	●	●	●	25	Nida Stal 4/KM-CD60/60/25/Flam+*
R90			●	●	●	●	●	●	●	●	●	●	●	●	●	●	●	●	●	●	●	●	●	●	25	Nida Stal 4/KM-CD60/90/25/Flam+*
R90			●																						27,5	Nida Stal 4/KM-CD60/90/27,5/Flam+*
R90	●	●																							30	Nida Stal 4/KM-CD60/90/30/Flam+*
R120																●	●	●	●	●	●	●	●	●	30	Nida Stal 4/KM-CD60/120/30/Flam+*
R120				●	●	●	●	●	●	●	●	●	●	●	●										37,5	Nida Stal 4/KM-CD60/120/37,5/Flam+*
R120	●	●	●																						40	Nida Stal 4/KM-CD60/120/40/Flam+*
	154	142	131	118	111	103	97	91	89	86	81	78	75	73	71	69	67	67	67	67	66	66	65	65	Ukazovateľ hmotnosti U/A	

* Môžu sa používať upevňovacie klipy CB spolu s profilmi MFCE26 ako konštrukcia systému plášťa oceľovej nosnej konštrukcie.

I-PROFILY TYPU HEA – PLÁŠŤ 4-STRANNÝ

Trieda požiarnej odolnosti	Rozmery profilu - HEA																									Požadovaná hrúbka obkladu [mm]	Odporúčaný systém Nida Stal
	100	120	140	160	180	200	220	240	260	280	300	320	340	360	400	450	500	550	600	650	700	800	900	1000		
R15	●	●	●	●	●	●	●	●	●	●	●	●	●	●	●	●	●	●	●	●	●	●	●	●	12,5	Nida Stal 4/KM-CD60/15/12,5/Flam+*
R30	●	●	●	●	●	●	●	●	●	●	●	●	●	●	●	●	●	●	●	●	●	●	●	●	12,5	Nida Stal 4/KM-CD60/30/12,5/Flam+*
R60							●	●	●	●	●	●	●	●	●	●	●	●	●	●	●	●	●	●	15	Nida Stal 4/KM-CD60/60/15/Flam+*
R60	●	●	●	●	●	●	●	●	●	●	●	●	●	●	●	●	●	●	●	●	●	●	●	●	25	Nida Stal 4/KM-CD60/60/25/Flam+*
R90									●	●	●	●	●	●	●	●	●	●	●	●	●	●	●	●	25	Nida Stal 4/KM-CD60/90/25/Flam+*
R90							●	●																	27,5	Nida Stal 4/KM-CD60/90/27,5/Flam+*
R90	●	●	●	●	●	●																			30	Nida Stal 4/KM-CD60/90/30/Flam+*
R120								●	●	●	●	●	●	●	●	●	●	●	●	●	●	●	●	●	37,5	Nida Stal 4/KM-CD60/120/37,5/Flam+*
R120	●	●	●	●	●	●	●																		40	Nida Stal 4/KM-CD60/120/40/Flam+*
	185	185	174	161	155	145	134	123	118	114	105	99	95	91	87	84	80	80	79	78	77	77	75	75	Ukazovateľ hmotnosti U/A	

* Môžu sa používať upevňovacie klipy CB spolu s profilmi MFCE26 ako konštrukcia systému plášťa oceľovej nosnej konštrukcie.

I-PROFILY TYPU HE-M – PLÁŠŤ 4-STRANNÝ

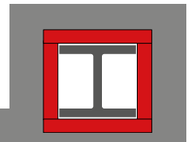

Trieda požiarnej odolnosti	Rozmery profilu - HE-M																									Požadovaná hrúbka obkladu [mm]	Odporúčaný systém Nida Stal
	100	120	140	160	180	200	220	240	260	280	300	320	340	360	400	450	500	550	600	650	700	800	900	1000		
R15	●	●	●	●	●	●	●	●	●	●	●	●	●	●	●	●	●	●	●	●	●	●	●	●	12,5	Nida Stal 4/KM-CD60/15/12,5/Flam+*
R30	●	●	●	●	●	●	●	●	●	●	●	●	●	●	●	●	●	●	●	●	●	●	●	●	12,5	Nida Stal 4/KM-CD60/30/12,5/Flam+*
R60					●	●	●	●	●	●	●	●	●	●	●	●	●	●	●	●	●	●	●	●	12,5	Nida Stal 4/KM-CD60/60/12,5/Flam+*
R60	●	●	●	●																					15	Nida Stal 4/KM-CD60/60/15/Flam+*
R90					●	●	●	●	●	●	●	●	●	●	●	●	●	●	●	●	●	●	●	●	15	Nida Stal 4/KM-CD60/90/15/Flam+*
R90	●	●	●	●	●	●	●	●	●	●	●	●	●	●	●	●	●	●	●	●	●	●	●	●	25	Nida Stal 4/KM-CD60/90/25/Flam+*
R120								●	●	●	●	●	●	●	●	●	●	●	●	●	●	●	●	●	25	Nida Stal 4/KM-CD60/120/25/Flam+*
R120					●	●	●																		30	Nida Stal 4/KM-CD60/120/30/Flam+*
R120	●	●	●	●																					37,5	Nida Stal 4/KM-CD60/120/37,5/Flam+*
	85	81	76	72	69	66	63	52	51	50	43	43	44	45	46	47	49	50	51	53	54	56	58	60	Ukazovateľ hmotnosti U/A	

* Môžu sa používať upevňovacie klipy CB spolu s profilmi MFCE26 ako konštrukcia systému plášťa oceľovej nosnej konštrukcie.

PROFIL S UZATVORENÝM OKRÚHLYM PRIEREZOM – PLÁŠŤ 4-STRANNÝ

Trieda požiarnej odolnosti	Vonkajší priemer	Hrúbka steny	Požadovaná hrúbka obkladu [mm]	Odporúčaný systém Nida Stal
R15	76,1	6,0	12,5	Nida Stal 4/C50-U50/15/12,5/Flam+
R30	76,1	6,0	12,5	Nida Stal 4/C50-U50/30/12,5/Flam+
R60	76,1	6,3	15	Nida Stal 4/C50-U50/60/15/Flam+
R60	76,1	6,0	25	Nida Stal 4/C50-U50/60/25/Flam+
R90	76,1	8,0	25	Nida Stal 4/C50-U50/90/25/Flam+
R90	88,9	10,0	27,5	Nida Stal 4/C50-U50/90/27,5/Flam+
R90	101,6	8,0	30	Nida Stal 4/C50-U50/90/30/Flam+
R90	101,6	6,0	37,5	Nida Stal 4/C50-U50/90/37,5/Flam+
R120	101,6	10,0	37,5	Nida Stal 4/C50-U50/120/37,5/Flam+
R120	114,3	6,0	40	Nida Stal 4/C50-U50/120/40/Flam+
R120	114,3	6,3	42,5	Nida Stal 4/C50-U50/120/42,5/Flam+
	114,3	8,0	Ukazovateľ hmotnosti U/A	231
	114,3	10,0		228
	139,7	5,0		219
	139,7	6,0		226
	139,7	6,3		216
	139,7	8,0		173
	139,7	10,0		142
	139,7	12,0		225
	139,7	12,5		214
	168,3	5,0		172
	168,3	6,0		140
	168,3	6,3		264
	168,3	8,0		222
	168,3	10,0		212
	168,3	12,0		169
	168,3	12,5		138
				117
				112
				262
				220
				210
				168
				136
				115
				110

PROFIL S UZATVORENÝM OKRÚHLYM PRIEREZOM – PLÁŠŤ 4-STRANNÝ

Trieda požiarnej odolnosti	Vonkajší priemer	Hrúbka steny	Požadovaná hrúbka obkladu [mm]	Odporúčaný systém Nida Stal
R15	177,8	5,0	12,5	Nida Stal 4/C50-U50/15/12,5/Flam+
R30	177,8	6,0	12,5	Nida Stal 4/C50-U50/30/12,5/Flam+
R60	177,8	6,3	15	Nida Stal 4/C50-U50/60/15/Flam+
R60	177,8	8,0	25	Nida Stal 4/C50-U50/60/25/Flam+
R90	177,8	10,0	25	Nida Stal 4/C50-U50/90/25/Flam+
R90	177,8	12,0	27,5	Nida Stal 4/C50-U50/90/27,5/Flam+
R90	177,8	12,5	30	Nida Stal 4/C50-U50/90/30/Flam+
R90	193,7	5,0	37,5	Nida Stal 4/C50-U50/90/37,5/Flam+
R120	193,7	6,0	37,5	Nida Stal 4/C50-U50/120/37,5/Flam+
R120	193,7	6,3	40	Nida Stal 4/C50-U50/120/40/Flam+
R120	193,7	8,0	42,5	Nida Stal 4/C50-U50/120/42,5/Flam+
	193,7	10,0	Ukazovateľ hmotnosti U/A	263
	193,7	11,0		220
	193,7	12,5		210
	193,7	16,0		167
	219,1	5,0		135
	219,1	6,0		114
	219,1	6,3		110
	219,1	8,0		262
	219,1	10,0		219
	219,1	12,0		209
	219,1	12,5		166
	219,1	16,0		135
	219,1	20,0		123
				109
				87
				261
				219
				209
				166
				134
				113
				109
				86
				71

PROFIL S UZATVORENÝM OKRÚHLYM PRIEREZOM – PLÁŠŤ 4-STRANNÝ

Trieda požiarnej odolnosti	Vonkajší priemer	Hrúbka steny	Požadovaná hrúbka obkladu [mm]	Odporúčaný systém Nida Stal
R15	244,5	5,0	12,5	Nida Stal 4/C50-U50/15/12,5/Flam+
R30	244,5	6,0	12,5	Nida Stal 4/C50-U50/30/12,5/Flam+
R60	244,5	6,3	12,5	Nida Stal 4/C50-U50/60/12,5/Flam+
R60	244,5	8,0	15	Nida Stal 4/C50-U50/60/15/Flam+
R60	244,5	10,0	25	Nida Stal 4/C50-U50/60/25/Flam+
R90	244,5	12,0	15	Nida Stal 4/C50-U50/90/15/Flam+
R90	244,5	12,5	25	Nida Stal 4/C50-U50/90/25/Flam+
R90	244,5	16,0	27,5	Nida Stal 4/C50-U50/90/27,5/Flam+
R90	244,5	20,0	30	Nida Stal 4/C50-U50/90/30/Flam+
R90	244,5	25,0	37,5	Nida Stal 4/C50-U50/90/37,5/Flam+
R120	273,0	5,0	25	Nida Stal 4/C50-U50/120/25/Flam+
R120	273,0	6,0	30	Nida Stal 4/C50-U50/120/30/Flam+
R120	273,0	6,3	37,5	Nida Stal 4/C50-U50/120/37,5/Flam+
R120	273,0	8,0	40	Nida Stal 4/C50-U50/120/40/Flam+
R120	273,0	10,0	42,5	Nida Stal 4/C50-U50/120/42,5/Flam+
	273,0	12,0	Ukazovateľ hmotnosti U/A	261
	273,0	12,5		218
	273,0	16,0		208
	273,0	20,0		165
	273,0	25,0		133
	323,9	5,0		112
	323,9	6,0		108
	323,9	6,3		86
	323,9	8,0		70
	323,9	10,0		57
				260
				218
				207
				164
				133
				111
				108
				85
				69
				56
				259
				217
				206
				164
				132

PROFIL S UZATVORENÝM OKRÚHLYM PRIEREZOM – PLÁŠŤ 4-STRANNÝ

Trieda požiarnej odolnosti	Vonkajší priemer	Hrúbka steny	Požadovaná hrúbka obkladu [mm]	Odporúčaný systém Nida Stal
R15	323,9	12,0	12,5	Nida Stal 4/C50-U50/15/12,5/Flam+
R30	323,9	12,5	12,5	Nida Stal 4/C50-U50/30/12,5/Flam+
R60	323,9	16,0	12,5	Nida Stal 4/C50-U50/60/12,5/Flam+
R60	323,9	20,0	15	Nida Stal 4/C50-U50/60/15/Flam+
R60	323,9	25,0	25	Nida Stal 4/C50-U50/60/25/Flam+
R90	323,9	6,0	15	Nida Stal 4/C50-U50/90/15/Flam+
R90	323,9	6,3	25	Nida Stal 4/C50-U50/90/25/Flam+
R90	323,9	8,0	27,5	Nida Stal 4/C50-U50/90/27,5/Flam+
R90	323,9	10,0	30	Nida Stal 4/C50-U50/90/30/Flam+
R90	323,9	12,0	37,5	Nida Stal 4/C50-U50/90/37,5/Flam+
R120	323,9	12,5	15	Nida Stal 4/C50-U50/120/15/Flam+
R120	323,9	16,0	25	Nida Stal 4/C50-U50/120/25/Flam+
R120	323,9	20,0	30	Nida Stal 4/C50-U50/120/30/Flam+
R120	323,9	25,0	37,5	Nida Stal 4/C50-U50/120/37,5/Flam+
R120	323,9	30,0	40	Nida Stal 4/C50-U50/120/40/Flam+
R120	323,9	40,0	42,5	Nida Stal 4/C50-U50/120/42,5/Flam+
R180	355,6	6,0	42,5	Nida Stal 4/C50-U50/180/42,5/Flam+
	355,6	6,3	Ukazovateľ hmotnosti U/A	110
	355,6	8,0		107
	355,6	10,0		84
	355,6	12,0		68
	355,6	12,5		56
	355,6	16,0		216
	355,6	20,0		206
	355,6	25,0		163
	406,4	6,0		131
	406,4	6,3		110
	406,4	8,0		106
	406,4	10,0		84
	406,4	12,0		68
	406,4	12,5		55
	406,4	16,0		216
	406,4	20,0		206
	406,4	25,0		163
	406,4	30,0		131
	406,4	40,0		110
				105
				83
				67
				55
				46
				36

PROFIL S UZATVORENÝM OKRÚHLYM PRIEREZOM – PLÁŠŤ 4-STRANNÝ

Trieda požiarnej odolnosti	Vonkajší priemer																									Požadovaná hrúbka obkladu [mm]	Odporúčaný systém Nida Stal
	457,0											508,0															
	Hrúbka steny											Hrúbka steny															
	6,0	6,3	8,0	10,0	12,0	12,5	16,0	20,0	25,0	30,0	40,0	6,0	6,3	8,0	10,0	12,0	12,5	16,0	20,0	25,0	30,0	40,0	50,0				
R15	●	●	●	●	●	●	●	●	●	●	●	●	●	●	●	●	●	●	●	●	●	●	●			12,5	Nida Stal 4/C50-U50/15/12,5/Flam+
R30	●	●	●	●	●	●	●	●	●	●	●	●	●	●	●	●	●	●	●	●	●	●	●			12,5	Nida Stal 4/C50-U50/30/12,5/Flam+
R60								●	●	●	●								●	●	●	●	●			12,5	Nida Stal 4/C50-U50/60/12,5/Flam+
R60				●	●	●	●								●	●	●	●								15	Nida Stal 4/C50-U50/60/15/Flam+
R60	●	●	●	●	●	●	●	●	●	●	●	●	●	●	●	●	●	●	●	●	●	●	●			25	Nida Stal 4/C50-U50/60/25/Flam+
R90								●	●	●	●								●	●	●	●	●			15	Nida Stal 4/C50-U50/90/15/Flam+
R90					●	●	●	●	●	●	●					●	●	●	●	●	●	●	●			25	Nida Stal 4/C50-U50/90/25/Flam+
R90				●											●											27,5	Nida Stal 4/C50-U50/90/27,5/Flam+
R90			●											●												30	Nida Stal 4/C50-U50/90/30/Flam+
R90	●	●										●	●													37,5	Nida Stal 4/C50-U50/90/37,5/Flam+
R120									●	●	●											●	●	●		15	Nida Stal 4/C50-U50/120/15/Flam+
R120								●	●	●											●	●	●	●		25	Nida Stal 4/C50-U50/120/25/Flam+
R120							●												●							30	Nida Stal 4/C50-U50/120/30/Flam+
R120					●	●	●									●	●	●								37,5	Nida Stal 4/C50-U50/120/37,5/Flam+
R120		●	●	●										●	●	●										40	Nida Stal 4/C50-U50/120/40/Flam+
R120	●													●												42,5	Nida Stal 4/C50-U50/120/42,5/Flam+
R180																						●	●	●		42,5	Nida Stal 4/C50-U50/180/42,5/Flam+
	216	205	162	131	109	105	83	67	54	46	35	215	205	162	131	109	105	83	67	54	46	35	29			Ukazovateľ hmotnosti U/A	

PROFIL S UZATVORENÝM ŠTVORCOVÝM PRIEREZOM – PLÁŠŤ 4-STRANNÝ

Trieda požiarnej odolnosti	Rozmery štvorcového profilu																									Požadovaná hrúbka obkladu [mm]	Odporúčaný systém Nida Stal
	40x40			50x50			60x60			70x70			80x80				90x90										
	Hrúbka steny																										
	4,0	5,0	4,0	5,0	6,0	6,3	5,0	6,0	6,3	8,0	4,0	5,0	6,0	6,3	8,0	4,0	5,0	6,0	6,3	8,0	4,0	5,0	6,0	6,3	8,0		
R15	●	●	●	●	●	●	●	●	●	●	●	●	●	●	●	●	●	●	●	●	●	●	●	●	●	12,5	Nida Stal 4/KM-CD60/15/12,5/Flam+*
R30	●	●	●	●	●	●	●	●	●	●	●	●	●	●	●	●	●	●	●	●	●	●	●	●	●	12,5	Nida Stal 4/KM-CD60/30/12,5/Flam+*
R60	●	●	●	●	●	●	●	●	●	●	●	●	●	●	●	●	●	●	●	●	●	●	●	●	●	25	Nida Stal 4/KM-CD60/60/25/Flam+*
R90					●	●		●	●	●			●	●	●			●	●	●			●	●	●	●	30	Nida Stal 4/KM-CD60/90/30/Flam+*
R90	●	●	●	●			●				●	●				●	●									37,5	Nida Stal 4/KM-CD60/90/37,5/Flam+*
R120					●	●		●	●	●			●	●	●			●	●	●			●	●	●	●	40	Nida Stal 4/KM-CD60/120/40/Flam+*
R120	●	●	●	●			●				●	●				●	●									42,5	Nida Stal 4/KM-CD60/120/42,5/Flam+*
	287	238	279	230	197	189	225	191	184	150	270	221	187	180	146	267	218	184	177	143	265	216	182	174	141	Ukazovateľ hmotnosti U/A	

* Môžu sa používať upevňovacie klipy CB spolu s profilmi MFCE26 ako konštrukcia systému plášťa oceľovej nosnej konštrukcie.

PROFIL S UZATVORENÝM ŠTVORCOVÝM PRIEREZOM – PLÁŠŤ 4-STRANNÝ

Trieda požiarnej odolnosti	Rozmery štvorcového profilu																									Požadovaná hrúbka obkladu [mm]	Odporúčaný systém Nida Stal
	100x100						120x120						140x140														
	Hrúbka steny																										
	4,0	5,0	6,0	6,3	8,0	10,0	5,0	6,0	6,3	8,0	10,0	12,0	12,5	5,0	6,0	6,3	8,0	10,0	12,0	12,5							
R15	●	●	●	●	●	●	●	●	●	●	●	●	●	●	●	●	●	●	●	●						12,5	Nida Stal 4/KM-CD60/15/12,5/Flam+*
R30	●	●	●	●	●	●	●	●	●	●	●	●	●	●	●	●	●	●	●	●						12,5	Nida Stal 4/KM-CD60/30/12,5/Flam+*
R60				●	●					●	●	●	●					●	●	●						15	Nida Stal 4/KM-CD60/60/15/Flam+*
R60	●	●	●	●	●	●	●	●	●	●	●	●	●	●	●	●	●	●	●	●						25	Nida Stal 4/KM-CD60/60/25/Flam+*
R90					●						●	●	●					●	●	●						25	Nida Stal 4/KM-CD60/90/25/Flam+*
R90				●																						27,5	Nida Stal 4/KM-CD60/90/27,5/Flam+*
R90			●	●												●	●									30	Nida Stal 4/KM-CD60/90/30/Flam+*
R90	●	●					●							●												37,5	Nida Stal 4/KM-CD60/90/37,5/Flam+*
R120						●						●	●						●	●						37,5	Nida Stal 4/KM-CD60/120/37,5/Flam+*
R120			●	●	●									●	●	●	●									40	Nida Stal 4/KM-CD60/120/40/Flam+*
R120	●	●					●																			42,5	Nida Stal 4/KM-CD60/120/42,5/Flam+*
	264	214	181	173	139	115	212	178	171	137	112	96	93	210	177	169	135	111	94	91						Ukazovateľ hmotnosti U/A	

* Môžu sa používať upevňovacie klipy CB spolu s profilmi MFCE26 ako konštrukcia systému plášťa oceľovej nosnej konštrukcie.

PRVÉ SYSTÉMY SUCHEJ VÝSTAVBY NA TRHU S OZNAČENÍM CE

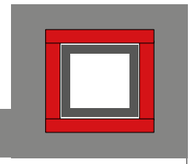

PROFIL S UZATVORENÝM ŠTVORCOVÝM PRIEREZOM – PLÁŠŤ 4-STRANNÝ

Trieda požiarnej odolnosti	Rozmery štvorcového profilu																						Požadovaná hrúbka obkladu [mm]	Odporúčaný systém Nida Stal
	200x200							220x220							250x250									
	Hrúbka steny																							
	5,0	6,0	6,3	8,0	10,0	12,0	12,5	16,0	6,0	6,3	8,0	10,0	12,0	12,5	16,0	6,0	6,3	8,0	10,0	12,0	12,5	16,0		
R15	●	●	●	●	●	●	●	●	●	●	●	●	●	●	●	●	●	●	●	●	●	●	12,5	Nida Stal 4/KM-CD60/15/12,5/Flam+*
R30	●	●	●	●	●	●	●	●	●	●	●	●	●	●	●	●	●	●	●	●	●	●	12,5	Nida Stal 4/KM-CD60/30/12,5/Flam+*
R60								●							●							●	12,5	Nida Stal 4/KM-CD60/60/12,5/Flam+*
R60				●	●	●	●				●	●	●	●				●	●	●	●		15	Nida Stal 4/KM-CD60/60/15/Flam+*
R60	●	●	●	●	●	●	●	●	●	●	●	●	●	●	●	●	●	●	●	●	●	●	25	Nida Stal 4/KM-CD60/60/25/Flam+*
R90								●							●							●	15	Nida Stal 4/KM-CD60/90/15/Flam+*
R90						●	●	●	●				●	●	●	●				●	●	●	25	Nida Stal 4/KM-CD60/90/25/Flam+*
R90				●							●							●					27,5	Nida Stal 4/KM-CD60/90/27,5/Flam+*
R90		●	●						●	●						●	●						30	Nida Stal 4/KM-CD60/90/30/Flam+*
R90	●																						37,5	Nida Stal 4/KM-CD60/90/37,5/Flam+*
R120								●							●							●	30	Nida Stal 4/KM-CD60/120/30/Flam+*
R120						●	●	●				●	●	●						●	●	●	37,5	Nida Stal 4/KM-CD60/120/37,5/Flam+*
R120	●	●	●	●					●	●	●					●	●	●					40	Nida Stal 4/KM-CD60/120/40/Flam+*
	207	174	166	132	107	91	87	70	173	165	131	107	90	87	69	172	164	131	106	89	86	69		Ukazovateľ hmotnosti U/A

* Môžu sa používať upevňovacie klipy CB spolu s profilmi MFCE26 ako konštrukcia systému plášťa oceľovej nosnej konštrukcie.

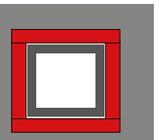

PROFIL S UZATVORENÝM ŠTVORCOVÝM PRIEREZOM – PLÁŠŤ 4-STRANNÝ

Trieda požiarnej odolnosti	Rozmery štvorcového profilu																									Požadovaná hrúbka obkladu [mm]	Odporúčaný systém Nida Stal
	260x260							300x300							350x350							400x400					
	Hrúbka steny																										
	6,0	6,3	8,0	10,0	12,0	12,5	16,0	6,0	6,3	8,0	10,0	12,0	12,5	16,0	8,0	10,0	12,0	12,5	16,0	10,0	12,0	12,5	16,0	20,0		
R15	●	●	●	●	●	●	●	●	●	●	●	●	●	●	●	●	●	●	●	●	●	●	●	●	12,5	Nida Stal 4/KM-CD60/15/12,5/Flam+*
R30	●	●	●	●	●	●	●	●	●	●	●	●	●	●	●	●	●	●	●	●	●	●	●	●	12,5	Nida Stal 4/KM-CD60/30/12,5/Flam+*
R60							●							●					●				●	●	12,5	Nida Stal 4/KM-CD60/60/12,5/Flam+*
R60			●	●	●	●				●	●	●	●			●	●	●			●	●			15	Nida Stal 4/KM-CD60/60/15/Flam+*
R60	●	●	●	●	●	●	●	●	●	●	●	●	●	●	●	●	●	●	●	●	●	●	●	●	25	Nida Stal 4/KM-CD60/60/25/Flam+*
R90							●							●					●				●	●	15	Nida Stal 4/KM-CD60/90/15/Flam+*
R90				●	●	●	●				●	●	●	●		●	●	●	●		●	●	●	●	25	Nida Stal 4/KM-CD60/90/25/Flam+*
R90			●							●					●										27,5	Nida Stal 4/KM-CD60/90/27,5/Flam+*
R90	●	●							●	●															30	Nida Stal 4/KM-CD60/90/30/Flam+*
R120																								●	25	Nida Stal 4/KM-CD60/120/25/Flam+*
R120							●							●					●				●		30	Nida Stal 4/KM-CD60/120/30/Flam+*
R120			●	●	●	●				●	●	●	●		●	●	●	●		●	●	●			37,5	Nida Stal 4/KM-CD60/120/37,5/Flam+*
R120	●	●						●	●																40	Nida Stal 4/KM-CD60/120/40/Flam+*
	172	164	130	106	89	86	68	171	164	130	105	88	85	68	129	104	87	84	67	104	87	84	66	54		Ukazovateľ hmotnosti U/A

* Môžu sa používať upevňovacie klipy CB spolu s profilmi MFCE26 ako konštrukcia systému plášťa oceľovej nosnej konštrukcie.

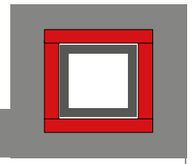

PROFIL S UZATVORENÝM OBDĹŽNIKOVÝM PRIEREZOM – PLÁŠŤ 4-STRANNÝ

Trieda požiarnej odolnosti	Rozmery obdĺžnikoveho profilu																										Požadovaná hrúbka obkladu [mm]	Odporúčaný systém Nida Stal
	50x30		60x40				80x40					90x50				100x50					100x60							
	Hrúbka steny																											
	4,0	5,0	4,0	5,0	6,0	6,3	4,0	5,0	6,0	6,3	8,0	4,0	5,0	6,0	6,3	8,0	4,0	5,0	6,0	6,3	8,0	4,0	5,0	6,0	6,3	8,0		
R15	●	●	●	●	●	●	●	●	●	●	●	●	●	●	●	●	●	●	●	●	●	●	●	●	●	●	12,5	Nida Stal 4/KM-CD60/15/12,5/Flam+*
R30	●	●	●	●	●	●	●	●	●	●	●	●	●	●	●	●	●	●	●	●	●	●	●	●	●	●	12,5	Nida Stal 4/KM-CD60/30/12,5/Flam+*
R60	●	●	●	●	●	●	●	●	●	●	●	●	●	●	●	●	●	●	●	●	●	●	●	●	●	●	25	Nida Stal 4/KM-CD60/60/25/Flam+*
R90					●	●			●	●	●			●	●	●				●	●			●	●	●	30	Nida Stal 4/KM-CD60/90/30/Flam+*
R90	●	●	●	●			●	●				●	●				●	●				●	●				37,5	Nida Stal 4/KM-CD60/90/37,5/Flam+*
R120					●	●			●	●	●			●	●	●				●	●			●	●	●	40	Nida Stal 4/KM-CD60/120/40/Flam+*
R120	●	●	●	●			●	●				●	●				●	●				●	●				42,5	Nida Stal 4/KM-CD60/120/42,5/Flam+*
	287	238	279	230	197	189	274	225	191	184	150	270	221	187	180	146	268	219	186	178	145	267	218	184	177	143		Ukazovateľ hmotnosti U/A

* Môžu sa používať upevňovacie klipy CB spolu s profilmi MFCE26 ako konštrukcia systému plášťa oceľovej nosnej konštrukcie.

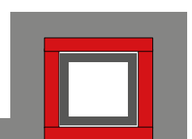

PROFIL S UZATVORENÝM OBDĹŽNIKOVÝM PRIEREZOM – PLÁŠŤ 4-STRANNÝ

Trieda požiarnej odolnosti	Rozmery obdĺžnikoveho profilu																										Požadovaná hrúbka obkladu [mm]	Odporúčaný systém Nida Stal
	120x60						120x80						140x80						150x100									
	Hrúbka steny																											
	4,0	5,0	6,0	6,3	8,0	10,0	4,0	5,0	6,0	6,3	8,0	10,0	4,0	5,0	6,0	6,3	8,0	10,0	4,0	5,0	6,0	6,3	8,0	10,0	12,0	12,5		
R15	●	●	●	●	●	●	●	●	●	●	●	●	●	●	●	●	●	●	●	●	●	●	●	●	●	●	12,5	Nida Stal 4/KM-CD60/15/12,5/Flam+*
R30	●	●	●	●	●	●	●	●	●	●	●	●	●	●	●	●	●	●	●	●	●	●	●	●	●	●	12,5	Nida Stal 4/KM-CD60/30/12,5/Flam+*
R60					●						●	●					●	●					●	●	●	●	15	Nida Stal 4/KM-CD60/60/15/Flam+*
R60	●	●	●	●	●	●	●	●	●	●	●	●	●	●	●	●	●	●	●	●	●	●	●	●	●	●	25	Nida Stal 4/KM-CD60/60/25/Flam+*
R90					●							●					●	●						●	●	●	25	Nida Stal 4/KM-CD60/90/25/Flam+*
R90											●						●						●				27,5	Nida Stal 4/KM-CD60/90/27,5/Flam+*
R90			●	●	●				●	●					●	●					●	●					30	Nida Stal 4/KM-CD60/90/30/Flam+*
R90	●	●					●	●				●	●					●	●	●							37,5	Nida Stal 4/KM-CD60/90/37,5/Flam+*
R120					●						●						●							●	●	●	37,5	Nida Stal 4/KM-CD60/120/37,5/Flam+*
R120			●	●	●				●	●	●				●	●	●				●	●	●				40	Nida Stal 4/KM-CD60/120/40/Flam+*
R120	●	●					●	●				●	●					●	●	●							42,5	Nida Stal 4/KM-CD60/120/42,5/Flam+*
	265	216	182	174	141	117	264	214	181	173	139	115	262	213	179	172	138	114	261	211	178	170	136	112	95	92		Ukazovateľ hmotnosti U/A

* Môžu sa používať upevňovacie klipy CB spolu s profilmi MFCE26 ako konštrukcia systému plášťa oceľovej nosnej konštrukcie.

PRVÉ SYSTÉMY SUCHEJ VÝSTAVBY NA TRHU S OZNAČENÍM CE

Navštívte náš kanál Siniat Nida YouTube

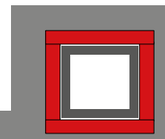

PROFIL S UZATVORENÝM OBDĹŽNIKOVÝM PRIEREZOM – PLÁŠŤ 4-STRANNÝ

Trieda požiarnej odolnosti	Rozmery obdĺžnikoveho profilu																								Požadovaná hrúbka obkladu [mm]	Odporúčaný systém Nida Stal
	160x80								180x100								200x100									
	Hrúbka steny																									
	4,0	5,0	6,0	6,3	8,0	10,0	12,0	12,5	4,0	5,0	6,0	6,3	8,0	10,0	12,0	12,5	4,0	5,0	6,0	6,3	8,0	10,0	12,0	12,5	16,0	
R15	●	●	●	●	●	●	●	●	●	●	●	●	●	●	●	●	●	●	●	●	●	●	●	●	●	12,5	Nida Stal 4/KM-CD60/15/12,5/Flam+*
R30	●	●	●	●	●	●	●	●	●	●	●	●	●	●	●	●	●	●	●	●	●	●	●	●	●	12,5	Nida Stal 4/KM-CD60/30/12,5/Flam+*
R60					●	●	●	●					●	●	●	●					●	●	●	●	●	15	Nida Stal 4/KM-CD60/60/15/Flam+*
R60	●	●	●	●	●	●	●	●	●	●	●	●	●	●	●	●	●	●	●	●	●	●	●	●	●	25	Nida Stal 4/KM-CD60/60/25/Flam+*
R90						●	●	●						●	●	●						●	●	●	●	25	Nida Stal 4/KM-CD60/90/25/Flam+*
R90					●								●								●					27,5	Nida Stal 4/KM-CD60/90/27,5/Flam+*
R90			●	●							●	●							●	●						30	Nida Stal 4/KM-CD60/90/30/Flam+*
R90	●	●							●	●							●	●								37,5	Nida Stal 4/KM-CD60/90/37,5/Flam+*
R120						●	●	●						●	●	●						●	●	●	●	37,5	Nida Stal 4/KM-CD60/120/37,5/Flam+*
R120			●	●	●					●	●	●	●						●	●	●	●				40	Nida Stal 4/KM-CD60/120/40/Flam+*
R120	●	●							●								●									42,5	Nida Stal 4/KM-CD60/120/42,5/Flam+*
	261	212	178	171	137	112	96	93	260	210	177	169	135	111	94	91	259	210	176	168	134	110	93	90	73	Ukazovateľ hmotnosti U/A	

* Môžu sa používať upevňovacie klipy CB spolu s profilmi MFCE26 ako konštrukcia systému plášťa oceľovej nosnej konštrukcie.

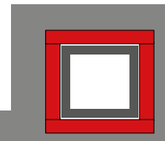

PROFIL S UZATVORENÝM OBDĹŽNIKOVÝM PRIEREZOM – PLÁŠŤ 4-STRANNÝ

Trieda požiarnej odolnosti	Rozmery obdĺžnikoveho profilu																								Požadovaná hrúbka obkladu [mm]	Odporúčaný systém Nida Stal
	200x120						250x150						260x180						300x200							
	Hrúbka steny																									
	6,0	6,3	8,0	10,0	12,0	12,5	6,0	6,3	8,0	10,0	12,0	12,5	16,0	6,0	6,3	8,0	10,0	12,0	12,5	16,0	6,0	6,3	8,0	10,0	12,0	12,5	16,0	
R15	●	●	●	●	●	●	●	●	●	●	●	●	●	●	●	●	●	●	●	●	●	●	●	●	●	●	●	12,5	Nida Stal 4/KM-CD60/15/12,5/Flam+*
R30	●	●	●	●	●	●	●	●	●	●	●	●	●	●	●	●	●	●	●	●	●	●	●	●	●	●	●	12,5	Nida Stal 4/KM-CD60/30/12,5/Flam+*
R60													●							●							●	12,5	Nida Stal 4/KM-CD60/60/12,5/Flam+*
R60				●	●	●				●	●	●	●				●	●	●	●				●	●	●	●	15	Nida Stal 4/KM-CD60/60/15/Flam+*
R60	●	●	●	●	●	●	●	●	●	●	●	●	●	●	●	●	●	●	●	●	●	●	●	●	●	●	●	25	Nida Stal 4/KM-CD60/60/25/Flam+*
R90													●							●							●	15	Nida Stal 4/KM-CD60/90/15/Flam+*
R90				●	●	●				●	●	●	●				●	●	●	●				●	●	●	●	25	Nida Stal 4/KM-CD60/90/25/Flam+*
R90			●						●							●							●					27,5	Nida Stal 4/KM-CD60/90/27,5/Flam+*
R90	●	●					●	●						●	●						●	●						30	Nida Stal 4/KM-CD60/90/30/Flam+*
R120													●							●							●	30	Nida Stal 4/KM-CD60/120/30/Flam+*
R120				●	●	●				●	●	●					●	●	●					●	●	●		37,5	Nida Stal 4/KM-CD60/120/37,5/Flam+*
R120	●	●	●				●	●	●					●	●	●					●	●	●					40	Nida Stal 4/KM-CD60/120/40/Flam+*
	175	168	134	109	93	89	174	166	132	107	91	87	70	173	165	131	107	90	87	69	172	164	131	106	89	86	69	Ukazovateľ hmotnosti U/A	

* Môžu sa používať upevňovacie klipy CB spolu s profilmi MFCE26 ako konštrukcia systému plášťa oceľovej nosnej konštrukcie.

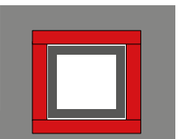

PROFIL S UZATVORENÝM OBDĹŽNIKOVÝM PRIEREZOM – PLÁŠŤ 4-STRANNÝ

Trieda požiarnej odolnosti	Rozmery obdĺžnikoveho profilu																								Požadovaná hrúbka obkladu [mm]	Odporúčaný systém Nida Stal
	350x250							400x200					450x250							500x300							
	Hrúbka steny																									
	6,0	6,3	8,0	10,0	12,0	12,5	16,0	8,0	10,0	12,0	12,5	16,0	8,0	10,0	12,0	12,5	16,0	10,0	12,0	12,5	16,0	20,0				
R15	●	●	●	●	●	●	●	●	●	●	●	●	●	●	●	●	●	●	●	●	●	●			12,5	Nida Stal 4/KM-CD60/15/12,5/Flam+*
R30	●	●	●	●	●	●	●	●	●	●	●	●	●	●	●	●	●	●	●	●	●	●			12,5	Nida Stal 4/KM-CD60/30/12,5/Flam+*
R60							●					●					●				●	●			12,5	Nida Stal 4/KM-CD60/60/12,5/Flam+*
R60			●	●	●	●		●	●	●	●							●	●	●					15	Nida Stal 4/KM-CD60/60/15/Flam+*
R60	●	●	●	●	●	●	●	●	●	●	●	●	●	●	●	●	●	●	●	●	●	●			25	Nida Stal 4/KM-CD60/60/25/Flam+*
R90							●					●					●				●	●			15	Nida Stal 4/KM-CD60/90/15/Flam+*
R90			●	●	●	●	●	●	●	●	●		●	●	●	●	●	●	●	●	●	●			25	Nida Stal 4/KM-CD60/90/25/Flam+*
R90								●					●												27,5	Nida Stal 4/KM-CD60/90/27,5/Flam+*
R90	●	●																							30	Nida Stal 4/KM-CD60/90/30/Flam+*
R120							●					●					●				●				30	Nida Stal 4/KM-CD60/120/30/Flam+*
R120			●	●	●	●		●	●	●	●							●	●	●					37,5	Nida Stal 4/KM-CD60/120/37,5/Flam+*
R120	●	●																							40	Nida Stal 4/KM-CD60/120/40/Flam+*
	157	150	119	96	81	78	62	130	105	88	85	68	129	104	87	84	67	104	87	84	66	54			Ukazovateľ hmotnosti U/A	

* Môžu sa používať upevňovacie klipy CB spolu s profilmi MFCE26 ako konštrukcia systému plášťa oceľovej nosnej konštrukcie.

OCEĽOVÉ NOSNÍKY

NORMÁLNE I-PROFILY TYPU I – PLÁŠŤ 3-STRANNÝ

Trieda požiarnej odolnosti	Rozmery I-profilu - IPN																	Požadovaná hrúbka obkladu [mm]	Odporúčaný systém Nida Stal
	100	120	140	160	180	200	220	240	260	300	340	360	400	450	500	550	600		
R15	●	●	●	●	●	●	●	●	●	●	●	●	●	●	●	●	●	12,5	Nida Stal 3/KM-CD60/15/12,5/Flam+*
R30	●	●	●	●	●	●	●	●	●	●	●	●	●	●	●	●	●	12,5	Nida Stal 3/KM-CD60/30/12,5/Flam+*
R60															●	●	●	12,5	Nida Stal 3/KM-CD60/60/12,5/Flam+*
R60							●	●	●	●	●	●	●	●				15	Nida Stal 3/KM-CD60/60/15/Flam+*
R60	●	●	●	●	●	●	●	●	●	●	●	●	●	●	●	●	●	25	Nida Stal 3/KM-CD60/60/25/Flam+*
R90															●	●	●	15	Nida Stal 3/KM-CD60/90/15/Flam+*
R90									●	●	●	●	●	●	●	●	●	25	Nida Stal 3/KM-CD60/90/25/Flam+*
R90							●	●										27,5	Nida Stal 3/KM-CD60/90/27,5/Flam+*
R90				●	●	●	●											30	Nida Stal 3/KM-CD60/90/30/Flam+*
R90	●	●																37,5	Nida Stal 3/KM-CD60/90/37,5/Flam+*
R120																	●	25	Nida Stal 3/KM-CD60/120/25/Flam+*
R120															●	●		30	Nida Stal 3/KM-CD60/120/30/Flam+*
R120								●	●	●	●	●	●	●				37,5	Nida Stal 3/KM-CD60/120/37,5/Flam+*
R120		●	●	●	●	●	●											40	Nida Stal 3/KM-CD60/120/40/Flam+*
R120	●																	42,5	Nida Stal 3/KM-CD60/120/42,5/Flam+*
	236	210	191	173	159	147	137	128	119	106	95	89	81	73	67	62	56	Ukazovateľ hmotnosti U/A	

* Môžu sa používať upevňovacie klipy CB spolu s profilmi MFCE26 ako konštrukcia systému plášťa oceľovej nosnej konštrukcie.

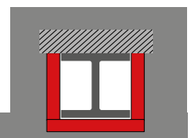

I-PROFILY TYPU IPE – PLÁŠŤ 3-STRANNÝ

Trieda požiarnej odolnosti	Rozmery I-profilu - IPE																	Požadovaná hrúbka obkladu [mm]	Odporúčaný systém Nida Stal
	100	120	140	160	180	200	220	240	270	300	330	360	400	450	500	550	600		
R15	●	●	●	●	●	●	●	●	●	●	●	●	●	●	●	●	●	12,5	Nida Stal 3/KM-CD60/15/12,5/Flam+*
R30	●	●	●	●	●	●	●	●	●	●	●	●	●	●	●	●	●	12,5	Nida Stal 3/KM-CD60/30/12,5/Flam+*
R60										●	●	●	●	●	●	●	●	15	Nida Stal 3/KM-CD60/60/15/Flam+*
R60	●	●	●	●	●	●	●	●	●	●	●	●	●	●	●	●	●	25	Nida Stal 3/KM-CD60/60/25/Flam+*
R90													●	●	●	●	●	25	Nida Stal 3/KM-CD60/90/25/Flam+*
R90										●	●	●						27,5	Nida Stal 3/KM-CD60/90/27,5/Flam+*
R90				●	●	●	●	●	●									30	Nida Stal 3/KM-CD60/90/30/Flam+*
R90	●	●	●															37,5	Nida Stal 3/KM-CD60/90/37,5/Flam+*
R120												●	●	●	●	●	●	37,5	Nida Stal 3/KM-CD60/120/37,5/Flam+*
R120				●	●	●	●	●	●	●	●							40	Nida Stal 3/KM-CD60/120/40/Flam+*
R120	●	●	●															42,5	Nida Stal 3/KM-CD60/120/42,5/Flam+*
	248	231	216	200	189	176	165	154	148	140	131	123	116	111	104	98	92	Ukazovateľ hmotnosti U/A	

* Môžu sa používať upevňovacie klipy CB spolu s profilmi MFCE26 ako konštrukcia systému plášťa oceľovej nosnej konštrukcie.

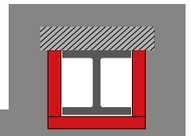

I-PROFILY TYPU HEA – PLÁŠŤ 3-STRANNÝ

Trieda požiarnej odolnosti	Rozmery profilu - HEA																									Požadovaná hrúbka obkladu [mm]	Odporúčaný systém Nida Stal
	100	120	140	160	180	200	220	240	260	280	300	320	340	360	400	450	500	550	600	650	700	800	900	1000			
R15	●	●	●	●	●	●	●	●	●	●	●	●	●	●	●	●	●	●	●	●	●	●	●	●		12,5	Nida Stal 3/KM-CD60/15/12,5/Flam+*
R30	●	●	●	●	●	●	●	●	●	●	●	●	●	●	●	●	●	●	●	●	●	●	●	●		12,5	Nida Stal 3/KM-CD60/30/12,5/Flam+*
R60															●	●	●	●	●	●	●	●	●	●		12,5	Nida Stal 3/KM-CD60/60/12,5/Flam+*
R60	●	●	●	●	●	●	●	●	●	●	●	●	●	●												15	Nida Stal 3/KM-CD60/60/15/Flam+*
R60	●	●	●	●	●	●	●	●	●	●	●	●	●	●	●	●	●	●	●	●	●	●	●	●		25	Nida Stal 3/KM-CD60/60/25/Flam+*
R90				●	●	●	●	●	●	●	●	●	●	●	●	●	●	●	●	●	●	●	●	●		25	Nida Stal 3/KM-CD60/90/25/Flam+*
R90	●	●	●																							27,5	Nida Stal 3/KM-CD60/90/27,5/Flam+*
R120														●	●	●	●	●	●	●	●	●	●	●		30	Nida Stal 3/KM-CD60/120/30/Flam+*
R120			●	●	●	●	●	●	●	●	●	●	●													37,5	Nida Stal 3/KM-CD60/120/37,5/Flam+*
R120	●	●																								40	Nida Stal 3/KM-CD60/120/40/Flam+*
	138	138	130	120	116	108	100	92	88	85	78	75	73	70	68	67	65	66	66	66	65	66	65	66		Ukazovateľ hmotnosti U/A	

* Môžu sa používať upevňovacie klipy CB spolu s profilmi MFCE26 ako konštrukcia systému plášťa oceľovej nosnej konštrukcie.

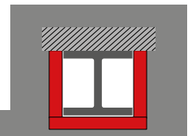

I-PROFILY TYPU HEB – PLÁŠŤ 3-STRANNÝ

Trieda požiarnej odolnosti	Rozmery I- profilu HEB																									Požadovaná hrúbka obkladu [mm]	Odporúčaný systém Nida Stal
	100	120	140	160	180	200	220	240	260	280	300	320	340	360	400	450	500	550	600	650	700	800	900	1000			
R15	●	●	●	●	●	●	●	●	●	●	●	●	●	●	●	●	●	●	●	●	●	●	●	●		12,5	Nida Stal 3/KM-CD60/15/12,5/Flam+*
R30	●	●	●	●	●	●	●	●	●	●	●	●	●	●	●	●	●	●	●	●	●	●	●	●		12,5	Nida Stal 3/KM-CD60/30/12,5/Flam+*
R60								●	●	●	●	●	●	●	●	●	●	●	●	●	●	●	●	●		12,5	Nida Stal 3/KM-CD60/60/12,5/Flam+*
R60	●	●	●	●	●	●	●																			15	Nida Stal 3/KM-CD60/60/15/Flam+*
R60	●	●	●	●	●	●	●	●	●	●	●	●	●	●	●	●	●	●	●	●	●	●	●	●		25	Nida Stal 3/KM-CD60/60/25/Flam+*
R90								●	●	●	●	●	●	●	●	●	●	●	●	●	●	●	●	●		15	Nida Stal 3/KM-CD60/90/15/Flam+*
R90	●	●	●	●	●	●	●	●	●	●	●	●	●	●	●	●	●	●	●	●	●	●	●	●		25	Nida Stal 3/KM-CD60/90/25/Flam+*
R120												●	●	●	●	●	●	●	●	●	●	●	●	●		25	Nida Stal 3/KM-CD60/120/25/Flam+*
R120								●	●	●	●															30	Nida Stal 3/KM-CD60/120/30/Flam+*
R120	●	●	●	●	●	●	●																			37,5	Nida Stal 3/KM-CD60/120/37,5/Flam+*
	116	106	98	89	83	77	73	68	67	65	61	59	58	57	56	56	55	56	56	56	56	57	57	58		Ukazovateľ hmotnosti U/A	

* Môžu sa používať upevňovacie klipy CB spolu s profilmi MFCE26 ako konštrukcia systému plášťa oceľovej nosnej konštrukcie.

I-PROFILY TYPU HEM – PLÁŠŤ 3-STRANNÝ

Trieda požiarnej odolnosti	Rozmery I- profilu-HEM																									Požadovaná hrúbka obkladu [mm]	Odporúčaný systém Nida Stal
	100	120	140	160	180	200	220	240	260	280	300	320	340	360	400	450	500	550	600	650	700	800	900	1000		
R15	●	●	●	●	●	●	●	●	●	●	●	●	●	●	●	●	●	●	●	●	●	●	●	●	12,5	Nida Stal 3/KM-CD60/15/12,5/Flam+*
R30	●	●	●	●	●	●	●	●	●	●	●	●	●	●	●	●	●	●	●	●	●	●	●	●	12,5	Nida Stal 3/KM-CD60/30/12,5/Flam+*
R60	●	●	●	●	●	●	●	●	●	●	●	●	●	●	●	●	●	●	●	●	●	●	●	●	12,5	Nida Stal 3/KM-CD60/60/12,5/Flam+*
R90	●	●	●	●	●	●	●	●	●	●	●	●	●	●	●	●	●	●	●	●	●	●	●	●	15	Nida Stal 3/KM-CD60/90/15/Flam+*
R120								●	●	●	●	●	●	●	●	●	●	●	●	●	●				15	Nida Stal 3/KM-CD60/120/15/Flam+*
R120			●	●	●	●	●	●	●	●	●	●	●	●	●	●	●	●	●	●	●	●	●	●	25	Nida Stal 3/KM-CD60/120/25/Flam+*
R120	●	●																							30	Nida Stal 3/KM-CD60/120/30/Flam+*
R180								●	●	●	●	●	●	●	●	●	●	●	●	●	●				42,5	Nida Stal 3/KM-CD60/180/42,5/Flam+*
	66	62	58	55	52	50	48	40	39	38	33	33	34	35	36	38	40	41	43	44	46	48	51	53		Ukazovateľ hmotnosti U/A

* Môžu sa používať upevňovacie klipy CB spolu s profilmi MFCE26 ako konštrukcia systému plášťa oceľovej nosnej konštrukcie.

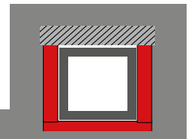

PROFIL S UZATVORENÝM ŠTVORCOVÝM PRIEREZOM – PLÁŠŤ 3-STRANNÝ

Trieda požiarnej odolnosti	Rozmery štvorcového profilu																								Požadovaná hrúbka obkladu [mm]	Odporúčaný systém Nida Stal
	40x40		50x50			60x60				70x70				80x80					90x90							
	Hrúbka steny																									
	4,0	5,0	4,0	5,0	6,0	6,3	4,0	5,0	6,0	6,3	8,0	3,0	4,0	5,0	6,0	6,3	8,0	3,0	4,0	5,0	6,0	6,3	8,0	4,0	5,0	6,0	6,3	8,0		
R15	●	●	●	●	●	●	●	●	●	●	●	●	●	●	●	●	●	●	●	●	●	●	●	●	●	●	●	●	12,5	Nida Stal 3/KM-CD60/15/12,5/Flam+*
R30	●	●	●	●	●	●	●	●	●	●	●	●	●	●	●	●	●	●	●	●	●	●	●	●	●	●	●	●	12,5	Nida Stal 3/KM-CD60/30/12,5/Flam+*
R60										●	●				●	●	●				●	●	●			●	●	●	15	Nida Stal 3/KM-CD60/60/15/Flam+*
R60	●	●	●	●	●	●	●	●	●	●	●	●	●	●	●	●	●	●	●	●	●	●	●	●	●	●	●	●	25	Nida Stal 3/KM-CD60/60/25/Flam+*
R90											●						●						●					●	25	Nida Stal 3/KM-CD60/90/25/Flam+*
R90										●					●	●					●	●				●	●		27,5	Nida Stal 3/KM-CD60/90/27,5/Flam+*
R90				●	●			●	●					●						●	●			●	●				30	Nida Stal 3/KM-CD60/90/30/Flam+*
R90	●	●	●				●					●	●				●												37,5	Nida Stal 3/KM-CD60/90/37,5/Flam+*
R120										●						●							●					●	37,5	Nida Stal 3/KM-CD60/120/37,5/Flam+*
R120		●	●	●	●	●	●	●	●	●		●	●	●	●		●	●	●	●	●			●	●	●	●		40	Nida Stal 3/KM-CD60/120/40/Flam+*
R120	●										●					●													42,5	Nida Stal 3/KM-CD60/120/42,5/Flam+*
	215	179	209	172	148	142	205	169	143	138	113	265	202	166	140	135	110	263	200	164	138	133	108	199	162	137	131	106		Ukazovateľ hmotnosti U/A

* Môžu sa používať upevňovacie klipy CB spolu s profilmi MFCE26 ako konštrukcia systému plášťa oceľovej nosnej konštrukcie.

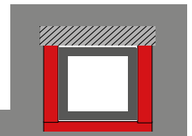

PROFIL S UZATVORENÝM ŠTVORCOVÝM PRIEREZOM – PLÁŠŤ 3-STRANNÝ

Trieda požiarnej odolnosti	Rozmery štvorcového profilu																								Požadovaná hrúbka obkladu [mm]	Odporúčaný systém Nida Stal
	100x100					120x120						140x140														
	Hrúbka steny																									
	4,0	5,0	6,0	6,3	8,0	10,0	5,0	6,0	6,3	8,0	10,0	12,0	12,5	5,0	6,0	6,3	8,0	10,0	12,0	12,5						
R15	●	●	●	●	●	●	●	●	●	●	●	●	●	●	●	●	●	●	●	●					12,5	Nida Stal 3/KM-CD60/15/12,5/Flam+*
R30	●	●	●	●	●	●	●	●	●	●	●	●	●	●	●	●	●	●	●	●					12,5	Nida Stal 3/KM-CD60/30/12,5/Flam+*
R60													●							●					12,5	Nida Stal 3/KM-CD60/60/12,5/Flam+*
R60			●	●	●	●		●	●	●	●	●			●	●	●	●	●						15	Nida Stal 3/KM-CD60/60/15/Flam+*
R60	●	●	●	●	●	●	●	●	●	●	●	●	●	●	●	●	●	●	●	●					25	Nida Stal 3/KM-CD60/60/25/Flam+*
R90													●							●					15	Nida Stal 3/KM-CD60/90/15/Flam+*
R90				●	●	●				●	●	●	●				●	●	●	●					25	Nida Stal 3/KM-CD60/90/25/Flam+*
R90			●	●			●	●							●	●									27,5	Nida Stal 3/KM-CD60/90/27,5/Flam+*
R90	●	●					●							●											30	Nida Stal 3/KM-CD60/90/30/Flam+*
R120													●							●					30	Nida Stal 3/KM-CD60/120/30/Flam+*
R120			●	●	●			●	●	●	●				●	●	●	●							37,5	Nida Stal 3/KM-CD60/120/37,5/Flam+*
R120	●	●	●				●	●						●	●										40	Nida Stal 3/KM-CD60/120/40/Flam+*
	198	161	136	130	105	86	159	134	128	103	84	72	70	158	133	127	101	83	71	68						Ukazovateľ hmotnosti U/A

* Môžu sa používať upevňovacie klipy CB spolu s profilmi MFCE26 ako konštrukcia systému plášťa oceľovej nosnej konštrukcie.

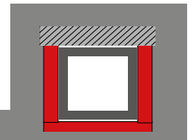

PROFIL S UZATVORENÝM ŠTVORCOVÝM PRIEREZOM – PLÁŠŤ 3-STRANNÝ

Trieda požiarnej odolnosti	Rozmery štvorcového profilu																												Požadovaná hrúbka obkladu [mm]	Odporúčaný systém Nida Stal
	150x150							160x160							180x180															
	Hrúbka steny																													
	5,0	6,0	6,3	8,0	10,0	12,0	12,5	16,0	5,0	6,0	6,3	8,0	10,0	12,0	12,5	16,0	5,0	6,0	6,3	8,0	10,0	12,0	12,5	16,0						
R15	●	●	●	●	●	●	●	●	●	●	●	●	●	●	●	●	●	●	●	●	●	●	●	●					12,5	Nida Stal 3/KM-CD60/15/12,5/Flam+*
R30	●	●	●	●	●	●	●	●	●	●	●	●	●	●	●	●	●	●	●	●	●	●	●	●					12,5	Nida Stal 3/KM-CD60/30/12,5/Flam+*
R60						●	●	●						●	●	●							●	●					12,5	Nida Stal 3/KM-CD60/60/12,5/Flam+*
R60		●	●	●	●					●	●	●	●					●	●	●	●								15	Nida Stal 3/KM-CD60/60/15/Flam+*
R60	●	●	●	●	●	●	●	●	●	●	●	●	●	●	●	●	●	●	●	●	●	●	●	●					25	Nida Stal 3/KM-CD60/60/25/Flam+*
R90						●	●	●						●	●	●							●	●					15	Nida Stal 3/KM-CD60/90/15/Flam+*
R90			●	●	●	●	●				●	●	●	●	●					●	●	●	●	●					25	Nida Stal 3/KM-CD60/90/25/Flam+*
R90		●	●							●	●							●	●										27,5	Nida Stal 3/KM-CD60/90/27,5/Flam+*
R90	●								●								●												30	Nida Stal 3/KM-CD60/90/30/Flam+*
R120							●																	●					25	Nida Stal 3/KM-CD60/120/25/Flam+*
R120					●	●							●	●									●	●					30	Nida Stal 3/KM-CD60/120/30/Flam+*
R120			●	●	●					●	●	●								●	●	●							37,5	Nida Stal 3/KM-CD60/120/37,5/Flam+*
R120	●	●					●	●									●	●											40	Nida Stal 3/KM-CD60/120/40/Flam+*
	157	132	126	101	82	70	68	55	157	132	126	100	82	70	67	54	156	131	125	100	81	69	66	53						Ukazovateľ hmotnosti U/A

* Môžu sa používať upevňovacie klipy CB spolu s profilmi MFCE26 ako konštrukcia systému plášťa oceľovej nosnej konštrukcie.

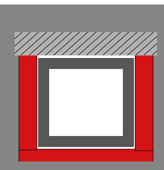

PROFIL S UZATVORENÝM ŠTVORCOVÝM PRIEREZOM – PLÁŠŤ 3-STRANNÝ

Rozmery štvorcového profilu

Trieda požiarnej odolnosti	200x200								220x220							250x250							Požadovaná hrúbka obkladu [mm]	Odporúčaný systém Nida Stal
Hrúbka steny	5,0	6,0	6,3	8,0	10,0	12,0	12,5	16,0	6,0	6,3	8,0	10,0	12,0	12,5	16,0	6,0	6,3	8,0	10,0	12,0	12,5	16,0		
R15	●	●	●	●	●	●	●	●	●	●	●	●	●	●	●	●	●	●	●	●	●	●	12,5	Nida Stal 3/KM-CD60/15/12,5/Flam+*
R30	●	●	●	●	●	●	●	●	●	●	●	●	●	●	●	●	●	●	●	●	●	●	12,5	Nida Stal 3/KM-CD60/30/12,5/Flam+*
R60						●	●	●					●	●	●					●	●	●	12,5	Nida Stal 3/KM-CD60/60/12,5/Flam+*
R60		●	●	●	●				●	●	●	●				●	●	●	●				15	Nida Stal 3/KM-CD60/60/15/Flam+*
R60	●	●	●	●	●	●	●	●	●	●	●	●	●	●	●	●	●	●	●	●	●	●	25	Nida Stal 3/KM-CD60/60/25/Flam+*
R90						●	●	●					●	●	●					●	●	●	15	Nida Stal 3/KM-CD60/90/15/Flam+*
R90				●	●	●	●	●			●	●	●	●	●			●	●	●	●	●	25	Nida Stal 3/KM-CD60/90/25/Flam+*
R90		●	●						●	●						●	●						27,5	Nida Stal 3/KM-CD60/90/27,5/Flam+*
R90	●																						30	Nida Stal 3/KM-CD60/90/30/Flam+*
R120								●							●							●	25	Nida Stal 3/KM-CD60/120/25/Flam+*
R120						●	●						●	●						●	●		30	Nida Stal 3/KM-CD60/120/30/Flam+*
R120		●	●	●	●				●	●	●	●				●	●	●	●				37,5	Nida Stal 3/KM-CD60/120/37,5/Flam+*
R120	●																						40	Nida Stal 3/KM-CD60/120/40/Flam+*
	156	130	124	99	81	68	66	53	130	124	99	80	68	65	52	129	123	98	80	67	65	52	Ukazovateľ hmotnosti U/A	

* Môžu sa používať upevňovacie klipy CB spolu s profilmi MFCE26 ako konštrukcia systému plášťa oceľovej nosnej konštrukcie.

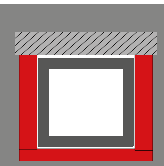

PROFIL S UZATVORENÝM ŠTVORCOVÝM PRIEREZOM – PLÁŠŤ 3-STRANNÝ

Rozmery štvorcového profilu

Trieda požiarnej odolnosti	260x260							300x300							350x350					400x400					Požadovaná hrúbka obkladu [mm]	Odporúčaný systém Nida Stal
Hrúbka steny	6,0	6,3	8,0	10,0	12,0	12,5	16,0	6,0	6,3	8,0	10,0	12,0	12,5	16,0	8,0	10,0	12,0	12,5	16,0	10,0	12,0	12,5	16,0	20,0		
R15	●	●	●	●	●	●	●	●	●	●	●	●	●	●	●	●	●	●	●	●	●	●	●	●	12,5	Nida Stal 3/KM-CD60/15/12,5/Flam+*
R30	●	●	●	●	●	●	●	●	●	●	●	●	●	●	●	●	●	●	●	●	●	●	●	●	12,5	Nida Stal 3/KM-CD60/30/12,5/Flam+*
R60					●	●	●					●	●	●			●	●	●		●	●	●	●	12,5	Nida Stal 3/KM-CD60/60/12,5/Flam+*
R60	●	●	●	●				●	●	●	●				●	●				●					15	Nida Stal 3/KM-CD60/60/15/Flam+*
R90					●	●	●					●	●	●			●	●	●		●	●	●	●	15	Nida Stal 3/KM-CD60/90/15/Flam+*
R90			●	●	●	●	●			●	●	●	●	●	●	●	●	●	●	●	●	●	●	●	25	Nida Stal 3/KM-CD60/90/25/Flam+*
R90	●	●						●	●																27,5	Nida Stal 3/KM-CD60/90/27,5/Flam+*
R120																								●	15	Nida Stal 3/KM-CD60/120/15/Flam+*
R120							●							●					●				●	●	25	Nida Stal 3/KM-CD60/120/25/Flam+*
R120					●	●						●	●				●	●			●	●			30	Nida Stal 3/KM-CD60/120/30/Flam+*
R120	●	●	●	●				●	●	●	●				●	●				●					37,5	Nida Stal 3/KM-CD60/120/37,5/Flam+*
R180																								●	42,5	Nida Stal 3/KM-CD60/180/42,5/Flam+*
	129	123	98	79	67	64	51	129	123	97	79	66	64	51	97	78	66	63	50	78	65	63	50	40	Ukazovateľ hmotnosti U/A	

* Môžu sa používať upevňovacie klipy CB spolu s profilmi MFCE26 ako konštrukcia systému plášťa oceľovej nosnej konštrukcie.

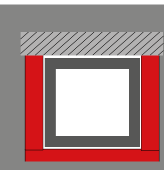

PROFIL S UZATVORENÝM OBDĹŽNIKOVÝM PRIEREZOM – PLÁŠŤ 3-STRANNÝ

Rozmery obdĺžnikoveho profilu

Trieda požiarnej odolnosti	50x30		60x40				80x40					90x50					100x50					100x60					Požadovaná hrúbka obkladu [mm]	Odporúčaný systém Nida Stal
Hrúbka steny	4,0	5,0	4,0	5,0	6,0	6,3	4,0	5,0	6,0	6,3	8,0	4,0	5,0	6,0	6,3	8,0	4,0	5,0	6,0	6,3	8,0	4,0	5,0	6,0	6,3	8,0		
R15	●	●	●	●	●	●	●	●	●	●	●	●	●	●	●	●	●	●	●	●	●	●	●	●	●	●	12,5	Nida Stal 3/KM-CD60/15/12,5/Flam+*
R30	●	●	●	●	●	●	●	●	●	●	●	●	●	●	●	●	●	●	●	●	●	●	●	●	●	●	12,5	Nida Stal 3/KM-CD60/30/12,5/Flam+*
R60											●					●					●					●	15	Nida Stal 3/KM-CD60/60/15/Flam+*
R60	●	●	●	●	●	●	●	●	●	●	●	●	●	●	●	●	●	●	●	●	●	●	●	●	●	●	25	Nida Stal 3/KM-CD60/60/25/Flam+*
R90																●										●	25	Nida Stal 3/KM-CD60/90/25/Flam+*
R90											●										●						27,5	Nida Stal 3/KM-CD60/90/27,5/Flam+*
R90		●		●	●	●		●	●	●			●	●	●			●	●	●			●	●	●		30	Nida Stal 3/KM-CD60/90/30/Flam+*
R90	●		●				●					●					●					●					37,5	Nida Stal 3/KM-CD60/90/37,5/Flam+*
R120											●					●					●					●	37,5	Nida Stal 3/KM-CD60/120/37,5/Flam+*
R120		●		●	●	●		●	●	●			●	●	●			●	●	●			●	●	●		40	Nida Stal 3/KM-CD60/120/40/Flam+*
R120	●		●				●					●					●					●					42,5	Nida Stal 3/KM-CD60/120/42,5/Flam+*
	233	194	223	184	157	151	228	187	159	153	125	222	182	154	148	120	224	183	155	148	121	217	177	150	144	117	Ukazovateľ hmotnosti U/A	

* Môžu sa používať upevňovacie klipy CB spolu s profilmi MFCE26 ako konštrukcia systému plášťa oceľovej nosnej konštrukcie.

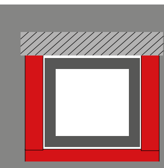

PROFIL S UZATVORENÝM OBDĹŽNIKOVÝM PRIEREZOM – PLÁŠŤ 3-STRANNÝ

Rozmery obdĺžnikoveho profilu

Trieda požiarnej odolnosti	120x60						120x80						140x80						150x100								Požadovaná hrúbka obkladu [mm]	Odporúčaný systém Nida Stal
Hrúbka steny	4,0	5,0	6,0	6,3	8,0	10,0	4,0	5,0	6,0	6,3	8,0	10,0	4,0	5,0	6,0	6,3	8,0	10,0	4,0	5,0	6,0	6,3	8,0	10,0	12,0	12,5		
R15	●	●	●	●	●	●	●	●	●	●	●	●	●	●	●	●	●	●	●	●	●	●	●	●	●	●	12,5	Nida Stal 3/KM-CD60/15/12,5/Flam+*
R30	●	●	●	●	●	●	●	●	●	●	●	●	●	●	●	●	●	●	●	●	●	●	●	●	●	●	12,5	Nida Stal 3/KM-CD60/30/12,5/Flam+*
R60					●	●				●	●	●					●	●				●	●	●	●	●	15	Nida Stal 3/KM-CD60/60/15/Flam+*
R60	●	●	●	●	●	●	●	●	●	●	●	●	●	●	●	●	●	●	●	●	●	●	●	●	●	●	25	Nida Stal 3/KM-CD60/60/25/Flam+*
R90					●	●					●	●					●	●					●	●	●	●	25	Nida Stal 3/KM-CD60/90/25/Flam+*
R90										●												●					27,5	Nida Stal 3/KM-CD60/90/27,5/Flam+*
R90		●	●	●				●	●					●	●	●				●	●						30	Nida Stal 3/KM-CD60/90/30/Flam+*
R90	●						●						●						●								37,5	Nida Stal 3/KM-CD60/90/37,5/Flam+*
R120					●	●					●	●					●	●					●	●	●	●	37,5	Nida Stal 3/KM-CD60/120/37,5/Flam+*
R120		●	●	●				●	●	●				●	●	●			●	●	●	●					40	Nida Stal 3/KM-CD60/120/40/Flam+*
R120	●						●						●														42,5	Nida Stal 3/KM-CD60/120/42,5/Flam+*
	221	180	152	145	118	98	211	172	145	138	112	92	215	174	147	141	113	93	209	169	142	136	109	90	76	74	Ukazovateľ hmotnosti U/A	

* Môžu sa používať upevňovacie klipy CB spolu s profilmi MFCE26 ako konštrukcia systému plášťa oceľovej nosnej konštrukcie.

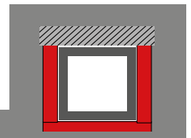

PROFIL S UZATVORENÝM OBDĹŽNIKOVÝM PRIEREZOM – PLÁŠŤ 3-STRANNÝ

Trieda požiarnej odolnosti	Rozmery obdĺžnikoveho profilu																									Požadovaná hrúbka obkladu [mm]	Odporúčaný systém Nida Stal
	160x80								180x100								200x100										
	Hrúbka steny																										
	4.0	5.0	6.0	6.3	8.0	10.0	12.0	12.5	4.0	5.0	6.0	6.3	8.0	10.0	12.0	12.5	4.0	5.0	6.0	6.3	8.0	10.0	12.0	12.5	16.0		
R15	●	●	●	●	●	●	●	●	●	●	●	●	●	●	●	●	●	●	●	●	●	●	●	●	●	12,5	Nida Stal 3/KM-CD60/15/12,5/Flam+*
R30	●	●	●	●	●	●	●	●	●	●	●	●	●	●	●	●	●	●	●	●	●	●	●	●	●	12,5	Nida Stal 3/KM-CD60/30/12,5/Flam+*
R60																									●	12,5	Nida Stal 3/KM-CD60/60/12,5/Flam+*
R60					●	●	●	●				●	●	●	●	●					●	●	●	●		15	Nida Stal 3/KM-CD60/60/15/Flam+*
R60	●	●	●	●	●	●	●	●	●	●	●	●	●	●	●	●	●	●	●	●	●	●	●	●	●	25	Nida Stal 3/KM-CD60/60/25/Flam+*
R90																									●	15	Nida Stal 3/KM-CD60/90/15/Flam+*
R90					●	●	●	●					●	●	●	●					●	●	●	●	●	25	Nida Stal 3/KM-CD60/90/25/Flam+*
R90												●								●						27,5	Nida Stal 3/KM-CD60/90/27,5/Flam+*
R90		●	●	●						●	●							●	●							30	Nida Stal 3/KM-CD60/90/30/Flam+*
R90	●										●						●									37,5	Nida Stal 3/KM-CD60/90/37,5/Flam+*
R120																									●	30	Nida Stal 3/KM-CD60/120/30/Flam+*
R120					●	●	●	●				●	●	●	●	●					●	●	●	●		37,5	Nida Stal 3/KM-CD60/120/37,5/Flam+*
R120		●	●	●						●	●	●						●	●	●						40	Nida Stal 3/KM-CD60/120/40/Flam+*
R120	●										●						●									42,5	Nida Stal 3/KM-CD60/120/42,5/Flam+*
	218	177	149	142	114	94	80	77	213	173	145	139	111	91	77	75	216	175	147	140	112	92	78	75	61	Ukazovateľ hmotnosti U/A	

* Môžu sa používať upevňovacie klipy CB spolu s profilmi MFCE26 ako konštrukcia systému plášťa oceľovej nosnej konštrukcie.

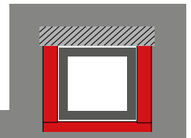

PROFIL S UZATVORENÝM OBDĹŽNIKOVÝM PRIEREZOM – PLÁŠŤ 3-STRANNÝ

Trieda požiarnej odolnosti	Rozmery obdĺžnikoveho profilu																									Požadovaná hrúbka obkladu [mm]	Odporúčaný systém Nida Stal
	200x120						250x150						260x180						300x200								
	Hrúbka steny																										
	6,0	6,3	8,0	10,0	12,0	12,5	6,0	6,3	8,0	10,0	12,0	12,5	16,0	6,0	6,3	8,0	10,0	12,0	12,5	16,0	6,0	6,3	8,0	10,0	12,0	12,5	16,0		
R15	●	●	●	●	●	●	●	●	●	●	●	●	●	●	●	●	●	●	●	●	●	●	●	●	●	●	●	12,5	Nida Stal 3/KM-CD60/15/12,5/Flam+*
R30	●	●	●	●	●	●	●	●	●	●	●	●	●	●	●	●	●	●	●	●	●	●	●	●	●	●	●	12,5	Nida Stal 3/KM-CD60/30/12,5/Flam+*
R60													●						●	●						●	●	12,5	Nida Stal 3/KM-CD60/60/12,5/Flam+*
R60		●	●	●	●	●		●	●	●	●	●			●	●	●	●	●			●	●	●	●	●			15	Nida Stal 3/KM-CD60/60/15/Flam+*
R60	●	●	●	●	●	●	●	●	●	●	●	●	●	●	●	●	●	●	●	●	●	●	●	●	●	●	●	25	Nida Stal 3/KM-CD60/60/25/Flam+*
R90													●						●	●						●	●	15	Nida Stal 3/KM-CD60/90/15/Flam+*
R90			●	●	●	●		●	●	●	●	●	●			●	●	●	●	●			●	●	●	●	●	25	Nida Stal 3/KM-CD60/90/25/Flam+*
R90		●					●							●	●						●	●							27,5	Nida Stal 3/KM-CD60/90/27,5/Flam+*
R90	●						●																					30	Nida Stal 3/KM-CD60/90/30/Flam+*
R120													●						●								●	25	Nida Stal 3/KM-CD60/120/25/Flam+*
R120																			●							●		30	Nida Stal 3/KM-CD60/120/30/Flam+*
R120			●	●	●	●		●	●	●	●	●				●	●	●					●	●	●			37,5	Nida Stal 3/KM-CD60/120/37,5/Flam+*
R120	●	●					●	●						●	●						●	●						40	Nida Stal 3/KM-CD60/120/40/Flam+*
	143	136	109	89	75	73	141	135	107	87	74	71	57	138	132	105	85	72	69	55	138	132	105	85	71	69	55	Ukazovateľ hmotnosti U/A	

* Môžu sa používať upevňovacie klipy CB spolu s profilmi MFCE26 ako konštrukcia systému plášťa oceľovej nosnej konštrukcie.

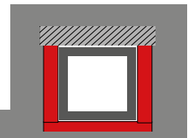

PROFIL S UZATVORENÝM OBDĹŽNIKOVÝM PRIEREZOM – PLÁŠŤ 3-STRANNÝ

Trieda požiarnej odolnosti	Rozmery obdĺžnikoveho profilu																									Požadovaná hrúbka obkladu [mm]	Odporúčaný systém Nida Stal
	350x250							400x200						450x250						500x300							
	Hrúbka steny																										
	6.0	6.3	8.0	10.0	12.0	12.5	16.0	8.0	10.0	12.0	12.5	16.0	8.0	10.0	12.0	12.5	16.0	10.0	12.0	12.5	16.0	20.0					
R15	●	●	●	●	●	●	●	●	●	●	●	●	●	●	●	●	●	●	●	●	●	●	12,5	Nida Stal 3/KM-CD60/15/12,5/Flam+*	
R30	●	●	●	●	●	●	●	●	●	●	●	●	●	●	●	●	●	●	●	●	●	●	12,5	Nida Stal 3/KM-CD60/30/12,5/Flam+*	
R60				●	●	●						●					●	●			●	●	12,5	Nida Stal 3/KM-CD60/60/12,5/Flam+*	
R60	●	●	●	●				●	●	●	●		●	●	●								15	Nida Stal 3/KM-CD60/60/15/Flam+*	
R90				●	●	●						●					●	●			●	●	15	Nida Stal 3/KM-CD60/90/15/Flam+*	
R90			●	●	●	●	●	●	●	●	●	●	●	●	●	●	●	●	●	●	●	●	25	Nida Stal 3/KM-CD60/90/25/Flam+*	
R90	●	●																					27,5	Nida Stal 3/KM-CD60/90/27,5/Flam+*	
R120																					●		15	Nida Stal 3/KM-CD60/120/15/Flam+*	
R120						●					●						●				●	●	25	Nida Stal 3/KM-CD60/120/25/Flam+*	
R120				●	●											●				●			30	Nida Stal 3/KM-CD60/120/30/Flam+*	
R120	●	●	●	●				●	●	●	●		●	●	●			●	●				37,5	Nida Stal 3/KM-CD60/120/37,5/Flam+*	
R180																						●	42,5	Nida Stal 3/KM-CD60/180/42,5/Flam+*	
	129	123	97	79	66	64	51	108	87	73	71	56	106	86	72	69	55	84	71	68	54	44	Ukazovateľ hmotnosti U/A		

* Môžu sa používať upevňovacie klipy CB spolu s profilmi MFCE26 ako konštrukcia systému plášťa oceľovej nosnej konštrukcie.

VÝPOČTY PRE OCEĽOVÉ KONŠTRUKCIE

VÝPOČET MINIMÁLNEJ HRÚBKY OBKLADU ZO SADROKARTÓNOVÝCH DOSIEK NIDA FLAM PLUS.

Výpočet minimálnej hrúbky obkladu je potrebný pre oceľové profily, ktorých hrúbka obkladu bola vypočítaná a uvedená, a v projekte bola stanovená a uvedená iná kritická teplota ocele než teplota stanovená na základe protipožiarnej klasifikácie: ITB 1060/18/R125NZP,

Postup výpočtu minimálnej hrúbky obkladu:

1. vypočítajte ukazovateľ expozície oceľového profilu U/A,
2. vyberte príslušnú tabuľku podľa požadovanej protipožiarnej odolnosti,
3. vyberte stĺpec s príslušnou kritickou teplotou ocele,
4. vyberte riadok s rozsahom súčiniteľa U/A, ktorý zahŕňa hodnotu vypočítanú v 1. bode,
5. priesečník ukazuje požadovanú minimálnu hrúbku obkladu

VÝPOČET UKAZOVATEĽA EXPOZÍCIE U/A

Ukazovateľ expozície prierezu U/A – pomer zohrievaného obvodu U, ktorý sa rovná vnútornému obvodu vytvoreného doskového obkladu, k ploche zohrievaného povrchu A, ktorý sa rovná ploche povrchu priečneho prierezu profilu, Súčiniteľ U/A závisí od spôsobu pôsobenia ohňa na profil, a tak:

A.
Pri požiarnom zaťažení zo štyroch strán – pre stĺpy:

$$U/A = \frac{(2*h + 2*b)}{A} \ [m^{-1}]$$

Kde:
h – výška profilu v metroch,
b – šírka profilu v metroch,
A – povrch priečneho prierezu profilu v m².

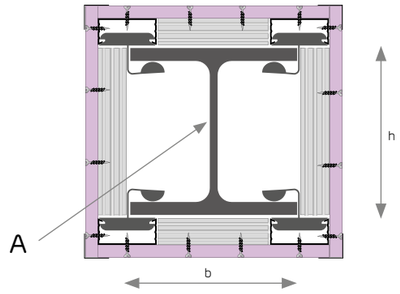

Výkres 1

B.
Pri požiarnom zaťažení z troch strán – pre nosníky:

$$U/A = \frac{(2*h + b)}{A} \ [m^{-1}]$$

Kde:
h – výška profilu v metroch,
b – šírka profilu v metroch,
A – povrch priečneho prierezu profilu v m².

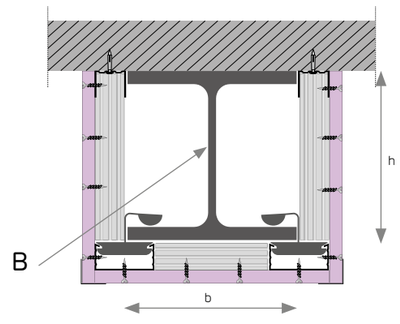

Výkres 2

MINIMÁLNE HRÚBKY OBKLADOV

POŽADOVANÉ HRÚBKY ZABEZPEČENIA V JEDNOVRSTVOVOM SYSTÉME

Vyžadované minimálne hrúbky zabezpečenia v systéme Nida Stal/Oceľ, podľa ukazovateľa expozície a vypočítanej teploty ocele, pre prvky s otvorenými a uzatvorenými profilmi, v jednovrstvových systémoch.

TRIEDA POŽIARNEJ ODOLNOSTI R15 – JEDNOVRSTVOVÉ ZABEZPEČENIE

Ukazovateľ expozície [m⁻¹]	Vypočítaná teplota							
	350°C	400°C	450°C	500°C	550°C	600°C	650°C	700°C
≤80	12,5	12,5	12,5	12,5	0	0	0	0
81-90	12,5	12,5	12,5	12,5	12,5	0	0	0
91-100	12,5	12,5	12,5	12,5	12,5	0	0	0
101-110	12,5	12,5	12,5	12,5	12,5	12,5	0	0
111-120	12,5	12,5	12,5	12,5	12,5	12,5	0	0
121-130	12,5	12,5	12,5	12,5	12,5	12,5	12,5	0
131-140	12,5	12,5	12,5	12,5	12,5	12,5	12,5	0
141-364	12,5	12,5	12,5	12,5	12,5	12,5	12,5	12,5
>364	-	-	-	-	-	-	-	-

TRIEDA POŽIARNEJ ODOLNOSTI R30 – JEDNOVRSTVOVÉ ZABEZPEČENIE

Ukazovateľ expozície [m⁻¹]	Vypočítaná teplota							
	350°C	400°C	450°C	500°C	550°C	600°C	650°C	700°C
≤ 140	12,5	12,5	12,5	12,5	12,5	12,5	12,5	12,5
141-170	15	12,5	12,5	12,5	12,5	12,5	12,5	12,5
171-210	15	15	12,5	12,5	12,5	12,5	12,5	12,5
211-260	15	15	15	12,5	12,5	12,5	12,5	12,5
261-310	15	15	15	15	12,5	12,5	12,5	12,5
311-364	15	15	15	15	15	12,5	12,5	12,5
> 364	-	-	-	-	-	-	-	-

TRIEDA POŽIARNEJ ODOLNOSTI R60 – JEDNOVRSTVOVÉ ZABEZPEČENIE

Ukazovateľ expozície [m⁻¹]	Vypočítaná teplota							
	350°C	400°C	450°C	500°C	550°C	600°C	650°C	700°C
≤50	12,5	12,5	12,5	12,5	12,5	12,5	12,5	12,5
51-60	15	15	12,5	12,5	12,5	12,5	12,5	12,5
61-70	15	15	15	12,5	12,5	12,5	12,5	12,5
71-80	15	15	15	15	12,5	12,5	12,5	12,5
81-90	-	15	15	15	15	12,5	12,5	12,5
91-100	-	15	15	15	15	15	12,5	12,5
101-110	-	-	15	15	15	15	15	12,5
111-120	-	-	15	15	15	15	15	15
121-140	-	-	-	15	15	15	15	15
141-160	-	-	-	-	15	15	15	15
161-180	-	-	-	-	-	15	15	15
181-200	-	-	-	-	-	-	15	15
201-230	-	-	-	-	-	-	-	15
>230	-	-	-	-	-	-	-	-

TRIEDA POŽIARNEJ ODOLNOSTI R90 – JEDNOVRSTVOVÉ ZABEZPEČENIE

Ukazovateľ expozície [m⁻¹]	Vypočítaná teplota							
	350°C	400°C	450°C	500°C	550°C	600°C	650°C	700°C
≤47	15	15	15	15	12,5	12,5	12,5	12,5
48-50	-	15	15	15	15	12,5	12,5	12,5
51-60	-	-	15	15	15	15	15	12,5
61-70	-	-	-	15	15	15	15	15
71-80	-	-	-	-	15	15	15	15
81-90	-	-	-	-	-	15	15	15
91-100	-	-	-	-	-	-	15	15
101-110	-	-	-	-	-	-	-	15
>110	-	-	-	-	-	-	-	-

TRIEDA POŽIARNEJ ODOLNOSTI R120 – JEDNOVRSTVOVÉ ZABEZPEČENIE

Ukazovateľ expozície [m⁻¹]	Vypočítaná teplota							
	350°C	400°C	450°C	500°C	550°C	600°C	650°C	700°C
≤47	-	-	15	15	15	15	15	12,5
48-50	-	-	-	15	15	15	15	15
51-60	-	-	-	-	-	15	15	15
61-70	-	-	-	-	-	-	15	15
>70	-	-	-	-	-	-	-	-

TRIEDA POŽIARNEJ ODOLNOSTI R180 – JEDNOVRSTVOVÉ ZABEZPEČENIE

Ukazovateľ expozície [m⁻¹]	Vypočítaná teplota							
	350°C	400°C	450°C	500°C	550°C	600°C	650°C	700°C
≤47	-	-	-	-	-	-	-	15
>47	-	-	-	-	-	-	-	-

POŽADOVANÉ HRÚBKY ZABEZPEČENIA V DVOJVRSTVOVOM A TROJVRSTVOVOM SYSTÉME

Vyžadované minimálne hrúbky zabezpečenia v systéme Nida Stal/Oceľ, podľa ukazovateľa expozície a vypočítanej teploty ocele, pre prvky s otvorenými a uzatvorenými profilmi, vo viacvrstvových systémoch.

TRIEDA POŽIARNEJ ODOLNOSTI R15 – DVOJVRSTVOVÉ ZABEZPEČENIE

Ukazovateľ expozície [m⁻¹]	Vypočítaná teplota							
	350°C	400°C	450°C	500°C	550°C	600°C	650°C	700°C
≤80	25	25	25	25	0	0	0	0
81-90	25	25	25	25	25	0	0	0
91-100	25	25	25	25	25	0	0	0
101-110	25	25	25	25	25	25	0	0
111-120	25	25	25	25	25	25	0	0
121-130	25	25	25	25	25	25	25	0
131-140	25	25	25	25	25	25	25	0
141-364	25	25	25	25	25	25	25	25
>364	-	-	-	-	-	-	-	-

TRIEDA POŽIARNEJ ODOLNOSTI R30 – DVOJVRSTVOVÉ ZABEZPEČENIE

Ukazovateľ expozície [m⁻¹]	Vypočítaná teplota							
	350°C	400°C	450°C	500°C	550°C	600°C	650°C	700°C
≤ 364	25	25	25	25	25	25	25	25
> 364	-	-	-	-	-	-	-	-

TRIEDA POŽIARNEJ ODOLNOSTI R60 – DVOJVRSTVOVÉ ZABEZPEČENIE

Ukazovateľ expozície [m⁻¹]	Vypočítaná teplota							
	350°C	400°C	450°C	500°C	550°C	600°C	650°C	700°C
≤ 160	25	25	25	25	25	25	25	25
161-210	27,5	25	25	25	25	25	25	25
211-280	27,5	27,5	25	25	25	25	25	25
281-290	30	27,5	25	25	25	25	25	25
291-364	30	27,5	27,5	25	25	25	25	25
>364	-	-	-	-	-	-	-	-

TRIEDA POŽIARNEJ ODOLNOSTI R90 – DVOJVRSTVOVÉ A TROJVRSTVOVÉ ZABEZPEČENIE

Ukazovateľ expozície [m⁻¹]	Vypočítaná teplota							
	350°C	400°C	450°C	500°C	550°C	600°C	650°C	700°C
≤70	25	25	25	25	25	25	25	25
71-80	27,5	25	25	25	25	25	25	25
81-100	30	27,5	25	25	25	25	25	25
101-120	37,5	30	27,5	25	25	25	25	25
121-130	37,5	30	30	27,5	25	25	25	25
131-140	37,5	37,5	30	27,5	25	25	25	25
141-160	37,5	37,5	30	30	27,5	25	25	25
161-180	37,5	37,5	37,5	30	27,5	27,5	25	25
181-190	37,5	37,5	37,5	30	30	27,5	25	25
191-200	37,5	37,5	37,5	30	30	27,5	27,5	25
201-220	37,5	37,5	37,5	37,5	30	27,5	27,5	25
221-230	37,5	37,5	37,5	37,5	30	30	27,5	25
231-260	37,5	37,5	37,5	37,5	30	30	27,5	27,5
261-270	37,5	37,5	37,5	37,5	37,5	30	27,5	27,5
271-340	37,5	37,5	37,5	37,5	37,5	30	30	27,5
341-350	37,5	37,5	37,5	37,5	37,5	30	30	30
351-364	37,5	37,5	37,5	37,5	37,5	37,5	30	30
>364	-	-	-	-	-	-	-	-

TRIEDA POŽIARNEJ ODOLNOSTI R120 – DVOJVRSTVOVÉ A TROJVRSTVOVÉ ZABEZPEČENIE

Ukazovateľ expozície [m⁻¹]	Vypočítaná teplota							
	350°C	400°C	450°C	500°C	550°C	600°C	650°C	700°C
≤47	27,5	25	25	25	25	25	25	25
48-50	30	25	25	25	25	25	25	25
51-60	37,5	27,5	25	25	25	25	25	25
61-70	37,5	37,5	30	25	25	25	25	25
71-80	37,5	37,5	37,5	30	25	25	25	25
81-90	37,5	37,5	37,5	37,5	30	25	25	25
91-100	40	37,5	37,5	37,5	30	27,5	25	25
101-110	40	37,5	37,5	37,5	37,5	30	27,5	25
111-120	40	40	37,5	37,5	37,5	37,5	30	27,5
121-130	42,5	40	37,5	37,5	37,5	37,5	30	27,5
131-150	42,5	40	40	37,5	37,5	37,5	37,5	30
151-160	42,5	40	40	37,5	37,5	37,5	37,5	37,5
161-170	42,5	42,5	40	37,5	37,5	37,5	37,5	37,5
171-180	42,5	42,5	40	40	37,5	37,5	37,5	37,5
181-210	42,5	42,5	40	40	37,5	37,5	37,5	37,5
211-220	45	42,5	42,5	40	37,5	37,5	37,5	37,5
221-310	45	42,5	42,5	40	40	37,5	37,5	37,5
311-364	45	45	42,5	42,5	40	40	37,5	37,5
>364	-	-	-	-	-	-	-	-

TRIEDA POŽIARNEJ ODOLNOSTI R180 – DVOJVRSTVOVÉ A TROJVRSTVOVÉ ZABEZPEČENIE

Ukazovateľ expozície [m⁻¹]	Vypočítaná teplota							
	350°C	400°C	450°C	500°C	550°C	600°C	650°C	700°C
≤47	-	45	42,5	40	37,5	30	30	27,5
48-50	-	-	-	45	40	37,5	30	30
51-60	-	-	-	-	-	45	40	37,5
61-70	-	-	-	-	-	-	45	40
71-80	-	-	-	-	-	-	-	45
>80	-	-	-	-	-	-	-	-

nida Protipožiarna zábrana

PROTIPOŽIARNE ZÁBRÁNY

Protidymové zábrany Siniat sa používajú na zabránenie šírenia dymu a požiarnych plynov na veľkých plochách, ako priemyselné a skladové haly, átria alebo nákupné centrá.

Rozdeľujú miestnosť na zóny, ktoré umožňujú kontrolu šírenie dymu a tvorby tepla, aby bola umožnená evakuácia. Protidymové zábrany od spoločnosti Siniat sú vyrábané zo špeciálnych sadrokartónových dosiek Resistex, ktoré umožňujú vytváranie protidymových clón v triedach DH60 až DH150 pri štandadných podmienkach požiaru.

Pri niektorých stavbách je odvod dymu a odvod tepla neúčinný bez použitia protidymových zábran. Preto špecialisti Siniatu vyvinuli systémy najvyšších tried na ochránu zdravia a života ľudí vo vnútri budov, kde došlo k požiaru.

Protidymové zábrany Siniat boli vyvinuté a testované tak, aby boli kompatibilné s normou PN-EN12101-1 a sú s označením CE.

OBSAH KAPITOLY

1198 75/C50/12,5
1200 100/C50/25
1202 75/C50UAR50/12,5
1204 100/C50UAR50/25
1206 75/UAR50/12,5
1208 100/UAR50/25

nida Protipožiarna zábrana

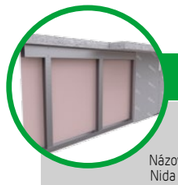

Strana	Názov systému Nida Kurtyna [2]	Plášť zo sadrokartónových dosiek: Nida	Hrúbka [mm]	Označenie podľa normy	Nosná konštrukcia [4]: Typ profilu Nida	Rozpätie v osi profilov Nida [mm]	Izolačný materiál (skalná/sklená)	Maximálna výška protipožiarnej zábrany - h [1] V rozsahu požiarnej odolnosti [mm]	Hmotnosť konštrukcie 1 m² [kg]	Trieda požiarnej odolnosti [2] [min]	Dymotesnosť [3] $Q_{spec}^{(20)}$ [m³/h]	$Q_{spec}^{(200)}$ [m³/h]	Systém špeciálny
SYSTÉM PROTIPOŽIARNYCH ZÁBRAN NA NOSNEJ KONŠTRUKCII NIDA C50													
1199	75/C50/12,5/Resistex	Resistex	12,5	DFH2IR	C50	600	opcja	500	26,0	DH60	0,7	1,2	●
1199	75/C50-400/12,5/Resistex	Resistex	12,5	DFH2IR	C50	400	opcja	500	27,0	DH60	0,7	1,2	●
1199	75/C50-300/12,5/Resistex	Resistex	12,5	DFH2IR	C50	300	opcja	500	28,0	DH60	0,7	1,2	●

[1] Výška zábran podľa technických pokynov ITB 01060/17/R121NZK.
[2] Trieda požiarnej odolnosti v súlade s klasifikačným protokolom LBO-1421-K/20.
[3] Dymotesnosť podľa normy PN-EN 12101-1:2007.

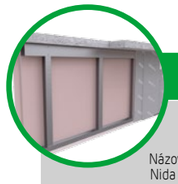

Strana	Názov systému Nida Kurtyna [2]	Plášť zo sadrokartónových dosiek: Nida	Hrúbka [mm]	Označenie podľa normy	Nosná konštrukcia [4]: Typ profilu Nida	Rozpätie v osi profilov Nida [mm]	Izolačný materiál (skalná/sklená)	Maximálna výška protipožiarnej zábrany - h [1] V rozsahu požiarnej odolnosti [mm]	Hmotnosť konštrukcie 1 m² [kg]	Trieda požiarnej odolnosti [2] [min]	Dymotesnosť [3] $Q_{spec}^{(20)}$ [m³/h]	$Q_{spec}^{(200)}$ [m³/h]	Systém špeciálny
SYSTÉM PROTIPOŽIARNYCH ZÁBRAN NA NOSNEJ KONŠTRUKCII NIDA C50													
1201	100/C50/25/Resistex	Resistex	2x12,5	DFH2IR	C50	600	opcja	1000	50,0	DHA150	0,7	1,2	●
1201	100/C50-400/25/Resistex	Resistex	2x12,5	DFH2IR	C50	400	opcja	1000	51,0	DHA150	0,7	1,2	●
1201	100/C50-300/25/Resistex	Resistex	2x12,5	DFH2IR	C50	300	opcja	1000	52,0	DHA150	0,7	1,2	●

[1] Výška zábran podľa technických pokynov ITB 01060/17/R121NZK.
[2] Trieda požiarnej odolnosti v súlade s klasifikačným protokolom LBO-1420-K/20.
[3] Dymotesnosť podľa normy PN-EN 12101-1:2007.

Strana	Názov systému Nida Kurtyna [2]	Plášť zo sadrokartónových dosiek: Nida	Hrúbka [mm]	Označenie podľa normy	Nosná konštrukcia [4]: Typ profilu Nida	Rozpätie v osi profilov Nida [mm]	Izolačný materiál (skalná/sklená)	Maximálna výška protipožiarnej zábrany - h [1] V rozsahu požiarnej odolnosti [mm]	Hmotnosť konštrukcie 1 m² [kg]	Trieda požiarnej odolnosti [2] [min]	Dymotesnosť [3] $Q_{spec}^{(20)}$ [m³/h]	$Q_{spec}^{(200)}$ [m³/h]	Systém špeciálny
SYSTÉM PROTIPOŽIARNYCH ZÁBRAN NA NOSNEJ KONŠTRUKCII NIDA C50UAR50													
1203	75/C50UAR50/12,5/Resistex	Resistex	12,5	DFH2IR	C50UAR50	600	opcja	1000	27,0	DH60	0,7	1,2	●
1203	75/C50UAR50-400/12,5/Resistex	Resistex	12,5	DFH2IR	C50UAR50	400	opcja	1000	28,0	DH60	0,7	1,2	●
1203	75/C50UAR50-300/12,5/Resistex	Resistex	12,5	DFH2IR	C50UAR50	300	opcja	1000	29,0	DH60	0,7	1,2	●

[1] Výška zábran podľa technických pokynov ITB 01060/17/R121NZK.
[2] Trieda požiarnej odolnosti v súlade s klasifikačným protokolom LBO-1421-K/20.
[3] Dymotesnosť podľa normy PN-EN 12101-1:2007.

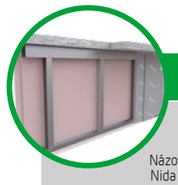

Strana	Názov systému Nida Kurtyna [2]	Plášť zo sadrokartónových dosiek: Nida	Hrúbka [mm]	Označenie podľa normy	Nosná konštrukcia [4]: Typ profilu Nida	Rozpätie v osi profilov Nida [mm]	Izolačný materiál (skalná/sklená)	Maximálna výška protipožiarnej zábrany - h [1] V rozsahu požiarnej odolnosti [mm]	Hmotnosť konštrukcie 1 m² [kg]	Trieda požiarnej odolnosti [2] [min]	Dymotesnosť [3] $Q_{spec}^{(20)}$ [m³/h]	$Q_{spec}^{(200)}$ [m³/h]	Systém špeciálny
SYSTÉM PROTIPOŽIARNYCH ZÁBRAN NA NOSNEJ KONŠTRUKCII NIDA C50UAR50													
1205	100/C50UAR50/25/Resistex	Resistex	2x12,5	DFH2IR	C50UAR50	600	opcja	1500	51,0	DHA150	0,7	1,2	●
1205	100/C50UAR50-400/25/Resistex	Resistex	2x12,5	DFH2IR	C50UAR50	400	opcja	1500	52,0	DHA150	0,7	1,2	●
1205	100/C50UAR50-300/25/Resistex	Resistex	2x12,5	DFH2IR	C50UAR50	300	opcja	1500	53,0	DHA150	0,7	1,2	●

[1] Výška zábran podľa technických pokynov ITB 01060/17/R121NZK.
[2] Trieda požiarnej odolnosti v súlade s klasifikačným protokolom LBO-1420-K/20.
[3] Dymotesnosť podľa normy PN-EN 12101-1:2007.

Strana	Názov systému Nida Kurtyna [2]	Plášť zo sadrokartónových dosiek: Nida	Hrúbka [mm]	Označenie podľa normy	Nosná konštrukcia [4]: Typ profilu Nida	Rozpätie v osi profilov Nida [mm]	Izolačný materiál (skalná/sklená)	Maximálna výška protipožiarnej zábrany - h [1] V rozsahu požiarnej odolnosti [mm]	Hmotnosť konštrukcie 1 m² [kg]	Trieda požiarnej odolnosti [2] [min]	Dymotesnosť [3] $Q_{spec}^{(20)}$ [m³/h]	$Q_{spec}^{(200)}$ [m³/h]	Systém špeciálny
SYSTÉM PROTIPOŽIARNYCH ZÁBRAN NA NOSNEJ KONŠTRUKCII NIDA UAR50													
1207	75/UAR50/12,5/Resistex	Resistex	12,5	DFH2IR	UAR50	600	opcja	2000	28,0	DH60	0,7	1,2	●
1207	75/UAR50-400/12,5/Resistex	Resistex	12,5	DFH2IR	UAR50	400	opcja	2000	29,0	DH60	0,7	1,2	●
1207	75/UAR50-300/12,5/Resistex	Resistex	12,5	DFH2IR	UAR50	300	opcja	2000	30,0	DH60	0,7	1,2	●

[1] Výška zábran podľa technických pokynov ITB 01060/17/R121NZK.
[2] Trieda požiarnej odolnosti v súlade s klasifikačným protokolom LBO-1421-K/20.
[3] Dymotesnosť podľa normy PN-EN 12101-1:2007.

Strana	Názov systému Nida Kurtyna [2]	Plášť zo sadrokartónových dosiek: Nida	Hrúbka [mm]	Označenie podľa normy	Nosná konštrukcia [4]: Typ profilu Nida	Rozpätie v osi profilov Nida [mm]	Izolačný materiál (skalná/sklená)	Maximálna výška protipožiarnej zábrany - h [1] V rozsahu požiarnej odolnosti [mm]	Hmotnosť konštrukcie 1 m² [kg]	Trieda požiarnej odolnosti [2] [min]	Dymotesnosť [3] $Q_{spec}^{(20)}$ [m³/h]	$Q_{spec}^{(200)}$ [m³/h]	Systém špeciálny
SYSTÉM PROTIPOŽIARNYCH ZÁBRAN NA NOSNEJ KONŠTRUKCII NIDA UAR50													
1209	100/UAR50/25/Resistex	Resistex	2x12,5	DFH2IR	UAR50	600	opcja	2500	52,0	DHA150	0,7	1,2	●
1209	100/UAR50-400/25/Resistex	Resistex	2x12,5	DFH2IR	UAR50	400	opcja	2500	53,0	DHA150	0,7	1,2	●
1209	100/UAR50-300/25/Resistex	Resistex	2x12,5	DFH2IR	UAR50	300	opcja	2500	54,0	DHA150	0,7	1,2	●

[1] Výška zábran podľa technických pokynov ITB 01060/17/R121NZK.
[2] Trieda požiarnej odolnosti v súlade s klasifikačným protokolom LBO-1420-K/20.
[3] Dymotesnosť podľa normy PN-EN 12101-1:2007.

SYSTÉMY SUCHEJ VÝSTAVBY

PROTIPOŽIARNE ZÁBRANY

nida Protipožiarna zábrana

Trieda požiarnej odolnosti:	Dymotesnosť:	Maximálna výška:	Hmotnosť 1 m² konštrukcie:	Číslo súvisiaceho dokladu:
DH60	$Q_{spec}^{(20)}$ - 0,7 m³/h $Q_{spec}^{(200)}$ - 1,2 m³/h	500 mm	26,0-28,0 kg	PN-EN 12101-1:2007 CERT. 1488-CPR-0859/W

Vyhlásenie o úžitkových vlastnostiach:
DoP/Smoke Barrier/0070/02.07.2020

SYSTÉMY:

75/C50/12,5

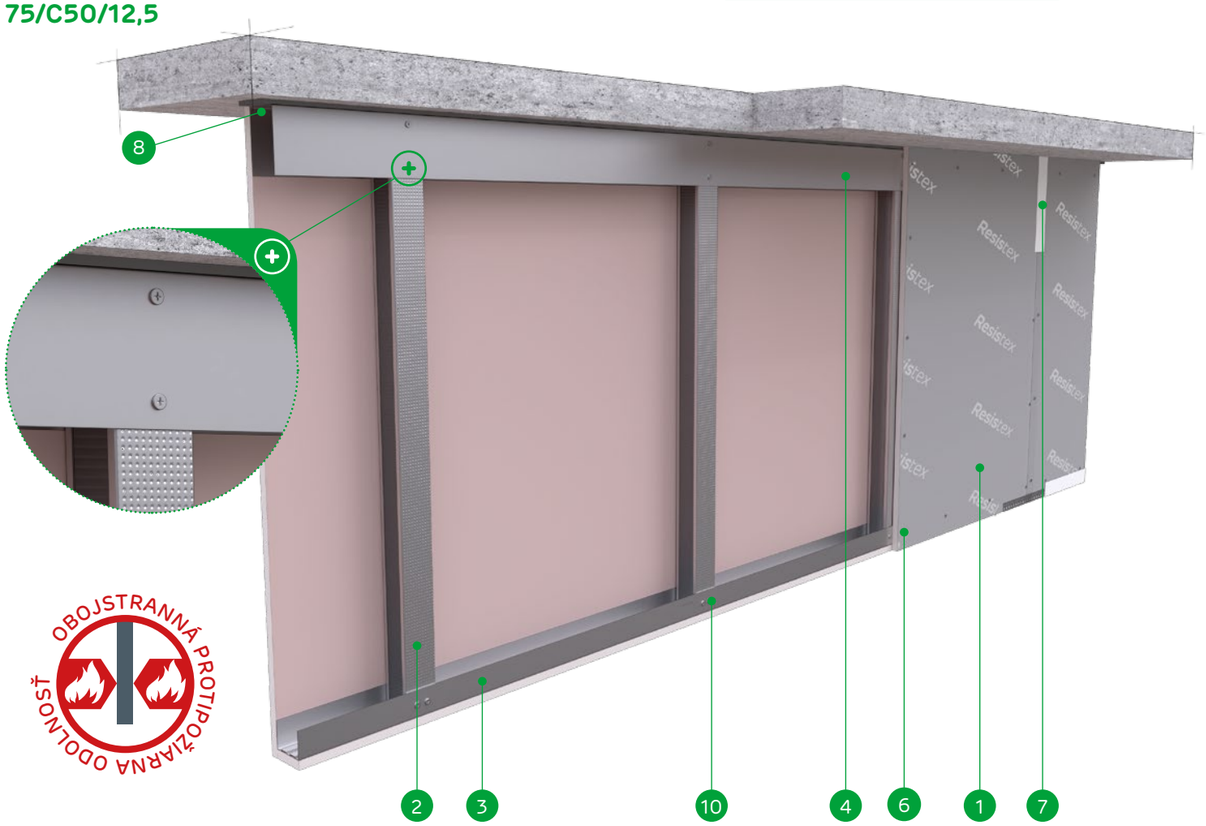

MATERIÁLY:

1. Sadrokartónová doska Resistex
2. Profil C50 / C75 / C100
3. Dolný profil Nida U50 / U75 / U100
4. Horný profil Nida U50/80 / U75/80 / U100/80
5. Rozperný kolík Nida
6. Rýchloskrutky Nida
7. Medzera medzi doskami
8. Akustická páska Nida alebo minerálna vlna
9. Kotviaci prvok (druh a typ zvolený podľa zaťaženia a typu podkladu) s rozšírenou oceľovou podložkou
10. Samorezná skrutka 4,2x13 mm do plechu 1 mm FLAT HEAD®

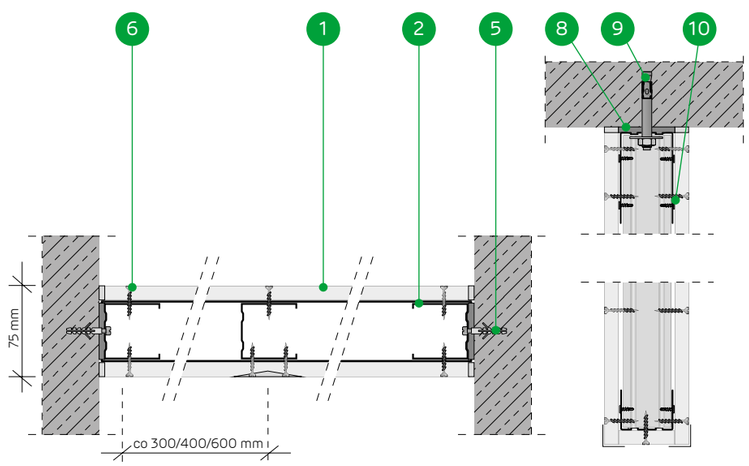

SYSTÉM PROTIPOŽIARNYCH ZÁBRAN NA NOSNEJ KONŠTRUKCII NIDA C50

TECHNICKÉ PARAMETRE

Názov systému Nida Kurtyna [2]	Plášť zo sadrokartónových dosiek			Nosná konštrukcia [4]		Izolačný materiál	Maximálna výška protipožiarnej zábrany - h [1]	Hmotnosť konštrukcie 1 m²	Trieda požiarnej odolnosti [2]	Dymotesnosť [3]		Systém špeciálny
	Nida	Hrúbka [mm]	Označenie podľa normy	Typ profilu Nida	Rozpätie v osi profilov Nida [mm]	Minerálna vlna (skalná/sklená)	V rozsahu požiarnej odolnosti [mm]	[kg]	[min]	$Q_{spec}^{(20)}$ [m³/h]	$Q_{spec}^{(200)}$ [m³/h]	
75/C50/12,5/Resistex	Resistex	12,5	DFH2IR	C50	600	opcja	500	26,0	DH60	0,7	1,2	●
75/C50-400/12,5/Resistex	Resistex	12,5	DFH2IR	C50	400	opcja	500	27,0	DH60	0,7	1,2	●
75/C50-300/12,5/Resistex	Resistex	12,5	DFH2IR	C50	300	opcja	500	28,0	DH60	0,7	1,2	●

[1] Výška zábran podľa technických pokynov ITB 01060/17/R121NZK.
[2] Trieda požiarnej odolnosti v súlade s klasifikačným protokolom LBO-1421-K/20.
[3] Dymotesnosť podľa normy PN-EN 12101-1:2007.

SPOTREBA MATERIÁLOV NA 1 M² PROTIPOŽIARNYCH ZÁBRAN V SYSTÉME NIDA PROTIPOŽIARNA ZÁBRANA

Názov materiálu	J.m.	Druh systému Nida Kurtyna		
		75/C50/12,5/Resistex	75/C50-400/12,5/Resistex	75/C50-300/12,5/Resistex
		Spotreba materiálu 1 m²		
Doska Resistex 12,5 mm	m²	2,1	2,1	2,1
Profil Nida C50 [4]	bm	1,8	2,7	3,6
Profil Nida U50 [5]	bm	0,5	0,5	0,5
Profil Nida U50/80 [6]	bm	0,5	0,5	0,5
Rozperný kolík Nida - druh a typ zvolený podľa zaťaženia a typu podkladu	ks	0,6	0,6	0,6
Kotviaci prvok - druh a typ zvolený podľa zaťaženia a typu podkladu	ks	2,0	2,0	2,0
Rozšírená oceľová podložka	ks	2,0	2,0	2,0
Samorezná skrutka 4,2x13 mm do plechu 1 mm FLAT HEAD®	ks	16,0	24,0	32,0
Rýchloskrutky Nida 3,5x25 mm	ks	30,0	45,0	60,0
Výstužná páska Nida	ks	2,8	2,8	2,8
Akustická páska Nida	ks	1,1	1,1	1,1
Sadrový tmel Nida Start	kg	0,6	0,6	0,6
Sadrový tmel Nida Finish	kg	0,2	0,2	0,2
Perforovaný hliníkový roh Nida	bm	2,0	2,0	2,0

[4] Môžu sa používať profily C75 alebo C100.
[5] Môžu sa používať profily U75 alebo U100.
[6] Môžu sa používať profily U75/80 alebo U100/80 (v prípade profilov U75/80 a U100/80 používať dvojnásobné množstvo kotiev v jednom kotviacom bode).
Normy výdatnosti nezohľadňujú materiálové straty.

SYSTÉMY SUCHEJ VÝSTAVBY

PROTIPOŽIARNE ZÁBRANY

nida Protipožiarna zábrana

Trieda požiarnej odolnosti:	Dymotesnosť:	Maximálna výška:	Hmotnosť 1 m² konštrukcie:	Číslo súvisiaceho dokladu:
DHA150	$Q_{spec}^{(20)}$ - 0,7 m³/h $Q_{spec}^{(200)}$ - 1,2 m³/h	1000 mm	50,0-52,0 kg	PN-EN 12101-1:2007 CERT. 1488-CPR-0859/W

Vyhlásenie o úžitkových vlastnostiach:
DoP/Smoke Barrier/0070/02.07.2020

SYSTÉMY:

100/C50/25

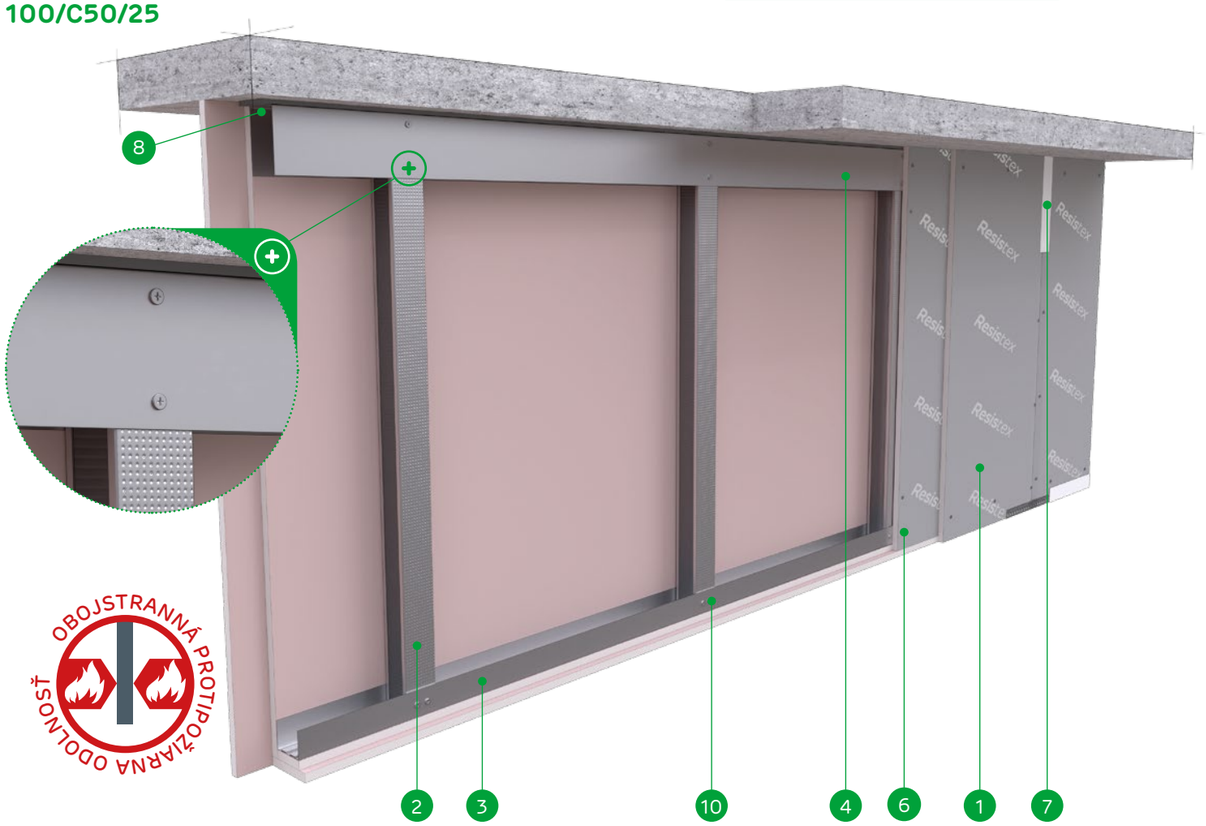

MATERIÁLY:

1. Sadrokartónová doska Resistex
2. Profil C50 / C75 / C100
3. Dolný profil Nida U50 / U75 / U100
4. Horný profil Nida U50/80 / U75/80 / U100/80
5. Rozperný kolík Nida
6. Rýchloskrutky Nida
7. Medzera medzi doskami
8. Akustická páska Nida alebo minerálna vlna
9. Kotviaci prvok (druh a typ zvolený podľa zaťaženia a typu podkladu) s rozšírenou oceľovou podložkou
10. Samorezná skrutka 4,2x13 mm do plechu 1 mm FLAT HEAD®

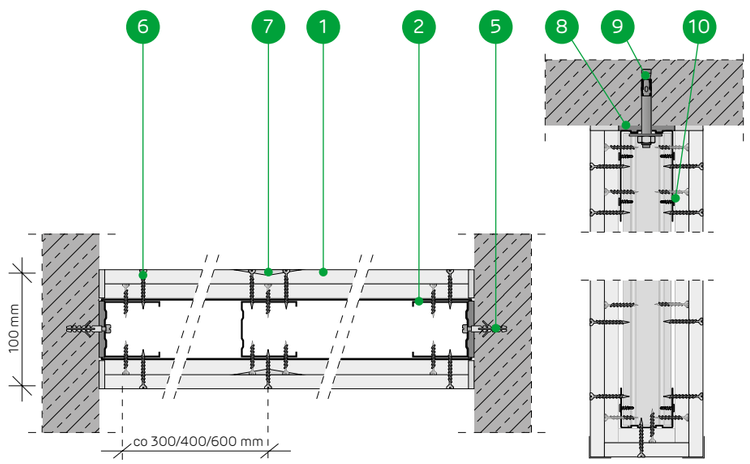

SYSTÉM PROTIPOŽIARNYCH ZÁBRAN NA NOSNEJ KONŠTRUKCII NIDA C50

TECHNICKÉ PARAMETRE

Názov systému Nida Kurtyna [2]	Plášť zo sadrokartónových dosiek			Nosná konštrukcia [4]		Izolačný materiál	Maximálna výška protipožiarnej zábrany - h [1]	Hmotnosť konštrukcie 1 m²	Trieda požiarnej odolnosti [2]	Dymotesnosť [3]		Systém špeciálny
	Nida	Hrúbka [mm]	Označenie podľa normy	Typ profilu Nida	Rozpätie v osi profilov Nida [mm]	Minerálna vlna (skalná/sklená)	V rozsahu požiarnej odolnosti [mm]	[kg]	[min]	$Q_{spec}^{(20)}$ [m³/h]	$Q_{spec}^{(200)}$ [m³/h]	
100/C50/25/Resistex	Resistex	2x12,5	DFH2IR	C50	600	opcja	1000	50,0	DHA150	0,7	1,2	●
100/C50-400/25/Resistex	Resistex	2x12,5	DFH2IR	C50	400	opcja	1000	51,0	DHA150	0,7	1,2	●
100/C50-300/25/Resistex	Resistex	2x12,5	DFH2IR	C50	300	opcja	1000	52,0	DHA150	0,7	1,2	●

[1] Výška zábran podľa technických pokynov ITB 01060/17/R121NZK.
[2] Trieda požiarnej odolnosti v súlade s klasifikačným protokolom LBO-1420-K/20.
[3] Dymotesnosť podľa normy PN-EN 12101-1:2007.

SPOTREBA MATERIÁLOV NA 1 M² PROTIPOŽIARNYCH ZÁBRAN V SYSTÉME NIDA PROTIPOŽIARNA ZÁBRANA

Názov materiálu	J.m.	Druh systému Nida Kurtyna		
		100/C50/25/Resistex	100/C50-400/25/Resistex	100/C50-300/25/Resistex
		Spotreba materiálu 1 m²		
Doska Resistex 12,5 mm	m²	4,2	4,2	4,2
Profil Nida C50 [4]	bm	1,8	2,7	3,6
Profil Nida U50 [5]	bm	0,5	0,5	0,5
Profil Nida U50/80 [6]	bm	0,5	0,5	0,5
Rozperný kolík Nida - druh a typ zvolený podľa zaťaženia a typu podkladu	ks	0,6	0,6	0,6
Kotviaci prvok - druh a typ zvolený podľa zaťaženia a typu podkladu	ks	2,0	2,0	2,0
Rozšírená oceľová podložka	ks	2,0	2,0	2,0
Samorezná skrutka 4,2x13 mm do plechu 1 mm FLAT HEAD®	ks	16,0	24,0	32,0
Rýchloskrutky Nida 3,5x25 mm	ks	12,0	18,0	24,0
Rýchloskrutky Nida 3,5x35 mm	ks	30,0	45,0	60,0
Výstužná páska Nida	ks	2,8	2,8	2,8
Akustická páska Nida	ks	1,1	1,1	1,1
Sadrový tmel Nida Start	kg	1,2	1,2	1,2
Sadrový tmel Nida Finish	kg	0,2	0,2	0,2
Perforovaný hliníkový roh Nida	bm	2,0	2,0	2,0

[4] Môžu sa používať profily C75 alebo C100.
[5] Môžu sa používať profily U75 alebo U100.
[6] Môžu sa používať profily U75/80 alebo U100/80 (v prípade profilov U75/80 a U100/80 používať dvojnásobné množstvo kotiev v jednom kotviacom bode).
Normy výdatnosti nezohľadňujú materiálové straty.

SYSTÉMY SUCHEJ VÝSTAVBY

PROTIPOŽIARNE ZÁBRANY

nida Protipožiarna zábrana

Trieda požiarnej odolnosti:	Dymotesnosť:	Maximálna výška:	Hmotnosť 1 m² konštrukcie:	Číslo súvisiaceho dokladu:
DH60	$Q_{spec}^{(20)}$ - 0,7 m³/h $Q_{spec}^{(200)}$ - 1,2 m³/h	1000 mm	27,0-29,0 kg	PN-EN 12101-1:2007 CERT. 1488-CPR-0859/W

Vyhlásenie o úžitkových vlastnostiach:
DoP/Smoke Barrier/0070/02.07.2020

SYSTÉMY:

75/C50UAR50/12,5

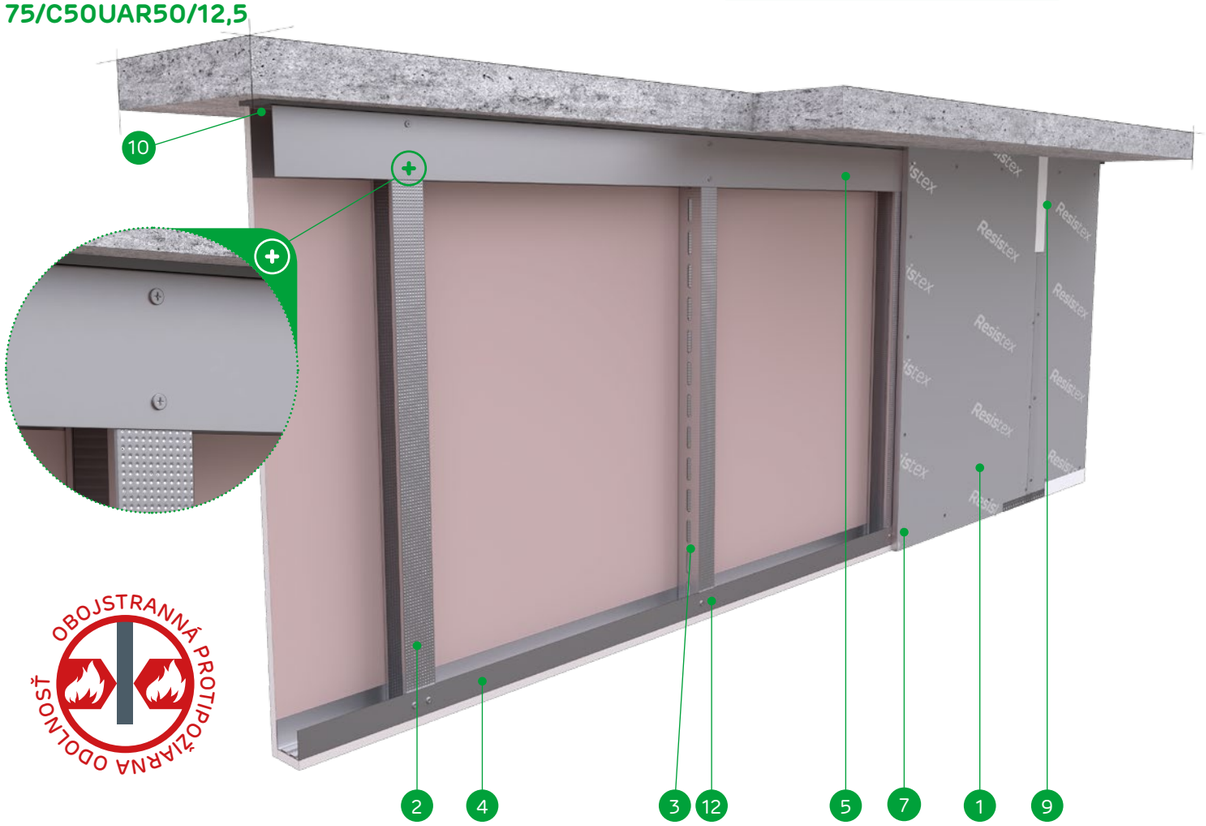

MATERIÁLY:

1. Sadrokartónová doska Resistex
2. Profil C50 / C75 / C100
3. Profil UAR50 / UAR75 / UAR 100
4. Dolný profil Nida U50 / U75 / U100
5. Horný profil Nida U50/80 / U75/80 / U100/80
6. Rozperný kolík Nida
7. Rýchloskrutky Nida
8. Skrutky do plechu 2 mm Nida
9. Medzera medzi doskami
10. Akustická páska Nida alebo minerálna vlna
11. Kotviaci prvok (druh a typ zvolený podľa zaťaženia a typu podkladu) s rozšírenou oceľovou podložkou
12. Samorezná skrutka 4,2x13 mm do plechu 1 mm FLAT HEAD®
13. Uholník Nida do profilu UAR50 / UAR75 / UAR100
14. Skrutka Nida M8 typ FLAT HEAD® so zúbkovanou maticou

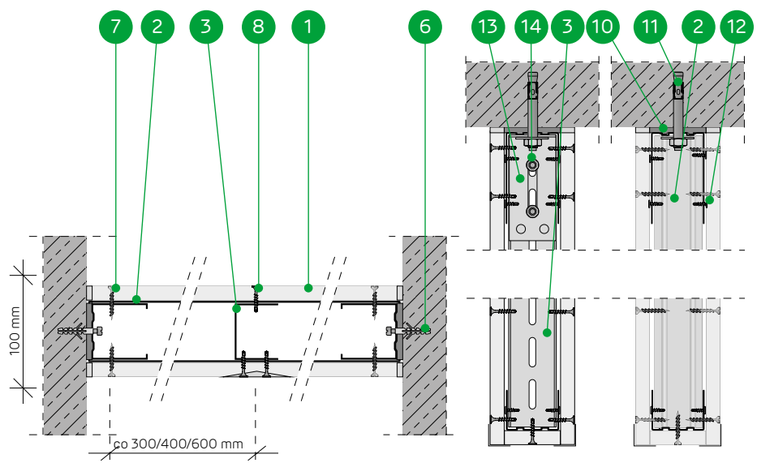

SYSTÉM PROTIPOŽIARNYCH ZÁBRAN NA NOSNEJ KONŠTRUKCII NIDA C50UAR50

TECHNICKÉ PARAMETRE

Názov systému Nida Kurtyna [2]	Plášť zo sadrokartónových dosiek			Nosná konštrukcia [4]		Izolačný materiál	Maximálna výška protipožiarnej zábrany - h [1]	Hmotnosť konštrukcie 1 m²	Trieda požiarnej odolnosti [2]	Dymotesnosť [3]		Systém špeciálny
	Nida	Hrúbka [mm]	Označenie podľa normy	Typ profilu Nida	Rozpätie v osi profilov Nida [mm]	Minerálna vlna (skalná/sklená)	V rozsahu požiarnej odolnosti [mm]	[kg]	[min]	$Q_{spec}^{(20)}$ [m³/h]	$Q_{spec}^{(200)}$ [m³/h]	
75/C50UAR50/12,5/Resistex	Resistex	12,5	DFH2IR	C50UAR50	600	opcja	1000	27,0	DH60	0,7	1,2	●
75/C50UAR50-400/12,5/Resistex	Resistex	12,5	DFH2IR	C50UAR50	400	opcja	1000	28,0	DH60	0,7	1,2	●
75/C50UAR50-300/12,5/Resistex	Resistex	12,5	DFH2IR	C50UAR50	300	opcja	1000	29,0	DH60	0,7	1,2	●

[1] Výška zábran podľa technických pokynov ITB 01060/17/R121NZK.
[2] Trieda požiarnej odolnosti v súlade s klasifikačným protokolom LBO-1421-K/20.
[3] Dymotesnosť podľa normy PN-EN 12101-1:2007.

SPOTREBA MATERIÁLOV NA 1 M² PROTIPOŽIARNYCH ZÁBRAN V SYSTÉME NIDA PROTIPOŽIARNA ZÁBRANA

Názov materiálu	J.m.	Druh systému Nida Kurtyna		
		75/C50UAR50/12,5/Resistex	75/C50UAR50-400/12,5/ Resistex	75/C50UAR50-300/12,5/ Resistex
		Spotreba materiálu 1 m²		
Doska Resistex 12,5 mm	m²	2,1	2,1	2,1
Profil Nida C50 [4]	bm	0,9	1,35	1,8
Profil Nida UAR50 [4]	bm	0,9	1,35	1,8
Profil Nida U50 [5]	bm	0,5	0,5	0,5
Profil Nida U50/80 [6]	bm	0,5	0,5	0,5
Uholník Nida do profilu UAR50	ks	0,5	0,75	1,0
Skrutka Nida M8 typ FLAT HEAD® so zúbkovanou maticou	ks	1,0	1,5	2,0
Rozperný kolík Nida - druh a typ zvolený podľa zaťaženia a typu podkladu	ks	0,6	0,6	0,6
Kotviaci prvok - druh a typ zvolený podľa zaťaženia a typu podkladu	ks	2,0	2,5	3,0
Rozšírená oceľová podložka	ks	2,0	2,5	3,0
Samorezná skrutka 4,2x13 mm do plechu 1 mm FLAT HEAD®	ks	16,0	24,0	32,0
Rýchloskrutky Nida 3,5x25 mm	ks	15,0	22,5	30,0
Skrutky do plechu 2 mm Nida 3,5x25 mm	ks	15,0	22,5	30,0
Výstužná páska Nida	ks	2,8	2,8	2,8
Akustická páska Nida	ks	1,1	1,1	1,1
Sadrový tmel Nida Start	kg	0,6	0,6	0,6
Sadrový tmel Nida Finish	kg	0,2	0,2	0,2
Perforovaný hliníkový roh Nida	bm	2,0	2,0	2,0

[4] Môžu sa používať profily C75 i UAR75 alebo C100 i UAR100.
[5] Môžu sa používať profily U75 alebo U100.
[6] Môžu sa používať profily U75/80 alebo U100/80 (v prípade profilov U75/80 a U100/80 používať dvojnásobné množstvo kotiev v jednom kotviacom bode).
Normy výdatnosti nezohľadňujú materiálové straty.

SYSTÉMY SUCHEJ VÝSTAVBY

PROTIPOŽIARNE ZÁBRANY

nida Protipožiarna zábrana

Trieda požiarnej odolnosti:	Dymotesnosť:	Maximálna výška:	Hmotnosť 1 m² konštrukcie:	Číslo súvisiaceho dokladu:
DHA150	$Q_{spec}^{(20)}$ - 0,7 m³/h $Q_{spec}^{(200)}$ - 1,2 m³/h	1500 mm	51,0-53,0 kg	PN-EN 12101-1:2007 CERT. 1488-CPR-0859/W

Vyhlásenie o úžitkových vlastnostiach:
DoP/Smoke Barrier/0070/02.07.2020

SYSTÉMY:

100/C50UAR50/25

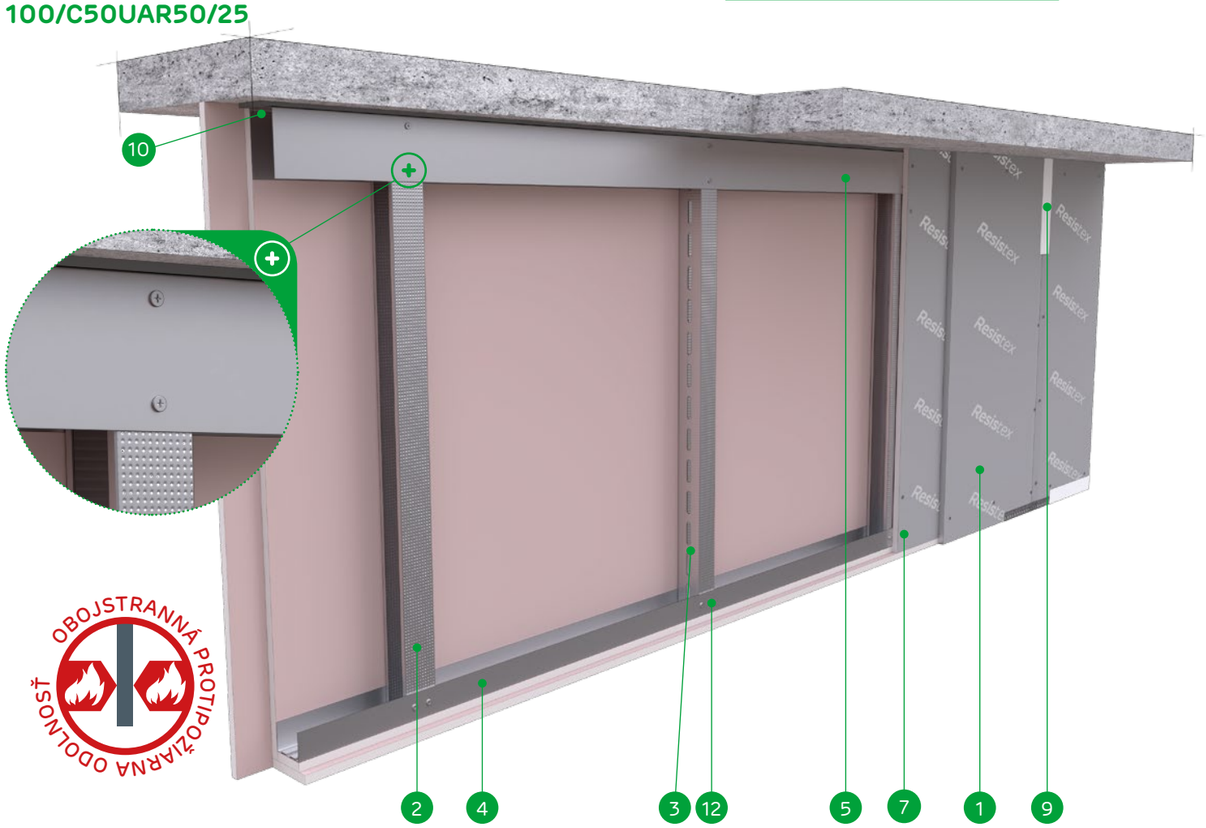

MATERIÁLY:

1. Sadrokartónová doska Resistex
2. Profil C50 / C75 / C100
3. Profil UAR50 / UAR75 / UAR 100
4. Dolný profil Nida U50 / U75 / U100
5. Horný profil Nida U50/80 / U75/80 / U100/80
6. Rozperný kolík Nida
7. Rýchloskrutky Nida
8. Skrutky do plechu 2 mm Nida
9. Medzera medzi doskami
10. Akustická páska Nida alebo minerálna vlna
11. Kotviaci prvok (druh a typ zvolený podľa zaťaženia a typu podkladu) s rozšírenou oceľovou podložkou
12. Samorezná skrutka 4,2x13 mm do plechu 1 mm FLAT HEAD®
13. Uholník Nida do profilu UAR50 / UAR75 / UAR100
14. Skrutka Nida M8 typ FLAT HEAD® so zúbkovanou maticou

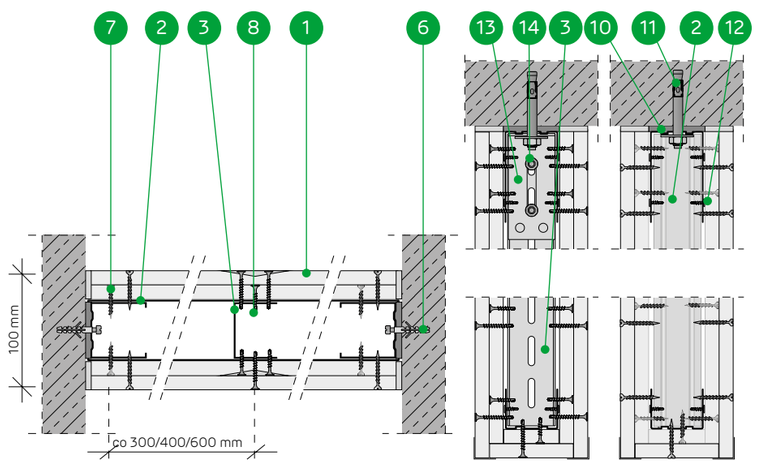

SYSTÉM PROTIPOŽIARNYCH ZÁBRAN NA NOSNEJ KONŠTRUKCII NIDA C50UAR50

TECHNICKÉ PARAMETRE

Názov systému Nida Kurtyna [2]	Plášť zo sadrokartónových dosiek			Nosná konštrukcia [4]		Izolačný materiál	Maximálna výška protipožiarnej zábrany - h [1]	Hmotnosť konštrukcie 1 m²	Trieda požiarnej odolnosti [2]	Dymotesnosť [3]		Systém špeciálny
	Nida	Hrúbka [mm]	Označenie podľa normy	Typ profilu Nida	Rozpätie v osi profilov Nida [mm]	Minerálna vlna (skalná/sklená)	V rozsahu požiarnej odolnosti [mm]	[kg]	[min]	$Q_{spec}^{(20)}$ [m³/h]	$Q_{spec}^{(200)}$ [m³/h]	
100/C50UAR50/25/Resistex	Resistex	2x12,5	DFH2IR	C50UAR50	600	opcja	1500	51,0	DHA150	0,7	1,2	●
100/C50UAR50-400/25/Resistex	Resistex	2x12,5	DFH2IR	C50UAR50	400	opcja	1500	52,0	DHA150	0,7	1,2	●
100/C50UAR50-300/25/Resistex	Resistex	2x12,5	DFH2IR	C50UAR50	300	opcja	1500	53,0	DHA150	0,7	1,2	●

[1] Výška zábran podľa technických pokynov ITB 01060/17/R121NZK.
[2] Trieda požiarnej odolnosti v súlade s klasifikačným protokolom LBO-1420-K/20.
[3] Dymotesnosť podľa normy PN-EN 12101-1:2007.

SPOTREBA MATERIÁLOV NA 1 M² PROTIPOŽIARNYCH ZÁBRAN V SYSTÉME NIDA PROTIPOŽIARNA ZÁBRANA

Názov materiálu	J.m.	Druh systému Nida Kurtyna		
		100/C50UAR50/25/Resistex	100/C50UAR50-400/25/ Resistex	100/C50UAR50-300/25/ Resistex
		Spotreba materiálu 1 m²		
Doska Resistex 12,5 mm	m²	4,2	4,2	4,2
Profil Nida C50 [4]	bm	0,9	1,35	1,8
Profil Nida UAR50 [4]	bm	0,9	1,35	1,8
Profil Nida U50 [5]	bm	0,5	0,5	0,5
Profil Nida U50/80 [6]	bm	0,5	0,5	0,5
Uholník Nida do profilu UAR50	ks	0,5	0,75	1,0
Skrutka Nida M8 typ FLAT HEAD® so zúbkovanou maticou	ks	1,0	1,5	2,0
Rozperný kolík Nida - druh a typ zvolený podľa zaťaženia a typu podkladu	ks	0,6	0,6	0,6
Kotviaci prvok - druh a typ zvolený podľa zaťaženia a typu podkladu	ks	2,0	2,5	3,0
Rozšírená oceľová podložka	ks	2,0	2,5	3,0
Samorezná skrutka 4,2x13 mm do plechu 1 mm FLAT HEAD®	ks	16,0	24,0	32,0
Rýchloskrutky Nida 3,5x25 mm	ks	6,0	9,0	12,0
Rýchloskrutky Nida 3,5x35 mm	ks	15,0	22,5	30,0
Skrutky do plechu 2 mm Nida 3,5x25 mm	ks	6,0	9,0	12,0
Skrutky do plechu 2 mm Nida 3,5x35 mm	ks	15,0	22,5	30,0
Výstužná páska Nida	ks	2,8	2,8	2,8
Akustická páska Nida	ks	1,1	1,1	1,1
Sadrový tmel Nida Start	kg	1,2	1,2	1,2
Sadrový tmel Nida Finish	kg	0,2	0,2	0,2
Perforovaný hliníkový roh Nida	bm	2,0	2,0	2,0

[4] Môžu sa používať profily C75 i UAR75 alebo C100 i UAR100.
[5] Môžu sa používať profily U75 alebo U100.
[6] Môžu sa používať profily U75/80 alebo U100/80 (v prípade profilov U75/80 a U100/80 používať dvojnásobné množstvo kotiev v jednom kotviacom bode).
Normy výdatnosti nezohľadňujú materiálové straty.

PROTIPOŽIARNE ZÁBRANY

nida Protipožiarna zábrana

Trieda požiarnej odolnosti:	Dymotesnosť:	Maximálna výška:	Hmotnosť 1 m² konštrukcie:	Číslo súvisiaceho dokladu:
DH60	$Q_{spec}^{(20)}$ - 0,7 m³/h $Q_{spec}^{(200)}$ - 1,2 m³/h	2000 mm	28,0-30,0 kg	PN-EN 12101-1:2007 CERT. 1488-CPR-0859/W

Vyhlásenie o úžitkových vlastnostiach:
DoP/Smoke Barrier/0070/02.07.2020

SYSTÉMY:

75/UAR50/12,5

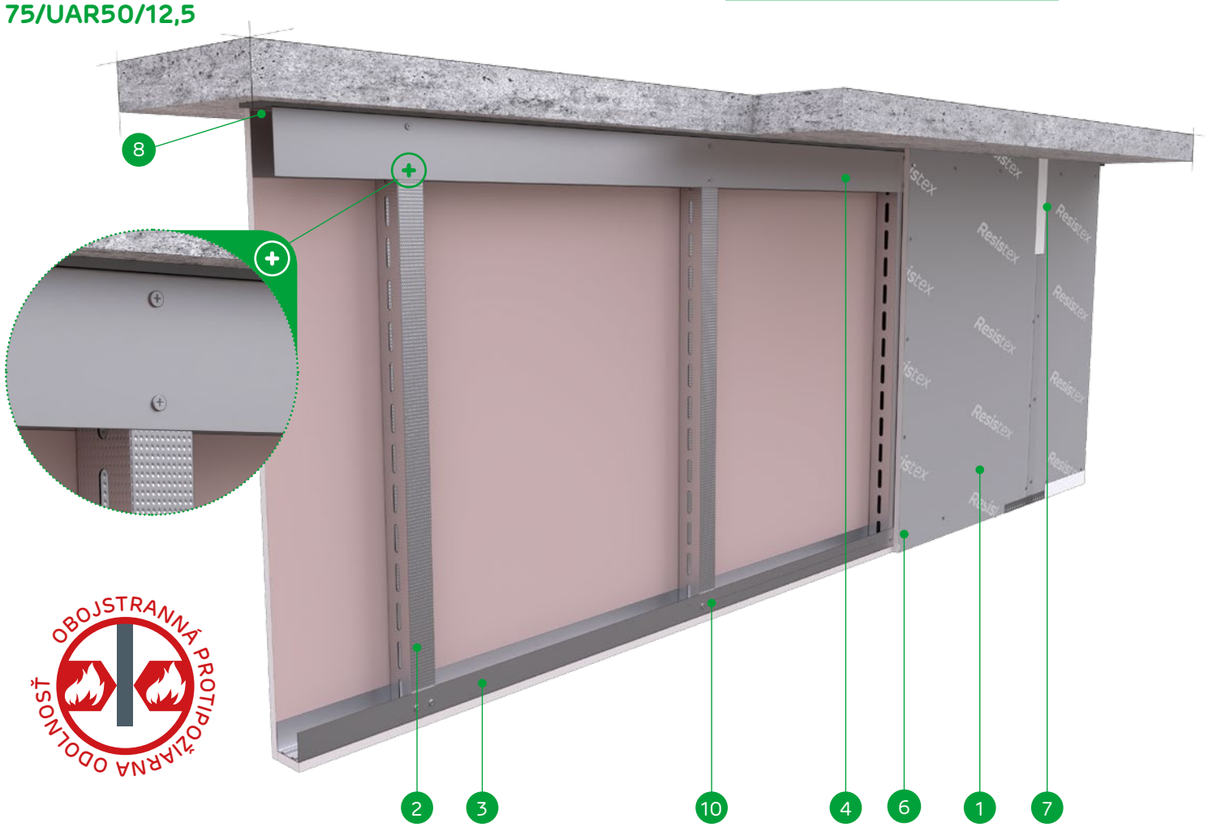

MATERIÁLY:

1. Sadrokartónová doska Resistex
2. Profil UAR50 / UAR75 / UAR100
3. Dolný profil Nida U50 / U75 / U100
4. Horný profil Nida U50/80 / U75/80 / U100/80
5. Rozperný kolík Nida
6. Skrutky do plechu 2 mm Nida
7. Medzera medzi doskami
8. Akustická páska Nida alebo minerálna vlna
9. Kotviaci prvok (druh a typ zvolený podľa zaťaženia a typu podkladu) s rozšírenou oceľovou podložkou
10. Samorezná skrutka 4,2x13 mm do plechu 1 mm FLAT HEAD®
11. Uholník Nida do profilu UAR50 / UAR75 / UAR100
12. Skrutka Nida M8 typ FLAT HEAD® so zúbkovanou maticou

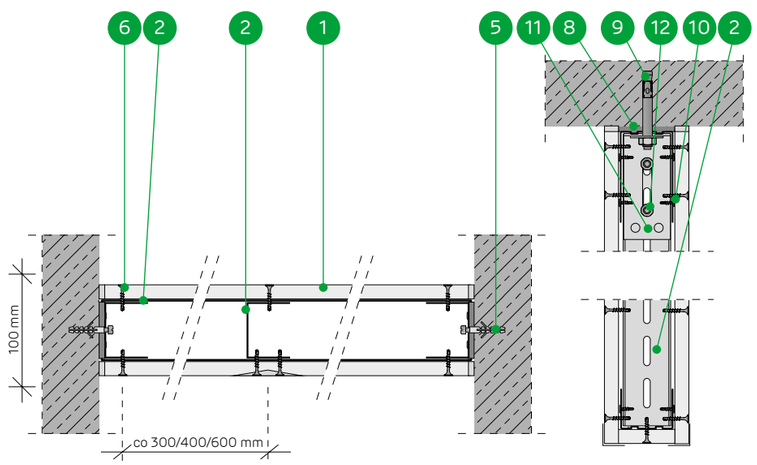

SYSTÉM PROTIPOŽIARNYCH ZÁBRAN NA NOSNEJ KONŠTRUKCII NIDA UAR50

TECHNICKÉ PARAMETRE

Názov systému Nida Kurtyna [2]	Plášť zo sadrokartónových dosiek			Nosná konštrukcia [4]		Izolačný materiál	Maximálna výška protipožiarnej zábrany - h [1]	Hmotnosť konštrukcie 1 m²	Trieda požiarnej odolnosti [2]	Dymotesnosť [3]		Systém špeciálny
	Nida	Hrúbka [mm]	Označenie podľa normy	Typ profilu Nida	Rozpätie v osi profilov Nida [mm]	Minerálna vlna (skalná/sklená)	V rozsahu požiarnej odolnosti [mm]	[kg]	[min]	$Q_{spec}^{(20)}$ [m³/h]	$Q_{spec}^{(200)}$ [m³/h]	
75/UAR50/12,5/Resistex	Resistex	12,5	DFH2IR	UAR50	600	opcja	2000	28,0	DH60	0,7	1,2	●
75/UAR50-400/12,5/Resistex	Resistex	12,5	DFH2IR	UAR50	400	opcja	2000	29,0	DH60	0,7	1,2	●
75/UAR50-300/12,5/Resistex	Resistex	12,5	DFH2IR	UAR50	300	opcja	2000	30,0	DH60	0,7	1,2	●

[1] Výška zábran podľa technických pokynov ITB 01060/17/R121NZK.
[2] Trieda požiarnej odolnosti v súlade s klasifikačným protokolom LBO-1421-K/20.
[3] Dymotesnosť podľa normy PN-EN 12101-1:2007.

SPOTREBA MATERIÁLOV NA 1 M² PROTIPOŽIARNYCH ZÁBRAN V SYSTÉME NIDA PROTIPOŽIARNA ZÁBRANA

Názov materiálu	J.m.	Druh systému Nida Kurtyna		
		75/UAR50/12,5/Resistex	75/UAR50-400/12,5/Resistex	75/UAR50-300/12,5/Resistex
		Spotreba materiálu 1 m²		
Doska Resistex 12,5 mm	m²	2,1	2,1	2,1
Profil Nida UAR50 [4]	bm	1,8	2,7	3,6
Profil Nida U50 [5]	bm	0,5	0,5	0,5
Profil Nida U50/80 [6]	bm	0,5	0,5	0,5
Uholník Nida do profilu UAR50	ks	1,0	1,5	2,0
Skrutka Nida M8 typ FLAT HEAD® so zúbkovanou maticou	ks	2,0	3,0	4,0
Rozperný kolík Nida - druh a typ zvolený podľa zaťaženia a typu podkladu	ks	0,6	0,6	0,6
Kotviaci prvok - druh a typ zvolený podľa zaťaženia a typu podkladu	ks	2,0	3,0	4,0
Rozšírená oceľová podložka	ks	2,0	3,0	4,0
Samorezná skrutka 4,2x13 mm do plechu 1 mm FLAT HEAD®	ks	16,0	24,0	32,0
Skrutky do plechu 2 mm Nida 3,5x25 mm	ks	30,0	45,0	60,0
Výstužná páska Nida	ks	2,8	2,8	2,8
Akustická páska Nida	ks	1,1	1,1	1,1
Sadrový tmel Nida Start	kg	0,6	0,6	0,6
Sadrový tmel Nida Finish	kg	0,2	0,2	0,2
Perforovaný hliníkový roh Nida	bm	2,0	2,0	2,0

[4] Môžu sa používať profily UAR75 alebo UAR100.
[5] Môžu sa používať profily U75 alebo U100.
[6] Môžu sa používať profily U75/80 alebo U100/80 (v prípade profilov U75/80 a U100/80 používať dvojnásobné množstvo kotiev v jednom kotviacom bode).
Normy výdatnosti nezohľadňujú materiálové straty.

SYSTÉMY SUCHEJ VÝSTAVBY

PROTIPOŽIARNE ZÁBRANY

nida Protipožiarna zábrana

Trieda požiarnej odolnosti:	Dymotesnosť:	Maximálna výška:	Hmotnosť 1 m² konštrukcie:	Číslo súvisiaceho dokladu:
DHA150	$Q_{spec}^{(20)}$ - 0,7 m³/h $Q_{spec}^{(200)}$ - 1,2 m³/h	2500 mm	52,0-54,0 kg	PN-EN 12101-1:2007 CERT. 1488-CPR-0859/W

Vyhlásenie o úžitkových vlastnostiach:
DoP/Smoke Barrier/0070/02.07.2020

SYSTÉMY:

100/UAR50/25

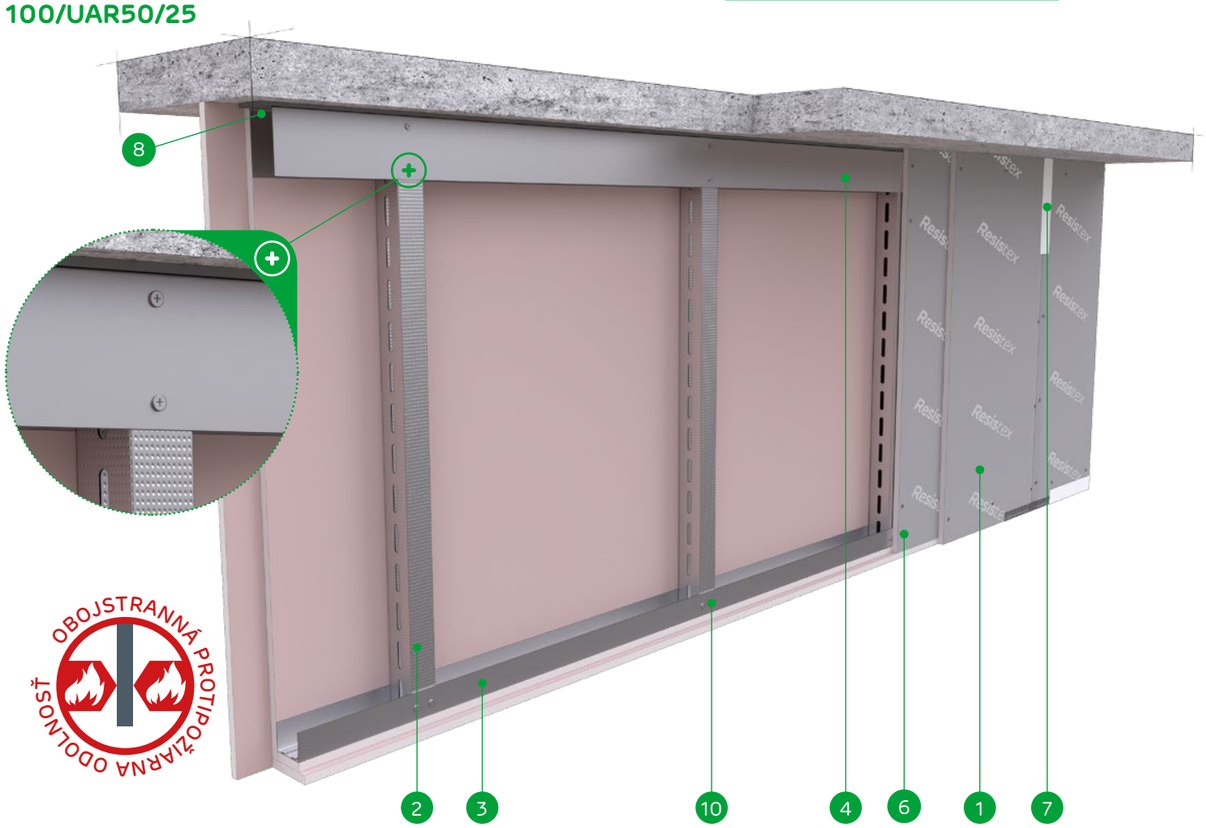

MATERIÁLY:

1. Sadrokartónová doska Resistex
2. Profil UAR50 / UAR75 / UAR100
3. Dolný profil Nida U50 / U75 / U100
4. Horný profil Nida U50/80 / U75/80 / U100/80
5. Rozperný kolík Nida
6. Skrutky do plechu 2 mm Nida
7. Medzera medzi doskami
8. Akustická páska Nida alebo minerálna vlna
9. Kotviaci prvok (druh a typ zvolený podľa zaťaženia a typu podkladu) s rozšírenou oceľovou podložkou
10. Samorezná skrutka 4,2x13 mm do plechu 1 mm FLAT HEAD®
11. Uholník Nida do profilu UAR50 / UAR75 / UAR100
12. Skrutka Nida M8 typ FLAT HEAD® so zúbkovanou maticou

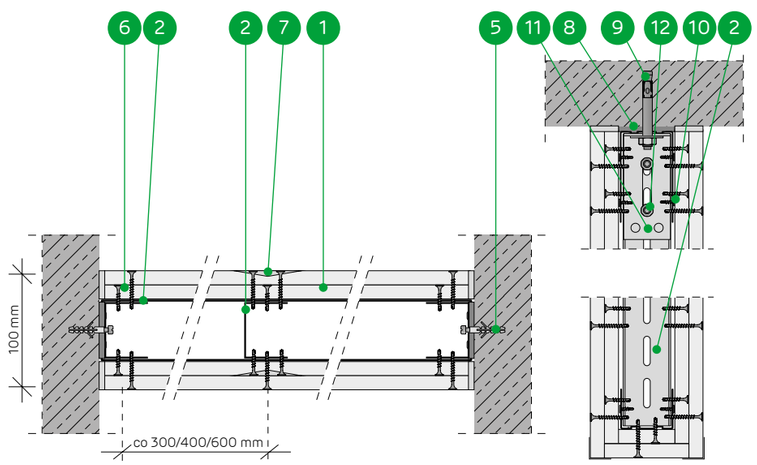

SYSTÉM PROTIPOŽIARNYCH ZÁBRAN NA NOSNEJ KONŠTRUKCII NIDA UAR50

TECHNICKÉ PARAMETRE

Názov systému Nida Kurtyna [2]	Plášť zo sadrokartónových dosiek			Nosná konštrukcia [4]		Izolačný materiál	Maximálna výška protipožiarnej zábrany - h [1]	Hmotnosť konštrukcie 1 m²	Trieda požiarnej odolnosti [2]	Dymotesnosť [3]		Systém špeciálny
	Nida	Hrúbka [mm]	Označenie podľa normy	Typ profilu Nida	Rozpätie v osi profilov Nida [mm]	Minerálna vlna (skalná/sklená)	V rozsahu požiarnej odolnosti [mm]	[kg]	[min]	$Q_{spec}^{(20)}$ [m³/h]	$Q_{spec}^{(200)}$ [m³/h]	
100/UAR50/25/Resistex	Resistex	2x12,5	DFH2IR	UAR50	600	opcja	2500	52,0	DHA150	0,7	1,2	●
100/UAR50-400/25/Resistex	Resistex	2x12,5	DFH2IR	UAR50	400	opcja	2500	53,0	DHA150	0,7	1,2	●
100/UAR50-300/25/Resistex	Resistex	2x12,5	DFH2IR	UAR50	300	opcja	2500	54,0	DHA150	0,7	1,2	●

[1] Výška zábran podľa technických pokynov ITB 01060/17/R121NZK.
[2] Trieda požiarnej odolnosti v súlade s klasifikačným protokolom LBO-1420-K/20.
[3] Dymotesnosť podľa normy PN-EN 12101-1:2007.

SPOTREBA MATERIÁLOV NA 1 M² PROTIPOŽIARNYCH ZÁBRAN V SYSTÉME NIDA PROTIPOŽIARNA ZÁBRANA

Názov materiálu	J.m.	Druh systému Nida Kurtyna		
		100/UAR50/25/Resistex	100/UAR50-400/25/Resistex	100/UAR50-300/25/Resistex
		Spotreba materiálu 1 m²		
Doska Resistex 12,5 mm	m²	4,2	4,2	4,2
Profil Nida UAR50 [4]	bm	1,8	2,7	3,6
Profil Nida U50 [5]	bm	0,5	0,5	0,5
Profil Nida U50/80 [6]	bm	0,5	0,5	0,5
Uholník Nida do profilu UAR50	ks	1,0	1,5	2,0
Skrutka Nida M8 typ FLAT HEAD® so zúbkovanou maticou	ks	2,0	3,0	4,0
Rozperný kolík Nida - druh a typ zvolený podľa zaťaženia a typu podkladu	ks	0,6	0,6	0,6
Kotviaci prvok - druh a typ zvolený podľa zaťaženia a typu podkladu	ks	2,0	3,0	4,0
Rozšírená oceľová podložka	ks	2,0	3,0	4,0
Samorezná skrutka 4,2x13 mm do plechu 1 mm FLAT HEAD®	ks	16,0	24,0	32,0
Skrutky do plechu 2 mm Nida 3,5x25 mm	ks	12,0	18,0	24,0
Skrutky do plechu 2 mm Nida 3,5x35 mm	ks	30,0	45,0	60,0
Výstužná páska Nida	ks	2,8	2,8	2,8
Akustická páska Nida	ks	1,1	1,1	1,1
Sadrový tmel Nida Start	kg	1,2	1,2	1,2
Sadrový tmel Nida Finish	kg	0,2	0,2	0,2
Perforovaný hliníkový roh Nida	bm	2,0	2,0	2,0

[4] Môžu sa používať profily UAR75 alebo UAR100.
[5] Môžu sa používať profily U75 alebo U100.
[6] Môžu sa používať profily U75/80 alebo U100/80 (v prípade profilov U75/80 a U100/80 používať dvojnásobné množstvo kotiev v jednom kotviacom bode).
Normy výdatnosti nezohľadňujú materiálové straty.

OBKLADY DREVENÝCH NOSNÝCH KONŠTRUKCIÍ

Systémy obkladov stĺpov a trámov sa najčastejšie používajú s cieľom zakryť drevené nosné konštrukcie budov. Tieto systémy plnia hlavne estetickú funkciu, keďže zakrývajú nie vždy dobre vyzerajúce prvky konštrukcie. Siniat ponúka dva systémy obkladov drevených trámových a stĺpových prvkov. Prvý je založený na systémovej nosnej podkonštrukcii vyhotovenej z profilov Nida CD60, ktoré sa pripevňujú pomocou klipov Nida KM a Nida UD27. V prípade druhého riešenia nosná konštrukcia nie je potrebná, keďže sa jedná o systém, v ktorom sa opláštenie montuje priamo na drevené prvky pomocou skrutiek do dreva Nida.

Na obkladanie drevenej konštrukcie možno použiť všetky typy sadrových dosiek Nida, ktoré ponúka firma Siniat, v závislosti od funkcie miestnosti. Použitím inovatívnych sadrotrieskových dosiek s vláknami Nida Twarda (Typ DEFH1IR) sa celá konštrukcia dodatočne spevní, čím sa zvýši jej nosnosť. V mokrých interiéroch, s cieľom zabezpečiť drevenú konštrukciu pred pôsobením nadmernej vlhkosti, odporúčame použiť sadrovláknité dosky Nida Hydro (Typ GMFH1I).

OBSAH KAPITOLY

1214 SDK/12,5; SDK/15; SDB/12,5; SDB/15
1216 SDK/25; SDB/25
1218 BDB/12,5; BDB/15
1220 BDB/25

nida Drevo SYSTÉMY OBKLADOV DREVENEJ NOSNEJ KONŠTRUKCIE

Strana	Typ výstavby Nida Drewno	Opláštenie sadrokartónom			Upevňovanie opláštenia Nida		Konštrukcia roštu	Hmotnosť výstavby 1 bm	Trieda požiarnej odolnosti
		Nida	Hrúbka [mm]	Označenie podľa normy	Prostredníctvom nosnej konštrukcie Nida	Priamo na drevenú konštrukciu	Nida	[kg]	[min]
	SYSTÉM OBKLADOV DREVENÝCH NOSNÝCH KONŠTRUKCIÍ NIDA DREWNO - STĹPY								
1215	SDK/12,5/Expert	Expert	12,5	A	●	-	CD60/KM	8,0	-
1215	SDK/12,5/Woda	Woda	12,5	H2	●	-	CD60/KM	8,0	-
1215	SDK/12,5/Ogień+	Ogień Plus	12,5	DF	●	-	CD60/KM	9,0	-
1215	SDK/12,5/WodaOgień+	Woda Ogień Plus	12,5	DFH2	●	-	CD60/KM	9,0	-
1215	SDK/12,5/Twarda	Twarda	12,5	DEFH1IR	●	-	CD60/KM	11,0	-
1215	SDK/12,5/Hydro	Hydro	12,5	GMFH1I	●	-	CD60/KM	10,0	-
1215	SDB/12,5/Expert	Expert	12,5	A	-	●	-	5,0	-
1215	SDB/12,5/Woda	Woda	12,5	H2	-	●	-	6,0	-
1215	SDB/12,5/Ogień+	Ogień Plus	12,5	DF	-	●	-	6,0	-
1215	SDB/12,5/WodaOgień+	Woda Ogień Plus	12,5	DFH2	-	●	-	6,0	-
1215	SDB/12,5/Twarda	Twarda	12,5	DEFH1IR	-	●	-	8,0	-
1215	SDB/12,5/Hydro	Hydro	12,5	GMFH1I	-	●	-	7,0	-
1215	SDK/15/Ogień+	Ogień Plus	15,0	DF	●	-	CD60/KM	11,0	-
1215	SDK/15/Twarda	Twarda	15,0	DEFH1IR	●	-	CD60/KM	12,3	-
1215	SDK/15/Hydro	Hydro	15,0	GMFH1I	●	-	CD60/KM	11,0	-
1215	SDB/15/Ogień+	Ogień Plus	15,0	DF	-	●	-	8,0	-
1215	SDB/15/Twarda	Twarda	15,0	DEFH1IR	-	●	-	9,3	-
1215	SDB/15/Hydro	Hydro	15,0	GMFH1I	-	●	-	8,0	-
1217	SDK/25/Expert	Expert	25,0	A	●	-	CD60/KM	13,0	-
1217	SDK/25/Woda	Woda	25,0	H2	●	-	CD60/KM	14,0	-
1217	SDK/25/Ogień+	Ogień Plus	25,0	DF	●	-	CD60/KM	15,0	-
1217	SDK/25/WodaOgień+	Woda Ogień Plus	25,0	DFH2	●	-	CD60/KM	15,0	-
1217	SDK/25/Twarda	Twarda	25,0	DEFH1IR	●	-	CD60/KM	18,5	-
1217	SDK/25/Hydro	Hydro	25,0	GMFH1I	●	-	CD60/KM	16,0	-
1217	SDB/25/Expert	Expert	25,0	A	-	●	-	10,0	-
1217	SDB/25/Woda	Woda	25,0	H2	-	●	-	11,0	-
1217	SDB/25/Ogień+	Ogień Plus	25,0	DF	-	●	-	12,0	-
1217	SDB/25/WodaOgień+	Woda Ogień Plus	25,0	DFH2	-	●	-	12,0	-
1217	SDB/25/Twarda	Twarda	25,0	DEFH1IR	-	●	-	15,5	-
1217	SDB/25/Hydro	Hydro	25,0	GMFH1I	-	●	-	13,0	-

Strana	Typ výstavby Nida Drewno	Opláštenie sadrokartónom			Upevňovanie opláštenia Nida		Konštrukcia roštu	Hmotnosť výstavby 1 bm	Trieda požiarnej odolnosti
		Nida	Hrúbka [mm]	Označenie podľa normy	Prostredníctvom nosnej konštrukcie Nida	Priamo na drevenú konštrukciu	Nida	[kg]	[min]
	SYSTÉM OBKLADOV DREVENÝCH NOSNÝCH KONŠTRUKCIÍ NIDA DREWNO - TRÁMY								
1219	BDB/12,5/Expert	Expert	12,5	A	-	●	-	4,1	-
1219	BDB/12,5/Woda	Woda	12,5	H2	-	●	-	4,4	-
1219	BDB/12,5/Ogień+	Ogień Plus	12,5	DF	-	●	-	5,0	-
1219	BDB/12,5/WodaOgień+	Woda Ogień Plus	12,5	DFH2	-	●	-	5,0	-
1219	BDB/12,5/Twarda	Twarda	12,5	DEFH1IR	-	●	-	6,4	-
1219	BDB/12,5/Hydro	Hydro	12,5	GMFH1I	-	●	-	5,4	-
1219	BDB/15/Ogień+	Ogień Plus	15,0	DF	-	●	-	6,8	-
1219	BDB/15/Twarda	Twarda	15,0	DEFH1IR	-	●	-	7,7	-
1219	BDB/15/Hydro	Hydro	15,0	GMFH1I	-	●	-	6,8	-
1221	BDB/25/Expert	Expert	25,0	A	-	●	-	8,2	-
1221	BDB/25/Woda	Woda	25,0	H2	-	●	-	8,8	-
1221	BDB/25/Ogień+	Ogień Plus	25,0	DF	-	●	-	10,0	-
1221	BDB/25/WodaOgień+	Woda Ogień Plus	25,0	DFH2	-	●	-	10,0	-
1221	BDB/25/Twarda	Twarda	25,0	DEFH1IR	-	●	-	12,8	-
1221	BDB/25/Hydro	Hydro	25,0	GMFH1I	-	●	-	10,8	-

nida Drevo

Trieda požiarnej odolnosti: neklasifikované

Hmotnosť 1m² výstavby: 6,0-12,3 kg

Číslo súvisiaceho dokladu: Pokyny pre montáž Siniat

Technológie Siniat

SYSTEMS:

SDK/12,5; SDK/15; SDB/12,5; SDB/15

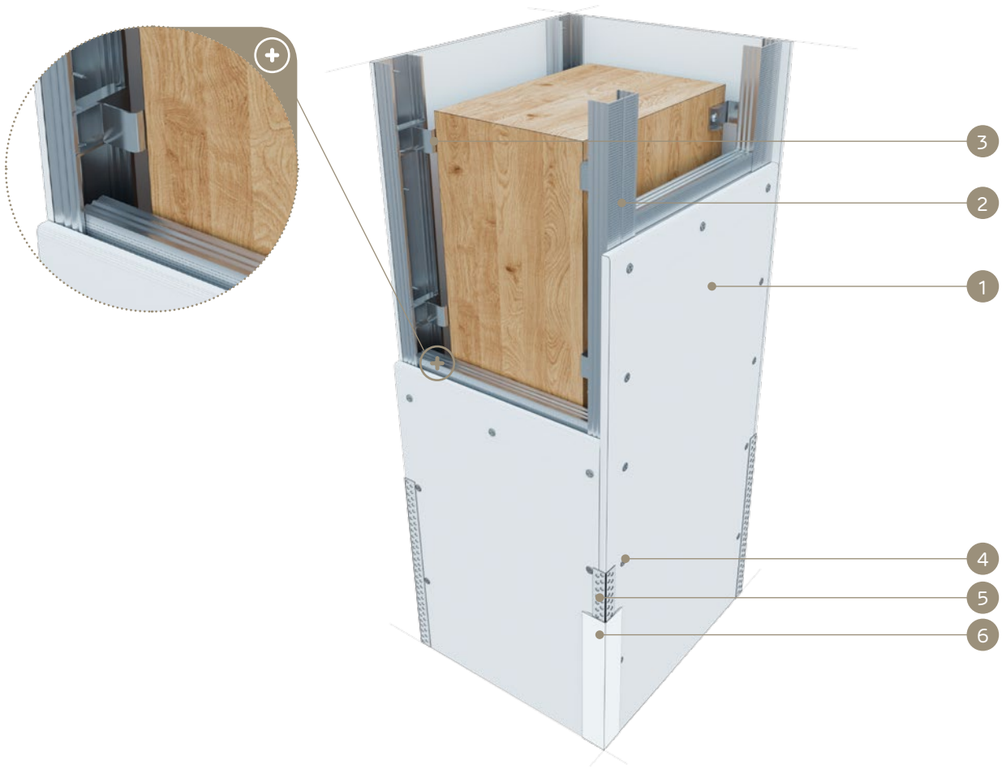

MATERIÁLY:

1. Sadrokartónová doska Nida
2. Profil Nida CD 60
3. Upevňovací klip KM k profilu Nida CD 60
4. Rýchloskrutky Nida
5. Perforovaný hliníkový L profil Nida
6. Sadrový tmel Nida

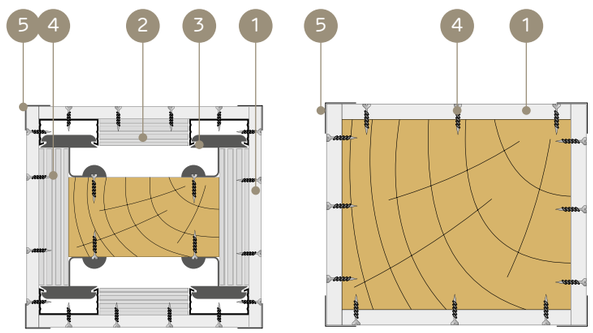

OBKLADOV DREVENÝCH NOSNÝCH KONŠTRUKCIÍ (STĹPY)

TECHNICKÉ ÚDAJE

Názov systému Nida Drewno	Opláštenie sadrokartónom			Upevňovanie opláštenia Nida		Konštrukcia roštu	Hmotnosť výstavby 1 bm	Trieda požiarnej odolnosti
	Nida	Hrúbka [mm]	Označenie podľa normy	Prostredníctvom nosnej konštrukcie Nida	Priamo na drevenú konštrukciu	Nida	[kg]	[min]
SDK/12,5/Expert	Expert	12,5	A	●	-	CD60/KM	8,0	-
SDK/12,5/Woda [1)]	Woda	12,5	H2	●	-	CD60/KM	8,0	-
SDK/12,5/Ogień+	Ogień Plus	12,5	DF	●	-	CD60/KM	9,0	-
SDK/12,5/WodaOgień+	Woda Ogień Plus	12,5	DFH2	●	-	CD60/KM	9,0	-
SDK/12,5/Twarda	Twarda	12,5	DEFH1IR	●	-	CD60/KM	11,0	-
SDK/12,5/Hydro	Hydro	12,5	GMFH1I	●	-	CD60/KM	10,0	-
SDB/12,5/Expert	Expert	12,5	A	-	●	-	5,0	-
SDB/12,5/Woda [1)]	Woda	12,5	H2	-	●	-	6,0	-
SDB/12,5/Ogień+	Ogień Plus	12,5	DF	-	●	-	6,0	-
SDB/12,5/WodaOgień+	Woda Ogień Plus	12,5	DFH2	-	●	-	6,0	-
SDB/12,5/Twarda	Twarda	12,5	DEFH1IR	-	●	-	8,0	-
SDB/12,5/Hydro	Hydro	12,5	GMFH1I	-	●	-	7,0	-
SDK/15/Ogień+	Ogień Plus	15,0	DF	●	-	CD60/KM	11,0	-
SDK/15/Twarda	Twarda	15,0	DEFH1IR	●	-	CD60/KM	12,3	-
SDK/15/Hydro	Hydro	15,0	GMFH1I	●	-	CD60/KM	11,0	-
SDB/15/Ogień+	Ogień Plus	15,0	DF	-	●	-	8,0	-
SDB/15/Twarda	Twarda	15,0	DEFH1IR	-	●	-	9,3	-
SDB/15/Hydro	Hydro	15,0	GMFH1I	-	●	-	8,0	-

[1)] V interiéroch s relatívnou vlhkosťou vzduchu do 85% v zónach vystavených intenzívnemu pôsobeniu vody odporúčame použiť sadrové dosky s vláknami Nida Hydro (horizontálne a vertikálne roviny pri vani, sprche a pod.)

SPOTREBA MATERIÁLOV NA 1 BM OBKLADU DREVENÝCH NOSNÝCH KONŠTRUKCIÍ NIDA DREWNO

Názov materiálu	J.m.	Typ systému Nida Drewno																	
		SDK/12,5/ Expert	SDK/12,5/ Woda	SDK/12,5/ Ogień+	SDK/12,5/No-daOgień+	SDK/12,5/ Twarda	SDK/12,5/ Hydro	SDB/12,5/ Expert	SDB/12,5/ Woda	SDB/12,5/ Ogień+	SDB/12,5/No-daOgień+	SDB/12,5/ Twarda	SDB/12,5/ Hydro	SDK/15/ Ogień+	SDK/15/ Twarda	SDK/15/Hydro	SDB/15/ Ogień+	SDB/15/ Twarda	SDB/15/Hydro
		Spotreba materiálu na 1 bm																	
Doska Nida Expert 12,5 mm	m²	x+0,3	-	-	-	-	-	x+0,3	-	-	-	-	-	-	-	-	-	-	-
Doska Nida Woda 12,5 mm	m²	-	x+0,3	-	-	-	-	-	x+0,3	-	-	-	-	-	-	-	-	-	-
Doska Nida Ogień Plus 12,5 mm	m²	-	-	x+0,3	-	-	-	-	-	x+0,3	-	-	-	-	-	-	-	-	-
Doska Nida Woda Ogień Plus 12,5 mm	m²	-	-	-	x+0,3	-	-	-	-	-	x+0,3	-	-	-	-	-	-	-	-
Doska Nida Twarda 12,5 mm	m²	-	-	-	-	x+0,3	-	-	-	-	-	x+0,3	-	-	-	-	-	-	-
Doska Nida Hydro 12,5 mm	m²	-	-	-	-	-	x+0,3	-	-	-	-	-	x+0,3	-	-	-	-	-	-
Doska Nida Ogień Plus 15,0 mm	m²	-	-	-	-	-	-	-	-	-	-	-	-	x+0,3	-	-	x+0,3	-	-
Doska Nida Twarda 15,0 mm	m²	-	-	-	-	-	-	-	-	-	-	-	-	-	x+0,3	-	-	x+0,3	-
Doska Nida Hydro 15,0 mm	m²	-	-	-	-	-	-	-	-	-	-	-	-	-	-	x+0,3	-	-	x+0,3
Profil Nida CD60	bm	-[2)]	-[2)]	-[2)]	-[2)]	-[2)]	-[2)]	-	-	-	-	-	-	-[2)]	-[2)]	-[2)]	-	-	-
Upevňovací klip KM k profilu Nida CD60	ks.	5.0	5.0	5.0	5.0	5.0	5.0	-	-	-	-	-	-	5.0	5.0	5.0	-	-	-
Skrutky do dreva Nida 3,5x35 mm	ks.	5.0	5.0	5.0	5.0	5.0	5.0	-	-	-	-	-	-	5.0	5.0	5.0	-	-	-
Skrutky do dreva Nida 3,5x45 mm	ks.	-	-	-	-	-	-	48.0	48.0	48.0	48.0	48.0	48.0	-	-	-	48.0	48.0	48.0
Rýchloskrutky Nida 3,5x25 mm	ks.	48.0	48.0	48.0	48.0	-	-	-	-	-	-	-	-	48.0	-	-	-	-	-
Rýchloskrutky Nida 4,2x38 mm	ks.	-	-	-	-	48.0	-	-	-	-	-	-	-	-	48.0	-	-	-	-
Rýchloskrutky Nida Hydro C5 3,5x25 mm	ks.	-	-	-	-	-	48.0	-	-	-	-	-	-	-	-	48.0	-	-	-
Výstužná páska Nida	bm	0,9x	0,9x	0,9x	0,9x	0,9x	0,9x	0,9x	0,9x	0,9x	0,9x	0,9x	0,9x	0,9x	0,9x	0,9x	0,9x	0,9x	0,9x
Sadrový tmel Nida Start	kg	0,7[3)]	0,7[3)]	0,7[3)]	0,7[3)]	-	-	0,7[3)]	0,7[3)]	0,7[3)]	0,7[3)]	-	-	0,7[3)]	0,7[3)]	0,7[3)]	0,7[3)]	-	-
Sadrový tmel Nida Finish	kg	0,2[3)]	0,2[3)]	0,2[3)]	0,2[3)]	-	-	0,2[3)]	0,2[3)]	0,2[3)]	0,2[3)]	-	-	0,2[3)]	0,2[3)]	0,2[3)]	0,2[3)]	-	-
Hotová špachtľovacia hmota Nida Hydromix [4)]	kg	-	-	-	-	0,9[3)]	0,9[3)]	-	-	-	-	0,9[3)]	0,9[3)]	-	-	-	-	0,9[3)]	0,9[3)]
Perforovaný hliníkový L profil Nida	bm	4.0	4.0	4.0	4.0	4.0	4.0	4.0	4.0	4.0	4.0	4.0	4.0	4.0	4.0	4.0	4.0	4.0	4.0

[2)] Norma spotreby profilu Nida CD60 = (0,9x+4,0).
[3)] Orientačné normy spotreby.
[4)] V prípade sadro-trieskových dosiek s vláknami Nida Twarda možno ako alternatívu použiť sadrový tmel Nida Planfix Fresh.
POZOR: vysvetlenie spôsobu výpočtu „X". X=2a+2b (kde: a - šírka prierezu trámu, b - výška prierezu trámu).
Normy spotreby nezahrňujú straty materiálu.

PRVÉ SYSTÉMY SUCHEJ VÝSTAVBY NA TRHU S OZNAČENÍM CE

Navštívte náš kanál Siniat Nida YouTube

nida Drevo

Trieda požiarnej odolnosti: neklasifikované

Hmotnosť 1m² výstavby: 10,0-18,5 kg

Číslo súvisiaceho dokladu: Pokyny pre montáž Siniat

SYSTEMS:

SDK/25; SDB/25

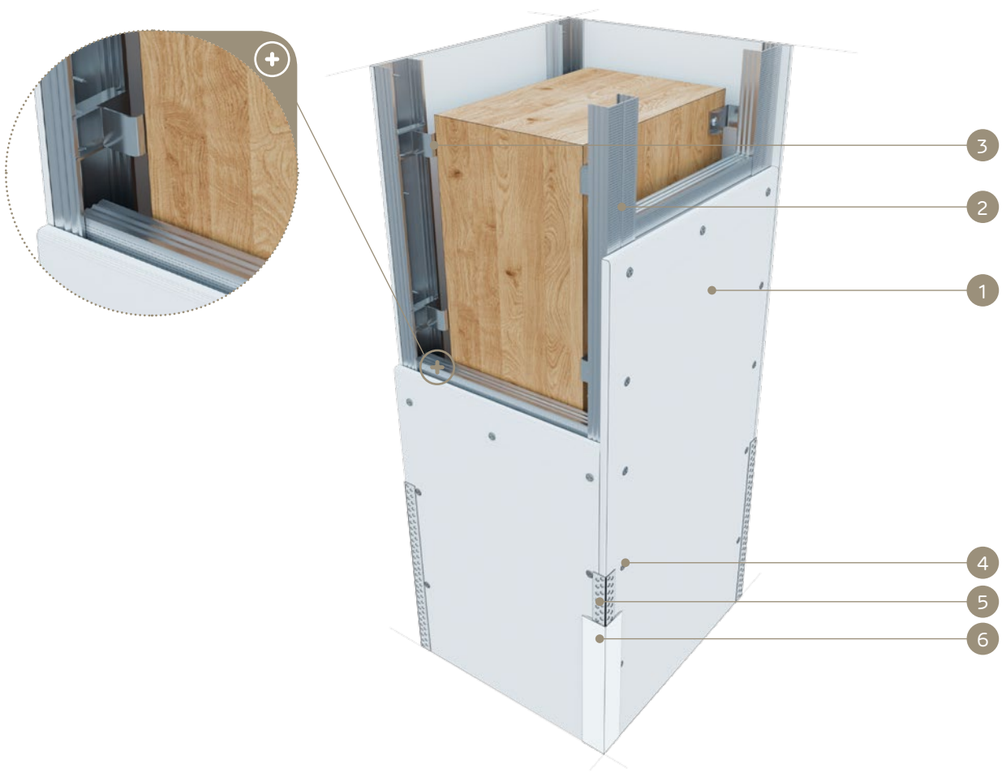

MATERIÁLY:

1. Sadrokartónová doska Nida
2. Profil Nida CD 60
3. Upevňovací klip KM k profilu Nida CD 60
4. Rýchloskrutky Nida
5. Perforovaný hliníkový L profil Nida
6. Sadrový tmel Nida

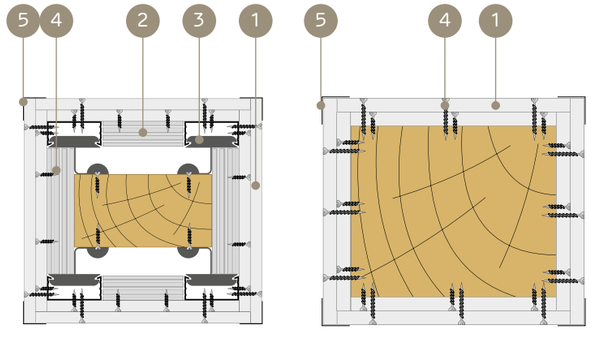

OBKLADOV DREVENÝCH NOSNÝCH KONŠTRUKCIÍ (STĹPY)

TECHNICKÉ ÚDAJE

Typ výstavby Nida Drewno	Opláštenie sadrokartónom			Upevňovanie opláštenia Nida		Konštrukcia roštu	Hmotnosť výstavby 1 bm	Trieda požiarnej odolnosti
	Nida	Hrúbka [mm]	Označenie podľa normy	Prostredníctvom nosnej konštrukcie Nida	Priamo na drevenú konštrukciu	Nida	[kg]	[min]
SDK/25/Expert	Expert	25,0	A	●	-	CD60/KM	13,0	-
SDK/25/Woda [1)]	Woda	25,0	H2	●	-	CD60/KM	14,0	-
SDK/25/Ogień+	Ogień Plus	25,0	DF	●	-	CD60/KM	15,0	-
SDK/25/WodaOgień+	Woda Ogień Plus	25,0	DFH2	●	-	CD60/KM	15,0	-
SDK/25/Twarda	Twarda	25,0	DEFH1IR	●	-	CD60/KM	18,5	-
SDK/25/Hydro	Hydro	25,0	GMFH1I	●	-	CD60/KM	16,0	-
SDB/25/Expert	Expert	25,0	A	-	●	-	10,0	-
SDB/25/Woda [1)]	Woda	25,0	H2	-	●	-	11,0	-
SDB/25/Ogień+	Ogień Plus	25,0	DF	-	●	-	12,0	-
SDB/25/WodaOgień+	Woda Ogień Plus	25,0	DFH2	-	●	-	12,0	-
SDB/25/Twarda	Twarda	25,0	DEFH1IR	-	●	-	15,5	-
SDB/25/Hydro	Hydro	25,0	GMFH1I	-	●	-	13,0	-

[1)] V interiéroch s relatívnou vlhkosťou vzduchu do 85% v zónach vystavených intenzívnemu pôsobeniu vody odporúčame použiť sadrové dosky s vláknami Nida Hydro (horizontálne a vertikálne roviny pri vani, sprche a pod.)

SPOTREBA MATERIÁLOV NA 1 BM OBKLADU DREVENÝCH NOSNÝCH KONŠTRUKCIÍ NIDA DREWNO

Názov materiálu	J.m.	Typ systému Nida Drewno											
		SDK/25/ Expert	SDK/25/ Woda	SDK/25/ Ogień+	SDK/25/ Woda-Ogień+	SDK/25/ Twarda	SDK/25/ Hydro	SDB/25/ Expert	SDB/25/ Woda	SDB/25/ Ogień+	SDB/25/ Woda-Ogień+	SDB/25/ Twarda	SDB/25/ Hydro
		Spotreba materiálu na 1 bm											
Doska Nida Expert 12,5 mm	m²	2x+0,6	-	-	-	-	-	2x+0,6	-	-	-	-	-
Doska Nida Woda 12,5 mm	m²	-	2x+0,6	-	-	-	-	-	2x+0,6	-	-	-	-
Doska Nida Ogień Plus 12,5 mm	m²	-	-	2x+0,6	-	-	-	-	-	2x+0,6	-	-	-
Doska Nida Woda Ogień Plus 12,5 mm	m²	-	-	-	2x+0,6	-	-	-	-	-	2x+0,6	-	-
Doska Nida Twarda 12,5 mm	m²	-	-	-	-	2x+0,6	-	-	-	-	-	2x+0,6	-
Doska Nida Hydro 12,5 mm	m²	-	-	-	-	-	2x+0,6	-	-	-	-	-	2x+0,6
Profil Nida CD60	bm	-[2)]	-[2)]	-[2)]	-[2)]	-[2)]	-[2)]	-	-	-	-	-	-
Upevňovací klip KM k profilu Nida CD60	ks.	5.0	5.0	5.0	5.0	5.0	5.0	-	-	-	-	-	-
Skrutky do dreva Nida 3,5x35 mm	ks.	5.0	5.0	5.0	5.0	5.0	5.0	-	-	-	-	-	-
Skrutky do dreva Nida 3,5x45 mm	ks.	-	-	-	-	-	-	12.0	12.0	12.0	12.0	12.0	12.0
Skrutky do dreva Nida 3,5x55 mm	ks.	-	-	-	-	-	-	48.0	48.0	48.0	48.0	48.0	48.0
Rýchloskrutky Nida 3,5x25 mm	ks.	12.0	12.0	12.0	12.0	-	-	-	-	-	-	-	-
Rýchloskrutky Nida 3,5x35 mm	ks.	48.0	48.0	48.0	48.0	-	-	-	-	-	-	-	-
Rýchloskrutky Nida 4,2x38 mm	ks.	-	-	-	-	60.0	-	-	-	-	-	-	-
Rýchloskrutky Nida Hydro C5 3,5x25 mm	ks.	-	-	-	-	-	12.0	-	-	-	-	-	-
Rýchloskrutky Nida Hydro C5 3,5x41 mm	ks.	-	-	-	-	-	48.0	-	-	-	-	-	-
Výstužná páska Nida	bm	0,9x	0,9x	0,9x	0,9x	0,9x	0,9x	0,9x	0,9x	0,9x	0,9x	0,9x	0,9x
Sadrový tmel Nida Start	kg	0,9[3)]	0,9[3)]	0,9[3)]	0,9[3)]	-	-	0,9[3)]	0,9[3)]	0,9[3)]	0,9[3)]	-	-
Sadrový tmel Nida Finish	kg	0,2[3)]	0,2[3)]	0,2[3)]	0,2[3)]	-	-	0,2[3)]	0,2[3)]	0,2[3)]	0,2[3)]	-	-
Hotová špachtľovacia hmota Nida Hydromix [4)]	kg	-	-	-	-	1,1[3)]	1,1[3)]	-	-	-	-	1,1[3)]	1,1[3)]
Perforovaný hliníkový L profil Nida	bm	4.0	4.0	4.0	4.0	4.0	4.0	4.0	4.0	4.0	4.0	4.0	4.0

[2)] Norma spotreby profilu Nida CD60 = (0,9x+4,0).
[3)] Orientačné normy spotreby.
[4)] V prípade sadro-trieskových dosiek s vláknami Nida Twarda možno ako alternatívu použiť sadrový tmel Nida Planfix Fresh.
POZOR: vysvetlenie spôsobu výpočtu „X". X=2a+2b (kde: a - šírka prierezu trámu, b - výška prierezu trámu).
Normy spotreby nezahrňujú straty materiálu.

nida Drevo

Trieda požiarnej odolnosti: neklasifikované

Hmotnosť 1m² výstavby: 4,1-6,8 kg

Číslo súvisiaceho dokladu: Pokyny pre montáž Siniat

SYSTEMS:
BDB/12,5; BDB/15

MATERIÁLY:

1. Sadrokartónová doska Nida
2. Skrutky do dreva Nida
3. Perforovaný hliníkový L profil Nida
4. Škára medzi SDK doskami g-k vyhotovená zo sadrovej hmoty Nida a výstužnej pásky Nida
5. Sadrový tmel Nida

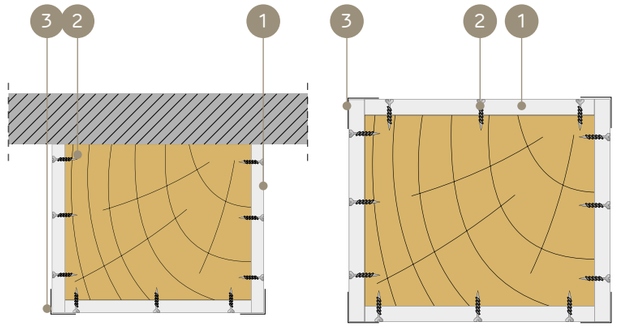

SYSTÉM OBKLADOV DREVENÝCH NOSNÝCH KONŠTRUKCIÍ (TRÁMY)

TECHNICKÉ ÚDAJE

Typ výstavby Nida Drewno	Opláštenie sadrokartónom			Upevňovanie opláštenia Nida		Konštrukcia roštu	Hmotnosť výstavby 1 bm	Trieda požiarnej odolnosti
	Nida	Hrúbka [mm]	Označenie podľa normy	Prostredníctvom nosnej konštrukcie Nida	Priamo na drevenú konštrukciu	Nida	[kg]	[min]
BDB/12,5/Expert	Expert	12.5	A	-	●	CD60/KM	4,1	-
BDB/12,5/Woda [1)]	Woda	12.5	H2	-	●	CD60/KM	4,4	-
BDB/12,5/Ogień+	Ogień Plus	12.5	DF	-	●	CD60/KM	5,0	-
BDB/12,5/WodaOgień+	Woda Ogień Plus	12.5	DFH2	-	●	CD60/KM	5,0	-
BDB/12,5/Twarda	Twarda	12.5	DEFH1IR	-	●	CD60/KM	6,4	-
BDB/12,5/Hydro	Hydro	12.5	GMFH1I	-	●	CD60/KM	5,4	-
BDB/15/Ogień+	Ogień Plus	15.0	DF	-	●	CD60/KM	6,8	-
BDB/15/Twarda	Twarda	15.0	DEFH1IR	-	●	CD60/KM	7,7	-
BDB/15/Hydro	Hydro	15.0	GMFH1I	-	●	CD60/KM	6,8	-

[1)] V interiéroch s relatívnou vlhkosťou vzduchu do 85% v zónach vystavených intenzívnemu pôsobeniu vody odporúčame použiť sadrové dosky s vláknami Nida Hydro (horizontálne a vertikálne roviny pri vani, sprche a pod.)

SPOTREBA MATERIÁLOV NA 1 BM OBKLADU DREVENÝCH NOSNÝCH KONŠTRUKCIÍ NIDA DREWNO

Názov materiálu	J.m.	Typ systému Nida Drewno								
		BDB/12,5/ Expert	BDB/12,5/ Woda	BDB/12,5/ Ogień+	BDB/12,5/WodaOgień+	BDB/12,5/ Twarda	BDB/12,5/ Hydro	BDB/15/ Ogień+	BDB/15/ Twarda	BDB/15/ Hydro
		Spotreba materiálu na 1 bm								
Doska Nida Expert 12,5 mm	m²	x+0,2	-	-	-	-	-	-	-	-
Doska Nida Woda 12,5 mm	m²	-	x+0,2	-	-	-	-	-	-	-
Doska Nida Ogień Plus 12,5 mm	m²	-	-	x+0,2	-	-	-	-	-	-
Doska Nida Woda Ogień Plus 12,5 mm	m²	-	-	-	x+0,2	-	-	-	-	-
Doska Nida Twarda 12,5 mm	m²	-	-	-	-	x+0,2	-	-	-	-
Doska Nida Hydro 12,5 mm	m²	-	-	-	-	-	x+0,2	-	-	-
Doska Nida Ogień Plus 15,0 mm	m²	-	-	-	-	-	-	x+0,2	-	-
Doska Nida Twarda 15,0 mm	m²	-	-	-	-	-	-	-	x+0,2	-
Doska Nida Hydro 15,0 mm	m²	-	-	-	-	-	-	-	-	x+0,2
Skrutky do dreva Nida 3,5x45 mm	ks.	48.0	48.0	48.0	48.0	48.0	48.0	48.0	48.0	48.0
Výstužná páska Nida	bm	0,9x	0,9x	0,9x	0,9x	0,9x	0,9x	0,9x	0,9x	0,9x
Sadrový tmel Nida Start	kg	0,55 [2)]	0,55 [2)]	0,55 [2)]	0,55 [2)]	-	-	0,55 [2)]	-	-
Sadrový tmel Nida Finish	kg	0,15 [2)]	0,15 [2)]	0,15 [2)]	0,15 [2)]	-	-	0,15 [2)]	-	-
Hotová špachtľovacia hmota Nida Hydromix [3)]	kg	-	-	-	-	0,7 [2)]	0,7 [2)]	-	0,7 [2)]	0,7 [2)]
Perforovaný hliníkový L profil Nida	bm	2.0	2.0	2.0	2.0	2.0	2.0	2.0	2.0	2.0

[2)] Orientačné normy spotreby.
[3)] V prípade sadro-trieskových dosiek s vláknami Nida Twarda možno ako alternatívu použiť sadrový tmel Nida Planfix Fresh.
POZOR: vysvetlenie spôsobu výpočtu „X". X=a+2b (kde: a - šírka prierezu trámu, b - výška prierezu trámu).
Normy spotreby nezahŕňajú straty materiálu.

nida Drevo

Trieda požiarnej odolnosti: neklasifikované

Hmotnosť 1m² výstavby: 8,2-10,0 kg

Číslo súvisiaceho dokladu: Pokyny pre montáž Siniat

Technológie Siniat

SYSTEMS:
BDB/25

MATERIÁLY:

1. Sadrokartónová doska Nida
2. Skrutky do dreva Nida
3. Perforovaný hliníkový L profil Nida
4. Škára medzi SDK doskami g-k vyhotovená zo sadrovej hmoty Nida a výstužnej pásky Nida
5. Sadrový tmel Nida

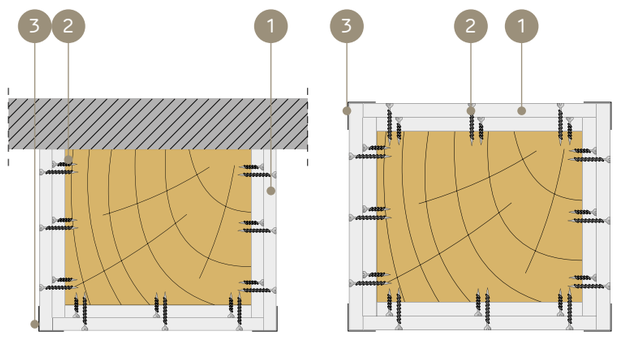

SYSTÉM OBKLADOV DREVENÝCH NOSNÝCH KONŠTRUKCIÍ (TRÁMY)

TECHNICKÉ ÚDAJE

Typ výstavby Nida Drewno	Opláštenie sadrokartónom			Upevňovanie opláštenia Nida		Konštrukcia roštu	Hmotnosť výstavby 1 bm	Trieda požiarnej odolnosti
	Nida	Hrúbka [mm]	Označenie podľa normy	Prostredníctvom nosnej konštrukcie Nida	Priamo na drevenú konštrukciu	Nida	[kg]	[min]
BDB/25/Expert	Expert	25.0	A	-	●	CD60/KM	8,2	-
BDB/25/Woda[1)]	Woda	25.0	H2	-	●	CD60/KM	8,8	-
BDB/25/Ogień+	Ogień Plus	25.0	DF	-	●	CD60/KM	10,0	-
BDB/25/WodaOgień+	Woda Ogień Plus	25.0	DFH2	-	●	CD60/KM	10,0	-
BDB/25/Twarda	Twarda	25.0	DEFH1IR	-	●	CD60/KM	12,8	-
BDB/25/Hydro	Hydro	25.0	GMFH1I	-	●	CD60/KM	10,0	-

[1)] V interiéroch s relatívnou vlhkosťou vzduchu do 85% v zónach vystavených intenzívnemu pôsobeniu vody odporúčame použiť sadrové dosky s vláknami Nida Hydro (horizontálne a vertikálne roviny pri vani, sprche a pod.)

SPOTREBA MATERIÁLOV NA 1 BM OBKLADU DREVENÝCH NOSNÝCH KONŠTRUKCIÍ NIDA DREWNO

Názov materiálu	J.m.	Typ systému Nida Drewno					
		BDB/25/Expert	BDB/25/Woda	BDB/25/Ogień+	BDB/25/Woda-Ogień+	BDB/25/Twarda	BDB/25/Hydro
		Spotreba materiálu na 1 bm					
Doska Nida Expert 12,5 mm	m²	2x+0,4	-	-	-	-	-
Doska Nida Woda 12,5 mm	m²	-	2x+0,4	-	-	-	-
Doska Nida Ogień Plus 12,5 mm	m²	-	-	2x+0,4	-	-	-
Doska Nida Woda Ogień Plus 12,5 mm	m²	-	-	-	2x+0,4	-	-
Doska Nida Twarda 12,5 mm	m²	-	-	-	-	2x+0,4	-
Doska Nida Hydro 12,5 mm	m²	-	-	-	-	-	2x+0,4
Skrutky do dreva Nida 3,5x45 mm	ks.	12.0	12.0	12.0	12.0	12.0	12.0
Skrutky do dreva Nida 3,5x55 mm	ks.	48.0	48.0	48.0	48.0	48.0	48.0
Výstužná páska Nida	bm	0,9x	0,9x	0,9x	0,9x	0,9x	0,9x
Sadrový tmel Nida Start	kg	0,75[2)]	0,75[2)]	0,75[2)]	0,75[2)]	0,75[2)]	0,75[2)]
Sadrový tmel Nida Finish	kg	0,15[2)]	0,15[2)]	0,15[2)]	0,15[2)]	0,15[2)]	0,15[2)]
Hotová špachtľovacia hmota Nida Hydromix[3)]	kg	-	-	-	-	0,9[2)]	0,9[2)]
Perforovaný hliníkový L profil Nida	bm	2.0	2.0	2.0	2.0	2.0	2.0

[2)] Orientačné normy spotreby.
[3)] V prípade sadro-trieskových dosiek s vláknami Nida Twarda možno ako alternatívu použiť sadrový tmel Nida Planfix Fresh.
POZOR: vysvetlenie spôsobu výpočtu „X". X=a+2b (kde: a - šírka prierezu trámu, b - výška prierezu trámu).
Normy spotreby nezahrňujú straty materiálu.

PROTIPOŽIARNE OBKLADY DREVENÝCH NOSNÝCH KONŠTRUKCIÍ

Systémy protipožiarnych obkladov drevených nosných konštrukcií boli vyhotovené s cieľom zvýšiť bezpečnosť budov s čiastočne alebo úplne skeletovou stavbou. Okrem požiarnej ochrany, riešenia založené na doskách Nida typu DF plnia tiež estetickú funkciu. Tento systém je založený na montáži špeciálneho opláštenia Nida Ogień Plus typu DF a Nida Ogień Kompakt typu DF priamo na drevenú konštrukciu. Na finálnu úpravu a celkovú povrchovú úpravu dosiek je potrebné použiť inovatívny ohňovzdorný sadrový tmel Nida Fire (A1). Protipožiarne obklady vyhotovené z vyššie uvedených špeciálnych výrobkov firmy Siniat spĺňajú požiadavky najvyšších tried požiarnej odolnosti R30-R120.

OBSAH KAPITOLY

1226 FBDB/15; FBDB/30; FBDB/50
1228 FBDB/18; FBDB/30; FBDB/50
1230 FBDB/15; FBDB/25; FBDB/50
1232 FBDB/15; FBDB/30; FBDB/50
1234 FSDB/18; FSDB/30.5; FSDB/30; FSDB/50
1236 FSDB/15; FSDB/25; FSDB/27,5; FSDB/50
1238 FKDB/15; FKDB/25; FKDB/27,5; FKDB/50

nida Drevo

PROTIPOŽIARNE OBKLADY DREVENÝCH NOSNÝCH KONŠTRUKCIÍ

Strana	Typ výstavby Nida Drewno	Opláštenie sadrokartónom			Pripevnenie dosiek Nida	Statické parametre konštrukčného prvku			Koeficient priečneho rezu	Počet strán s ochranou proti požiaru	Hmotnosť výstavby 1 bm	Trieda požiarnej odolnosti [4]	Špeciálny systém
		Nida	Hrúbka [mm]	Označenie podľa normy		Ochrana pred bortením	Súčiniteľ namáhania [α_m]	Druh namáhania konštrukčného prvku	[b/h]		[kg]	[min]	
PROTIPOŽIARNY SYSTÉM OBKLADOV DREVENÝCH NOSNÝCH KONŠTRUKCIÍ NIDA DREWNO TRÁMY ZAISTENÉ / NEZAISTENÉ PROTI BORTENIU - OBKLADY ZO 4 STRÁN													
1227	FBDB/15/Ogień+	Ogień Plus [3]	15,0 [1]	DF	priame	tak	1,0	ohýbanie	1,0	4	13,5	R30	●
1227	FBDB/30/Ogień+	Ogień Plus [3]	2x15,0 [1]	DF	priame	tak	1,0	ohýbanie	1,0	4	23,0	R60	●
1227	FBDB/50/Kompakt	Ogień Kompakt [3]	2x25 [2]	DF	priame	tak	1,0	ohýbanie	1,0	4	33,5	R120	●
1229	FBDB/18/Ogień+	Ogień Plus [3]	18,0 [1]	DF	priame	nie	0,7	ohýbanie	0,5	4	14,0	R30	●
1229	FBDB/30/Ogień+	Ogień Plus [3]	2x15,0 [1]	DF	priame	nie	0,7	ohýbanie	0,5	4	23,0	R60	●
1229	FBDB/50/Kompakt	Ogień Kompakt [3]	2x25 [2]	DF	priame	nie	0,7	ohýbanie	0,5	4	33,5	R120	●

Strana	Typ výstavby Nida Drewno	Opláštenie sadrokartónom			Pripevnenie dosiek Nida	Statické parametre konštrukčného prvku			Koeficient priečneho rezu	Počet strán s ochranou proti požiaru	Hmotnosť výstavby 1 bm	Trieda požiarnej odolnosti [4]	Špeciálny systém
		Nida	Hrúbka [mm]	Označenie podľa normy		Ochrana pred bortením	Súčiniteľ namáhania [α_m]	Druh namáhania konštrukčného prvku	[b/h]		[kg]	[min]	
PROTIPOŽIARNY SYSTÉM OBKLADOV DREVENÝCH NOSNÝCH KONŠTRUKCIÍ NIDA DREWNO TRÁMY ZAISTENÉ / NEZAISTENÉ PROTI BORTENIU - OBKLADY ZO 3 STRÁN													
1231	FBDB/15/Ogień+	Ogień Plus [3]	15,0 [1]	DF	priame	tak	1,0	ohýbanie	1,0	3	11,0	R30	●
1231	FBDB/25/Kompakt	Ogień Kompakt [3]	25,0 [1]	DF	priame	tak	1,0	ohýbanie	1,0	3	14,5	R60	●
1231	FBDB/50/Kompakt	Ogień Kompakt [3]	2x25 [2]	DF	priame	tak	1,0	ohýbanie	1,0	3	33,5	R120	●
1233	FBDB/15/Ogień+	Ogień Plus [3]	15,0 [1]	DF	priame	nie	0,7	ohýbanie	0,5	3	11,0	R30	●
1233	FBDB/30/Ogień+	Ogień Plus [3]	2x15,0 [1]	DF	priame	nie	0,7	ohýbanie	0,5	3	14,5	R60	●
1233	FBDB/50/Kompakt	Ogień Kompakt [3]	2x25 [2]	DF	priame	nie	0,7	ohýbanie	0,5	3	33,5	R120	●

[1] Uvedená hrúbka protipožiarneho opláštenia platí pre minimálny prierez konštrukčného prvku [b=60mm].
[2] Uvedená hrúbka protipožiarneho opláštenia platí pre minimálny prierez konštrukčného prvku [b=100mm].
[3] Možno použiť aj iné dosky Nida typu DF s cieľom získať dodatočné vlastnosti, napr.: Nida Twarda - vyššia mechanická odolnosť.
[4] Požiarna klasifikácia ITB 01060/20/R147NZP.

Strana	Typ výstavby Nida Drewno	Opláštenie sadrokartónom			Pripevnenie dosiek Nida	Statické parametre konštrukčného prvku				Koeficient priečneho rezu	Počet strán s ochranou proti požiaru	Hmotnosť výstavby 1 bm	Trieda požiarnej odolnosti [5]	Špeciálny systém
		Nida	Hrúbka [mm]	Označenie podľa normy		Štíhlosť [λ_{min}]	Ochrana pred bortením	Súčiniteľ namáhania [α_m]	Druh namáhania konštrukčného prvku	[b/h]		[kg]	[min]	
PROTIPOŽIARNY SYSTÉM OBKLADOV DREVENÝCH NOSNÝCH KONŠTRUKCIÍ NIDA DREWNO - STĹPY														
1235	FSDB/18/Ogień+	Ogień Plus [4]	18,0 [1]	DF	priame	40	nie	1,0	stláčanie	1,0	4	15,5	R30	●
1235	FSDB/18/Ogień+	Ogień Plus [4]	18,0 [2]	DF	priame	55	nie	1,0	stláčanie	1,0	4	15,5	R30	●
1235	FSDB/18/Ogień+	Ogień Plus [4]	18,0 [3]	DF	priame	70	nie	1,0	stláčanie	1,0	4	15,5	R30	●
1235	FSDB/30.5/Ogień+	Ogień Plus [4]	12,5 + 18,0 [1]	DF	priame	40	nie	1,0	stláčanie	1,0	4	24,0	R60	●
1235	FSDB/30/Ogień+	Ogień Plus [4]	2x15,0 [2]	DF	priame	55	nie	1,0	stláčanie	1,0	4	25,5	R60	●
1235	FSDB/30.5/Ogień+	Ogień Plus [4]	12,5 + 18,0 [3]	DF	priame	70	nie	1,0	stláčanie	1,0	4	24,0	R60	●
1235	FSDB/50/Kompakt	Ogień Kompakt [4]	2x25 [3]	DF	priame	40	nie	1,0	stláčanie	1,0	4	37,5	R120	●
1237	FSDB/15/Ogień+	Ogień Plus [2]	15,0 [1]	DF	priame	stĺp s nízkou štíhlosťou	tak	0,6 - 1,0	stláčanie	1,0	4	15,0	R30	●
1237	FSDB/25/Kompakt	Ogień Kompakt [2]	25,0 [1]	DF	priame	stĺp s nízkou štíhlosťou	tak	0,6 - 1,0	stláčanie	1,0	4	21,0	R60	●
1237	FSDB/27,5/Ogień+	Ogień Plus [2]	12,5 + 15,0 [1]	DF	priame	stĺp s nízkou štíhlosťou	tak	0,6 - 1,0	stláčanie	1,0	4	23,0	R60	●
1237	FSDB/50/Kompakt	Ogień Kompakt [2]	2x25 [1]	DF	priame	stĺp s nízkou štíhlosťou	tak	0,6 - 1,0	stláčanie	1,0	4	37,5	R120	●

[1] Uvedená hrúbka protipožiarneho opláštenia platí pre minimálny prierez konštrukčného prvku [b=60mm].
[2] Uvedená hrúbka protipožiarneho opláštenia platí pre minimálny prierez konštrukčného prvku [b=80mm].
[3] Uvedená hrúbka protipožiarneho opláštenia platí pre minimálny prierez konštrukčného prvku [b=170mm].
[4] Možno použiť aj iné dosky Nida typu DF s cieľom získať dodatočné vlastnosti, napr.: Nida Twarda - vyššia mechanická odolnosť.
[5] Požiarna klasifikácia ITB 01060/20/R147NZP.

Strana	Typ výstavby Nida Drewno	Opláštenie sadrokartónom			Pripevnenie dosiek Nida	Statické parametre konštrukčného prvku		Koeficient priečneho rezu	Počet strán s ochranou proti požiaru	Hmotnosť výstavby 1 bm	Trieda požiarnej odolnosti [8]	Špeciálny systém
		Nida	Hrúbka [mm]	Označenie podľa normy		Súčiniteľ namáhania [α_t]	Druh namáhania konštrukčného prvku	[b/h]		[kg]	[min]	
PROTIPOŽIARNY SYSTÉM OBKLADOV DREVENÝCH NOSNÝCH KONŠTRUKCIÍ NIDA DREWNO - DOLNÉ PÁSY NOSNÍKOV, TIAHLA												
1239	FKDB/15/Ogień+	Ogień Plus [7]	15,0 [6]	DF	priame	1,0	ťahanie	1,0	4	13,5	R30	●
1239	FKDB/25/Kompakt	Ogień Kompakt [7]	25,0 [6]	DF	priame	1,0	ťahanie	1,0	4	21,0	R60	●
1239	FKDB/27,5/Ogień+	Ogień Plus [7]	12,5 + 15,0 [6]	DF	priame	1,0	ťahanie	1,0	4	23,0	R60	●
1239	FKDB/50/Kompakt	Ogień Kompakt [7]	2x25,0 [6]	DF	priame	1,0	ťahanie	1,0	4	37,5	R120	●

[6] Uvedená hrúbka protipožiarneho opláštenia platí pre minimálny prierez konštrukčného prvku [b=60mm].
[7] Možno použiť aj iné dosky Nida typu DF s cieľom získať dodatočné vlastnosti, napr.: Nida Twarda - vyššia mechanická odolnosť.
[8] Požiarna klasifikácia ITB 01060/20/R147NZP.

PROTIPOŽIARNE OBKLADY DREVENÝCH NOSNÝCH KONŠTRUKCIÍ

nida Drevo

Trieda požiarnej odolnosti: R30, R60, R120

Hmotnosť 1m² výstavby: 13,5-33,5 kg

Číslo súvisiaceho dokladu:: Požiarna klasifikácia ITB

Požiarna klasifikácia ITB: ITB 01060/20/R147NZP

SYSTÉMY:

FBDB/15; FBDB/30; FBDB/50

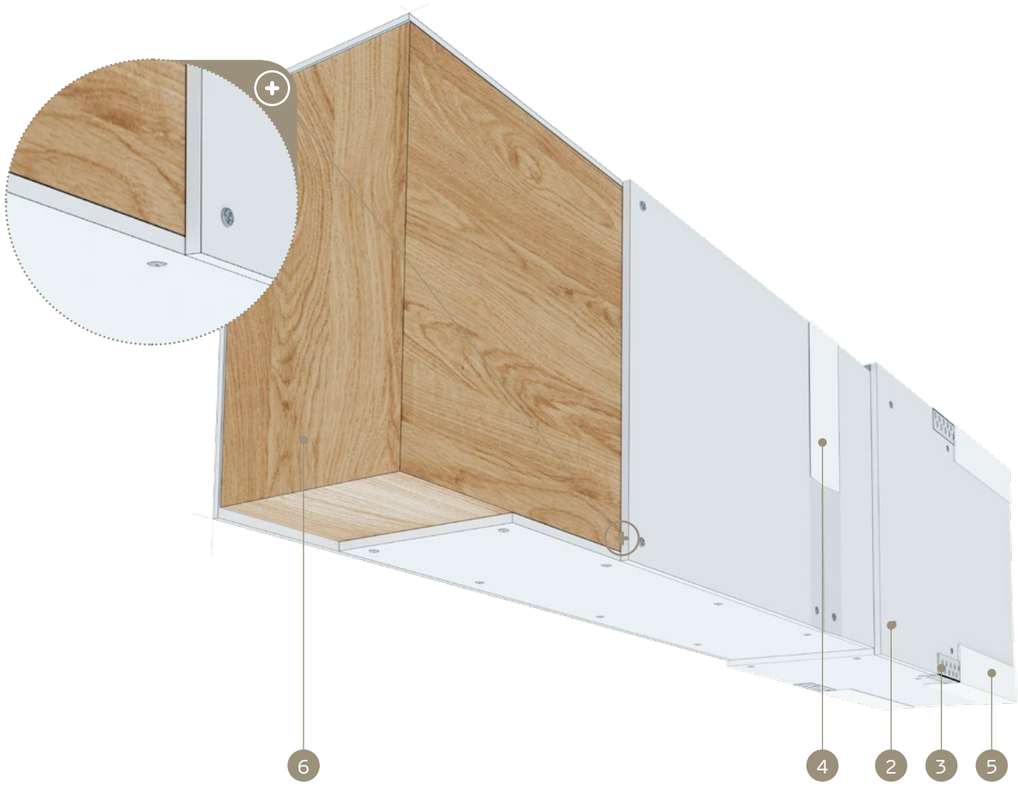

MATERIÁLY:

1. Sadrokartónová doska Nida typ DF
2. Skrutky do dreva Nida
3. Perforovaný hliníkový L profil Nida
4. Škára medzi sadrokartónovými doskami vyhotovená zo sadrovej hmoty Nida Fire (A1) a výstužnej pásky Nida
5. Sadrový tmel Nida Fire (A1)
6. Prvok drevenej nosnej konštrukcie

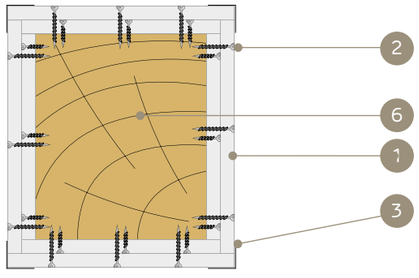

SYSTÉM PROTIPOŽIARNYCH OBKLADOV DREVENÝCH NOSNÝCH KONŠTRUKCIÍ (TRÁMY S OCHRANOU PROTI BORTENIU)

TECHNICKÉ ÚDAJE

Názov systému Nida Drewno	Opláštenie sadrokartónom			Pripevnenie dosiek Nida	Statické parametre konštrukčného prvku			Koeficient priečneho rezu	Hmotnosť výstavby 1 bm	Trieda požiarnej odolnosti [4]	Špeciálny systém
	Nida	Hrúbka [mm]	Označenie podľa normy		Ochrana pred bortením	Súčiniteľ namáhania [α_m]	Druh namáhania konštrukčného prvku	[b/h]	[kg]	[min]	
FBDB/15/Ogień+	Ogień Plus [3]	15,0 [1]	DF	priame	tak	1,0	ohýbanie	1,0	13,5	R30	●
FBDB/30/Ogień+	Ogień Plus [3]	2x15,0 [1]	DF	priame	tak	1,0	ohýbanie	1,0	23,0	R60	●
FBDB/50/Kompakt	Ogień Kompakt [3]	2x25 [2]	DF	priame	tak	1,0	ohýbanie	1,0	33,5	R120	●

[1] Uvedená hrúbka protipožiarneho opláštenia platí pre minimálny prierez konštrukčného prvku [b=60mm].
[2] Uvedená hrúbka protipožiarneho opláštenia platí pre minimálny prierez konštrukčného prvku [b=80mm].
[3] Možno použiť aj iné dosky Nida typu DF s cieľom získať dodatočné vlastnosti, napr.: Nida Twarda - vyššia mechanická odolnosť.
[4] Požiarna klasifikácia ITB 01060/20/R147NZP.
Hmotnosť 1 bm výstavby bola vypočítaná pre konštrukčný prvok s prierezom 100x200mm.

SPOTREBA MATERIÁLOV NA 1 BM PROTIPOŽIARNEHO OBKLADU DREVENEJ NOSNEJ KONŠTRUKCIE NIDA DREWNO

Názov materiálu	J.m.	Typ systému Nida Drewno		
		FBDB/15/Ogień+	FBDB/30/Ogień+	FBDB/50/Kompakt
		Spotreba materiálu na 1bm		
Doska Nida Ogień Plus 15,0 mm	m²	x+0,1	2x+0,2	-
Doska Nida Ogień Kompakt 25,0 mm	m²	-	-	2x+0,2
Skrutky do drevaNida 3,5x35 mm	ks.	48,0	24,0	-
Skrutky do drevaNida 3,5x45 mm	ks.	-	-	24,0
Skrutky do drevaNida 3,5x55 mm	ks.	-	48,0	-
Skrutky do drevaNida 4,2x70 mm	ks.	-	-	48,0
Sadrový tmel Nida Nida Fire (A1)	kg	4,0 [5]	4,0 [5]	4,0 [5]
Výstužná páska Nida	bm	0,9x	0,9x	0,9x
Perforovaný L profil Nida	bm	4,0	4,0	4,0

[5] Orientačná norma spotreby.
POZOR: vysvetlenie spôsobu výpočtu „X". X=2b+2h (kde: b - šírka prierezu trámu (základ), h - výška prierezu trámu).
Normy spotreby nezahŕňajú straty materiálu.

Schéma a označenie prierezu konštrukčného prvku zohľadneného pri výpočtoch.

PROTIPOŽIARNE OBKLADY DREVENÝCH NOSNÝCH KONŠTRUKCIÍ

nida Drevo

Trieda požiarnej odolnosti: R30, R60, R120

Hmotnosť 1m² výstavby: 14,0-33,5 kg

Číslo súvisiaceho dokladu:: Požiarna klasifikácia ITB

Požiarna klasifikácia ITB: ITB 01060/20/R147NZP

SYSTÉMY:

FBDB/18; FBDB/30; FBDB/50

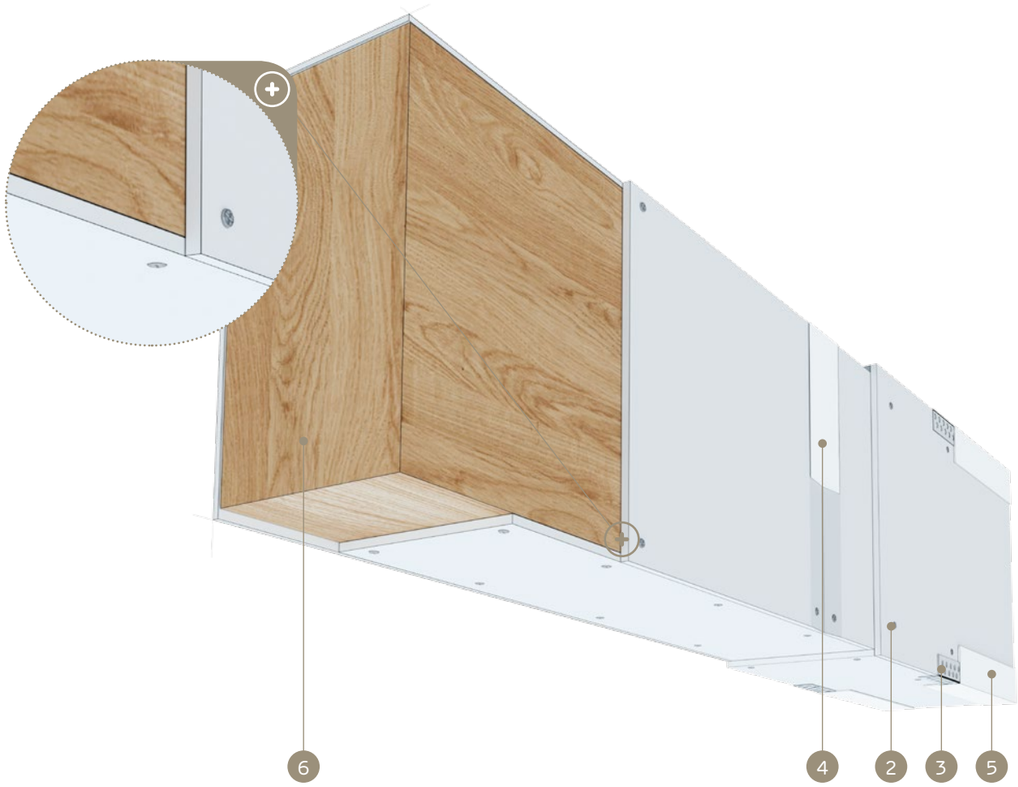

MATERIÁLY:

1. Sadrokartónová doska Nida typ DF
2. Skrutky do dreva Nida
3. Perforovaný hliníkový L profil Nida
4. Škára medzi sadrokartónovými doskami vyhotovená zo sadrovej hmoty Nida Fire (A1) a výstužnej pásky Nida
5. Sadrový tmel Nida Fire (A1)
6. Prvok drevenej nosnej konštrukcie

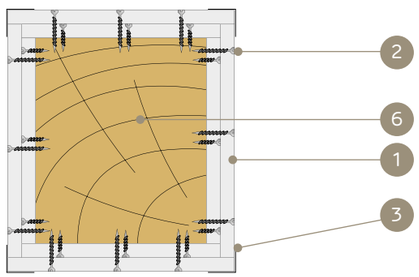

SYSTÉM PROTIPOŽIARNYCH OBKLADOV DREVENÝCH NOSNÝCH KONŠTRUKCIÍ (TRÁMY BEZ OCHRANY PROTI BORTENIU)

TECHNICKÉ ÚDAJE

Názov systému Nida Drewno	Opláštenie sadrokartónom			Pripevnenie dosiek Nida	Statické parametre konštrukčného prvku			Koeficient priečneho rezu	Hmotnosť výstavby 1 bm	Trieda požiarnej odolnosti [4]	Špeciálny systém
	Nida	Hrúbka [mm]	Označenie podľa normy		Ochrana pred bortením	Modifikačný súčiniteľ [Kmod]	Druh namáhania konštrukčného prvku	[b/h]	[kg]	[min]	
FBDB/18/Ogień+	Ogień Plus [3]	18,0 [1]	DF	priame	nie	0,7	ohýbanie	0,5	14,0	R30	●
FBDB/30/Ogień+	Ogień Plus [3]	2x15,0 [1]	DF	priame	nie	0,7	ohýbanie	0,5	23,0	R60	●
FBDB/50/Kompakt	Ogień Kompakt [3]	2x25 [2]	DF	priame	nie	0,7	ohýbanie	0,5	33,5	R120	●

[1] Uvedená hrúbka protipožiarneho opláštenia platí pre minimálny prierez konštrukčného prvku [b=60mm].
[2] Uvedená hrúbka protipožiarneho opláštenia platí pre minimálny prierez konštrukčného prvku [b=80mm].
[3] Možno použiť aj iné dosky Nida typu DF s cieľom získať dodatočné vlastnosti, napr.: Nida Twarda - vyššia mechanická odolnosť.
[4] Požiarna klasifikácia ITB 01060/20/R147NZP.
Hmotnosť 1 bm výstavby bola vypočítaná pre konštrukčný prvok s prierezom 100x200mm.

SPOTREBA MATERIÁLOV NA 1 BM PROTIPOŽIARNEHO OBKLADU DREVENEJ NOSNEJ KONŠTRUKCIE NIDA DREWNO

Názov materiálu	J.m.	Typ systému Nida Drewno		
		FBDB/18/Ogień+	FBDB/30/Ogień+	FBDB/50/Kompakt
		Spotreba materiálu na 1bm		
Doska Nida Ogień Plus 15,0 mm	m²	-	2x+0,2	-
Doska Nida Ogień Plus 18,0 mm	m²	x+0,1	-	-
Doska Nida Ogień Kompakt 25,0 mm	m²	-	-	2x+0,2
Skrutky do drevaNida 3,5x35 mm	ks.	-	24,0	-
Skrutky do drevaNida 3,5x45 mm	ks.	48,0	-	24,0
Skrutky do drevaNida 3,5x55 mm	ks.	-	48,0	-
Skrutky do drevaNida 4,2x70 mm	ks.	-	-	48,0
Sadrový tmel Nida Nida Fire (A1)	kg	4,0 [5]	4,0 [5]	4,0 [5]
Výstužná páska Nida	bm	0,9x	0,9x	0,9x
Perforovaný L profil Nida	bm	4,0	4,0	4,0

[5] Orientačná norma spotreby.
POZOR: vysvetlenie spôsobu výpočtu „X". X=2b+2h (kde: b - šírka prierezu trámu (základ), h - výška prierezu trámu).
Normy spotreby nezahrňujú straty materiálu.

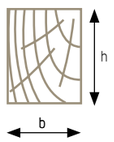

Schéma a označenie prierezu konštrukčného prvku zohľadneného pri výpočtoch.

PRVÉ SYSTÉMY SUCHEJ VÝSTAVBY NA TRHU S OZNAČENÍM CE

Navštívte náš kanál Siniat Nida YouTube

PROTIPOŽIARNE OBKLADY DREVENÝCH NOSNÝCH KONŠTRUKCIÍ

nida Drevo

Trieda požiarnej odolnosti: R30, R60, R120

Hmotnosť 1m² výstavby: 11,0-33,5 kg

Číslo súvisiaceho dokladu:: Požiarna klasifikácia ITB

Požiarna klasifikácia ITB:
ITB 01060/20/R147NZP

SYSTÉMY:

FBDB/15; FBDB/25; FBDB/50

MATERIÁLY:

1. Sadrokartónová doska Nida typ DF
2. Skrutky do dreva Nida
3. Perforovaný hliníkový L profil Nida
4. Škára medzi sadrokartónovými doskami vyhotovená zo sadrovej hmoty Nida Fire (A1) a výstužnej pásky Nida
5. Sadrový tmel Nida Fire (A1)
6. Prvok drevenej nosnej konštrukcie

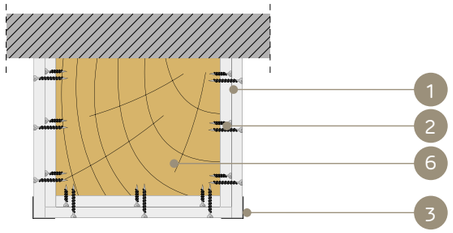

SYSTÉM PROTIPOŽIARNYCH OBKLADOV DREVENÝCH NOSNÝCH KONŠTRUKCIÍ (TRÁMY S OCHRANOU PROTI BORTENIU)

TECHNICKÉ ÚDAJE

Názov systému Nida Drewno	Opláštenie sadrokartónom			Pripevnenie dosiek Nida	Statické parametre konštrukčného prvku			Koeficient priečneho rezu	Hmotnosť výstavby 1 bm	Trieda požiarnej odolnosti [4]	Špeciálny systém
	Nida	Hrúbka [mm]	Označenie podľa normy		Ochrana pred bortením	Súčiniteľ namáhania [α_{ym}]	Druh namáhania konštrukčného prvku	[b/h]	[kg]	[min]	
FBDB/15/Ogień+	Ogień Plus [3]	15,0 [1]	DF	priame	tak	1,0	ohýbanie	1,0	11,0	R30	●
FBDB/25/Kompakt	Ogień Kompakt [3]	25,0 [1]	DF	priame	tak	1,0	ohýbanie	1,0	14,5	R60	●
FBDB/50/Kompakt	Ogień Kompakt [3]	2x25 [2]	DF	priame	tak	1,0	ohýbanie	1,0	33,5	R120	●

[1] Uvedená hrúbka protipožiarneho opláštenia platí pre minimálny prierez konštrukčného prvku [b=60mm].
[2] Uvedená hrúbka protipožiarneho opláštenia platí pre minimálny prierez konštrukčného prvku [b=80mm].
[3] Možno použiť aj iné dosky Nida typu DF s cieľom získať dodatočné vlastnosti, napr.: Nida Twarda - vyššia mechanická odolnosť.
[4] Požiarna klasifikácia ITB 01060/20/R147NZP.
Hmotnosť 1 bm výstavby bola vypočítaná pre konštrukčný prvok s prierezom 100x200mm.

SPOTREBA MATERIÁLOV NA 1 BM PROTIPOŽIARNEHO OBKLADU DREVENEJ NOSNEJ KONŠTRUKCIE NIDA DREWNO

Názov materiálu	J.m.	Typ systému Nida Drewno		
		FBDB/15/Ogień+	FBDB/25/Kompakt	FBDB/50/Kompakt
		Spotreba materiálu na 1bm		
Doska Nida Ogień Plus 15,0 mm	m²	x+0,1	-	-
Doska Nida Ogień Kompakt 25,0 mm	m²	-	x+01	2x+0,2
Skrutky do drevaNida 3,5x35 mm	ks.	48,0	-	-
Skrutky do drevaNida 3,5x45 mm	ks.	-	48,0	24,0
Skrutky do drevaNida 3,5x55 mm	ks.	-	-	-
Skrutky do drevaNida 4,2x70 mm	ks.	-	-	48,0
Sadrový tmel Nida Nida Fire (A1)	kg	2,0 [5]	2,0 [5]	2,0 [5]
Výstužná páska Nida	bm	0,9x	0,9x	0,9x
Perforovaný L profil Nida	bm	2,0	2,0	2,0

[5] Orientačná norma spotreby.
POZOR: vysvetlenie spôsobu výpočtu „X". X=2b+2h (kde: b - šírka prierezu trámu (základ), h - výška prierezu trámu).
Normy spotreby nezahrňujú straty materiálu.

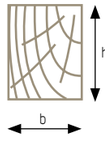

Schéma a označenie prierezu konštrukčného prvku zohľadneného pri výpočtoch.

PROTIPOŽIARNE OBKLADY DREVENÝCH NOSNÝCH KONŠTRUKCIÍ

nida Drevo

Trieda požiarnej odolnosti: R30, R60, R120

Hmotnosť 1m² výstavby: 11,0-33,5 kg

Číslo súvisiaceho dokladu:: Požiarna klasifikácia ITB

Požiarna klasifikácia ITB: ITB 01060/20/R147NZP

SYSTÉMY:

FBDB/15; FBDB/30; FBDB/50

MATERIÁLY:

1. Sadrokartónová doska Nida typ DF
2. Skrutky do dreva Nida
3. Perforovaný hliníkový L profil Nida
4. Škára medzi sadrokartónovými doskami vyhotovená zo sadrovej hmoty Nida Fire (A1) a výstužnej pásky Nida
5. Sadrový tmel Nida Fire (A1)
6. Prvok drevenej nosnej konštrukcie

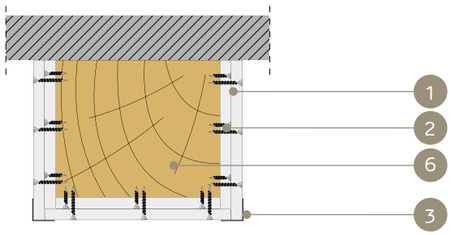

SYSTÉM PROTIPOŽIARNYCH OBKLADOV DREVENÝCH NOSNÝCH KONŠTRUKCIÍ (TRÁMY BEZ OCHRANY PROTI BORTENIU)

TECHNICKÉ ÚDAJE

Názov systému Nida Drewno	Opláštenie sadrokartónom			Pripevnenie dosiek Nida	Statické parametre konštrukčného prvku			Koeficient priečneho rezu	Hmotnosť výstavby 1 bm	Trieda požiarnej odolnosti[4]	Špeciálny systém
	Nida	Hrúbka [mm]	Označenie podľa normy		Ochrana pred bortením	Modifikačný súčiniteľ [Kmod]	Druh namáhania konštrukčného prvku	[b/h]	[kg]	[min]	
FBDB/15/Ogień+	Ogień Plus[3]	15,0[1]	DF	priame	nie	0,7	ohýbanie	0,5	11,0	R30	●
FBDB/30/Ogień+	Ogień Plus[3]	2x15,0[1]	DF	priame	nie	0,7	ohýbanie	0,5	14,5	R60	●
FBDB/50/Kompakt	Ogień Kompakt[3]	2x25[2]	DF	priame	nie	0,7	ohýbanie	0,5	33,5	R120	●

[1] Uvedená hrúbka protipožiarneho opláštenia platí pre minimálny prierez konštrukčného prvku [b=60mm].
[2] Uvedená hrúbka protipožiarneho opláštenia platí pre minimálny prierez konštrukčného prvku [b=80mm].
[3] Možno použiť aj iné dosky Nida typu DF s cieľom získať dodatočné vlastnosti, napr.: Nida Twarda - vyššia mechanická odolnosť.
[4] Požiarna klasifikácia ITB 01060/20/R147NZP.
Hmotnosť 1 bm výstavby bola vypočítaná pre konštrukčný prvok s prierezom 100x200mm.

SPOTREBA MATERIÁLOV NA 1 BM PROTIPOŽIARNEHO OBKLADU DREVENEJ NOSNEJ KONŠTRUKCIE NIDA DREWNO

Názov materiálu	J.m.	Typ systému Nida Drewno		
		FBDB/15/Ogień+	FBDB/30/Ogień+	FBDB/50/Kompakt
		Spotreba materiálu na 1bm		
Doska Nida Ogień Plus 15,0 mm	m²	x+0,1	2x+0,2	-
Doska Nida Ogień Kompakt 25,0 mm	m²	-	-	2x+0,2
Skrutky do drevaNida 3,5x35 mm	ks.	48,0	24,0	-
Skrutky do drevaNida 3,5x45 mm	ks.	-	-	24,0
Skrutky do drevaNida 3,5x55 mm	ks.	-	48,0	-
Skrutky do drevaNida 4,2x70 mm	ks.	-	-	48,0
Sadrový tmel Nida Nida Fire (A1)	kg	2,0[5]	2,0[5]	2,0[5]
Výstužná páska Nida	bm	0,9x	0,9x	-
Perforovaný L profil Nida	bm	2,0	2,0	2,0

[5] Orientačná norma spotreby.
POZOR: vysvetlenie spôsobu výpočtu „X". X=2b+2h (kde: b - šírka prierezu trámu (základ), h - výška prierezu trámu).
Normy spotreby nezahrňujú straty materiálu.

Schéma a označenie prierezu konštrukčného prvku zohľadneného pri výpočtoch.

PROTIPOŽIARNE OBKLADY DREVENÝCH NOSNÝCH KONŠTRUKCIÍ

nida Drevo

Trieda požiarnej odolnosti: R30, R60, R120

Hmotnosť 1m² výstavby: 15,5-37,5 kg

Číslo súvisiaceho dokladu:: Požiarna klasifikácia ITB

Požiarna klasifikácia ITB: ITB 01060/20/R147NZP

SYSTÉMY:

FSDB/18; FSDB/30.5; FSDB/30; FSDB/50

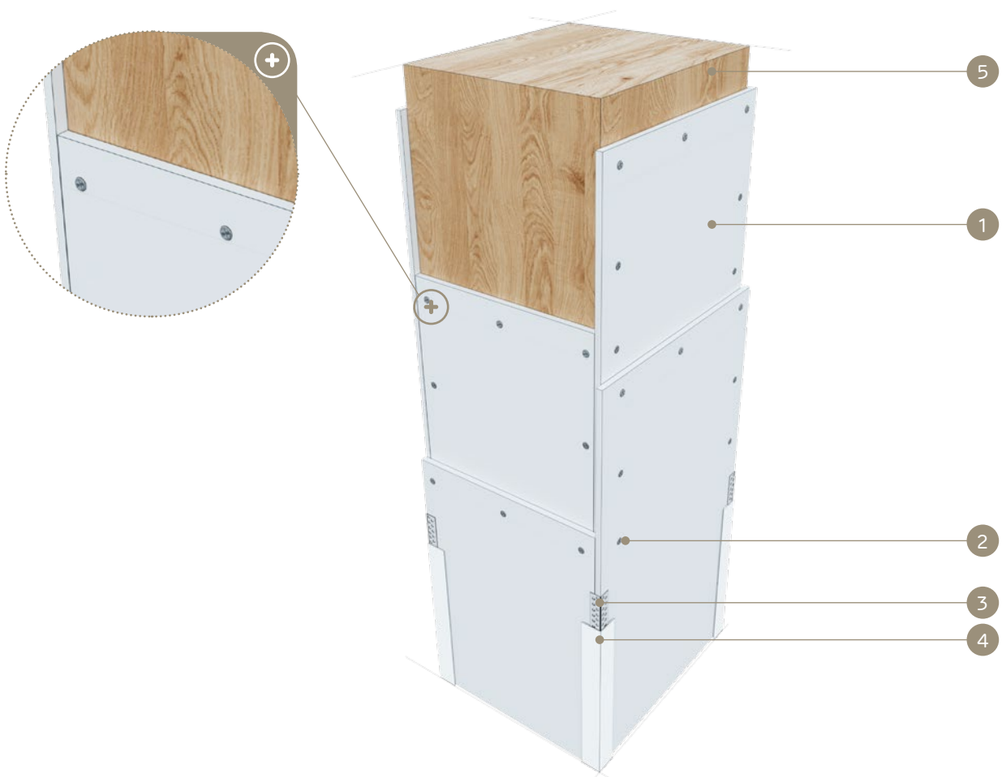

MATERIÁLY:

1. Sadrokartónová doska Nida typ DF
2. Skrutky do dreva Nida
3. Perforovaný hliníkový L profil Nida
4. Sadrový tmel Nida Fire (A1)
5. Prvok drevenej nosnej konštrukcie

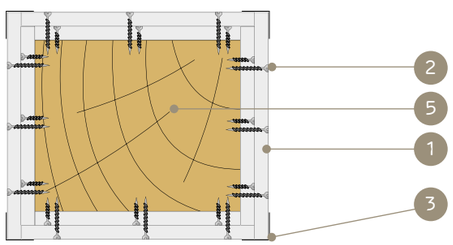

SYSTÉM PROTIPOŽIARNYCH OBKLADOV DREVENÝCH NOSNÝCH KONŠTRUKCIÍ (ŠTÍHLE STĹPY BEZ OCHRANY PROTI VYBOČENIU)

TECHNICKÉ ÚDAJE

Názov systému Nida Drewno	Opláštenie sadrokartónom			Pripevnenie dosiek Nida	Statické parametre konštrukčného prvku				Koeficient priečneho rezu	Hmotnosť výstavby 1 bm	Trieda požiarnej odolnosti [5]	Špeciálny systém
	Nida	Hrúbka [mm]	Označenie podľa normy		Štíhlosť [λ_{min}]	Ochrana pred bortením	Súčiniteľ namáhania [α_N]	Druh namáhania konštrukčného prvku	[b/h]	[kg]	[min]	
FSDB/18/Ogień+	Ogień Plus [4]	18,0 [1]	DF	priame	40	nie	1,0	stláčanie	1,0	15,5	R30	●
FSDB/18/Ogień+	Ogień Plus [4]	18,0 [2]	DF	priame	55	nie	1,0	stláčanie	1,0	15,5	R30	●
FSDB/18/Ogień+	Ogień Plus [4]	18,0 [3]	DF	priame	70	nie	1,0	stláčanie	1,0	15,5	R30	●
FSDB/30.5/Ogień+	Ogień Plus [4]	12,5 + 18,0 [1]	DF	priame	40	nie	1,0	stláčanie	1,0	24,0	R60	●
FSDB/30/Ogień+	Ogień Plus [4]	2x15,0 [2]	DF	priame	55	nie	1,0	stláčanie	1,0	25,5	R60	●
FSDB/30.5/Ogień+	Ogień Plus [4]	12,5 + 18,0 [3]	DF	priame	70	nie	1,0	stláčanie	1,0	24,0	R60	●
FSDB/50/Kompakt	Ogień Kompakt [4]	2x25 [3]	DF	priame	40	nie	1,0	stláčanie	1,0	37,5	R120	●

[1] Uvedená hrúbka protipožiarneho opláštenia platí pre minimálny prierez konštrukčného prvku [b=60mm].
[2] Uvedená hrúbka protipožiarneho opláštenia platí pre minimálny prierez konštrukčného prvku [b=80mm].
[3] Uvedená hrúbka protipožiarneho opláštenia platí pre minimálny prierez konštrukčného prvku [b=170mm].
[4] Možno použiť aj iné dosky Nida typu DF s cieľom získať dodatočné vlastnosti, napr.: Nida Twarda - vyššia mechanická odolnosť.
[5] Požiarna klasifikácia ITB 01060/20/R147NZP.
Hmotnosť 1 bm výstavby bola vypočítaná pre konštrukčný prvok s prierezom 200x200mm.

SPOTREBA MATERIÁLOV NA 1 BM PROTIPOŽIARNEHO OBKLADU DREVENEJ NOSNEJ KONŠTRUKCIE NIDA DREWNO

Názov materiálu	J.m.	Typ systému Nida Drewno			
		FSDB/18/Ogień+	FSDB/30.5/Ogień+	FSDB/30/Ogień+	FSDB/50/Kompakt
		Spotreba materiálu na 1bm			
Doska Nida Ogień Plus 12,5 mm	m²	-	x+0,1	-	-
Doska Nida Ogień Plus 15,0 mm	m²	-	-	2x+0,2	-
Doska Nida Ogień Plus 18,0 mm	m²	x+0,1	x+0,1	-	-
Doska Nida Ogień Kompakt 25,0 mm	m²	-	-	-	2x+0,2
Skrutky do drevaNida 3,5x35 mm	ks.	-	24,0	24,0	-
Skrutky do drevaNida 3,5x45 mm	ks.	48,0	-	-	24,0
Skrutky do drevaNida 3,5x55 mm	ks.	-	48,0	48,0	-
Skrutky do drevaNida 4,2x70 mm	ks.	-	-	-	48,0
Sadrový tmel Nida Nida Fire (A1)	kg	4,0 [6]	4,0 [6]	4,0 [6]	4,0 [6]
Výstužná páska Nida	bm	0,9x	0,9x	0,9x	0,9x
Perforovaný L profil Nida	bm	4,0	4,0	4,0	4,0

[6] Orientačná norma spotreby.
POZOR: vysvetlenie spôsobu výpočtu „X". X=2b+2h (kde: b - šírka prierezu trámu (základ), h - výška prierezu trámu).
Normy spotreby nezahrňujú straty materiálu.

Schéma a označenie prierezu konštrukčného prvku zohľadneného pri výpočtoch.

PRVÉ SYSTÉMY SUCHEJ VÝSTAVBY NA TRHU S OZNAČENÍM CE

Navštívte náš kanál Siniat Nida YouTube

PROTIPOŽIARNE OBKLADY DREVENÝCH NOSNÝCH KONŠTRUKCIÍ

nida Drevo

Trieda požiarnej odolnosti: R30, R60, R120

Hmotnosť 1m² výstavby: 15,0-37,5 kg

Číslo súvisiaceho dokladu:: Požiarna klasifikácia ITB

Požiarna klasifikácia ITB: ITB 01060/20/R147NZP

SYSTÉMY:

FSDB/15; FSDB/25; FSDB/27,5; FSDB/50

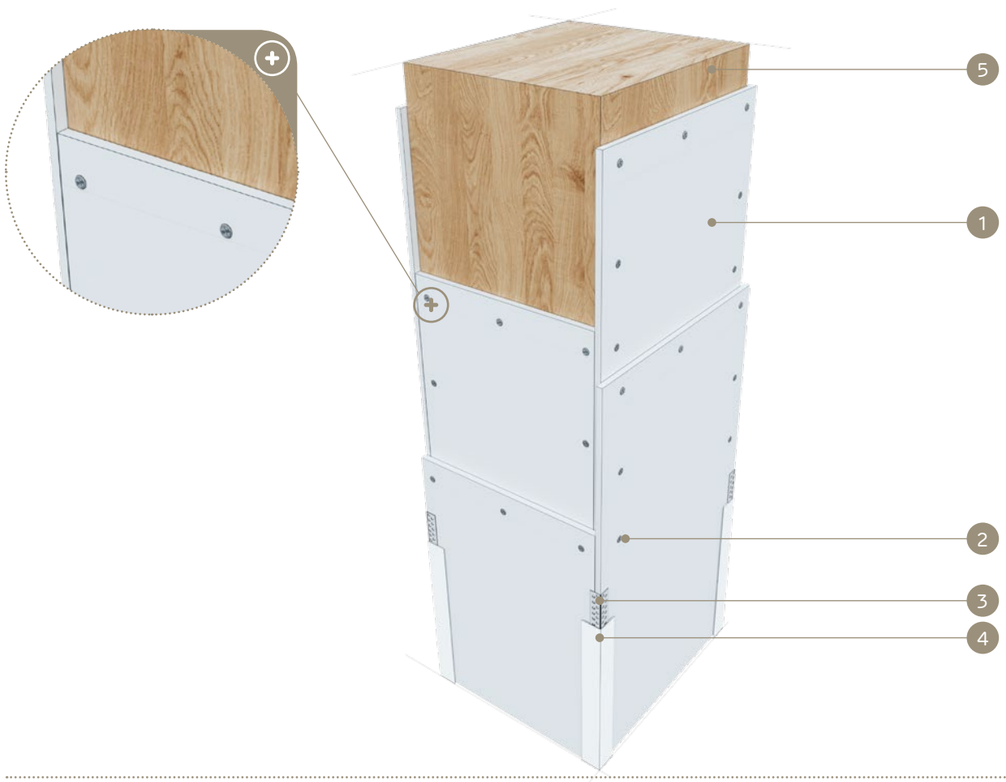

MATERIÁLY:

1. Sadrokartónová doska Nida typ DF
2. Skrutky do dreva Nida
3. Perforovaný hliníkový L profil Nida
4. Sadrový tmel Nida Fire (A1)
5. Prvok drevenej nosnej konštrukcie

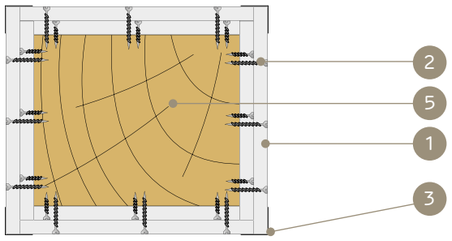

SYSTÉM PROTIPOŽIARNYCH OBKLADOV DREVENÝCH NOSNÝCH KONŠTRUKCIÍ (STĹPY S MENŠOU ŠTÍHLOSŤOU: NIE JE MOŽNÉ VYBOČENIE)

TECHNICKÉ ÚDAJE

Názov systému Nida Drewno	Opláštenie sadrokartónom			Pripevnenie dosiek Nida	Statické parametre konštrukčného prvku			Koeficient priečneho rezu	Hmotnosť výstavby 1 bm	Trieda požiarnej odolnosti [3]	Špeciálny systém
	Nida	Hrúbka [mm]	Označenie podľa normy		Ochrana pred bortením	Súčiniteľ namáhania [α_{kj}]	Druh namáhania konštrukčného prvku	[b/h]	[kg]	[min]	
FSDB/15/Ogień+	Ogień Plus [2]	15,0 [1]	DF	priame	tak	0,6 - 1,0	stláčanie	1,0	15,0	R30	●
FSDB/25/Kompakt	Ogień Komapkt [2]	25,0 [1]	DF	priame	tak	0,6 - 1,0	stláčanie	1,0	21,0	R60	●
FSDB/27,5/Ogień+	Ogień Plus [2]	12,5 + 15,0 [1]	DF	priame	tak	0,6 - 1,0	stláčanie	1,0	23,0	R60	●
FSDB/50/Kompakt	Ogień Kompakt [2]	2x25 [1]	DF	priame	tak	0,6 - 1,0	stláčanie	1,0	37,5	R120	●

[1] Uvedená hrúbka protipožiarneho opláštenia platí pre minimálny prierez konštrukčného prvku [b=60mm].
[2] Možno použiť aj iné dosky Nida typu DF s cieľom získať dodatočné vlastnosti, napr.: Nida Twarda - vyššia mechanická odolnosť.
[3] Požiarna klasifikácia ITB 01060/20/R147NZP.
Hmotnosť 1 bm výstavby bola vypočítaná pre konštrukčný prvok s prierezom 200x200mm.

SPOTREBA MATERIÁLOV NA 1 BM PROTIPOŽIARNEHO OBKLADU DREVENEJ NOSNEJ KONŠTRUKCIE NIDA DREWNO

Názov materiálu	J.m.	Typ systému Nida Drewno			
		FSDB/15/Ogień+	FSDB/25/Kompakt	FSDB/27,5/Ogień+	FSDB/50/Kompakt
		Spotreba materiálu na 1bm			
Doska Nida Ogień Plus 12,5 mm	m^2	-	-	x+0,1	-
Doska Nida Ogień Plus 15,0 mm	m^2	x+0,1	-	x+0,1	-
Doska Nida Ogień Kompakt 25,0 mm	m^2	-	x+0,1	-	2x+0,2
Skrutky do drevaNida 3,5x35 mm	ks.	48,0	-	24,0	-
Skrutky do drevaNida 3,5x45 mm	ks.	-	48,0	-	24,0
Skrutky do drevaNida 3,5x55 mm	ks.	-	-	48,0	-
Skrutky do drevaNida 4,2x70 mm	ks.	-	-	-	48,0
Sadrový tmel Nida Nida Fire (A1)	kg	4,0 [4]	4,0 [4]	4,0 [4]	4,0 [4]
Výstužná páska Nida	bm	0,9x	0,9x	0,9x	0,9x
Perforovaný L profil Nida	bm	4,0	4,0	4,0	4,0

[4] Orientačná norma spotreby.
POZOR: vysvetlenie spôsobu výpočtu „X". X=2b+2h (kde: b - šírka prierezu trámu (základ), h - výška prierezu trámu).
Normy spotreby nezahrňujú straty materiálu.

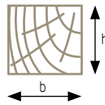

Schéma a označenie prierezu konštrukčného prvku zohľadneného pri výpočtoch.

PROTIPOŽIARNE OBKLADY DREVENÝCH NOSNÝCH KONŠTRUKCIÍ

nida Drevo

Trieda požiarnej odolnosti: R30, R60, R120

Hmotnosť 1m² výstavby: 13,5-33,5 kg

Číslo súvisiaceho dokladu:: Požiarna klasifikácia ITB

Požiarna klasifikácia ITB: ITB 01060/20/R147NZP

SYSTÉMY:

FKDB/15; FKDB/25; FKDB/27,5; FKDB/50

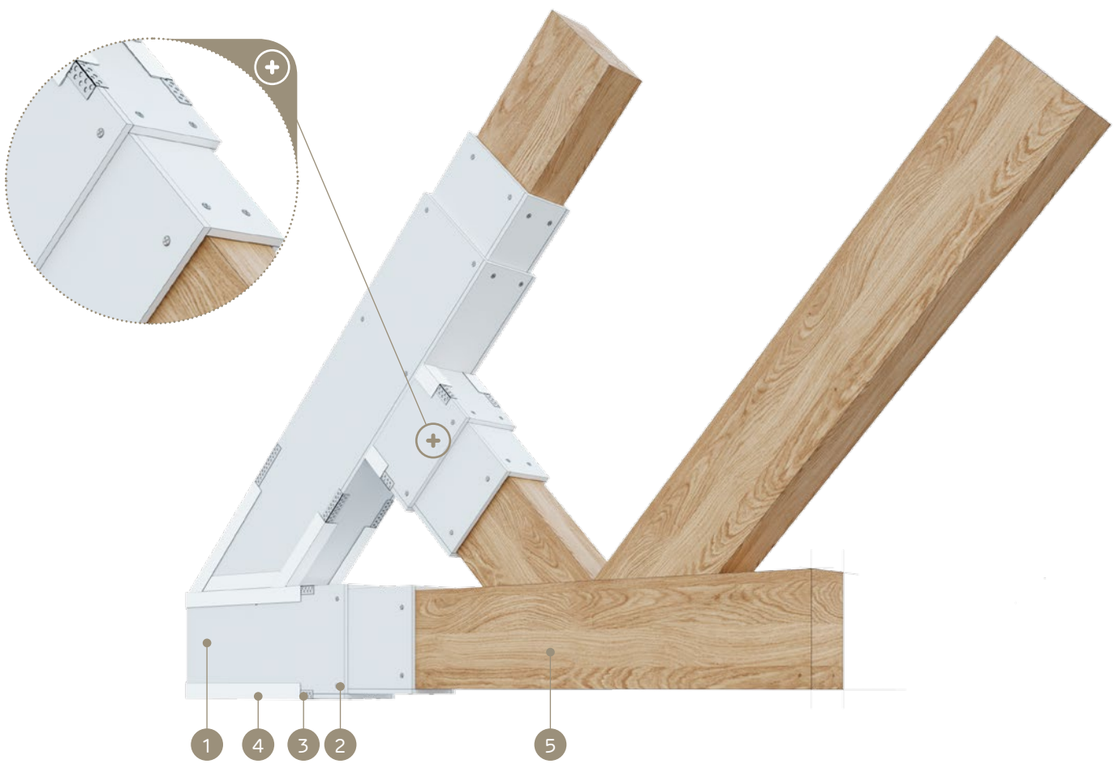

MATERIÁLY:

1. Sadrokartónová doska Nida typ DF
2. Skrutky do dreva Nida
3. Perforovaný hliníkový L profil Nida
4. Sadrový tmel Nida Fire (A1)
5. Prvok drevenej nosnej konštrukcie

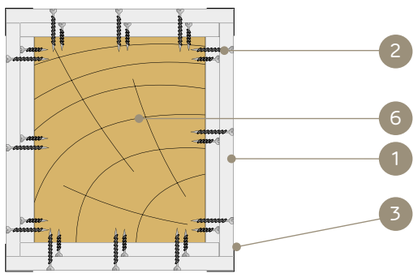

SYSTÉM PROTIPOŽIARNYCH OBKLADOV DREVENÝCH NOSNÝCH KONŠTRUKCIÍ (DOLNÉ PÁSY NOSNÍKOV, TIAHLA)

TECHNICKÉ ÚDAJE

Názov systému Nida Drewno	Opláštenie sadrokartónom			Pripevnenie dosiek Nida	Statické parametre konštrukčného prvku		Koeficient priečneho rezu	Hmotnosť výstavby 1 bm	Trieda požiarnej odolnosti [3]	Špeciálny systém
	Nida	Hrúbka [mm]	Označenie podľa normy		Súčiniteľ namáhania [α_n]	Druh namáhania konštrukčného prvku	[b/h]	[kg]	[min]	
FKDB/15/Ogień+	Ogień Plus [2]	15,0 [1]	DF	priame	1,0	ťahanie	1,0	13,5	R30	●
FKDB/25/Kompakt	Ogień Kompakt [2]	25,0 [1]	DF	priame	1,0	ťahanie	1,0	18,5	R60	●
FKDB/27,5/Ogień+	Ogień Plus [2]	12,5 + 15,0 [1]	DF	priame	1,0	ťahanie	1,0	20,5	R60	●
FKDB/50/Kompakt	Ogień Kompakt [2]	2x25,0 [1]	DF	priame	1,0	ťahanie	1,0	33,5	R120	●

[1] Uvedená hrúbka protipožiarneho opláštenia platí pre minimálny prierez konštrukčného prvku [b=60mm].
[2] Možno použiť aj iné dosky Nida typu DF s cieľom získať dodatočné vlastnosti, napr.: Nida Twarda - vyššia mechanická odolnosť.
[3] Požiarna klasifikácia ITB 01060/20/R147NZP.
Hmotnosť 1 bm výstavby bola vypočítaná pre konštrukčný prvok s prierezom 100x200mm.

SPOTREBA MATERIÁLOV NA 1 BM PROTIPOŽIARNEHO OBKLADU DREVENEJ NOSNEJ KONŠTRUKCIE NIDA DREWNO

Názov materiálu	J.m.	Typ systému Nida Drewno			
		FKDB/15/Ogień+	FKDB/25/Kompakt	FKDB/27,5/Ogień+	FKDB/50/Kompakt
		Spotreba materiálu na 1bm			
Doska Nida Ogień Plus 12,5 mm	m^2	-	-	x+0,1	-
Doska Nida Ogień Plus 15,0 mm	m^2	x+0,1	-	x+0,1	-
Doska Nida Ogień Kompakt 25,0 mm	m^2	-	x+0,1	-	2x+0,2
Skrutky do drevaNida 3,5x35 mm	ks.	48,0	-	24,0	-
Skrutky do drevaNida 3,5x45 mm	ks.	-	48,0	-	24,0
Skrutky do drevaNida 3,5x55 mm	ks.	-	-	48,0	-
Skrutky do drevaNida 4,2x70 mm	ks.	-	-	-	48,0
Sadrový tmel Nida Nida Fire (A1)	kg	4,0 [4]	4,0 [4]	4,0 [4]	4,0 [4]
Výstužná páska Nida	bm	0,9x	0,9x	0,9x	0,9x
Perforovaný L profil Nida	bm	4,0	4,0	4,0	4,0

[4] Orientačná norma spotreby.
POZOR: vysvetlenie spôsobu výpočtu „X". X=2b+2h (kde: b - šírka prierezu trámu (základ), h - výška prierezu trámu).
Normy spotreby nezahrňujú straty materiálu.

Schéma a označenie prierezu konštrukčného prvku zohľadneného pri výpočtoch.

PRVÉ SYSTÉMY SUCHEJ VÝSTAVBY NA TRHU S OZNAČENÍM CE

Navštívte náš kanál Siniat Nida YouTube

PROTIPOŽIARNE OBKLADY DREVENÝCH NOSNÝCH KONŠTRUKCIÍ

Systém protipožiarnych obkladov drevených nosných konštrukcií je novátorský projekt, ktorý bol vypracovaný v spolupráci s odborníkmi z Oddelenia požiarnych skúšok Inštitútu stavebnej techniky (Zakład Badań Ogniowych Instytutu Techniki Budowlanej) vo Varšave. Ide o prvý tohto druhu projekt v Európe takéhoto rozsahu, do ktorého je zapojený priemysel a notifikovaný orgán, a ktorý sa realizuje v súlade s najnovšími a najprísnejšími normami takými ako PN-EN 1991-1-2 (Eurokód 1) „Zaťaženia konštrukcií. Časť 1-2: Všeobecné zaťaženia. Zaťaženia konštrukcií namáhaných požiarom"; PN-EN 1995-1-1 (Eurokód 5) „Navrhovanie drevených konštrukcií. Časť 1-1: Všeobecne – Všeobecné pravidlá a pravidlá pre budovy", PN-EN 1995-1-2 (Eurokód 5) „Navrhovanie drevených konštrukcií. Časť 1-2: Všeobecné pravidlá. Navrhovanie konštrukcií na účinky požiaru."

Vo všetkých uvedených systémoch sú protipožiarne sadrokartónové dosky Nida Ogień Plus typu DF (v súlade s normou PN-EN 520) a Nida Ogień Kompakt typu DF (tiež v úlade s normou PN-EN520) s hrúbkou 12,5; 15,0; 18,0; 20,0; 25,0 mm v technológii priamej montáže.

Ponúkané systémy pasívnej protipožiarnej ochrany jedinečným spôsobom v sebe spájajú estetické hodnoty a vysoké protipožiarne nároky. Vďaka špeciálnym riešeniam možno získať ochranu drevených nosných konštrukcií v triede R30, R60, R120.

Označenie protipožiarnych obkladov drevených nosných konštrukcií

Pre jednoduchší výber systému pre danú triedu požiarnej odolnosti, typ konštrukčného prvu a usporiadanie opláštenia, uvádzame príklady označení s podrobným opisom jednotlivých prvkov.

NIDA Drewno FBDB / 15 /OGIEŃ+

Názov systému Nida	Typ drevenej konštrukcie:	Celková hrúbka opláštenia [mm]:	Druh opláštenia:
	• FBDB - drevený trám • FSDB - drevený stĺp • FKDB - diel dreveného nosníka	• 12,5 = 1x12,5 • 15,0 = 1x15,0 • 18,0 = 1x18,0 • 20,0 = 1x20,0 • 25,0 = 2x12,5 / 1x25,0 • 27,5 = 12,5 + 15,0 • 30,0 = 2x15,0 • 30,5 = 12,5 + 18,0 • 33,0 = 15,0 + 18,0 • 36,0 = 2x18,0 • 38,0 = 18,0 + 20,0 • 40,0 = 2x20,0 • 42,0 = 18,0 + 25,0 • 45,0 = 20,0 + 25,0 • 50,0 = 2x25,0	• Ogień Plus • Ogień Kompakt

TABUĽKY PRE VOĽBU PROTIPOŽIARNYCH OBKLADOV DREVENÝCH NOSNÝCH KONŠTRUKCIÍ

Pre jednoduchší výber vhodného riešenia ochrany drevených nosných konštrukcií v systéme Nida Drewno (Drevo) sme vypracovali dve sady tabuliek. Tabuľky boli vypracované podľa charakteristiky statického namáhania jednotlivých konštrukčných prvkov (ohýbanie, stláčanie, ťahanie a strihanie) a nie podľa typu drevených prvkov.

Prvá sada je zjednodušená verzia, ktorú môžeme použiť v prípade, ak nemáme potrebné informácie ohľadom statických kritérií a parametrov (súčiniteľ namáhania, štíhlosť, modifikačný súčiniteľ, súčiniteľ bortenia). Tabuľka bude hlavne na riešenie prípadov, ktoré sa už na stavbe vyskytujú (modernizácia), ked návrh konštrukcie častokrát nie je vôbec dostupný.

V prípade, ak chceme vybrať vhodné riešenie ešte na etape projektu, detailné tabuľky druhej sady budú na to rozhodne najvhodnejšie.

Vďaka tomu, že spektrum kritérií je veľmi široké, výber požadovaného a bezpečného riešenia bude veľmi precízny. To môže mať vplyv aj na ekonomickú stránku projektu. Dôležitý je tiež fakt, že detailné tabuľky umožňujú vytvárať ochranu drevených nosných konštrukcií prakticky bez obmedzení (priestorové usporiadanie – drevené nosníky, prvky z lepeného dreva, pomocné prvky – pásiky, stĺpiky) vďaka tomu, že sa sústredíme nie na typ prvku drevenej konštrukcie ale na charakteristiku namáhania.

Odporúčania pre užívateľov Tabuliek

Používajte len tie najbezpečnejšie riešenia spomedzi tých, ktoré sú uvedené v Tabuľkách.
Príklad:
Počas analýzy ohýbaného trámu s prierezom b=15 cm, h=34 cm (b/h=0,44) pri namáhaní α_M= 0,9, ktorý bol navrhnutý pre k_{mod}=0,7, ohrievaného zo 4 strán, zaisteného proti borteniu, s cieľom zistiť požiadavky v triede R60 používame údaje z Tabuľky č. 1 a 2, ktorých relevantné časti sú uvedené nižšie.

Tabuľka č. 1 (časť) pre α_M = 1,0

b [mm]	k_{mod}	R30			R60			R120		
		b/h			b/h			b/h		
		1	0,5	0,25	1	0,5	0,25	1	0,5	0,25
140	0,7	12,5	0	0	20	**18**	15	20+25	18+25	20+20
170	0,7	12,5	0	0	18	18	15	18+25	18+20	15+20

Tabuľka č. 2 (časť) pre α_M = 0,8

b [mm]	k_{mod}	R30			R60			R120		
		b/h			b/h			b/h		
		1	0,5	0,25	1	0,5	0,25	1	0,5	0,25
140	0,7	12,5	0	0	18	15	15	20+25	20+20	18+18
170	0,7	0	0	0	18	12,5	0	18+25	18+18	15+18

Správnym a bezpečným riešením je určená hrúbka obkladu dp = 18 mm (jedna vrstva SDK dosiek s hrúbkou 18 mm).

ZJEDNODUŠENÉ TABUĽKY PRE VOĽBU PROTIPOŽIARNYCH OBKLADOV DREVENÝCH NOSNÝCH KONŠTRUKCIÍ

Údaje uvedené v tabuľkách boli prijaté v súlade s požiarnou klasifikáciou ITB 01060/20/R147NZP.

OHÝBANIE TRÁMOV. Prípad ohrievania z 4 strán, trámy zaistené proti borteniu.
Približná hrúbka ochrany zo sadrokartónových dosiek Nida Ogień Plus, Nida Ogień Kompakt.

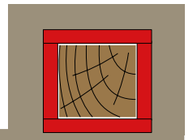

b [mm]	R30			R60			R120		
	b/h			b/h			b/h		
	1	0,5	0,25	1	0,5	0,25	1	0,5	0,25
60	15	15	12,5	15+15	12,5+15	12,5+12,5	NA	25+25	25+25
80	15	12,5	12,5	25	25*	20	25+25	25+25	20+25
100	12,5	12,5	12,5	25*	25*	20	25+25	20+25	20+25
120	12,5	12,5	12,5	20	20	18	25+25	20+25	18+25
140	12,5	12,5	0	20	18	18	20+25	18+25	18+25
170	12,5	0	0	20	18	15	20+25	18+25	18+20
200	12,5	0	0	18	15	12,5	18+25	18+20	18+18

OHÝBANIE TRÁMOV. Prípad ohrievania z 3 strán, trámy zaistené proti borteniu.
Približná hrúbka ochrany zo sadrokartónových dosiek Nida Ogień Plus, Nida Ogień Kompakt.

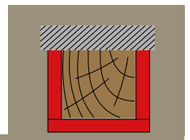

b [mm]	R30			R60			R120		
	b/h			b/h			b/h		
	1	0,5	0,25	1	0,5	0,25	1	0,5	0,25
60	15	12,5	12,5	25	25	25	25+25	25+25	25+25
80	12,5	12,5	12,5	20	20	20	25+25	20+25	20+25
100	12,5	12,5	12,5	20	20	18	20+25	20+25	20+25
120	12,5	12,5	0	20	18	18	20+25	18+25	18+25
140	12,5	0	0	18	18	15	18+25	18+25	20+20
170	0	0	0	18	15	12,5	18+25	18+20	18+18
200	0	0	0	15	12,5	0	20+20	15+20	15+18

OHÝBANIE TRÁMOV. Prípad ohrievania zo 4 strán, trámy nezaistené proti borteniu (h ≥ b).
Približné hrúbky ochrany zo sadrokartónových dosiek Nida Ogień Plus, Nida Ogień Kompakt.

b [mm]	R30	R60	R120
60	18	15+15	NA
80	15	15+15	NA
100	15	25/12,5+15	25+25
120	12,5	20/12,5+12,5	25+25
140	12,5	20/12,5+12,5	25+25
170	12,5	20/12,5+12,5	20+25
200	12,5	20/12,5+12,5	20+25

OHÝBANIE TRÁMOV. Prípad ohrievania z 3 strán, trámy nezaistené proti borteniu.
(h ≥ b). Približné hrúbky ochrany zo sadrokartónových dosiek Nida Ogień Plus, Nida Ogień Kompakt.

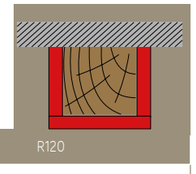

b [mm]	R30	R60	R120
60	15	15+15	NA
80	15	25/12,5+15	NA
100	12,5	25/12,5+12,5	25+25
120	12,5	20/12,5+12,5	25+25
140	12,5	20/12,5+12,5	20+25
170	12,5	18	20+25
200	12,5	18	20+25

OHÝBANIE TRÁMOV. Prípad ohrievania z 3 strán, trámy zaistené proti borteniu.
Približné hrúbky ochrany zo sadrokartónových dosiek Nida Ogień Plus, Nida Ogień Kompakt.

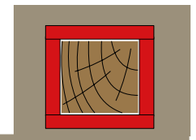

b [mm]	R30			R60			R120		
	b/h			b/h			b/h		
	1	0,5	0,25	1	0,5	0,25	1	0,5	0,25
60	15	12,5	12,5	25/12,5+15	25	20	25+25	25+25	25+25
80	12,5	12,5	12,5	25	20	20	25+25	20+25	20+25
100	12,5	12,5	12,5	20	20	18	20+25	20+25	20+25
120	12,5	0	0	20	18	18	20+25	20+25	18+25
140	12,5	0	0	20	18	15	18+25	18+25	20+20
170	0	0	0	18	15	12,5	18+25	20+20	15+20
200	0	0	0	15	12,5	0	20+20	15+20	15+18

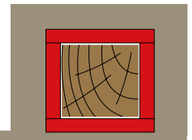

STLÁČANÉ ŠTÍHLE STĹPY. Približné hrúbky ochrany zo sadrokartónových dosiek Nida Ogień Plus, Nida Ogień Kompakt. b [mm]

b [mm]	R30			R60			R120		
	λ			λ			λ		
	40	55	70	40	55	70	40	55	70
60	18	18	NA	12,5+18	15+15	NA	NA	NA	NA
80	15	18	NA	12,5+18	12,5+18	NA	NA	NA	NA
100	15	18	18	25/12,5+15	15+15	12,5+18	25+25	NA	NA
120	12,5	18	18	25/12,5+15	15+15	12,5+18	25+25	NA	NA
140	12,5	18	18	25/12,5+12,5	15+15	12,5+18	25+25	NA	NA
170	12,5	15	18	18	25/12,5+15	12,5+18	20+25	NA	NA
200	0	15	18	18	25/12,5+15	15+15	15+25	25+25	NA

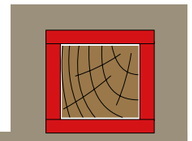

STLÁČANÉ STĹPY S MENŠOU ŠTÍHLOSŤOU (bez možnosti vybočenia). Približné hrúbky ochrany zo sadrokartónových dosiek Nida Ogień Plus, Nida Ogień Kompakt. b [mm]

b [mm]	R30	R60	R120
60	15	25/ 12,5+15	25+25
80	12,5	25	25+25
100	12,5	20	20+25
120	12,5	20	20+25
140	12,5	20	18+25
170	0	18	18+25
200	0	15	20+20

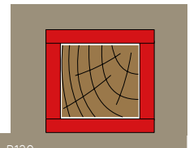

ZÓNY STRIHANIA. Približné hrúbky ochrany zo sadrokartónových dosiek Nida Ogień Plus, Nida Ogień Kompakt. b [mm]

b [mm]	R30			R60			R120		
	b/h			b/h			b/h		
	1	0,5	0,25	1	0,5	0,25	1	0,5	0,25
60	15	12,5	12,5	25/12,5+15	25	20	25+25	25+25	25+25
80	12,5	12,5	12,5	25	20	20	25+25	20+25	20+25
100	12,5	12,5	12,5	20	20	18	20+25	20+25	20+25
120	12,5	0	0	20	18	18	20+25	20+25	18+25
140	12,5	0	0	20	18	15	18+25	18+25	20+20
170	0	0	0	18	15	12,5	18+25	20+20	15+20
200	0	0	0	15	12,5	0	20+20	15+20	15+18

DETAILNÉ TABUĽKY PRE VOĽBU PROTIPOŽIARNYCH OBKLADOV DREVENÝCH NOSNÝCH KONŠTRUKCIÍ

Údaje uvedené v tabuľkách boli prijaté v súlade s požiarnou klasifikáciou ITB 01060/20/R147NZP.

OHÝBANÉ PRVKY - TRÁMY

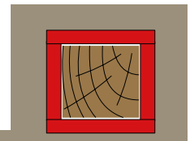

TRÁMY A OSTATNÉ OHÝBANÉ PRVKY.
Požadovaná hrúbka opláštenia Nida Ogień Plus, Nida Ogień Kompakt.
Ohýbanie – **ohrievanie zo 4 strán** – trámy zaistené proti borteniu.
Namáhanie α_M = 1,0

b [mm]	k_{mod}	R30			R60			R120		
		b/h			b/h			b/h		
		1	0,5	0,25	1	0,5	0,25	1	0,5	0,25
60	0,9	15	15	12,5	15+15	12,5+15	12,5+12,5	NA	25+25	25+25
	0,7	15	12,5	12,5	25	25*	20	NA	25+25	20+25
80	0,9	15	12,5	12,5	25	25*	20	25+25	25+25	20+25
	0,7	12,5	12,5	12,5	25*	20	20	25+25	20+25	20+25
100	0,9	12,5	12,5	12,5	25*	25*	20	25+25	20+25	20+25
	0,7	12,5	12,5	12,5	20	20	18	20+25	20+25	18+25
120	0,9	12,5	12,5	12,5	20	20	18	25+25	20+25	18+25
	0,7	12,5	12,5	0	20	18	18	20+25	18+25	18+25
140	0,9	12,5	12,5	0	20	18	18	20+25	18+25	18+25
	0,7	12,5	0	0	20	18	15	20+25	18+25	20+20
170	0,9	12,5	0	0	20	18	15	20+25	18+25	18+20
	0,7	12,5	0	0	18	18	15	18+25	18+20	15+20
200	0,9	12,5	0	0	18	15	12,5	18+25	18+20	18+18
	0,7	0	0	0	18	15	0	18+25	15+20	15+15

Poznámky:
„12,5 + 15" – znamená: vnútorná vrstva 12,5 mm + vonkajšia vrstva 15 mm
NA – nie je možné zaistiť pomocou 2 vrstiev dosiek
„0" – zaistenie/ochrana sa nevyžaduje
α_M – súčiniteľ namáhania ohybom súvisí s prierezom a určí sa pre výpočtové hodnoty vnútorných síl a odolnosti za normálnych podmienok
* namiesto dosky 25 možno použiť 2 vrstvy 12,5 + 12,5 mm

TRÁMY A OSTATNÉ OHÝBANÉ PRVKY.

Požadovaná hrúbka opláštenia Nida Ogień Plus, Nida Ogień Kompakt.
Ohýbanie – **ohrievanie zo 4 strán** – trámy zaistené proti borteniu.
Namáhanie α_M = 0,8

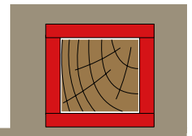

b [mm]	k_{mod}	R30			R60			R120		
		b/h			b/h			b/h		
		1	0,5	0,25	1	0,5	0,25	1	0,5	0,25
60	0,9	15	12,5	12,5	25	25	20	NA	25+25	20+25
	0,7	15	12,5	12,5	25	20	20	25+25	20+25	20+25
80	0,9	12,5	12,5	12,5	25	20	20	25+25	20+25	20+25
	0,7	12,5	12,5	12,5	20	20	18	25+25	20+25	18+25
100	0,9	12,5	12,5	12,5	25	20	18	25+25	20+25	20+25
	0,7	12,5	12,5	0	20	18	18	20+25	18+25	18+25
120	0,9	12,5	12,5	0	20	18	18	20+25	20+25	18+25
	0,7	12,5	0	0	20	18	15	20+25	18+25	20+20
140	0,9	12,5	0	0	20	18	15	20+25	20+25	18+20
	0,7	12,5	0	0	18	15	15	20+25	20+20	18+18
170	0,9	12,5	0	0	18	15	12,5	18+25	18+20	18+18
	0,7	0	0	0	18	12,5	0	18+25	18+18	15+18
200	0,9	0	0	0	18	12,5	0	18+25	15+20	15+15
	0,7	0	0	0	15	12,5	0	20+20	15+18	12,5+15

Poznámky:
„12,5 + 15" – znamená: vnútorná vrstva 12,5 mm + vonkajšia vrstva 15 mm
NA – nie je možné zaistiť pomocou 2 vrstiev dosiek
„0" – zaistenie/ochrana sa nevyžaduje
α_M – súčiniteľ namáhania ohybom súvisí s prierezom a určí sa pre výpočtové hodnoty vnútorných síl a odolnosti za normálnych podmienok
* namiesto dosky 25 možno použiť 2 vrstvy 12,5 + 12,5 mm

TRÁMY A OSTATNÉ OHÝBANÉ PRVKY.

Požadovaná hrúbka opláštenia Nida Ogień Plus, Nida Ogień Kompakt.
Ohýbanie – **ohrievanie zo 4 strán** – trámy zaistené proti borteniu.
Namáhanie α_M = 0,6

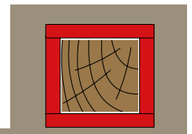

b [mm]	k_{mod}	R30			R60			R120		
		b/h			b/h			b/h		
		1	0,5	0,25	1	0,5	0,25	1	0,5	0,25
60	0,9	15	12,5	12,5	25	25	20	NA	25+25	20+25
	0,7	12,5	12,5	12,5	25	20	20	25+25	20+25	20+25
80	0,9	12,5	12,5	12,5	25	20	20	25+25	20+25	20+25
	0,7	12,5	12,5	12,5	20	20	18	20+25	18+25	18+25
100	0,9	12,5	12,5	12,5	25	20	18	25+25	20+25	20+25
	0,7	12,5	0	0	20	18	18	20+25	18+25	20+20
120	0,9	12,5	12,5	0	20	18	18	20+25	20+25	18+25
	0,7	12,5	0	0	18	15	15	18+25	20+20	18+20
140	0,9	12,5	0	0	20	18	15	20+25	20+25	18+20
	0,7	12,5	0	0	18	12,5	12,5	18+25	18+20	15+20
170	0,9	12,5	0	0	20	15	12,5	18+25	18+20	18+18
	0,7	0	0	0	15	12,5	0	15+25 / 20+20	15+18	15+15
200	0,9	0	0	0	18	12,5	0	18+25	15+20	15+15
	0,7	0	0	0	12,5	0	0	18+20	15+15	20

Poznámky:
„12,5 + 15" – znamená: vnútorná vrstva 12,5 mm + vonkajšia vrstva 15 mm
NA – nie je možné zaistiť pomocou 2 vrstiev dosiek
„0" – zaistenie/ochrana sa nevyžaduje
α_M – súčiniteľ namáhania ohybom súvisí s prierezom a určí sa pre výpočtové hodnoty vnútorných síl a odolnosti za normálnych podmienok
* namiesto dosky 25 možno použiť 2 vrstvy 12,5 + 12,5 mm

TRÁMY A OSTATNÉ OHÝBANÉ PRVKY.

Požadovaná hrúbka opláštenia Nida Ogień Plus, Nida Ogień Kompakt.
Ohýbanie – **ohrievanie z 3 strán** – trámy zaistené proti borteniu.
Namáhanie α_M = 1,0

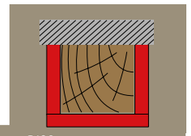

b [mm]	k_{mod}	R30			R60			R120		
		b/h			b/h			b/h		
		1	0,5	0,25	1	0,5	0,25	1	0,5	0,25
60	0,9	15	12,5	12,5	25	25	25	25+25	25+25	25+25
	0,7	12,5	12,5	12,5	25	25	25	25+25	20+25	20+25
80	0,9	12,5	12,5	12,5	20	20	20	25+25	20+25	20+25
	0,7	12,5	12,5	12,5	20	20	20	20+25	20+25	20+25
100	0,9	12,5	12,5	12,5	20	20	18	20+25	20+25	20+25
	0,7	12,5	12,5	0	20	18	18	20+25	18+25	18+25
120	0,9	12,5	12,5	0	20	18	18	20+25	18+25	18+25
	0,7	12,5	0	0	18	18	15	18+25	18+25	20+20
140	0,9	12,5	0	0	18	18	15	18+25	18+25	20+20
	0,7	0	0	0	18	15	12,5	18+25	20+20	18+20
170	0,9	0	0	0	18	15	12,5	18+25	18+20	18+18
	0,7	0	0	0	15	12,5	12,5	20+20	18+18	15+18
200	0,9	0	0	0	15	12,5	0	20+20	15+20	15+18
	0,7	0	0	0	12,5	0	0	18+18	15+15	12,5+15

Poznámky:
„18 + 20" – znamená: vnútorná vrstva 18 mm + vonkajšia vrstva 20 mm.
„0" – zaistenie/ochrana sa nevyžaduje.
α_M – súčiniteľ namáhania ohybom súvisí s prierezom a určí sa pre výpočtové hodnoty vnútorných síl a odolnosti za normálnych podmienok.

TRÁMY A OSTATNÉ OHÝBANÉ PRVKY.

Požadovaná hrúbka opláštenia Nida Ogień Plus, Nida Ogień Kompakt.
Ohýbanie – **ohrievanie z 3 strán** – trámy zaistené proti borteniu.
Namáhanie α_M = 0,8

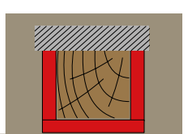

b [mm]	k_{mod}	R30			R60			R120		
		b/h			b/h			b/h		
		1	0,5	0,25	1	0,5	0,25	1	0,5	0,25
60	0,9	12,5	12,5	12,5	25	25	25	25+25	20+25	20+25
	0,7	12,5	12,5	12,5	20	20	20	25+25	20+25	20+25
80	0,9	12,5	12,5	12,5	20	20	20	20+25	20+25	20+25
	0,7	12,5	12,5	12,5	20	18	18	20+25	20+25	20+25
100	0,9	12,5	12,5	0	20	18	18	20+25	18+25	18+25
	0,7	12,5	0	0	18	18	18	18+25	18+25	18+25
120	0,9	12,5	12,5	0	20	18	18	20+25	18+25	18+25
	0,7	0	0	0	18	15	15	18+25	20+20	18+20
140	0,9	0	0	0	18	15	12,5	18+25	20+20	18+20
	0,7	0	0	0	15	12,5	12,5	20+20	18+20	18+18
170	0,9	0	0	0	15	12,5	12,5	20+20	18+18	15+18
	0,7	0	0	0	12,5	0	0	18+18	15+18	15+15
200	0,9	0	0	0	12,5	0	0	18+18	15+15	12,5+15
	0,7	0	0	0	12,5	0	0	15+18	12,5+15	12,5+12,5

Poznámky:
„18 + 20" – znamená: vnútorná vrstva 18 mm + vonkajšia vrstva 20 mm.
„0" – zaistenie/ochrana sa nevyžaduje.
α_M – súčiniteľ namáhania ohybom súvisí s prierezom a určí sa pre výpočtové hodnoty vnútorných síl a odolnosti za normálnych podmienok.

TRÁMY A OSTATNÉ OHÝBANÉ PRVKY.

Požadovaná hrúbka opláštenia Nida Ogień Plus, Nida Ogień Kompakt.
Ohýbanie – **ohrievanie z 3 strán** – trámy zaistené proti borteniu.
Namáhanie α_M = 0,6

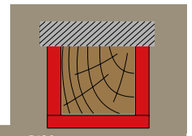

b [mm]	k_{mod}	R30			R60			R120		
		b/h			b/h			b/h		
		1	0,5	0,25	1	0,5	0,25	1	0,5	0,25
60	0,9	12,5	12,5	12,5	20	20	20	25+25	20+25	20+25
	0,7	12,5	12,5	12,5	20	20	20	25+25	20+25	20+25
80	0,9	12,5	12,5	12,5	20	18	18	20+25	20+25	20+25
	0,7	12,5	12,5	0	20	18	18	20+25	18+25	18+25
100	0,9	12,5	0	0	18	18	18	18+25	18+25	18+25
	0,7	0	0	0	18	15	15	18+25	20+20	20+20
120	0,9	0	0	0	18	15	15	18+25	20+20	18+20
	0,7	0	0	0	15	12,5	12,5	20+20	18+25	18+18
140	0,9	0	0	0	15	12,5	12,5	20+20	18+20	18+18
	0,7	0	0	0	12,5	12,5	12,5	18+20	18+18	15+18
170	0,9	0	0	0	12,5	0	0	18+18	15+18	15+15
	0,7	0	0	0	12,5	0	0	15+18	25	25
200	0,9	0	0	0	12,5	0	0	15+18	12,5+15	12,5+12,5
	0,7	0	0	0	12,5	0	0	25	20	18

Poznámky:
„18 + 20" – znamená: vnútorná vrstva 18 mm + vonkajšia vrstva 20 mm.
„0" – zaistenie/ochrana sa nevyžaduje.
α_M – súčiniteľ namáhania ohybom súvisí s prierezom a určí sa pre výpočtové hodnoty vnútorných síl a odolnosti za normálnych podmienok.

TRÁMY A OSTATNÉ OHÝBANÉ PRVKY.

Požadovaná hrúbka opláštenia Nida Ogień Plus, Nida Ogień Kompakt.
Ohýbanie – **ohrievanie zo 4 strán**; k_{mod} = 0,7;
Výpočty pre b/h = 0,5

b [mm]	k_{crit}	R30		R60		R120	
		α_M		α_M		α_M	
		0,8	0,6	0,8	0,6	0,8	0,6
60	0,8	15	15	25/12,5+15	12,5+15	NA	25+25
	0,6	18	15	15+15	15+15	NA	NA
80	0,8	12,5	12,5	25/12,5+15	25/12,5+12,5	25+25	25+25
	0,6	15	15	15+15	25/12,5+15	NA	25+25
100	0,8	12,5	12,5	20/12,5+12,5	20/12,5+12,5	25+25	20+25
	0,6	15	12,5	25/12,5+15	25/12,5+12,5	25+25	25+25
120	0,8	12,5	12,5	20/12,5+12,5	20/12,5+12,5	20+25	20+25
	0,6	12,5	12,5	20/12,5+12,5	20/12,5+12,5	25+25	20+25
140	0,8	12,5	12,5	20/12,5+12,5	18/12,5+12,5	20+25	18+25
	0,6	12,5	12,5	20/12,5+12,5	20/12,5+12,5	25+25	18+25
170	0,8	12,5	0	18	18	20+25	18+25
	0,6	12,5	12,5	20/12,5+12,5	18	20+25	18+25
200	0,8	0	0	18	15	20+25	15+25
	0,6	12,5	12,5	20/12,5+12,5	18	20+25	18+25

Poznámky:
„18+25" znamená: vnútorná vrstva 18 mm + vonkajšia vrstva 25 mm.
„0" – zaistenie/ochrana sa nevyžaduje.
NA – nie je možné zaistiť pomocou 2 vrstiev dosiek.
α_M – súčiniteľ namáhania ohybom súvisí s prierezom a určí sa pre výpočtové hodnoty vnútorných síl a odolnosti za normálnych podmienok.
k_{crit} – koeficient redukcie pevnosti pri bortení podľa EN 1995-1-1 podkap. 6.3.3 stanovený pre normálne podmienky.
Hodnoty možno považovať za bezpečný odhad pre ostatné veľkosti b/h a súčinitele kmod.

PRVKY NAMÁHANÉ ŤAHOM - NOSNÍKY, TIAHLA

DOLNÝ PÁS NOSNÍKOV, TIAHLA.

Požadovaná hrúbka opláštenia Nida Ogień Plus, Nida Ogień Kompakt.
Ťahanie - **ohrievanie zo 4 strán.**
Namáhanie α_T = 1,0

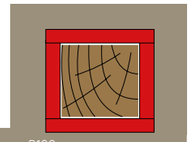

b [mm]	k_{mod}	R30			R60			R120		
		b/h			b/h			b/h		
		1	0,5	0,25	1	0,5	0,25	1	0,5	0,25
60	0,9	15	12,5	12,5	25/12,5+15	25*	20	25+25	25+25	25+25
	0,7	12,5	12,5	12,5	25/12,5+15	20	20	25+25	20+25	20+25
80	0,9	12,5	12,5	12,5	25*	20	20	25+25	20+25	20+25
	0,7	12,5	12,5	12,5	25*	20	20	20+25	20+25	20+25
100	0,9	12,5	12,5	12,5	20	20	18	20+25	20+25	20+25
	0,7	12,5	12,5	0	20	18	18	20+25	20+25	18+25
120	0,9	12,5	0	0	20	18	18	20+25	20+25	18+25
	0,7	12,5	0	0	18	18	15	20+25	20+25	20+20
140	0,9	12,5	0	0	20	18	15	18+25	18+25	20+20
	0,7	0	0	0	18	15	12,5	18+25	18+20	18+20
170	0,9	0	0	0	18	15	12,5	18+25	20+20	15+20
	0,7	0	0	0	15	12,5	12,5	20+20	18+18	15+18
200	0,9	0	0	0	15	12,5	0	20+20	15+20	15+18
	0,7	0	0	0	12,5	0	0	18+18	15+15	15+15

Poznámky:
„18+25" znamená: vnútorná vrstva 18 mm + vonkajšia vrstva 25 mm.
„0" – zaistenie/ochrana sa nevyžaduje.
25* – namiesto jednej dosky 25 mm možno použiť 2 vrstvy 12,5 + 12,5 mm.
α_T – súčiniteľ namáhania ťahom sa určí pre výpočtové hodnoty vnútorných síl a pevnosti za normálnych podmienok.
Také isté požiadavky sa vzťahujú na ťahané prvky s prierezom bxh, nezávisle od polohy bokov (vodorovné alebo zvislé).

DOLNÝ PÁS NOSNÍKOV, TIAHLA.

Požadovaná hrúbka opláštenia Nida Ogień Plus, Nida Ogień Kompakt.
Ťahanie - **ohrievanie zo 4 strán.**
Namáhanie α_T = 0,8

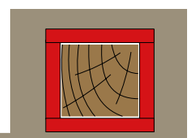

b [mm]	k_{mod}	R30			R60			R120		
		b/h			b/h			b/h		
		1	0,5	0,25	1	0,5	0,25	1	0,5	0,25
60	0,9	12,5	12,5	12,5	25/ 12,5+15	20	20	25+25	20+25	20+25
	0,7	12,5	12,5	12,5	25*	20	20	25+25	20+25	20+25
80	0,9	12,5	12,5	12,5	25*	20	20	20+25	20+25	20+25
	0,7	12,5	12,5	12,5	20	18	18	20+25	18+25	18+25
100	0,9	12,5	12,5	0	20	18	18	20+25	20+25	18+25
	0,7	12,5	0	0	20	18	18	18+25	18+25	18+25
120	0,9	12,5	0	0	20	18	15	20+25	20+25	20+20
	0,7	12,5	0	0	18	15	15	18+25	20+20	18+20
140	0,9	0	0	0	18	15	12,5	18+25	18+20	18+20
	0,7	0	0	0	18	12,5	12,5	20+20	18+18	18+18
170	0,9	0	0	0	15	12,5	12,5	20+20	18+18	15+18
	0,7	0	0	0	12,5	12,5	0	18+20	15+18	15+15
200	0,9	0	0	0	15	0	0	18+18	15+15	15+15
	0,7	0	0	0	12,5	0	0	15+18	12,5+15	12,5+15

Poznámky:
„18+25" znamená: vnútorná vrstva 18 mm + vonkajšia vrstva 25 mm.
„0" – zaistenie/ochrana sa nevyžaduje.
25* – namiesto jednej dosky 25 mm možno použiť 2 vrstvy 12,5 + 12,5 mm.
α_T – súčiniteľ namáhania ťahom sa určí pre výpočtové hodnoty vnútorných síl a pevnosti za normálnych podmienok.
Také isté požiadavky sa vzťahujú na ťahané prvky s prierezom bxh, nezávisle od polohy bokov (vodorovné alebo zvislé).

DOLNÝ PÁS NOSNÍKOV, TIAHLA.

Požadovaná hrúbka opláštenia Nida Ogień Plus, Nida Ogień Kompakt.
Ťahanie - **ohrievanie zo 4 strán.**
Namáhanie α_T = 0,6

b [mm]	k_{mod}	R30			R60			R120		
		b/h			b/h			b/h		
		1	0,5	0,25	1	0,5	0,25	1	0,5	0,25
60	0,9	12,5	12,5	12,5	25*	20	20	25+25	20+25	20+25
	0,7	12,5	12,5	12,5	20	20	20	20+25	20+25	20+25
80	0,9	12,5	12,5	12,5	20	18	18	20+25	18+25	18+25
	0,7	12,5	12,5	12,5	20	18	18	20+25	18+25	18+25
100	0,9	12,5	0	0	20	18	18	18+25	18+25	18+25
	0,7	12,5	0	0	18	18	15	18+25	20+20	20+20
120	0,9	12,5	0	0	18	15	15	18+25	20+20	18+20
	0,7	0	0	0	18	15	12,5	18+25	18+20	18+18
140	0,9	0	0	0	18	12,5	12,5	20+20	18+18	18+18
	0,7	0	0	0	15	12,5	12,5	18+20	15+20	15+18
170	0,9	0	0	0	12,5	12,5	0	18+20	15+18	15+15
	0,7	0	0	0	12,5	0	0	15+20	15+15	25/ 12,5+15
200	0,9	0	0	0	12,5	0	0	15+18	12,5+15	12,5+15
	0,7	0	0	0	12,5	0	0	15+15	20/ 12,5+12,5	18/ 12,5+12,5

Poznámky:
„18+25" znamená: vnútorná vrstva 18 mm + vonkajšia vrstva 25 mm.
„0" – zaistenie/ochrana sa nevyžaduje.
25* – namiesto jednej dosky 25 mm možno použiť 2 vrstvy 12,5 + 12,5 mm.
α_T – súčiniteľ namáhania ťahom sa určí pre výpočtové hodnoty vnútorných síl a pevnosti za normálnych podmienok.
Také isté požiadavky sa vzťahujú na ťahané prvky s prierezom bxh, nezávisle od polohy bokov (vodorovné alebo zvislé).

STLÁČANÉ PRVKY - ŠTÍHLE STĹPY A STĹPY S MENŠOU ŠTÍHLOSŤOU/ROZLIČNEJ ŠTÍHLOSTI

STLÁČANÉ - ŠTÍHLE STĹPY.

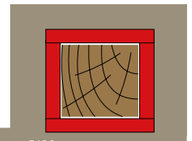

Požadovaná hrúbka opláštenia Nida Ogień Plus, Nida Ogień Kompakt.
Stláčanie - **ohrievanie zo 4 strán**
Štíhlosť λ_{min} = 40 - 70; b=h; Namáhanie α_N = 1,0

b [mm]	k_{mod}	R30			R60			R120		
		λ			λ			λ		
		40	55	70	40	55	70	40	55	70
60	0,9	18	NA	NA	12,5+18	NA	NA	NA	NA	NA
	0,7	18	18	NA	12,5+18	15+15	NA	NA	NA	NA
80	0,9	18	18	NA	12,5+18	15+15	NA	NA	NA	NA
	0,7	15	18	NA	12,5+18	12,5+18	NA	NA	NA	NA
100	0,9	18	18	NA	12,5+18	15+15	NA	NA	NA	NA
	0,7	15	18	18	25/ 12,5+15	15+15	12,5+18	25+25	NA	NA
120	0,9	15	18	NA	15+15	15+15	NA	NA	NA	NA
	0,7	12,5	18	18	25/12,5+15	15+15	12,5+18	25+25	NA	NA
140	0,9	15	18	NA	25/ 12,5+15	15+15	NA	NA	NA	NA
	0,7	12,5	18	18	25/12,5+12,5	15+15	12,5+18	25+25	NA	NA
170	0,9	15	18	18	25/12,5+15	15+15	15+18	25+25	NA	NA
	0,7	12,5	15	18	18	25 /12,5+15	12,5+18	20+25	NA	NA
200	0,9	12,5	18	18	25/ 12,5+12,5	15+15	15+18	25+25	NA	NA
	0,7	0	15	18	18	25/12,5+15	15+15	15+25	25+25	NA

Poznámky:
„18+25" znamená: vnútorná vrstva 18 mm + vonkajšia vrstva 25 mm.
„0" – zaistenie/ochrana sa nevyžaduje.
NA – nie je možné zaistiť pomocou 2 vrstiev dosiek.
α_N – súčiniteľ namáhania stláčaním súvisí s prierezom a určí sa pre výpočtové hodnoty vnútorných síl a pevnosti za normálnych podmienok.
Údaje z Tabuľky možno bezpečne použiť aj v prípade obdĺžnikových prierezov b x h.

STLÁČANÉ - ŠTÍHLE STĹPY.

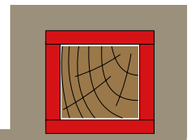

Požadovaná hrúbka opláštenia Nida Ogień Plus, Nida Ogień Kompakt.
Stláčanie - **ohrievanie zo 4 strán**
Štíhlosť λ_{min} = 40 - 70; b=h; Namáhanie α_N = 0,8

b [mm]	k_{mod}	R30			R60			R120		
		λ			λ			λ		
		40	55	70	40	55	70	40	55	70
60	0,9	18	18	NA	12,5+18	15+15	NA	NA	NA	NA
	0,7	18	18	NA	12,5+18	15+15	NA	NA	NA	NA
80	0,9	15	18	NA	12,5+18	12,5+18	NA	NA	NA	NA
	0,7	15	18	18	12,5+15	15+15	15+15	NA	NA	NA
100	0,9	15	18	18	25/ 12,5+15	15+15	12,5+18	25+25	NA	NA
	0,7	12,5	15	18	25/ 12,5+15	15+15	15+15	25+25	NA	NA
120	0,9	12,5	18	18	25/ 12,5+15	15+15	12,5+18	25+25	NA	NA
	0,7	12,5	15	18	25/ 12,5+12,5	12,5+15	15+15	25+25	NA	NA
140	0,9	12,5	18	18	25/ 12,5+12,5	15+15	12,5+18	25+25	NA	NA
	0,7	12,5	15	18	20/ 12,5+12,5	12,5+15	15+15	20+25	25+25	NA
170	0,9	12,5	15	18	18	25 /12,5+15	12,5+18	20+25	NA	NA
	0,7	0	12,5	18	18	12,5+12,5	15+15	18+25	25+25	NA
200	0,9	0	15	18	18	25/ 12,5+15	15+15	15+25	25+25	NA
	0,7	0	12,5	18	15	20/ 12,5+12,5	15+15	15+25	20+25	NA

Poznámky:
„18+25" znamená: vnútorná vrstva 18 mm + vonkajšia vrstva 25 mm.
„0" – zaistenie/ochrana sa nevyžaduje.
NA – nie je možné zaistiť pomocou 2 vrstiev dosiek.
α_N – súčiniteľ namáhania stláčaním súvisí s prierezom a určí sa pre výpočtové hodnoty vnútorných síl a pevnosti za normálnych podmienok.
Údaje z Tabuľky možno bezpečne použiť aj v prípade obdĺžnikových prierezov b x h.

STLÁČANÉ - ŠTÍHLE STĹPY.

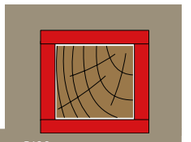

Požadovaná hrúbka opláštenia Nida Ogień Plus, Nida Ogień Kompakt.
Stláčanie - **ohrievanie zo 4 strán**
Štíhlosť λ_{min} = 40 - 70; b=h; Namáhanie α_N = 0,6

b [mm]	k_{mod}	R30			R60			R120		
		λ			λ			λ		
		40	55	70	40	55	70	40	55	70
60	0,9	18	18	NA	12,5+18	15+15	NA	NA	NA	NA
	0,7	15	18	18	12,5+15	15+15	15+15	NA	NA	NA
80	0,9	15	18	18	12,5+15	15+15	15+15	NA	NA	NA
	0,7	12,5	15	18	12,5+15	12,5+15	15+15	25+25	NA	NA
100	0,9	12,5	15	18	25/12,5+15	15+15	15+15	25+25	NA	NA
	0,7	12,5	15	15	20/12,5+12,5	12,5+15	15+15	20+25	25+25	NA
120	0,9	12,5	15	18	25/12,5+12,5	12,5+15	15+15	25+25	NA	NA
	0,7	12,5	12,5	15	18	12,5+12,5	12,5+15	20+25	25+25	NA
140	0,9	12,5	15	18	20/12,5+12,5	12,5+15	15+15	20+25	25+25	NA
	0,7	12,5	12,5	15	18	12,5+12,5	12,5+15	18+25	20+25	25+25
170	0,9	0	12,5	18	18	12,5+12,5	15+15	18+25	25+25	NA
	0,7	0	12,5	12,5	18	20/12,5+12,5	12,5+15	15+25	20+25	25+25
200	0,9	0	12,5	18	15	20/12,5+12,5	15+15	15+25	20+25	NA
	0,7	0	0	12,5	15	18	12,5+12,5	12,5+25	18+25	25+25

Poznámky:
„18+25" znamená: vnútorná vrstva 18 mm + vonkajšia vrstva 25 mm.
„0" – zaistenie/ochrana sa nevyžaduje.
NA – nie je možné zaistiť pomocou 2 vrstiev dosiek.
α_N – súčiniteľ namáhania stláčaním súvisí s prierezom a určí sa pre výpočtové hodnoty vnútorných síl a pevnosti za normálnych podmienok.
Údaje z Tabuľky možno bezpečne použiť aj v prípade obdĺžnikových prierezov b x h.

STLÁČANÉ - ŠTÍHLE STĹPY.

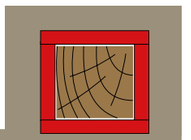

Požadovaná hrúbka opláštenia Nida Ogień Plus, Nida Ogień Kompakt.
Stláčanie - **ohrievanie zo 4 strán**
Štíhlosť λ_{min} = 40 - 70; b=h; Namáhanie α_N = 0,4

b [mm]	k_{mod}	R30			R60			R120		
		λ			λ			λ		
		40	55	70	40	55	70	40	55	70
60	0,9	15	18	18	12,5+15	15+15	15+15	NA	NA	NA
	0,7	15	15	18	12,5+15	12,5+15	15+15	25+25	NA	NA
80	0,9	12,5	15	18	12,5+15	12,5+15	15+15	25+25	NA	NA
	0,7	12,5	12,5	15	20/12,5+12,5	12,5+15	12,5+15	25+25	25+25	NA
100	0,9	12,5	15	15	20/12,5+12,5	12,5+15	15+15	20+25	25+25	NA
	0,7	12,5	12,5	12,5	20/12,5+12,5	12,5+12,5	12,5+15	20+25	25+25	25+25
120	0,9	12,5	12,5	15	18	12,5+12,5	12,5+15	20+25	25+25	NA
	0,7	12,5	12,5	12,5	18	12,5+12,5	12,5+12,5	18+25	20+25	25+25
140	0,9	12,5	12,5	15	18	12,5+12,5	12,5+15	18+25	20+25	25+25
	0,7	0	12,5	12,5	28	18	12,5+12,5	18+25	18+25	20+25
170	0,9	0	12,5	12,5	18	20/12,5+12,5	12,5+15	15+25	20+25	25+25
	0,7	0	0	12,5	15	18	18	12,5+25	18+25	20+25
200	0,9	0	0	12,5	15	18	12,5+12,5	12,5+25	18+25	25+25
	0,7	0	0	0	12,5	15	18	12,5+25	15+25	20+25

Poznámky:
„18+25" znamená: vnútorná vrstva 18 mm + vonkajšia vrstva 25 mm.
„0" – zaistenie/ochrana sa nevyžaduje.
NA – nie je možné zaistiť pomocou 2 vrstiev dosiek.
α_N – súčiniteľ namáhania stláčaním súvisí s prierezom a určí sa pre výpočtové hodnoty vnútorných síl a pevnosti za normálnych podmienok.
Údaje z Tabuľky možno bezpečne použiť aj v prípade obdĺžnikových prierezov b x h.

STĹPY S MENŠOU ŠTÍHLOSŤOU (BEZ MOŽNOSTI VYBOČENIA).

Požadovaná hrúbka opláštenia Nida Ogień Plus, Nida Ogień Kompakt.
Stláčanie - **ohrievanie zo 4 strán**
Výpočty pre b=h; Namáhanie α_N = 0,6 ÷ 1,0

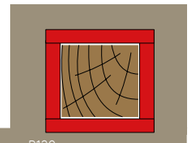

b [mm]	k_{mod}	R30			R60			R120		
		α_N			α_N			α_N		
		0,6	0,8	1	0,6	0,8	1	0,6	0,8	1
60	0,9	12,5	12,5	15	25*	25/ 12,5+15	25/ 12,5+15	25+25	25+25	25+25
	0,7	12,5	12,5	12,5	20	25*	25/ 12,5+15	20+25	25+25	25+25
80	0,9	12,5	12,5	12,5	20	25*	25*	20+25	20+25	25+25
	0,7	12,5	12,5	12,5	20	20	25*	20+25	20+25	20+25
100	0,9	12,5	12,5	12,5	20	20	20	18+25	20+25	20+25
	0,7	12,5	12,5	12,5	18	20	20	18+25	18+25	20+25
120	0,9	12,5	12,5	12,5	18	20	20	18+25	20+25	20+25
	0,7	0	12,5	12,5	18	18	18	18+25	18+25	18+25
140	0,9	0	0	12,5	18	18	20	20+20	18+25	18+25
	0,7	0	0	0	15	18	18	18+20	20+20	18+25
170	0,9	0	0	0	12,5	15	18	18+20	20+20	18+25
	0,7	0	0	0	12,5	12,5	15	15+20	18+20	20+20
200	0,9	0	0	0	12,5	15	15	15+18	18+18	20+20
	0,7	0	0	0	12,5	12,5	12,5	15+15	15+18	18+18

Poznámky:
„18+25" znamená: vnútorná vrstva 18 mm + vonkajšia vrstva 25 mm.
„0" – zaistenie/ochrana sa nevyžaduje.
25* – namiesto jednej dosky 25 mm možno použiť 2 vrstvy 12,5 + 12,5 mm.
α_N – súčiniteľ namáhania stláčaním súvisí s prierezom a určí sa pre výpočtové hodnoty vnútorných síl a pevnosti za normálnych podmienok.
Údaje z Tabuľky možno bezpečne použiť aj v prípade obdĺžnikových prierezov b x h.

ZÓNY PRI PODPERÁCH.

Požadovaná hrúbka opláštenia Nida Ogień Plus, Nida Ogień Kompakt.
Šmyk - ohr**ievanie zo 4 strán**
Namáhanie α_V = 0,8

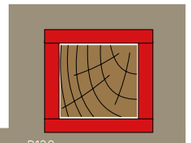

b [mm]	k_{mod}	R30			R60			R120		
		b/h			b/h			b/h		
		1	0,5	0,25	1	0,5	0,25	1	0,5	0,25
60	0,9	12,5	12,5	12,5	25/ 12,5+15	20	20	25+25	20+25	20+25
	0,7	12,5	12,5	12,5	25*	20	20	25+25	20+25	20+25
80	0,9	12,5	12,5	12,5	25*	20	20	20+25	20+25	20+25
	0,7	12,5	12,5	12,5	20	18	18	20+25	18+25	18+25
100	0,9	12,5	12,5	0	20	18	18	20+25	20+25	18+25
	0,7	12,5	0	0	20	18	18	18+25	18+25	18+25
120	0,9	12,5	0	0	20	18	15	20+25	20+25	20+20
	0,7	12,5	0	0	18	15	15	18+25	20+20	18+20
140	0,9	0	0	0	18	15	12,5	18+25	18+20	18+20
	0,7	0	0	0	18	12,5	12,5	20+20	18+18	18+18
170	0,9	0	0	0	15	12,5	12,5	20+20	18+18	15+18
	0,7	0	0	0	12,5	12,5	0	18+20	15+18	15+15
200	0,9	0	0	0	15	0	0	18+18	15+15	15+15
	0,7	0	0	0	12,5	0	0	15+18	12,5+15	12,5+15

Poznámky:
„18+25" – znamená: vnútorná vrstva 18 mm + vonkajšia vrstva 25 mm.
„0" – zaistenie/ochrana sa nevyžaduje.
25* – namiesto jednej dosky 25 mm možno použiť 2 vrstvy 12,5 + 12,5 mm.
α_V – súčiniteľ namáhania strihom sa určí pre výpočtové hodnoty vnútorných síl a pevnosti za normálnych podmienok.

PRVKY NAMÁHANÉ ŠMYKOM - ZÓNY PRI PODPERÁCH

ZÓNY PRI PODPERÁCH.

Požadovaná hrúbka opláštenia Nida Ogień Plus, Nida Ogień Kompakt.
Šmyk - ohr**ievanie zo 4 strán**
Namáhanie α_V = 1,0

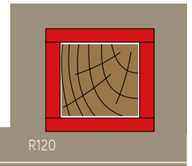

b [mm]	k_{mod}	R30			R60			R120		
		b/h			b/h			b/h		
		1	0,5	0,25	1	0,5	0,25	1	0,5	0,25
60	0,9	15	12,5	12,5	25/ 12,5+15	25*	20	25+25	25+25	25+25
	0,7	12,5	12,5	12,5	25/ 12,5+15	20	20	25+25	20+25	20+25
80	0,9	12,5	12,5	12,5	25*	20	20	25+25	20+25	20+25
	0,7	12,5	12,5	12,5	25*	20	20	20+25	20+25	20+25
100	0,9	12,5	12,5	12,5	20	20	18	20+25	20+25	20+25
	0,7	12,5	12,5	0	20	18	18	20+25	20+25	18+25
120	0,9	12,5	0	0	20	18	18	20+25	20+25	18+25
	0,7	12,5	0	0	20	18	15	20+25	20+25	20+20
140	0,9	12,5	0	0	20	18	15	18+25	18+25	20+20
	0,7	0	0	0	18	15	12,5	18+25	18+20	18+20
170	0,9	0	0	0	18	15	12,5	18+25	20+20	15+20
	0,7	0	0	0	15	12,5	12,5	20+20	18+18	15+18
200	0,9	0	0	0	15	12,5	0	20+20	15+20	15+18
	0,7	0	0	0	15	0	0	18+18	15+15	15+15

Poznámky:
„18+25" – znamená: vnútorná vrstva 18 mm + vonkajšia vrstva 25 mm.
„0" – zaistenie/ochrana sa nevyžaduje.
25* – namiesto jednej dosky 25 mm možno použiť 2 vrstvy 12,5 + 12,5 mm.
α_V – súčiniteľ namáhania strihom sa určí pre výpočtové hodnoty vnútorných síl a pevnosti za normálnych podmienok.

ZÓNY PRI PODPERÁCH.

Požadovaná hrúbka opláštenia Nida Ogień Plus, Nida Ogień Kompakt.
Šmyk - ohr**ievanie zo 4 strán**
Namáhanie α_V = 0,6

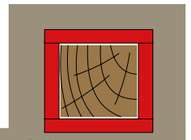

b [mm]	k_{mod}	R30			R60			R120		
		b/h			b/h			b/h		
		1	0,5	0,25	1	0,5	0,25	1	0,5	0,25
60	0,9	12,5	12,5	12,5	25*	20	20	25+25	20+25	20+25
	0,7	12,5	12,5	12,5	20	20	20	20+25	20+25	20+25
80	0,9	12,5	12,5	12,5	20	18	18	20+25	18+25	18+25
	0,7	12,5	12,5	12,5	20	18	18	20+25	18+25	18+25
100	0,9	12,5	0	0	20	18	18	18+25	18+25	18+25
	0,7	12,5	0	0	18	18	15	18+25	20+20	20+20
120	0,9	12,5	0	0	18	15	15	18+25	20+20	18+20
	0,7	12,5	0	0	18	15	12,5	18+25	18+20	18+18
140	0,9	0	0	0	18	12,5	12,5	20+20	18+18	18+18
	0,7	0	0	0	15	12,5	12,5	18+20	15+20	15+18
170	0,9	0	0	0	12,5	12,5	0	18+20	15+18	15+15
	0,7	0	0	0	12,5	0	0	15+20	15+15	25/ 12,5+15
200	0,9	0	0	0	12,5	0	0	15+18	12,5+15	12,5+15
	0,7	0	0	0	12,5	0	0	15+15	20/12,5+12,5	18/12,5+12,5

Poznámky:
„18+25" – znamená: vnútorná vrstva 18 mm + vonkajšia vrstva 25 mm.
„0" – zaistenie/ochrana sa nevyžaduje.
25* – namiesto jednej dosky 25 mm možno použiť 2 vrstvy 12,5 + 12,5 mm.
α_V – súčiniteľ namáhania strihom sa určí pre výpočtové hodnoty vnútorných síl a pevnosti za normálnych podmienok.

SORTIMENT

Siniat to je jedna voľba a mnoho výhod. Výberom riešení firmy Siniat získate možnosť využiť plný Sortiment vzájomne sa dopĺňajúcich výrobkov. Sadrokartónové dosky, sadrotrieskové dosky s vláknami, sadrovláknité a cementové dosky na konkrétne použitie, oceľové profily, akustické a výstužné pásky, stierky a špachtľovacie hmoty, príslušenstvo a celé spektrum špeciálnych výrobkov - teda všetko, čo je nevyhnutné na prácu v systéme suchej výstavby, prináša v špičkovej kvalite spoločnosť Siniat. Vďaka skutočne komplexnému prístupu môžete dôverovať výsledkom Vašich prác, ktorých priebeh môžete výrazne zlepšiť. Riešenia, ktoré ponúka Siniat, to je investícia do budúcna a záruka plnej spokojnosti.

OBSAH KAPITOLY

1258 DOSKY – SADROKARTÓNOVÉ
1266 CEMENTOVÉ DOSKY
1268 PROFILY
1274 PRÍSLUŠENSTVO
1290 REVÍZNE DVIERKA A KLAPKY
1293 HMOTY
1297 ŠPECIÁLNE SYSTÉMY – HYDRO C3
1301 ŠPECIÁLNE SYSTÉMY – HYDRO C5
1306 ŠPECIÁLNE SYSTÉMY – NIDA RTG
1307 ŠPECIÁLNE SYSTÉMY – NIDA CICHA
1308 ŠPECIÁLNE SYSTÉMY – HYDROPANEL
1310 KONTAKT
1311 PREKLADY

DOSKY – SADROKARTÓNOVÉ

DOSKA Nida Expert
DOSKA Nida Expert
(GKB / TYP A)

Stropy · Priečky · Požiarna odolnosť · Zvuková izolácia

Symbol	EAN	Druh hrany	Štandardné rozmery [mm] hrúb. × šír. × dĺž.	Hmotnosť m^2 v kg	Počet m^2 na palete	Počet dosiek na palete	Hmotnosť palety v kg
112308	5907697605448	KPOS	9,5 × 1200 × 2600	6,70	187,20	60	1254
126397	5907697607985	KPOS	12,5 × 1200 × 2000	8,00	158,40	66	1267,20
126398	5907697608425	KPOS	12,5 × 1200 × 2600	8,00	205,92	66	1647,36
126399	5907697638736	KPOS	12,5 × 1200 × 3000	8,00	237,60	66	1900,80

DOSKA Nida Gięta
DOSKA Nida Ohybná
(GKB / TYP A)

Estetika

Symbol	EAN	Druh hrany	Štandardné rozmery [mm] hrúb. × šír. × dĺž.	Hmotnosť m^2 v kg	Počet m^2 na palete	Počet dosiek na palete	Hmotnosť palety v kg
156464	5907697607626	KS	6,5 × 1200 × 2600	5,60	99,84	32	559

DOSKA Nida Woda
DOSKA Nida Voda
(GKBI / TYP H2)

Stropy · Priečky · Zvuková izolácia · Odolnosť voči vlhkosti

Symbol	EAN	Druh hrany	Štandardné rozmery [mm] hrúb. × šír. × dĺž.	Hmotnosť m^2 v kg	Počet m^2 na palete	Počet dosiek na palete	Hmotnosť palety v kg
114170	5907697605455	KPOS	12,5 × 1200 × 2000	8,00	158,40	66	1267,20
114171	5907697605462	KPOS	12,5 × 1200 × 2600	8,00	205,92	66	1647,36
114172	5907697605479	KPOS	12,5 × 1200 × 3000	8,00	237,60	66	1900,80
4060012	5907697638149	KPOS	12,5 × 600 × 1200	7,75	115,20	160	892,80

DOSKA Nida Woda Ogień Plus
DOSKA Nida Voda Oheň Plus
(GKFI / TYP DFH2)

Zvuková izolácia · Odolnosť voči vlhkosti · Požiarna odolnosť

Symbol	EAN	Druh hrany	Štandardné rozmery [mm] hrúb. × šír. × dĺž.	Hmotnosť m^2 v kg	Počet m^2 na palete	Počet dosiek na palete	Hmotnosť palety v kg
127168	5907697603512	KPOS	12,5 × 1200 × 2000	10,30	158,40	66	1631,50
127169	5907697600016	KPOS	12,5 × 1200 × 2600	10,30	205,90	66	2121,00
127171	5907697603529	KPOS	12,5 × 1200 × 3000	10,30	237,60	66	2447,30
124479	5907697603406	KPOS	15 × 1200 × 2000	13,50	96,00	40	1296,00

DOSKA Nida Ogień Typ F
DOSKA Nida Oheň Typ F
(GKF / TYP F)

Poddasza · Priečky działowe · Požiarna odolnosť

Symbol	EAN	Druh hrany	Štandardné rozmery [mm] hrúb. × šír. × dĺž.	Hmotnosť m^2 v kg	Počet m^2 na palete	Počet dosiek na palete	Hmotnosť palety v kg
126198	5907697607596	KPOS	12,5 × 1200 × 2000	8,60	158,40	66	1362,24
126199	5907697608432	KPOS	12,5 × 1200 × 2600	8,60	205,92	66	1770,90
126200	5907697608449	KPOS	12,5 × 1200 × 3000	8,60	237,60	66	2043,40

DOSKA Nida Ogień Plus
DOSKA Nida Oheň Plus
(GKF / TYP DF)

Zvuková izolácia · Požiarna odolnosť

Symbol	EAN	Druh hrany	Štandardné rozmery [mm] hrúb. × šír. × dĺž.	Hmotnosť m^2 v kg	Počet m^2 na palete	Počet dosiek na palete	Hmotnosť palety v kg
127165	5907697603499	KPOS	12,5 × 1200 × 2000 [1)]	10,30	158,40	66	1631,50
127166	5907697600023	KPOS	12,5× 1200 × 2600 [1)]	10,30	205,90	66	2121,00
127167	5907697603505	KPOS	12,5 × 1200 × 3000 [1)]	10,30	237,60	66	2447,30
91278	5907697609569	KPOS	15 × 1200 × 2000 [2)]	13,50	96,00	40	1296
91280	5907697607084	KPOS	15 × 1200 × 2600 [2)]	13,50	124,80	40	1685
91281	5907697607589	KPOS	15 × 1200 × 3000 [2)]	13,50	144,00	40	1944
91282	5907697607657	KPOS	18 × 1200 × 2000 [3)]	14,70	96,00	40	1411

DOSKA Nida Ogień Kompakt
DOSKA Nida Oheň Kompakt [1) 2)]
(GKF / TYP DF)

Zvuková izolácia · Požiarna odolnosť

Symbol	EAN	Druh hrany	Štandardné rozmery [mm] hrúb. × šír. × dĺž.	Hmotnosť m^2 v kg	Počet m^2 na palete	Počet dosiek na palete	Hmotnosť palety v kg
91317	4032961021356	KPOS	20 × 625 × 2000	16,70	40,00	32	668
107159	4032961038521	KPOS	20 × 625 × 2500	16,70	50,00	32	835
91319	4032961021363	KPOS	25 × 625 × 2000	20,80	30,00	24	624
91320	4032961024494	KPOS	25^3 × 625 × 2500	20,80	37,50	24	780

DOSKA NIDA FLAM PLUS [1)]
DOSKA Nida Flam Plus [1)]
(TYP DFR)

Obklady oceľových trámov / stĺpov · Odolnosť voči nárazom · Požiarna odolnosť

Symbol	EAN	Druh hrany	Štandardné rozmery [mm] hrúb. × šír. × dĺž.	Hmotnosť m^2 v kg	Počet m^2 na palete	Počet dosiek na palete	Hmotnosť palety v kg
144058	6423077013058	KPOS	12,5 × 1200 × 2600	11,00	180,96	58	1990,56
148571	6423077000164	KPOS	15,0 × 1200 × 2600	13,3	156,00	50	2074,80

PRVÉ SYSTÉMY SUCHEJ VÝSTAVBY NA TRHU S OZNAČENÍM CE

DOSKA Nida Twarda
DOSKA Nida Tvrdá
(TYP DEFH1IR)

Zvuková izolácia max R_w=70 dB · Montované stavby · Odolnosť voči vlhkosti · Odolnosť voči nárazom · Požiarna odolnosť · Odolnosť voči vode

Symbol	EAN	Druh hrany	Štandardné rozmery [mm] hrúb. × šír. × dĺž.	Hmotnosť m² v kg	Počet m² na palete	Počet dosiek na palete	Hmotnosť palety v kg
91860	5907697607558	KPOS	12,5 × 1200 × 2000	12,80	120,00	50	1536
105241	5907697603376	KPOS	15 × 1200 × 2000	15,40	96,00	40	1478
141891	5907697603611	KP	12,5 × 1200 × 2000	12,80	120,00	50	1536

DOSKA Nida Cicha
DOSKA Nida Tichá
(TYP DFH1IR)

Odolnosť voči vode · Zvuková izolácia max R_w=70 dB · Požiarna odolnosť · Odolnosť voči nárazom

Symbol	EAN	Druh hrany	Štandardné rozmery [mm] hrúb. × šír. × dĺž.	Hmotnosť m² v kg	Počet m² na palete	Počet dosiek na palete	Hmotnosť palety v kg
94111	5907697607749	KPOS	12,5 × 1200 × 2000	12,80	120,00	50	1536
94112	5907697607756	KPOS	12,5 × 1200 × 2600	12,80	156,00	50	1997

DOSKA Nida RTG
DOSKA Nida RTG
(TYP DF)

RTG · Požiarna odolnosť

Symbol	EAN	Druh hrany	Názov výrobku	Štandardné rozmery [mm] hrúb. × šír. × dĺž.	Hmotnosť m² v kg	Waga płyty w kg
4042520	5907697607220	KPO	Doska 12,5 mm + 0,50 mm (olovený povrch)	13,00 × 625 × 2000 [8]	15,90	19,90
4042521	5907697607237	KPO	Doska 12,5 mm + 1,00 mm (olovený povrch)	13,50 × 625 × 2000 [8]	21,60	27,00
4042522	5907697607244	KPO	Doska 12,5 mm + 1,50 mm (olovený povrch)	14,00 × 625 × 2000 [8]	27,30	34,10
4042523	5907697607251	KPO	Doska 12,5 mm + 2,00 mm (olovený povrch)	14,50 × 625 × 2000 [8]	33,00	41,30
4044328	5907697607268	KPO	Doska 12,5 mm + 2,50 mm (olovený povrch)	15,00 × 625 × 2000 [8]	38,70	48,40
4044329	5907697607275	KPO	Doska 12,5 mm + 3,00 mm (olovený povrch)	15,50 × 625 × 2000 [8]	44,40	55,50

DOSKA LAPLURA [1]
DOSKA LaPlura [1]
(TYP DEFH1IR)

Montované stavby · Odolnosť voči nárazom · Požiarna odolnosť · Odolnosť voči vlhkosti · Odolnosť voči vode

Symbol	EAN	Druh hrany	Štandardné rozmery [mm] hrúb. × šír. × dĺž.	Hmotnosť m² v kg	Počet m² na palete	Počet dosiek na palete	Hmotnosť palety v kg
91323	4032961508024	KPOS	12,5 × 1250 × 2000	13,10	125,00	50	1638
91324	4032961312218	KPOS	15 × 1250 × 2000	15,80	100,00	40	1580

DOSKA RESISTEX
Doska Resistex NOVINKA
(TYP DFH2IR)

Dymotesnosť · Trieda odolnosti proti vlámaniu: · Odolnosť voči nárazom · Odolnosť voči vode · Odolnosť voči vlhkosti · Požiarna odolnosť · Zvuková izolácia

Symbol	EAN	Druh hrany	Štandardné rozmery [mm] hrúb. × šír. × dĺž.	Hmotnosť m² v kg	Počet m² na palete	Počet dosiek na palete	Hmotnosť palety v kg
227127	6423077001116	KPOS	12,5 x 1200 x 2000	11,2	139,2	58	1560

DOSKA GTEC THERMAL PIR [1]
DOSKA GTEC Thermal PIR [1]

Tepelná izolácia

Symbol	EAN	Druh hrany	Štandardné rozmery [mm] hrúb. × šír. × dĺž.	Hmotnosť m² v kg	Počet m² na palete	Počet dosiek na palete	Hmotnosť palety v kg
93651	5026003076632	KS	37,5 × 2400 × 1200	8,43	74,88	26	632
168763	5026003101723	KS	52,5 × 2400 × 1200	8,55	54,72	19	468
93654	5026003076656	KS	62,5 × 2400 × 1200	8,66	43,20	15	375
93655	5026003076663	KS	72,5 × 2400 × 1200	8,75	37,44	13	328
93656	5026003076670	KS	82,5 × 2400 × 1200	8,46	34,56	12	293

DOSKA Nida Hydro [6] [8]
DOSKA Nida Hydro [6] [8]
(TYP GMFH1I)

Montované stavby · Možnosť použiť v exteriéri · Odolnosť voči vode · Odolnosť voči vlhkosti · Požiarna odolnosť

Symbol	EAN	Druh hrany	Štandardné rozmery [mm] hrúb. × šír. × dĺž.	Hmotnosť m² v kg	Počet m² na palete	Počet dosiek na palete	Hmotnosť palety v kg
108244	4032961552096	KS	12,5 × 1200 × 2600	10,80	124,80	40	1348
92375	5907697607718	KS	15 × 1200 × 2400	13,50	115,20	40	1555
–	–	KS	Nida Hydro perforowana 12,5 × 1200 × 2600 *	10,80	124,80	40	1348

DOSKA SYNIA™ Expert
DOSKA SYNIA™ Expert
(GKB / TYP A)

Stropy · Priečky · Požiarna odolnosť · Zvuková izolácia

Symbol	EAN	Druh hrany	Štandardné rozmery [mm] hrúb. × šír. × dĺž.	Hmotnosť m² v kg	Počet m² na palete	Počet dosiek na palete	Hmotnosť palety v kg
112309	5907697608944	KPOS	12,5 × 1200 × 2000	8,20	148,80	62	1220,20

DOSKA SYNIA™ Woda
DOSKA SYNIA™ Voda
(GKBI / TYP H2)

Stropy · Priečky · Odolnosť voči vlhkosti

Symbol	EAN	Druh hrany	Štandardné rozmery [mm] hrúb. × šír. × dĺž.	Hmotnosť m² v kg	Počet m² na palete	Počet dosiek na palete	Hmotnosť palety v kg
91303	5907697608395	KPOS	12,5 × 1200 × 2000	8,20	144,00	60	1180

DOSKA
Nida Sonic R6 nO [1) 2)]

Pohlcovanie zvuku | Odolnosť voči nárazom – 1A | Estetika

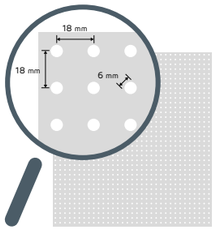

Symbol / Farba	EAN	Hrúbka [mm]	Dĺžka [mm]	Šírka [mm]	Počet dosiek na palete	Počet m² na palete
4042449 / biela	5907697607299	12,5	1998	1188	25	59,35
4042450 / čierna	5907697607282	12,5	1998	1188	25	59,35

DOSKA
Nida Sonic R8 nO [1) 2)]

Pohlcovanie zvuku | Odolnosť voči nárazom – 1A | Estetika

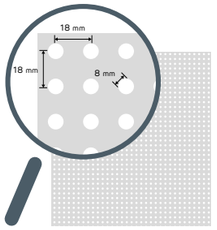

Symbol / Farba	EAN	Hrúbka [mm]	Dĺžka [mm]	Šírka [mm]	Počet dosiek na palete	Počet m² na palete
4042463 / biela	5907697607312	12,5	1998	1188	25	59,35
4042464 / čierna	5907697607305	12,5	1998	1188	25	59,35

DOSKA
Nida Sonic R10 nO [1) 2)]

Pohlcovanie zvuku | Odolnosť voči nárazom – 1A | Estetika

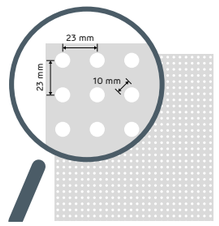

Symbol / Farba	EAN	Hrúbka [mm]	Dĺžka [mm]	Šírka [mm]	Počet dosiek na palete	Počet m² na palete
4042455 / biela	5907697607336	12,5	2001	1196	25	59,82
4042456 / čierna	5907697607329	12,5	2001	1196	25	59,82

DOSKA
Nida Sonic R12 nO [1) 2)]

Pohlcovanie zvuku | Odolnosť voči nárazom – 1A | Estetika

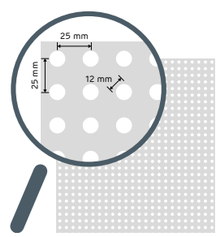

Symbol / Farba	EAN	Hrúbka [mm]	Dĺžka [mm]	Šírka [mm]	Počet dosiek na palete	Počet m² na palete
4042457 / biela	5907697607350	12,5	2000	1200	25	60,00
4042458 / čierna	5907697607343	12,5	2000	1200	25	60,00

DOSKA
Nida Sonic R15 nO [1) 2)]

Pohlcovanie zvuku | Odolnosť voči nárazom – 1A | Estetika

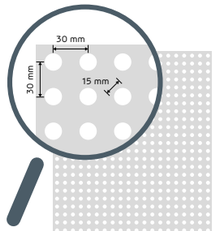

Symbol / Farba	EAN	Hrúbka [mm]	Dĺžka [mm]	Šírka [mm]	Počet dosiek na palete	Počet m² na palete
4042459 / biela	5907697607374	12,5	1980	1200	25	59,40
4042460 / čierna	5907697607367	12,5	1980	1200	25	59,40

DOSKA
Nida Sonic R8/12 nO [1) 2)]

Pohlcovanie zvuku | Odolnosť voči nárazom – 1A | Estetika

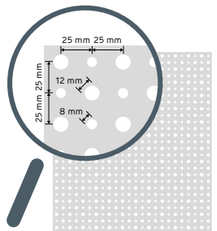

Symbol / Farba	EAN	Hrúbka [mm]	Dĺžka [mm]	Šírka [mm]	Počet dosiek na palete	Počet m² na palete
4042461 / biela	5907697607398	12,5	2000	1200	25	60,00
4042462 / čierna	5907697607381	12,5	2000	1200	25	60,00

DOSKA
Nida Sonic RN8/15/20 nO [1) 2)]

Pohlcovanie zvuku | Odolnosť voči nárazom – 1A | Estetika

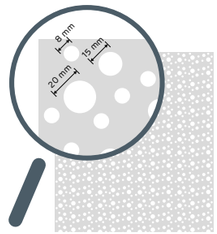

Symbol / Farba	EAN	Hrúbka [mm]	Dĺžka [mm]	Šírka [mm]	Počet dosiek na palete	Počet m² na palete
4042467 / biela	5907697603345	12,5	2000	1200	25	60,00
4042468 / čierna	5907697603116	12,5	2000	1200	25	60,00

DOSKA
Nida Sonic R12/20 nO [1) 2)]

Pohlcovanie zvuku | Odolnosť voči nárazom – 1A | Estetika

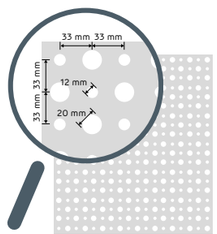

Symbol / Farba	EAN	Hrúbka [mm]	Dĺžka [mm]	Šírka [mm]	Počet dosiek na palete	Počet m² na palete
4042447 / biela	5907697607435	12,5	1980	1188	25	58,81
4042448 / čierna	5907697607428	12,5	1980	1188	25	58,81

DOSKA
Nida Sonic RN12/20/35 nO [1) 2)]

Pohlcovanie zvuku | Odolnosť voči nárazom – 1A | Estetika

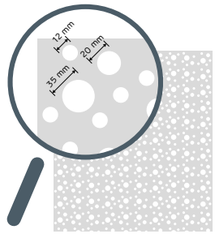

Symbol / Farba	EAN	Hrúbka [mm]	Dĺžka [mm]	Šírka [mm]	Počet dosiek na palete	Počet m² na palete
4042465 / biela	5907697603314	12,5	2000	1200	25	60,00
4042466 / čierna	5907697607442	12,5	2000	1200	25	60,00

DOSKA
Nida Sonic C8 nO [1) 2)]

Pohlcovanie zvuku | Odolnosť voči nárazom – 1A | Estetika

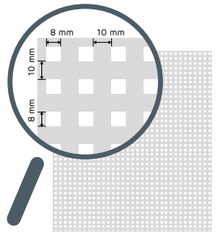

Symbol / Farba	EAN	Hrúbka [mm]	Dĺžka [mm]	Šírka [mm]	Počet dosiek na palete	Počet m² na palete
4042453 / biela	5907697607473	12,5	1998	1188	25	59,35
4042454 / čierna	5907697607466	12,5	1998	1188	25	59,35

DOSKA
Nida Sonic C12 nO [1) 2)]

Pohlcovanie zvuku | Odolnosť voči nárazom – 1A | Estetika

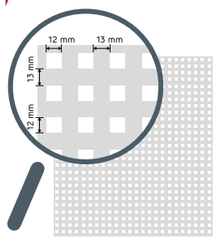

Symbol / Farba	EAN	Hrúbka [mm]	Dĺžka [mm]	Šírka [mm]	Počet dosiek na palete	Počet m² na palete
4042451 / biela	5907697607497	12,5	2000	1200	25	60,00
4042452 / čierna	5907697607480	12,5	2000	1200	25	60,00

DOSKA
Nida Sonic R15 n1 [1) 2)]

Pohlcovanie zvuku | Odolnosť voči nárazom – 1A | Estetika

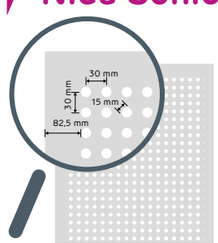

Symbol	EAN	Hrúbka [mm]	Dĺžka [mm]	Šírka [mm]	Počet dosiek na palete	Počet m² na palete
90556	3334160048549	12,5	2400	1200	30	86,40

Poznámky

[1)] Čas realizácie objednávky – sa určí individuálne.
[2)] Minimálna veľkosť objednávky – 1 doska.

DOSKA
Nida Sonic R12 n2 [1) 2)]

Pohlcovanie zvuku | Odolnosť voči nárazom – 1A | Estetika

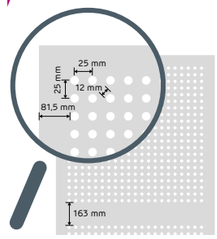

Symbol	EAN	Hrúbka [mm]	Dĺžka [mm]	Šírka [mm]	Počet dosiek na palete	Počet m² na palete
97235	3334160048525	12,5	2400	1200	30	86,40

DOSKA
Nida Sonic R15 n8 [1) 2)]

Pohlcovanie zvuku | Odolnosť voči nárazom – 1A | Estetika

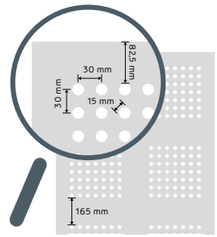

Symbol	EAN	Hrúbka [mm]	Dĺžka [mm]	Šírka [mm]	Počet dosiek na palete	Počet m² na palete
97216	3334160048532	12,5	2400	1200	30	86,40

DOSKA
Nida Sonic C10 n8 [1) 2)]

Pohlcovanie zvuku | Odolnosť voči nárazom – 1A | Estetika

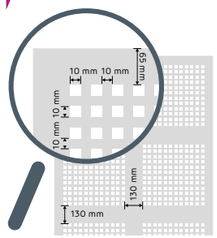

Symbol	EAN	Hrúbka [mm]	Dĺžka [mm]	Šírka [mm]	Počet dosiek na palete	Počet m² na palete
97152	3334160048556	12,5	2400	1200	30	86,40

DOSKA
Nida Sonic L5 × 80 n8 [1) 2)]

Pohlcovanie zvuku | Odolnosť voči nárazom – 1A | Estetika

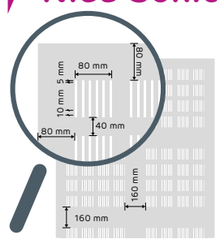

Symbol	EAN	Hrúbka [mm]	Dĺžka [mm]	Šírka [mm]	Počet dosiek na palete	Počet m² na palete
96237	3334160121327	12,5	2400	1200	30	86,40

PŁYTA MODUŁOWA Nida Aku Hygienic [1)]
KAZETA Nida Aku Hygienic [1)]

Pohlcovanie zvuku | Estetika

Symbol	EAN	Typ	Štandardné rozmery [mm] hrúb. × šír. × dĺž.	Počet m² balení na palete	Počet dosiek na palete	Hmotnosť palety [kg]
4052993 [11)]	5907697604663	KP	12,5 × 600 × 600	2,16	192	691,20

PRVÉ SYSTÉMY SUCHEJ VÝSTAVBY NA TRHU S OZNAČENÍM CE

Navštívte náš kanál Siniat Nida YouTube

CEMENTOVÉ DOSKY

CEMENT LAP Cementex [1]

NOVINKA

Odolnosť voči vode · Odolnosť voči nárazom

Symbol	EAN	Druh hrany	Štandardné rozmery [mm] hrúb. × šír. × dĺž.	Hmotnosť m^2 v kg	Počet m^2 na palete	Počet dosiek na palete	Hmotnosť palety [kg]
146381	5907697638750	KP	3,5 × 1200 × 2400	5,80	446,40	155	2590,00
146385	5907697638767	KP	6 × 1200 × 2400	8,30	270,72	94	2247,00
146387	5907697638774	KP	8 × 1200 × 2400	11,10	192,96	67	2142,00
168636	5907697604588	KS	10 × 1200 × 2400	13,90	155,52	54	2162,00
167555	5907697604601	KS	12 × 1200 × 2400	16,70	135,36	47	2261,00

CEMENT LAP Duripanel B1 [1]

Zvuková izolácia · Montované stavby · Steny, podlahy, strechy · Odolnosť voči nárazom · Požiarna odolnosť

Kde použiť dosku Duripanel?
SPOZNAJ FAKTY
na stránke Siniat Nida
YouTube

Symbol	EAN	Druh hrany	Štandardné rozmery [mm] hrúb. × šír. × dĺž.	Hmotnosť m^2 v kg	Počet m^2 na palete	Počet dosiek na palete	Hmotnosť palety [kg]
DE_199203800	4007517030557	KP	8 × 1250 × 2600	10,00	195,00	60,00	2016
DE_199289800	4007517030656	KP	8 × 1250 × 3100	10,00	193,00	50,00	2015
DE_199203100	4007517030540	KP	10 × 1250 × 2600	12,50	146,00	45,00	1893
DE_199289100	4007517030649	KP	10 × 1250 × 3100	12,50	155,00	40,00	2014
DE_199203900	4007517030564	KP	12 × 1250 × 2600	15,00	130,00	40,00	2016
DE_199289900	4007517030663	KP	12 × 1250 × 3100	15,00	135,00	35,00	2111
DE_791635900	4007517068703	KP	14 × 1250 × 2600	17,50	113,00	35,00	2056
DE_717079900	4007517067409	KP	14 × 1250 × 3100	17,50	116,00	30,00	2111
DE_199227900	4007517030571	KP	16 × 1250 × 2600	20,00	97,00	30,00	2016
DE_199306900	4007517030670	KP	16 × 1250 × 3100	20,00	96,00	25,00	2015
DE_199239900	4007517030588	KP	18 × 1250 × 2600	22,50	81,00	25,00	1894
DE_199318900	4007517030687	KP	18 × 1250 × 3100	22,50	77,00	20,00	1820
DE_199203000	4007517030533	KP	20 × 1250 × 2600	25,00	81,00	25,00	2097
DE_199289000	4007517030632	KP	20 × 1250 × 3100	25,00	77,00	20,00	2014
DE_717366900	4007517067416	KP	22 × 1250 × 2600	27,50	65,00	20,00	1853
DE_717380900	4007517067423	KP	22 × 1250 × 3100	27,50	58,00	15,00	1675
DE_199241900	4007517030595	KP	24 × 1250 × 2600	30,00	65,00	20,00	2016
DE_199320900	4007517030694	KP	24 × 1250 × 3100	30,00	58,00	15,00	1820
DE_199253900	4007517030601	KP	28 × 1250 × 2600	35,00	48,00	15,00	1706
DE_199332900	4007517030700	KP	28 × 1250 × 3100	35,00	58,00	15,00	2037
DE_199265900	4007517030618	KP	32 × 1250 × 2600	40,00	48,00	15,00	2016
DE_199344900	4007517030717	KP	32 × 1250 × 3100	40,00	38,00	10,00	1626
DE_953661900	4007517072052	KP	36 × 1250 × 2600	45,00	32,00	10,00	1528
DE_953659900	4007517072045	KP	36 × 1250 × 3100	45,00	38,00	10,00	1820
DE_199277900	4007517030625	KP	40 × 1250 × 2600	50,00	32,00	32,00	1691
DE_199356900	4007517030724	KP	40 × 1250 × 3100	50,00	38,00	38,00	2014

CEMENT LAP Duripanel A2 [1]

Zvuková izolácia · Montované stavby · Steny, podlahy, strechy · Odolnosť voči nárazom · Požiarna odolnosť

Symbol	EAN	Druh hrany	Štandardné rozmery [mm] hrúb. × šír. × dĺž.	Hmotnosť m^2 v kg	Počet m^2 na palete	Počet dosiek na palete	Hmotnosť palety [kg]
19016	4007517030007	KP	10 × 1250 × 2600	13,50	146,00	45	2039
19027	4007517030069	KP	10 × 1250 × 3100	13,50	135,00	35	1908
19013	4007517029971	KP	13 × 1250 × 2600	17,60	113,00	35	2067
DE_190001900	4007517029902	KP	13 × 1250 × 3100	17,60	96,00	25	1782
19018	4007517030021	KP	16 × 1250 × 2600	21,60	81,00	25	1820
19029	4007517030083	KP	16 × 1250 × 3100	21,60	77,00	20	1750
19014	4007517029988	KP	19 × 1250 × 2600	25,70	65,00	20	1736
19004	4007517029919	KP	19 × 1250 × 3100	25,70	77,00	20	2069
19015	4007517029995	KP	22 × 1250 × 2600	29,70	65,00	20	1996
19005	4007517281706	KP	22 × 1250 × 3100	29,70	58,00	15	1802
19017	4007517030014	KP	25 × 1250 × 2600	33,80	48,00	15	1713
19006	4007517029933	KP	25 × 1250 × 3100	33,80	58,00	15	2041
19021	4007517030038	KP	28 × 1250 × 2600	37,80	48,00	15	1895
19032	4007517030090	KP	28 × 1250 × 3100	37,80	38,00	10	1540
19095	4007517089289	KP	32 × 1250 × 2600	43,20	48,00	15	2172
19096	4007517089296	KP	32 × 1250 × 3100	43,20	38,00	10	1750

CEMENT LAP Duripanel Floor B1 [2]

Montované stavby · Spojenie pero-drážka · Podlahy · Odolnosť voči nárazom · Požiarna odolnosť

Symbol	EAN	Druh hrany	Štandardné rozmery [mm] hrúb. × šír. × dĺž.	Hmotnosť m^2 v kg	Počet m^2 na palete	Počet dosiek na palete	Hmotnosť palety [kg]
DE_190659900	4007517082389	pióro-wpust	18 × 625 × 1250	22,50	19,53	25	460
DE_190570900	4007517082402	pióro-wpust	25 × 625 × 1250	31,30	19,53	25	632

CEMENT LAP Duripanel Floor A2 [2]

Montované stavby · Spojenie pero-drážka · Podlahy · Odolnosť voči nárazom · Požiarna odolnosť

Symbol	EAN	Druh hrany	Štandardné rozmery [mm] hrúb. × šír. × dĺž.	Hmotnosť m^2 v kg	Počet m^2 na palete	Počet dosiek na palete	Hmotnosť palety [kg]
22085	4007517082426	pióro-wpust	19 × 625 × 1250	25,70	19,53	25	522
23682	4007517082440	pióro-wpust	25 × 625 × 1250	33,80	19,53	25	680

CEMENT LAP Bluclad [1]

Zvuková izolácia · Možnosť použiť v exteriéri · Odolnosť voči vode · Odolnosť voči nárazom · Požiarna odolnosť

Symbol	EAN	Druh hrany	Štandardné rozmery [mm] hrúb. × šír. × dĺž.	Hmotnosť m^2 v kg	Počet m^2 na palete	Počet dosiek na palete	Hmotnosť palety [kg]
124662	5414758113069	KP	10 × 1250 × 2500	14,30	125,00	40	1790
124663	5414758113076	KP	10 × 1250 × 2850	14,30	142,50	40	2040
124664	5414758113083	KP	10 × 1250 × 3000	14,30	112,50	30	1610
124665	5414758113090	KP	10 × 1200 × 2400	14,30	115,20	40	1647
125781	5414758113625	KP	10 × 1200 × 3000	14,30	108,00	30	1544

CEMENT LAP
Hydropanel [1]

Zvuková izolácia · Odolnosť voči vode · Odolnosť voči nárazom · Požiarna odolnosť

Symbol	EAN	Druh hrany	Štandardné rozmery [mm] hrúb. × šír. × dĺž.	Hmotnosť m² v kg	Počet m² na palete	Počet dosiek na palete	Hmotnosť palety [kg]
124650	5414758112956	KP	6 × 1200 × 2600	8,50	140,40	45	1194
124639	5414758112840	KS	9 × 1200 × 2600	11,00	93,60	30	1030
124645	5414758112901	KS	12 × 1200 × 2600	14,60	93,60	30	1366

Poznámky

[1] Minimálna veľkosť objednávky – 1 doska. Čas realizácie objednávky sa určí individuálne.
[2] Minimálna veľkosť objednávky – 1 paleta. Čas realizácie objednávky sa určí individuálne.

PROFILY

PRIEČKOVÝ PROFIL
Nida C [1]

Vyššia nosnosť · Požiarna odolnosť

Symbol	EAN	Názov výrobku	Šírka [mm]	Štandardná dĺžka [bm]	Hmotnosť bm [kg]	Počet kusov v balení/ zväzku
91119	5907697601051	Profil Nida C 50	50,00	2,60	0,73	200
91120	5907697601068	Profil Nida C 50	50,00	3,00	0,73	200
91121	5907697601075	Profil Nida C 50	50,00	3,60	0,73	200
91122	5907697601082	Profil Nida C 50	50,00	4,00	0,73	200
91125	5907697601167	Profil Nida C 75	75,00	2,60	0,85	160
91126	5907697601174	Profil Nida C 75	75,00	3,00	0,85	160
91127	5907697601181	Profil Nida C 75	75,00	3,60	0,85	160
91128	5907697601198	Profil Nida C 75	75,00	4,00	0,85	160
91114	5907697601266	Profil Nida C 100	100,00	3,00	0,96	120
91115	5907697601273	Profil Nida C 100	100,00	3,60	0,96	120
91116	5907697601280	Profil Nida C 100	100,00	4,00	0,96	120

PRIEČKOVÝ PROFIL
Nida U

Vyššia nosnosť · Požiarna odolnosť

Symbol	EAN	Názov výrobku	Šírka [mm]	Štandardná dĺžka [bm]	Hmotnosť bm [kg]	Počet kusov v balení/ zväzku
92403	5907697602058	Profil Nida U 50	50,00	3,00	0,57	200
93706	5907697602157	Profil Nida U 75	75,00	3,00	0,73	160
93613	5907697602256	Profil Nida U 100	100,00	3,00	0,85	120
91140	5907697602010	Profil Nida U 50	50,00	4,00	0,57	200
91142	5907697602119	Profil Nida U 75	75,00	4,00	0,73	160
91138	5907697602218	Profil Nida U 100	100,00	4,00	0,85	120

STROPNÝ PROFIL
Nida CD 60

Vyššia nosnosť · Požiarna odolnosť

Symbol	EAN	Názov výrobku	Šírka [mm]	Štandardná dĺžka [bm]	Hmotnosť bm [kg]	Počet kusov v balení/ zväzku
91131	5907697604076	Profil Nida CD 60	60,00	2,60	0,57	256
91132	5907697604083	Profil Nida CD 60	60,00	3,00	0,57	256
91133	5907697604090	Profil Nida CD 60	60,00	4,00	0,57	256

PRIEČKOVÝ PROFIL
Nida U VYSOKÝ

Vyššia nosnosť · Hrúbka > 1 mm · Požiarna odolnosť

Symbol	EAN	Názov výrobku	Šírka [mm]	Štandardná dĺžka [bm]	Hmotnosť bm [kg]	Počet kusov v balení/ zväzku
4042618	5907697604564	Profil Nida U 50/80	50,00	3,00	1,31	252
4042416	5907697600979	Profil Nida U 75/80	75,00	3,00	1,47	252
4044321	5907697601563	Profil Nida U 75/100	75,00	3,00	2,70	100
4042417	5907697600986	Profil Nida U 100/80	100,00	3,00	1,63	252
4044322	5907697601570	Profil Nida U 100/100	100,00	3,00	3,05	100
4044323	5907697601587	Profil Nida U 100/120	100,00	3,00	3,10	100
4044324	5907697601594	Profil Nida U 100/140	100,00	3,00	3,30	100
4044325	5907697601600	Profil Nida U 100/180	100,00	3,00	3,52	100

OBVODOVÝ PROFIL
Nida UD 27

Vyššia nosnosť · Požiarna odolnosť

Symbol	EAN	Názov výrobku	Štandardná dĺžka [bm]	Hmotnosť bm [kg]	Počet kusov v balení/ zväzku
91135	5907697603086	Profil Nida UD 27	3,00	0,38	288
91136	5907697603093	Profil Nida UD 27	4,00	0,38	288

OBVODOVÝ PROFIL
Nida UD 19 [3]

Požiarna odolnosť

Symbol	EAN	Názov výrobku	Štandardná dĺžka [bm]	Hmotnosť bm [kg]	Počet kusov v balení/ zväzku
4044320	5907697603895	Profil Nida UD 19	4,00	0,272	192

ZÁRUBŇOVÝ PROFIL
Nida UA [1]

Vyššia nosnosť · Požiarna odolnosť

Symbol	EAN	Názov výrobku	Šírka [mm]	Štandardná dĺžka [bm]	Hmotnosť bm [kg]	Počet kusov v balení/ zväzku
114241	5907697608869	Profil Nida UA 50	50,00	3,00	1,89	24
114312	5907697608890	Profil Nida UA 50	50,00	4,00	1,89	24
114343	5907697605035	Profil Nida UA 75	75,00	3,00	2,29	24
114344	5907697605066	Profil Nida UA 75	75,00	3,50	2,29	24
114345	5907697605097	Profil Nida UA 75	75,00	4,00	2,29	24
114346	5907697605127	Profil Nida UA 100	100,00	3,00	2,64	24
114347	5907697605158	Profil Nida UA 100	100,00	3,50	2,64	24
114348	5907697605189	Profil Nida UA 100	100,00	4,00	2,64	24

ZÁRUBŇOVÝ PROFIL
Nida UAR [1]

Požiarna odolnosť

Symbol	EAN	Názov výrobku	Šírka [mm]	Štandardná dĺžka [bm]	Hmotnosť bm [kg]	Počet kusov v balení/ zväzku
114315	5907697605271	Profil Nida UAR 50	50,00	3,00	1,70	24
114485	5907697603918	Profil Nida UAR 50	50,00	3,60	1,70	24
114326	5907697605240	Profil Nida UAR 50	50,00	4,00	1,70	24
114331	5907697605219	Profil Nida UAR 75	75,00	3,00	2,06	24
114335	5907697605301	Profil Nida UAR 75	75,00	3,50	2,06	24
114336	5907697605332	Profil Nida UAR 75	75,00	4,00	2,06	24
114338	5907697605363	Profil Nida UAR 100	100,00	3,00	2,38	24
114341	5907697605394	Profil Nida UAR 100	100,00	3,50	2,38	24
114342	5907697605424	Profil Nida UAR 100	100,00	4,00	2,38	24

OHYBNÝ PRIEČKOVÝ PROFIL
Nida U

Estetika, Požiarna odolnosť

Symbol	EAN	Názov výrobku	Šírka [mm]	Štandardná dĺžka [bm]	Hmotnosť bm [kg]	Počet kusov v balení/ zväzku
4042414	5907697602683	Ohybný priečkový profil Nida U 50	50,00	4,00	0,55	8
4042415	5907697602690	Ohybný priečkový profil Nida U 75	75,00	4,00	0,67	8

OHYBNÝ STROPNÝ PROFIL
Nida 7 × 57 mm [3] [5]

Požiarna odolnosť, Estetika

Symbol	EAN	Názov výrobku	Štandardná dĺžka [bm]	Hmotnosť bm [kg]	Počet kusov v balení/ zväzku
4042524	5907697604168	Ohybný stropný profil Nida 7 × 57 mm	4,00	0,72	10

KLOBÚKOVÝ PROFIL
15 × 48 mm

Požiarna odolnosť

Symbol	EAN	Názov výrobku	Štandardná dĺžka [bm]	Hmotnosť bm [kg]	Počet kusov v balení/ zväzku
4042413	5907697602676	Klobúkový profil 15 × 48 mm	3,00	0,38	10

STROPNÝ PROFIL
Nida MFCC50

Vyššia nosnosť, Požiarna odolnosť

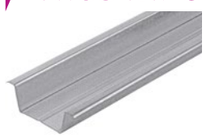

Symbol	EAN	Názov výrobku	Štandardná dĺžka [bm]	Hmotnosť bm [kg]	Počet kusov v balení/ zväzku
90535	5026003083197	Profil Nida MFCC50	3,60	0,52	600

HLAVNÝ PROFIL
Nida MFCP44

Vyššia nosnosť, Požiarna odolnosť

Symbol	EAN	Názov výrobku	Štandardná dĺžka [bm]	Hmotnosť bm [kg]	Počet kusov v balení/ zväzku
90537	5026003083210	Profil Nida MFCP44	3,60	0,43	300

OBVODOVÝ PROFIL
Nida MFCE26

Vyššia nosnosť, Požiarna odolnosť

Symbol	EAN	Názov výrobku	Štandardná dĺžka [bm]	Hmotnosť bm [kg]	Počet kusov v balení/ zväzku
90536	5026003083203	Profil Nida MFCE26	3,60	0,33	300

PROFIL
Nida MFC2330

Vyššia nosnosť, Požiarna odolnosť

Symbol	EAN	Názov výrobku	Štandardná dĺžka [bm]	Hmotnosť bm [kg]	Počet kusov v balení/ zväzku
4042525	5907697604397	Profil Nida MFC2330	3,60	0,33	300

PRIEČKOVÝ PROFIL
Nida C Hydro C3 [4]

Vrstva zinkovania Z275, Vyššia nosnosť, Hrúbka 0,6 mm, Požiarna odolnosť, Odolnosť voči vlhkosti

Symbol	EAN	Názov výrobku	Šírka [mm]	Štandardná dĺžka [bm]	Hmotnosť bm [kg]	Počet kusov v balení/ zväzku
91124	5907697601099	Profil Nida C 50 Hydro C3	50,00	4,00	0,78	8
91130	5907697601259	Profil Nida C 75 Hydro C3	75,00	4,00	0,90	8
91118	5907697601242	Profil Nida C 100 Hydro C3	100,00	4,00	1,03	8

PRIEČKOVÝ PROFIL
Nida U Hydro C3 [2]

Vrstva zinkovania Z275, Vyššia nosnosť, Hrúbka 0,6 mm, Požiarna odolnosť, Odolnosť voči vlhkosti

Symbol	EAN	Názov výrobku	Šírka [mm]	Štandardná dĺžka [bm]	Hmotnosť bm [kg]	Počet kusov v balení/ zväzku
91141	5907697602034	Profil Nida U 50 Hydro C3	50,00	4,00	0,61	8
91143	5907697602133	Profil Nida U 75 Hydro C3	75,00	4,00	0,78	8
91139	5907697602232	Profil Nida U 100 Hydro C3	100,00	4,00	0,91	8

PRIEČKOVÝ PROFIL
Nida U Vysoký Hydro C3 NOVINKA

Vrstva zinkovania Z275, Vyššia nosnosť, Požiarna odolnosť, Odolnosť voči vlhkosti

Symbol	EAN	Názov výrobku	Šírka [mm]	Štandardná dĺžka [bm]	Hmotnosť bm [kg]	Počet kusov v balení/ zväzku
4076551	5907697604830	Profil Nida U 50/80 Vysoký Hydro C3	50,00	3,00	1,31	252
4076552	5907697604847	Profil Nida U 75/80 Vysoký Hydro C3	75,00	3,00	1,47	252
4076553	5907697604854	Profil Nida U 75/100 Vysoký Hydro C3	75,00	3,00	2,70	100
4076562	5907697604861	Profil Nida U 100/80 Vysoký Hydro C3	100,00	3,00	1,63	252
4076563	5907697604878	Profil Nida U 100/100 Vysoký Hydro C3	100,00	3,00	3,05	100
4076564	5907697604885	Profil Nida U 100/120 Vysoký Hydro C3	100,00	3,00	3,10	100
4076565	5907697604892	Profil Nida U 100/140 Vysoký Hydro C3	100,00	3,00	3,30	100
4076566	5907697604908	Profil Nida U 100/180 Vysoký Hydro C3	100,00	3,00	3,52	100

HLAVNÝ PROFIL
Nida CD 60 Hydro C3 [2]

Vrstva zinkovania Z275, Vyššia nosnosť, Hrúbka 0,6 mm, Požiarna odolnosť, Odolnosť voči vlhkosti

Symbol	EAN	Názov výrobku	Šírka [mm]	Štandardná dĺžka [bm]	Hmotnosť bm [kg]	Počet kusov v balení/ zväzku
91134	5907697604069	Profil Nida CD 60 Hydro C3	60,00	4,00	0,61	8

OBVODOVÝ PROFIL
Nida UD 27 Hydro C3 [2]

Vrstva zinkovania Z275, Vyššia nosnosť, Hrúbka 0,6 mm, Požiarna odolnosť, Odolnosť voči vlhkosti

Symbol	EAN	Názov výrobku	Štandardná dĺžka [bm]	Hmotnosť bm [kg]	Počet kusov v balení/ zväzku
91137	5907697603024	Profil Nida UD 27 Hydro C3	4,00	0,41	16

PRVÉ SYSTÉMY SUCHEJ VÝSTAVBY NA TRHU S OZNAČENÍM CE

Navštívte náš kanál Siniat Nida

ZÁRUBŇOVÝ PROFIL
Nida UA Hydro C3 5)

Vrstva zinkovania Z275 | Vyššia nosnosť | Požiarna odolnosť | Odolnosť voči vlhkosti

Symbol	EAN	Názov výrobku	Štandardná dĺžka [bm]	Hmotnosť bm [kg]	Počet kusov v balení/ zväzku
137952	5907697604403	Profil Nida UA 50 Hydro C3	3,00	1,89	24
137953	5907697604410	Profil Nida UA 50 Hydro C3	4,00	1,89	24
137954	5907697604427	Profil Nida UA 75 Hydro C3	3,00	2,29	24
137955	5907697604434	Profil Nida UA 75 Hydro C3	4,00	2,29	24
137951	5907697604441	Profil Nida UA 100 Hydro C3	3,00	2,64	24
134166	5907697604458	Profil Nida UA 100 Hydro C3	4,00	2,64	24

PRIEČKOVÝ PROFIL
Nida C Hydro C5 5)

Obojstranný nástrek | Vrstva zinkovania Z275 | Vyššia nosnosť | Hrúbka 0,6 mm | Možnosť použiť v exteriéri | Požiarna odolnosť | Odolnosť voči vode

Symbol	EAN	Názov výrobku	Šírka [mm]	Štandardná dĺžka [bm]	Hmotnosť bm [kg]	Počet kusov v balení/ zväzku
4044347	5907697601617	Profil Nida C 50 Hydro C5	50,00	4,00	0,78	8
4044346	5907697601624	Profil Nida C 75 Hydro C5	75,00	4,00	0,90	8
4044345	5907697601631	Profil Nida C 100 Hydro C5	100,00	4,00	1,03	8

PRIEČKOVÝ PROFIL
Nida U Hydro C5 5)

Obojstranný nástrek | Vrstva zinkovania Z275 | Vyššia nosnosť | Hrúbka 0,6 mm | Možnosť použiť v exteriéri | Požiarna odolnosť | Odolnosť voči vode

Symbol	EAN	Názov výrobku	Šírka [mm]	Štandardná dĺžka [bm]	Hmotnosť bm [kg]	Počet kusov v balení/ zväzku
4044344	5907697601648	Profil Nida U 50 Hydro C5	50,00	4,00	0,61	8
4044343	5907697601655	Profil Nida U 75 Hydro C5	75,00	4,00	0,78	8
4044342	5907697601662	Profil Nida U 100 Hydro C5	100,00	4,00	0,91	8

HLAVNÝ PROFIL
Nida CD 60 Hydro C5 5)

Obojstranný nástrek | Vrstva zinkovania Z275 | Vyššia nosnosť | Hrúbka 0,6 mm | Možnosť použiť v exteriéri | Požiarna odolnosť | Odolnosť voči vode

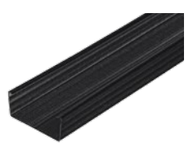

Symbol	EAN	Názov výrobku	Šírka [mm]	Štandardná dĺžka [bm]	Hmotnosť bm [kg]	Počet kusov v balení/ zväzku
4042617	5907697601679	Profil Nida CD 60 Hydro C5	60,00	4,00	0,61	12

OBVODOVÝ PROFIL
Nida UD 27 Hydro C5 5)

Obojstranný nástrek | Vrstva zinkovania Z275 | Vyššia nosnosť | Hrúbka 0,6 mm | Možnosť použiť v exteriéri | Požiarna odolnosť | Odolnosť voči vode

Symbol	EAN	Názov výrobku	Štandardná dĺžka [bm]	Hmotnosť bm [kg]	Počet kusov v balení/ zväzku
4053844	5907697601693	Profil Nida UD 27 Hydro C5	3,00	0,41	16

ZÁRUBŇOVÝ PROFIL
Nida UA Hydro C5 5)

Obojstranný nástrek | Vrstva zinkovania Z275 | Vyššia nosnosť | Možnosť použiť v exteriéri | Požiarna odolnosť | Odolnosť voči vode

Symbol	EAN	Názov výrobku	Štandardná dĺžka [bm]	Hmotnosť bm [kg]	Počet kusov v balení/ zväzku
4044332	5907697601761	Profil Nida UA 50 Hydro C5	3,00	1,89	4
4044333	5907697601778	Profil Nida UA 50 Hydro C5	4,00	1,89	4
4044339	5907697601785	Profil Nida UA 75 Hydro C5	3,00	2,29	4
4044338	5907697601792	Profil Nida UA 75 Hydro C5	4,00	2,29	4
4044335	5907697601808	Profil Nida UA 100 Hydro C5	3,00	2,64	4
4044334	5907697601815	Profil Nida UA 100 Hydro C5	4,00	2,64	4

Poznámky

[1] Je možné dodať profily rôznej dĺžky. Čas realizácie objednávky sa určí individuálne.

[2] Čas realizácie objednávky – sa určí individuálne.

[3] Výrobok len na špeciálnu objednávku.

[4] Je možné dodať profily rôznej dĺžky, minimálna veľkosť objednávky – 800 bm.
Čas realizácie objednávky sa určí individuálne..

[5] Výrobky sú dostupné len na špeciálnu objednávku.
Minimálna objednávka – 1 malý zväzok / 1 zväzok. Čas realizácie objednávky sa určí individuálne.

PRÍSLUŠENSTVO

PRIAMY ZÁVES
Nida ES 60

Hrúbka 1 mm

Symbol	EAN	Názov výrobku	Počet kusov v balení
4042377	5907697602621	Priamy záves Nida ES 60/75	100
4042375	5907697602607	Priamy záves Nida ES 60/125	100
4042378	5907697602638	Priamy záves Nida ES 60/75 płaski	100
4042376	5907697602614	Priamy záves Nida ES 60/125 płaski	100
4055373	5907697637036	Priamy záves Nida ES 60/200 płaski	100
4055376	5907697637043	Priamy záves Nida ES 60/250 płaski	100
4055377	5907697637050	Priamy záves Nida ES 60/300 płaski	100

NASTAVITEĽNÝ ZÁVES
Nida EL 60

Hrúbka 1 mm

Symbol	EAN	Názov výrobku	Počet kusov v balení
4042537	5907697602584	Záves Nida EL 60/40	100
4042538	5907697602591	Záves Nida EL 60/70	100
4042536	5907697602577	Záves Nida EL 60/100	100

KROKVOVÝ RÝCHLOZÁVES
Nida WP 60

Hrúbka 1 mm

Symbol	EAN	Názov výrobku	Počet kusov v balení
4042394	5907697638286	Krokvový rýchlozáves Nida WP 60 180	100
4043170	5907697638262	Krokvový rýchlozáves Nida WP 60 250	100

PEROVÝ RÝCHLOZÁVES
Nida WO 60

Hrúbka 1 mm

Symbol	EAN	Názov výrobku	Počet kusov v balení
4042398	5907697638279	Perový rýchlozáv Nida WO 60	100

Pripevňovací drôt Nida

Symbol	EAN	Názov výrobku	Typ	Počet kusov v balení
4042389	5907697633786	Pripevňovací drôt Nida	150/250	100
4042390	5907697633816	Pripevňovací drôt Nida	150/500	100
4042387	5907697633250	Pripevňovací drôt Nida	150/1000	100
4042388	5907697638255	Pripevňovací drôt Nida	150/1500	100

Pripevňovací drôt Nida zahnutý

Symbol	EAN	Názov výrobku	Typ	Počet kusov v balení
4069206	5907697638682	Pripevňovací drôt Nida	150/250	100
4069207	5907697638668	Pripevňovací drôt Nida	150/500	100
4069208	5907697638644	Pripevňovací drôt Nida	150/1000	100
4069210	5907697638620	Pripevňovací drôt Nida	150/1500	100

Dvojité pero k závesuNida SWD

Symbol	EAN	Názov výrobku	Počet kusov v balení
4062973	5907697638033	Dvojpero na záves Nida SWD	50
4042393	5907697602430	Dvojpero na záves Nida SWD	200

VRCHNÝ NÓNIUSOVÝ ZÁVES
Nida WGN Uni

Šírka nóniusu 16 mm

Hrúbka 1 mm

Symbol	EAN	Názov výrobku	Počet kusov v balení
4042397	5907697602461	Záves Nida WGN Uni	40

VRCHNÝ NÓNIUSOVÝ ZÁVES
Nida WGN 20, WGN 30

Hrúbka 1 mm

Symbol	EAN	Názov výrobku	Typ	Počet kusov v balení
4042395	5907697602447	Záves Nida WGN 20	20 cm	40
4042396	5907697602454	Záves Nida WGN 30	30 cm	40

Spodný nóniusový záves

Vyššia nosnosť

Hrúbka 1 mm

Symbol	EAN	Názov výrobku	Počet kusov v balení
4055378	5907697637029	Spodný nóniusový záves	100

ŠTVORBODOVÝ ZÁVES NÓNIUS
Nida WON 60

Hrúbka 1 mm

Symbol	EAN	Názov výrobku	Počet kusov v balení
4062975	5907697638019	Štvorbodový záves nónius Nida WON 60	100

PREDĹŽENIE NÓNIUSA
Nida PN

Hrúbka 1 mm

Symbol	EAN	Názov výrobku	Počet kusov v balení
4042391	5907697602423	Predĺženie nóniusa Nida PN	20

SPOJKA K PREDĹŽENIU NÓNIUSA
Nida LPN, 16/90 mm

Hrúbka 1 mm

Symbol	EAN	Názov výrobku	Počet kusov v balení
4063010	5907697638057	Spojka k predĺženiu nóniusa Nida LPN	20
4042383	5907697602393	Spojka k predĺženiu nóniusa Nida LPN	100

ZÁVLAČKA K NÓNIUSOVÉMU ZÁVESU
Siniat FAST-PIN®

Odolnosť voči vlhkosti · Požiarna odolnosť · Hrúbka 2,5 mm

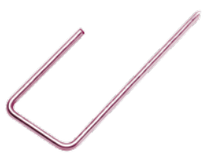

Symbol	EAN	Názov výrobku	Počet kusov v balení
4066502	5907697638354	Závlačka k nóniusovému závesu Siniat FAST-PIN®	100

POZDĹŽNA SPOJKA
Nida LW 60

Symbol	EAN	Názov výrobku	Počet kusov v balení
4042386	5907697638248	Pozdĺžna spojka Nida LW 60	100

KRÍŽOVÁ SPOJKA
Siniat LK 60

NOVINKA

Hrúbka 1 mm

Symbol	EAN	Názov výrobku	Počet kusov v balení
4042382	5907697638231	Krížová spojka Nida LK 60	100

PRIEČNA JEDNOSTRANNÁ SPOJKA
Nida LPJ 60

Hrúbka 1 mm

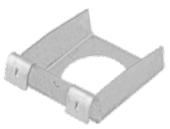

Symbol	EAN	Názov výrobku	Počet kusov v balení
4042384	5907697602409	Priečna jednostranná spojka Nida LPJ 60	100

DVOJITÁ PRIEČNA SPOJKA
Nida LPP 60

Hrúbka 1 mm

Symbol	EAN	Názov výrobku	Počet kusov v balení
4042385	5907697602416	Dvojitá priečna spojka Nida LPP 60	24

PRIAMY ZÁVES
Nida ES 60 AKU

Zvuková izolácia · Hrúbka 1 mm

Symbol	EAN	Názov výrobku	Počet kusov v balení
4043164	5907697652435	Priamy záves Nida ES 60 AKU	100

ZÁVES DO TRAPERZOVÉHO
Nida WBT C5

NOVINKA

Odolnosť voči vode · Hrúbka 1 mm

Symbol	EAN	Názov výrobku	Počet kusov v balení
4076851	5907697604953	Záves trapézového plechu Nida WBT C5	50

KLIP K OCEĽOVÝM KONŠTRUKCIÁM
Nida KKS C5

NOVINKA

Odolnosť voči vode · Hrúbka 1 mm

Symbol	EAN	Názov výrobku	Počet kusov v balení
4076847	5907697604915	Klip k oceľovým konštrukciám Nida KKS01 C5 (2,0-3,0 mm)	50
4076848	5907697604922	Klip k oceľovým konštrukciám Nida KKS02 C5 (3,0-8,0 mm)	50
4076849	5907697604939	Klip k oceľovým konštrukciám Nida KKS03 C5 (8,0-14,0 mm)	50
4076850	5907697604946	Klip k oceľovým konštrukciám KKS04 C5 (14,0-20,0 mm)	50

Akustický záves

Zvuková izolácia

Symbol	EAN	Názov výrobku	Počet kusov v balení
4045478	3334160019075	Akustický záves PHONILIGHT	50
4045469	3334160035457	Akustický záves PHONISSIMO	50
4042648	5907697634554	Akustický záves PHONISTAR	10

Spodný nóniusový záves Nida pre ohnutý profil Nida WDN PG

Hrúbka 1 mm

Symbol	EAN	Názov výrobku	Počet kusov v balení
4042399	5907697602478	Spodný nóniusový záves Nida pre ohnutý profil Nida WDN PG	40

KRÍŽOVÁ SPOJKA
UA 50 – CD 60

Odolnosť voči nárazom · Hrúbka 1 mm

Symbol	EAN	Názov výrobku	Počet kusov v balení
4042412	5907697604489	Krížová spojka UA 50 – CD 60	100

VIBROAKUSTICKÁ VÄZBA
Nida PWA

Vyššia nosnosť · Zvuková izolácia

Symbol	EAN	Názov výrobku	Počet kusov v balení
120814	5907697601846	Vibroakustická väzba Nida PWA 50	20
92869	5907697601853	Vibroakustická väzba Nida PWA 75	20
92860	5907697601822	Vibroakustická väzba Nida PWA 100	20

STABILIZAČNÁ SPOJKA
Nida LS 50, LS 75, LS 100

Zvuková izolácia · Hrúbka 1 mm

Symbol	EAN	Názov výrobku	Počet kusov v balení
4043167	5907697604496	Stabilizačná spojka Nida LS 50	24
4042554	5907697604502	Stabilizačná spojka Nida LS 75	24
4043166	5907697604519	Stabilizačná spojka Nida LS 100	24

AKUSTICKÁ SPOJKA
PHONI SL [1)]

Zvuková izolácia · Hrúbka 1 mm

Symbol	EAN	Názov výrobku
–	–	Akustická spojka PHONI SL

UHOLNÍK NIDA K PROFILU
UA 50, UA 75, UA 100

Hrúbka 2 mm · Odolnosť voči nárazom

Symbol	EAN	Názov výrobku	Počet kusov v balení
4042380	5907697602379	Uholník Nida k profilu Nida UA 50	48
4042381	5907697602386	Uholník Nida k profilu Nida UA 75	48
4042379	5907697602362	Uholník Nida k profilu Nida UA 100	48

Skrutka Nida M8 typ FLAT HEAD® so zúbkovanou maticou

NOVINKA

Odolnosť voči nárazom

Symbol	EAN	Názov výrobku	Počet kusov v balení
4076548	5907697698983	Skrutka Nida M8 typ FLAT HEAD® so zúbkovanou maticou	100

UPEVŇOVACÍ KLIP
KM k profilu CD

Obklady oceľových trámov / stĺpov · Požiarna odolnosť · Hrúbka 1 mm

Symbol	EAN	Názov výrobku	Typ	Počet kusov v balení
4042404	5907697602508	Upevňovací klip Nida KM	60 × 27 mm	100

Klipy CB k profiluNida MFCE26

Obklady oceľových trámov / stĺpov · Odolnosť voči nárazom · Požiarna odolnosť

Symbol	EAN	Názov výrobku	Počet kusov v balení
4041759	5026003003133	Klip CB 17	100
4041760	5026003003140	Klip CB 27	100

Systémová spojoka Nida MFC

Symbol	EAN	Názov výrobku	Počet balení v kartóne	Počet kusov v balení
4041901	5026003023414	Systémová spojoka Nida MFC	1	100

PRIAMY ZÁVES
Nida ES 60 Hydro C3 [1)]

Vrstva zinkovania Z275 · Odolnosť voči vlhkosti · Hrúbka 1 mm

Symbol	EAN	Názov výrobku	Počet kusov v balení
4042544	5907697602874	Priamy záves Nida ES 60/75 Hydro C3	100
4042542	5907697602881	Priamy záves Nida ES 60/125 Hydro C3	100
4042545	5907697600535	Priamy záves Nida ES 60/75 plochý Hydro C3	100
4042543	5907697602898	Priamy záves Nida ES 60/125 plochý Hydro C3	100

VRCHNÝ NÓNIUSOVÝ ZÁVES
Nida WGN Uni Hydro C3 [1)]

Vrstva zinkovania Z275 · Odolnosť voči vlhkosti · Hrúbka 1 mm

Symbol	EAN	Názov výrobku	Počet kusov v balení
4042569	5907697602775	Záves Nida WGN Uni Hydro C3	40

VRCHNÝ NÓNIUSOVÝ ZÁVES
Nida WGN 20 Hydro C3 [1)]

Vrstva zinkovania Z275 · Odolnosť voči vlhkosti · Hrúbka 1 mm

Symbol	EAN	Názov výrobku	Typ	Počet kusov v balení
4042566	5907697602799	Záves Nida WGN 20 Hydro C3	20 cm	40

VRCHNÝ NÓNIUSOVÝ ZÁVES
Nida WGN 30 Hydro C3 [1)]

Vrstva zinkovania Z275 · Odolnosť voči vlhkosti · Hrúbka 1 mm

Symbol	EAN	Názov výrobku	Typ	Počet kusov v balení
4042568	5907697602805	Záves Nida WGN 30 Hydro C3	30 cm	40

ŠTVORBODOVÝ ZÁVES NÓNIUS
Nida WON 60 Hydro C3 [1)]

Vrstva zinkovania Z275 · Odolnosť voči vlhkosti

Symbol	EAN	Názov výrobku	Počet kusov v balení
4062976	5907697638088	Záves Nida WON 60 Hydro C3	100

PREDĹŽENIE NÓNIUSA
Nida PN Hydro C3 [1)]

Vrstva zinkovania Z275 · Odolnosť voči vlhkosti · Hrúbka 1 mm

Symbol	EAN	Názov výrobku	Počet kusov v balení
4042559	5907697602836	Predĺženie nóniusového závesu Nida PN Hydro C3	20

SPOJKA K PREDĹŽENIU NÓNIUSA
Nida LPN, 16/90 mm Hydro C3 [1)]

Vrstva zinkovania Z275 · Odolnosť voči vlhkosti · Hrúbka 1 mm

Symbol	EAN	Názov výrobku	Počet kusov v balení
4063008	5907697631997	Spojka k predĺženiu nóniusa Nida LPN Hydro C3	20
4043165	5907697600542	Spojka k predĺženiu nóniusa Nida LPN Hydro C3	100

ZÁVLAČKA K NÓNIUSOVÉMU ZÁVESU
Siniat FAST-PIN®

Odolnosť voči vlhkosti · Požiarna odolnosť · Hrúbka 2,5 mm

Symbol	EAN	Názov výrobku	Počet kusov v balení
4066502	5907697638354	Závlačka k nóniusovému závesu Siniat FAST-PIN®	100

POZDĹŽNA SPOJKA
Nida LW 60 Hydro C3 [1)]

Vrstva zinkovania Z275 · Odolnosť voči vlhkosti · Hrúbka 1 mm

Symbol	EAN	Názov výrobku	Počet kusov v balení
4042555	5907697602706	Pozdĺžna spojka Nida LW 60 Hydro C3	100

KRÍŽOVÁ SPOJKA
Nida LK 60 Hydro C3 [1)]

Vrstva zinkovania Z275 · Odolnosť voči vlhkosti · Hrúbka 1 mm

Symbol	EAN	Názov výrobku	Počet kusov v balení
4042548	5907697602720	Krížová spojka Nida LK 60 Hydro C3	100

PRIEČNA JEDNOSTRANNÁ SPOJKA
Nida LPJ 60 Hydro C3 [1)]

Vrstva zinkovania Z275 · Odolnosť voči vlhkosti · Hrúbka 1 mm

Symbol	EAN	Názov výrobku	Počet kusov v balení
4042552	5907697602744	Priečna jednostranná spojka Nida LPJ 60 Hydro C3	100

DVOJITÁ PRIEČNA SPOJKA
Nida LPP 60 Hydro C3 [1)]

Vrstva zinkovania Z275 · Odolnosť voči vlhkosti · Hrúbka 1 mm

Symbol	EAN	Názov výrobku	Počet kusov v balení
4042553	5907697602751	Dvojitá priečna spojka Nida LPP 60 Hydro C3	24

UHOLNÍK NIDA K PROFILU
Nida UA Hydro C3 [1)]

Vrstva zinkovania Z275 · Odolnosť voči nárazom · Odolnosť voči vlhkosti

Symbol	EAN	Názov výrobku	Počet kusov v balení
4044093	5907697600566	Uholník Nida k profilu Nida UA 50 Hydro C3	48
4044306	5907697600573	Uholník Nida k profilu Nida UA 75 Hydro C3	48
4044308	5907697600597	Uholník Nida k profilu Nida UA 100 Hydro C3	48

PRIAMY ZÁVES
Nida ES 60 Hydro C5 [1)]

Obojstranný nástrek · Vrstva zinkovania Z275 · Možnosť použiť v exteriéri · Odolnosť voči vode · Hrúbka 1 mm

Symbol	EAN	Názov výrobku	Počet kusov v balení
4044317	5907697602904	Priamy záves Nida ES 60/60 Hydro C5	100
4043617	5907697600559	Priamy záves Nida ES 60/125 Hydro C5	50

VRCHNÝ NÓNIUSOVÝ ZÁVES
Nida WGN 20 Hydro C5 [1)]

Obojstranný nástrek · Vrstva zinkovania Z275 · Možnosť použiť v exteriéri · Odolnosť voči vode · Hrúbka 1 mm

Symbol	EAN	Názov výrobku	Typ	Počet kusov v balení
4042567	5907697602812	Záves Nida WGN 20 Hydro C5	20 cm	50

VRCHNÝ NÓNIUSOVÝ ZÁVES
Nida WGN 30 Hydro C5 [1)]

Obojstranný nástrek · Vrstva zinkovania Z275 · Možnosť použiť v exteriéri · Odolnosť voči vode · Hrúbka 1 mm

Symbol	EAN	Názov výrobku	Typ	Počet kusov v balení
4044098	5907697602829	Záves Nida WGN 30 Hydro C5	30 cm	50

PRVÉ SYSTÉMY SUCHEJ VÝSTAVBY NA TRHU S OZNAČENÍM CE

SPODNÝ NÓNIUSOVÝ ZÁVES
Hydro C5 [1)]

Obojstranný nástrek · Vrstva zinkovania Z275 · Možnosť použiť v exteriéri · Odolnosť voči vode · Hrúbka 1 mm

Symbol	EAN	Názov výrobku	Počet kusov v balení
4042571	5907697602768	Spodný nóniusový záves Hydro C5	100

PREDĹŽENIE NÓNIUSA
Nida PN Hydro C5 [1)]

Obojstranný nástrek · Vrstva zinkovania Z275 · Možnosť použiť v exteriéri · Odolnosť voči vode · Hrúbka 1 mm

Symbol	EAN	Názov výrobku	Počet kusov v balení
4042560	5907697602843	Predĺženie nóniusa Nida PN Hydro C5	25

SPOJKA K PREDĹŽENIU NÓNIUSA
Nida LPN, 16/90 mm Hydro C5 [1)]

Obojstranný nástrek · Vrstva zinkovania Z275 · Možnosť použiť v exteriéri · Odolnosť voči vode · Hrúbka 1 mm

Symbol	EAN	Názov výrobku	Počet kusov v balení
4044311	5907697652596	Spojka k predĺženiu nóniusa Nida LPN Hydro C5	100

ZÁVLAČKA K NÓNIUSOVÉMU ZÁVESU
Nida PWN Hydro C5 [1)]

Obojstranný nástrek · Vrstva zinkovania Z275 · Možnosť použiť v exteriéri · Odolnosť voči vode

Symbol	EAN	Názov výrobku	Počet kusov v balení
4042563	5907697602867	Závlačka k nóniusovému závesu Nida PWN Hydro C5	100

POZDĺŽNA SPOJKA
Nida LW 60 Hydro C5 [1)]

Obojstranný nástrek · Vrstva zinkovania Z275 · Možnosť použiť v exteriéri · Odolnosť voči vode

Symbol	EAN	Názov výrobku	Počet kusov v balení
4042556	5907697602713	Pozdĺžna spojka Nida LW 60 Hydro C5	100

KRÍŽOVÁ SPOJKA
Nida LK 60 Hydro C5 [1)]

Obojstranný nástrek · Vrstva zinkovania Z275 · Možnosť použiť v exteriéri · Odolnosť voči vode · Hrúbka 1 mm

Symbol	EAN	Názov výrobku	Počet kusov v balení
4042549	5907697602737	Krížová spojka Nida LK 60 Hydro C5	100

PRIEČNA JEDNOSTRANNÁ SPOJKA
Nida LPJ 60 Hydro C5 [1)]

Obojstranný nástrek · Vrstva zinkovania Z275 · Možnosť použiť v exteriéri · Odolnosť voči vode · Hrúbka 1 mm

Symbol	EAN	Názov výrobku	Počet kusov v balení
4044312	5907697600610	Priečna jednostranná spojka Nida LPJ 60 Hydro C5	100

DVOJITÁ PRIEČNA SPOJKA
Nida LPP 60 Hydro C5 [1)]

Obojstranný nástrek · Vrstva zinkovania Z275 · Možnosť použiť v exteriéri · Odolnosť voči vode · Hrúbka 1 mm

Symbol	EAN	Názov výrobku	Počet kusov v balení
4044313	5907697600627	Dvojitá priečna spojka Nida LPP 60 Hydro C5	50

UHOLNÍK NIDA
k profilu UA Hydro C5 [1)]

Obojstranný nástrek · Vrstva zinkovania Z275 · Možnosť použiť v exteriéri · Odolnosť voči nárazom · Odolnosť voči vode

Symbol	EAN	Názov výrobku	Počet kusov v balení
4044310	5907697652589	Uholník Nida k profilu UA 50 Hydro C5	10
4044307	5907697600580	Uholník Nida k profilu UA 75/100 Hydro C5	10

Rýchloskrutky Nida

PH2

Symbol	EAN	Názov výrobku	Počet balení v kartóne	Počet kusov v balení
4042495	5907697633977	Rýchloskrutky Nida 3,5 × 25 mm	12	1000
4042496	5907697633984	Rýchloskrutky Nida 3,5 × 35 mm	12	1000
4042497	5907697630068	Rýchloskrutky Nida 3,5 × 45 mm	12	500
4042498	5907697630013	Rýchloskrutky Nida 3,5 × 55 mm	12	500
4053556	5907697638828	Rýchloskrutky Nida 4,2 × 70 mm	12	250

Rýchloskrutky Nida na páske

PH2

Symbol	EAN	Názov výrobku	Počet kusov v balení
4055366	5907697637005	Rýchloskrutky Nida 3,5 × 25 mm na taśmie	1000
4055365	5907697637012	Rýchloskrutky Nida 3,5 × 35 mm na taśmie	1000

Skrutky do plechu 2 mm Nida

PH2

Symbol	EAN	Názov výrobku	Počet balení v kartóne	Počet kusov v balení
4042501	5907697632383	Skrutky do plechu 2 mm Nida 3,5 × 25 mm	12	1000
4042502	5907697632390	Skrutky do plechu 2 mm Nida 3,5 × 35 mm	12	1000

Skrutky do dreva Nida

PH2

Symbol	EAN	Názov výrobku	Počet balení v kartóne	Počet kusov v balení
4042503	5907697638842	Skrutky do dreva Nida 3,5 × 25 mm	12	1000
4042504	5907697632482	Skrutky do dreva Nida 3,5 × 35 mm	12	1000
4042505	5907697632499	Skrutky do dreva Nida 3,5 × 45 mm	12	500
4042506	5907697632505	Skrutky do dreva Nida 3,5 × 55 mm	12	500
4042507	5907697632512	Skrutky do dreva Nida 4,2 × 70 mm	12	250

Skrutky do dreva Cementex

PH2

Symbol	EAN	Názov výrobku	Počet balení v kartóne	Počet kusov v balení
4066562	5907697638385	Skrutky do dreva Cementex 4,0 × 30 mm	16	500

Skrutky doska-doska Nida

PH2

Symbol	EAN	Názov výrobku	Wymiary wkrętu [mm]	Počet kusov v balení
4042508	5907697635742	Skrutky doska-doska Nida	5,0 × 35	500

Rýchloskrutky Hydropanel

Odolnosť voči vlhkosti

PH2

Symbol	EAN	Názov výrobku	Typ	Počet kusov v balení
4053601	5414758102407	Rýchloskrutky Hydropanel 3,9 × 32	3,9 × 32	500
4053602	5414758102414	Rýchloskrutky Hydropanel 3,9 × 47	3,9 × 47	500
4053604	5414758102438	Skrutky do plechu 2 mHydropanel 4,2 × 30	4,2 × 30	200
4053605	5414758102445	Skrutky do plechu 2 mHydropanel 4,2 × 40	4,2 × 40	200

Samorezná skrutka FLAT HEAD 4,2 x 13 mm do plechu 1 mm

Odolnosť voči vlhkosti

PH2

Symbol	EAN	Názov výrobku	Rozmery skrutky [mm]	Počet kusov v balení	Počet balení v kartóne
4058881	5907697600207	Samorezná skrutka FLAT HEAD 4,2 x 13 mm do plechu 1 mm	4,2 × 13	500	12
4066397	5907697638378	Samorezná skrutka FLAT HEAD 4,2 x 13 mm do plechu 1 mm	4,2 × 13	100	48

Samorezná skrutka FLAT HEAD 4,2 x 13 mm do plechu 1 mm Hydro C4

Odolnosť voči vlhkosti

PH2

Symbol	EAN	Názov výrobku	Rozmery skrutky [mm]	Počet kusov v balení	Počet balení v kartóne
4070457	5907697638880	Samorezná skrutka FLAT HEAD 4,2 x 13 mm do plechu 1 mm Hydro C4	4,2 × 13	100	48

Samorezná skrutka FLAT HEAD 4,2 x 13 mm do plechu 1 mm Hydro C5

Odolnosť voči vode

PH2

Symbol	EAN	Názov výrobku	Rozmery skrutky [mm]	Počet kusov v balení	Počet balení v kartóne
4070458	5907697638897	Samorezná skrutka FLAT HEAD 4,2 x 13 mm do plechu 1 mm Hydro C5	4,2 × 13	100	48

Rýchloskrutky Nida Hydro C5

Odolnosť voči vode

PH2

Symbol	EAN	Názov výrobku	Rozmery skrutky [mm]	Počet kusov v balení
4071853	5907697639023	Rýchloskrutky Nida Hydro C5	3,5 × 25 mm	500
4071854	5907697639047	Rýchloskrutky Nida Hydro C5	3,5 × 41 mm	500

Rýchloskrutky Nida Twarda

PH2

Symbol	EAN	Názov výrobku	Rozmery skrutky [mm]	Počet kusov v balení
4070502	5907697638941	Rýchloskrutky Nida Twarda 38	4,2 × 38	1000
4070500	5907697638927	Rýchloskrutky Nida Twarda 55	4,2 × 55	750
4070501	5907697638934	Rýchloskrutky Nida Twarda 70	4,2 × 70	500
4041708	5026003075338	Rýchloskrutky Nida Twarda do plechu 2 mm	3,5 × 50	1000
4041720	5026003075352	Rýchloskrutky Nida Twarda do plechu 2 mm	4,2 × 65	500
4041724	5026003075604	Rýchloskrutky Nida Twarda do plechu 2 mm	4,2 × 75	500

Skutky do dosiek Nida Sonic 3,5 × 30 mm

PH2

Symbol	EAN	Názov výrobku	Rozmery skrutky [mm]	Počet kusov v balení
4047360	4032961027907	Skutky do dosiek Nida Sonic 3,5 × 30 mm	3,5 × 30	1000

Natĺkacie hmoždinky Nida

PH2

Symbol	EAN	Názov výrobku	Počet balení v kartóne	Počet kusov v balení
4042479	5907697630570	Natĺkacie hmoždinky Nida 6 × 40	12	200
4042480	5907697630587	Natĺkacie hmoždinky Nida 6 × 60	12	200
4065992	5907697630853	Natĺkacie hmoždinky Nida 6 × 80	12	100
4042483	5907697630624	Natĺkacie hmoždinky Nida 8 × 60	12	100
4042484	5907697630631	Natĺkacie hmoždinky Nida 8 × 80	12	100
4042482	5907697630600	Natĺkacie hmoždinky Nida 8 × 100	12	100

Oceľový stropný klinec Nida

Symbol	EAN	Názov výrobku	Typ	Počet kusov v balení
4042478	5907697638712	Oceľový stropný klinec Nida	6 × 40	100

PRVÉ SYSTÉMY SUCHEJ VÝSTAVBY NA TRHU S OZNAČENÍM CE

Skrutka Nida M8 typ FLAT HEAD® so zúbkovanou maticou

NOVINKA

Odolnosť voči nárazom

Symbol	EAN	Názov výrobku	Počet kusov v balení
4076548	5907697698983	Skrutka Nida M8 typ FLAT HEAD® so zúbkovanou maticou	100

Perforovaná papierová páska Nida

Symbol	EAN	Názov výrobku	Typ	Počet kusov v balení
99215	3334160303846	Perforovaná papierová páska Nida	50 mm × 75 mb	10

Sklovláknitá páska Nida

Symbol	EAN	Názov výrobku	Typ	Počet kusov v balení
4042477	5907697600849	Sklovláknitá páska Nida	50 mm × 25 mb	40

Rohová páska Nida s kovovou výstužou

Odolnosť voči nárazom

Symbol	EAN	Názov výrobku	Typ	Počet kusov v balení
99228	3334160304027	Rohová páska Nida s kovovou výstužou	50 mm × 30 mb	10

Páska Connect

Montované stavby | Estetika | Odolnosť voči vlhkosti | Odolnosť voči nárazom

Symbol	EAN	Názov výrobku	Typ	Počet kusov v balení
4064815	5907697638200	Páska Connect	50 mm × 25 mb	18
4069177	5907697638552	Páska Connect	50 mm × 12 mb	12

Páska Comfort

Montované stavby | Estetika | Odolnosť voči vlhkosti | Odolnosť voči nárazom

Symbol	EAN	Názov výrobku	Typ	Počet kusov v balení
4064855	5907697638224	Páska Comfort	50 mm × 25 mb	18
4069178	5907697638576	Páska Comfort	50 mm × 12 mb	12

Valček na vnútorné rohy

Symbol	EAN	Názov výrobku	Počet kusov v balení
4069000	5907697600856	Valček na vnútorné rohy	1

Valček na vonkajšie rohy

Symbol	EAN	Názov výrobku	Počet kusov v balení
4069001	5907697600863	Valček na vonkajšie rohy	1

Držiak na valčeky na vnútorné alebo vonkajšie rohy

Symbol	EAN	Názov výrobku	Počet kusov v balení
4069296	5907697600870	Držiak na valčeky na vnútorné alebo vonkajšie HR	1

Akustická páska Nida

Zvuková izolácia

Symbol	EAN	Názov výrobku	Typ	Počet kusov v balení
4043172	5907697600788	Akustická páska Nida 30	30 mm × 3 mm × 30 m	16
4042474	5907697600757	Akustická páska Nida 50	50 mm × 3 mm × 30 m	10
4042475	5907697600764	Akustická páska Nida 70	70 mm × 3 mm × 30 m	10
4042476	5907697600771	Akustická páska Nida 95	95 mm × 3 mm × 30 m	10

Páska Siniat pre klzné spoje

Symbol	EAN	Názov výrobku	Typ	Počet kusov v balení
4059996	5907697631898	Páska Siniat pre klzné spoje	48 mm × 66 mb	36

Páska s olovom Nida RTG (samolepiaca)

RTG

Symbol	EAN	Názov výrobku	Dĺžka [mm]	Šírka [mm]	Hmotnosť [kg]
4042516	5907697600795	Páska s olovom 0,5 mm	20 000	50,00	5,70
4042517	5907697610053	Páska s olovom 1,0 mm	20 000	50,00	11,40
4042518	5907697600801	Páska s olovom 1,5 mm	10 000	50,00	8,55
4042519	5907697600818	Páska s olovom 2,0 mm	10 000	50,00	11,40
4044326	5907697600825	Páska s olovom 2,5 mm	8 000	50,00	11,40
4044327 [1)]	5907697600832	Páska s olovom 3,0 mm	8 000	50,00	13,70

Sklovláknitá páska Hydropanel Strip

Odolnosť voči vlhkosti

Požiarna odolnosť

Symbol	EAN	Názov výrobku	Typ	Počet kusov v balení
4053592	5414758102322	Sklovláknitá páska Hydropanel Strip	48 mm × 90 mb	1

Perforovaný hliníkový L profil

Odolnosť voči nárazom

Symbol	EAN	Názov výrobku	Štandardná dĺžka [bm]	Počet kusov v balení
4042370	5907697602324	Hliníkový L profil	2,50	200
4042371	5907697602348	Hliníkový L profil	3,00	200

Perforovaná hliníková lišta

Odolnosť voči nárazom

Symbol	EAN	Názov výrobku	Typ	Štandardná dĺžka [bm]	Počet kusov v balení
4042372	5907697602355	Perforovaná hliníková lišta	13 × 23 mm	2,50	250

PVC LIŠTA NA OCHRANU HRÁN SDK DOSIEK
Typ J 12,5 × 3,0

Estetika

Odolnosť voči nárazom

Symbol	EAN	Názov výrobku	Štandardná dĺžka [bm]	Počet kusov v balení
4042353	5907697601884	PVC lišta typ J 12,5 mm	2,50	50
4042354	5907697601891	PVC lišta typ J 12,5 mm	3,00	50

Perforovaný PVC rohový profil na oblúky

Odolnosť voči nárazom

Symbol	EAN	Názov výrobku	Typ	Štandardná dĺžka [bm]	Počet kusov v balení
4063407	5907697601914	PVC L profil	32 × 32 mm	3,00	50

Fabión Nida Small

Estetika

Symbol	EAN	Názov výrobku	Štandardná dĺžka [bm]	Počet kusov v balení
90331	5026003022578	Fabión Nida Small	3,00	7

Fabión Nida Large

Estetika

Symbol	EAN	Názov výrobku	Štandardná dĺžka [bm]	Počet kusov v balení
90328	5026003052582	Fabión Nida Large	3,00	5

Ochranný prípravok Nida Hydro

Odolnosť voči vlhkosti

Symbol	EAN	Názov výrobku	Typ	Počet kusov v balení
4044470	5907697602959	Ochranný prípravok Nida Hydro	400 ml	1

Držiak na umývadlo

Odolnosť voči nárazom

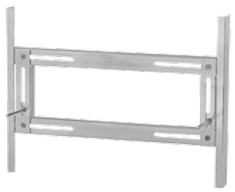

Symbol	EAN	Názov výrobku	Počet kusov v balení
4042405	5907697632628	Držiak na umývadlo	1

Poznámky

[1)] Výrobky sú dostupné len na špeciálnu objednávku. Čas realizácie objednávky – sa určí individuálne.

REVÍZNE DVIERKA A KLAPKY

REVÍZNA KLAPKA – NEODNÍMATEĽNÁ
Nida KR-N

Stropy · Estetika · Odolnosť voči vlhkosti

Symbol	EAN	Názov výrobku	Hmotnosť [kg]
112217	5907697673065	Revízna klapka Nida KR-N 200 × 200 mm	1,00
112218	5907697673072	Revízna klapka Nida KR-N 300 × 300 mm	1,60
112219	5907697673089	Revízna klapka Nida KR-N 400 × 400 mm	2,40
112220	5907697673096	Revízna klapka Nida KR-N 500 × 500 mm	3,40
112222	5907697673003	Revízna klapka Nida KR-N 600 × 600 mm	4,60

REVÍZNA KLAPKA OTVÁRAVÉ
Nida KR-R

Stropy · Estetika · Odolnosť voči vlhkosti

Symbol	EAN	Názov výrobku	Hmotnosť [kg]
123364	5907697673119	Revízna klapka Nida KR-R 200 × 200 mm	1,00
123365	5907697673126	Revízna klapka Nida KR-R 300 × 300 mm	1,60
123366	5907697673133	Revízna klapka Nida KR-R 400 × 400 mm	2,40
123367	5907697673140	Revízna klapka Nida KR-R 500 × 500 mm	3,50
119889	5907697673157	Revízna klapka Nida KR-R 600 × 600 mm	4,70

REVÍZNA DVIERKA – NEODNÍMATEĽNÁ
Nida DR-N

Priečky · Estetika · Odolnosť voči vlhkosti

Symbol	EAN	Názov výrobku	Hmotnosť [kg]
112217	5907697673065	Revízna dvierka Nida DR-N 200 × 200 mm	1,00
112218	5907697673072	Revízna dvierka Nida DR-N 300 × 300 mm	1,60
112219	5907697673089	Revízna dvierka Nida DR-N 400 × 400 mm	2,40
112220	5907697673096	Revízna dvierka Nida DR-N 500 × 500 mm	3,40
112222	5907697673003	Revízna dvierka Nida DR-N 600 × 600 mm	4,60

REVÍZNA DVIERKA – OTVÁRAVÉ
Nida DR-R

Priečky · Estetika · Odolnosť voči vlhkosti

Symbol	EAN	Názov výrobku	Hmotnosť [kg]
123364	5907697673119	Revízna dvierka Nida DR-R 200 × 200 mm	1,00
123365	5907697673126	Revízna dvierka Nida DR-R 300 × 300 mm	1,60
123366	5907697673133	Revízna dvierka Nida DR-R 400 × 400 mm	2,40
123367	5907697673140	Revízna dvierka Nida DR-R 500 × 500 mm	3,50
119889	5907697673157	Revízna dvierka Nida DR-R 600 × 600 mm	4,70

ODNÍMATEĽNÉ REVÍZNE DVERE
Nida DR-ROC NP (na dosku)

Priečky · Estetika · Odolnosť voči vlhkosti

Symbol	EAN	Názov výrobku	Hmotnosť [kg]
137072	5907697604700	Revízna dvierka Nida DR-ROC NP 200 × 200 mm	1,00
123369	5907697604717	Revízna dvierka Nida DR-ROC NP 300 × 300 mm	1,60
123370	5907697604724	Revízna dvierka Nida DR-ROC NP 400 × 400 mm	2,50
123371	5907697604731	Revízna dvierka Nida DR-ROC NP 500 × 500 mm	3,50
123372	5907697604748	Revízna dvierka Nida DR-ROC NP 600 × 600 mm	4,70

ODNÍMATEĽNÉ REVÍZNE DVERE
Nida DR-ROC RP (rovno s obkladom)

Priečky · Estetika · Odolnosť voči vlhkosti

Symbol	EAN	Názov výrobku	Hmotnosť [kg]
132700	5907697604755	Revízna dvierka Nida DR-ROC RP 200 × 200 mm	1,20
123368	5907697604762	Revízna dvierka Nida DR-ROC RP 300 × 300 mm	1,90
148097	5907697604779	Revízna dvierka Nida DR-ROC RP 400 × 400 mm	2,90
148098	5907697604786	Revízna dvierka Nida DR-ROC RP 500 × 500 mm	4,00
148099	5907697604793	Revízna dvierka Nida DR-ROC RP 600 × 600 mm	5,30

Neprehliadnite

Produkt je možné vyrobiť v špeciálnych rozmeroch podľa objednávky. Čas dodania bude nastavený individuálne, Závisí od množstva.

PROTIPOŽIARNE REVÍZNE KLAPKY
Siniat® Fire-tech EI30

Stropy · Estetika · Požiarna odolnosť

Symbol	EAN	Názov výrobku	Hmotnosť [kg]
119663	5907697673348	Revízna klapka Siniat Fire-tect® EI30 200×200 mm (205×205 mm)	1,90
119665	5907697673355	Revízna klapka Siniat Fire-tect® EI30 300×300 mm (305×305 mm)	3,40
119666	5907697673362	Revízna klapka Siniat Fire-tect® EI30 400×400 mm (405×405 mm)	5,30
119667	5907697673379	Revízna klapka Siniat Fire-tect® EI30 500×500 mm (505×505 mm)	7,70
116477	5907697673386	Revízna klapka Siniat Fire-tect® EI30 600×600 mm (605×605 mm)	10,60

PROTIPOŽIARNE REVÍZNE KLAPKY
Siniat® Fire-tech EI60

Stropy · Estetika · Požiarna odolnosť

Symbol	EAN	Názov výrobku	Hmotnosť [kg]
119668	5907697673300	Revízna klapka Siniat® Fire-tech EI60 200×200 mm (380×380 mm)	10,30
119669	5907697673416	Revízna klapka Siniat® Fire-tech EI60 300×300 mm (480×480 mm)	15,60
119670	5907697673423	Revízna klapka Siniat® Fire-tech EI60 400×400 mm (580×580 mm)	22,00
119671	5907697673430	Revízna klapka Siniat® Fire-tech EI60 500×500 mm (680×680 mm)	30,20
119673	5907697673447	Revízna klapka Siniat® Fire-tech EI60 600×600 mm (780×780 mm)	38,70
138254	5907697673454	Revízna klapka Siniat® Fire-tech EI60 700×700 mm (880×880 mm)	48,40
124778	5907697673461	Revízna klapka Siniat® Fire-tech EI60 800×800 mm (980×980 mm)	59,10

PROTIPOŽIARNE REVÍZNE KLAPKY
Siniat® Fire-tech EI120

Stropy · Estetika · Požiarna odolnosť

Symbol	EAN	Názov výrobku	Hmotnosť [kg]
138471	5907697673546	Revízna klapka Siniat® Fire-tech EI120 200×200 mm (410×410 mm)	19,10
138472	5907697673553	Revízna klapka Siniat® Fire-tech EI120 300×300 mm (510×510 mm)	28,90
138473	5907697673560	Revízna klapka Siniat® Fire-tech EI120 400×400 mm (610×610 mm)	41,20
138474	5907697673577	Revízna klapka Siniat® Fire-tech EI120 500×500 mm (710×710 mm)	54,80
138475	5907697673584	Revízna klapka Siniat® Fire-tech EI120 600×600 mm (810×810 mm)	70,30
138476	5907697673591	Revízna klapka Siniat® Fire-tech EI120 700×700 mm (910×910 mm)	87,80
138477	5907697673508	Revízna klapka Siniat® Fire-tech EI120 800×800 mm (1010×1010 mm)	107,20

PROTIPOŽIARNE REVÍZNE KLAPKY
Siniat® Fire-tech EI120
POŽIARNA OCHRANA Z VNÚTORNEJ STRANY

Stropy · Estetika · Požiarna odolnosť

Symbol	EAN	Názov výrobku	Hmotnosť [kg]
119680	5907697673478	Revízna klapka Siniat® Fire-tech EI120 200×200 mm (380×380 mm)	12,80
119681	5907697673485	Revízna klapka Siniat® Fire-tech EI120 300×300 mm (480×480 mm)	19,30
119682	5907697673492	Revízna klapka Siniat® Fire-tech EI120 400×400 mm (580×580 mm)	26,90
119683	5907697673409	Revízna klapka Siniat® Fire-tech EI120 500×500 mm (680×680 mm)	36,60
119684	5907697673515	Revízna klapka Siniat® Fire-tech EI120 600×600 mm (780×780 mm)	46,80
138255	5907697673522	Revízna klapka Siniat® Fire-tech EI120 700×700 mm (880×880 mm)	58,30
124779	5907697673539	Revízna klapka Siniat® Fire-tech EI120 800×800 mm (980×980 mm)	71,00

PROTIPOŽIARNE REVÍZNE DVERE
Siniat® Fire-tech EI30

Priečky · Estetika · Požiarna odolnosť

Symbol	EAN	Názov výrobku	Hmotnosť [kg]
119685	5907697673164	Revízne dvere Siniat® Fire-tech EI30 200×200 mm (310×310 mm)	3,80
119686	5907697673171	Revízne dvere Siniat® Fire-tech EI30 300×300 mm (410×410 mm)	5,80
119687	5907697673188	Revízne dvere Siniat® Fire-tech EI30 400×400 mm (510×510 mm)	8,30
119690	5907697673195	Revízne dvere Siniat® Fire-tech EI30 500×500 mm (610×610 mm)	11,90
119691	5907697673102	Revízne dvere Siniat® Fire-tech EI30 600×600 mm (710×710 mm)	15,40
146675	5907697604809	Revízne dvere Siniat® Fire-tech EI30 700×700 mm (810×810 mm)	19,30
124774	5907697673218	Revízne dvere Siniat® Fire-tech EI30 800×800 mm (910×910 mm)	23,60

PROTIPOŽIARNE REVÍZNE DVERE
Siniat® Fire-tech EI60

Priečky · Estetika · Požiarna odolnosť

Symbol	EAN	Názov výrobku	Hmotnosť [kg]
119692	5907697673225	Revízne dvere Siniat® Fire-tech EI60 200×200 mm (370×370 mm)	7,40
119693	5907697673232	Revízne dvere Siniat® Fire-tech EI60 300×300 mm (470×470 mm)	12,20
119694	5907697673249	Revízne dvere Siniat® Fire-tech EI60 400×400 mm (570×570 mm)	18,30
119695	5907697673256	Revízne dvere Siniat® Fire-tech EI60 500×500 mm (670×670 mm)	26,20
119696	5907697673263	Revízne dvere Siniat® Fire-tech EI60 600×600 mm (770×770 mm)	34,70
146676	5907697604816	Revízne dvere Siniat® Fire-tech EI60 700×700 mm (870×870 mm)	44,40
124775	5907697673270	Revízne dvere Siniat® Fire-tech EI60 800×800 mm (970×970 mm)	55,30

PROTIPOŽIARNE REVÍZNE DVERE
Siniat® Fire-tech EI120

Priečky · Estetika · Požiarna odolnosť

Symbol	EAN	Názov výrobku	Hmotnosť [kg]
119697	5907697673287	Revízne dvere Siniat® Fire-tech EI120 200×200 mm (310×310 mm)	8,00
119698	5907697673294	Revízne dvere Siniat® Fire-tech EI120 300×300 mm (410×410 mm)	12,70
119699	5907697673201	Revízne dvere Siniat® Fire-tech EI120 400×400 mm (510×510 mm)	18,40
119700	5907697673317	Revízne dvere Siniat® Fire-tech EI120 500×500 mm (610×610 mm)	25,80
119701	5907697673324	Revízne dvere Siniat® Fire-tech EI120 600×600 mm (710×710 mm)	33,50
146677	5907697604823	Revízne dvere Siniat® Fire-tech EI120 700×700 mm (810×810 mm)	42,20
124776	5907697673331	Revízne dvere Siniat® Fire-tech EI120 800×800 mm (910×910 mm)	51,90

Neprehliadnite

Produkt je možné vyrobiť v špeciálnych rozmeroch podľa objednávky. Čas dodania bude nastavený individuálne, Závisí od množstva.

HMOTY

SADROVÝ TMEL
Nida Start

Ručná aplikácia · Časť systému A/B

Symbol	EAN	Názov výrobku	Balenie	Počet balení na palete	Hmotnosť palety v kg
91101	5907697650851	Nida Start	25 kg	42	1050

SADROVÝ TMEL
Nida Finish (Nida Finisz)

Ručná aplikácia · Časť systému A/B

Symbol	EAN	Názov výrobku	Balenie	Počet balení na palete	Hmotnosť palety v kg
91100	5907697610510	Nida Finish	25 kg	42	1050

SADROVÝ TMEL
Nida Duo

Ručná aplikácia

Symbol	EAN	Názov výrobku	Balenie	Počet balení na palete	Hmotnosť palety v kg
91099	5907697650820	Nida Duo	25 kg	42	1050
119722	5907697600122	Nida Duo	5 kg	200	1000

SADROVÝ TMEL
Nida Max

Bez pásky · Ručná aplikácia

Symbol	EAN	Názov výrobku	Balenie	Počet balení na palete	Hmotnosť palety v kg
95010	5907697600146	Nida Max	20 kg	54	1080
133062	5907697600184	Nida Max	5 kg	200	1000

SADROVÝ TMEL
Nida Fire synonim Nida Płomień

Požiarna odolnosť

Symbol	EAN	Názov výrobku	Balenie	Počet balení na palete	Hmotnosť palety v kg
115822	5907697605653	Nida Fire	18 kg	1	–

SADROVÁ STIERKA
Nida Eco (Nida Eko)

Ručná aplikácia · Ekológia

Symbol	EAN	Názov výrobku	Balenie	Počet balení na palete	Hmotnosť palety v kg
115600	5907697605639	Nida Eco	18 kg	54	972
120153	5907697600115	Nida Eco	5 kg	200	1 000

SADROVÁ STIERKA
Nida Optima

Ručná aplikácia

Symbol	EAN	Názov výrobku	Balenie	Počet balení na palete	Hmotnosť palety v kg
124752	5907697631799	Nida Optima	20 kg	54	1080

SADROVÁ STIERKA
Nida Perfect (Nida Gładka)

Ručná aplikácia · Strojová aplikácia

Symbol	EAN	Názov výrobku	Balenie	Počet balení na palete	Hmotnosť palety v kg
115823	5907697605646	Nida Perfect	18 kg	54	972
113864	5907697662748	Nida Perfect	5 kg	200	1000

SAMONIVELAČNÁ HMOTA NOVINKA
Nida Excellence

Strojová aplikácia · Mrazuvzdornosť

Symbol	EAN	Názov výrobku	Balenie	Počet balení na palete	Hmotnosť palety v kg
149843	5907697600009	Nida Excellence	25 kg	24	600

* Produkt dostępny od Q2 2020.

HOTOVÁ ŠPACHTĽOVACIA HMOTA
Nida Effect (Nida Efekt)

Ručná aplikácia · Strojová aplikácia · Mrazuvzdornosť

Symbol	EAN	Názov výrobku	Balenie	Počet balení na palete	Hmotnosť palety v kg
150707	5907697638330	Nida Effect	18 kg	33	594
93943	5907697690277	Nida Effect	5 kg	120	600

HOTOVÁ ŠPACHTĽOVACIA HMOTA
Nida Hydromix

Ručná aplikácia · Odolnosť voči vlhkosti

Symbol	EAN	Názov výrobku	Balenie	Počet balení na palete	Hmotnosť palety v kg
99256	3334160332938	Nida Hydromix	25 kg	36	900
161178	3334160467517	Nida Hydromix	5 kg	50	375

HOTOVÁ ŠPACHTĽOVACIA HMOTA
Nida Pro

Ručná aplikácia · Strojová aplikácia · Mrazuvzdornosť

Symbol	EAN	Názov výrobku	Balenie	Počet balení na palete	Hmotnosť palety v kg
148851	5907697638392	Nida Pro	18 kg	33	594
91107	5907697650844	Nida Pro	5 kg	120	600

SADROVÉ LEPIDLO
Nida Fix (Nida Klej Typ T)

Ručná aplikácia

Symbol	EAN	Názov výrobku	Balenie	Počet balení na palete	Hmotnosť palety v kg
91102	5907697650813	Nida Fix	25 kg	42	1050

SADROVÁ OMIETKA
Nida Supra L

Strojová aplikácia · Odolnosť voči nárazom

Symbol	EAN	Názov výrobku	Balenie	Počet balení na palete	Hmotnosť palety v kg
91109	5907697650769	Nida Supra L	25 kg	40	1000

ZÁKLADNÝ NÁTER
Nida Supra G

Aplikácia valčekom

Symbol	EAN	Názov výrobku	Balenie	Počet balení na palete	Hmotnosť palety v kg
4044265	5907697650714	Nida Supra G	15 kg	24	432

ZÁKLADNÝ NÁTER
Nida Supra W

Aplikácia valčekom

Symbol	EAN	Názov výrobku	Balenie	Počet balení na palete	Hmotnosť palety v kg
4044264	5907697650721	Nida Supra W	20 kg	33	660

ZÁKLADNÝ NÁTER
Hydropanel PM Primer

Odolnosť voči vlhkosti · Požiarna odolnosť

Symbol	EAN	Názov výrobku	Balenie	Počet balení na palete	Waga palety w kg
4053593	5414758102339	Hydropanel PM Primer	5 kg	1	5

ZÁKLADNÝ NÁTER
Hydropanel PM Finisher

Odolnosť voči vlhkosti · Požiarna odolnosť · Estetika

Symbol	EAN	Názov výrobku	Balenie	Počet balení na palete	Waga palety w kg
4053595	5414758102353	Hydropanel PM Finisher	20 kg	1	20

LEPIDLO NA CEMENTOVÉ DOSKY
Hydropanel

Odolnosť voči vlhkosti · Požiarna odolnosť

Symbol	EAN	Názov výrobku	Balenie
4053600	5414758102391	Lepidlo na cementové dosky Hydropanel	310 ml

ŠPECIÁLNE SYSTÉMY – HYDRO C3

DOSKA
Nida Hydro [1) 2)]
(TYP GMFH1I)

Obklady oceľových trámov / stĺpov · Montované stavby · Možnosť použiť v exteriéri · Odolnosť voči nárazom · Odolnosť voči vode · Odolnosť voči vlhkosti · Požiarna odolnosť

Symbol	EAN	Druh hrany	Štandardné rozmery [mm] hrúb. × šír. × dĺž.	Hmotnosť m² v kg	Počet m² na palete	Počet dosiek na palete	Hmotnosť palety v kg
108244	4032961552096	KS	12,5 × 1200 × 2600	10,80	124,80	40	1348
92375	5907697607718	KS	15 × 1200 × 2400	13,50	115,20	40	1555
–	–	KS	Nida Hydro perforowana 12,5 × 1200 × 2600 *	10,80	124,80	40	1348

PRIEČKOVÝ PROFIL
Nida C Hydro C3 [3) 7)]

Vrstva zinkovania Z275 · Vyššia nosnosť · Hrúbka 0,6 mm · Požiarna odolnosť · Odolnosť voči vlhkosti

Symbol	EAN	Názov výrobku	Šírka [mm]	Štandardná dĺžka [bm]	Hmotnosť bm [kg]	Počet kusov v balení/ zväzku
91124	5907697601099	Profil Nida C 50 Hydro C3	50,00	4,00	0,78	8
91130	5907697601259	Profil Nida C 75 Hydro C3	75,00	4,00	0,90	8
91118	5907697601242	Profil Nida C 100 Hydro C3	100,00	4,00	1,03	8

PRIEČKOVÝ PROFIL
Nida U Hydro C3 [4) 7)]

Vrstva zinkovania Z275 · Vyššia nosnosť · Hrúbka 0,6 mm · Požiarna odolnosť · Odolnosť voči vlhkosti

Symbol	EAN	Názov výrobku	Šírka [mm]	Štandardná dĺžka [bm]	Hmotnosť bm [kg]	Počet kusov v balení/ zväzku
91141	5907697602034	Profil Nida U 50 Hydro C3	50,00	4,00	0,61	8
91143	5907697602133	Profil Nida U 75 Hydro C3	75,00	4,00	0,78	8
91139	5907697602232	Profil Nida U 100 Hydro C3	100,00	4,00	0,91	8

PRIEČKOVÝ PROFIL
Nida U Vysoký Hydro C3 NOVINKA

Vrstva zinkovania Z275 · Vyššia nosnosť · Požiarna odolnosť · Odolnosť voči vlhkosti

Symbol	EAN	Názov výrobku	Šírka [mm]	Štandardná dĺžka [bm]	Hmotnosť bm [kg]	Počet kusov v balení/ zväzku
4076551	5907697604830	Profil Nida U 50/80 Vysoký Hydro C3	50,00	3,00	1,31	252
4076552	5907697604847	Profil Nida U 75/80 Vysoký Hydro C3	75,00	3,00	1,47	252
4076553	5907697604854	Profil Nida U 75/100 Vysoký Hydro C3	75,00	3,00	2,70	100
4076562	5907697604861	Profil Nida U 100/80 Vysoký Hydro C3	100,00	3,00	1,63	252
4076563	5907697604878	Profil Nida U 100/100 Vysoký Hydro C3	100,00	3,00	3,05	100
4076564	5907697604885	Profil Nida U 100/120 Vysoký Hydro C3	100,00	3,00	3,10	100
4076565	5907697604892	Profil Nida U 100/140 Vysoký Hydro C3	100,00	3,00	3,30	100
4076566	5907697604908	Profil Nida U 100/180 Vysoký Hydro C3	100,00	3,00	3,52	100

HLAVNÝ PROFIL
Nida CD 60 Hydro C3 [7)]

Vrstva zinkovania Z275 | Vyššia nosnosť | Hrúbka 0,6 mm | Požiarna odolnosť | Odolnosť voči vlhkosti

Symbol	EAN	Názov výrobku	Šírka [mm]	Štandardná dĺžka [bm]	Hmot-nosť bm [kg]	Počet kusov v balení/ zväzku
91134	5907697604069	Profil Nida CD 60 Hydro C3	60,00	4,00	0,61	8

OBVODOVÝ PROFIL
Nida UD 27 Hydro C3 [7)]

Vrstva zinkovania Z275 | Vyššia nosnosť | Hrúbka 0,6 mm | Požiarna odolnosť | Odolnosť voči vlhkosti

Symbol	EAN	Názov výrobku	Štandardná dĺžka [bm]	Hmotnosť bm [kg]	Počet kusov v balení/ zväzku
91137	5907697603024	Profil Nida UD 27 Hydro C3	4,00	0,41	16

ZÁRUBŇOVÝ PROFIL
Nida UA Hydro C3 [7)]

Vrstva zinkovania Z275 | Vyššia nosnosť | Požiarna odolnosť | Odolnosť voči vlhkosti

Symbol	EAN	Názov výrobku	Štandardná dĺžka [bm]	Hmotnosť bm [kg]	Počet kusov v balení/ zväzku
137952	5907697604403	Profil Nida UA 50 Hydro C3	3,00	1,89	24
137953	5907697604410	Profil Nida UA 50 Hydro C3	4,00	1,89	24
137954	5907697604427	Profil Nida UA 75 Hydro C3	3,00	2,29	24
137955	5907697604434	Profil Nida UA 75 Hydro C3	4,00	2,29	24
137951	5907697604441	Profil Nida UA 100 Hydro C3	3,00	2,64	24
134166	5907697604458	Profil Nida UA 100 Hydro C3	4,00	2,64	24

UHOLNÍK NIDA K PROFILU
Nida UA Hydro C3 [7)]

Vrstva zinkovania Z275 | Odolnosť voči nárazom | Odolnosť voči vlhkosti

Symbol	EAN	Názov výrobku	Počet kusov v balení
4044093	5907697600566	Uholník Nida k profilu Nida UA 50 Hydro C3	48
4044306	5907697600573	Uholník Nida k profilu Nida UA 75 Hydro C3	48
4044308	5907697600597	Uholník Nida k profilu Nida UA 100 Hydro C3	48

PRIAMY ZÁVES
Nida ES 60 Hydro C3 [7)]

Vrstva zinkovania Z275 | Odolnosť voči vlhkosti | Hrúbka 1 mm

Symbol	EAN	Názov výrobku	Počet kusov v balení
4042544	5907697602874	Priamy záves Nida ES 60/75 Hydro C3	100
4042542	5907697602881	Priamy záves Nida ES 60/125 Hydro C3	100
4042545	5907697600535	Priamy záves Nida ES 60/75 płaski Hydro C3	100
4042543	5907697602898	Priamy záves Nida ES 60/125 płaski Hydro C3	100

VRCHNÝ NÓNIUSOVÝ ZÁVES
Nida WGN Uni Hydro C3 [7)]

Vrstva zinkovania Z275 | Odolnosť voči vlhkosti | Hrúbka 1 mm

Symbol	EAN	Názov výrobku	Počet kusov v balení
4042569	5907697602775	Záves Nida WGN Uni Hydro C3	40

VRCHNÝ NÓNIUSOVÝ ZÁVES
Nida WGN 20 Hydro C3 [7)]

Vrstva zinkovania Z275 | Odolnosť voči vlhkosti | Hrúbka 1 mm

Symbol	EAN	Názov výrobku	Typ	Počet kusov v balení
4042566	5907697602799	Záves Nida WGN 20 Hydro C3	20 cm	40

VRCHNÝ NÓNIUSOVÝ ZÁVES
Nida WGN 30 Hydro C3 [7)]

Vrstva zinkovania Z275 | Odolnosť voči vlhkosti | Hrúbka 1 mm

Symbol	EAN	Názov výrobku	Typ	Počet kusov v balení
4042568	5907697602805	Záves Nida WGN 30 Hydro C3	30 cm	40

ŠTVORBODOVÝ ZÁVES NÓNIUS
Nida WON 60 Hydro C3 [7)]

Vrstva zinkovania Z275 | Odolnosť voči vlhkosti

Symbol	EAN	Názov výrobku	Počet kusov v balení
4062976	5907697638088	Záves Nida WON 60 Hydro C3	100

PREDĹŽENIE NÓNIUSA
Nida PN Hydro C3 [7)]

Vrstva zinkovania Z275 | Odolnosť voči vlhkosti | Hrúbka 1 mm

Symbol	EAN	Názov výrobku	Počet kusov v balení
4042559	5907697602836	Predĺženie nóniusového závesu Nida PN Hydro C3	20

SPOJKA K PREDĹŽENIU NÓNIUSA
Nida LPN, 16/90 mm Hydro C3 [7)]

Vrstva zinkovania Z275 | Odolnosť voči vlhkosti | Hrúbka 1 mm

Symbol	EAN	Názov výrobku	Počet kusov v balení
4063008	5907697631997	Spojka k predĺženiu nóniusového závesu Nida LPN Hydro C3	20
4043165	5907697600542	Spojka k predĺženiu nóniusového závesu Nida LPN Hydro C3	100

ZÁVLAČKA K NÓNIUSOVÉMU ZÁVESU
Siniat FAST-PIN®

Odolnosť voči vlhkosti · Požiarna odolnosť · Hrúbka 2,5 mm

Symbol	EAN	Názov výrobku	Počet kusov v balení
4066502	5907697638354	Závlačka k nóniusovému závesu Siniat FAST-PIN®*	100

POZDĹŽNA SPOJKA
Nida LW 60 Hydro C3 [7]

Vrstva zinkovania Z275 · Odolnosť voči vlhkosti · Hrúbka 1 mm

Symbol	EAN	Názov výrobku	Počet kusov v balení
4042555	5907697602706	Pozdĺžna spojka Nida LW 60 Hydro C3	100

KRÍŽOVÁ SPOJKA
Nida LK 60 Hydro C3 [7]

Vrstva zinkovania Z275 · Odolnosť voči vlhkosti · Hrúbka 1 mm

Symbol	EAN	Názov výrobku	Počet kusov v balení
4042548	5907697602720	Krížová spojka Nida LK 60 Hydro C3	100

PRIEČNA JEDNOSTRANNÁ SPOJKA
Nida LPJ 60 Hydro C3 [7]

Vrstva zinkovania Z275 · Odolnosť voči vlhkosti · Hrúbka 1 mm

Symbol	EAN	Názov výrobku	Počet kusov v balení
4042552	5907697602744	Priečna jednostranná spojka Nida LPJ 60 Hydro C3	100

DVOJITÁ PRIEČNA SPOJKA
Nida LPP 60 Hydro C3 [7]

Vrstva zinkovania Z275 · Odolnosť voči vlhkosti · Hrúbka 1 mm

Symbol	EAN	Názov výrobku	Počet kusov v balení
4042553	5907697602751	Dvojitá priečna spojka Nida LPP 60 Hydro C3	24

Samorezná skrutka FLAT HEAD 4,2 × 13 mm do plechu 1 mm Hydro C4

HIGH QUALITY FLAT HEAD · Odolnosť voči vlhkosti · PH2

Symbol	EAN	Názov výrobku	Rozmery skrutky [mm]	Počet kusov v balení	Počet balení v kartóne
4070457	5907697638880	Samorezná skrutka FLAT HEAD 4,2 × 13 mm do plechu 1 mm Hydro C4	4,2 × 13	100	48

Rýchloskrutky Nida Hydro C5

Odolnosť voči vode · PH2

Symbol	EAN	Názov výrobku	Rozmery skrutky [mm]	Počet kusov v balení
4071853	5907697639023	Rýchloskrutky Nida Hydro C5	3,5 × 25 mm	500
4071854	5907697639047	Rýchloskrutky Nida Hydro C5	3,5 × 41 mm	500

HOTOVÁ ŠPACHTĽOVACIA HMOTA
Nida Hydromix

Ručná aplikácia · Odolnosť voči vlhkosti

*prezentowane opakowanie może się różnić szatą graficzną.

Symbol	EAN	Názov výrobku	Balenie	Počet balení na palete	Hmotnosť palety v kg
99256	3334160332938	Nida Hydromix	25 kg	36	900
161178	3334160467517	Nida Hydromix	5 kg	50	375

Ochranný prípravok Nida Hydro

Odolnosť voči vlhkosti

Symbol	EAN	Názov výrobku	Typ	Počet kusov v balení
4044470	5907697602959	Ochranný prípravok Nida Hydro	400 ml	1

ŠPECIÁLNE SYSTÉMY – HYDRO C5

DOSKA
Nida Hydro [1] [2]
(TYP GMFH1I)

Obklady oceľových trámov / stĺpov · Montované stavby · Možnosť použiť v exteriéri · Odolnosť voči nárazom · Odolnosť voči vode · Odolnosť voči vlhkosti · Požiarna odolnosť

Symbol	EAN	Druh hrany	Štandardné rozmery [mm] hrúb. × šír. × dĺž.	Hmotnosť m^2 v kg	Počet m^2 na palete	Počet dosiek na palete	Hmotnosť palety v kg
108244	4032961552096	KS	12,5 × 1200 × 2600	10,80	124,80	40	1348
92375	5907697607718	KS	15 × 1200 × 2400	13,50	115,20	40	1555
–		KS	Nida Hydro perforowana 12,5 × 1200 × 2600 *	10,80	124,80	40	1348

PRIEČKOVÝ PROFIL
Nida C Hydro C5 [5) 7)]

Obojstranný nástrek · Vrstva zinkovania Z275 · Vyššia nosnosť · Hrúbka 0,6 mm · Možnosť použiť v exteriéri · Požiarna odolnosť · Odolnosť voči vode

Symbol	EAN	Názov výrobku	Šírka [mm]	Štandardná dĺžka [bm]	Hmotnosť bm [kg]	Počet kusov v balení/ zväzku
4044347	5907697601617	Profil Nida C 50 Hydro C5	50,00	4,00	0,78	8
4044346	5907697601624	Profil Nida C 75 Hydro C5	75,00	4,00	0,90	8
4044345	5907697601631	Profil Nida C 100 Hydro C5	100,00	4,00	1,03	8

PRIEČKOVÝ PROFIL
Nida U Hydro C5 [5) 7)]

Obojstranný nástrek · Vrstva zinkovania Z275 · Vyššia nosnosť · Možnosť použiť v exteriéri · Hrúbka 0,6 mm · Požiarna odolnosť · Odolnosť voči vode

Symbol	EAN	Názov výrobku	Šírka [mm]	Štandardná dĺžka [bm]	Hmotnosť bm [kg]	Počet kusov v balení/ zväzku
4044344	5907697601648	Profil Nida U 50 Hydro C5	50,00	4,00	0,61	8
4044343	5907697601655	Profil Nida U 75 Hydro C5	75,00	4,00	0,78	8
4044342	5907697601662	Profil Nida U 100 Hydro C5	100,00	4,00	0,91	8

HLAVNÝ PROFIL
Nida CD 60 Hydro C5 [7)]

Obojstranný nástrek · Vrstva zinkovania Z275 · Vyššia nosnosť · Možnosť použiť v exteriéri · Hrúbka 0,6 mm · Požiarna odolnosť · Odolnosť voči vode

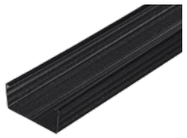

Symbol	EAN	Názov výrobku	Šírka [mm]	Štandardná dĺžka [bm]	Hmotnosť bm [kg]	Počet kusov v balení/ zväzku
4042617	5907697601679	Profil Nida CD 60 Hydro C5	60,00	4,00	0,61	12

OBVODOVÝ PROFIL
Nida UD 27 Hydro C5 [7)]

Obojstranný nástrek · Vrstva zinkovania Z275 · Vyššia nosnosť · Možnosť použiť v exteriéri · Hrúbka 0,6 mm · Požiarna odolnosť · Odolnosť voči vode

Symbol	EAN	Názov výrobku	Štandardná dĺžka [bm]	Hmotnosť bm [kg]	Počet kusov v balení/ zväzku
4053844	5907697601693	Profil Nida UD 27 Hydro C5	3,00	0,41	16

ZÁRUBŇOVÝ PROFIL
Nida UA Hydro C5 [7)]

Obojstranný nástrek · Vrstva zinkovania Z275 · Vyššia nosnosť · Možnosť použiť v exteriéri · Požiarna odolnosť · Odolnosť voči vode

Symbol	EAN	Názov výrobku	Štandardná dĺžka [bm]	Hmotnosť bm [kg]	Počet kusov v balení/ zväzku
4044332	5907697601761	Profil Nida UA 50 Hydro C5	3,00	1,89	4
4044333	5907697601778	Profil Nida UA 50 Hydro C5	4,00	1,89	4
4044339	5907697601785	Profil Nida UA 75 Hydro C5	3,00	2,29	4
4044338	5907697601792	Profil Nida UA 75 Hydro C5	4,00	2,29	4
4044335	5907697601808	Profil Nida UA 100 Hydro C5	3,00	2,64	4
4044334	5907697601815	Profil Nida UA 100 Hydro C5	4,00	2,64	4

PRIAMY ZÁVES
Nida ES 60 Hydro C5 [7)]

Obojstranný nástrek · Vrstva zinkovania Z275 · Možnosť použiť v exteriéri · Odolnosť voči vode · Hrúbka 1 mm

Symbol	EAN	Názov výrobku	Počet kusov v balení
4044317	5907697602904	Priamy záves Nida ES 60/60 Hydro C5	100
4043617	5907697600559	Priamy záves Nida ES 60/125 Hydro C5	50

VRCHNÝ NÓNIUSOVÝ ZÁVES
Nida WGN 20 Hydro C5 [7)]

Obojstranný nástrek · Vrstva zinkovania Z275 · Možnosť použiť v exteriéri · Odolnosť voči vode · Hrúbka 1 mm

Symbol	EAN	Názov výrobku	Typ	Počet kusov v balení
4042567	5907697602812	Záves Nida WGN 20 Hydro C5	20 cm	50

VRCHNÝ NÓNIUSOVÝ ZÁVES
Nida WGN 30 Hydro C5 [7)]

Obojstranný nástrek · Vrstva zinkovania Z275 · Možnosť použiť v exteriéri · Odolnosť voči vode · Hrúbka 1 mm

Symbol	EAN	Názov výrobku	Typ	Počet kusov v balení
4044098	5907697602829	Záves Nida WGN 30 Hydro C5	30 cm	50

SPODNÝ NÓNIUSOVÝ ZÁVES
Hydro C5 [7)]

Obojstranný nástrek · Vrstva zinkovania Z275 · Možnosť použiť v exteriéri · Odolnosť voči vode · Hrúbka 1 mm

Symbol	EAN	Názov výrobku	Počet kusov v balení
4042571	5907697602768	Spodný nóniusový záves Hydro C5	100

SPOJKA K PREDĹŽENIU NÓNIUSA
Nida LPN, 16/90 mm Hydro C5 [7)]

Obojstranný nástrek · Vrstva zinkovania Z275 · Možnosť použiť v exteriéri · Odolnosť voči vode · Hrúbka 1 mm

Symbol	EAN	Názov výrobku	Počet kusov v balení
4044311	5907697652596	Spojka k predĺženiu nóniusa Nida LPN Hydro C5	100

PREDĹŽENIE NÓNIUSA
Nida PN Hydro C5 7)

Obojstranný nástrek · Vrstva zinkovania Z275 · Možnosť použiť v exteriéri · Odolnosť voči vode · Hrúbka 1 mm

Symbol	EAN	Názov výrobku	Počet kusov v balení
4042560	5907697602843	Predĺženie nóniusa Nida PN Hydro C5	25

ZÁVLAČKA K NÓNIUSOVÉMU ZÁVESU
Nida PWN Hydro C5 7)

Obojstranný nástrek · Vrstva zinkovania Z275 · Možnosť použiť v exteriéri · Odolnosť voči vode

Symbol	EAN	Názov výrobku	Počet kusov v balení
4042563	5907697602867	Závlačka k nóniusovému závesu Nida PWN Hydro C5	100

POZDĺŽNA SPOJKA
Nida LW 60 Hydro C5 7)

Obojstranný nástrek · Vrstva zinkovania Z275 · Možnosť použiť v exteriéri · Odolnosť voči vode

Symbol	EAN	Názov výrobku	Počet kusov v balení
4042556	5907697602713	Pozdĺžna spojka Nida LW 60 Hydro C5	100

KRÍŽOVÁ SPOJKA
Nida LK 60 Hydro C5 7)

Obojstranný nástrek · Vrstva zinkovania Z275 · Možnosť použiť v exteriéri · Odolnosť voči vode · Hrúbka 1 mm

Symbol	EAN	Názov výrobku	Počet kusov v balení
4042549	5907697602737	Krížová spojka Nida LK 60 Hydro C5	100

PRIEČNA JEDNOSTRANNÁ SPOJKA
Nida LPJ 60 Hydro C5 7)

Obojstranný nástrek · Vrstva zinkovania Z275 · Možnosť použiť v exteriéri · Odolnosť voči vode · Hrúbka 1 mm

Symbol	EAN	Názov výrobku	Počet kusov v balení
4044312	5907697600610	Priečna jednostranná spojka Nida LPJ 60 Hydro C5	100

DVOJITÁ PRIEČNA SPOJKA
Nida LPP 60 Hydro C5 7)

Obojstranný nástrek · Vrstva zinkovania Z275 · Možnosť použiť v exteriéri · Odolnosť voči vode · Hrúbka 1 mm

Symbol	EAN	Názov výrobku	Počet kusov v balení
4044313	5907697600627	Dvojitá priečna spojka Nida LPP 60 Hydro C5	50

UHOLNÍK NIDA
do profilu UA Hydro C5 7)

Obojstranný nástrek · Vrstva zinkovania Z275 · Možnosť použiť v exteriéri · Odolnosť voči nárazom · Odolnosť voči vode

Symbol	EAN	Názov výrobku	Počet kusov v balení
4044310	5907697652589	Uholník Nida k profilu UA 50 Hydro C5	10
4044307	5907697600580	Uholník Nida k profilu UA 75/100 Hydro C5	10

Rýchloskrutky Nida Hydro C5

Odolnosť voči vode · PH2

Symbol	EAN	Názov výrobku	Rozmery skrutky [mm]	Počet kusov v balení
4071853	5907697639023	Rýchloskrutky Nida Hydro C5	3,5 × 25 mm	500
4071854	5907697639047	Rýchloskrutky Nida Hydro C5	3,5 × 41 mm	500

Samorezná skrutka FLAT HEAD 4,2 x 13 mm do plechu 1 mm Hydro C5

Odolnosť voči vode · PH2

Symbol	EAN	Opis p+1roduktu	Rozmery skrutky [mm]	Počet kusov v balení	Počet balení v kartóne
4070458	5907697638897	Samorezná skrutka FLAT HEAD 4,2 x 13 mm do plechu 1 mm Hydro C5	4,2 × 13	100	48

HOTOVÁ ŠPACHTĽOVACIA HMOTA
Nida Hydromix

Ručná aplikácia · Odolnosť voči vlhkosti

Symbol	EAN	Názov výrobku	Balenie	Počet balení na palete	Hmotnosť palety v kg
99256	3334160332938	Nida Hydromix	25 kg	36	900
161178	3334160467517	Nida Hydromix	5 kg	50	375

Ochranný prípravok Nida Hydro

Odolnosť voči vlhkosti

Symbol	EAN	Názov výrobku	Typ	Počet kusov v balení
4044470	5907697602959	Ochranný prípravok Nida Hydro	400 ml	1

ŠPECIÁLNE SYSTÉMY – NIDA RTG

DOSKA
Nida RTG [1] [2]
(TYP DF)

RTG

Požiarna odolnosť

Symbol	EAN	Druh hrany	Názov výrobku	Štandardné rozmery [mm] hrúb. × šír. × dĺž.	Hmotnosť m² v kg	Waga płyty w kg
4042520	5907697607220	KPO	Doska 12,5 mm + 0,50 mm (olovený povrch)	13,00 × 625 × 2000 [4]	15,90	19,90
4042521	5907697607237	KPO	Doska 12,5 mm + 1,00 mm (olovený povrch)	13,50 × 625 × 2000 [4]	21,60	27,00
4042522	5907697607244	KPO	Doska 12,5 mm + 1,50 mm (olovený povrch)	14,00 × 625 × 2000 [4]	27,30	34,10
4042523	5907697607251	KPO	Doska 12,5 mm + 2,00 mm (olovený povrch)	14,50 × 625 × 2000 [4]	33,00	41,30
4044328	5907697607268	KPO	Doska 12,5 mm + 2,50 mm (olovený povrch)	15,00 × 625 × 2000 [4]	38,70	48,40
4044329	5907697607275	KPO	Doska 12,5 mm + 3,00 mm (olovený povrch)	15,50 × 625 × 2000 [4]	44,40	55,50

Páska s olovom Nida RTG (samolepiaca)

RTG

Symbol	EAN	Názov výrobku	Dĺžka [mm]	Šírka [mm]	Hmotnosť [kg]
4042516	5907697600795	Páska s olovom 0,5 mm	20 000	50,00	5,70
4042517	5907697610053	Páska s olovom 1,0 mm	20 000	50,00	11,40
4042518	5907697600801	Páska s olovom 1,5 mm	10 000	50,00	8,55
4042519	5907697600818	Páska s olovom 2,0 mm	10 000	50,00	11,40
4044326	5907697600825	Páska s olovom 2,5 mm	8 000	50,00	11,40
4044327 [7]	5907697600832	Páska s olovom 3,0 mm	8 000	50,00	13,70

DOSKA
Nida Twarda
(TYP DEFH1IR)

Odolnosť voči vlhkosti
Obklady oceľových trámov / stĺpov
Odolnosť voči nárazom
Požiarna odolnosť
Odolnosť voči vode

Symbol	EAN	Druh hrany	štandardné rozmery [mm] hrúbka x šírka x dĺžka	Hmotnosť m² v kg	Počet m² na palete	Počet dosiek na palete	Hmotnosť palety v kg
91860	5907697607558	KPOS	12,5 × 1200 × 2000	12,80	120,00	50	1536
105241	5907697603376	KPOS	15 × 1200 × 2000	15,40	96,00	40	1478
141891	5907697603611	KP	12,5 x 1200 x 2000	12,80	120,00	50	1536

Rýchloskrutky Nida Twarda

PH2

Symbol	EAN	Názov výrobku	Rozmery skrutky [mm]	Počet kusov v balení
4070502	5907697638941	Rýchloskrutky Nida Twarda 38	4,2 × 38	1000
4070500	5907697638927	Rýchloskrutky Nida Twarda 55	4,2 × 55	750
4070501	5907697638934	Rýchloskrutky Nida Twarda 70	4,2 × 70	500
4041708	5026003075338	Rýchloskrutky Nida Twarda do plechu 2 mm	3,5 × 50	1000
4041720	5026003075352	Rýchloskrutky Nida Twarda do plechu 2 mm	4,2 × 65	500
4041724	5026003075604	Rýchloskrutky Nida Twarda do plechu 2 mm	4,2 × 75	500

SADROVÝ TMEL
Nida Max

Ručná aplikácia

Symbol	EAN	Názov výrobku	Balenie	Počet balení na palete	Hmotnosť palety v kg
95010	5907697600146	Nida Max	20 kg	54	1080
133062	5907697600184	Nida Max	5 kg	200	1000

ŠPECIÁLNE SYSTÉMY – NIDA CICHA

DOSKA
Nida Cicha [1]
(TYP DFH1IR)

Odolnosť voči vode
Zvuková izolácia
Požiarna odolnosť
Odolnosť voči nárazom

Symbol	EAN	Druh hrany	Štandardné rozmery [mm] hrúb. × šír. × dĺž.	Hmotnosť m² v kg	Počet m² na palete	Počet dosiek na palete	Hmotnosť palety v kg
94111	5907697607749	KPOS	12,5 × 1200 × 2000	12,80	120,00	50	1536
94112	5907697607756	KPOS	12,5 × 1200 × 2600	12,80	156,00	50	1997

Rýchloskrutky Nida Twarda

PH2

Symbol	EAN	Názov výrobku	Rozmery skrutky [mm]	Počet kusov v balení
4070502	5907697638941	Rýchloskrutky Nida Twarda 38	4,2 × 38	1000
4070500	5907697638927	Rýchloskrutky Nida Twarda 55	4,2 × 55	750
4070501	5907697638934	Rýchloskrutky Nida Twarda 70	4,2 × 70	500
4041708	5026003075338	Rýchloskrutky Nida Twarda do plechu 2 mm	3,5 × 50	1000
4041720	5026003075352	Rýchloskrutky Nida Twarda do plechu 2 mm	4,2 × 65	500
4041724	5026003075604	Rýchloskrutky Nida Twarda do plechu 2 mm	4,2 × 75	500

SADROVÝ TMEL
Nida Max

Ručná aplikácia

Symbol	EAN	Názov výrobku	Balenie	Počet balení na palete	Hmotnosť palety v kg
95010	5907697600146	Nida Max	20 kg	54	1080
133062	5907697600184	Nida Max	5 kg	200	1000

ŠPECIÁLNE SYSTÉMY – HYDROPANEL

CEMENT LAP
Hydropanel [6)]

Zvuková izolácia · Odolnosť voči vode · Odolnosť voči nárazom · Požiarna odolnosť

Symbol	EAN	Druh hrany	Štandardné rozmery [mm] hrúbka x šírka x dĺžka	Hmotnosť m² v kg	Počet m² na palete	Počet dosiek na palete	Hmotnosť palety [kg]
124650	5414758112956	KP	6 × 1200 × 2600	8,50	140,40	45	1194
124639	5414758112840	KS	9 × 1200 × 2600	11,00	93,60	30	1030
124645	5414758112901	KS	12 × 1200 × 2600	14,60	93,60	30	1366

Sklovláknitá páska Hydropanel Strip

Odolnosť voči vlhkosti · Požiarna odolnosť

Symbol	EAN	Názov výrobku	Typ	Počet kusov v balení
4053592	5414758102322	Sklovláknitá páska Hydropanel Strip	48 mm × 90 mb	1

Rýchloskrutky Hydropanel

Odolnosť voči vlhkosti · PH2

Symbol	EAN	Názov výrobku	Typ	Počet kusov v balení
4053601	5414758102407	Rýchloskrutky Hydropanel 3,9 × 32	3,9 × 32	500
4053602	5414758102414	Rýchloskrutky Hydropanel 3,9 × 47	3,9 × 47	500
4053604	5414758102438	Skrutky do plechu 2 mHydropanel 4,2 × 30	4,2 × 30	200
4053605	5414758102445	Skrutky do plechu 2 mHydropanel 4,2 × 40	4,2 × 40	200

ZÁKLADNÝ NÁTER
Hydropanel PM Primer

Odolnosť voči vlhkosti · Požiarna odolnosť

Symbol	EAN	Názov výrobku	Balenie	Počet balení na palete	Waga palety w kg
4053593	5414758102339	Hydropanel PM Primer	5 kg	1	5

LEPIDLO NA CEMENTOVÉ DOSKY
Hydropanel

Odolnosť voči vlhkosti · Požiarna odolnosť

Symbol	EAN	Názov výrobku	Balenie
4053600	5414758102391	Lepidlo na cementové dosky Hydropanel	310 ml

ŠPACHTĽOVACIA HMOTA
Hydropanel PM Finisher

Odolnosť voči vlhkosti · Požiarna odolnosť · Estetika

Symbol	EAN	Názov výrobku	Balenie	Počet balení na palete	Waga palety w kg
4053595	5414758102353	Hydropanel PM Finisher	20 kg	1	20

Poznámky

[1)] Čas realizácie objednávky – sa určí individuálne.
[2)] Minimálna veľkosť objednávky – 1 doska.
[3)] Výrobky sú dostupné len na špeciálnu objednávku.
[4)] Čas realizácie objednávky – do 2 týždňov.
[5)] Výrobky sú dostupné len na špeciálnu objednávku.
Minimálna objednávka – 1 malý zväzok / 1 zväzok. Čas realizácie objednávky sa určí individuálne.
[6)] Minimálna veľkosť objednávky – 1 doska. Čas realizácie objednávky sa určí individuálne.
[7)] Výrobky sú dostupné len na špeciálnu objednávku. Čas realizácie objednávky sa určí individuálne.

KONTAKT

PLÁZÁR ZSOLT
SALES MANAGER HUNGARY AND SLOVAKIA
mobil:+36 30 497 1033
E-mail: zsolt.plazar@siniat.com

JAROSLAV ANTAL
TECHNICAL SALES MANAGER
+421 918 936 300
jaroslav.antal@siniat.com

MAGDALENA DUDAŁA
EXPORT SPECIALIST
+48 502 786 423
magdalena.dudala@siniat.com

SÍDLO SPOLOČNOSTI
ul. Przecławska 8, 03-879 Warszawa, Poland

VÝROBNÉ ZÁVODY:
– sadrokartónové dosky: Leszcze 15, 28-400 Pińczów;
tel. (48 41) 357 82 00, fax (48 41) 35 78 161
– oceľové profily: Gacki, 28-400 Pińczów;
tel. (48 41) 357 82 00, fax (48 41) 35 78 161
-– sadrové zmesi: ul. Przemysłowa 153, 62-505 Konin 7,
tel. (48 63) 242 70 10/11, fax. (48 63) 242 70 71

PREKLADY

NIDA Tynk (Omietka)
NIDA Ściana (Stena)
NIDA Sufit (Strop)
NIDA Poddasze (Podkrovie)
NIDA Szacht (Šachta)
NIDA Stal (Oceľ)
NIDA Drewno (Drevo)
NIDA Expert
NIDA Ogień Typ F (Oheň Typ F)
NIDA Ogień Plus (Oheň Plus)
NIDA Woda (Voda)
NIDA Woda Ogień Plus (Voda Oheň Plus)
NIDA Ogień Kompakt (Oheň Kompakt)
NIDA Gięta (Ohýbaná)
NIDA Hydro
NIDA RTG
NIDA Twarda (Tvrdá)
NIDA Cicha (Tichá)